autostrade per l'italia

AUTOSTRADA (A14) : BOLOGNA-BARI-TARANTO

TRATTO: BOLOGNA BORGO PANIGALE - BOLOGNA SAN LAZZARO

PROTEZIAMENTO IN SEDE DEL SISTEMA AUTOSTRADALE E TANGENZIALE DI BOLOGNA

"PASSANTE DI BOLOGNA"

PROGETTO DEFINITIVO

AUTOSTRADA A14/TANGENZIALE

GALLERIA ARTIFICIALE FONICA - SAN DONNINO -

DISEGNI STRUTTURALI DI INSIEME

GALLERIA FONICA

OPERE PROVVISIONALI - PLANIMETRIA E SEZIONI - TAV 2/4

IL PROGETTISTA SPECIALISTICO	IL RESPONSABILE INTEGRAZIONE PRESTAZIONI SPECIALISTICHE	IL DIRETTORE TECNICO
Ing. Mario Pietro Colonna Ord. Ingg. Torino n.A5555 Ing. Stefano Maggiora Ord. Ingg. Alessandria n. A1068	RESPONSABILE DEL COORDINAMENTO ALL'ARSTRO Ing. Stefano Maggiora Ord. Ingg. Alessandria n. A1068	Ing. Andrea Tarsi Ord. Ingg. Parma n. 1154

PROGETTAZIONE MAGISTRALE				PROGETTAZIONE ESECUTIVA				ESECUZIONE				OPERA/TRATTA
Cadre Cemento	Cod. Opera (Sigla Opera)	Tipo	Opera	Progr.	Fase	Tip.	Progr.	Progr.	Fase	Tip.	Progr.	--
				Fase Opera								SCALA VARIE
111465	0000	PD	AU	CF1	SI000	BER00	D A P E	0050	- 0			

REVISIONE		
n.	data	
0	SETTEMBRE 2020	
1	-	
2	-	
3	-	
4	-	

PROGETTO MANDATE	PROGETTO ESECUTIVO	ESECUZIONE
spea INGEGNERIA parte Alstrinia	Ing. Stefano Maggiora Ord. Ingg. Alessandria n. A1068	RIEMPITO
PROGETTO MANDATE	SUPPORTO SPECIALISTICO	VERIFICATO

VISTO DEL COMMITTENTE	VISTO DEL CONCESSIONARIO
autostrade per l'italia IL RESPONSABILE UNICO DEL PROCEDIMENTO Ing. Fabio Visani	Società Autostrade per l'Italia S.p.A. Direzione Tecnica Il Responsabile della Direzione Tecnica (Ing. Massimo Ceci)

A NORMA DELLA LEGGE 633/1941 SI DIFFIDA CHIUNQUE DA RIPRODURRE, ANCHE PARZIALMENTE, IL PRESENTE DISEGNO O PARTE DI ESSO SENZA LA PRESCRITTA AUTORIZZAZIONE DI SPEA INGEGNERIA INTEGRATA S.R.L. CON SEDE IN MONCALIERI (TO) - VIA PIETRA MARIA N. 7 - TEL. 011 6802500 - FAX 011 6802501 - WWW.SPEAGROUP.COM - P.I. 09267170013

TABELLA MATERIALI

PER QUANTO NON SPECIFICATO NEL SEGUITO, IN RIFERIMENTO ALLE CARATTERISTICHE DEI MATERIALI, ALLE SPECIFICHE PER L'ESECUZIONE DEI LAVORI ED IL CONTROLLO DA ESEGUIRE, SI DOVRÀ FARE RIFERIMENTO ALLE NORME TECNICHE D'APPALTO.

MAGRONE DI SOTTOFONDO
- Classe di resistenza minima C12/15
- Classe di esposizione X0

CALCESTRUZZO (DN206 – CNR–UNI11104)
PALI
- Classe di resistenza minima C25/30
- Classe di esposizione XC2
- Copriferro nominale (EN1992-1-1) 50mm

CORDOLI PARETE
- Classe di resistenza minima C25/30
- Classe di esposizione XC2
- Copriferro nominale (EN1992-1-1) 40mm

ELEMENTI A MANICOTTO
- Classe di resistenza minima C25/45
- Classe di esposizione XF2
- Copriferro nominale (EN1992-1-1) 50mm

MICROPALI PER PARETE PROVVISORIE
- Classe di resistenza minima C25/30
- Classe di esposizione XC2
- Copriferro nominale (EN1992-1-1) 40mm

FONDAZIONI WBS
- Classe di resistenza minima C25/30
- Classe di esposizione XC2
- Lavorabilità additivi

MALTE E BETONI CEMENTIZI
- Classe di resistenza minima C25/30
- Classe di esposizione XC2
- Prodotto lubrificante separante additivato S.55542

ACCIAIO ARMATURA
- Rete elettrosaldata B450A

ACCIAIO PER ARMATURA LENTA
- Acciaio in barre B450C
- Rete elettrosaldata B450A

ACCIAIO ARMATURE IN BARRA
- Classe di resistenza minima C25/30
- Copriferro nominale (EN1992-1-1) 40mm

RIEMPIMENTO ELEMENTI BLOCCATI
- Classe di resistenza minima C25/30
- Copriferro nominale (EN1992-1-1) 40mm

TIPO MAGRONE
- Maglia e rafetto
- Classe di resistenza minima C25/30

MALTE E MASSELLI CEMENTIZI
- Classe di resistenza minima C25/30
- Sabbia

ACCIAIO
- Tipo dywidag (σ=950N/m², σ=1050N/m²)

BLOCCHI E PREMALTE
- Classe di resistenza minima C12/15

CALCESTRUZZO PER PREFABBRICATI
- Classe di resistenza minima C32/40
- Classe di esposizione XF2
- Copriferro nominale (EN1992-1-1) 30mm

NOTA

PER LE CARPENTERIE DEL WUBO E' NECESSARIO FARE RIFERIMENTO ALLE TAVOLE SPECIFICHE.

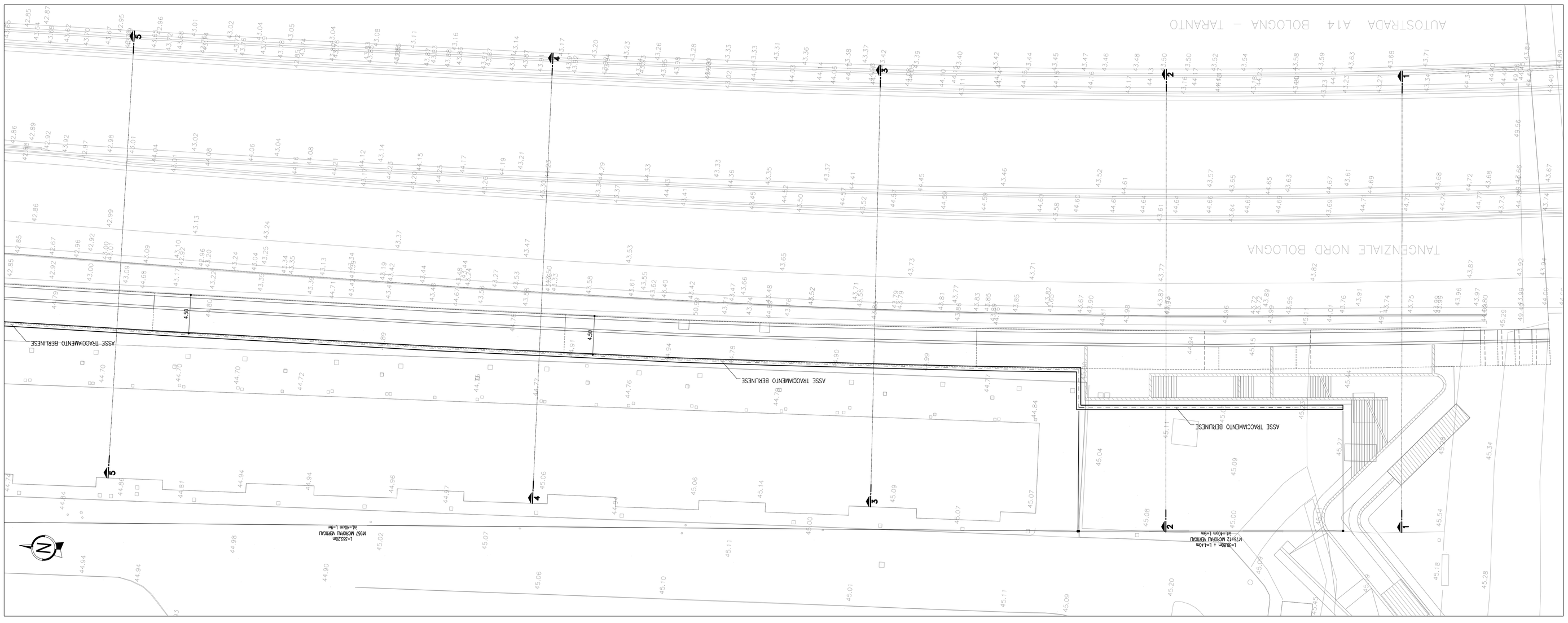

PLANIMETRIA INTERVENTI
1:200

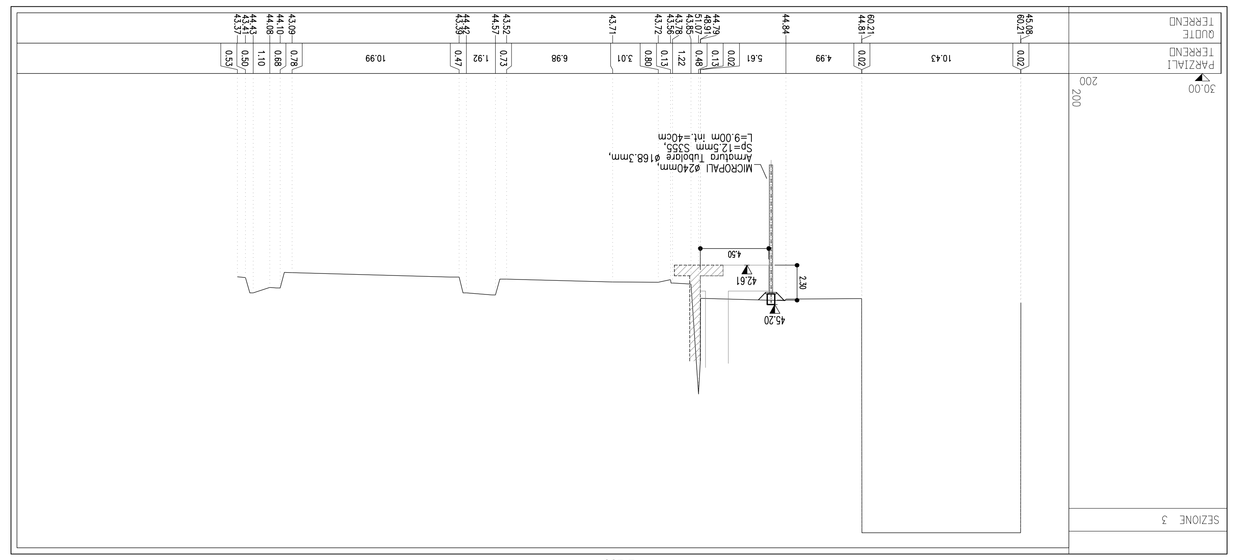

SEZIONE TRASVERSALE 3-3
1:200

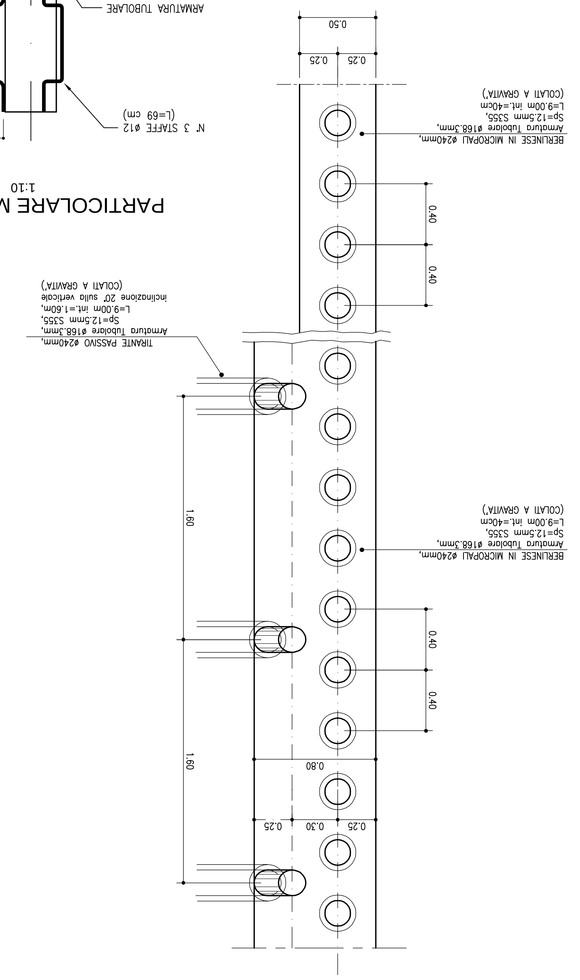

PIANTA DISPOSIZIONI MICROPALI
1:20

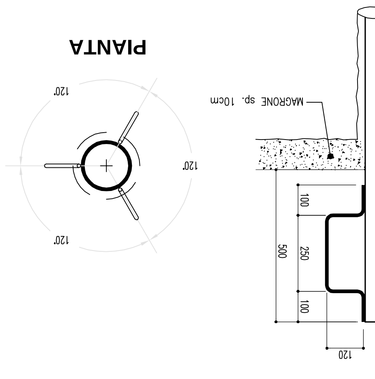

PARTICOLARE MICROPALO
1:10

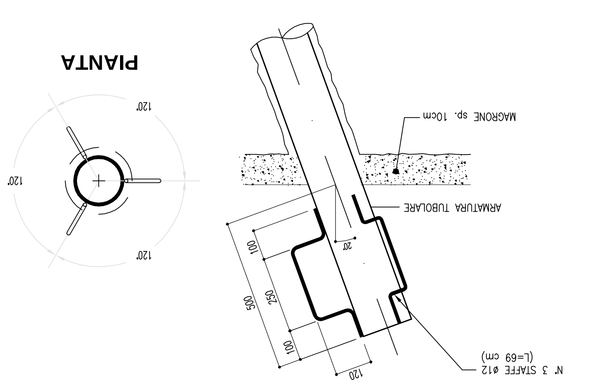

PARTICOLARE MICROPALO INCLINATO
1:10

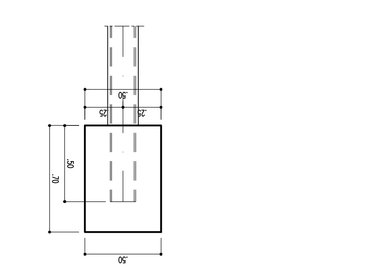

TRAVE DI COLLEGAMENTO CON MICROPALO VERTICALE
1:20
CARPENTERIA

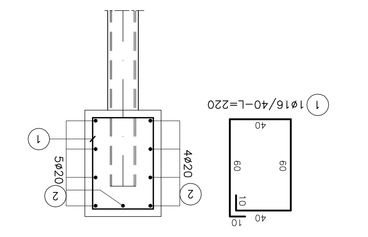

TRAVE DI COLLEGAMENTO CON MICROPALO VERTICALE
1:20
ARMATURA

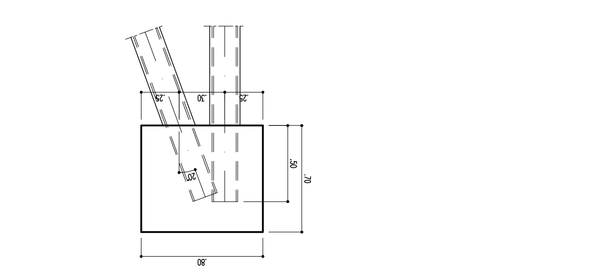

TRAVE DI COLLEGAMENTO CON MICROPALO A CAVALLETTO
1:20
CARPENTERIA

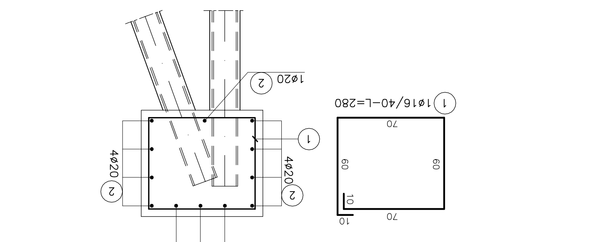

TRAVE DI COLLEGAMENTO CON MICROPALO A CAVALLETTO
1:20
ARMATURA