PLANIMETRIA INTERVENTI
1:200

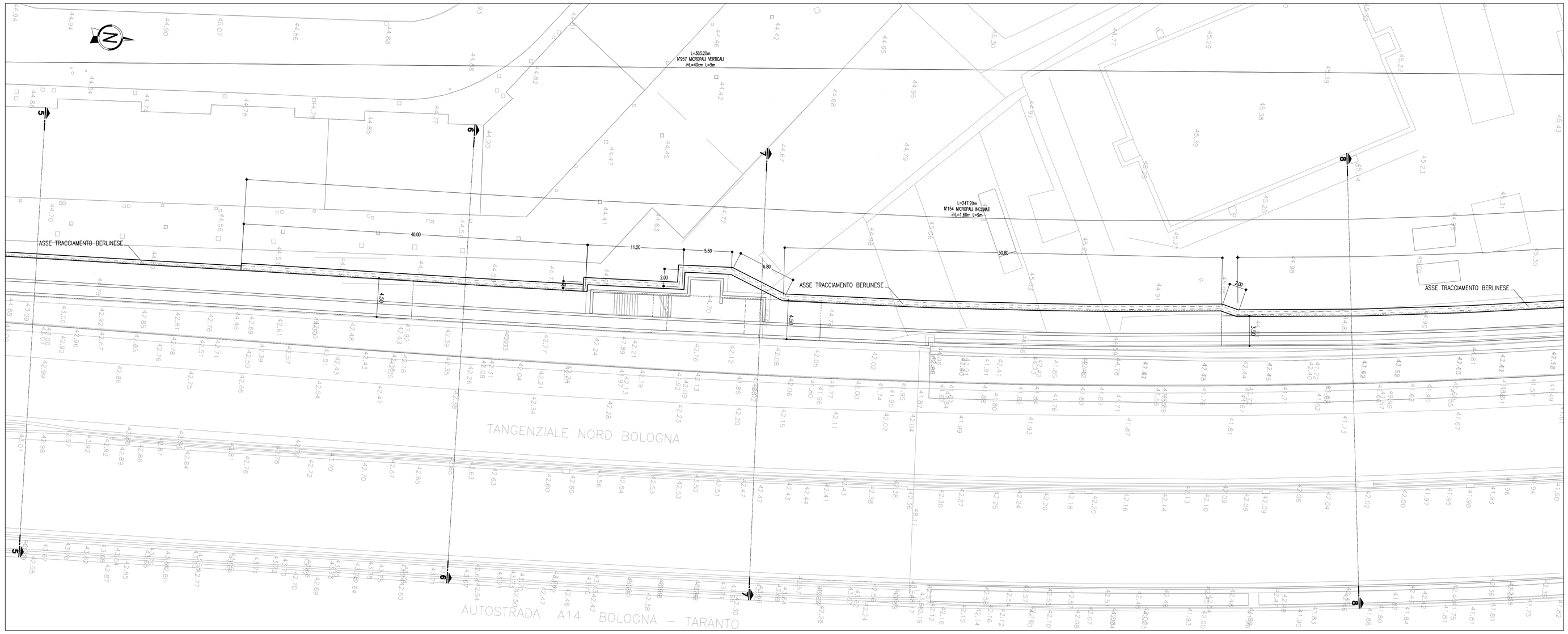

PIANTA DISPOSIZONI MICROPALI
1:20

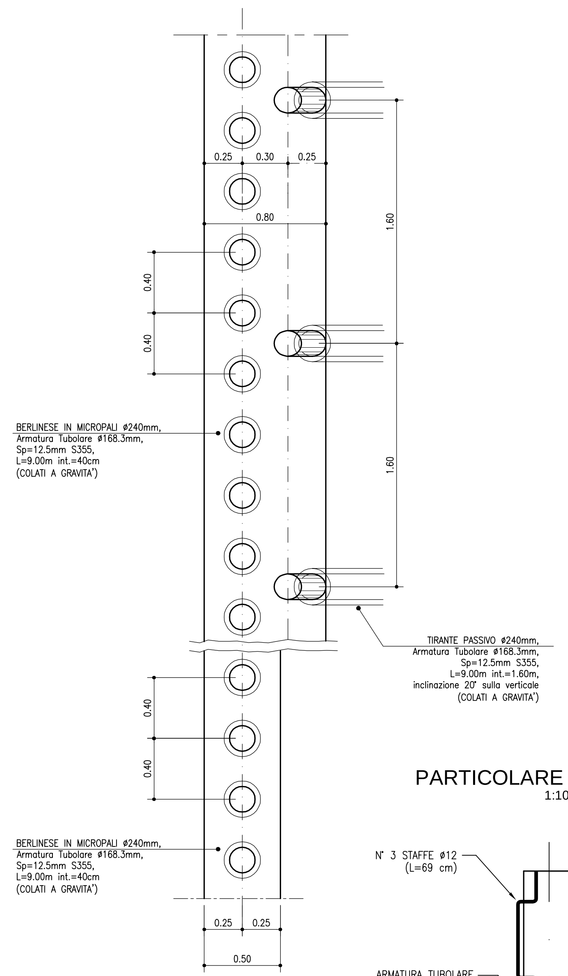

SEZIONE TRASVERSALE 6-6
1:200

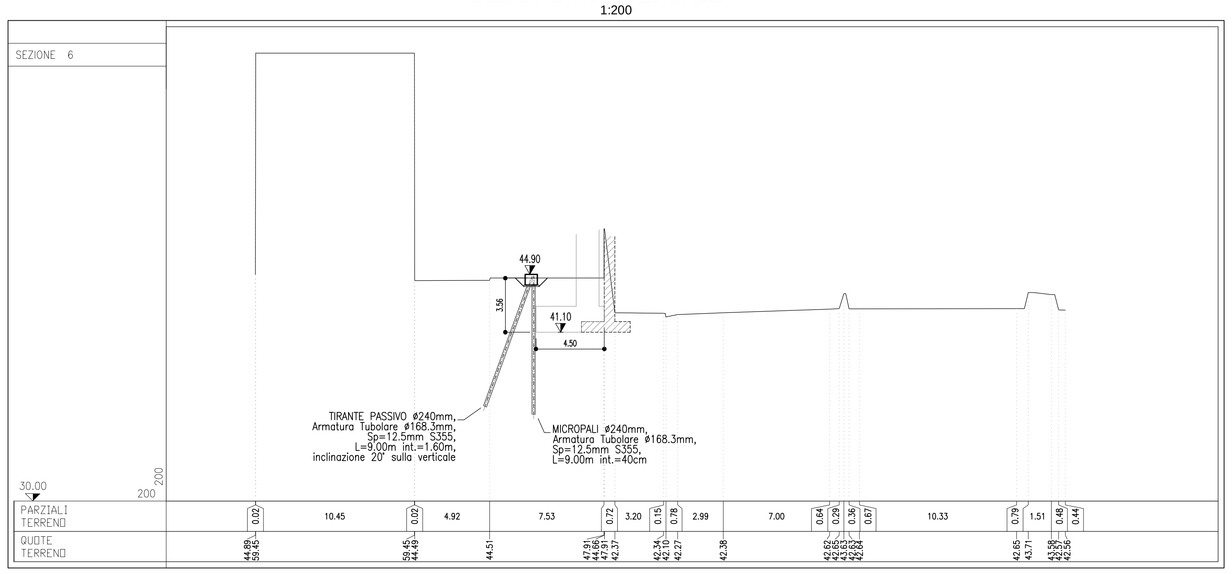

TRAVE DI COLLEGAMENTO CON MICROPALO VERTICALE
1:20
CARPENTERIA

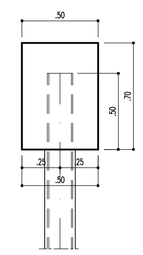

TRAVE DI COLLEGAMENTO CON MICROPALO A CAVALLETTO
1:20
CARPENTERIA

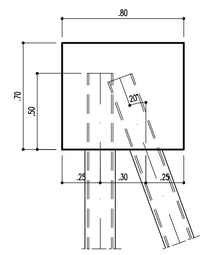

TRAVE DI COLLEGAMENTO CON MICROPALO VERTICALE
1:20
ARMATURA

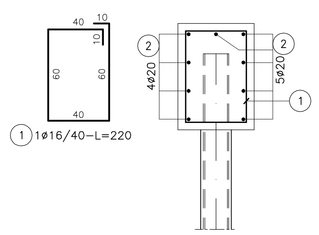

TRAVE DI COLLEGAMENTO CON MICROPALO A CAVALLETTO
1:20
ARMATURA

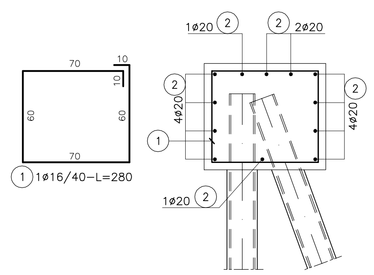

PARTICOLARE MICROPALO
1:10

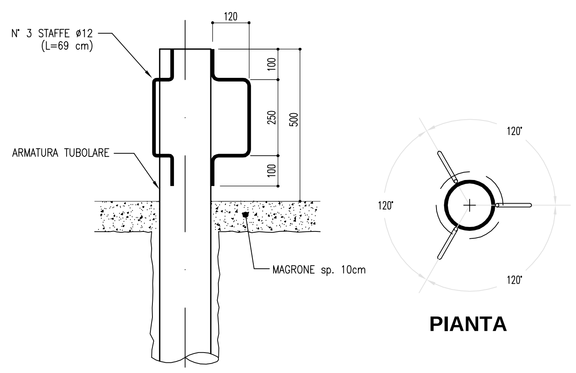

PARTICOLARE MICROPALO INCLINATO
1:10

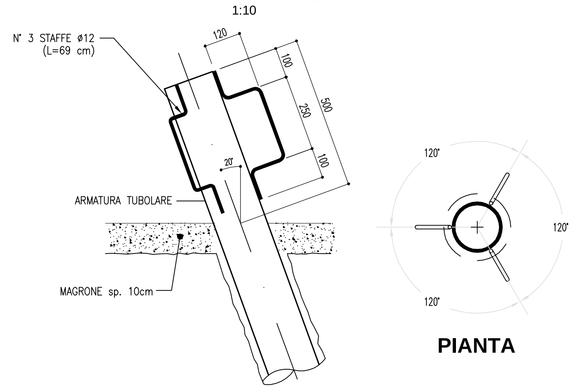

TABELLA MATERIALI

PER QUANTO NON SPECIFICATO NEL SEGUITO, IN PARTICOLARE RELATIVAMENTE ALLE CARATTERISTICHE DEI MATERIALI, ALLE SPECIFICHE PER L'ESECUZIONE DEI LAVORI ED AI CONTROLLI DA ESEGUIRE, SI DOVRA' FARE RIFERIMENTO ALLE NORME TECNICHE D'APPALTO

MAGRONE DI SOTTOFONDO
- Classe di resistenza minima C12/15
- Classe di esposizione X0

CALCESTRUZZO (EN206 – CNR–UNI11104)
PALI
- Classe di resistenza minima C25/30
- Classe di esposizione XC2
- Copriferro nominale (EN1992–1–1) 60mm

CORDOLI PARATIE
- Classe di resistenza minima C25/30
- Classe di esposizione XC2
- Copriferro nominale (EN1992–1–1) 40mm

FONDAZIONI MURI
- Classe di resistenza minima C28/35
- Classe di esposizione XC2
- Copriferro nominale (EN1992–1–1) 40mm

ELEVAZIONI MURI
- Classe di resistenza minima C32/40
- Classe di esposizione XF2
- Copriferro nominale (EN1992–1–1) 40mm

RIEMPIMENTO ELEMENTI BILASTRA
- Classe di resistenza minima C25/30
- Classe di esposizione XC2

ACCIAIO PER ARMATURA LENTA
- Acciaio in barre B450C
- Reti B450A
- Sovrapposizione 60 diametri

CALCESTRUZZO PER PREFABBRICATI

BILASTRE E PREDALLES
- Classe di resistenza minima C32/40
- Classe di esposizione XF2
- Copriferro nominale (EN1992–1–1) 30mm

ELEMENTI A PANNELLO
- Classe di resistenza minima C35/45
- Classe di esposizione XF2
- Copriferro nominale (EN1992–1–1) 30mm

MICROPALI PER PARATIE PROVVISORIE

MALTE E MISCELE CEMENTIZIE
- Classe di resistenza minima C28/35
- Classe di esposizione XC2
- Eventuali additivi secondo NTA

ACCIAIO ARMATURA
- Profilo tubolare senza saldatura S355J2

ANCORAGGI PASSIVI IN BARRA

TIPO INIEZIONE
- Multiple e ripetute

MALTE E MISCELE CEMENTIZIE
- Classe di resistenza minima C25/30

ACCIAIO
- Tipo Dywidag f_{yk}=950MPa, f_{tk}=1050MPa

NOTA

PER LE CARPENTERIE DEL MURO E' NECESSARIO FARE RIFERIMENTO ALLE TAVOLE SPECIFICHE.

autostrade per l'italia

AUTOSTRADA (A14) : BOLOGNA-BARI-TARANTO

TRATTO: BOLOGNA BORGO PANIGALE - BOLOGNA SAN LAZZARO

POTENZIAMENTO IN SEDE DEL SISTEMA AUTOSTRADALE E TANGENZIALE DI BOLOGNA

"PASSANTE DI BOLOGNA"

PROGETTO DEFINITIVO

AUTOSTRADA A14/TANGENZIALE

GALLERIA ARTIFICIALE FONICA - SAN DONNINO -

DISEGNI STRUTTURALI DI INSIEME

OPERE PROVVISIONALI - PLANIMETRIA E SEZIONI - TAV 3/4
GALLERIA FONICA

IL PROGETTISTA SPECIALISTICO
Ing. Marco Pietro D'Angelantonio
Ord. Ingg. Milano n.A20555
RESPONSABILE GEOTECNICA ALL'ARSPITO

IL RESPONSABILE INTEGRAZIONE PRESTAZIONI SPECIALISTICHE
Ing. Raffaele Rinaldesi
Ord. Ingg. Macerata N. A1068

IL DIRETTORE TECNICO
Ing. Andrea Tanzi
Ord. Ingg. Parma N. 1154
PROGETTAZIONE NUOVE OPERE AUTOSTRADALI

CODICE IDENTIFICATIVO

RIFERIMENTO PROGETTO				RIFERIMENTO DIRETTORIO				RIFERIMENTO ELABORATO				ORDINATORE
Codice Commessa	Codice Sub-Prog Cod. Appalto	Fase	Capitolo	Paragrafo	W B S	Parte d'opera		Tip.	Disciplina	Progressivo	Rev.	--
111465	0000	PD	AU	CF1	SI000	BER00		D	A P E	0051	- 0	SCALA VARIE

spea ENGINEERING
pmc Atlantia

PROJECT MANAGER:
Ing. Raffaele Rinaldesi
Ord. Ingg. Macerata N. A1068

REDATTO:

SUPPORTO SPECIALISTICO:

VERIFICATO:

REVISIONE	
n.	data
0	SETTEMBRE 2020
1	-
2	-
3	-
4	-

VISTO DEL COMMITTENTE
autostrade per l'italia
IL RESPONSABILE UNICO DEL PROCEDIMENTO
Ing. Fabio Virzirì

VISTO DEL CONCEDENTE
Ministero delle Infrastrutture e dei Trasporti
DIPARTIMENTO PER LA RETE STRADALE E AUTOSTRADALE E PER LE INFRASTRUTTURE STRADALI - DIVISIONE 2
SISTEMI STRADALI ED AUTOSTRADALI - OPERE PROVVISORIE E VERIFICHE TECNICHE

IL PRESENTE DOCUMENTO NON POTRA' ESSERE COPIATO, RIPRODOTTO O ALTRIMENTI PUBBLICATO, IN TUTTO O IN PARTE, SENZA IL CONSENSO SCRITTO DELLA SOC. AUTOSTRADE PER L'ITALIA S.P.A., CHE L'ESEGUE ANche AUTORIZZATE. OGNI UTILIZZO NON AUTORIZZATO SARA' PERSEGUITO A NORMA DI LEGGE.
THIS DOCUMENT MAY NOT BE COPIED, REPRODUCED OR PUBLISHED, EITHER IN PART OR IN ITS ENTIRETY, WITHOUT THE WRITTEN PERMISSION OF SOC. AUTOSTRADE PER L'ITALIA S.P.A., UNAUTHORIZED USE WILL BE PROSECUTED BY LAW.

Scala Plott.: 1:1