DADO DI TESTA PALO

CARPENTERIA

SEZIONE A–A

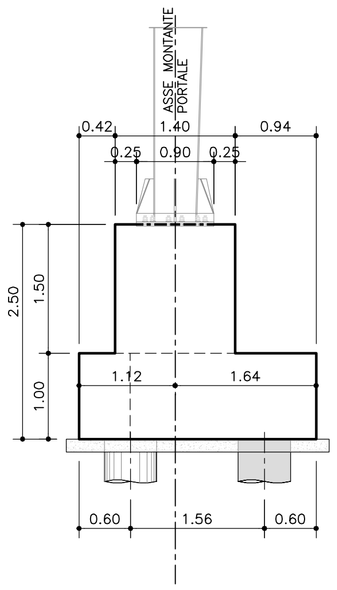

SEZIONE B–B

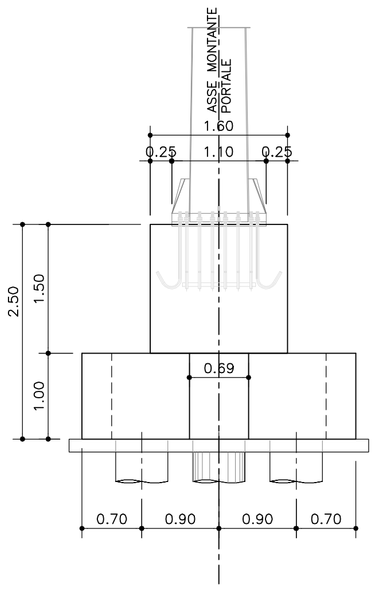

VISTA IN PIANTA

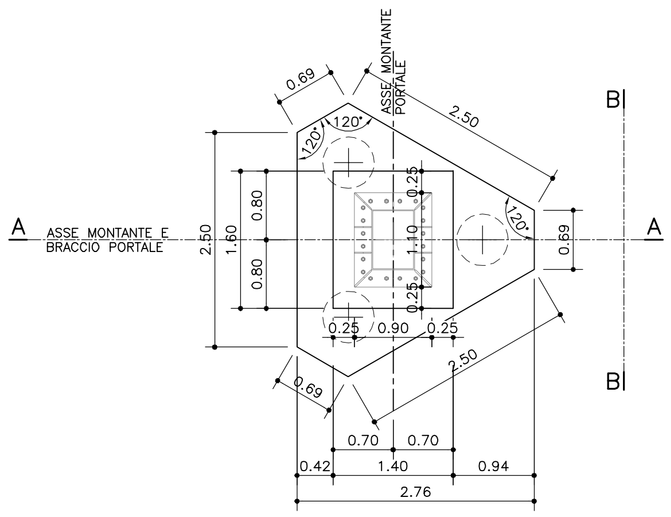

PIANTA TRACCIAMENTO PALI

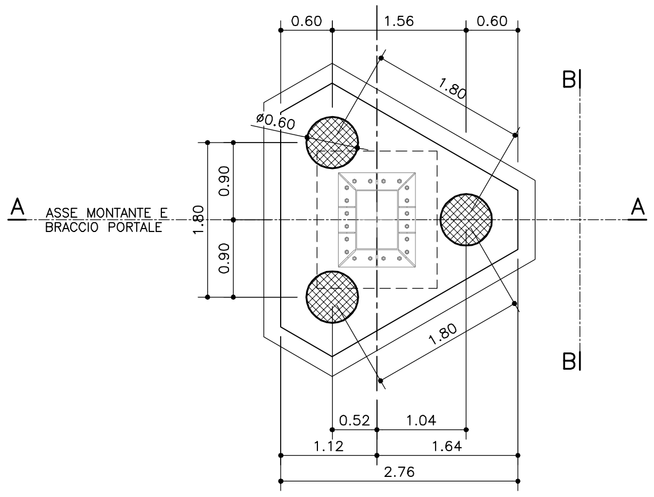

ARMATURA

SEZIONE A–A

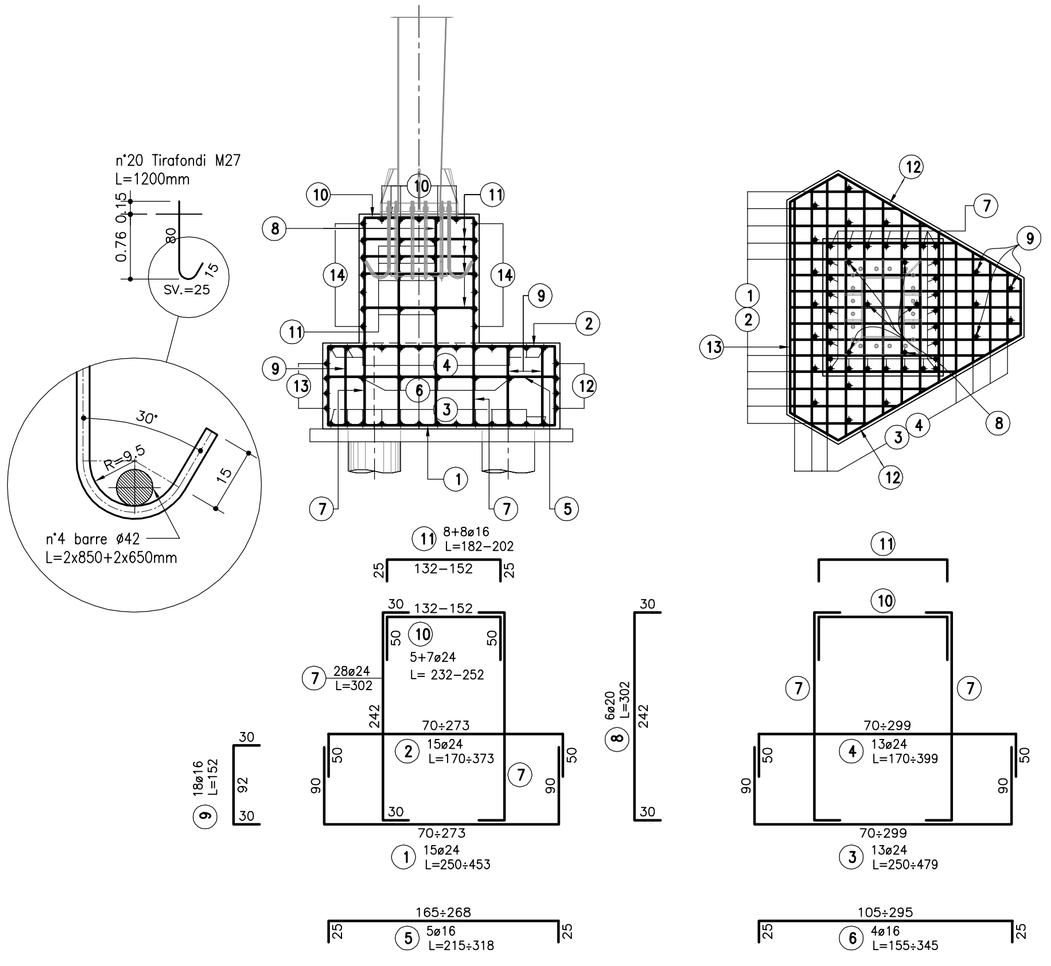

TABELLA FERRI					
POS.	N.	DIAM.	LUNG.(cm)	P.U.	PESO (kg)
1	15	24	352	3.551	187.5
2	15	24	272	3.551	144.9
3	13	24	365	3.551	168.5
4	13	24	285	3.551	131.6
5	5	16	267	1.578	21.1
6	4	16	250	1.578	15.8
7	28	24	302	3.551	300.3
8	6	20	242	2.466	35.8
9	18	16	152	1.578	43.2
10	12	24	242	3.551	103.1
11	16	16	192	1.578	48.5
12	8	16	365	1.578	46.1
13	4	16	365	1.578	23.0
14	14	16	210	1.578	46.4
15	14	16	190	1.578	42.0
					1357.8

PALO TRIVELLATO O A ELICA ø600

CARPENTERIA E ARMATURA

SEZIONE TRASVERSALE

Rapp. 1:20

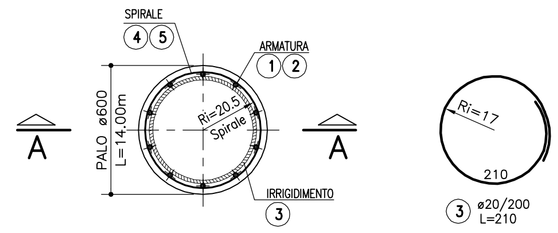

SEZIONE A–A

Rapp. 1:50

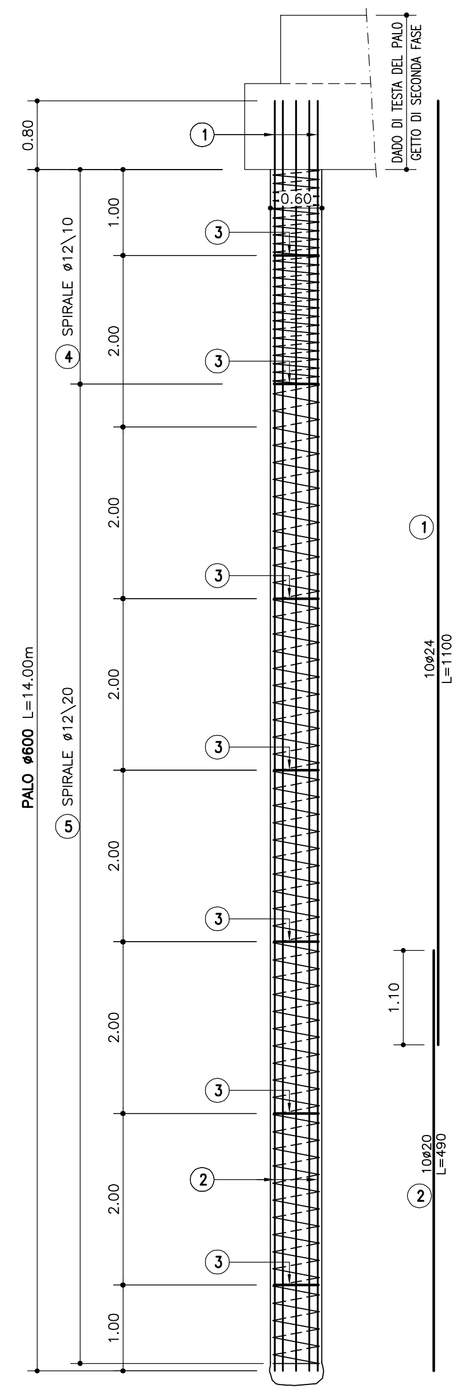

TABELLA FERRI					
POS.	N.	DIAM.	LUNG.(cm)	P.U.	PESO (kg)
1	10	24	1100	3.551	390.6
2	10	20	490	2.466	120.8
3	7	20	210	2.466	36.3
4	1	12	3390	0.888	30.1
5	1	12	7870	0.888	69.9
					647.7

TABELLA MATERIALI :

CALCESTRUZZO :
Secondo EN206 – CNR UNI 11104

MAGRO PER SOTTOFONDAZIONI:	
– Classe	C12/15 MPa
– Classe di esposizione	X0
FONDAZIONI:	
– Classe	C28/35 MPa
– Classe di esposizione	XC2
PALI:	
– Classe	C25/30 MPa
– Classe di esposizione	XC2

COPRIFERRO:
COPRIFERRO NOMINALE* per pali trivellati (ø palo>600mm) Cnom.=75.0mm
Coprif. Nomin.* per fondazioni:
Superfici casserate Cnom.=35.0mm
Superfici a contatto con magro di fondazione Cnom.=40.0mm
* EN 1992–1–1 par. 4.4.1 (2)

ACCIAIO PER C.A.:
Secondo NTC 2018 (DM 17/01/2018)
Tipo B450C fyk ≥ 450 MPa
ftk ≥ 540 MPa

PER QUANTO NON SPECIFICATO, IN PARTICOLARE RELATIVAMENTE ALLE CARATTERISTICHE DEI MATERIALI, ALLE SPECIFICHE PER L'ESECUZIONE DEI LAVORI ED AI CONTROLLI DA ESEGUIRE, SI DOVRA' FARE RIFERIMENTO ALLE NORME TECNICHE D'APPALTO.

autostrade per l'italia

AUTOSTRADA (A14) : BOLOGNA-BARI-TARANTO

TRATTO: BOLOGNA BORGO PANIGALE - BOLOGNA SAN LAZZARO

POTENZIAMENTO IN SEDE DEL SISTEMA AUTOSTRADALE E TANGENZIALE DI BOLOGNA

"PASSANTE DI BOLOGNA"

PROGETTO DEFINITIVO

AUTOSTRADA A14/TANGENZIALE

OPERE COMPLEMENTARI

SEGNALETICA FISSA

PORTALE TIPO "A"
CARPENTERIA E ARMATURA DI FONDAZIONE

IL PROGETTISTA SPECIALISTICO	IL RESPONSABILE INTEGRAZIONE PRESTAZIONI SPECIALISTICHE	IL DIRETTORE TECNICO
Ing. Marco Pietro D'Angelantonio Ord. Ingg. Milano n.A20155 RESPONSABILE GEOTECNICA ALL'APERTO	Ing. Raffaele Rinaldesi Ord. Ingg. Macerata N. A1068	Ing. Andrea Tanzi Ord. Ingg. Parma N. 1154 PROGETTAZIONE NUOVE OPERE AUTOSTRADALI

CODICE IDENTIFICATIVO													ORDINATORE
RIFERIMENTO PROGETTO				RIFERIMENTO DIRETTORIO				RIFERIMENTO ELABORATO					--
Codice Commessa	Lotto, Sub-Prog, Cod. Appalto	Fase	Capitolo	Paragrafo	W B S	Parte d'opera		Tip.	Disciplina	Progressivo	Rev.		SCALA
111465	0000	PD	AU	OPC	SS000	00000		D	A P E	0158	- 0		-

spea ENGINEERING
joint Atlantia

PROJECT MANAGER:
Ing. Raffaele Rinaldesi
Ord. Ingg. Macerata N. A1068

SUPPORTO SPECIALISTICO:

REDATTO:

VERIFICATO:

REVISIONE	
n.	data
0	SETTEMBRE 2020
1	-
2	-
3	-
4	-

VISTO DEL COMMITTENTE
autostrade per l'italia
IL RESPONSABILE UNICO DEL PROCEDIMENTO
Ing. Fabio Visintin

VISTO DEL CONCEDENTE
Ministero delle Infrastrutture e dei Trasporti
DIPARTIMENTO PER LE INFRASTRUTTURE, GLI AFFARI GENERALI ED IL PERSONALE
STRUTTURA DI VIGILANZA SULLE CONCESSIONARIE AUTOSTRADALI

IL PRESENTE DOCUMENTO NON POTRA' ESSERE COPIATO, RIPRODOTTO O ALTRIMENTI PUBBLICATO, IN TUTTO O IN PARTE, SENZA IL CONSENSO SCRITTO DELLA SOC. AUTOSTRADE PER L'ITALIA S.P.A. OGNI UTILIZZO NON AUTORIZZATO SARA' PERSEGUITO A NORMA DI LEGGE.
THIS DOCUMENT MAY NOT BE COPIED, REPRODUCED OR PUBLISHED, EITHER IN PART OR IN ITS ENTIRETY, WITHOUT THE WRITTEN PERMISSION OF SOC. AUTOSTRADE PER L'ITALIA S.P.A. UNAUTHORIZED USE WILL BE PROSECUTED BY LAW.