CARPENTERIA - 1:50

PIANTA FONDAZIONE

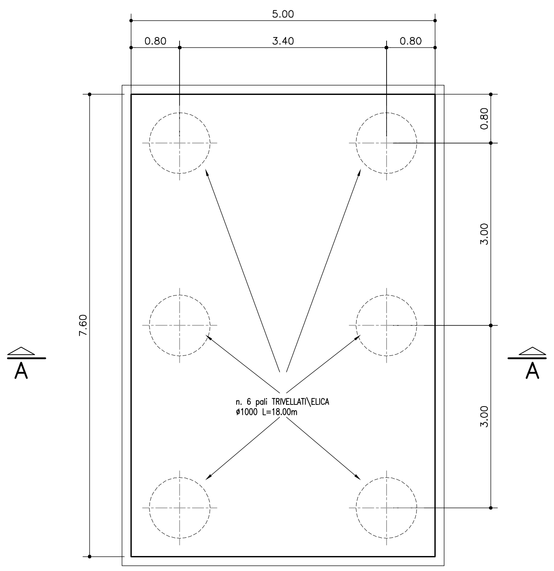

VISTA IN PIANTA

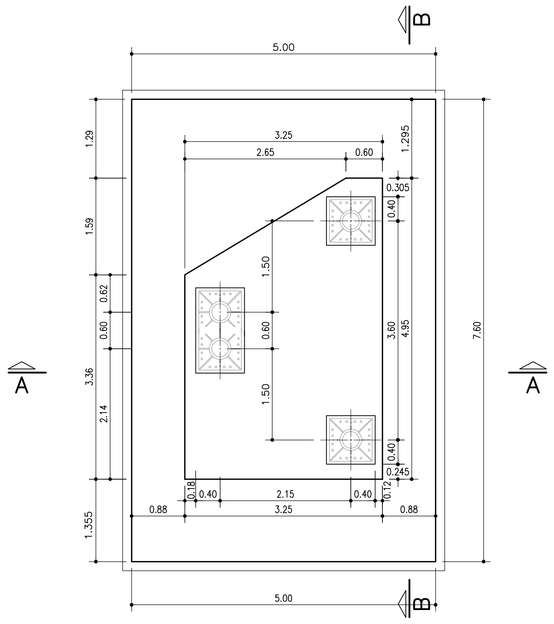

SEZIONE A–A

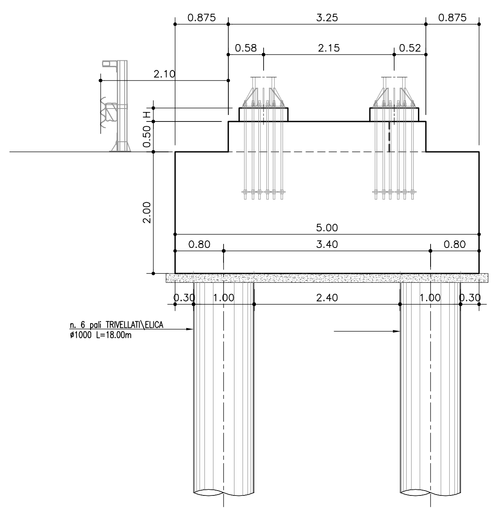

SEZIONE B–B

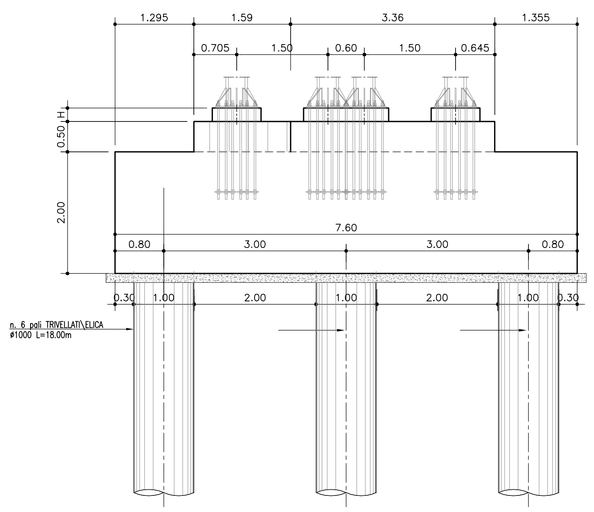

ARMATURA PALO Ø1000 - 1:50

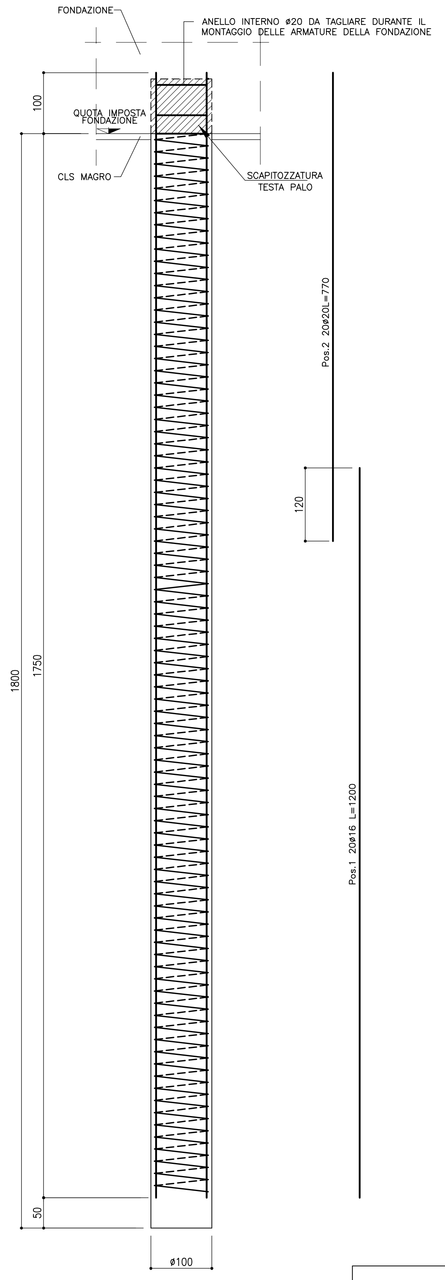

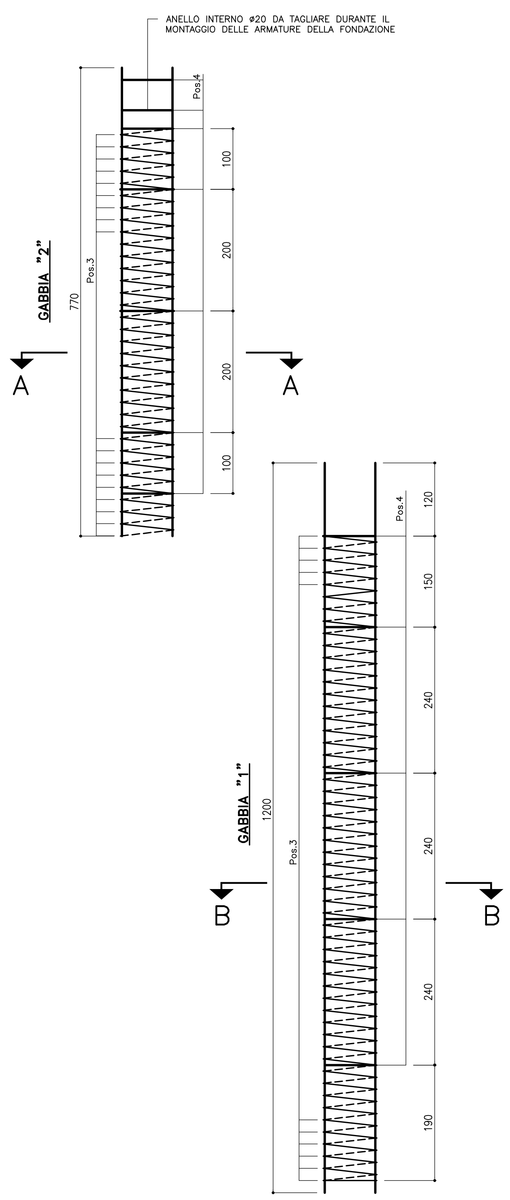

TABELLA FERRI					
POS.	N.	DIAM.	LUNG.(cm)	P.U.	PESO (kg)
1	20	16	1200	1.578	378.8
2	20	20	770	2.466	379.8
3	1	12	27733	0.888	246.2
4	12	20	300	2.466	88.8
					1093.6

SEZIONE A-A - 1:20

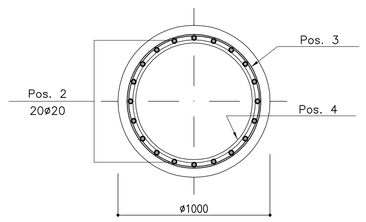

SEZIONE B-B - 1:20

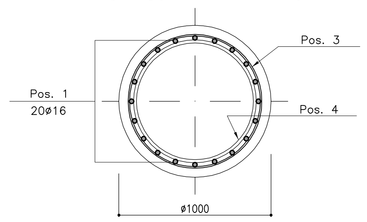

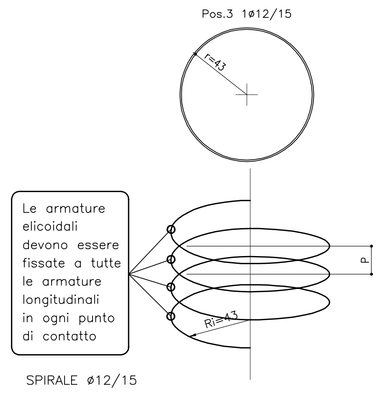

Le armature elicoidali devono essere fissate a tutte le armature longitudinali in ogni punto di contatto

SPIRALE ø12/15
SOVRAPPOSIZIONE= 80

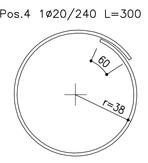

Le armature ad anello devono essere fissate a tutte le armature longitudinali in ogni punto di contatto

TABELLA MATERIALI :

CALCESTRUZZO :
Secondo EN206 – CNR UNI 11104

MAGRO PER SOTTOFONDAZIONE:
– Classe C12/15 MPa
– Classe di esposizione X0
FONDAZIONI:
– Classe C28/35 MPa
– Classe di esposizione XC2
PALI:
– Classe C25/30 MPa
– Classe di esposizione XC2

COPRIFERRO:
COPRIFERRO NOMINALE* per pali trivellati (ϕpalo>600mm) Cnom.=75.0mm
Coprif. Nomin.* per fondazioni:
Superfici casserate Cnom.=35.0mm
Superfici a contatto con magro di fondazione Cnom.=40.0mm
* EN 1992–1–1 par. 4.4.1 (2)

ACCIAIO PER C.A.:
Secondo NTC 2008 (DM 14/01/2008)
Tipo B450C fyk ≥ 450 MPa
ftk ≥ 540 MPa

PER QUANTO NON SPECIFICATO, IN PARTICOLARE RELATIVAMENTE ALLE CARATTERISTICHE DEI MATERIALI, ALLE SPECIFICHE PER L'ESECUZIONE DEI LAVORI ED AI CONTROLLI DA ESEGUIRE, SI DOVRA' FARE RIFERIMENTO ALLE NORME TECNICHE D'APPALTO.

autostrade per l'italia

AUTOSTRADA (A14) : BOLOGNA-BARI-TARANTO

TRATTO: BOLOGNA BORGO PANIGALE - BOLOGNA SAN LAZZARO

POTENZIAMENTO IN SEDE DEL SISTEMA AUTOSTRADALE E TANGENZIALE DI BOLOGNA

"PASSANTE DI BOLOGNA"

PROGETTO DEFINITIVO

AUTOSTRADA A14/TANGENZIALE

OPERE COMPLEMENTARI

SEGNALETICA VARIABILE

PORTALE SM A BANDIERA L=17.0m
CARPENTERIA DI FONDAZIONE

IL PROGETTISTA SPECIALISTICO:
Ing. Marco Pietro D'Angelantonio
Ord. Ingg. Milano n.A20155
RESPONSABILE GEOTECNICA ALL'APERTO

IL RESPONSABILE INTEGRAZIONE PRESTAZIONI SPECIALISTICHE
Ing. Raffaele Rinaldesi
Ord. Ingg. Macerata N. A1068

IL DIRETTORE TECNICO
Ing. Andrea Tanzi
Ord. Ingg. Parma N. 1154
PROGETTAZIONE NUOVE OPERE AUTOSTRADALI

CODICE IDENTIFICATIVO

RIFERIMENTO PROGETTO			RIFERIMENTO DIRETTORIO				RIFERIMENTO ELABORATO					ORDINATORE
Codice Commessa	Lotto, Sublotto, Fase, Stralcio	Fase	Capitolo	Paragrafo	W B S	Parte d'opera	Tip.	Disciplina	Progressivo	Rev.		- -
111465	0000	PD	AU	OPC	SM000	00000	D	A P E	0075	- 0		SCALA -

spea ENGINEERING
pqm Atlantia

PROJECT MANAGER:
Ing. Raffaele Rinaldesi
Ord. Ingg. Macerata N. A1068

SUPPORTO SPECIALISTICO:

REDATTO:

VERIFICATO:

REVISIONE	
n.	data
0	SETTEMBRE 2020
- 1	-
2	-
3	-
4	-

VISTO DEL COMMITTENTE
autostrade per l'italia
IL RESPONSABILE UNICO DEL PROCEDIMENTO
Ing. Fabio Visintin

VISTO DEL CONCEDENTE
Ministero delle Infrastrutture e dei Trasporti
DIPARTIMENTO PER LA RETE STRADALE E AUTOSTRADALE ED I SISTEMI INFRASTRUTTURALI - DIREZIONE GENERALE STRADE E AUTOSTRADE, VIGILANZA SULLE CONCESSIONARIE AUTOSTRADALI

IL PRESENTE DOCUMENTO NON POTRA' ESSERE COPIATO, RIPRODOTTO O ALTRIMENTI PUBBLICATO, IN TUTTO O IN PARTE, SENZA IL CONSENSO SCRITTO DELLA SOC. AUTOSTRADE PER L'ITALIA S.P.A.. OGNI UTILIZZO NON AUTORIZZATO SARA' PERSEGUITO A NORMA DI LEGGE.
THIS DOCUMENT MAY NOT BE COPIED, REPRODUCED OR PUBLISHED, EITHER IN PART OR IN ITS ENTIRETY, WITHOUT THE WRITTEN PERMISSION OF SOC. AUTOSTRADE PER L'ITALIA S.P.A., UNAUTHORIZED USE WILL BE PROSECUTED BY LAW.

SCALA DI STAMPA: 1=1