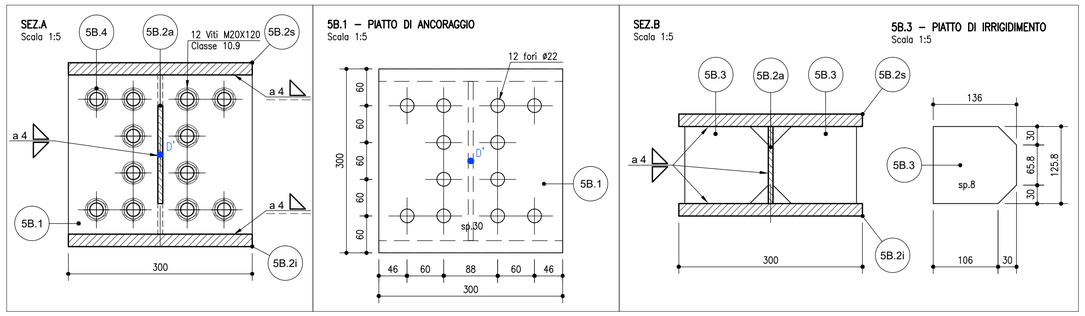

DISTINTA MATERIALI MONTANTE SPECIALE PER CORPO ILLUMINANTE SU BARRIERA TIPO 5 TRATTO DI BORDO											
Marca	Descrizione	Profilo	Norma	Materiale	Norma	Lunghezza (mm)	Larghezza (mm)	Spessore (mm)	Peso pezzo (kg)	Numero pezzi	Peso totale (kg)
5B.1	Piatto di ancoraggio	Lamiera sp.30	UNI EN 10025	S 355 J2 W	UNI EN 10025-5	300	300	30	21.2	1	21.2
5B.2s	Montante - tratto superiore - pr.saldato, ala sup.	Lamiera sp.20	UNI EN 10025	S 355 J2 W	UNI EN 10025-5	1'325	300	20	62.4	1	62.4
5B.2a	Montante - tratto superiore - pr.saldato, anima	Lamiera sp.8	UNI EN 10025	S 355 J2 W	UNI EN 10025-5	1'420	260	8	15.2	1	15.2
5B.2i	Montante - tratto superiore - pr.saldato, ala inf.	Lamiera sp.20	UNI EN 10025	S 355 J2 W	UNI EN 10025-5	1'440	300	20	67.8	1	67.8
5B.3	Piatto di irrigidimento	Lamiera sp.8	UNI EN 10025	S 355 J2 W	UNI EN 10025-5	136	125	8	1.1	2	2.1
5B.4	Viti	M20x120		10.9	EN ISO 898-1	120		M20		12	
5B.4r	Rondelle	20	UNI EN 14399-5	370 HV	UNI EN 14399-5			20		24	
5B.4d	Dadi	M20	UNI EN 14399-3	HR10	EN ISO 898-2			M20		24	
									PESO TOTALE:		169

CLASSE DI IMPORTANZA, CATEGORIE DI SERVIZIO E PRODUZIONE, CLASSE DI ESECUZIONE

- CLASSE DI IMPORTANZA (UNI EN 1990): **CC2** (conseguenze medie in termini di perdite di vite umane ...)
- CATEGORIA DI SERVIZIO (UNI EN 1090–2): **SC2** (strutture per azioni affaticanti, suscettibili alle vibrazioni indotte dal vento ...)
- CATEGORIA DI PRODUZIONE (UNI EN 1090–2): **PC2** (componenti saldati realizzati da prodotti di acciaio classe S355)
- CLASSE DI ESECUZIONE (UNI EN 1090–2): **EXC3**

NOTA GENERALE
PER PARTICOLARI ARCHITETTONICI E RIVESTIMENTI VEDERE TAVOLE SPECIFICHE

ASSEMBLAGGIO DEL MONTANTE SPECIALE PER CORPO ILLUMINANTE SU BARRIERA DI MITIGAZIONE ACUSTICA TIPO 5 – TRATTO DI BORDO
Scala 1:20

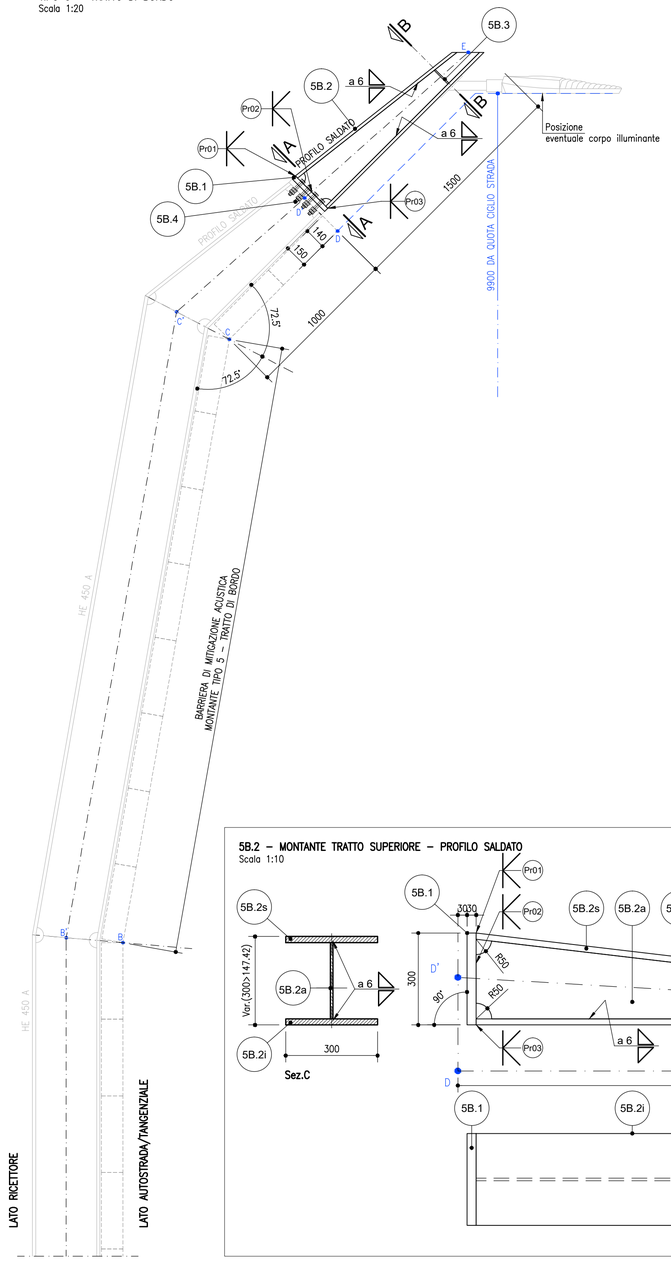

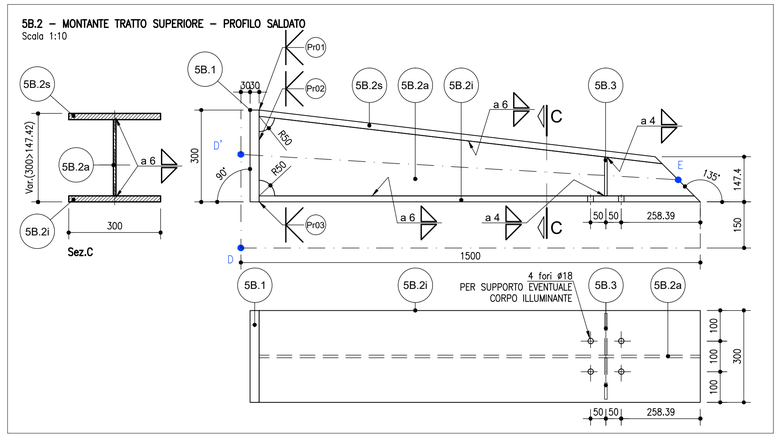

PREPARAZIONI DEI GIUNTI PER SALDATURE DI TESTA SECONDO UNI EN ISO 9692-1:2003

Pr01	Pr02	Pr03
Preparazione dei giunti per saldature di testa saldate da ambedue i lati Preparazione a K per saldatura ala-piastra di ancoraggio Rif.2.9.1 UNI EN ISO 9692-1:2013	Preparazione dei giunti per saldature di testa saldate da ambedue i lati Preparazione a K per saldatura anima-piastra di ancoraggio Rif.2.9.1 UNI EN ISO 9692-1:2013	Preparazione dei giunti per saldature di testa saldate da ambedue i lati Preparazione a K per saldatura ala-piastra di ancoraggio Rif.2.9.1 UNI EN ISO 9692-1:2013

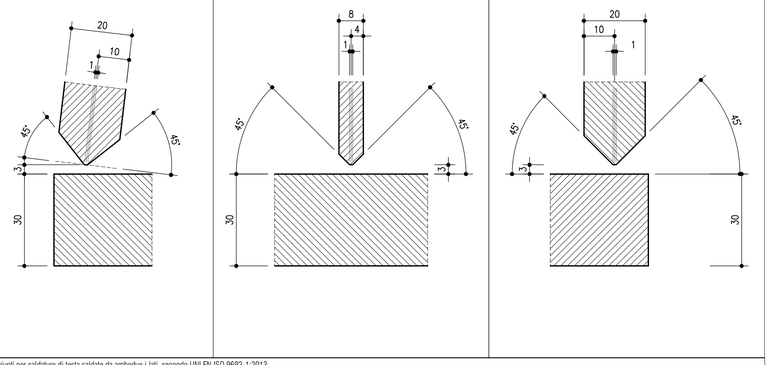

Preparazione dei giunti per saldature di testa saldate da ambedue i lati, secondo UNI EN ISO 9692-1:2013

Rif.	Tipo di preparazione	Simbolo (ISO 2553)	Sezione trasversale	Dimensioni: Spessore del materiale t	Angolo α,β	Distacco dei lembi b	Altezza della spalla c	Profondità della preparazione h	Processo di saldatura raccomandato (rif.ISO 4063)	Schizzo del giunto
2.2	a V			$3 \le t \le 40mm$	$\alpha \sim 60°$ $40° \le \alpha \le 60°$	$b \le 3mm$	$c \le 2mm$	-	111 141 13 52	
2.5.1	a doppia V			$t > 10mm$	$\alpha \sim 60°$ $40° \le \alpha \le 60°$	$1 \le b \le 3mm$	$c \le 2$	$h \sim t/2$	111 141 13	
2.9.1	a K			$t > 10mm$	$35° \le \beta \le 60°$	$1 \le b \le 4mm$	$c \le 2mm$	$h = t/2$ $h = t/3$	111 13 141	

autostrade per l'italia

AUTOSTRADA (A14) : BOLOGNA-BARI-TARANTO

TRATTO: BOLOGNA BORGO PANIGALE - BOLOGNA SAN LAZZARO

POTENZIAMENTO IN SEDE DEL SISTEMA AUTOSTRADALE E TANGENZIALE DI BOLOGNA

"PASSANTE DI BOLOGNA"

PROGETTO DEFINITIVO

TANGENZIALE NORD E SUD

OPERE COMPLEMENTARI

BARRIERE ANTIFONICHE

MONTANTE SPECIALE PER CORPO ILLUMINANTE SU BARRIERA TIPO 5 TRATTO DI BORDO - CARPENTERIA E DETTAGLI COSTRUTTIVI

IL PROGETTISTA SPECIALISTICO	IL RESPONSABILE INTEGRAZIONE PRESTAZIONI SPECIALISTICHE	IL DIRETTORE TECNICO
Ing. Umberto Mele Ord. Ingg. Milano n.18641 RESPONSABILE STRUTTURE	Ing. Raffaele Rinaldesi Ord. Ingg. Macerata N. A1068	Ing. Andrea Tanzi Ord. Ingg. Parma N. 1154 PROGETTAZIONE NUOVE OPERE AUTOSTRADALI

CODICE IDENTIFICATIVO														ORDINATORE
RIFERIMENTO PROGETTO			RIFERIMENTO DIRETTORIO						RIFERIMENTO ELABORATO					00
Codice Commessa	Lotto, Sub-Prog, Cod. Appalto	Fase	Capitolo	Paragrafo	W B S		Parte d'opera		Tip.	Disciplina	Progressivo		Rev.	
111465	0000	PD	A 2	O P C	F O 0 0 0		0 0 0 0 0		D	S T R	0 2 0 2		- 2	SCALA varie

	PROJECT MANAGER:	SUPPORTO SPECIALISTICO:	REVISIONE n.	data
spea ENGINEERING / Atlantia	Ing. Raffaele Rinaldesi Ord. Ingg. Macerata N. A1068		0	DICEMBRE 2017
			1	SETTEMBRE 2019
			2	SETTEMBRE 2020
	REDATTO: -	VERIFICATO: -		

	VISTO DEL COMMITTENTE	VISTO DEL CONCEDENTE
	autostrade per l'italia IL RESPONSABILE UNICO DEL PROCEDIMENTO Ing. Fabio Visintin	Ministero delle Infrastrutture e dei Trasporti DIPARTIMENTO PER LE INFRASTRUTTURE, GLI AFFARI GENERALI ED IL PERSONALE STRUTTURA DI VIGILANZA SULLE CONCESSIONARIE AUTOSTRADALI

IL PRESENTE DOCUMENTO NON POTRA' ESSERE COPIATO, RIPRODOTTO O ALTRIMENTI PUBBLICATO, IN TUTTO O IN PARTE, SENZA IL CONSENSO SCRITTO DELLA SOC. AUTOSTRADE PER L'ITALIA S.P.A. DOWNLOADED NON AUTORIZZATO: SARA' PERSEGUITO A NORMA DI LEGGE.
THIS DOCUMENT MAY NOT BE COPIED, REPRODUCED OR PUBLISHED, EITHER IN PART OR IN ITS ENTIRETY, WITHOUT THE WRITTEN PERMISSION OF SOC. AUTOSTRADE PER L'ITALIA S.P.A.. UNAUTHORIZED USE WILL BE PROSECUTED BY LAW.

SCALA DI STAMPA: 1=1