## DETTAGLIO CORDOLO
1:20
MURO DI SOTTOSCARPA
ELEVAZIONE PREFABBRICATA (BILATRE) SP.70cm

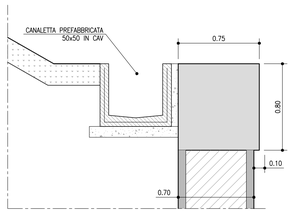


## DETTAGLIO CORDOLO
1:20
MURO DI SOSTEGNO CON BARRIERA FONOASSORBENTE
ELEVAZIONE PREFABBRICATA (BILATRE) SP.70cm

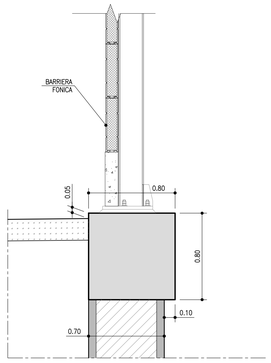


## DETTAGLIO CORDOLO
1:20
MURO DI SOSTEGNO CON BARRIERA FONOASSORBENTE
ELEVAZIONE IN OPERA SP.80cm - NON RIVESTITA

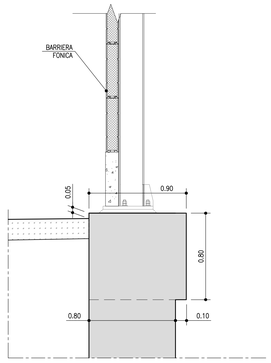


## DETTAGLIO CORDOLO
1:20
MURO DI SOSTEGNO CON BARRIERA FONOASSORBENTE
ELEVAZIONE IN OPERA SP.80cm - RIVESTITA

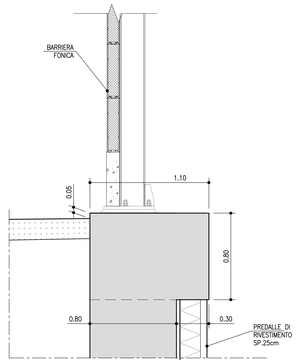


## DETTAGLIO CORDOLO
1:20
MURO DI SOSTEGNO CON BARRIERA FONOASSORBENTE
ELEVAZIONE IN OPERA SP.100cm - RIVESTITA

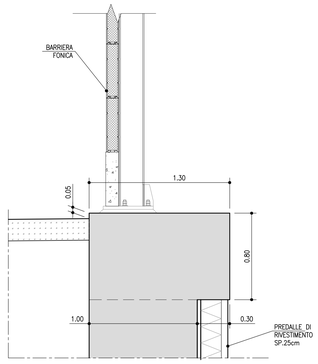


## DETTAGLIO CORDOLO
1:20
MURO DI SOSTEGNO CON BARRIERA FONOASSORBENTE TIPO 7
ELEVAZIONE IN OPERA SP.90cm - NON RIVESTITA

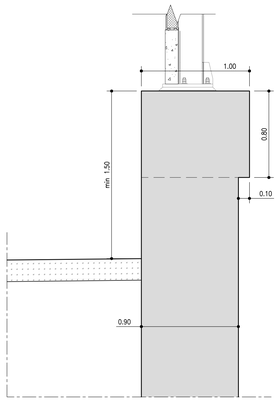


## DETTAGLIO CORDOLO
1:20
MURO DI SOSTEGNO CON BARRIERA FONOASSORBENTE TIPO 7
ELEVAZIONE IN OPERA SP.100cm - RIVESTITA

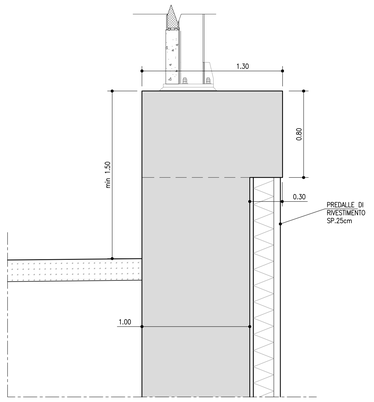


## ELEVAZIONE IN C.A. RIVESTITA - PALI ESEGUITI DA RILEVATO PROVVISORIO
1:50
MURO DI SOSTEGNO CON BARRIERA FONOASSORBENTE

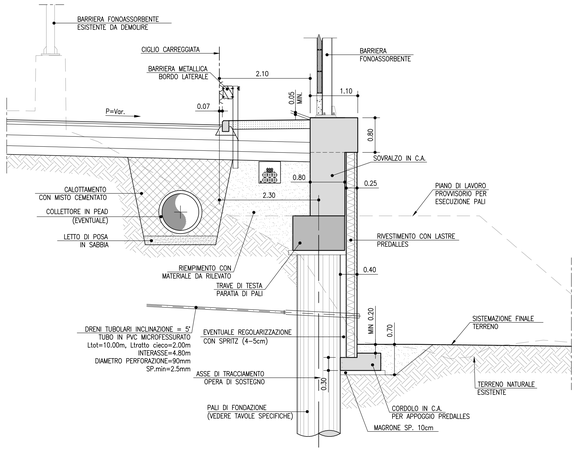


## ELEVAZIONE IN C.A. RIVESTITA - PALI ESEGUITI DA PIANO CAMPAGNA
1:50
MURO DI SOSTEGNO CON BARRIERA FONOASSORBENTE

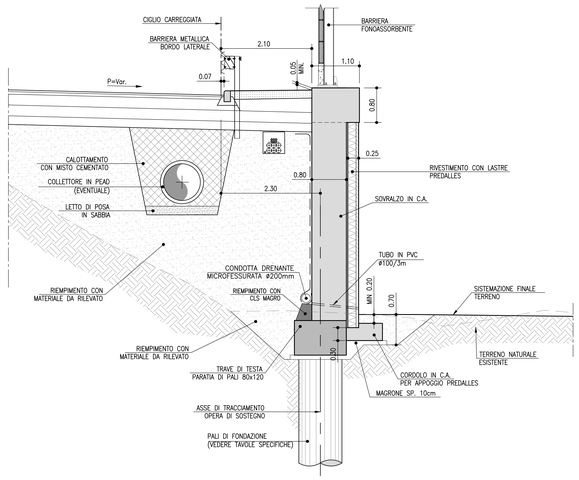


## ELEVAZIONE IN C.A. NON RIVESTITA - PALI ESEGUITI DA PIANO CAMPAGNA
1:50
MURO DI SOSTEGNO CON BARRIERA FONOASSORBENTE

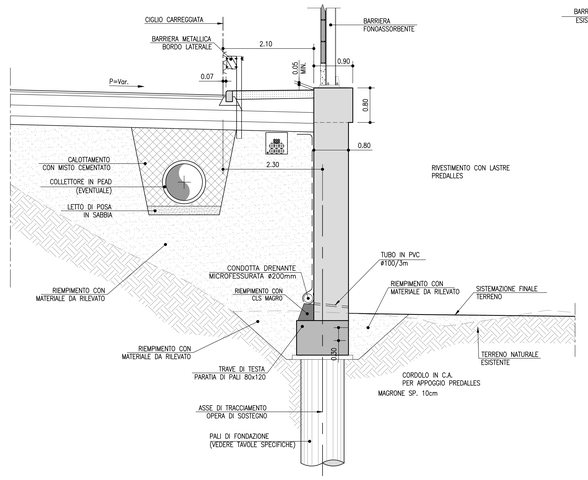


## ELEVAZIONE IN C.A. RIVESTITA CON GABBIONI
1:50
MURO DI SOSTEGNO CON GALLERIA FONICA

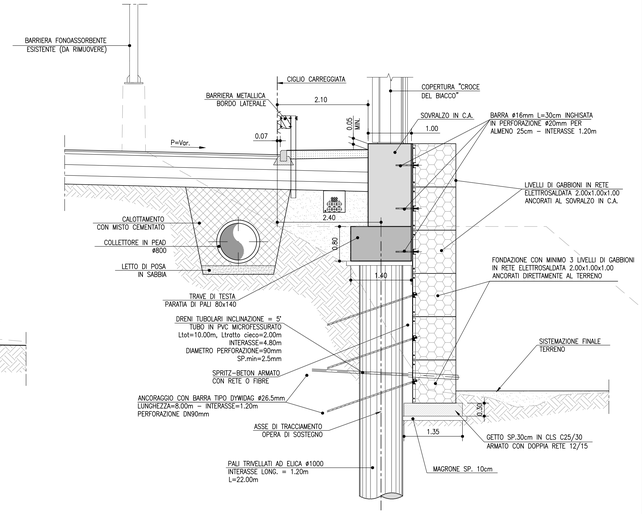


## ELEVAZIONE PREFABBRICATA (BILASTRE) - PALI ESEGUITI DA PIANO CAMPAGNA
1:50
MURO DI SOSTEGNO CON BARRIERA FONOASSORBENTE

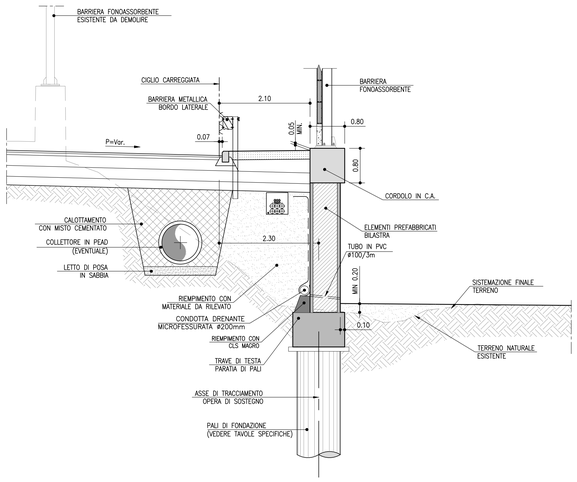


## MURO DI CONTRORIPA RIVESTITO - PALI ESEGUITI DA PIANO CAMPAGNA
1:50
CON BARRIERA FONOASSORBENTE

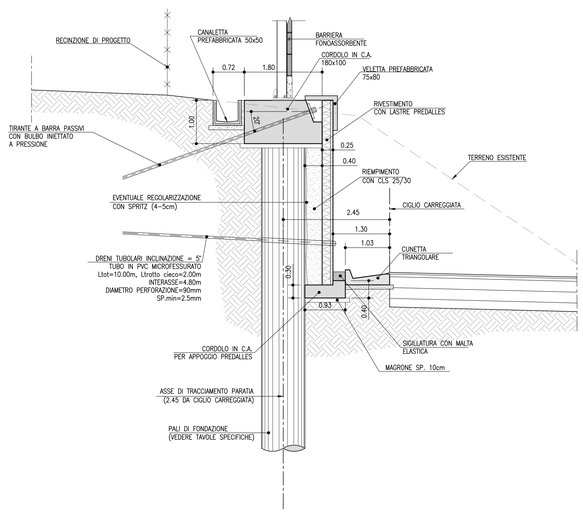


## ELEVAZIONE PREFABBRICATA (BILASTRE) - PALI ESEGUITI DA PIANO CAMPAGNA
1:50
MURO DI SOTTOSCARPA

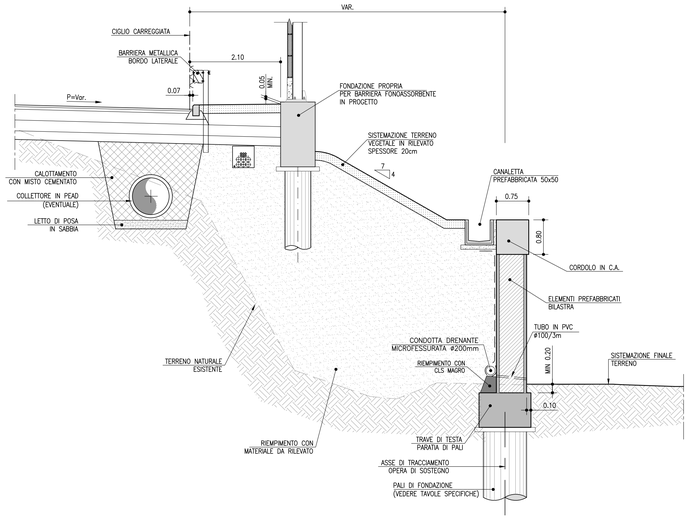


autostrade per l'italia

AUTOSTRADA (A14) : BOLOGNA-BARI-TARANTO

TRATTO: BOLOGNA BORGO PANIGALE - BOLOGNA SAN LAZZARO

POTENZIAMENTO IN SEDE DEL SISTEMA AUTOSTRADALE E TANGENZIALE DI BOLOGNA

"PASSANTE DI BOLOGNA"

PROGETTO DEFINITIVO

# TANGENZIALE NORD E SUD

## OPERE D'ARTE MINORI

## OPERE DI SOSTEGNO

Muri su pali
Muri - Sezioni tipologiche

| IL PROGETTISTA SPECIALISTICO | IL RESPONSABILE INTEGRAZIONE PRESTAZIONI SPECIALISTICHE | IL DIRETTORE TECNICO |
|---|---|---|
| Ing. Marco Pietro D'Angelantonio<br>Ord. Ingg. Milano n.A20155<br>RESPONSABILE GEOTECNICA ALL'APPALTO | Ing. Raffaele Rinaldesi<br>Ord. Ingg. Macerata N. A1068 | Ing. Andrea Tanzi<br>Ord. Ingg. Parma N. 1154<br>PROGETTAZIONE NUOVE OPERE AUTOSTRADALI |

| CODICE IDENTIFICATIVO | | | | | | | | | | | | | | ORDINATORE |
|---|---|---|---|---|---|---|---|---|---|---|---|---|---|---|
| RIFERIMENTO PROGETTO | | | | RIFERIMENTO DIRETTORIO | | | | | | RIFERIMENTO ELABORATO | | | | 001 |
| Codice Commessa | Lotto, Sub-Prog, Cod. Appalto | Fase | Capitolo | Paragrafo | W B S | Parte d'opera | Tip. | Disciplina | Progressiva | Rev. | | | | SCALA: varie |
| 111465 | 0000 | PD | A2 | OP | NM | C000 | 00000 | D | A P E | 0489 | - 2 | | | |

| | | | REVISIONE | |
|---|---|---|---|---|
| PROJECT MANAGER: Ing. Raffaele Rinaldesi, Ord. Ingg. Macerata N. A1068 | SUPPORTO SPECIALISTICO: | | n. | data |
| | | | 0 | DICEMBRE 2017 |
| | | | 1 | SETTEMBRE 2019 |
| | | | 2 | SETTEMBRE 2020 |
| REDATTO: - | VERIFICATO: - | | | |

spea ENGINEERING — Atlantia

| VISTO DEL COMMITTENTE | VISTO DEL CONCEDENTE |
|---|---|
| autostrade per l'italia<br>IL RESPONSABILE UNICO DEL PROCEDIMENTO<br>Ing. Fabio Visintin | Ministero delle Infrastrutture e dei Trasporti<br>DIPARTIMENTO PER LA RICERCA STRADALE, L'INTERMODALITÀ E LA VIGILANZA SULLE INFRASTRUTTURE STRADALI<br>DIREZIONE GENERALE PER LA VIGILANZA SULLE INFRASTRUTTURE STRADALI |

IL PRESENTE DOCUMENTO NON POTRA' ESSERE COPIATO, RIPRODOTTO O ALTRIMENTI PUBBLICATO, IN TUTTO O IN PARTE, SENZA IL CONSENSO SCRITTO DELLA SOC. AUTOSTRADE PER L'ITALIA S.P.A., SOLA TITOLARE NON AUTORIZZATO. SARA' PERSEGUITO A NORMA DI LEGGE.
THIS DOCUMENT MAY NOT BE COPIED, REPRODUCED OR PUBLISHED, EITHER IN PART OR IN ITS ENTIRETY, WITHOUT THE WRITTEN PERMISSION OF SOC. AUTOSTRADE PER L'ITALIA S.P.A., WHO THEREBY RESERVES ALL THE PROSECUTION OF LAW.

SCALA DI STAMPA: 1=1