SEZIONE TRASVERSALE PILA scala 1:100

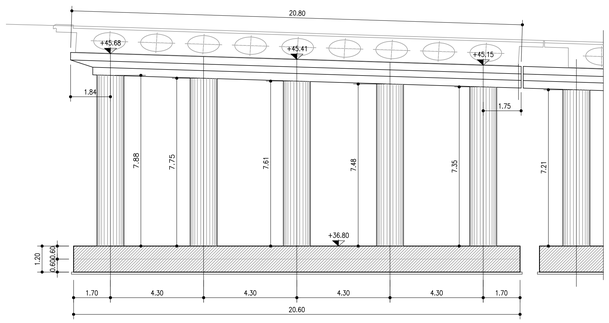

SEZIONE PILA scala 1:50

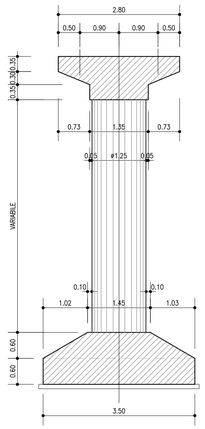

TABELLA MATERIALI

PER QUANTO NON SPECIFICATO NEL SEGUITO, IN PARTICOLARE RELATIVAMENTE ALLE CARATTERISTICHE DEI MATERIALI, ALLE SPECIFICHE PER L'ESECUZIONE DEI LAVORI ED AI CONTROLLI DA ESEGUIRE, SI DOVRA' FARE RIFERIMENTO ALLE NORME TECNICHE D'APPALTO

MAGRONE DI SOTTOFONDO
- Classe di resistenza minima — C12/15

CALCESTRUZZO PER GETTI IN OPERA

PALI
- Classe di resistenza minima — C25/30
- Classe di esposizione — XC2
- Copriferro — 60mm

CORDOLI PARATIE
- Classe di resistenza minima — C25/30
- Classe di esposizione — XC2
- Copriferro — 40mm

FONDAZIONI MURI
- Classe di resistenza minima — C28/35
- Classe di esposizione — XC2
- Copriferro — 40mm

ELEVAZIONI MURI
- Classe di resistenza minima — C32/40
- Classe di esposizione — XF2
- Copriferro — 40mm

ACCIAIO PER ARMATURA LENTA
- Acciaio in barre — B450C
- Reti — B450A
- Sovrapposizione — 60diametri

CALCESTRUZZO PER PREFABBRICATI

BILASTRE
- Classe di resistenza minima — C32/40
- Classe di esposizione — XF2
- Copriferro — 30mm

ELEMENTI A PANNELLO
- Classe di resistenza minima — C35/45
- Classe di esposizione — XF2
- Copriferro — 30mm

MICROPALI PER PARATIE PROVVISORIE

MALTE E MISCELE CEMENTIZIE
- Classe di resistenza minima — C25/30
- Classe di esposizione — XC2
- Eventuali additivi — secondo NTA

ACCIAIO ARMATURA
- Profilo tubolare senza saldatura — S355J2
- Giunzioni a manicotto filettato

PIANTA PULVINO PILA scala 1:100

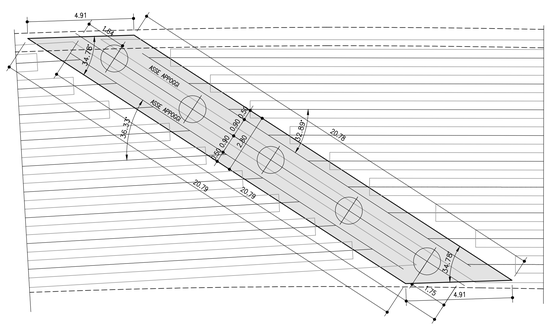

PIANTA ELEVAZIONI E FONDAZIONI PILA scala 1:100

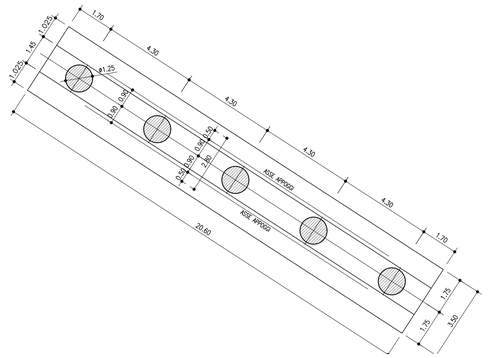

SEZIONE LONGITUDINALE 1-1 scala 1:100

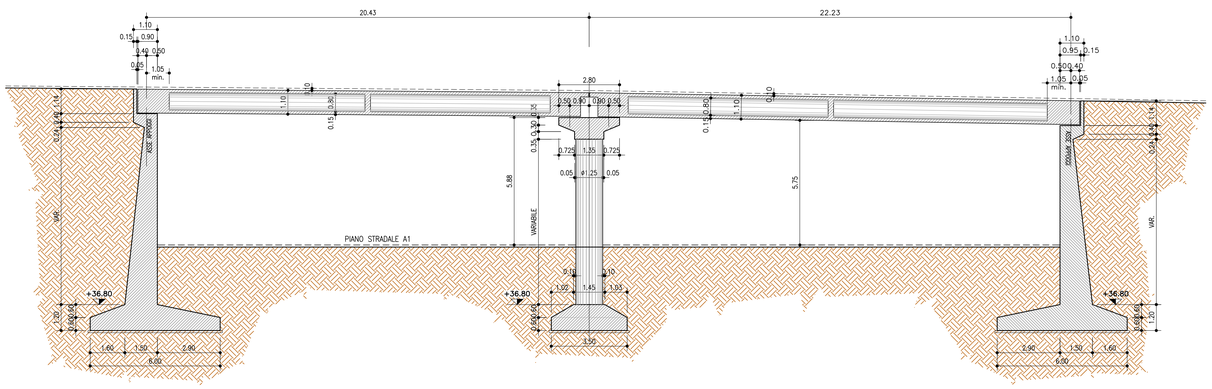

autostrade per l'italia

AUTOSTRADA (A14) : BOLOGNA-BARI-TARANTO

TRATTO: BOLOGNA BORGO PANIGALE - BOLOGNA SAN LAZZARO

POTENZIAMENTO IN SEDE DEL SISTEMA AUTOSTRADALE E TANGENZIALE DI BOLOGNA

"PASSANTE DI BOLOGNA"

PROGETTO DEFINITIVO

TANGENZIALE NORD E SUD

60T- VIADOTTO RAMPA INTER. A13 TANG. NORD 8+488

AMPLIAMENTO NORD

PILE CARPENTERIA
STATO ATTUALE

IL PROGETTISTA SPECIALISTICO	IL RESPONSABILE INTEGRAZIONE PRESTAZIONI SPECIALISTICHE	IL DIRETTORE TECNICO
Ing. Umberto Maie Ord. Ingg. Milano n.18641 RESPONSABILE STRUTTURE	Ing. Raffaele Rinaldesi Ord. Ingg. Macerata N. A1068	Ing. Andrea Tanzi Ord. Ingg. Parma N. 1154 PROGETTAZIONE NUOVE OPERE AUTOSTRADALI

CODICE IDENTIFICATIVO

RIFERIMENTO PROGETTO				RIFERIMENTO DIRETTORIO					RIFERIMENTO ELABORATO				ORDINATORE
Codice Commessa	Cod. Appalto (Lotto, Sub-Lotto)	Fase	Capitolo	Paragrafo	W B S		Parte d'opera		Tip	Disciplina	Progressivo	Rev.	---
111465	0000	PD	A2		O01	ST06N	PIL00		D	S T R	0627	2	SCALA 1:100

spea ENGINEERING — Atlantia

PROJECT MANAGER:
Ing. Raffaele Rinaldesi
Ord. Ingg. Macerata N. A1068

REDATTO:

SUPPORTO SPECIALISTICO:

VERIFICATO:

REVISIONE n.	data
0	DICEMBRE 2017
1	SETTEMBRE 2019
2	SETTEMBRE 2020
3	-
4	-

VISTO DEL COMMITTENTE
autostrade per l'italia
IL RESPONSABILE UNICO DEL PROCEDIMENTO
Ing. Fabio Visintin

VISTO DEL CONCEDENTE
Ministero delle Infrastrutture e dei Trasporti
DIPARTIMENTO PER LE INFRASTRUTTURE, GLI AFFARI GENERALI E IL PERSONALE
DIREZIONE GENERALE PER LA VIGILANZA SULLE CONCESSIONI AUTOSTRADALI

IL PRESENTE DOCUMENTO NON POTRA' ESSERE COPIATO, RIPRODOTTO O ALTRIMENTI PUBBLICATO, IN TUTTO O IN PARTE, SENZA IL CONSENSO SCRITTO DELLA SOC. AUTOSTRADE PER L'ITALIA S.P.A. O DI CHI LI AVESSE AVUTI IN CONSEGNA O GODIMENTO. SARA' PERSEGUITO A NORMA DI LEGGE
THIS DOCUMENT MAY NOT BE COPIED, REPRODUCED OR PUBLISHED, EITHER IN PART OR IN ITS ENTIRETY, WITHOUT THE WRITTEN PERMISSION OF SOC. AUTOSTRADE PER L'ITALIA S.P.A., UNAUTHORIZED USE WILL BE PROSECUTED BY LAW.

SCALA DI STAMPA: 1=1