PROSPETTO SUD
SCALA 1:100

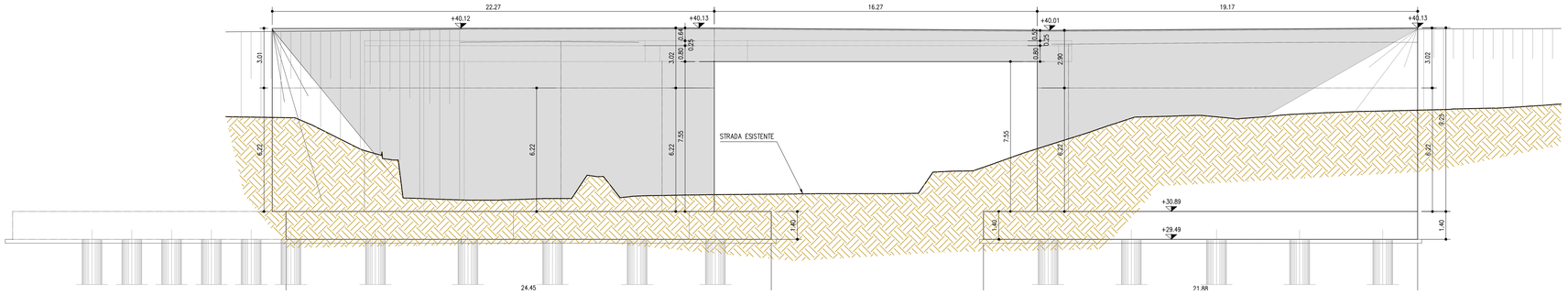

SEZIONE LONGITUDINALE (A-A)
SCALA 1:100
N.B. TRA PARENTESI SONO RIPORTATE LE QUOTE IN RETTO

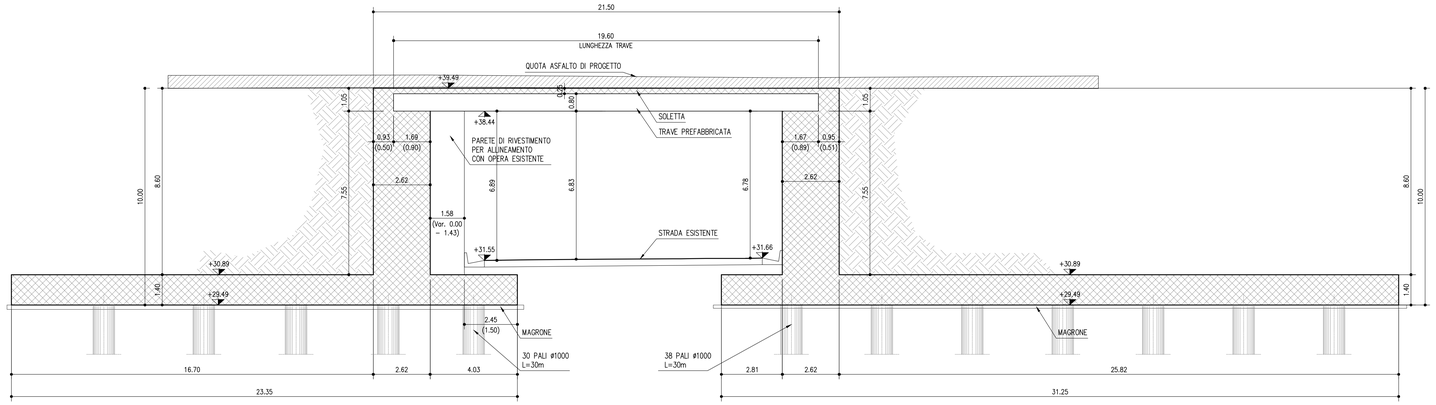

SEZIONE TRASVERSALE (B-B)
SCALA 1:100

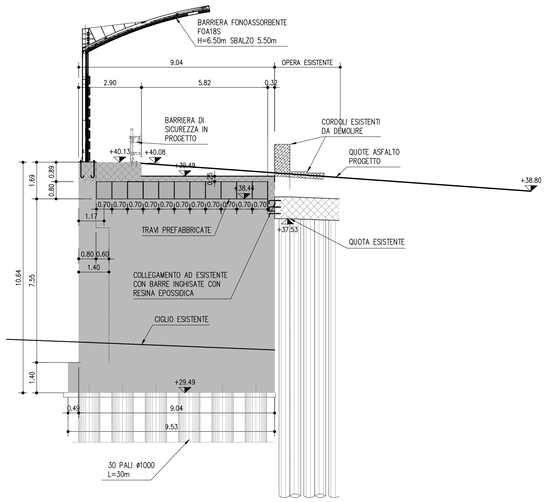

SEZIONE TRASVERSALE (C-C)
SCALA 1:100

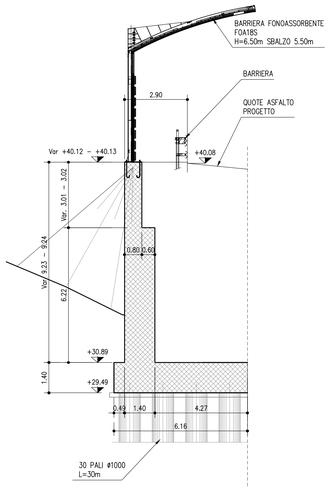

SEZIONE TRASVERSALE (D-D)
SCALA 1:100

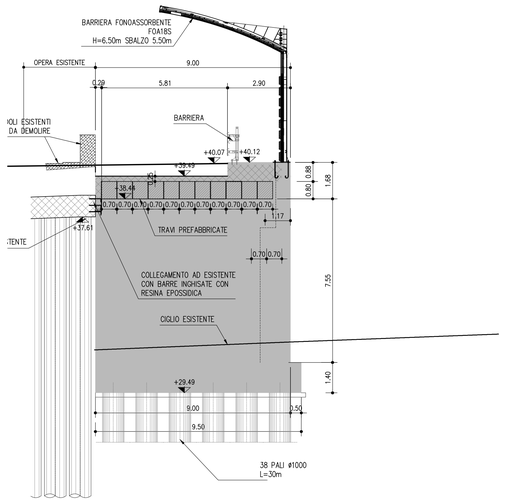

SEZIONE TRASVERSALE (E-E)
SCALA 1:100

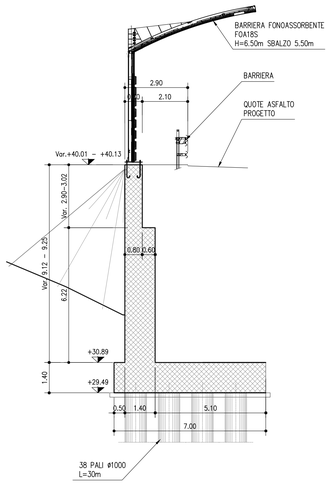

SEZIONE LONGITUDINALE TRAVE PREFABBRICATA C.A.P.
SCALA 1:20

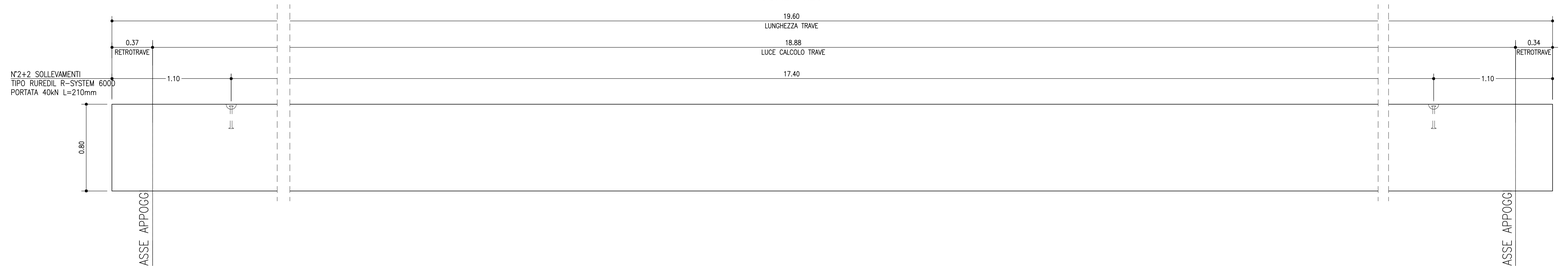

SEZIONE TRASVESALE TRAVE PREFABBRICATA C.A.P.
Scala 1:10

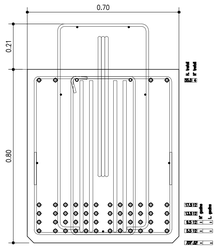

TREFOLI 0.6"
Tiro 1270 MPa

STRALCIO PLANIMETRICO
SCALA 1:2000

TABELLA MATERIALI :

CALCESTRUZZO :
Secondo EN206 – CNR UNI 11104
PALI:
– Classe C25/30
– Classe di esposizione XC2
MAGRO PER SOTTOFONDAZIONI:
– Classe C12/15
– Classe di esposizione X0
FONDAZIONI PILE, SPALLE E MURI:
– Classe C28/35
– Classe di esposizione XC2
ELEVAZIONI PILE:
– Classe C32/40
– Classe di esposizione XF2
PULVINO:
– Classe C32/40
– Classe di esposizione XF4
ELEVAZIONI MURI:
– Classe C28/35
– Classe di esposizione XF2
ELEVAZIONI SPALLE:
– Classe C32/40
– Classe di esposizione XF2
CORDOLI, BAGGIOLI E RITEGNI SISMICI:
– Classe C35/45
– Classe di esposizione XF4
SOLETTE IN C.A.:
Calcestruzzo a ritiro compensato con espansivo a base di ossido di calcio con ritiro ≤ 100 micron/m a 28gg. (Valutazione con la prova secondo UNI 8148)
– Classe C35/45 MPa
– Classe di esposizione XF4
COPPELLE:
– Classe C35/45
– Classe di esposizione XF4

COPRIFERRO NOMINALE* per pali trivellati (ϕpalo>600mm) Cnom.=60.0mm
COPRIFERRO NOMINALE* per solette Cnom.=35.0mm
COPRIFERRO NOMINALE* per elevazioni Cnom.=35.0mm
COPRIFERRO NOMINALE* per fondazioni Cnom.=40.0mm
* EN 1992-1-1 par. 4.4.1 (2)P

ACCIAIO PER C.A.:
Secondo NTC 2008 (DM 14/01/2008)
Tipo B450C fyk ≥ 450MPa
ftk ≥ 540MPa

MICROPALI / ANCORAGGI PASSIVI:
CARPENTERIA METALLICA:
Acciaio in profili a sezione aperta laminati a caldo saldati:
– Tipo EN 10025-2 S355 J2+N (per spessori nominali t ≥ 40 mm)
– Tipo EN 10025-2 S355 K2+N (per spessori nominali t > 40 mm)

Acciaio in profili a sezione aperta laminati a caldo non saldati:
– Tipo EN 10025-2 S355 J0+N

Acciaio in profili a sezione cava:
– Tipo EN 10210-1 S355 J0H+N

MISCELA / MALTA CEMENTIZIA DI INIEZIONE:
Secondo NTA – soggetto ad approvazione della Direzione Lavori
Classe di resistenza minima C25/30
Classe di esposizione XC2
Eventuali additivi secondo NTA

PER QUANTO NON SPECIFICATO, IN PARTICOLARE RELATIVAMENTE ALLE CARATTERISTICHE DEI MATERIALI, ALLE SPECIFICHE PER L'ESECUZIONE DEI LAVORI ED AI CONTROLLI DA ESEGUIRE, SI DOVRA' FARE RIFERIMENTO ALLE NORME TECNICHE D'APPALTO.

GETTO DI SUTURA SOLETTA ESISTENTE–AMPLIAMENTO

LEGANTE A RAPIDO INDURIMENTO :
– Classe C20/25 MPa a 8 ore con temperatura (T≥20°C)
– Classe di esposizione XF4
– Altre specifiche saranno osservate su indicazioni imposte sulla scheda tecnica del produttore del legante

NOTA PER L'UTILIZZO DELLA TABELLA MATERIALI:

QUALORA SIA NECESSARIO IL SODDISFACIMENTO DEL CRITERIO DI UNIFORME RESISTENZA TRA LA PARTE STRUTTURALE ESISTENTE E QUELLA IN AMPLIAMENTO, E' CONSENTITO OPERARE IN DEROGA ALLA PRESENTE TABELLA MATERIALI.

autostrade per l'italia

AUTOSTRADA (A14) : BOLOGNA-BARI-TARANTO
TRATTO: BOLOGNA BORGO PANIGALE - BOLOGNA SAN LAZZARO

POTENZIAMENTO IN SEDE DEL SISTEMA AUTOSTRADALE E TANGENZIALE DI BOLOGNA

"PASSANTE DI BOLOGNA"

PROGETTO DEFINITIVO

TANGENZIALE NORD E SUD

OPERE D'ARTE MAGGIORI

90bT- SOTTOVIA TANG. SUD RAMPA INTERC 14+323

PROSPETTO, SEZIONI LONGITUDINALE E TRASVERSALE

IL PROGETTISTA SPECIALISTICO	IL RESPONSABILE INTEGRAZIONE PRESTAZIONI SPECIALISTICHE	IL DIRETTORE TECNICO
Ing. Umberto Miele Ord. Ingg. Milano n.16641 RESPONSABILE STRUTTURE	Ing. Raffaele Rinaldesi Ord. Ingg. Macerata N. A1068	Ing. Andrea Tanzi Ord. Ingg. Parma N. 1154 PROGETTAZIONE NUOVE OPERE AUTOSTRADALI

CODICE IDENTIFICATIVO

RIFERIMENTO PROGETTO			RIFERIMENTO DIRETTORIO					RIFERIMENTO ELABORATO					ORDINATORE
Codice Commessa	Lotto, Sub-Prog, Cod. Appalto	Fase	Capitolo	Paragrafo	W B S		Parte d'opera	Tip.	Disciplina	Progressivo	Rev.		***
111465	0000	PD	A2	O08	ST90S		00000	D	S T R	0806	- 2		SCALA VARIE

spea ENGINEERING
Atlantia

PROJECT MANAGER	SUPPORTO SPECIALISTICO	REVISIONE n.	data
Ing. Raffaele Rinaldesi Ord. Ingg. Macerata N. A1068		0	DICEMBRE 2017
		1	SETTEMBRE 2019
		2	SETTEMBRE 2020
REDATTO	VERIFICATO	3	-
		4	-

VISTO DEL COMMITTENTE	VISTO DEL CONCEDENTE
autostrade per l'italia IL RESPONSABILE UNICO DEL PROCEDIMENTO Ing. Fabio Viandro	Ministero delle Infrastrutture e dei Trasporti DIPARTIMENTO PER LA RETE STRADALE DIREZIONE GENERALE PER LA VIGILANZA SUGLI ENTI DELLA STRADA E SULLE AUTOSTRADE Il Direttore Generale Ing. Vincenzo Marzi

IL PRESENTE DOCUMENTO NON POTRA' ESSERE COPIATO, RIPRODOTTO O ALTRIMENTI PUBBLICATO IN TUTTO O IN PARTE, SENZA IL CONSENSO SCRITTO DELLA SOC. AUTOSTRADE PER L'ITALIA S.P.A., COME PTREVISTO DALL'ART. 2575 E SEGG. DEL C.C. E DEL D.LGS. 30/2005 E SS.MM.II.
THIS DOCUMENT MAY NOT BE COPIED, REPRODUCED OR PUBLISHED, EITHER IN PART OR IN ITS ENTIRETY, WITHOUT THE WRITTEN PERMISSION OF SOC. AUTOSTRADE PER L'ITALIA S.P.A., UNDER THE PROVISIONS OF ART. 2575 E SEGG. OF THE CIVIL CODE AND D.LGS. 30/2005 E SS.MM.II.

SCALA DI STAMPA: 1=1