SEZIONE A–A scala (1:50)

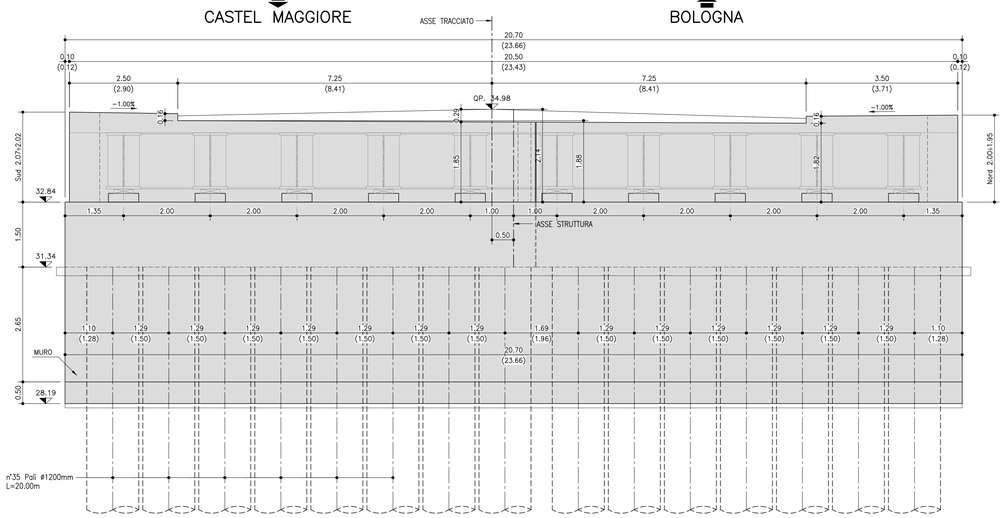

SEZIONE B–B scala (1:50)

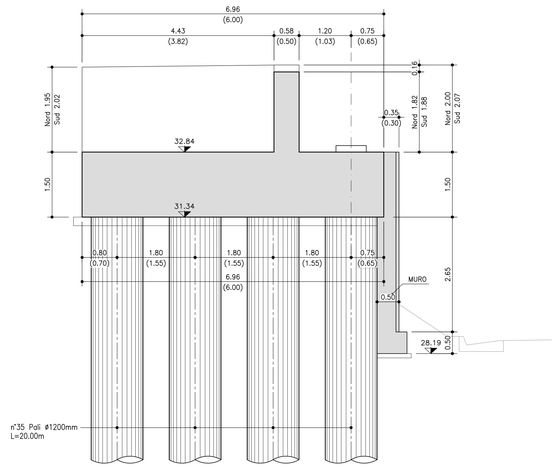

PIANTA FONDAZIONI scala (1:50)

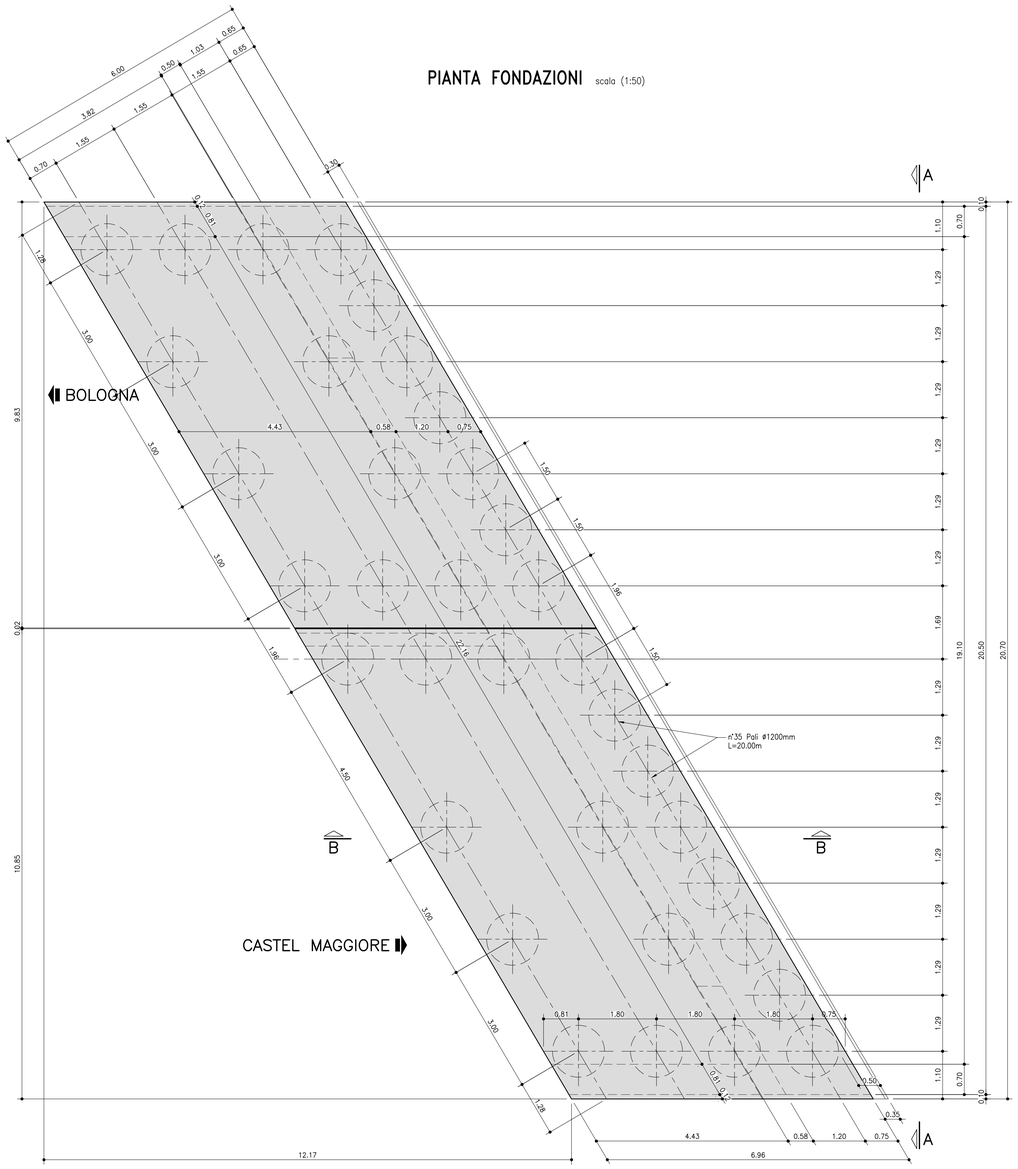

PIANTA PIANO APPOGGI scala (1:50)

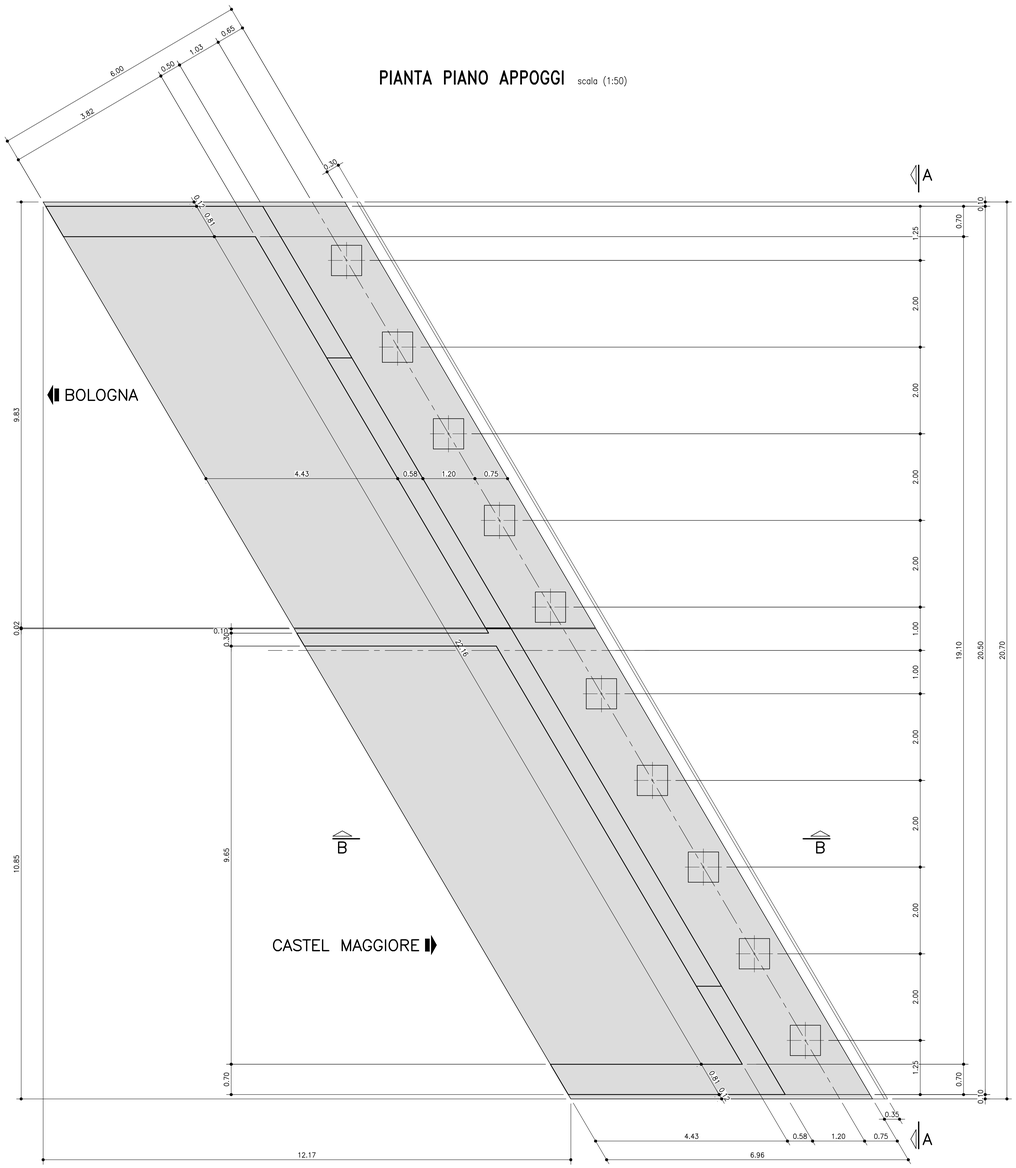

TABELLA MATERIALI :

CALCESTRUZZO :
Secondo EN206 – CNR UNI 11104

PALI:	
– Classe	C25/30
– Classe di esposizione	XC2
MAGRO PER SOTTOFONDAZIONI:	
– Classe	C12/15
– Classe di esposizione	X0
FONDAZIONI PILE, SPALLE E MURI:	
– Classe	C28/35
– Classe di esposizione	XC2
ELEVAZIONI PILE:	
– Classe	C32/40
– Classe di esposizione	XF2
PULVINO:	
– Classe	C32/40
– Classe di esposizione	XF4
ELEVAZIONI MURI:	
– Classe	C28/35
– Classe di esposizione	XF2
ELEVAZIONI SPALLE:	
– Classe	C32/40
– Classe di esposizione	XF2
SOLETTE IN C.A., CORDOLI, BAGGIOLI:	
– Classe	C35/45
– Classe di esposizione	XF4

COPRIFERRO NOMINALE* per pali trivellati (ø palo>600mm)	Cnom.=60.0mm
COPRIFERRO NOMINALE* per solette	Cnom.=35.0mm
COPRIFERRO NOMINALE* per elevazioni	Cnom.=35.0mm
COPRIFERRO NOMINALE* per fondazioni	Cnom.=40.0mm

* EN 1992-1-1 par. 4.4.1 (2)P

ACCIAIO PER C.A.:
Secondo NTC 2008 (DM 14/01/2008)
Tipo B450C
fyk ≥ 450MPa
ftk ≥ 540MPa

PER QUANTO NON SPECIFICATO, IN PARTICOLARE RELATIVAMENTE ALLE CARATTERISTICHE DEI MATERIALI, ALLE SPECIFICHE PER L'ESECUZIONE DEI LAVORI ED AI CONTROLLI DA ESEGUIRE, SI DOVRA' FARE RIFERIMENTO ALLE NORME TECNICHE D'APPALTO.

autostrade per l'italia

AUTOSTRADA (A14) : BOLOGNA-BARI-TARANTO

TRATTO: BOLOGNA BORGO PANIGALE - BOLOGNA SAN LAZZARO

POTENZIAMENTO IN SEDE DEL SISTEMA AUTOSTRADALE E TANGENZIALE DI BOLOGNA

"PASSANTE DI BOLOGNA"

PROGETTO DEFINITIVO

VIABILITA' INTERFERITA

CAVALCAVIA COLOMBO KM 12+520

PARTE STRUTTURALE

CARPENTERIA SPALLA A

IL PROGETTISTA SPECIALISTICO	IL RESPONSABILE INTEGRAZIONE PRESTAZIONI SPECIALISTICHE	IL DIRETTORE TECNICO
Ing. Umberto Mele Ord. Ingg. Milano n.18641 RESPONSABILE STRUTTURE	Ing. Raffaele Rinaldesi Ord. Ingg. Macerata N. A1068	Ing. Andrea Tanzi Ord. Ingg. Parma N. 1154 PROGETTAZIONE NUOVE OPERE AUTOSTRADALI

CODICE IDENTIFICATIVO

RIFERIMENTO PROGETTO			RIFERIMENTO DIRETTORIO				RIFERIMENTO ELABORATO				ORDINATORE:
Codice Commessa	Mod. Scorrimento Cod. Appalto	Fase	Capitolo	Paragrafo	W B S	Parte d'opera	Tip	Disciplina	Progressivo	Rev.	- - -
111465	0000	PD	IN	I51	CV80T	SPL01	D	S T R	2424	0	SCALA: -

spea ENGINEERING / Atlantia	PROJECT MANAGER: Ing. Raffaele Rinaldesi Ord. Ingg. Macerata N. A1068	SUPPORTO SPECIALISTICO:
	REDATTO:	VERIFICATO:

REVISIONE	
n.	data
0	SETTEMBRE 2020
1	-
2	-
3	-
4	-

VISTO DEL COMMITTENTE
autostrade per l'italia
IL RESPONSABILE UNICO DEL PROCEDIMENTO
Ing. Fabio Visintin

VISTO DEL CONCEDENTE
Ministero delle Infrastrutture e dei Trasporti
DIPARTIMENTO PER LE INFRASTRUTTURE, GLI AFFARI GENERALI ED IL PERSONALE
DIRETTORE GENERALE PER LA VIGILANZA SULLE CONCESSIONARIE AUTOSTRADALI

IL PRESENTE DOCUMENTO NON POTRA' ESSERE COPIATO, RIPRODOTTO O ALTRIMENTI PUBBLICATO IN TUTTO O IN PARTE, SENZA IL CONSENSO SCRITTO DELLA SOC. AUTOSTRADE PER L'ITALIA S.P.A.. OGNI UTILIZZO NON AUTORIZZATO SARA' PERSEGUITO A NORMA DI LEGGE.
THIS DOCUMENT MAY NOT BE COPIED, REPRODUCED OR PUBLISHED, EITHER IN PART OR IN ITS ENTIRETY, WITHOUT THE WRITTEN PERMISSION OF SOC. AUTOSTRADE PER L'ITALIA S.P.A.. UNAUTHORIZED USE WILL BE PROSECUTED BY LAW.

SCALA DI STAMPA: 1=1