PARTICOLARI COSTRUTTIVI

VALVOLA DI INTERCETTAZIONE INTERRATA

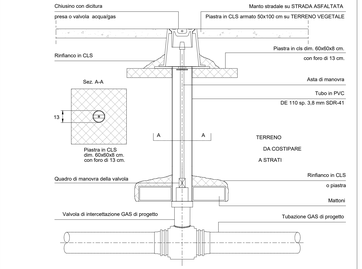

PRESA MANOMETRO TUBO GAS

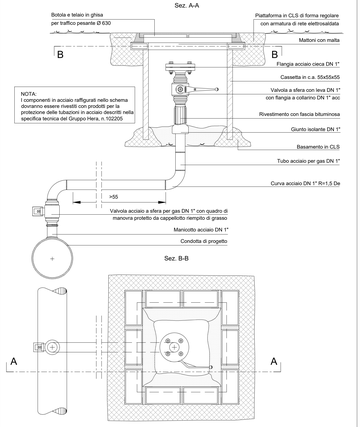

SPURGO FODERO GAS

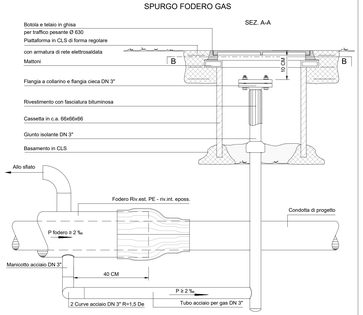

NOTA:
I componenti in acciaio raffigurati nello schema dovranno essere rivestiti con prodotti per la protezione delle tubazioni in acciaio descritti nella specifica tecnica del Gruppo Hera, n.102205

CONDOTTA IN TUBO-GUAINA
CONDOTTA DI 5", 4" E 3" SPECIE

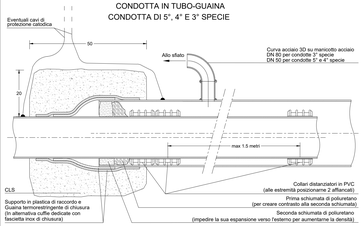

RILIEVO FOTOGRAFICO

VISTA NORD

VISTA SUD

PLANIMETRIA DI PROGETTO

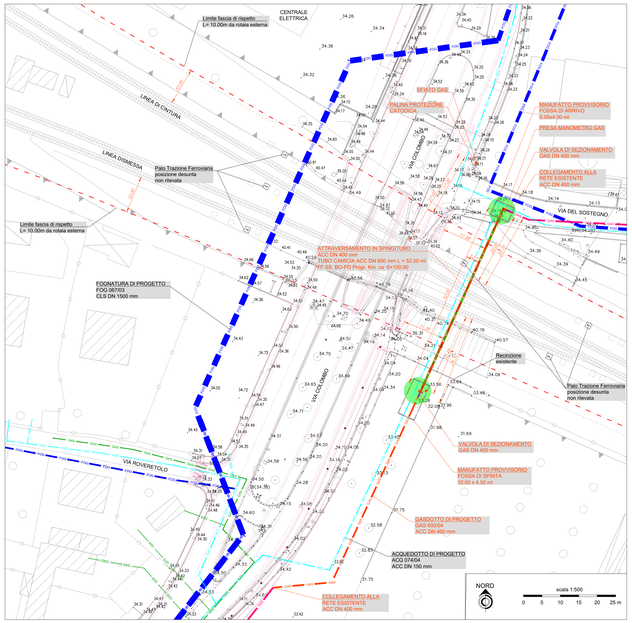

PLANIMETRIA STATO DI FATTO

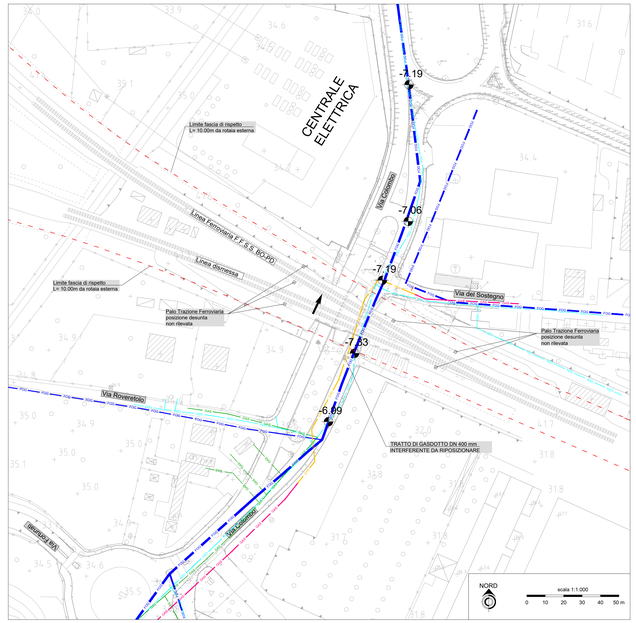

COROGRAFIA

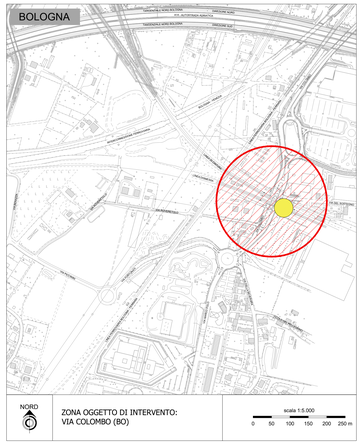

PLANIMETRIA CATASTALE

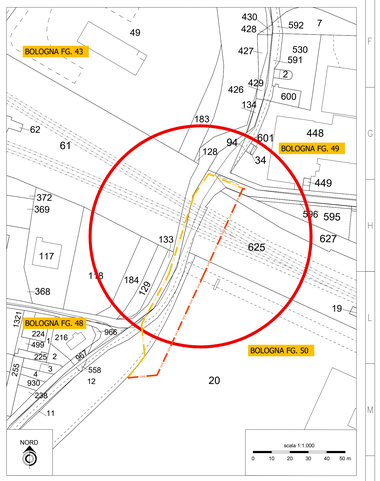

SEZIONE TRASVERSALE B - B

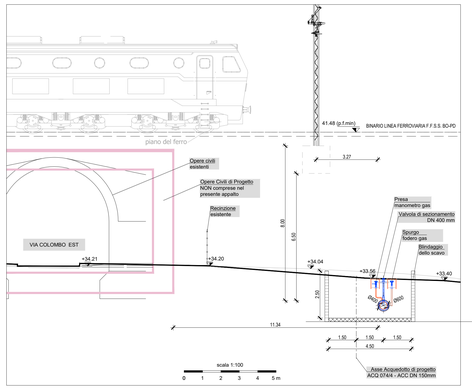

SEZIONE TRASVERSALE A - A - PROFILO LONGITUDINALE

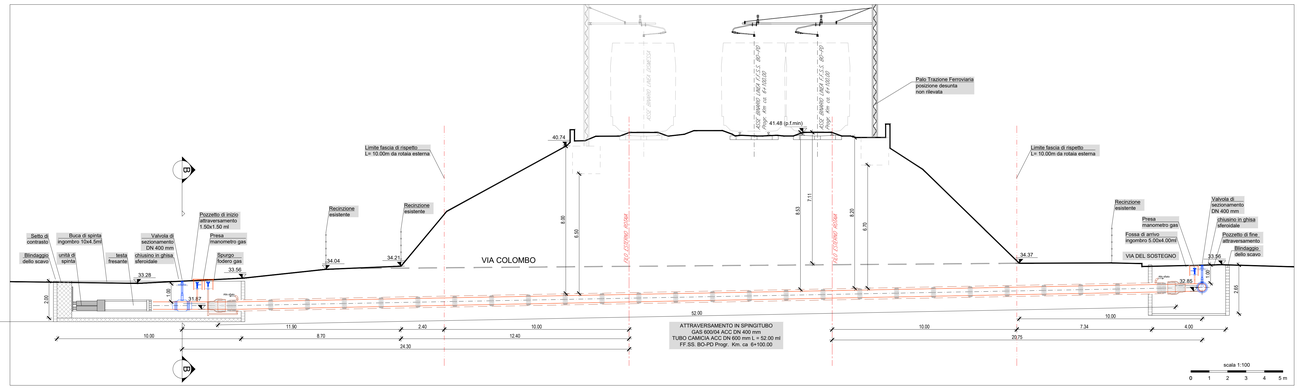

PARTICOLARE ATTRAVERSAMENTO

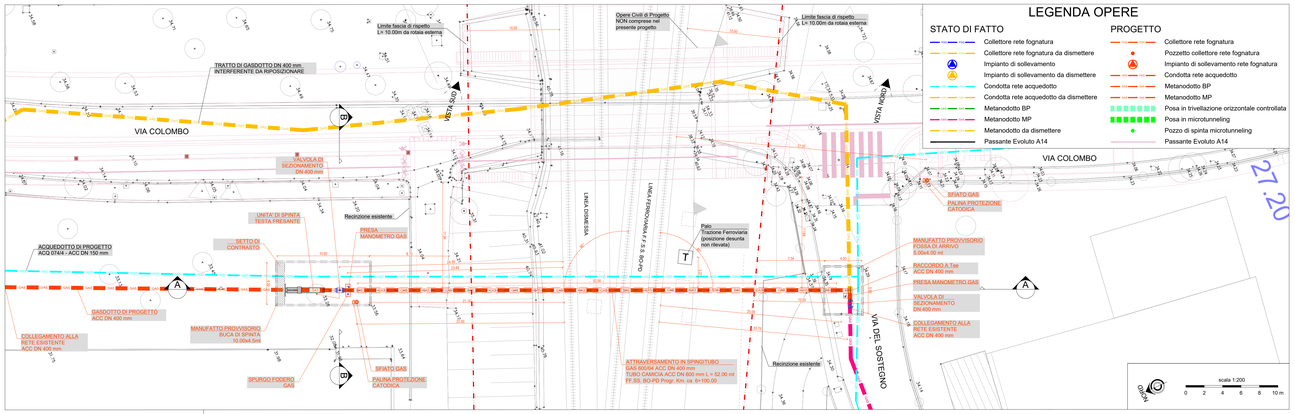

LEGENDA OPERE

STATO DI FATTO	PROGETTO
Collettore rete fognatura	Collettore rete fognatura
Collettore rete fognatura da dismettere	Pozzetto collettore rete fognatura
Impianto di sollevamento	Impianto di sollevamento rete fognatura
Impianto di sollevamento da dismettere	Condotta rete acquedotto
Condotta rete acquedotto	Metanodotto BP
Condotta rete acquedotto da dismettere	Metanodotto MP
Metanodotto BP	Posa in trivellazione orizzontale controllata
Metanodotto MP	Posa in microtunneling
Metanodotto da dismettere	Pozzo di spinta microtunneling
Passante Evoluto A14	Passante Evoluto A14

SFIATO GAS
SEZIONE TIPO

NOTA:
nei tratti con funzione drenante, su condotte di 3", 4" e 5" specie, si istalleranno 2 sfiati posti alle estremità dei foderi, al fine di accertare, anche in fase di successivi controlli, la corretta funzionalità del fodero mediante prove di inerimento e fuoriuscita dalla parte opposta di gas inerte

PALO INDICATORE

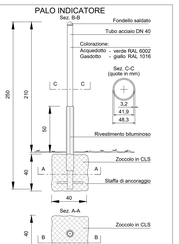

ATTRAVERSAMENTI R.F.I.
CARTELLO PER TUBO GAS

COLLARI DISTANZIATORI

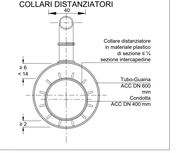

RTP	Progettista ant. lg. 163/2005	Responsabile integrazione prestazioni specialistiche
Capogruppo mandataria: Pizzarotti & C. S.p.A. — Piazzale Stazione 7, 35131 PADOVA — Procuratore speciale: dott. ing. Fabrizio Pizzarotti Arquati		
Mandante: Consorzio Stabile Society — Via Dell'Arno 27/3, 30031 San Giorgio di Piave (VE)		
Mandante: Consorzio Stabile Work — Via Bottutti Rossi 6, 47121 FORLI' (FC)		
Mandante: ALP — Viale Mosso delle Piave 4/C, 39100 BOLZANO (BZ)		

REV.	DATA (DATE)	REDATTO (DRAWN BY)	CONTROLL. (CHK'D)	APPROVATO (APPR'D)	DESCRIZIONE (DESCRIPTION)
2					
1					
0	05/2021	HMR	MCI	DPn	PROGETTO DEFINITIVO

FUNZIONE O SERVIZIO (DEPARTMENT)
DIREZIONE INGEGNERIA – PROGETTAZIONE
PROGETTAZIONE SISTEMI A RETE – PROGETTAZIONE CLIENTI

DENOMINAZIONE IMPIANTO O LAVORO (PLANT OR PROJECT DESCRIPTION)
AUTOSTRADA A14 – POTENZIAMENTO DEL SISTEMA AUTOSTR./TANG. DI BOLOGNA – PASSANTE DI BOLOGNA – RISOLUZIONE INTERFERENZE

IDENTIFICATIVO IMPIANTO (PLANT IDENTIFIER)	CODICE CUP (CUP CODE)
	DB19120251
CODICE DOCUMENTO (CODE) DG00PG0002	N° COMMESSA (JOB N°)
ID DOCUMENTO (DOC. ID)	NOME FILE (FILE NAME) TANGBO_PD_G2_00

HERAtech S.r.l. — Società del Gruppo Hera — Viale Carlo Berti Pichat 24 40127 Bologna — tel 051 287 111 — www.heratech.it

GRUPPO HERA — Holding Energia Risorse Ambiente — Società Italiana Per Azioni — Sede Legale: Via Stalingrado 45 - 40128 Bologna — Cap. Soc. € 1.489.118.000,00 i.v. — Codice Fiscale e Iscrizione al Registro delle Imprese Bologna n. 04245520376 — www.gruppohera.it

INRETE DISTRIBUZIONE ENERGIA S.p.A. — Società Italiana Per Azioni — Sede Legale: Via Stalingrado 45 - 40128 Bologna — Cap. Soc. € 52.000.000,00 i.v. — Codice Fiscale e Iscrizione al Registro delle Imprese Bologna n. 02083271201 — www.inretedistribuzione.it

DENOMINAZIONE DOCUMENTO (DOCUMENT DESCRIPTION)
ATTRAVERSAMENTO LINEA FF.SS. BO–PD
PROGR. KM. 6+100, GASDOTTO GS600–4

SCALA (SCALE)	N° FG. (SH. N°)	DI (LAST)
varie	1	1

A0(all1)