BARRIERA ANTIRUMORE TIPO 1 (RILEVATO)

PROSPETTO B. A. RILEVATO
SCALA 1:20

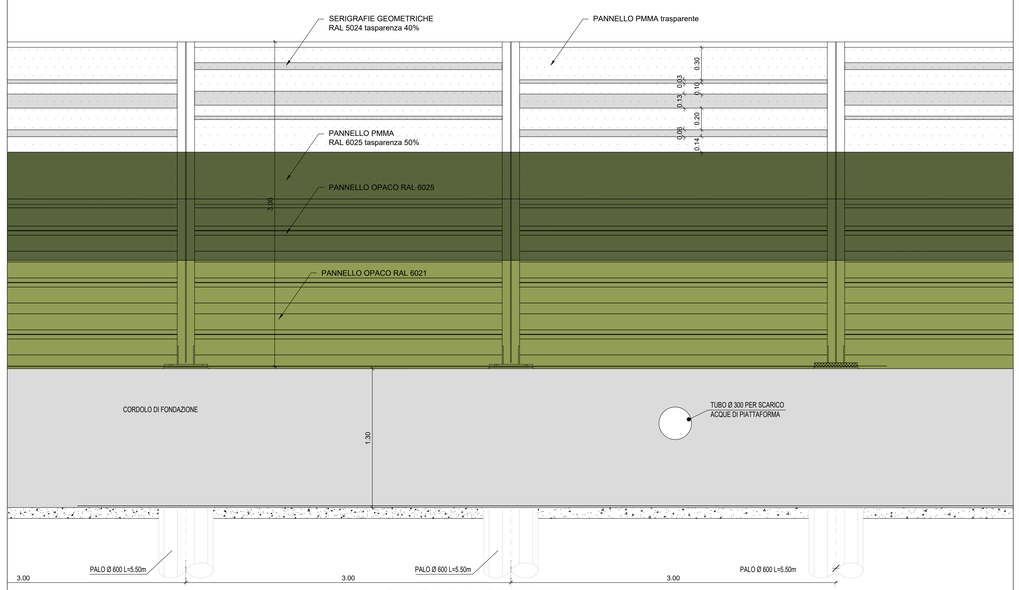

PIANTA B. A. RILEVATO
SCALA 1:20

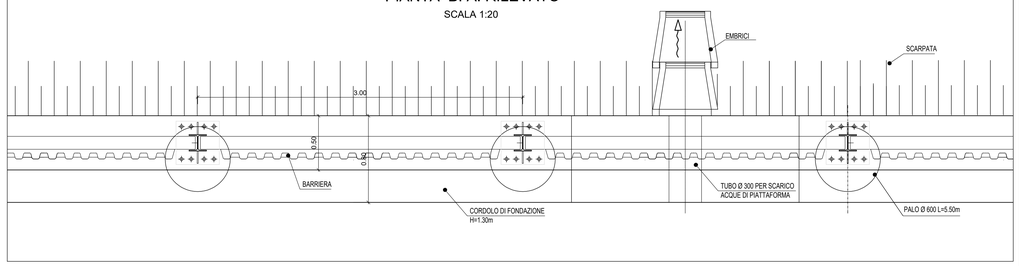

SEZIONE ISTALLAZIONE BARRIERA IN RILEVATO
SCALA 1:50

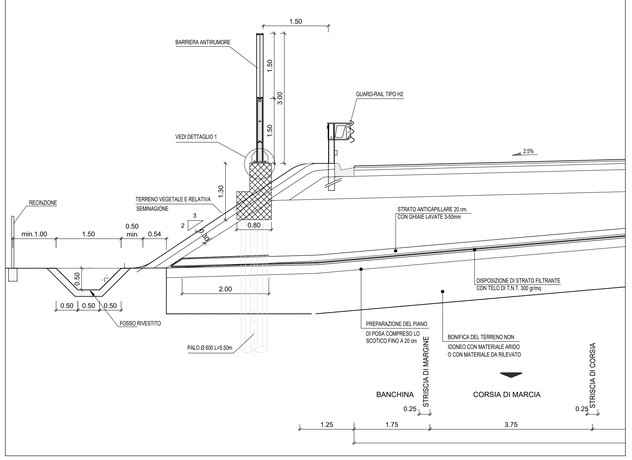

Nota: Si prevedono giunti di ritiro e di dilatazione ogni 10 m di getto

DETTAGLIO 1
SCALA 1:20

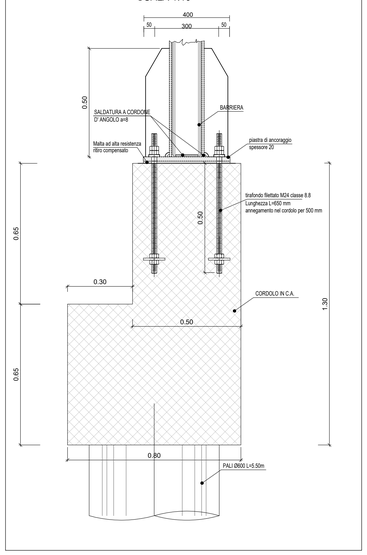

BARRIERA ANTIRUMORE TIPO 2 (VIADOTTO)

PROSPETTO B.A. VIADOTTO
SCALA 1:20

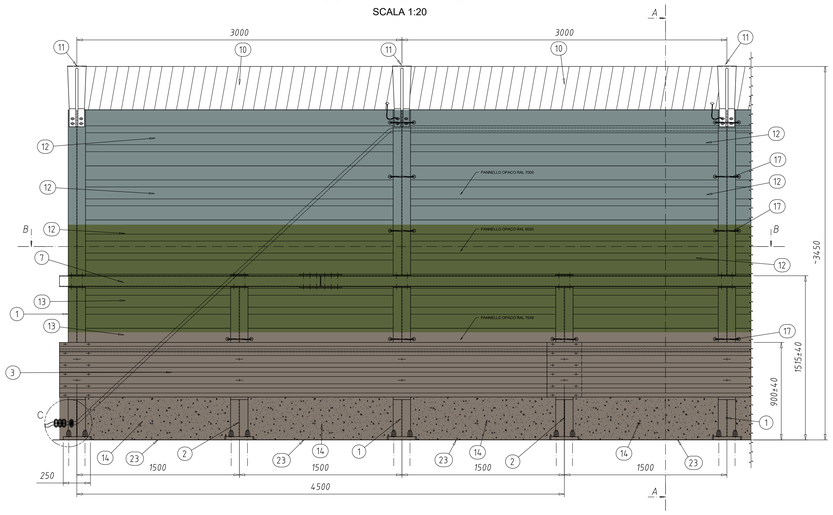

POS.	DESCRIZIONE COMPONENTI	MATERIALE
1	MONTANTE HEA160 H=3015 + PIASTRA	S275JR
2	MONTANTE HEA160 H=1500 + PIASTRA	S275JR
3	"3n" NASTRO INT.4500 mm Sp.3 mm	S235JR
4	DISTANZIATORE 170x215x7 mm L=160 mm SAGOMATO	S275JR
5	PIASTRA BLOCCAFUNE 160x141x35 mm Sp.7 mm	S275JR
6	FUNE METALLICA Ø28 (BS 10 R200)	
7	CORRENTE SUPERIORE 200x100x5 mm L=5994 mm	S235JR
8	PIASTRA 140x390x10 mm FORATA	S275JR
9	SUPPORTO AD "U"120x150x8 mm L=160 mm FORATO	S235JR
10	TUBO FONO IN ACCIAIO Sp.1 mm L=2990 mm	Fe P02 G
11	SUPPORTO A "MEZZA LUNA" Sp.3 mm L=172 mm	S235JR
12	PANNELLO FONO IN ALLUMINIO Sp.1,2 mm L=2960 mm CON FORI PER CAVETTI	
13	PANNELLO FONO IN ALLUMINIO Sp.1,2 mm L=1460 mm CON FORI PER CAVETTI	
14	PANNELLO IN CLS ARMATO L=1450 mm CON FORI PER CAVETTI	
15	MORSETTO PER FUNE METALLICA Ø28	
16	CAVETTO IN ACCIAIO Ø6 CON REDANCE E BARRA FILETTATA M8	
17	CAVETTO IN ACCIAIO Ø6 CON BARRE FILETTATE M8	
18	BULLONE M16x30 T.T.	CLASSE 6.8
19	BULLONE M16x45 T.T.	CLASSE 6.8
20	BULLONE M16x140 T.E.	CLASSE 6.8
21	TIRAFONDO M24x330 mm	CLASSE 8.8
22	PIASTRINA COPRIASOLA 100x45x5 mm	S235JR
23	GUARNIZIONE GIUNTO PLASTO	

SEZIONE LONGITUDINALE
SCALA 1:20

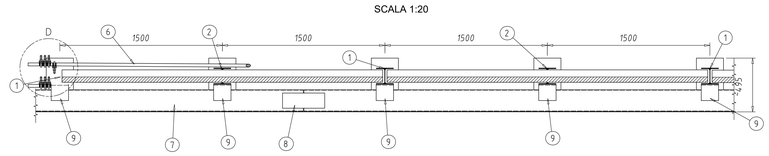

INCIDENZE ARMATURE	
Pali	35 Kg/m
Cordolo	130 Kg/mc

SEZIONE A-A
SCALA 1:10

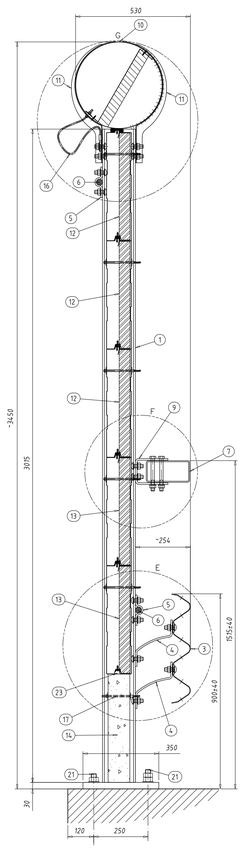

DETTAGLIO E

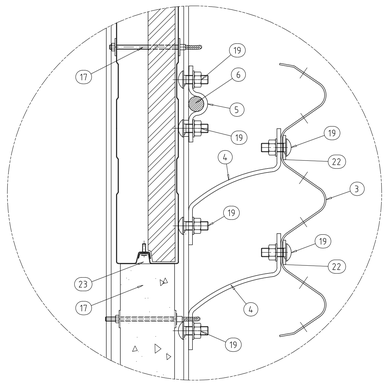

DETTAGLIO C

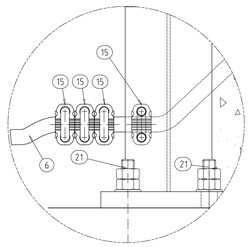

DETTAGLIO D

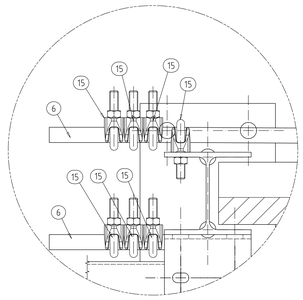

DETTAGLIO G

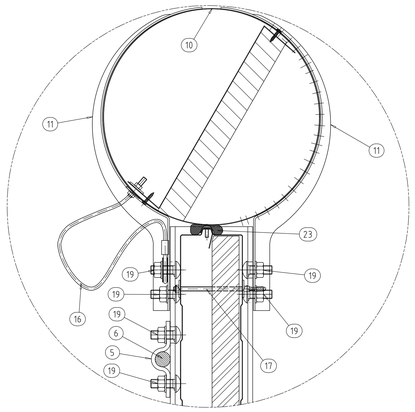

DETTAGLIO F

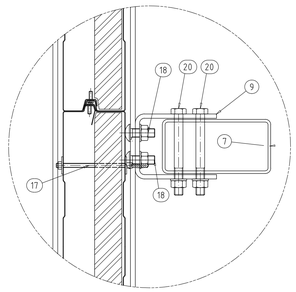

MATERIALI:

CALCESTRUZZI SECONDO NORMA UNI 11104:

- CALCESTRUZZO MAGRO PER LIVELLAZIONI — X0 (Rck 15 MPa)
- PALI E MICROPALI — XC2 (Rck 30 MPa)
- CLS PER FONDAZIONI E PIEDRITTI — XC4 (Rck 40 MPa)
  (A/C max 0.55 - Consist. min. S4 - Diam. aggr. max 30mm)

ACCIAIO:

- ACCIAIO PER ARMATURA LENTA — B450C
  1.15<=(ft/fy)k < 1.35; (fy/fynom)K > 1.25
  Come da D.M. 14-1-08 dove:
  fy= Singolo valore tensione snervamento
  fynom= Valore nominale di riferimento
  ft= Singolo valore tensione rottura
  k= frattile al 5%
- ACCIAIO PER CARPENTERIA METALLICA — S 275 JR

COPRIFERRO:

- CORDOLO >45mm
- PALI >60mm

anas — GRUPPO FS ITALIANE

Direzione Progettazione e Realizzazione Lavori

S.S 685 "DELLE TRE VALLI UMBRE"
TRATTO SPOLETO - ACQUASPARTA
1° stralcio: Madonna di Baiano-Fiorenzuola

SUPPORTO AGGIORNAMENTO PROG. DEFINITIVO — COD. PG143

PROGETTAZIONE: ATI SINTAGMA - GDG - ICARIA

IL RESPONSABILE DELL'INTEGRAZIONE DELLE PRESTAZIONI SPECIALISTICHE:
Dott. Ing. Nando Granieri
Ordine degli Ingegneri della Prov. di Perugia n° A351

IL PROGETTISTA:
Dott. Ing. Federico Durastanti
Ordine degli Ingegneri della Prov. di Terni n° A844

IL GEOLOGO:
Dott. Geol. Giorgio Cerquiglini
Ordine dei Geologi della Regione Umbria n°108

IL COORDINATORE PER LA SICUREZZA IN FASE DI PROGETTAZIONE:
Dott. Ing. Filippo Pambianco
Ordine degli Ingegneri della Prov. di Perugia n° A1373

Il Responsabile di Progetto
Arch. Pianificatore Marco Colazza

Il Responsabile del Procedimento
Dott. Ing.
Alessandro Micheli

IL GRUPPO DI PROGETTAZIONE:
MANDATARIA: Sintagma
MANDANTI: GEOTECHNICAL DESIGN GROUP; ICARIA società di ingegneria

Dott. Ing. N.Granieri, Dott.Arch. N.Kamenicky, Dott. Ing. V.Truffini, Dott.Arch. P.Durastanti, Dott. Ing. F.Durastanti, Dott. Ing. E.Bartolocci, Dott.Geol. G.Cerquiglini, Geom. S.Scopetta, Dott. Ing. L.Sbrenna, Dott. Ing. A.Vitali, Dott. Ing. L.Dinelli, Dott. Ing. L.Nani, Dott. Ing. F.Pambianco, Dott. Agr. F.Berti Nulli, Dott. Ing. D.Carlaccini, Dott. Ing. S.Sacconi, Dott. Ing. G.Cardua, Dott. Ing. V.De Gori, Dott. Ing. G.Cerquiglini, Dott. Ing. F.Dominici, Dott. Ing. V.Rotociani, Dott. Ing. F.Macchioni, Dott. Ing. G.Pulcino, Dott. Ing. G.Pulli, Geom. C.Sugiarani

ORDINE DELLA PROVINCIA DI TERNI — DOTTORE INGEGNERE MASSIMO GRANIERI — SETTORE CIVILE E AMBIENTALE, INDUSTRIALE, DELL'INFORMAZIONE — Provincia di Terni

ORDINE degli INGEGNERI DELLA PROVINCIA DI PERUGIA — INGEGNERE FEDERICO DURASTANTI — Sez. A — A 844 — Provincia di Terni

PROTOCOLLO | DATA

AMBIENTE
INTERVENTI ID MITIGAZIONE AMBIENTALE
Particolari barriere antirumore

CODICE PROGETTO (PROGETTO / LIV. PROG. / N. PROG.)	NOME FILE	REVISIONE	SCALA:
LOPG143 D 2007	T00IA00AMBPP06 (CODICE ELAB.)	A	varie

REV.	DESCRIZIONE	DATA	REDATTO	VERIFICATO	APPROVATO
A	Emissione	30/11/2020	F.Berti Nulli	F.Durastanti	N.Granieri