TAPPO DI CHIUSURA CON MALTA CEMENTIZIA PER TUBO DI MONTAGGIO

PARTICOLARE "A"

SEZIONE X-X

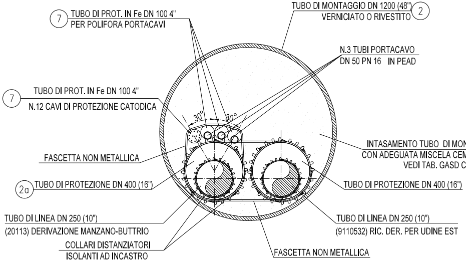
7 TUBO DI PROT. IN Fe DN 100 4"
PER POLIFORA PORTACAVI
TUBO DI MONTAGGIO DN 1200 (48") 2
VERNICIATO O RIVESTITO
N.3 TUBI PORTACAVO
DN 50 PN 16 IN PEAD
7 TUBO DI PROT. IN Fe DN 100 4"
N.12 CAVI DI PROTEZIONE CATODICA
30°
30°
INTASAMENTO TUBO DI MONTAGGIO
CON ADEGUATA MISCELA CEMENTIZIA
VEDI TAB. GASD C.13.20.22
FASCETTA NON METALLICA
2a TUBO DI PROTEZIONE DN 400 (16")
TUBO DI PROTEZIONE DN 400 (16")
TUBO DI LINEA DN 250 (10")
(20113) DERIVAZIONE MANZANO-BUTTRIO
TUBO DI LINEA DN 250 (10")
(9110532) RIC. DER. PER UDINE EST
COLLARI DISTANZIATORI
ISOLANTI AD INCASTRO
FASCETTA NON METALLICA

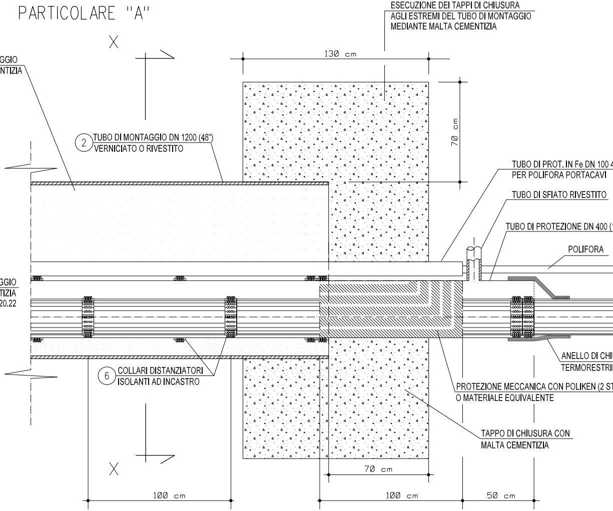
X
X
ESECUZIONE DEI TAPPI DI CHIUSURA
AGLI ESTREMI DEL TUBO DI MONTAGGIO
MEDIANTE MALTA CEMENTIZIA
130 cm
70 cm
INTASAMENTO TUBO DI MONTAGGIO
CON ADEGUATA MISCELA CEMENTIZIA
VEDI TAB. GASD C.13.20.22
2 TUBO DI MONTAGGIO DN 1200 (48")
VERNICIATO O RIVESTITO
TUBO DI PROT. IN Fe DN 100 4
PER POLIFORA PORTACAVI
TUBO DI SFIATO RIVESTITO
TUBO DI PROTEZIONE DN 400 (
POLIFORA
ANELLO DI CHI
TERMORESTRI
6 COLLARI DISTANZIATORI
ISOLANTI AD INCASTRO
PROTEZIONE MECCANICA CON POLIKEN (2 ST
O MATERIALE EQUIVALENTE
TAPPO DI CHIUSURA CON
MALTA CEMENTIZIA
70 cm
100 cm
100 cm
50 cm

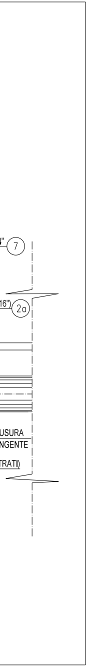

7
2a
16")
USURA
NGENTE
TRATI)

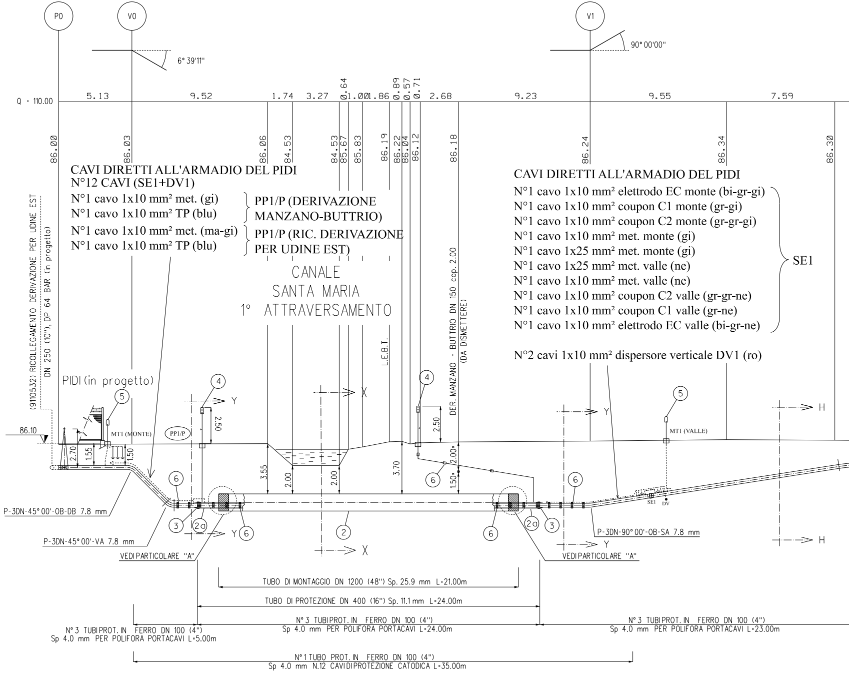

P0
V0
V1
6° 39'11''
90° 00'00''
Q = 110.00
5.13
9.52
1.74
3.27
0.64
1.00
1.86
0.89
0.57
0.71
2.68
9.23
9.55
7.59
86.00
86.03
86.06
84.53
84.53
85.67
85.83
86.19
86.22
86.04
86.12
86.18
86.24
86.34
86.30
(9110532) RICOLLEGAMENTO DERIVAZIONE PER UDINE EST
DN 250 (10"), DP 64 BAR (in progetto)
DER. MANZANO - BUTTRIO DN 150 cop. 2.00
(DA DISMETTERE)
L.E.B.T.
CANALE
SANTA MARIA
1° ATTRAVERSAMENTO
PIDI (in progetto)
MT1 (MONTE)
PP1/P
MT1 (VALLE)
SE1
DV
86.10
2.70
1.55
1.50
2.50
3.55
2.00
2.00
3.70
2.50
2.00*
1.50*
4
5
6
3
2a
2
X
Y
H
P-3DN-45° 00'-OB-DB 7.8 mm
P-3DN-45° 00'-VA 7.8 mm
VEDI PARTICOLARE "A"
P-3DN-90° 00'-OB-SA 7.8 mm
VEDI PARTICOLARE "A"
TUBO DI MONTAGGIO DN 1200 (48") Sp. 25.9 mm L=21.00m
TUBO DI PROTEZIONE DN 400 (16") Sp. 11.1 mm L=24.00m
N° 3 TUBI PROT. IN FERRO DN 100 (4")
Sp 4.0 mm PER POLIFORA PORTACAVI L=5.00m
N° 3 TUBI PROT. IN FERRO DN 100 (4")
Sp 4.0 mm PER POLIFORA PORTACAVI L=24.00m
N° 3 TUBI PROT. IN FERRO DN 100 (4")
Sp 4.0 mm PER POLIFORA PORTACAVI L=23.00m
N° 1 TUBO PROT. IN FERRO DN 100 (4")
Sp 4.0 mm N.12 CAVI DI PROTEZIONE CATODICA L=35.00m

CAVI DIRETTI ALL'ARMADIO DEL PIDI
N°12 CAVI (SE1+DV1)

N°1 cavo 1x10 mm² met. (gi)
N°1 cavo 1x10 mm² TP (blu)
} PP1/P (DERIVAZIONE MANZANO-BUTTRIO)

N°1 cavo 1x10 mm² met. (ma-gi)
N°1 cavo 1x10 mm² TP (blu)
} PP1/P (RIC. DERIVAZIONE PER UDINE EST)

CAVI DIRETTI ALL'ARMADIO DEL PIDI

N°1 cavo 1x10 mm² elettrodo EC monte (bi-gr-gi)
N°1 cavo 1x10 mm² coupon C1 monte (gr-gi)
N°1 cavo 1x10 mm² coupon C2 monte (gr-gr-gi)
N°1 cavo 1x10 mm² met. monte (gi)
N°1 cavo 1x25 mm² met. monte (gi)
N°1 cavo 1x25 mm² met. valle (ne)
N°1 cavo 1x10 mm² met. valle (ne)
N°1 cavo 1x10 mm² coupon C2 valle (gr-gr-ne)
N°1 cavo 1x10 mm² coupon C1 valle (gr-ne)
N°1 cavo 1x10 mm² elettrodo EC valle (bi-gr-ne)
} SE1

N°2 cavi 1x10 mm² dispersore verticale DV1 (ro)

VEDI DIS. 9110532-AT-LC-11E-82673

* N.B. Copertura indicativa
Prima dell'esecuzione dei lavori accertare con scavi
a mano , natura e posizione dei servizi Interrati

SEZIONE A - B scala 1:200

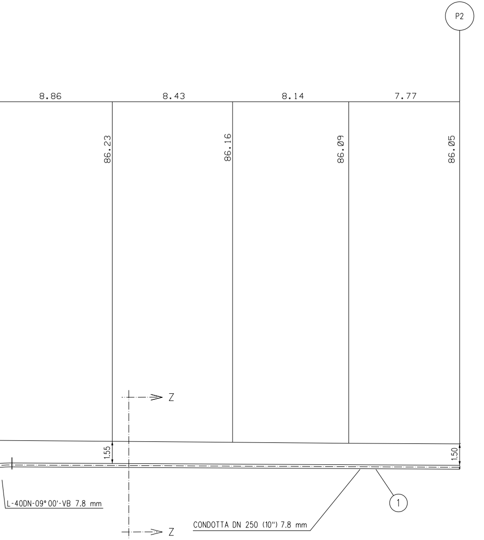
P2
8.86
8.43
8.14
7.77
86.23
86.16
86.09
86.05
Z
Z
1.55
1.50
L-40DN-09°00'-VB 7.8 mm
CONDOTTA DN 250 (10") 7.8 mm
1

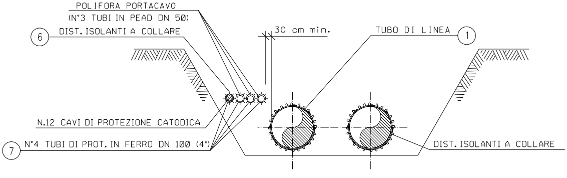
POLIFORA PORTACAVO
(N°3 TUBI IN PEAD DN 50)
6
DIST. ISOLANTI A COLLARE
30 cm min.
TUBO DI LINEA
1
N.12 CAVI DI PROTEZIONE CATODICA
7
N°4 TUBI DI PROT. IN FERRO DN 100 (4")
DIST. ISOLANTI A COLLARE

SEZIONE Y-Y (SCAVO A CIELO APERTO)

PIANO QUOTATO SCALA 1:200

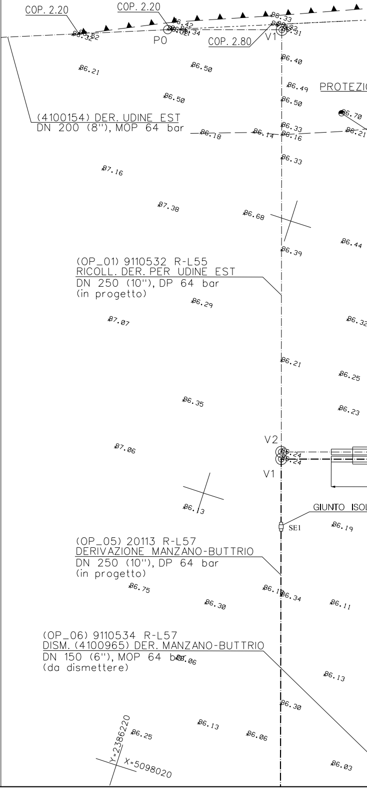
COP. 2.20
COP. 2.20
COP. 2.80
P0
V1
PROTEZIO
(4100154) DER. UDINE EST
DN 200 (8"), MOP 64 bar
(OP_01) 9110532 R-L55
RICOLL. DER. PER UDINE EST
DN 250 (10"), DP 64 bar
(in progetto)
V2
V1
GIUNTO ISOL
SE1
(OP_05) 20113 R-L57
DERIVAZIONE MANZANO-BUTTRIO
DN 250 (10"), DP 64 bar
(in progetto)
(OP_06) 9110534 R-L57
DISM. (4100965) DER. MANZANO-BUTTRIO
DN 150 (6"), MOP 64 bar
(da dismettere)
Y=2386220
X=5098020
86.33
86.31
86.42
86.34
86.32
86.40
86.21
86.50
86.49
86.50
86.50
86.70
86.18
86.14
86.33
86.16
86.21
86.33
87.16
87.38
86.68
86.39
86.44
86.29
87.07
86.32
86.21
86.25
86.35
86.23
87.06
86.24
86.24
86.13
86.19
86.75
86.30
86.34
86.11
86.06
86.13
86.30
86.25
86.13
86.06
86.03

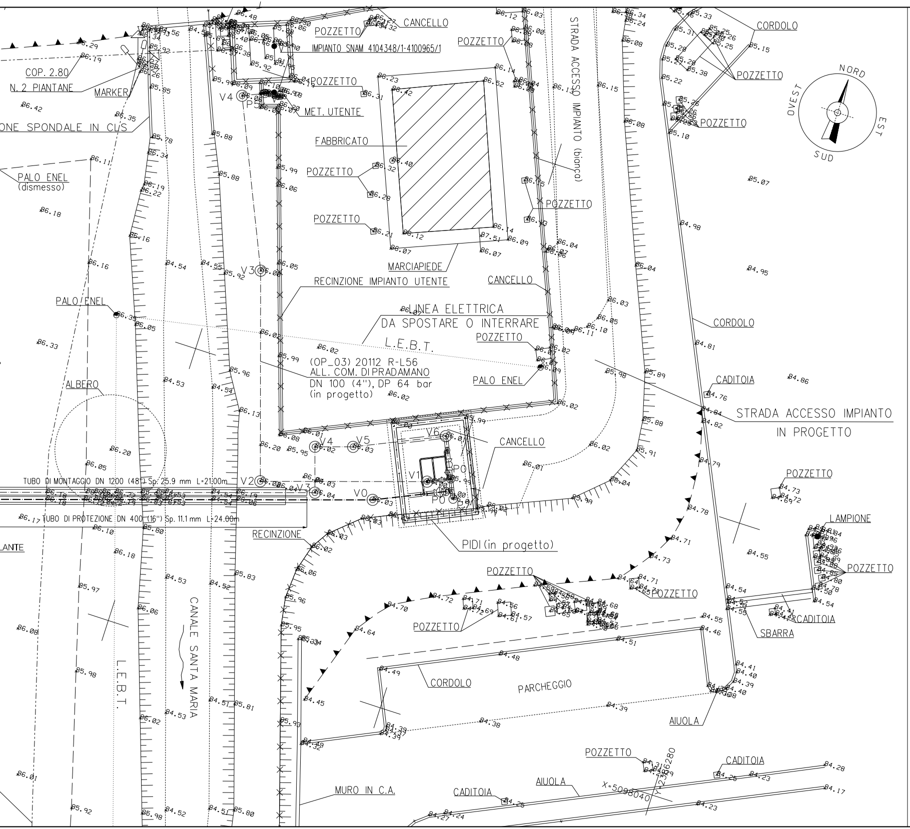
COP. 2.80
N. 2 PIANTANE
MARKER
ONE SPONDALE IN CLS
PALO ENEL
(dismesso)
PALO ENEL
ALBERO
TUBO DI MONTAGGIO DN 1200 (48") Sp. 25.9 mm L=21.00m
TUBO DI PROTEZIONE DN 400 (16") Sp. 11.1 mm L=24.00m
LANTE
CANALE SANTA MARIA
L.E.B.T.
RECINZIONE
MURO IN C.A.
POZZETTO
CANCELLO
IMPIANTO SNAM 4104348/1-4100965/1
MET. UTENTE
FABBRICATO
MARCIAPIEDE
RECINZIONE IMPIANTO UTENTE
LINEA ELETTRICA
DA SPOSTARE O INTERRARE
L.E.B.T.
(OP_03) 20112 R-L56
ALL. COM. DI PRADAMANO
DN 100 (4"), DP 64 bar
(in progetto)
PALO ENEL
PIDI (in progetto)
V0
V1
V2
V3
V4
V5
V6
P0
P5
STRADA ACCESSO IMPIANTO (bianca)
STRADA ACCESSO IMPIANTO
IN PROGETTO
CORDOLO
CADITOIA
LAMPIONE
SBARRA
AIUOLA
PARCHEGGIO
NORD
SUD
EST
OVEST
X=5098040
Y=2366280

TABELLA DELLE ANNOTAZIONI

1	Tubo di acciaio L360 MB DN 250 (UNI-EN) De 273.1 mm Spess. 7.8 mm secondo tab. GASD A.01.01.12 rivestimento in Polietilene Sp. 2.5	
2	Tubo di montaggio in acciaio grado L450 MB DN 1200 (48") Spess. 25.9 mm costruito secondo tab. GASD A.01.04.01	VEDI DIS. 9110532-AT-LC-11E-82673
2a	Tubo di protezione in acciaio grado L360 MB DN 400 (16") Spess. 11.1 mm costruito secondo tab. GASD A.01.04.01	24.00
3	Anello di chiusura termorestringente DN 250 (10") x DN 400 (16") costruito secondo tab. GASD A 09.02.10 u.e.	n. 2
4	Apparecchiatura di sfiato e presa di segnalazione fuga gas Tipo2 costruito secondo tab. GASD A 09.06.02 u.e.	n. 2
	Tubo di sfiato in Fe 33 UNI 7288/74 DN 80 (3") Sp. 3.0 mm costruito secondo tab. GASD A 01.03.01 u.e.	15.00
5	Punto di misura P.E. a cassetta piantana secondo GASD A 07.01.05 u.e.	n. 2
6	Distanziatori isolanti a collare con fissaggio ad incastro	
	tubo di sfiato e spurgo DN 80 (3") anelli	n. 10
	tubo di linea DN 250 (10") anelli	n. 32
	tubo di Protezione DN 400 (16") anelli	n. 23
	tubo di protezione DN 100 (4") anelli	n. 108
7	Tubo di protezione in ferro DN 100 (4") Sp. 4.0 mm per polifora portacavi	191.00 m

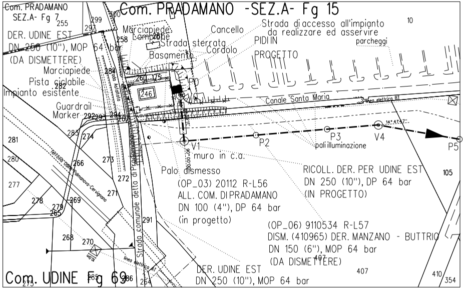
Com. PRADAMANO
SEZ.A- Fg 7
Com. PRADAMANO -SEZ.A- Fg 15
DER. UDINE EST
DN 250 (10"), MOP 64 bar
(DA DISMETTERE)
Marciapiede
Lampione
Strada sterrata
Basamento
Cancello
Cordolo
Strada di accesso all'impianto
da realizzare ed asservire
PIDI IN
PROGETTO
parcheggi
Marciapiede
Pista ciclabile
Impianto esistente
Guardrail
Marker
Strada Asfaltata
Strada comunale detta di Pradamano
Ferrovia Udine-Palmanova-Cervignano
Canale Santa Maria
linea elettrica BT
linea elettrica AT
P0
V1
P2
P3
V4
P5
14°41'47"
pali illuminazione
muro in c.a.
Palo dismesso
(OP_03) 20112 R-L56
ALL. COM. DI PRADAMANO
DN 100 (4"), DP 64 bar
(in progetto)
RICOLL. DER. PER UDINE EST
DN 250 (10"), DP 64 bar
(IN PROGETTO)
(OP_06) 9110534 R-L57
DISM. (410965) DER. MANZANO - BUTTRIO
DN 150 (6"), MOP 64 bar
(DA DISMETTERE)
DER. UDINE EST
DN 250 (10"), MOP 64 bar
Com. UDINE Fg 69
10
105
246
255
258
260
261
264
265
266
267
268
269
270
271
272
273
274
275
277
278
279
280
281
282
283
284
285
286
291
292
293
294
297
299
300
175
354
407
410

STRALCIO PLANIMETRICO 1:2000
Comune di Pradamano F.7 Sez.A e F.15 Sez.A
Comune di Udine F.69

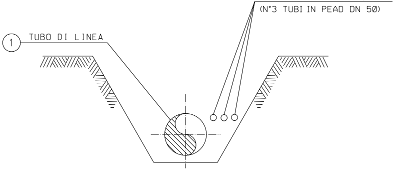
POLIFORA PORTACAVO
(N°3 TUBI IN PEAD DN 50)
1
TUBO DI LINEA

SEZIONE Z-Z (SCAVO A CIELO APERTO)

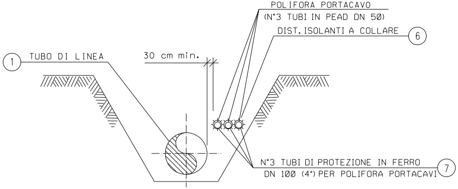
POLIFORA PORTACAVO
(N°3 TUBI IN PEAD DN 50)
DIST. ISOLANTI A COLLARE
6
1
TUBO DI LINEA
30 cm min.
N°3 TUBI DI PROTEZIONE IN FERRO
DN 100 (4") PER POLIFORA PORTACAVI
7

SEZIONE H-H (SCAVO A CIELO APERTO)

DOCUMENTI DI RIFERIMENTO	N.

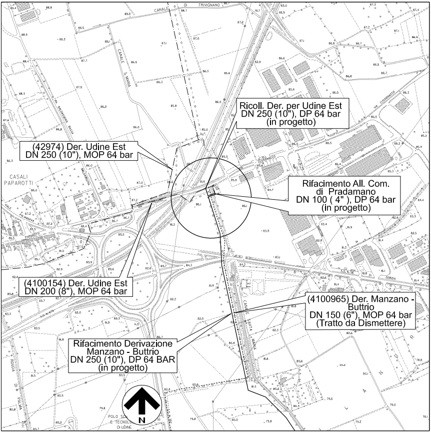
Ricoll. Der. per Udine Est
DN 250 (10"), DP 64 bar
(in progetto)
(42974) Der. Udine Est
DN 250 (10"), MOP 64 bar
Rifacimento All. Com.
di Pradamano
DN 100 (4"), DP 64 bar
(in progetto)
(4100154) Der. Udine Est
DN 200 (8"), MOP 64 bar
(4100965) Der. Manzano -
Buttrio
DN 150 (6"), MOP 64 bar
(Tratto da Dismettere)
Rifacimento Derivazione
Manzano - Buttrio
DN 250 (10"), DP 64 BAR
(in progetto)
CANALE DI TRIVIGNANO
CANALE S. MARIA
CASALI PAPAROTTI
CANALE SANTA MARIA
ROGGIA DI PALMA
POLO SC. E TECNOL. DI UDINE
N

COROGRAFIA 1:10000
Foglio CTR F. 066160

Rev.	DATA	DESCRIZIONE	ELABORATO	VERIFICATO	APPROVATO
4	25/05/2021	EMISSIONE PER COSTRUZIONE _ LOTTO 3	Tittarelli	Palozzo	Sabbatini
3	Dicembre 2020	EMISSIONE PER VALUTAZIONE DEL PROGETTO AI SENSI DEL D.P.R. 01/08/2011 n.151	Tittarelli	Palozzo	Sabbatini
2	11/11/2019	INSERITO TUBO DI PROTEZIONE	Tittarelli	Palozzo	Sabbatini
1	15/09/2019	EMISSIONE PER APPALTO – LOTTO 3	Tittarelli	Palozzo	Sabbatini
0	25/02/2019	EMISSIONE PER PERMESSI	Tittarelli	Palozzo	Sabbatini

PROPRIETARIO snam

PROGETTISTA SAIPEM

WBS CLIENTE Nr/17157/R-L57
COD. TEC. 20113
COMM. SAIPEM 023088

UNITA' 230

Imp.: DERIVAZIONE MANZANO-BUTTRIO
(20113) DERIVAZIONE MANZANO-BUTTRIO
DN 250 (10"), DP 64 BAR

DISEGNO LC-11E-82683

REVISIONE 4

ATTRAVERSAMENTO
1° ATTRAV. CANALE SANTA MARIA
MET. DER. MANZANO - BUTTRIO DN 150 (6") (esistente)

FG. 1 DI 1

SCALA 1:200

Il presente disegno e' di proprieta' aziendale - La societa' tutelera' i propri diritti a termine di legge.