PLANIMETRIA ATTRAVERSAMENTO - Scala 1:100

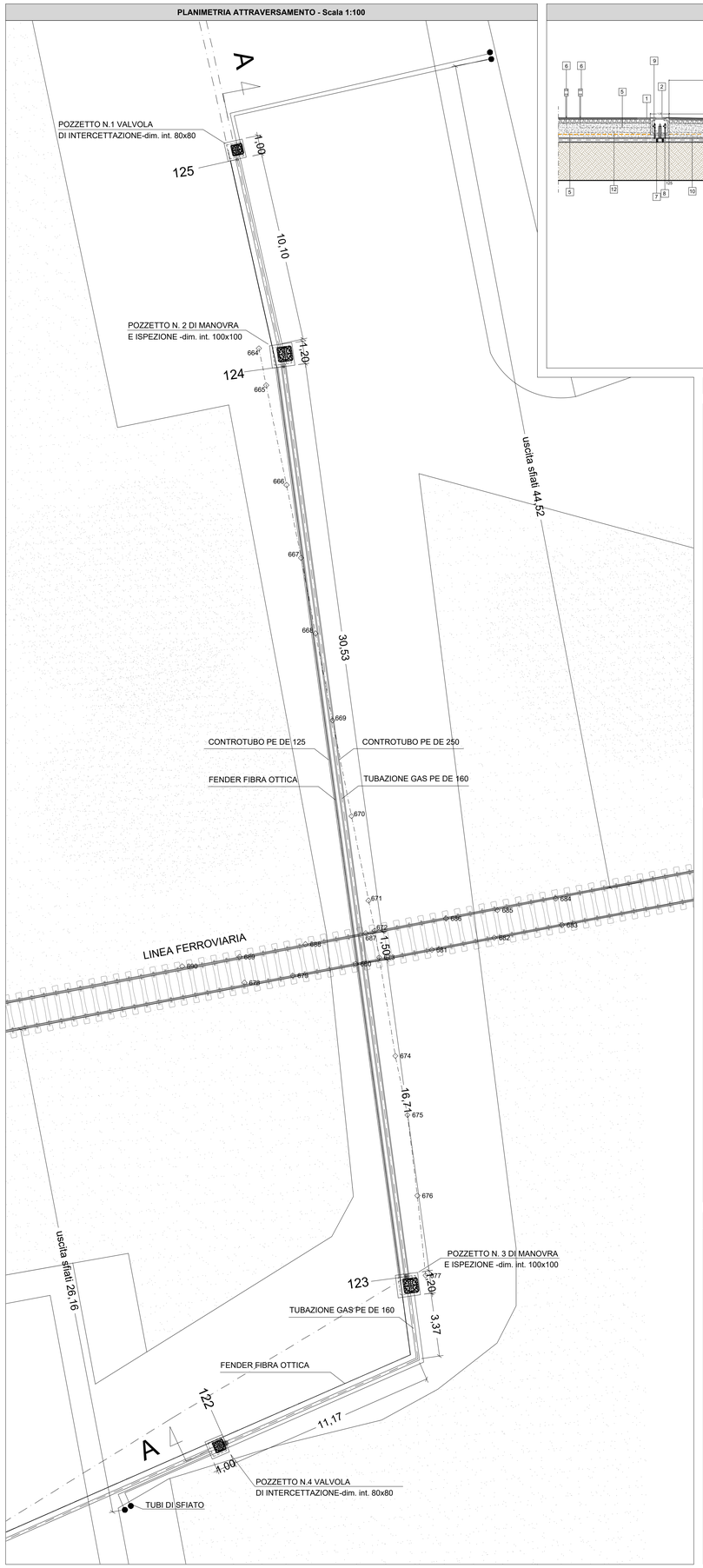

SEZIONE A-A ATTRAVERSAMENTO Scala 1:100

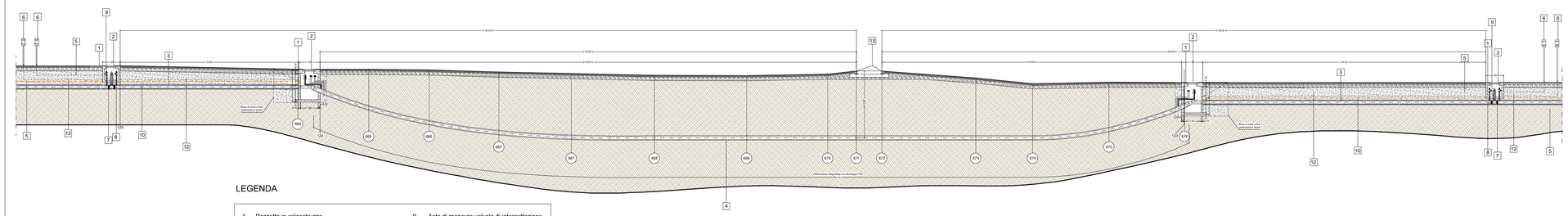

LEGENDA

1. Pozzetto in calcestruzzo
2. Chiusino
3. Condotta gas in PE
4. Controtubo in PE
5. Tubo per sfiato
6. Tubo di sfiato munito di presa per rilevamento gas con cappuccio tagliafiamma
7. Valvola di intercettazione
8. Rivestimento
9. Asta di manovra valvola di intercettazione
10. Nastro segnaletico
11. Terreno naturale
12. Rinterro
13. Binari

664 Punti di rilievo

124 Picchetti

PARTICOLARI POZZETTI INIZIO E FINE CONTROTUBO - Scala 1:25

POZZETTO PREFABBRICATO N.1 VALVOLA DI INTERCETTAZIONE

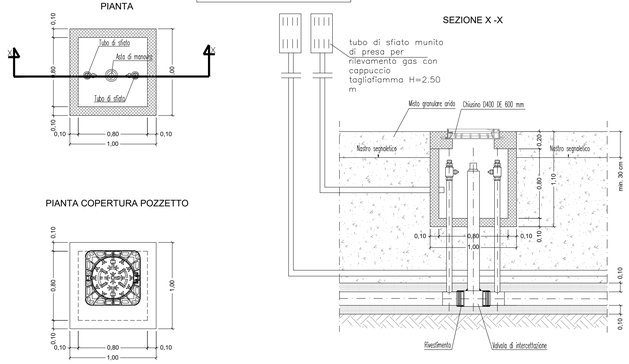

POZZETTO PREFABBRICATO N.2 DI ISPEZIONE

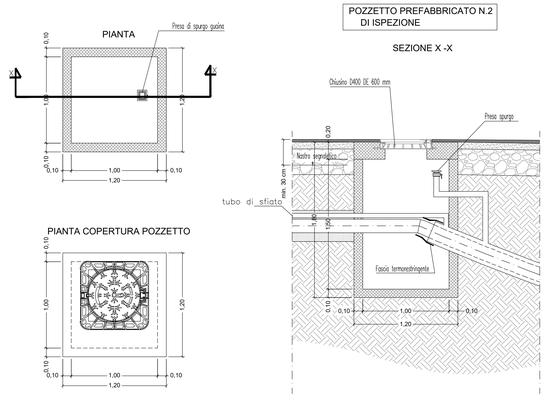

POZZETTO PREFABBRICATO N.3 DI ISPEZIONE

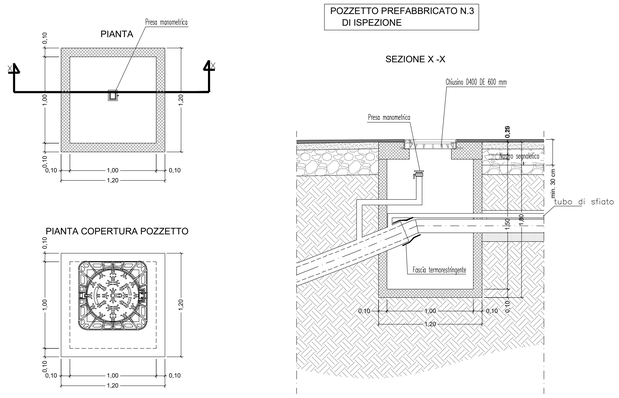

POZZETTO PREFABBRICATO N.4 VALVOLA DI INTERCETTAZIONE

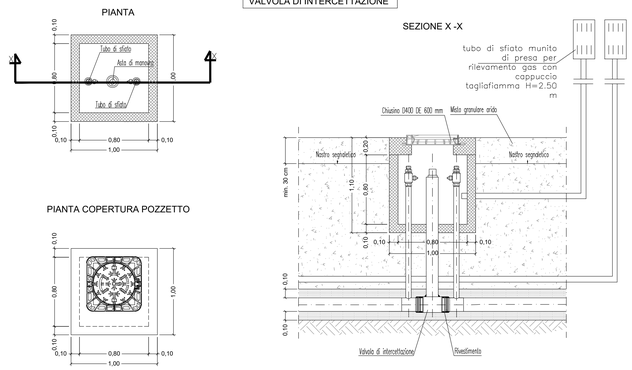

PARTICOLARE TUBO DI PROTEZIONE IN PE - Scala 1:5

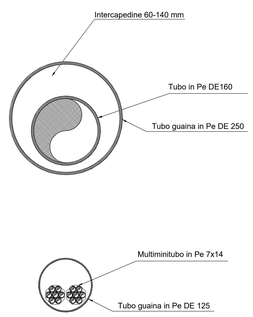

PROFILO ALTIMETRICO - Scala 1:200

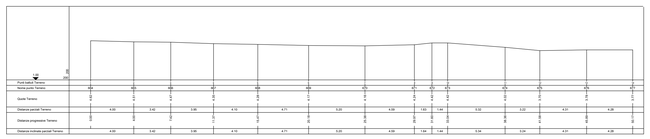

CONSORZIO INDUSTRIALE PROVINCIALE ORISTANESE

REALIZZAZIONE DELLA RETE DI DISTRIBUZIONE DEL GAS NELLE AREE DELL'AGGLOMERATO INDUSTRIALE DI ORISTANO

PROGETTO DEFINITIVO

PROGETTISTI	
CAPOGRUPPO	MANDANTI
Dott. Ing. Nicola Paulasso Dott. Ing. Umberto Paulasso (Direttore tecnico) Dott. Ing. Mauro Mannoni	Dott. Geol. Alessandro Melis Dott.ssa Archeol. Laura Sedda Dott. Ing. Dario Maccioni

ELABORATO: PARTICOLARI COSTRUTTIVI ATTRAVERSAMENTO FERROVIARIO N.6 ATTRAVERSAMENTO CON MICROTUNNELLING VIA BONN

ALLEGATO: 79

Data: SETTEMBRE 2020 | CUP: | CIG: | SCALA: VARIE

IL PRESIDENTE (Rag. Massimiliano Daga)

IL DIRETTORE (Dott. Marcello Siddu)

IL RESPONSABILE UNICO DEL PROCEDIMENTO (Ing. Agostino Prunedda)

rev.	data	descrizione	redatto	verificato	approvato
0	settembre 2020	prima emissione			

Codice Elaborato: P A I N 0 1 P D 0 1 G 0 7 9 R 0 0

Lavoro | Fase | Sub Fase | Tipo | Elaborato | Revisione