PLANIMETRIA DI SEGNALETICA E BARRIERE DI SICUREZZA (Tav. 2/3)

SEGNALETICA ORIZZONTALE E BARRIERE

ELEMENTO	QUANTITA'	LUNGHEZZA [m]	AREA [mq]
Striscia continua tipo M	/	1594.25	/
Striscia discontinua tipo E	/	864.85	/
Striscia continua tipo m1	/	3804.45	/
Striscia continua tipo b1	/	7205.00	/
Striscia discontinua tipo b2	/	26.65	/
Striscia continua tipo e1	/	2973.70	/
Striscia discontinua tipo f	/	27.30	/
Striscia discontinua tipo c	/	96.35	/
Scritta STOP (h=4.00m)	1	/	/
Scritta STOP (h=1.60m)	4	/	/
Striscia di arresto	4	/	26.50
Attenuatore d'urto - Classe 50	2	/	/
Attenuatore d'urto - Classe 80	2	/	/
Barriere H2 BL tipo ANAS	/	868.61	/
Barriere H2 BP tipo ANAS	/	92.55	/
Barriere H2 BL W4 comm.	/	755.00	/
Barriere H1 BL W5 comm.	/	2360.50	/
Barriere H4 ST tipo ANAS	/	899.10	/
Zebratura	/	/	525.00
Triangoli piccoli (b=0.6 x h=0.7m)	24	/	5.05
Triangoli grandi (b=2.0 x h=6.0m)	4	/	20.00

SEGNALETICA VERTICALE

ELEMENTO	QUANTITA'
Segnale di pericolo triangolare A=120cm	2
Segnale di pericolo triangolare A=90cm	20
Segnale integrativo di distanza per segnale triangolare 80x27 cm	7
Segnale di divieto circolare D=60cm	30
Segnale 'STOP' ottagonale A=90cm	5
Segnale di obbligo circolare D=60cm	11
Segnale di obbligo circolare D=90cm	2
Delineatore speciale di ostacolo 40x50cm	8
Segnale di direzione extraurbano 150x40 cm	11
Segnale di preavviso di intersezione extraurbano 250x250 cm	6
Delineatore modulare di curva 60x60 cm	11
Segnale di preavviso di inizio strada extraurbana principale 300X300 cm (*)	2
Segnale di inizio strada extraurbana principale 300X170 cm (*)	2
Segnale di fine strada extraurbana principale 300X170 cm (*)	6
Sostegno tubolare Ø90 h=2.00 m	36
Sostegno tubolare Ø90 h=2.50 m	6
Sostegno tubolare Ø90 h=3.00 m	6
Sostegno tubolare Ø90 h=3.50 m	30
Sostegno tubolare Ø90 h=3.80 m	12
Sostegno tubolare Ø90 h=3.85 m	12
Sostegno tubolare Ø90 h=5.10 m	10
Sostegno tubolare Ø90 h=5.40 m	10

CHIAVE DI LETTURA DELLE TABELLE DELLA SEGNALETICA VERTICALE

A= LATO PER CARTELLI TRIANGOLARI OTTAGONALI E RETTANGOLARI
D= DIAMETRO PER CARTELLI CIRCOLARI

L =XXX
CL X
Ø= Y h= Z

CLASSE DELLA PELLICOLA RETRORIFLETTENTE COME DA D.M. LL.P.P. 31.03.1995 n° 1584
X=1 A NORMALE RISPOSTA LUMINOSA
X=2 AD ALTA RISPOSTA LUMINOSA

DIAMETRO E NUMERO DEI SUPPORTI PER L'INSTALLAZIONE

LUNGHEZZA DEI SUPPORTI

NOTA 1: I PANNELLI INTEGRATIVI SARANNO CONFORMI PER FORMA, DIMENSIONE E COLORE A QUANTO PREVISTO NEL D.P.R. DEL 16.12.1992 n° 495 E SUCCESSIVE MODIFICHE ED INTEGRAZIONI

NOTA 2: PELLICOLE SERIGRAFATE PER DISCHI E TRIANGOLI PELLICOLE NON RIFLETTENTI PER PANNELLI INTEGRATIVI ALLUMINIO 25/10 PER DISCHI TRIANGOLI E PANNELLI INTEGRATIVI

ZEBRATURE art.150 (art.40 Cod.Str.)	UBICAZIONE SEGNALI LATERALI Art.81 (Art.39 Cod. Str.)
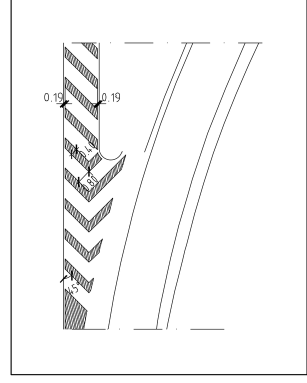	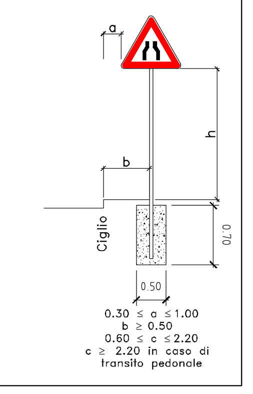

STRISCIA TRASVERSALE art.144 (art.40 Cod.Str.)	ISCRIZIONI SU PAVIMENTAZIONE SU STRADE CON VP<50 Km/h Art.144 (Art.40 Cod. Str.)	ISCRIZIONI SU PAVIMENTAZIONE SU STRADE CON VP>50 Km/h Art.144 (Art.40 Cod. Str.)
0.50	STOP 1.60 x 2.09	STOP 4.00 x 2.12

STRISCE LONGITUDINALI art.138 (art.40 Cod.Str.)

STRADE EXTRAURBANE PRINCIPALI (SS 131)

Tipo	Larghezza	Descrizione
tipo M (0.25 mq/ml)	0.25	Strisce di margine della carreggiata SS 131 Art.141 (Art.40 Cod. Str.)
tipo E (0.075 mq/ml) – 3.00 / 3.00 / 3.00	0.15	Strisce di delimitazione corsie di accelerazione e decelerazione Art.141 (Art.40 Cod. Str.)

RAMPE E VIABILITA' SECONDARIE

Tipo	Larghezza	Descrizione
tipo m1 (0.15 mq/ml)	0.15	Strisce di margine della carreggiata Art.141 (Art.40 Cod. Str.)
tipo b1 (0.12 mq/ml)	0.12	Strisce di separazione dei sensi di marcia Art.139 (Art.40 Cod. Str.)
tipo b2 (0.048 mq/ml) – 3.00 / 4.50 / 3.00	0.12	Strisce di separazione dei sensi di marcia, per interruzione di strisce continue in corrispondenza di accessi laterali Art.139 (Art.40 Cod. Str.)

VIABILITA' LOCALI

Tipo	Larghezza	Descrizione
tipo b1 (0.12 mq/ml)	0.12	Strisce di margine della carreggiata Art.141 (Art.40 Cod. Str.)
tipo e1 (0.10 mq/ml)	0.10	Strisce di separazione dei sensi di marcia Art.139 (Art.40 Cod. Str.)
tipo f (0.06 mq/ml) – 1.00 / 1.00 / 1.00	0.10	Strisce di margine, per interruzione di linee continue in corrispondenza di accessi laterali Art.141 (Art.40 Cod. Str.)
tipo c (0.05 mq/ml) – 3.00 / 3.00 / 3.00	0.10	Strisce di separazione dei sensi di marcia per interruzione di strisce continue in corrispondenza di accessi laterali Art.139 (Art.40 Cod. Str.)

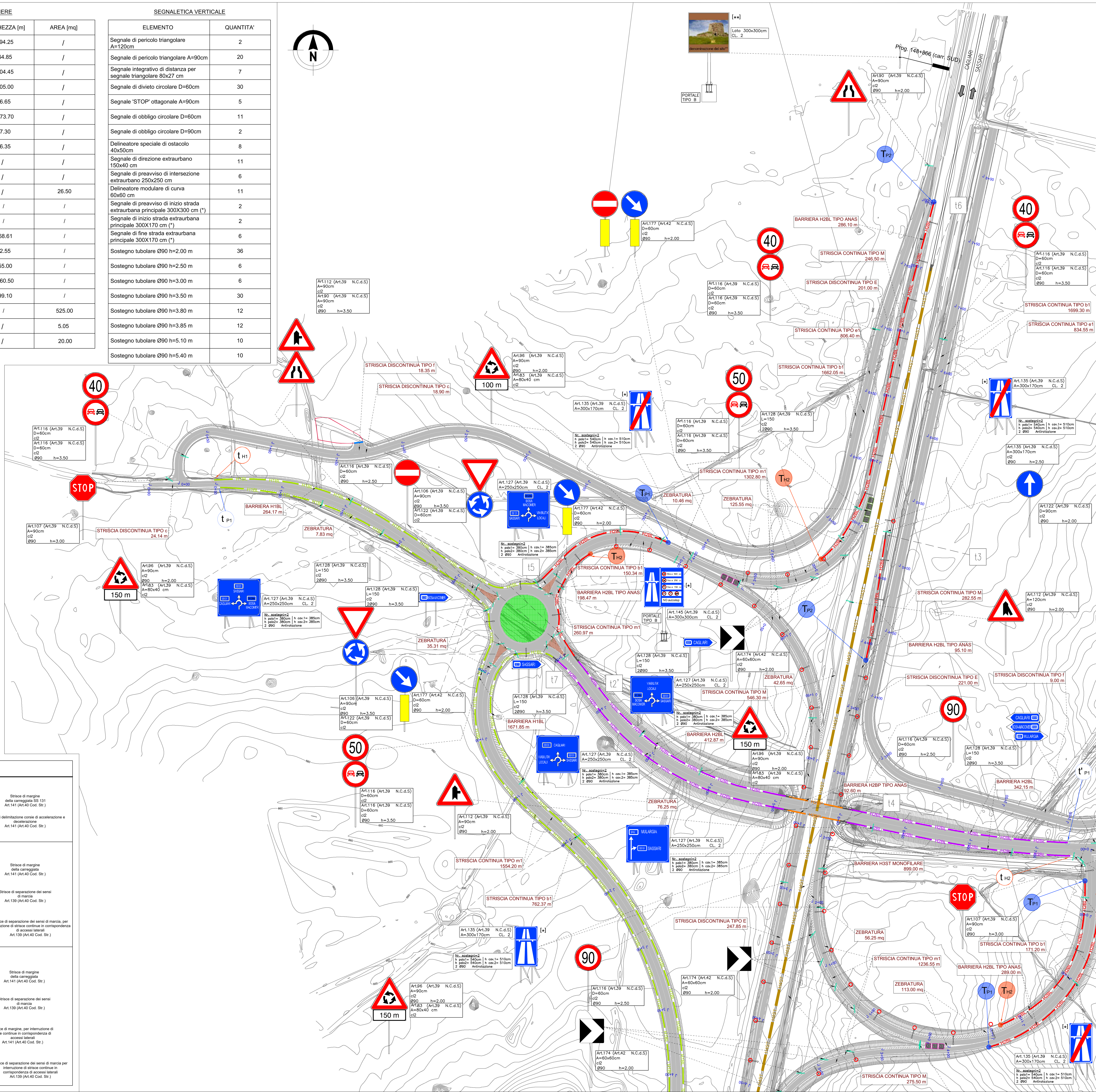

KEY PLAN

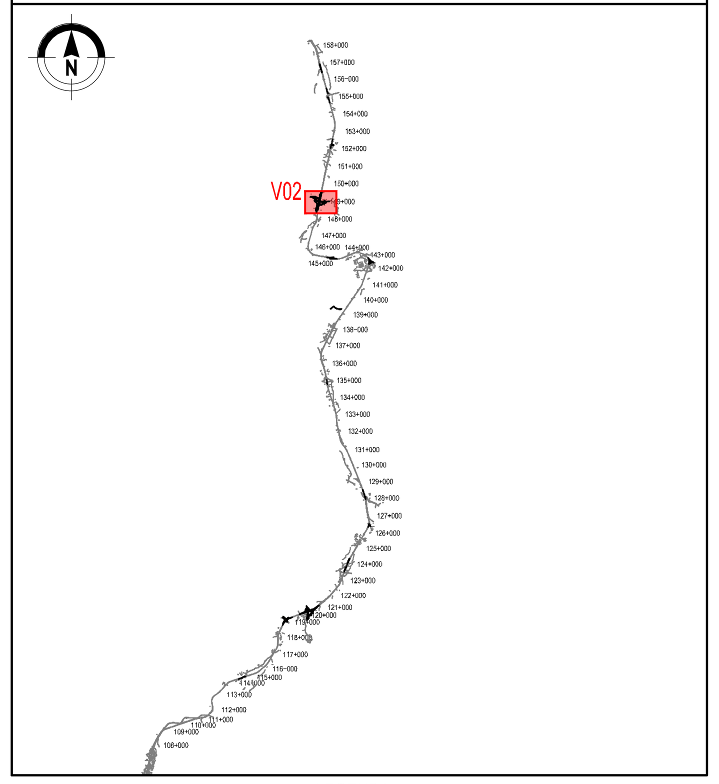

LEGENDA

Simbolo	Descrizione
H4BP	Barriera H4 BP con PSM tipo ANAS con rete di protezione
H4ST	Barriera H4 ST con PSM tipo ANAS
H3BP	Barriera H3 BP con PSM tipo ANAS
H3BL	Barriera H3 BL con PSM tipo ANAS
H2BL	Barriera H2 BL con PSM tipo ANAS
H2BP	Barriera H2 BP con PSM tipo ANAS
H2BP	Barriera H2 BP W4 comm.
H3ST	Barriera H3 ST monofilare comm.
H2BL	Barriera H2 BL W4 comm.
H1BL	Barriera H1 BL W5 comm.
N2BL	Barriera N2 BL W4 comm.
J 1+00	Progressiva ettometrica
	Attenuatore d'urto - Classe 80
	Attenuatore d'urto - Classe 50
	Apparecchio illuminante a LED
	Palo ad assorbimento di energia

Simbolo	Descrizione	n.
T1	Transizione H2BL tipo ANAS - H2BP tipo ANAS	n. 0
T2	Transizione H3BL tipo ANAS - H3BP tipo ANAS	n. 0
T3	Transizione H2BL tipo ANAS - H3BL tipo ANAS	n. 0
T4	Transizione H3BL tipo ANAS - H4BP tipo ANAS	n. 0
t1	Transizione H2BL tipo ANAS - H2BP (esistente)	n. 0
t2	Transizione H2BL tipo ANAS - H2BL doppia onda (esistente)	n. 0
t2'	Transizione H2BL tipo ANAS - H2BL W4 comm.	n. 1
t3	Transizione H2BL tipo ANAS - H2BL tripla onda (esistente)	n. 1
t3'	Transizione H2BL tipo ANAS - N2BL W4 comm.	n. 0
t3''	Transizione H1BL W5 comm. - N2BL W4 comm.	n. 0
t4	Transizione H2BP tipo ANAS. - H2BL W4 comm.	n. 4
t4'	Transizione H2BP W4 comm. - H2BL W4 comm.	n. 0
t5	Transizione H2BL tipo ANAS. - H1BL W5 comm.	n. 1
t6	Transizione H3ST mono. comm. - H3ST mono. comm. (esistente)	n. 2
t6'	Transizione H3BL ST bifilare tipo ANAS - H3ST mono. comm.	n. 0
t7	Transizione H2BL W4 comm. - H1BL W5 comm.	n. 1
T_{P1}	Terminale speciale cl.P1 per barriera H2BL tipo ANAS	n. 3
T_{P2}	Terminale speciale cl.P2 per barriera H2BL tipo ANAS	n. 2
T'_{P2}	Terminale speciale cl.P2 per barriera H3BL tipo ANAS	n. 0
t_{P2}	Terminale speciale cl.P2 per barriera H3ST mono. comm.	n. 0
t_{P1}	Terminale speciale cl.P1 per barriera H1BL comm.	n. 5
t'_{P1}	Terminale speciale cl.P1 per barriera H2BL comm.	n. 1
t''_{P1}	Terminale speciale cl.P1 per barriera N2BL comm.	n. 0
T_{H2}	Terminale semplice per barriera H2BL tipo ANAS	n. 4
T_{H3}	Terminale semplice per barriera H3BL tipo ANAS	n. 0
t_{H2}	Terminale semplice per barriera H2BL comm.	n. 1
t_{N2}	Terminale semplice per barriera N2BL comm.	n. 0
t_{H1}	Terminale semplice per barriera H1BL comm.	n. 5

(*) Segnale da installare a seguito della classificazione della strada S.S.131 come strada di categoria B

(**) In ottemperanza a quanto prescritto i siti archeologici da segnalare sono da concordare con la soprintendenza archeologica

NOTA: La segnaletica di preavviso, di itinerario e di corsia con funzione di direzione è riportata nell'elaborato specifico V02PS00TRAPN06A e V02PS00TRAPN07A

KeyPlan V02

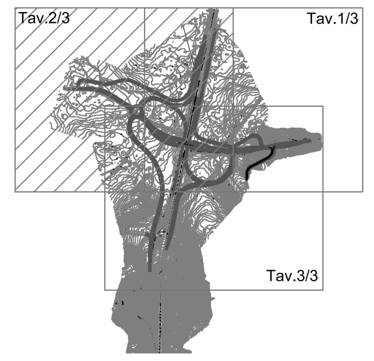

SEGNALETICA VERTICALE - MATERIALI

Tutti i segnali verticali sono in lamiera di alluminio con pellicola di classe RA2; pannello e pellicola saranno marcati CE.

La segnaletica verticale sarà posizionata su sostegni tubolari in metallo zincato a caldo del diametro di 90mm, secondo le lunghezze riportate sulle planimetrie di progetto, installati infissi nel terreno su plinti in calcestruzzo.

I segnali previsti in progetto appartengono alle seguenti tipologie:

- di forma triangolare,
- di forma circolare,
- di forma romboidale o quadrato
- di forma ottagonale,
- pannelli aggiuntivi, integrativi e di indicazione

Le dimensioni dei vari cartelli son esplicitate sugli elaborati planimetrici.

Il delineatore di ostacoli semicircolare (con sviluppo cm40 di semicirconferenza e cm50 di altezza) è in lamiera di alluminio dello spessore di mm 25/10 con rivestimento nella parte anteriore con pellicola di classe 2 di colore giallo.

anas GRUPPO FS ITALIANE — Direzione Progettazione e Realizzazione Lavori

S.S. 131 di "Carlo Felice"
Adeguamento e messa in sicurezza della S.S.131
Risoluzione dei nodi critici - 2° stralcio
dal km 108+300 al km 158+000

PROGETTO ESECUTIVO — CA284

R.T.I. di PROGETTAZIONE:
Mandataria: PRO ITER Progetto Infrastrutture Territorio s.r.l. — Via G.B. Sammartini n°5 20125 – Milano Tel. 02 6787911 email:mail@proiter.it
Mandante: delta ingegneria — Via Artemide n°3 92100 Agrigento Tel. 0922 421007 email: deltaingegneria@pec.it

PROGETTISTI:
Ing. Riccardo Formichi – Pro Iter srl (Integratore prestazioni specialistiche) Ordine Ing. di Milano n. 18045
Ing. Riccardo Formichi Ordine Ing. di Milano n. 18045

IL GEOLOGO
Dott. Geol. Massimo Mezzanzanica – Pro Iter srl Albo Geol. Lombardia n. A762

COORDINATORE PER LA SICUREZZA IN FASE DI PROGETTAZIONE
Ing. Diego Ceccherelli Ordine Ing. di Milano n. 15813

VISTO: IL RESP. DEL PROCEDIMENTO
Dott. Ing. Salvatore FRASCA

ORDINE DEGLI INGEGNERI DELLA PROVINCIA DI MILANO — DOTT. ING. FORMICHI RICCARDO — Sez. A Settori: a) civile e ambientale b) industriale c) dell'informazione — n° A 18045

PROTOCOLLO | DATA

PROGETTO STRADALE
NUOVO SVINCOLO DI MULARGIA-MACOMER al Km 148+500
Planimetria di segnaletica e barriere di sicurezza - Tav. 2 di 3

CODICE PROGETTO (PROGETTO / LIV. PROG. / N. PROG.)	NOME FILE / CODICE ELAB.	REVISIONE	SCALA:
LOPLSQ E 1901	V02PS00TRAPN04B.pdf / V02PS00TRAPN04	B	1:1000

REV.	DESCRIZIONE	DATA	REDATTO	VERIFICATO	APPROVATO
D					
C					
B	REVISIONE PER ISTRUTTORIA, VERIFICA E CONTROLLI D.LGS. 35/11	Agosto 2020	Asero	Caprioli	Formichi
A	EMISSIONE	Marzo 2020	Binetti	Caprioli	Formichi