PLANIMETRIA DI PROGETTO – SCALA 1:500

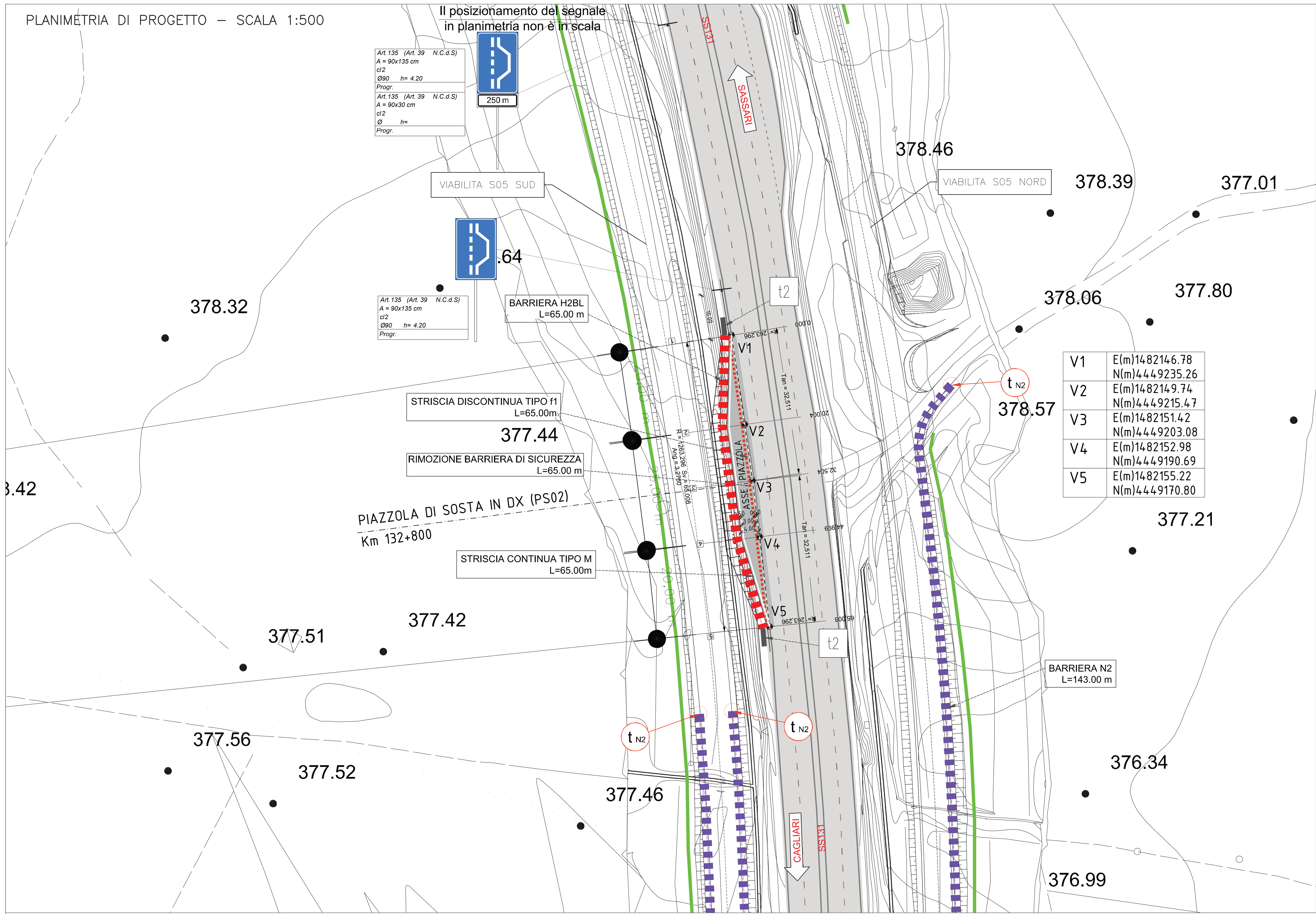

V1	E(m)1482146.78 N(m)4449235.26
V2	E(m)1482149.74 N(m)4449215.47
V3	E(m)1482151.42 N(m)4449203.08
V4	E(m)1482152.98 N(m)4449190.69
V5	E(m)1482155.22 N(m)4449170.80

SEZIONE TIPO S.S. 131 ESISTENTE CON NUOVE PIAZZOLE

(IN RILEVATO E IN CURVA)

SCALA 1:100

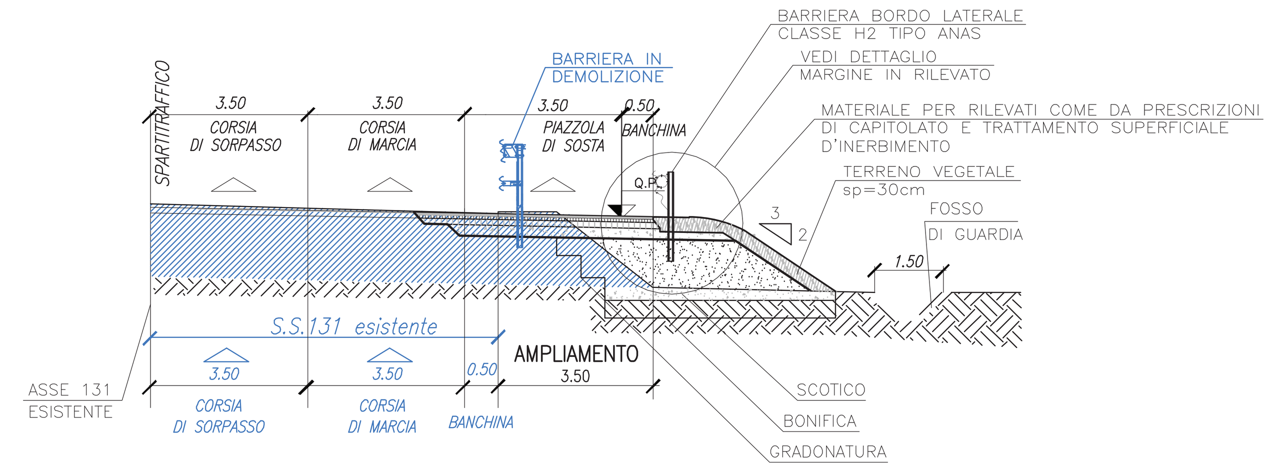

SCHEMA DI AMPLIAMENTO

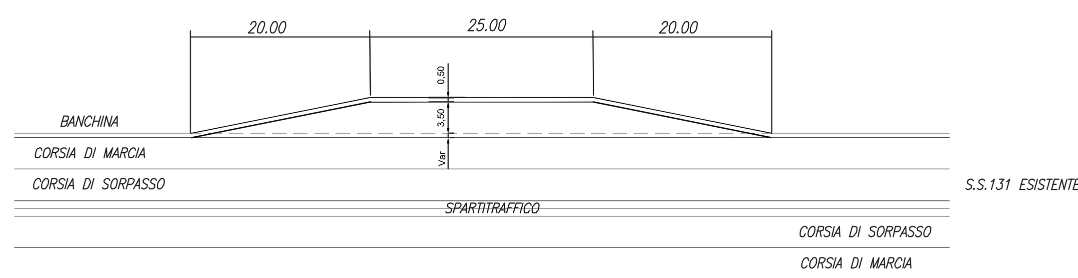

La pavimentazione della piazzola mantiene la stessa sopraelevazione del tratto di S.S. 131

DETTAGLIO MARGINE PIAZZOLA DI SOSTA IN AFFIANCAMENTO IN RILEVATO

SCALA 1:20

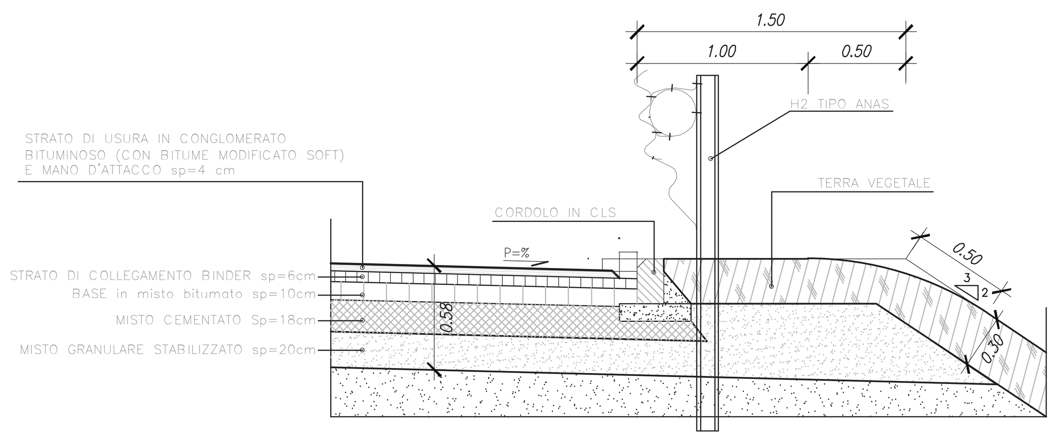

DETTAGLIO AMMORSAMENTO CON RILEVATO ESISTENTE

(IN RILEVATO – IN CURVA)

SCALA 1:20

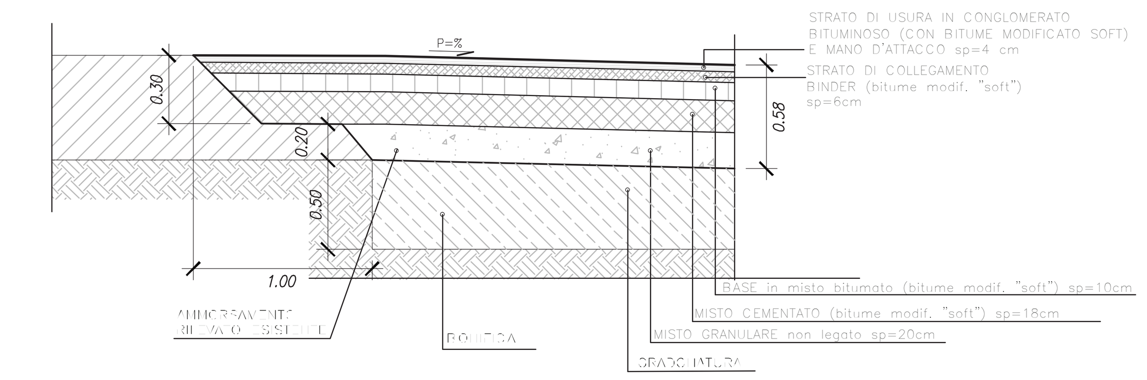

Barriera H4 BP con PSM tipo ANAS con rete di protezione
Barriera H3 BP con PSM tipo ANAS
Barriera H3 BL con PSM tipo ANAS
Barriera H2 BL con PSM tipo ANAS
Barriera H2 BP con PSM tipo ANAS
Barriera H2 BP W4 comm.
Barriera H3 ST monofilare comm.
Barriera H2 BL W4 comm.
Barriera H1 BL W5 comm.
Barriera N2 BL W4 comm.
Rimozione barriera esistente
Attenuatore d'urto - Classe 80
Attenuatore d'urto - Classe 50
Apparecchio illuminante a LED
Palo ad assorbimento di energia

(*) Segnale da installare a seguito della classificazione della strada S.S.131 come strada di categoria B

T1	Transizione H2BL tipo ANAS - H2BP tipo ANAS	n. 0
T2	Transizione H3BL tipo ANAS - H3BP tipo ANAS	n. 0
T3	Transizione H2BL tipo ANAS - H3BL tipo ANAS	n. 0
T4	Transizione H3BL tipo ANAS - H4BP tipo ANAS	n. 0
t1	Transizione H2BL tipo ANAS - H2BP (esistente)	n. 0
t2	Transizione H2BL tipo ANAS - H2BL doppia onda (esistente)	**n. 2**
t3	Transizione H2BL tipo ANAS - H2BL tripla onda (esistente)	n. 0
t3'	Transizione H2BL tipo ANAS - N2BL W4 comm.	n. 0
t3''	Transizione H1BL W5 comm. - N2BL W4 comm.	n. 0
t4	Transizione H2BP tipo ANAS. - H2BL W4 comm.	n. 0
t4'	Transizione H2BP W4 comm. - H2BL W4 comm.	n. 0
t5	Transizione H2BL tipo ANAS. - H1BL W5 comm.	n. 0
t6	Transizione H3ST mono. comm. - H3ST mono. comm. (esistente)	n. 0
t6'	Transizione H3BL ST bifilare tipo ANAS - H3ST mono. comm.	n. 0
t7	Transizione H2BL W4 comm. - H1BL W5 comm.	n. 0
TP1	Terminale speciale cl.P1 per barriera H2BL tipo ANAS	n. 0
TP2	Terminale speciale cl.P2 per barriera H2BL tipo ANAS	n. 0
T'P2	Terminale speciale cl.P2 per barriera H3BL tipo ANAS	n. 0
tP2	Terminale speciale cl.P2 per barriera H3ST mono. comm.	n. 0
tP1	Terminale speciale cl.P1 per barriera H1BL comm.	n. 0
t'P1	Terminale speciale cl.P1 per barriera H2BL comm.	n. 0
t''P1	Terminale speciale cl.P1 per barriera N2BL comm.	n. 0
TH2	Terminale semplice per barriera H2BL tipo ANAS	n. 0
TH3	Terminale semplice per barriera H3BL tipo ANAS	n. 0
tH2	Terminale semplice per barriera H2BL comm.	n. 0
tN2	Terminale semplice per barriera N2BL comm.	n. 0
tH1	Terminale semplice per barriera H1BL comm.	n. 0

KEY–PLAN

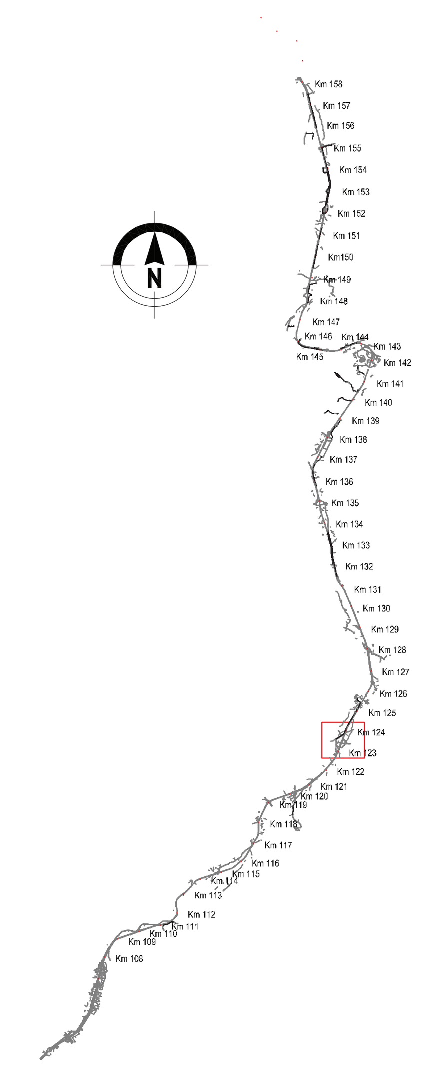

SEZIONE N.: 1

QT. PROGETTO: 379,048
DIST.PROG.: 0,000
DIST.SUCC.: 20,004

SCAVI E BONIFICHE	
STERRO	1,311 m²
SCOTICO	0,250 m
BONIFICA	0,191 m²
RILEVATI	
RILEVATO	0,133 m²
TERRENO VEGETALE	1,644 m
SOVRASTRUTTURA STRADALE	
STRATI LEGATI	0,500 m
STRATO DI FONDAZIONE	0,572 m²

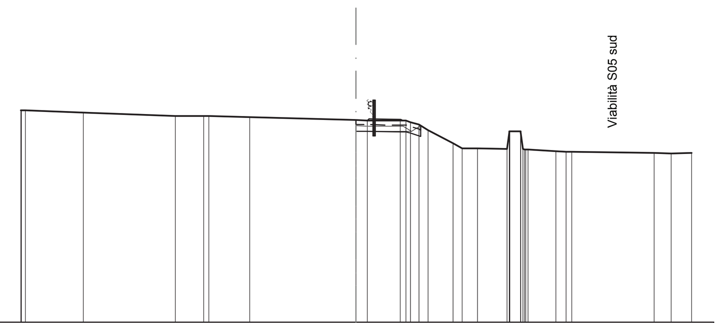

SCALA 1:200

QT.RIF. 370,000

QUOTE TERRENO	379,478 379,493 379,388 379,223 379,222 379,222 379,178 379,048 379,034 379,022 378,848 378,584 378,016 377,779 377,746 378,546 377,726 377,651 377,624 377,566 377,560 377,570
DIST.PARZIALI TERRENO	2,573 4,131 1,251 1,814 4,758 1,478 1,100 0,674 1,328 1,242 3,686 0,771 0,901
QUOTE PROGETTO	378,548 378,798 378,529 378,529 378,800
DIST.PARZIALI PROGETTO	1,975
QUOTE PAVIMENTATO	379,048 378,779 379,029
DIST.PARZIALI PAVIMENTATO	

SEZIONE N.: 2

QT. PROGETTO: 378,897
DIST.PROG.: 20,004
DIST.PREC.: 20,004
DIST.SUCC.: 12,500

SCAVI E BONIFICHE	
STERRO	1,576 m²
BONIFICA	2,068 m²
RILEVATI	
RILEVATO	3,756 m²
TERRENO VEGETALE	3,293 m
SOVRASTRUTTURA STRADALE	
STRATI LEGATI	4,000 m
STRATO DI FONDAZIONE	1,447 m²

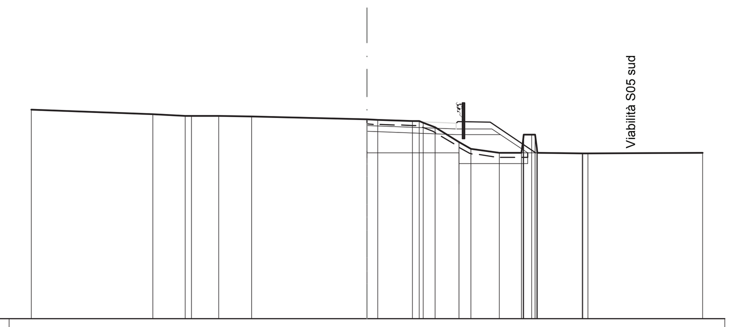

SCALA 1:200

QT.RIF. 370,000

QUOTE TERRENO	379,355 379,138 379,081 379,081 379,081 379,040 378,911 378,899 378,838 378,570 377,914 377,590 377,424 377,430 378,230 377,430 377,396 377,397 377,414
DIST.PARZIALI TERRENO	5,422 1,463 1,233 1,470 5,146 1,551 1,070 1,246 1,012 2,016 5,126
QUOTE PROGETTO	378,397 378,647 378,244 378,244 377,430
DIST.PARZIALI PROGETTO	4,000 1,975 1,221
QUOTE PAVIMENTATO	378,897 378,763 378,494 378,744
DIST.PARZIALI PAVIMENTATO	3,500

SEZIONE N.: 3

QT. PROGETTO: 378,802
DIST.PROG.: 32,504
DIST.PREC.: 12,500
DIST.SUCC.: 12,495

SCAVI E BONIFICHE	
STERRO	1,459 m²
BONIFICA	2,158 m²
RILEVATI	
RILEVATO	3,960 m²
TERRENO VEGETALE	3,287 m
SOVRASTRUTTURA STRADALE	
STRATI LEGATI	4,000 m
STRATO DI FONDAZIONE	1,447 m²

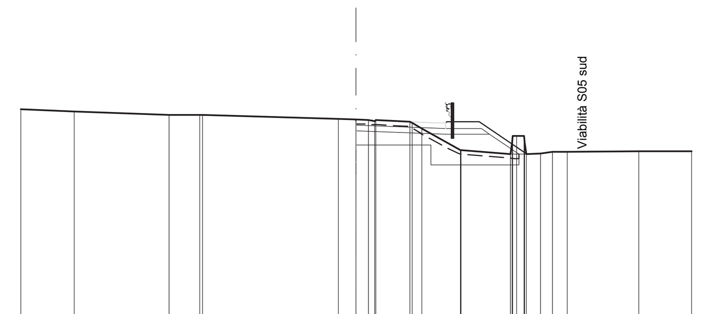

SCALA 1:200

QT.RIF. 370,000

QUOTE TERRENO	379,270 379,173 379,008 379,008 379,008 378,837 378,814 378,741 378,783 378,715 378,398 377,452 377,447 377,273 378,073 377,300 377,361 377,387 377,392
DIST.PARZIALI TERRENO	2,406 4,241 1,363 6,073 0,780 1,526 1,749 2,208 0,639 0,654 3,194 2,366
QUOTE PROGETTO	378,302 378,552 378,149 378,149 377,273
DIST.PARZIALI PROGETTO	4,000 1,975 1,314
QUOTE PAVIMENTATO	378,802 378,668 378,399 378,649
DIST.PARZIALI PAVIMENTATO	3,500

SEZIONE N.: 4

QT. PROGETTO: 378,712
DIST.PROG.: 44,999
DIST.PREC.: 12,495
DIST.SUCC.: 20,009

SCAVI E BONIFICHE	
STERRO	1,540 m²
RILEVATI	
RILEVATO	1,448 m²
TERRENO VEGETALE	3,222 m
SOVRASTRUTTURA STRADALE	
STRATI LEGATI	4,000 m
STRATO DI FONDAZIONE	1,447 m²

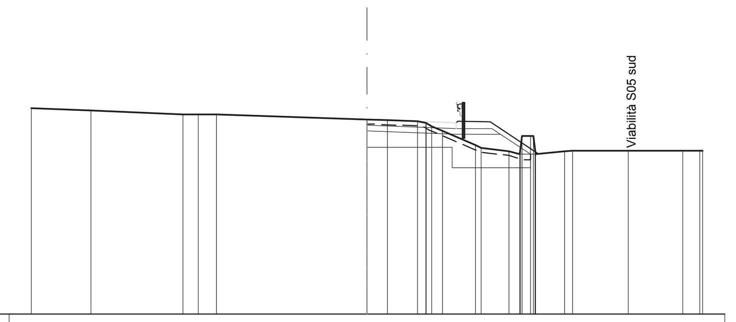

SCALA 1:200

QT.RIF. 370,000

QUOTE TERRENO	379,208 379,111 378,942 378,942 378,942 378,708 378,676 378,637 378,409 378,212 377,565 377,434 377,297 377,969 377,169 377,294 377,312 377,321 377,321 377,323
DIST.PARZIALI TERRENO	2,661 4,112 0,698 0,802 6,728 0,924 1,343 1,478 1,250 1,290 2,482 2,442 0,776
QUOTE PROGETTO	378,212 378,462 378,059 378,059 377,169
DIST.PARZIALI PROGETTO	4,000 1,975 1,335
QUOTE PAVIMENTATO	378,712 378,578 378,309 378,559
DIST.PARZIALI PAVIMENTATO	3,500

SEZIONE N.: 5

QT. PROGETTO: 378,671
DIST.PROG.: 65,008
DIST.PREC.: 20,009

SCAVI E BONIFICHE	
STERRO	1,329 m²
SCOTICO	0,250 m
BONIFICA	0,207 m²
RILEVATI	
RILEVATO	0,148 m²
TERRENO VEGETALE	1,685 m
SOVRASTRUTTURA STRADALE	
STRATI LEGATI	0,500 m
STRATO DI FONDAZIONE	0,572 m²

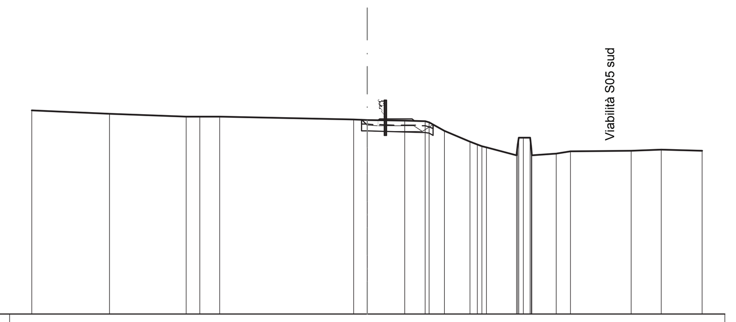

SCALA 1:200

QT.RIF. 370,000

QUOTE TERRENO	379,083 378,942 378,817 378,817 378,817 378,686 378,671 378,630 378,612 378,181 377,697 377,431 377,081 377,880 377,174 377,267 377,297 377,337 377,301
DIST.PARZIALI TERRENO	3,488 3,412 0,613 0,887 5,984 0,615 1,670 0,926 0,675 1,144 1,332 1,070 0,644 2,726 1,343 1,833
QUOTE PROGETTO	378,171 378,421 378,152 378,152 378,468
DIST.PARZIALI PROGETTO	1,975
QUOTE PAVIMENTATO	378,671 378,402 378,652
DIST.PARZIALI PAVIMENTATO	

anas GRUPPO FS ITALIANE

Direzione Progettazione e Realizzazione Lavori

S.S.131 DI "CARLO FELICE"
Adeguamento e messa in sicurezza della S.S.131
Risoluzione dei nodi critici 2°stralcio
dal km 108+300 al km 158+000

PROGETTO ESECUTIVO — CA284

R.T.I. di PROGETTAZIONE:
Mandataria: PRO ITER Progetto Infrastrutture Territorio s.r.l. — Via G.B. Sammartini n°5 20125 – Milano Tel. 02 6787911 email:mail@proiter.it
Mandante: delta ingegneria — Via Artemide n°3 92100 Agrigento Tel. 0922 421007 email: deltaingegneria@pec.it

PROGETTISTI:
Ing. Riccardo Formichi – Pro Iter srl (Integratore prestazioni specialistiche) Ordine Ing. di Milano n. 18045
Ing. Nicola D'Alessandro – Delta Ingegneria srl Ordine Ing. di Agrigento n. A995

IL GEOLOGO
Dott. Geol. Massimo Mezzanzanica – Pro Iter srl Albo Geol. Lombardia n. A762

COORDINATORE PER LA SICUREZZA IN FASE DI PROGETTAZIONE
Ing. Diego Ceccherelli Ordine Ing. di Milano n. 15813

VISTO: IL RESP. DEL PROCEDIMENTO
Dott. Ing. Salvatore Frasca

ORDINE DEGLI INGEGNERI DELLA PROVINCIA DI MILANO — DOTT.ING. FORMICHI RICCARDO — Sez.A Settori: a) civile e ambientale b) industriale c) dell'informazione — n° A 18045

Ordine degli Ingegneri della Provincia di Agrigento — Sez. A N. A 995 — Nicola D'Alessandro — settore civile ambientale, industriale, dell'informazione

PROTOCOLLO | DATA

PROGETTO STRADALE
PIAZZOLE DI SOSTA
Piazzola di sosta PS02 km 132+800 C.A. - Planimetria e sezioni

CODICE PROGETTO	NOME FILE	REVISIONE	SCALA
PROGETTO: LOPLSQ — LIV. PROG.: E — N. PROG.: 1901	S23PS00TRAPP01_B CODICE ELAB.: S23PS00TRAPP01	B	varie

REV.	DESCRIZIONE	DATA	REDATTO	VERIFICATO	APPROVATO
D					
C					
B	REVISIONE PER ISTRUTTORIA, VERIFICA E CONTROLLI D.LGS. 35/11	Agosto 2020	Ing.D. D'ALESSANDRO	Ing. M. CARLINO	Ing.N. D'ALESSANDRO
A	Emissione	Marzo 2020	Ing.D. D'ALESSANDRO	Ing. M. CARLINO	Ing.N. D'ALESSANDRO