## SEZIONE TRASVERSALE
Scala 1:20

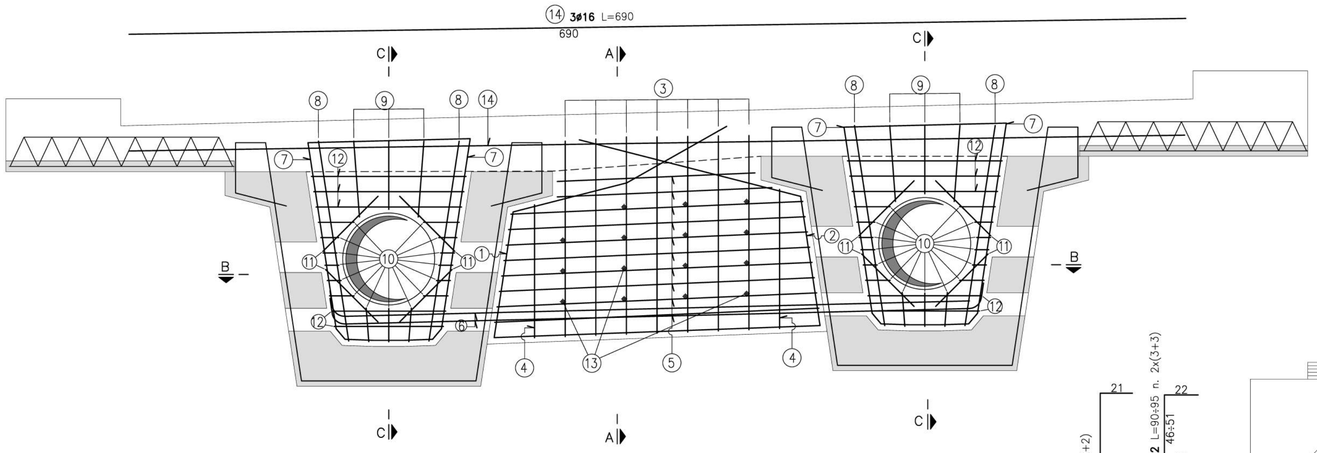


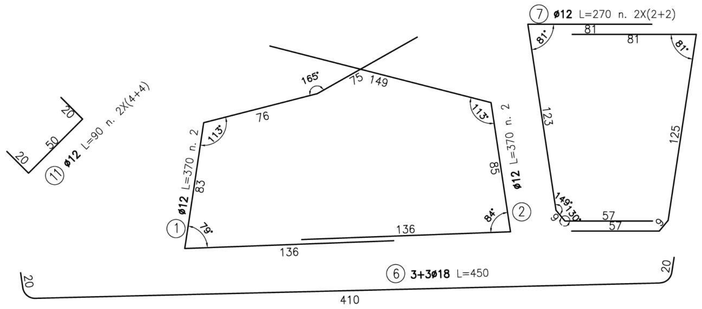


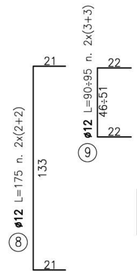


## SEZIONE C–C
Scala 1:20

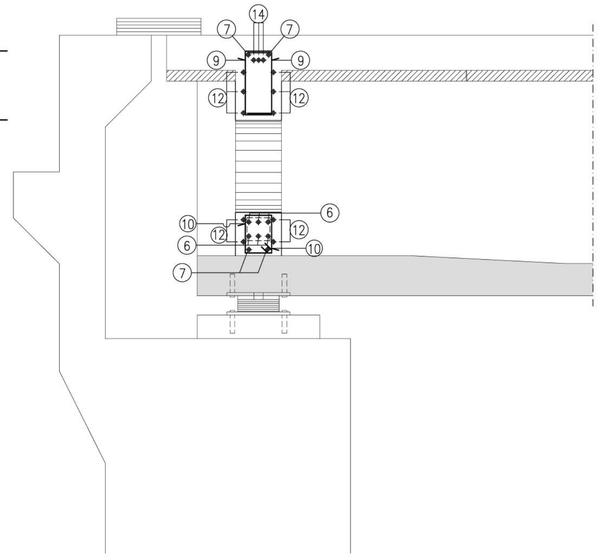

## SEZIONE B–B
Scala 1:20

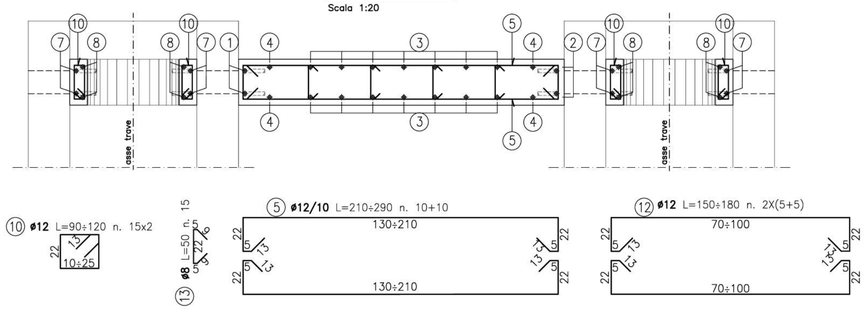


## SEZIONE A–A
Scala 1:20

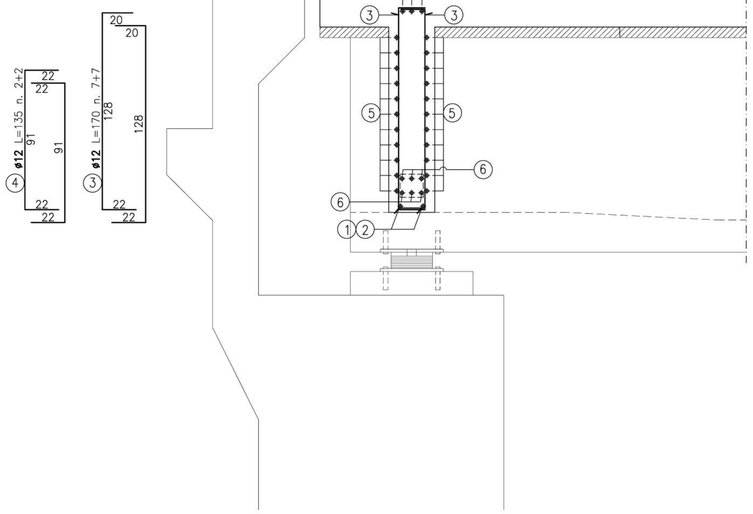


| DISTINTA ARM. SINGOLO TRAVERSO | | | | | |
|---|---|---|---|---|---|
| Pos. | ø mm | Lung. cm | Num. | Peso Kg | Forma |
| 1 | 12 | 370 | 2 | 7 | |
| 2 | 12 | 370 | 2 | 7 | |
| 3 | 12 | 170 | 14 | 21 | |
| 4 | 12 | 135 | 4 | 5 | |
| 5 | 12 | 270 | 20 | 48 | |
| 6 | 18 | 450 | 6 | 54 | |
| 7 | 12 | 270 | 8 | 19 | |
| 8 | 12 | 175 | 8 | 12 | |
| 9 | 12 | 95 | 12 | 10 | |
| 10 | 12 | 110 | 30 | 29 | |
| 11 | 12 | 90 | 16 | 13 | |
| 12 | 12 | 170 | 20 | 30 | |
| 13 | 12 | 50 | 15 | 6 | |
| 14 | 16 | 690 | 3 | 33 | |
| PESO TOTALE/Traverso kg: 294 | | | | | |

PESO TOTALE/Traverso x n° 2 Traversi kg: 589

anas GRUPPO FS ITALIANE

*Direzione Progettazione e Realizzazione Lavori*

S.S. 131 di "Carlo Felice"
Adeguamento e messa in sicurezza della S.S.131
Risoluzione dei nodi critici - 2° stralcio
dal km 108+300 al km 158+000

PROGETTO ESECUTIVO | CA284


R.T.I. di PROGETTAZIONE:

Mandataria
PRO ITER Progetto Infrastrutture Territorio s.r.l.
*Via G.B. Sammartini n°5 20125 – Milano Tel. 02 6787911 email:mail@proiter.it*

Mandante
delta ingegneria
*Via Artemide n°3 92100 Agrigento Tel. 0922 421007 email: deltaingegneria@pec.it*

PROGETTISTI:
*Ing. Riccardo Formichi – Pro Iter srl (Integratore prestazioni specialistiche)*
*Ordine Ing. di Milano n. 18045*
*Ing. Riccardo Formichi*
*Ordine Ing. di Milano n. 18045*

IL GEOLOGO
*Dott. Geol. Massimo Mezzanzanica – Pro Iter srl*
*Albo Geol. Lombardia n. 1762*

COORDINATORE PER LA SICUREZZA IN FASE DI PROGETTAZIONE
*Ing. Diego Cecchenelli*
*Ordine Ing. di Milano n. 15813*

VISTO: IL RESP. DEL PROCEDIMENTO
*Dott. Ing. Salvatore FRASCA*

DOTT.ING. FORMICHI RICCARDO Sez.A. Settori: a) civile e ambientale b) industriale c) dell'informazione n° A 18045 ORDINE DEGLI INGEGNERI DELLA PROVINCIA DI MILANO


PROTOCOLLO | DATA

OPERE D'ARTE MINORI
Ponticelli idraulici L=23.2 m su Rio Pitziu. Km 122+015.40 - PO01 su S20
Viabilità locale A: Armatura traverso

| CODICE PROGETTO (PROGETTO / LIV. PROG. / N. PROG.) | NOME FILE | REVISIONE | SCALA: |
|---|---|---|---|
| LOPLSQ E 1901 | CODICE ELAB. T00PO01STRAR04 — T00PO01STRAR04.pdf | A | 1:20 |

| REV. | DESCRIZIONE | DATA | REDATTO | VERIFICATO | APPROVATO |
|---|---|---|---|---|---|
| D | | | | | |
| C | | | | | |
| B | | | | | |
| A | Emissione | Marzo 2020 | Prati | Donelli | Formichi |