SEZIONE TRASVERSALE
Scala 1:25

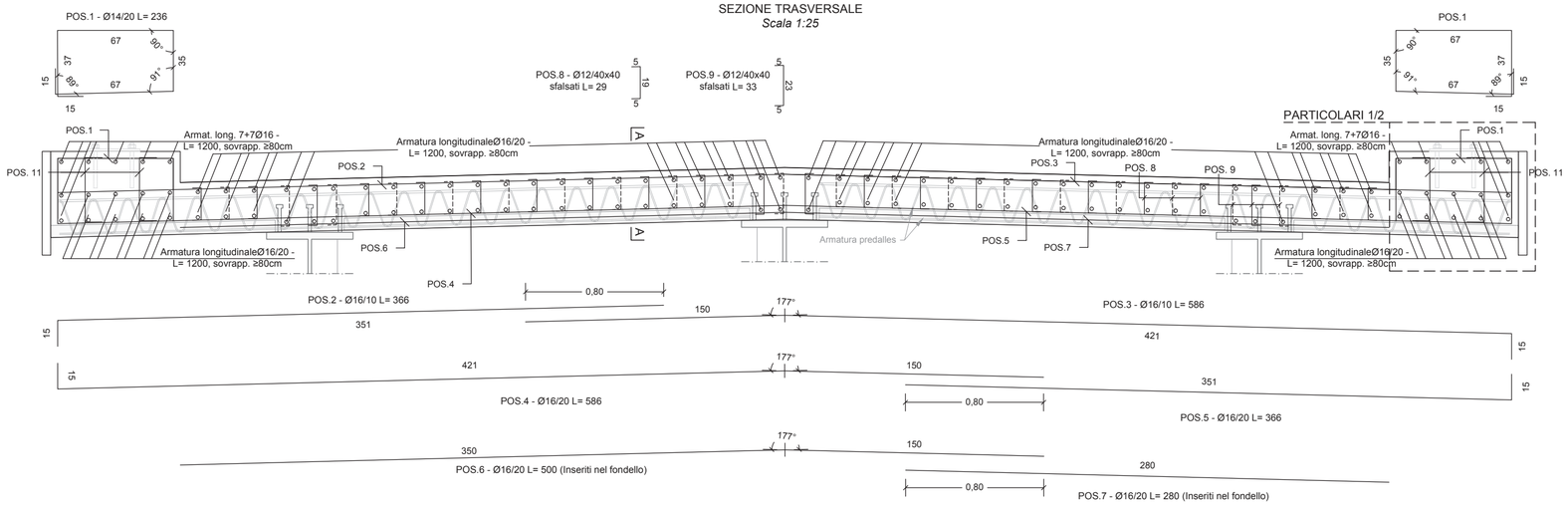

SEZIONE LONGITUDINALE A-A
Scala 1:25

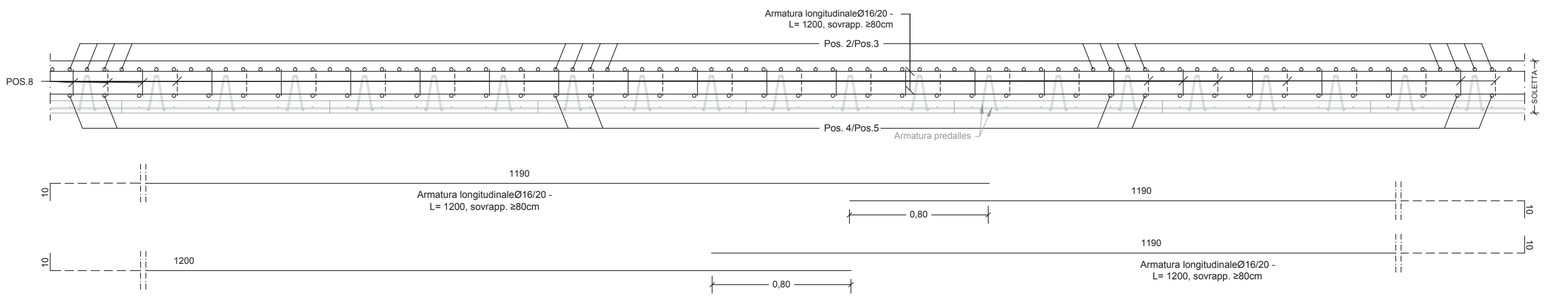

PREDALLES: Armature -
Scala 1:10

Sezione longitudinale

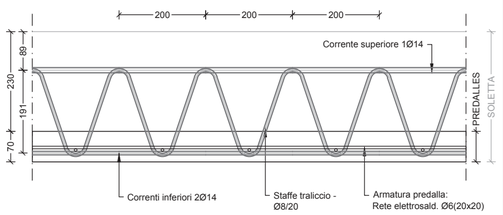

Sezione trasversale

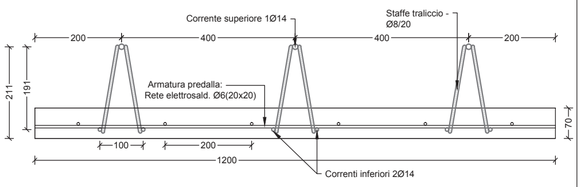

PARTICOLARE 1: Armature del cordolo e veletta in c.a.
Scala 1:10

Stralcio sezione trasversale

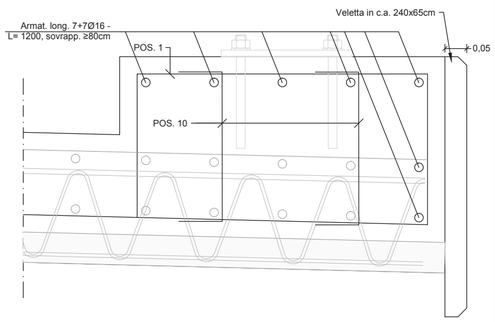

ARMATURA CORDOLO

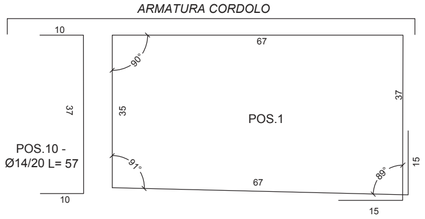

PARTICOLARE 2: Armatura veletta in c.a.
Scala 1:10

Stralcio sezione trasversale

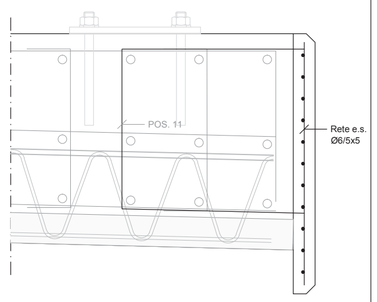

ARMATURA VELETTA

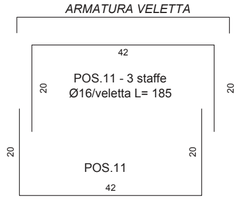

anas
GRUPPO FS ITALIANE

Direzione Progettazione e Realizzazione Lavori

S.S.131 DI "CARLO FELICE"

Adeguamento e messa in sicurezza della S.S.131

Risoluzione dei nodi critici 2°stralcio

dal km 108+300 al km 158+000

PROGETTO ESECUTIVO

CA284

R.T.I. di PROGETTAZIONE:

Mandataria
PRO ITER Progetto Infrastrutture Territorio s.r.l.
Via G.B. Sammartini n°5
20125 – Milano
Tel. 02 6787911
email:mail@proiter.it

Mandante
delta ingegneria
Via Artemide n°3
92100 Agrigento
Tel. 0922 421007
email: deltaingegneria@pec.it

PROGETTISTI:
Ing. Riccardo Formichi – Pro Iter srl (Integratore prestazioni specialistiche)
Ordine Ing. di Milano n. 18045

Ing. Nicola D'Alessandro – Delta Ingegneria srl
Ordine Ing. di Agrigento n. A995

IL GEOLOGO
Dott. Geol. Massimo Mezzanzanica – Pro Iter srl
Albo Geol. Lombardia n. A762

COORDINATORE PER LA SICUREZZA IN FASE DI PROGETTAZIONE
Ing. Diego Ceccherelli
Ordine Ing. di Milano n. 15813

VISTO: IL RESP. DEL PROCEDIMENTO
Dott. Ing. Salvatore Frasca

PROTOCOLLO | DATA

ORDINE DEGLI INGEGNERI DELLA PROVINCIA DI MILANO – DOTT.ING. FORMICHI RICCARDO – Sez. A – Settori: a) civile e ambientale b) industriale c) dell'informazione – n° A 18045

Ordine degli Ingegneri della Provincia di Agrigento – Sez. A – N. A 995 – Dott. Ing. Nicola D'Alessandro – Settori: Industriale, Ambientale, Informazione

OPERE D'ARTE MINORI

Ponticello idraulico L=40.00 m Km 138+970 - PO04 su S07

armatura impalcato

CODICE PROGETTO (PROGETTO / LIV. PROG. / N. PROG.)	NOME FILE	REVISIONE	SCALA
LOPLSQ E 1901	T00PO04STRAR03A		
	CODICE ELAB. T00PO04STRAR03	A	varie

REV.	DESCRIZIONE	DATA	REDATTO	VERIFICATO	APPROVATO
D					
C					
B					
A	Emissione	Marzo 2020	Ing.D. D'ALESSANDRO	Ing. M. CARLINO	Ing.N. D'ALESSANDRO