anas
GRUPPO FS ITALIANE

Direzione Progettazione e Realizzazione Lavori

S.S.131 DI "CARLO FELICE"

Adeguamento e messa in sicurezza della S.S.131

Risoluzione dei nodi critici 2°stralcio

dal km 108+300 al km 158+000

PROGETTO ESECUTIVO

CA284

R.T.I. di PROGETTAZIONE:

Mandataria

PRO ITER Progetto Infrastrutture Territorio s.r.l.
Via G.B. Sammartini n°5
20125 – Milano
Tel. 02 6787911
email:mail@proiter.it

Mandante

delta ingegneria
Via Artemide n°3
92100 Agrigento
Tel. 0922 421007
email: deltaingegneria@pec.it

PROGETTISTI:
Ing. Riccardo Formichi – Pro Iter srl (Integratore prestazioni specialistiche)
Ordine Ing. di Milano n. 18045

Ing. Nicola D'Alessandro – Delta Ingegneria srl
Ordine Ing. di Agrigento n. A995

IL GEOLOGO
Dott. Geol. Massimo Mezzanzanica – Pro Iter srl
Albo Geol. Lombardia n. A762

COORDINATORE PER LA SICUREZZA IN FASE DI PROGETTAZIONE
Ing. Diego Ceccherelli
Ordine Ing. di Milano n. 15813

VISTO: IL RESP. DEL PROCEDIMENTO
Dott. Ing. Salvatore Frasca

PROTOCOLLO | DATA

ORDINE DEGLI INGEGNERI DELLA PROVINCIA DI MILANO
DOTT.ING. FORMICHI RICCARDO
Sez.A Settori:
a) civile e ambientale
b) industriale
c) dell'informazione
n°A 18045

Sez. A
N. A 995
Ordine degli Ingegneri della Provincia di Agrigento
Dott. Ing.
Nicola D'Alessandro
civile ambientale, industriale, dell'informazione settori

OPERE D'ARTE MINORI

Tombino idraulico scatolare pk 121+220- TS01 su S20 - 400x240 cm

RELAZIONE TECNICA E DI CALCOLO

CODICE PROGETTO	NOME FILE	REVISIONE	SCALA
PROGETTO: LOPLSQ / LIV. PROG.: E / N. PROG.: 1901	T00TM01STRRE01B		
	CODICE ELAB.: T00TM01STRRE01	B	-

REV.	DESCRIZIONE	DATA	REDATTO	VERIFICATO	APPROVATO
D					
C					
B	REVISIONE PER ISTRUTTORIA, VERIFICA E CONTROLLI D.LGS. 35/11	Aprile 2021	Ing.D. D'ALESSANDRO	Ing. M. CARLINO	Ing.N. D'ALESSANDRO
A	Emissione	Marzo 2020	Ing.D. D'ALESSANDRO	Ing. M. CARLINO	Ing.N. D'ALESSANDRO

9.3. Software utilizzato – Tipo di elaboratore ... 73
9.4. Codice di calcolo, solutore ed affidabilità dei risultati ... 74
9.5. Giudizio motivato di accettabilita' ... 74
9.6. Rappresentazione grafica dei risultati ... 75
10. Tabulati di calcolo scatolari ... 98
10.1. Relazione illustrativa e simbologia ... 98
10.2. Tabulati tombino tratto centrale ... 109
10.3. Tabulati tombino tratto iniziale ... 220
11. Verifiche geotecniche scatolari ... 319
11.1. Relazione illustrativa e simbologia ... 319
11.2. Tabulati verifiche geotecniche tombino tratto centrale ... 325
11.3. Tabulati verifiche geotecniche tombino tratto iniziale ... 470
12. Verifica cordolo ancoraggio barriere ... 608
13. Calcolo muri d'ala ... 611
13.1. Generalità ... 611
13.2. Modellazione ... 612
13.2.1. Tipo di analisi svolta ... 612
13.2.2. Origine e caratteristiche dei codici di calcolo ... 612
13.2.3. Affidabilità dei codici di calcolo ... 612
13.2.4. Modalità di presentazione dei risultati ... 612
13.2.5. Informazioni generali sull'elaborazione ... 612
13.2.6. Giudizio motivato di accettabilità dei risultati ... 613
13.3. Calcolo della spinta sul muro ... 613
13.3.1. Metodo di Culmann ... 613
13.3.2. Spinta in presenza di falda ... 614
13.3.3. Spinta in presenza di sisma ... 614
13.4. Analisi dei carichi ... 614
13.4.1. Pesi propri ... 614
13.4.2. Spinta del terreno ... 614
13.4.3. Carichi variabili ... 616
13.4.4. Azione sismica ... 616
13.5. Combinazioni dei carichi ... 617
13.5.1. Riepilogo dei coefficienti ... 620
13.5.2. Descrizione combinazioni di carico ... 621
13.6. Risultati del calcolo delle forze ... 623
13.6.1. Spinta ... 623
13.6.2. Forze ... 627
13.7. Verifiche geotecniche ... 628

RTI di progettazione:
Mandataria
Via G.B. Sammartini n°5
20125 - Milano
Tel. 02 6787911
email: mail@proiter.it
Mandante
Via Artemide n°3
92100 Agrigento
Tel. 0922 421007
email: deltaingegneria@pec.it

INDICE

1. Premessa 4
2. Descrizione dell'opera in progetto 5
3. Normative di riferimento 7
4. Vita nominale, classi d'uso e periodo di riferimento 7
5. Durabilità e prescrizioni sui materiali 8
5.1. Calcestruzzo 11
5.2. Acciaio per armature c.a. 12
5.3. Copriferro 13
6. Caratteristiche geotecniche 14
7. Azioni sulle strutture 14
7.1. Azioni permanenti 15
7.1.1. Peso proprio 15
7.1.2. Carichi permanenti portati 15
7.1.3. Spinta delle terre 16
7.1.4. Spinta delle acque 18
7.2. Distorsioni e deformazione impresse 19
7.2.1. Distorsioni e presollecitazioni di progetto 19
7.2.2. Effetti reologici 19
7.2.3. Cedimenti vincolari 19
7.3. Azioni variabili da traffico 19
7.3.1.1. Carichi verticali q_1 19
7.3.1.2. Spinte orizzontali dovute ai sovraccarichi accidentali 27
7.3.2. Incremento dinamico q_2 30
7.3.3. Forza di frenamento q_3 30
7.3.4. Azione centrifuga q_4 31
7.3.5. Azione di neve e vento q_5 31
7.3.6. Azioni idrodinamiche q_6 31
7.3.7. Azioni della temperatura q_7 31
7.3.8. Azioni sui parapetti e urto di veicoli in svio q_8 32
7.3.9. Resistenze passive dei vincoli q_9 32
7.4. Azioni sismiche 32
8. Stati limiti e combinazioni di carico 37
9. Calcolo delle strutture 55
9.1. Condizioni di carico 56
9.1.1. Condizioni di carico tombino tratto centrale 56
9.1.2. Condizioni di carico tombino tratto iniziale 64
9.2. Metodo di risoluzione della struttura e sezioni di verifica 71

RTI di progettazione:

Mandataria
Via G.B. Sammartini n°5
20125 - Milano
Tel. 02 6787911
email: mail@proiter.it

Mandante
Via Artemide n°3
92100 Agrigento
Tel. 0922 421007
email: deltaingegneria@pec.it

13.7.1. Verifica a ribaltamento 628
13.7.2. Verifica a scorrimento 628
13.7.3. Verifica al carico limite 629
13.7.4. Verifica alla stabilità globale 632
13.8. Verifiche strutturali 637
13.8.1. Inviluppo delle sollecitazioni 637
13.8.2. Armature 638
13.8.3. Verifiche a flessione 638
13.8.4. Verifiche a taglio 646
13.8.5. Verifica delle tensioni 654
13.8.6. Verifiche a fessurazione 661

RTI di progettazione:
Mandataria
Via G.B. Sammartini n°5
20125 - Milano
Tel. 02 6787911
email: mail@proiter.it
Mandante
Via Artemide n°3
92100 Agrigento
Tel. 0922 421007
email: deltaingegneria@pec.it

1. Premessa

Nella presente relazione si riportano le verifiche strutturali relative al tombino scatolare TS01 di dimensioni interne 4,00x2,40 m al km 122+000 dell'intervento sulla *SS 131 di "Carlo Felice" - Adeguamento e messa in sicurezza della S.S. 131 - Risoluzione dei nodi critici 2° stralcio dal km 108+300 al km 158+000.*

Il tombino attraversa la S.S 131 e la nuova viabilità secondaria S20, asse A (Nord) e Asse B (Sud), paralleli alla S.S. 131.

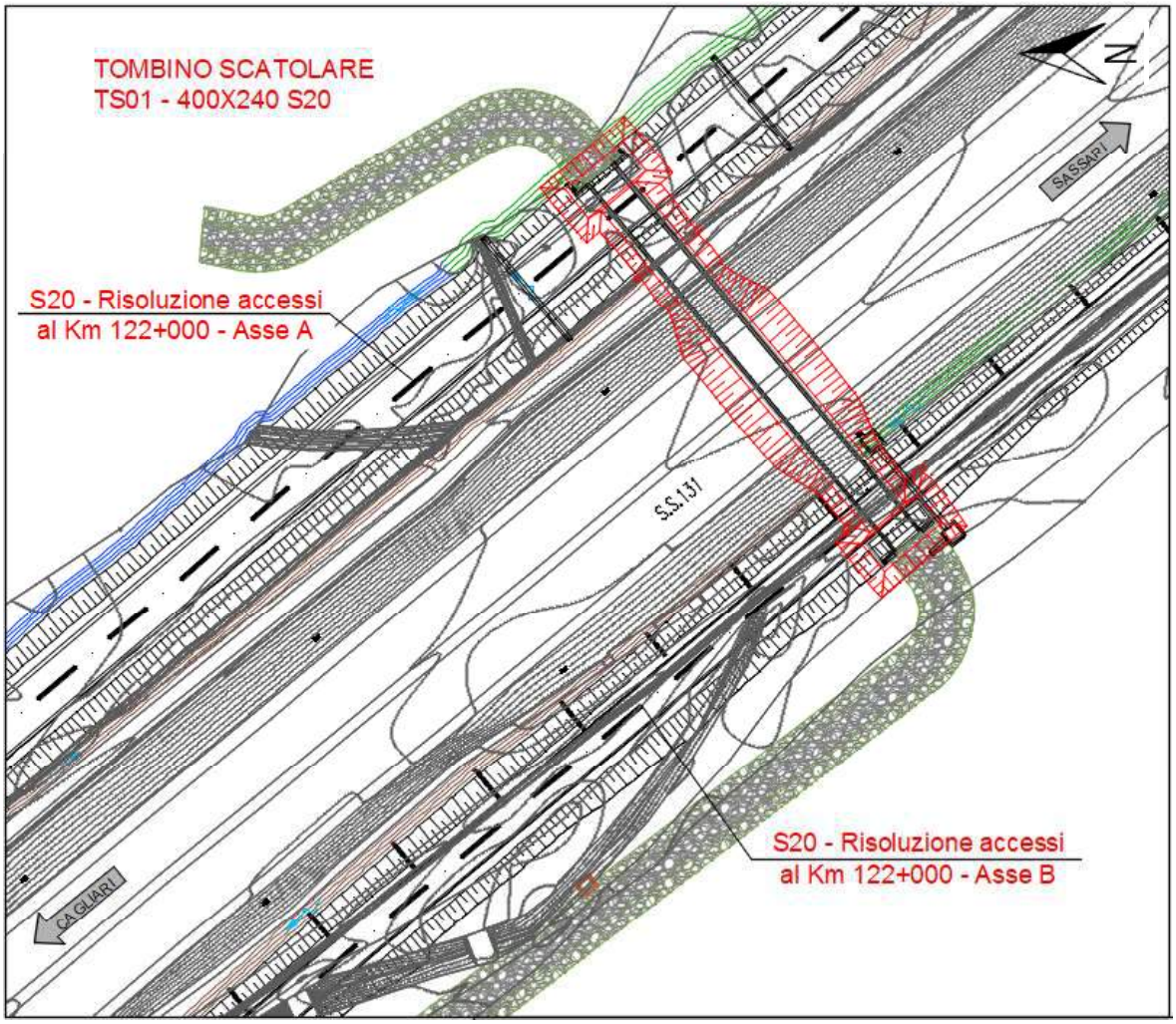

Figura 1 – Planimetria di inquadramento

Il manufatto scatolare è stato suddiviso strutturalmente in tre elementi collegati tra loro con giunti waterstop. Il primo tratto a partire da Nord, al di sotto della S20 Asse A Nord, ha una lunghezza di 23,00 m, il secondo tratto centrale al di sotto della S.S. 113 ha una lunghezza di 28,00 m e il terzo al di sotto della S20 Asse B Sud ha una lunghezza di 14,71 m.

RTI di progettazione:
Mandataria
Via G.B. Sammartini n°5
20125 - Milano
Tel. 02 6787911
email: mail@proiter.it
Mandante
Via Artemide n°3
92100 Agrigento
Tel. 0922 421007
email: deltaingegneria@pec.it

Il calcolo è stato effettuato per il tratto iniziale e centrale, interessati dai maggiori carichi. Inoltre il calcolo riguarda i muri d'ala previsti all'imbocco e allo sbocco.

2. Descrizione dell'opera in progetto

Il tombino scatolare, avente una lunghezza complessiva di 65,75 m, ha una sezione interna di 4,00 x 2,40 m, con una pendenza del 1% da Nord verso Sud.

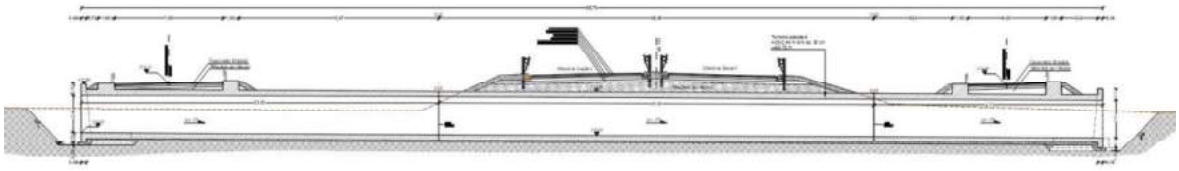

Figura 2 - Sezione trasversale del manufatto scatolare

Il primo tratto dello scatolare, da Nord a Sud, ha una lunghezza di 23,00 m, con un dente all'imbocco di 0,35 m di spessore e 0,35 m di altezza, ed un cordolo a protezione del rilevato di 0,35 m di spessore e 0,35 m di altezza.

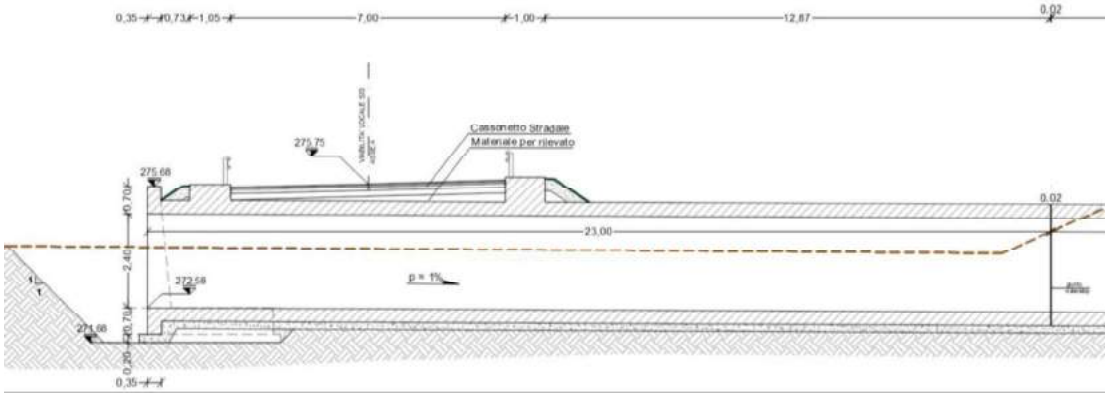

Figura 3 - Sezione trasversale del tratto iniziale del manufatto scatolare

Il secondo tratto centrale dello scatolare ha una lunghezza di 28,00 m.

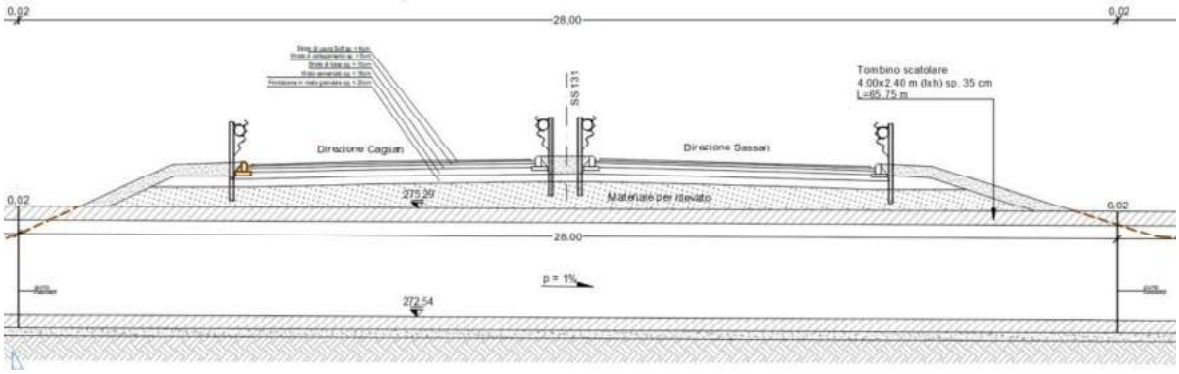

Figura 4 - Sezione trasversale del tratto centrale del manufatto scatolare

Il terzo tratto dello scatolare, da Nord a Sud, ha una lunghezza di 14,71 m, con un

RTI di progettazione:
Mandataria
Via G.B. Sammartini n°5
20125 - Milano
Tel. 02 6787911
email: mail@proiter.it
Mandante
Via Artemide n°3
92100 Agrigento
Tel. 0922 421007
email: deltaingegneria@pec.it

dente allo sbocco di 0,35 m di spessore e 0,35 m di altezza, ed un cordolo a protezione del rilevato di 0,35 m di spessore e 0,35 m di altezza.

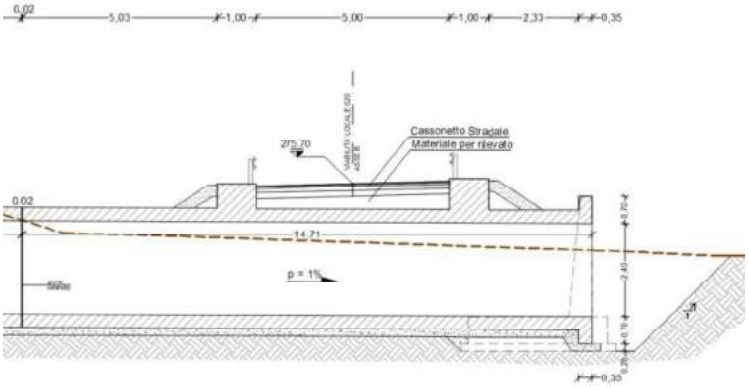

Figura 5 - Sezione trasversale del tratto finale del manufatto scatolare

La platea e la soletta superiore hanno uno spessore uniforme di 0,35 m, mentre i setti laterali hanno uno spessore uniforme di 0,40 m.

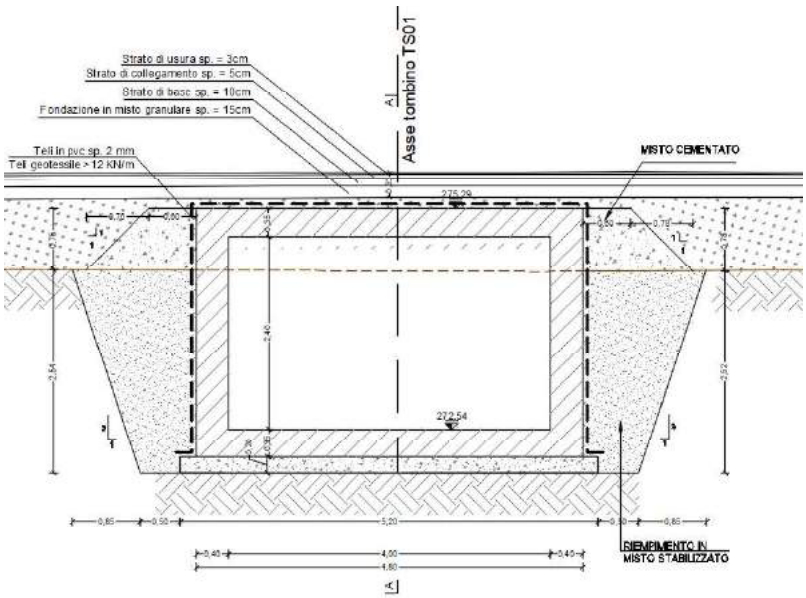

Figura 6 - Sezioni del manufatto scatolare

Nel tratto iniziale dello scatolare, sottostante la S20 Asse A Nord, la soletta avrà un ricoprimento variabile da circa 0,34 a 0,55 m, nel tratto centrale, sottostante la S.S. 131, la soletta avrà un ricoprimento variabile da circa 1,08 a 1,27 m, e nel tratto finale, sottostante la S20 Asse B Sud, la soletta avrà un ricoprimento variabile da circa 0,58 a 0,73 m, comprensivo della pavimentazione stradale.

RTI di progettazione:

Mandataria
Via G.B. Sammartini n°5
20125 - Milano
Tel. 02 6787911
email: mail@proiter.it

Mandante
Via Artemide n°3
92100 Agrigento
Tel. 0922 421007
email: deltaingegneria@pec.it

3. Normative di riferimento

La progettazione e i calcoli delle strutture sono stati svolti in conformità alle disposizioni delle normative e delle istruzioni di seguito richiamate:

- Legge 1086 del 5/11/1971 *Norme per la disciplina delle opere di conglomerato cementizio armato, normale e precompresso ed a struttura metallica*;
- Legge 64 del 02/02/74 *Provvedimenti per le costruzioni con particolari prescrizioni per le zone sismiche*;
- D.M. 17/01/2018 *Aggiornamento delle "Norme tecniche per le costruzioni";*
- Circolare 21/01/2019 n. 7 *Istruzioni per l'applicazione dell'Aggiornamento delle 'Norme tecniche per le costruzioni' di cui al Decreto Ministeriale 17 gennaio 2018;*
- UNI EN 1992-1-1-2005 EUROCODICE 2 *Progettazione strutture di calcestruzzo*;
- UNI EN 1998-5 EUROCODICE 8 *Indicazioni progettuali per la resistenza sismica delle strutture*.

4. Vita nominale, classi d'uso e periodo di riferimento

Ogni struttura, in presenza di azioni sismiche, deve essere assegnata ad una classe d'uso in funzione delle conseguenze di una interruzione di operatività o di un eventuale collasso, come definite al punto 2.4.2 delle NTC2018.

Classe I: Costruzioni con presenza solo occasionale di persone, edifici agricoli.

Classe II: Costruzioni il cui uso preveda normali affollamenti, senza contenuti pericolosi per l'ambiente e senza funzioni pubbliche e sociali essenziali. Industrie con attività non pericolose per l'ambiente. Ponti, opere infrastrutturali, reti viarie non ricadenti in Classe d'uso III o in Classe d'uso IV, reti ferroviarie la cui interruzione non provochi situazioni di emergenza. Dighe il cui collasso non provochi conseguenze rilevanti.

Classe III: Costruzioni il cui uso preveda affollamenti significativi. Industrie con attività pericolose per l'ambiente. Reti viarie extraurbane non ricadenti in Classe d'uso IV. Ponti e reti ferroviarie la cui interruzione provochi situazioni di emergenza. Dighe rilevanti per le conseguenze di un loro eventuale collasso.

Classe IV: Costruzioni con funzioni pubbliche o strategiche importanti, anche con riferimento alla gestione della protezione civile in caso di calamità. Industrie con attività particolarmente pericolose per l'ambiente. Reti viarie di tipo A o B, di cui al DM 5/11/2001, n. 6792, "Norme funzionali e geometriche per la costruzione delle strade", e di tipo C quando appartenenti ad itinerari di collegamento tra capoluoghi di provincia non altresì serviti da strade di tipo A o B. Ponti e reti ferroviarie di importanza critica per il mantenimento delle vie di comunicazione, particolarmente dopo un evento sismico. Dighe connesse al funzionamento di acquedotti e a impianti di produzione di energia elettrica.

La vita nominale di progetto V_N di un'opera è convenzionalmente definita come il numero di anni nel quale è previsto che l'opera, purché soggetta alla necessaria manutenzione, mantenga specifici livelli prestazionali. I valori minimi di V_N da adottare per i diversi tipi di costruzione sono riportati nella Tab. 2.4.I.

RTI di progettazione:
Mandataria
Via G.B. Sammartini n°5
20125 - Milano
Tel. 02 6787911
email: mail@proiter.it
Mandante
Via Artemide n°3
92100 Agrigento
Tel. 0922 421007
email: deltaingegneria@pec.it

Tab. 2.4.I – *Valori minimi della Vita nominale V_N di progetto per i diversi tipi di costruzioni*

	TIPI DI COSTRUZIONI	Valori minimi di V_N (anni)
1	Costruzioni temporanee e provvisorie	10
2	Costruzioni con livelli di prestazioni ordinari	50
3	Costruzioni con livelli di prestazioni elevati	100

Le strutture sono state classificate di **Classe IV** e progettate, trattandosi di costruzioni con livelli di prestazioni ordinarie, per una **vita nominale** V_N = **50** anni.
Le azioni sismiche da applicare alla struttura sono valutate in relazione ad un **periodo di riferimento V_R**, che si ottiene a partire dalla vita nominale V_N moltiplicandola per un **coefficiente d'uso C_U**, funzione della classe d'uso, secondo la Tab. 2.4.II delle NTC 2018.

Tab. 2.4.II – *Valori del coefficiente d'uso C_U*

CLASSE D'USO	I	II	III	IV
COEFFICIENTE C_U	0,7	1,0	1,5	2,0

Pertanto considerando che per il caso particolare il coefficiente d'uso C_U risulta pari a 2, segue che il periodo di riferimento risulta pari a **$V_R = V_N * C_U = 100$ anni**.
In definitiva sono stati utilizzati i seguenti parametri:

Tipo di costruzione (§2.4.1 NTC 2018) *2*
Vita nominale V_N (§2.4.1 NTC 2018) *50 anni*
Classe d'uso (§2.4.2 NTC 2018) *IV*
V_R periodo di riferimento (§2.4.3 NTC 2018) *100*

5. Durabilità e prescrizioni sui materiali

Al fine di ottenere la prestazione richiesta in funzione delle condizioni ambientali, nonché per la definizione della relativa classe, si fa riferimento alle indicazioni contenute nelle Linee Guida sul calcestruzzo strutturale edite dal Servizio Tecnico Centrale del Consiglio Superiore dei Lavori Pubblici ovvero alle norme UNI EN 206-1:2016 ed UNI 11104:2016.
In accordo con la Tabella 1 della UNI11104-2016, riportata di seguito, la classe di esposizione considerata è la XC4 trattandosi di opere con calcestruzzo esposto all'acqua.

RTI di progettazione:
Mandataria
Via G.B. Sammartini n°5
20125 - Milano
Tel. 02 6787911
email: mail@proiter.it
Mandante
Via Artemide n°3
92100 Agrigento
Tel. 0922 421007
email: deltaingegneria@pec.it

prospetto 1 **Classi di esposizione**

Denominazione della classe	Descrizione dell'ambiente	Esempi informativi di situazioni a cui possono corrispondere le classi di esposizione
1 Assenza di rischio di corrosione o attacco		
X0	Per calcestruzzo privo di armatura o inserti metallici: tutte le esposizioni eccetto dove c'è gelo e disgelo, abrasione o attacco chimico. Calcestruzzi con armatura o inserti metallici: ambiente molto asciutto.	Calcestruzzo all'interno di edifici con umidità relativa dell'aria molto bassa. Calcestruzzo non armato all'interno di edifici. Calcestruzzo non armato immerso in suolo non aggressivo o in acqua non aggressiva. Calcestruzzo non armato soggetto a cicli di bagnato asciutto ma non soggetto ad abrasione, gelo o attacco chimico.
2 Corrosione indotta da carbonatazione		
Nel caso in cui il calcestruzzo che contiene armatura o altri inserti metallici sia esposto all'aria ed all'umidità, l'esposizione deve essere classificata come segue:		
XC1	Permanentemente secco, acquoso o saturo d'acqua	Calcestruzzo all'interno di edifici con umidità relativa dell'aria bassa. Calcestruzzo permanentemente immerso in acqua o esposto a condensa.
XC2	Prevalentemente acquoso o saturo d'acqua, raramente secco	Calcestruzzo a contatto con acqua per lungo tempo. Calcestruzzo di strutture di contenimento acqua. Calcestruzzo di molte fondazioni.
XC3	Moderata o alta umidità dell'aria	Calcestruzzo in esterni con superfici esterne riparate dalla pioggia, o in interni con umidità dell'aria da moderata ad alta.
XC4	Ciclicamente secco e acquoso o saturo d'acqua	Calcestruzzo in esterni con superfici soggette a alternanze di ambiente secco ed acquoso o saturo d'acqua. Calcestruzzo ciclicamente esposto all'acqua in condizioni che non ricadono nella classe XC2.
3 Corrosione indotta da cloruri esclusi quelli provenienti dall'acqua di mare		
Nel caso in cui il calcestruzzo armato o con inserti metallici sia esposto ad acqua contenente cloruri da origini diverse da quelle dell'acqua di mare, inclusi i sali disgelanti, l'esposizione deve essere classificata come segue:		
XD1	Moderata umidità dell'aria	Calcestruzzo esposto all'azione aggressiva dei cloruri trasportati dall'aria per esempio derivanti dall'uso di sali disgelanti. Per esempio impalcati da ponti, viadotti o barriere stradali.
XD2	Prevalentemente acquoso o saturo d'acqua, raramente secco	Calcestruzzo per impianti di trattamento acque o esposto ad acque contenenti cloruri, per esempio acque industriali o di piscine.
XD3	Ciclicamente secco e acquoso o saturo d'acqua	Calcestruzzo esposto a spruzzi di soluzioni di cloruri, per esempio derivanti da sali disgelanti. Per esempio su impalcati da ponti, viadotti o barriere stradali. Calcestruzzo di opere accessorie stradali (muri di sostegno), parti di ponti, pavimentazioni stradali o industriali o di parcheggi.
4 Corrosione indotta da cloruri presenti nell'acqua di mare		
Nel caso in cui il calcestruzzo armato o con inserti metallici sia esposto ai cloruri dell'acqua di mare o a salsedine trasportata dall'acqua, l'esposizione deve essere classificata come segue:		
XS1	Aria che trasporta salsedine marina in assenza di contatto con l'acqua di mare	Calcestruzzo per strutture in zone costiere.
XS2	Acqua di mare	Calcestruzzo di parti di strutture marine completamente immerse in acqua.
XS3	Aree soggette a marea, moto ondoso, spruzzi di acqua di mare	Calcestruzzo di opere portuali, per esempio banchine, moli, pontili. Calcestruzzo di opere di difesa marittima, per esempio barriere frangiflutti, dighe foranee.

RTI di progettazione:
Mandataria
Via G.B. Sammartini n°5
20125 - Milano
Tel. 02 6787911
email: mail@proiter.it
Mandante
Via Artemide n°3
92100 Agrigento
Tel. 0922 421007
email: deltaingegneria@pec.it

prospetto 1 **Classi di esposizione**

Denominazione della classe	Descrizione dell'ambiente	Esempi informativi di situazioni a cui possono corrispondere le classi di esposizione
5 Attacco dei cicli gelo/disgelo con o senza disgelanti		
Nel caso in cui il calcestruzzo sia esposto ad un significativo attacco da cicli di gelo/disgelo, purché bagnato, l'esposizione deve essere classificata come segue:		
XF1	Condizioni che determinano una moderata saturazione del calcestruzzo, in assenza di agente disgelante	Calcestruzzo di facciate, colonne o elementi strutturali verticali o inclinati esposti alla pioggia ed ai cicli di gelo/disgelo.
XF2	Condizioni che determinano una moderata saturazione del calcestruzzo in presenza di agente disgelante	Calcestruzzo di facciate, colonne o elementi strutturali verticali o inclinati esposti alla pioggia ed ai cicli di gelo/disgelo in presenza di sali disgelanti, per esempio opere stradali esposte al gelo in presenza di sali disgelanti trasportati dall'aria.
XF3	Condizioni che determinano una elevata saturazione del calcestruzzo in assenza di agente disgelante	Calcestruzzo di elementi orizzontali in edifici dove possono aver luogo accumuli d'acqua.
XF4	Condizioni che determinano una elevata saturazione del calcestruzzo con presenza di agente antigelo oppure acqua di mare.	Calcestruzzo di elementi orizzontali, di strade o pavimentazioni, esposti al gelo ed ai sali disgelanti oppure esposti al gelo in zone costiere.
6 Attacco chimico*)		
Nel caso in cui il calcestruzzo sia esposto ad attacco chimico derivante da acque sotterranee o dal terreno, l'esposizione deve essere classificata come segue:		
XA1	Ambiente chimicamente debolmente aggressivo	Calcestruzzo esposto a terreno naturale e acqua del terreno con caratteristiche chimiche del prospetto 2 della UNI EN 206:2014
XA2	Ambiente chimicamente moderatamente aggressivo	Calcestruzzo esposto a terreno naturale e acqua del terreno con caratteristiche chimiche del prospetto 2 della UNI EN 206:2014
XA3	Ambiente chimicamente fortemente aggressivo	Calcestruzzo esposto a terreno naturale e acqua del terreno con caratteristiche chimiche del prospetto 2 della UNI EN 206:2014
*)	Acque reflue con caratteristiche chimiche nei limiti indicati nel prospetto 2 della UNI EN 206:2014 e prive di altri aggressivi chimici sono classificabili con le classi di esposizione per l'attacco chimico da parte delle acque del terreno. L'acqua di mare per quanto riguarda l'attacco chimico è da considerare un ambiente moderatamente aggressivo.	

La classe di resistenza utilizzata per i calcestruzzi, in conformità alla Tab. 5 della UNI 11104-2016, è la C32/40 sia in fondazione che in elevazione.

prospetto 5 **Valori limite per la composizione e le proprietà del calcestruzzo**

	Classi di esposizione																	
	Nessun rischio di corrosione dell'armatura	Corrosione delle armature indotta dalla carbonatazione				Corrosione delle armature indotta da cloruri						Attacco da cicli di gelo/disgelo				Ambiente aggressivo per attacco chimico		
						Acqua di mare			Cloruri provenienti da altre fonti									
	X0	XC1	XC2	XC3	XC4	XS1	XS2	XS3	XD1	XD2	XD3	XF1	XF2	XF3	XF4	XA1	XA2	XA3
Massimo rapporto *a/c*	-	0,60		0,55	0,50	0,50	0,45		0,55	0,50	0,45	0,50	0,50		0,45	0,55	0,50	0,45
Minima classe di resistenza	C12/15	C25/30		C30/37	C32/40	C32/40	C35/45		C30/37	C32/40	C35/45	C32/40	C25/30		C30/37	C30/37,	32/40	35/45
Minimo contenuto in cemento (kg/m³) [d]	-	300		320	340	340	360		320	340	360	320	340		360	320	340	360
Contenuto minimo in aria (%)												[b]	4,0[a]					
Altri requisiti						E' richiesto l'utilizzo di cementi resistenti all'acqua di mare secondo UNI 9156						E' richiesto l'utilizzo di aggregati conformi alla UNI EN 12620 di adeguata resistenza al gelo/disgelo				In caso di esposizione a terreno o acqua del terreno contenente solfati nei limiti del prospetto 2 della UNI EN 206:2014, è richiesto l'impiego di cementi resistenti ai solfati[c]		

a) Quando il calcestruzzo non contiene aria inglobata, le sue prestazioni devono essere verificate rispetto ad un calcestruzzo aerato per il quale è provata la resistenza al gelo/disgelo, da determinarsi secondo UNI CEN/TS 12390 -9, UNI CEN/TR 15177 o UNI 7087 per la relativa classe di esposizione. Il valore minimo di aria inglobata del 4% può ritenersi adeguato per calcestruzzi specificati con D_{upper} >20mm; per D_{upper} inferiori il limite minimo andrà opportunamente aumentato (ad esempio 5% per D_{upper} tra 12 mm e 16 mm).
b) Qualora si ritenga opportuno impiegare calcestruzzo aerato anche in classe di esposizione XF1 si adottano le specifiche di composizione prescritte per le classi XF2 e XF3.
c) Cementi resistenti ai solfati sono definiti dalla UNI EN 197-1 e su base nazionale dalla UNI 9156. La UNI 9156 classifica i cementi resistenti ai solfati in tre classi: moderata, alta e altissima resistenza solfatica. La classe di resistenza solfatica del cemento deve essere prescelta in relazione alla classe di esposizione del calcestruzzo secondo il criterio di corrispondenza della UNI 11417-1.
d) Quando si applica il concetto di valore *k* il rapporto massimo a/c e il contenuto minimo di cemento sono calcolati in conformità al punto 5.2.2.

RTI di progettazione:
PRO ITER Progetto Infrastrutture Territorio s.r.l.
Mandataria
Via G.B. Sammartini n°5
20125 - Milano
Tel. 02 6787911
email: mail@proiter.it
Mandante
Via Artemide n°3
92100 Agrigento
Tel. 0922 421007
email: deltaingegneria@pec.it

In base a quanto definito nella tabella precedente e in accordo con quanto previsto nelle tabelle 4.1.III e 4.1.IV delle NTC2018, si definiscono le condizioni ambientali ed i relativi limiti di apertura delle fessure accettabili per ciascun elemento strutturale.

Tab. 4.1.III – *Descrizione delle condizioni ambientali*

Condizioni ambientali	Classe di esposizione
Ordinarie	X0, XC1, XC2, XC3, XF1
Aggressive	XC4, XD1, XS1, XA1, XA2, XF2, XF3
Molto aggressive	XD2, XD3, XS2, XS3, XA3, XF4

Nella tabella 4.1.IV del D.M. 17 Gennaio 2018, riportata di seguito, sono indicati i criteri di scelta dello stato limite di fessurazione con riferimento alle condizioni ambientale e al tipo di armatura. Nel caso specifico si evidenziano i limiti di apertura delle fessure da utilizzare per le verifiche agli stati limite di esercizio:

Tab. 4.1.IV - *Criteri di scelta dello stato limite di fessurazione*

Gruppi di Esigenze	Condizioni ambientali	Combinazione di azioni	Armatura			
			Sensibile		Poco sensibile	
			Stato limite	w_k	Stato limite	w_k
A	Ordinarie	frequente	apertura fessure	$\le w_2$	apertura fessure	$\le w_3$
		quasi permanente	apertura fessure	$\le w_1$	apertura fessure	$\le w_2$
B	Aggressive	frequente	apertura fessure	$\le w_1$	apertura fessure	$\le w_2$
		quasi permanente	decompressione	-	apertura fessure	$\le w_1$
C	Molto aggressive	frequente	formazione fessure	-	apertura fessure	$\le w_1$
		quasi permanente	decompressione	-	apertura fessure	$\le w_1$

dove i valori nominali di apertura delle fessure sono riportati di seguito:

$w_1 = 0{,}2$ *mm*

$w_2 = 0{,}3$ *mm*

$w_3 = 0{,}4$ *mm*

In sintesi, le condizioni ambientali adottate sono *aggressive*, con ampiezza limite delle fessure pari a 0,3 mm per combinazioni frequente e 0,2 mm per combinazioni quasi permanenti.

5.1. Calcestruzzo

Calcestruzzo per magrone

- classe di resistenza C12/15

Calcestruzzo per platea, setti e soletta

- classe di resistenza C32/40
- rapporto acqua/cemento max 0,50

RTI di progettazione:
Mandataria
Via G.B. Sammartini n°5
20125 - Milano
Tel. 02 6787911
email: mail@proiter.it
Mandante
Via Artemide n°3
92100 Agrigento
Tel. 0922 421007
email: deltaingegneria@pec.it

- contenuto cemento min 340 kg/mc
- diametro inerte max 20 mm
- classe di consistenza S4
- classe esposizione XC4

Le caratteristiche del calcestruzzo da utilizzare sono le seguenti:

Resistenza caratteristica cubica	*Rck*	*40,00*	*N/mm²*
Resistenza caratteristica cilindrica	f_{ck}	*32,00*	*N/mm²*
Fattore di sicurezza calcestruzzo	γ_c	*1,50*	
Resistenza di calcolo a compressione	$f_{cd}=0,85*f_{ck}/\gamma_c$	*18,13*	*N/mm²*
Resistenza di calcolo a compressione elastica	$\sigma_c=0,60*f_{ck}$	*19,20*	*N/mm²*
Resistenza a trazione media	$f_{ctm}=0,30*f_{ck}^{2/3}$	*3,02*	*N/mm²*
Resistenza a trazione media	$f_{ctk}=0,7*f_{ctm}$	*2,12*	*N/mm²*
Resistenza a trazione di calcolo	$f_{ctd}=f_{ctk}/\gamma_c$	*1,41*	*N/mm²*
Resistenza a compressione (comb. Rara)	$\sigma_c=0,60*f_{ck}$	*19,20*	*N/mm²*
Resistenza a compressione (comb. Quasi Permanente)	$\sigma_c=0,45*f_{ck}$	*14,40*	*N/mm²*

5.2. Acciaio per armature c.a.

Per le armature metalliche si adottano barre in acciaio del tipo B450C saldabile, controllato in stabilimento e che presentano le seguenti caratteristiche:

Tensione caratteristica di snervamento	f_{yk} >=	*450*	*N/mm²*
Tensione caratteristica a rottura	f_{tk} >=	*540*	*N/mm²*
Fattore di sicurezza acciaio	γ_s	*1,15*	*N/mm²*
Resistenza a trazione di calcolo	$f_{yd}=f_{yk}/\gamma_s$	*391,30*	*N/mm²*
Tensione massima a trazione (comb. Rara)	$\sigma_s=0,80*f_{yk}$	*360,00*	*N/mm²*

Si dovrà verificare che l'acciaio rispetti le seguenti condizioni:

$$(f_y / f_{y)k} \leq 1.35 \qquad (f_t / f_{y)k} \geq 1.15$$

Tutti i materiali e i prodotti per uso strutturale devono essere qualificati dal

RTI di progettazione:
Mandataria
Via G.B. Sammartini n°5
20125 - Milano
Tel. 02 6787911
email: mail@proiter.it
Mandante
Via Artemide n°3
92100 Agrigento
Tel. 0922 421007
email: deltaingegneria@pec.it

produttore secondo le modalità indicate nel capitolo 11 delle "*Norme Tecniche per le Costruzioni*" aggiornate con D.M. 17 gennaio 2018. E' onere del Direttore dei Lavori, in fase di accettazione, acquisire e verificare la documentazione di qualificazione.

5.3. Copriferro

Al fine della protezione delle armature dalla corrosione occorre assicurare un valore minimo dello strato di ricoprimento di calcestruzzo (copriferro).

In conformità ai principi prestazionali su cui si basano le nuove Norme, il calcolo dell'entità del copriferro da utilizzare può essere condotto con riferimento a quanto riportato nella Circolare Esplicativa (C4.1.6.1.3).

Il copriferro nominale è definito da:

$C_{nom} = C_{min} + \Delta C_{dev}$

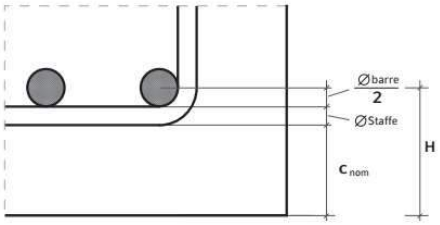

in cui

C_{min} è il copriferro minimo necessario per la protezione delle armature dalla corrosione, indicato nella Tabella C4.1.IV della Circolare;

ΔC_{dev} è la tolleranza di esecuzione, pari a 10 mm o minore.

Tabella C4.1.IV - *Copriferri minimi in mm*

			barre da c.a. elementi a piastra		barre da c.a. altri elementi		cavi da c.a.p. elementi a piastra		cavi da c.a.p. altri elementi	
C_{min}	C_0	ambiente	$C \geq C_0$	$C_{min} \leq C < C_0$	$C \geq C_0$	$C_{min} \leq C < C_0$	$C \geq C_0$	$C_{min} \leq C < C_0$	$C \geq C_0$	$C_{min} \leq C < C_0$
C25/30	C35/45	ordinario	15	20	20	25	25	30	30	35
C30/37	C40/50	aggressivo	25	30	30	35	35	40	40	45
C35/45	C45/55	molto ag.	35	40	40	45	45	50	50	50

I valori della Tabella C4.1.IV si riferiscono a costruzioni con vita nominale di 50 anni (Tipo 2 secondo la Tabella 2.4.I delle NTC). Per costruzioni con vita nominale di 100 anni (Tipo 3 secondo la citata Tabella 2.4.I) i valori della Tabella C4.1.IV vanno aumentati di 10 mm. Per classi di resistenza inferiori a C_{min} i valori della tabella sono da aumentare di 5 mm. Per produzioni di elementi sottoposte a controllo di qualità che preveda anche la verifica dei copriferri, i valori della tabella possono essere

RTI di progettazione:
Mandataria
Via G.B. Sammartini n°5
20125 - Milano
Tel. 02 6787911
email: mail@proiter.it
Mandante
Via Artemide n°3
92100 Agrigento
Tel. 0922 421007
email: deltaingegneria@pec.it

ridotti di 5 mm.

Pertanto, il copriferro minimo risulta pari a 30 mm, per cui assunta una tolleranza di esecuzione di 10 mm, si è adottato un copriferro di 30+10 = 40 mm.

6. Caratteristiche geotecniche

Le caratteristiche geotecniche del terreno di base, ricavate dallo studio geotecnico, sono riassunte di seguito:

Descrizione	*Coltri eluvio – colluviali*	
Peso di volume	*18*	*[kN/m³]*
Angolo di attrito	*27*	*[°]*
Angolo di attrito terreno struttura	*27*	*[°]*
Coesione	*0.00*	*[N/mm²]*
Costante di Winkler	*0.50*	*[N/mm²/cm]*

La classificazione del sottosuolo ricavata dallo studio geologico effettuato è la Categoria B.

7. Azioni sulle strutture

Le prestazioni attese nei confronti delle azioni sismiche sono state verificate agli stati limite, sia di esercizio che ultimi individuati riferendosi alle prestazioni della costruzione nel suo complesso.

In questo paragrafo vengono definiti i carichi applicati relativi alla costruzione in esame. Le azioni permanenti da inserire nelle combinazioni legate all'azione gravitazionale sono determinate a partire dalle dimensioni geometriche e dai pesi dell'unità di volume dei materiali di cui è composta la struttura sia nelle parti strutturali sia in quelle non strutturali.

Si riportano nel seguito le principali caratteristiche geometriche del tombino:

L	4,00	m	*larghezza interna scatolare*
H	2,40	m	*altezza interna scatolare*
H_r	1,27	m	*spessore ricoprimento superiore massimo*
S_p	0,40	m	*spessore pareti scatolare*
S_s	0,35	m	*spessore soletta scatolare*
S_l	0,00	m	*sporgenza fondazione da un lato*
S_f	0,35	m	*spessore fondazione scatolare*
$H_{i.max}$	2,40	m	*livello idrico massimo, rispetto alla fond.*

RTI di progettazione:
Mandataria
Via G.B. Sammartini n°5
20125 - Milano
Tel. 02 6787911
email: mail@proiter.it
Mandante
Via Artemide n°3
92100 Agrigento
Tel. 0922 421007
email: deltaingegneria@pec.it

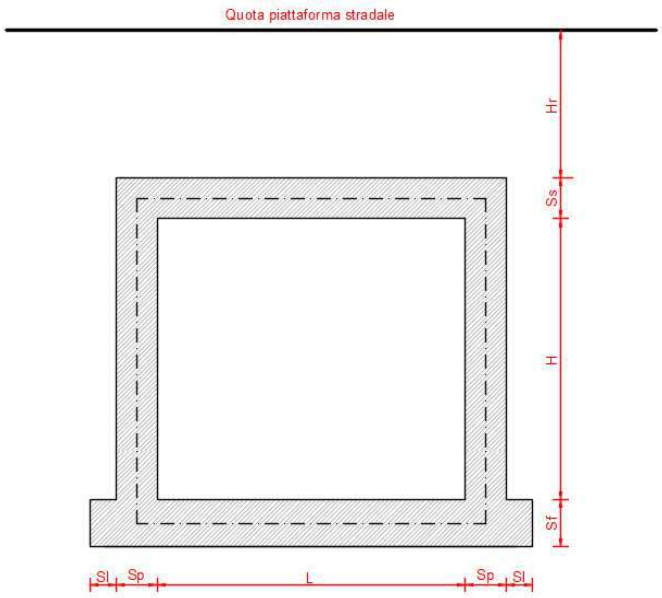

Figura 7 - Geometria scatolare

7.1. Azioni permanenti

7.1.1. Peso proprio

Il peso proprio degli elementi strutturali g_1 è valutato dal programma automaticamente, assumendo un peso specifico del calcestruzzo di 25 kN/m³.

7.1.2. Carichi permanenti portati

I carichi permanenti portati g_2 sono rappresentati dal peso del rilevato stradale, della pavimentazione stradale, delle barriere, etc.

Tali azioni sono state valutate in funzione della geometria e applicate come carichi uniformemente distribuiti.

Per il calcolo dei carichi permanenti portati si è assunto un peso specifico di 20 kN/m³ per il rilevato e di 22 kN/m³ per la pavimentazione stradale, trascurando il contributo dovuto all'eventuale impermeabilizzazione.

Il carico permanente portato trasmesso dalla sovrastruttura stradale della S.S.131 sulla soletta del tratto centrale del manufatto, considerando lo spessore massimo di 1,27 m, risulta:

$g_2 = 22\ kN/m^3 * 0{,}20\ m + 20\ kN/m^3 * (1{,}27 - 0{,}20)\ m = 25{,}8\ kN/m^2 = 2{,}63\ ton/m^2$

Il carico permanente portato trasmesso dalla sovrastruttura stradale della S20 Asse A Nord sulla soletta del tratto iniziale del manufatto, considerando lo spessore

RTI di progettazione:
Mandataria
Via G.B. Sammartini n°5
20125 - Milano
Tel. 02 6787911
email: mail@proiter.it
Mandante
Via Artemide n°3
92100 Agrigento
Tel. 0922 421007
email: deltaingegneria@pec.it

massimo di 0,55 m, risulta:

$g_2 = 22\ kN/m^3 * 0,20\ m + 20\ kN/m^3 * (0,55 - 0,20)\ m = 11,4\ kN/m^2 = 1,16\ ton/m^2$

Il carico permanente portato del rilevato stradale è stato calcolato per le diverse zone in funzione dell'altezza H dello stesso:

$g_2 = 20\ kN/m^3 * H$

Nella tabella seguente si riportano i carichi permanenti portati calcolati per le diverse zone dello scatolare. Per i cordoli in c.a., si è assunto un peso specifico di 25 kN/m³.

Tratto centrale

	H_i m	H_f m	Q_i kN/m²	Q_f kN/m²	Q_i ton/m²	Q_f ton/m²	x_i m	x_f m	
P_{scsx}	0,00	0,00	0,00	0,00	0,00	0,00	0,00	1,58	ricoprimento sx
P_{ssx}	0,00	1,15	0,00	23,00	0,00	2,35	1,58	3,94	scarpata sx
P_{asx}	1,15	1,15	23,00	23,00	2,35	2,35	3,94	11,29	arginello sx
$P_{pssx/dx}$	1,08	1,26	22,00	25,60	2,24	2,61	11,29	18,64	piattaforma sx
P_{ac}	1,32	1,32	26,40	26,40	2,69	2,69	18,64	20,16	spartitraffico centrale
$P_{posx/dx}$	1,27	1,11	25,80	22,60	2,63	2,30	20,16	27,30	piattaforma dx
P_{asx}	1,18	1,18	23,60	23,60	2,41	2,41	27,30	28,75	arginello dx
P_{sdx}	1,18	0,00	23,60	0,00	2,41	0,00	28,75	32,40	scarpata dx
P_{scdx}	0,00	0,00	0,00	0,00	0,00	0,00	32,40	33,98	ricoprimento dx

Tratto iniziale

	H_i m	H_f m	Q_i kN/m²	Q_f kN/m²	Q_i ton/m²	Q_f ton/m²	x_i m	x_f m	
P_{ssx}	0,40	0,40	8,00	8,00	0,82	0,82	0,00	0,72	scarpata sx
P_{casx}	0,40	0,40	10,00	10,00	1,02	1,02	0,72	1,77	cordolo c.a. sx
$P_{pssx/dx}$	0,34	0,55	7,20	11,40	0,73	1,16	1,77	8,77	piattaforma corsia spec.
P_{cadx}	0,62	0,62	15,50	15,50	1,58	1,58	8,77	9,77	cordolo c.a. sx
P_{sdx}	0,62	0,30	12,40	6,00	1,26	0,61	10,02	10,87	scarpata dx
P_{sdx}	0,30	0,30	6,00	6,00	0,61	0,61	10,87	11,72	ricoprimento

Per semplicità e in sicurezza, in corrispondenza delle piattaforme stradali si è considerato un carico permanente portato uniforme, pari al valore massimo.

7.1.3. Spinta delle terre

Essendo previsto per il rinterro dello scatolare l'utilizzo di materiale da rilevato stradale, sono state considerate le seguenti caratteristiche meccaniche:

peso di volume naturale	γ	*20 kN/m³*
angolo di attrito	ϕ	*30°*
coesione drenata	*c'*	*0 kPa*

La spinta delle terre assume un andamento lineare con la profondità h secondo la legge:

RTI di progettazione:
Mandataria
Via G.B. Sammartini n°5
20125 - Milano
Tel. 02 6787911
email: mail@proiter.it
Mandante
Via Artemide n°3
92100 Agrigento
Tel. 0922 421007
email: deltaingegneria@pec.it

$$\sigma_h = K \cdot \gamma_t \cdot h$$

con K coefficiente di spinta attiva o a riposo, a seconda dell'elemento strutturale.

Per i muri indeformabili con pareti adeguatamente contrastate, quali quelli di uno scatolare, è opportuno adottare il coefficiente di spinta a riposo, mentre per i muri molto deformabili, come i muri di sostegno con fondazioni dirette, è opportuno adottare il coefficiente di spinta attiva. Per i muri deformabili, come ad esempio quelli di un manufatto ad U con parete deformabili grazie alla loro snellezza ma sostanzialmente vincolate, si possono considerare valori compresi tra il coefficiente di spinta a riposo e quella attiva.

Nel caso in cui a monte della parete sia presente la falda, il diagramma delle pressioni sulla parete si modifica. Il peso di volume del terreno al di sopra della linea di falda non subisce variazioni, mentre al di sotto va considerato il peso di volume di galleggiamento:

$$\gamma_a = \gamma_{sat} - \gamma_w$$

dove γ_{sat} è il peso di volume saturo del terreno e γ_w è il peso di volume dell'acqua. Quindi, il diagramma delle pressioni del terreno al di sotto della linea di falda ha una pendenza minore, ma ad esso va sommato il diagramma triangolare dovuto alla pressione idrostatica dell'acqua. Nel caso in progetto non si ha presenza di falda.

Per il calcolo della spinta delle terre sulle pareti dello scatolare in progetto g_3, si è considerato il coefficiente di spinta a riposo:

$$K_o = 1 - sen(\phi) = 1 - sen(30°) = 0,50$$

Le tensioni orizzontali a riposo in testa e al piede delle pareti dello scatolare, valutate in asse dello scatolare e considerando l'altezza massima del rilevato, risultano:

Tratto centrale, H_r =1,27 m

$\sigma_{1o} = 0,50 \cdot 20 \cdot (1,27+0,35/2) = 14,5$ kN/m² = 1,47 ton/m²

$\sigma_{2o} = 0,50 \cdot 20 \cdot (1,27+0,35+2,40+0,35/2) = 42,0$ kN/m² = 4,28 ton/m²

Tratto iniziale, H_r =0,55 m

$\sigma_{1o} = 0,50 \cdot 20 \cdot (0,55+0,35/2) = 7,3$ kN/m² = 0,74 ton/m²

$\sigma_{2o} = 0,50 \cdot 20 \cdot (0,55+0,35+2,40+0,35/2) = 34,8$ kN/m² = 3,54 ton/m²

Il coefficiente di spinta attiva assume il valore:

$$K_a = [1 - sen(\phi)]/[1+sen(\phi)] = [1 - sen(30°)]/[1+sen(30°)] = 0,33$$

RTI di progettazione:
Mandataria
Via G.B. Sammartini n°5
20125 - Milano
Tel. 02 6787911
email: mail@proiter.it
Mandante
Via Artemide n°3
92100 Agrigento
Tel. 0922 421007
email: deltaingegneria@pec.it

per cui, le tensioni orizzontali in testa e al piede delle pareti del scatolare risultano:

Tratto centrale, H_r =1,27 m

σ_{1a} = 0,33·20·(1,27+0,35/2) = 9,6 kN/m² = 0,98 ton/m²

σ_{2a} = 0,33·20·(1,27+0,35+2,40+0,35/2) = 28,0 kN/m² = 2,85 ton/m²

Tratto iniziale, H_r =0,55 m

σ_{1a} = 0,33·20·(0,55+0,35/2) = 4,8 kN/m² = 0,49 ton/m²

σ_{2a} = 0,33·20·(0,55+0,35+2,40+0,35/2) = 23,2 kN/m² = 2,36 ton/m²

Nel calcolo dello scatolare si sono considerate due condizioni:

- spinta delle terre simmetrica (a riposo su entrambi i piedritti);
- spinta delle terre asimmetrica (a riposo su piedritto dx, attiva sul sx);

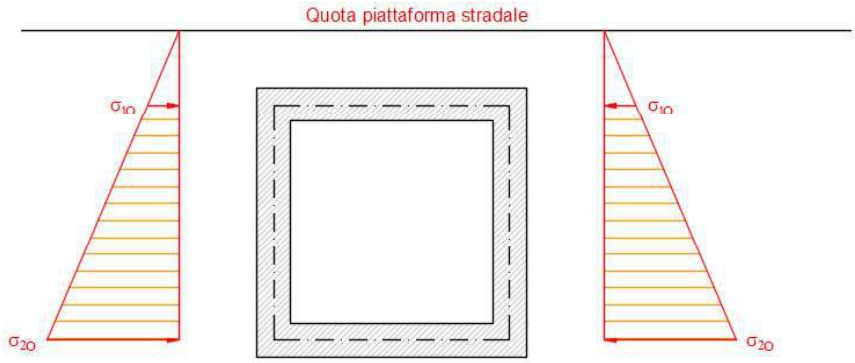

Figura 8 – Spinta a riposo simmetrica [kN/m²]

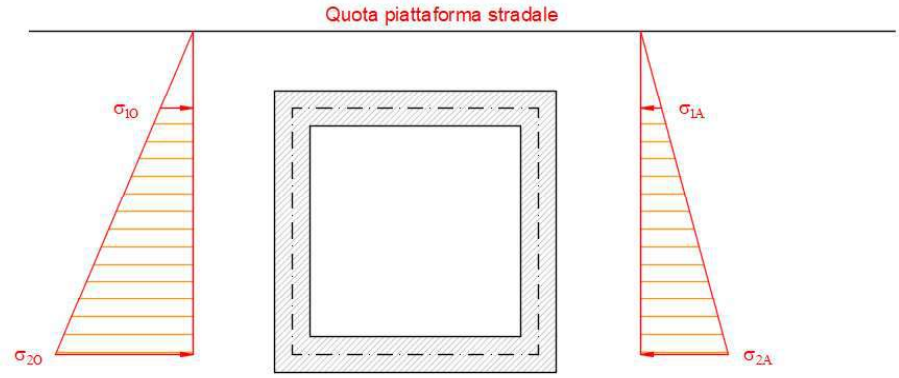

Figura 9 – Spinta asimmetrica: a riposo a dx, attiva a sx [kN/m²]

7.1.4.Spinta delle acque

Non essendo presente una falda, si è tenuto conto solo della spinta idrostatica interna, calcolata considerando il massimo livello idrico, pari all'altezza dei setti, ed un peso specifico dell'acqua di 10 kN/m³.

RTI di progettazione:

Mandataria
Via G.B. Sammartini n°5
20125 - Milano
Tel. 02 6787911
email: mail@proiter.it

Mandante
Via Artemide n°3
92100 Agrigento
Tel. 0922 421007
email: deltaingegneria@pec.it

Per lo scatolare, si è ricavata la spinta al piede:

$\sigma_w = 10 \cdot 2{,}40 = 24{,}0\ kN/m^2 = 2{,}45\ ton/m^2$

Sulla platea si è applicata una pressione uniforme pari al massimo valore della spinta.

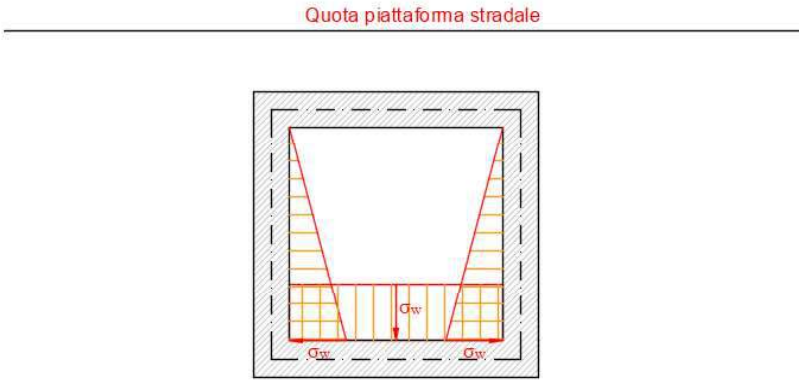

Figura 10 – Spinta idrostatica all'interno dello scatolare [kN/m²]

Nel calcolo si è considerata la spinta idrostatica sia in presenza delle spinte delle terre che da sola.

7.2. Distorsioni e deformazione impresse

7.2.1. Distorsioni e presollecitazioni di progetto

Non si prevedono distorsioni e presollecitazioni di progetto.

7.2.2. Effetti reologici

Si trascurano.

7.2.3. Cedimenti vincolari

Non significativi per il tipo di struttura.

7.3. Azioni variabili da traffico

7.3.1.1. Carichi verticali q_1

La azioni variabili da traffico sono applicati su corsie convenzionali, la cui larghezza e numero è definita nella Tab. 5.1.1 delle NTC2018.

RTI di progettazione:

Mandataria
Via G.B. Sammartini n°5
20125 - Milano
Tel. 02 6787911
email: mail@proiter.it

Mandante
Via Artemide n°3
92100 Agrigento
Tel. 0922 421007
email: deltaingegneria@pec.it

Tabella 5.1.I - *Numero e Larghezza delle corsie*

Larghezza di carreggiata "w"	Numero di corsie convenzionali	Larghezza di una corsia convenzionale [m]	Larghezza della zona rimanente [m]
$w < 5{,}40$ m	$n_l = 1$	3,00	(w-3,00)
$5{,}4 \le w < 6{,}0$ m	$n_l = 2$	w/2	0
$6{,}0$ m $\le w$	$n_l = \text{Int}(w/3)$	3,00	w - (3,00 x n_l)

Le corsie convenzionali, la loro posizione e la loro numerazione sono indipendenti dalle corsie fisiche, disegnate sulla carreggiata mediante la segnaletica orizzontale. Ai fini del calcolo, la carreggiata deve essere suddivisa in corsie convenzionali, ciascuna di larghezza 3,00 m, in modo da individuare, di volta in volta, le condizioni di carico più severe per la verifica in esame.

Per la valutazione delle azioni variabili del traffico si è adottato lo schema di carico 1 (5.1.3.3.5 NTC2018), costituito da carichi concentrati su due assi in tandem, applicati su impronte di pneumatico di forma quadrata e lato 0,40 m, e da carichi uniformemente distribuiti come mostrato nella figura seguente (Fig. 5.1.2 NTC2018):

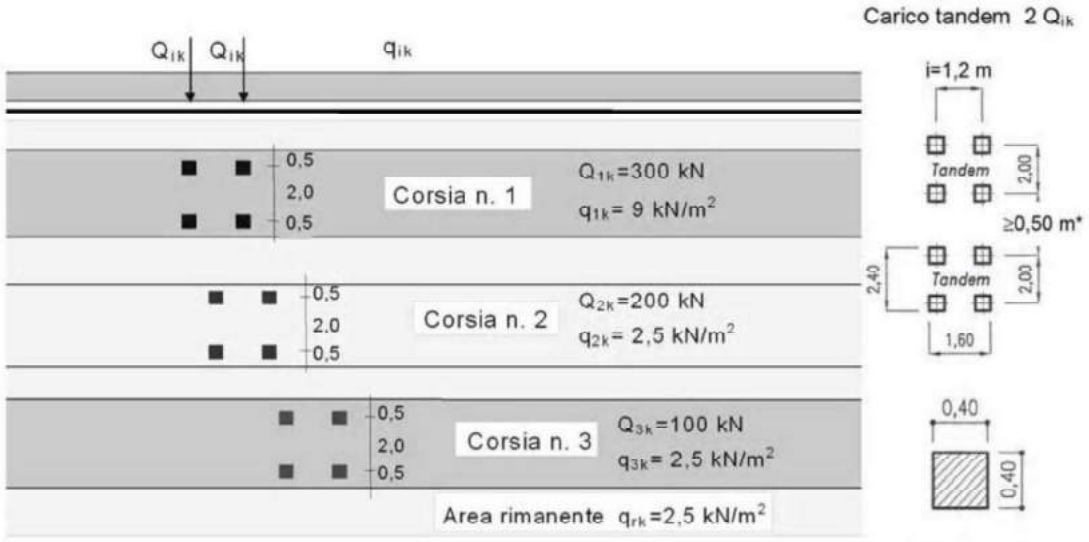

Schema di carico 1 *(dimensioni in [m])*

Questo schema è da assumere a riferimento sia per le verifiche globali, sia per le verifiche locali, considerando un solo carico tandem per corsia, disposto in asse alla corsia stessa. Il carico tandem, se presente, va considerato per intero.

Lo schema di carico 1 è costituito da carichi concentrati su due assi in tandem e da carichi uniformemente distribuiti.

I carichi concentrati sono pari a:

RTI di progettazione:
Mandataria
Via G.B. Sammartini n°5
20125 - Milano
Tel. 02 6787911
email: mail@proiter.it
Mandante
Via Artemide n°3
92100 Agrigento
Tel. 0922 421007
email: deltaingegneria@pec.it

- Q_{1k} = 300 kN ad asse (300+300=600 kN) su corsia n.1 di larghezza convenzionale pari a 3,00 m;
- Q_{2k} = 200 kN ad asse (200+200=400 kN) su corsia n.2 di larghezza convenzionale pari a 3,00 m;
- Q_{3k} = 100 kN ad asse (100+100=200 kN) su corsia n.3 di larghezza convenzionale pari a 3,00 m.

Per quanto riguarda i carichi uniformemente distribuiti (associati ai carichi tandem), sulla corsia n. 1 si applica il carico q_{1k} = 9 kN/m² mentre sulle altre corsie e nella parte rimanente si applica il carico q_{nk} = 2,50 kN/m².

I carichi tandem vengono posizionati ortogonalmente all'asse del sottovia e vengono ripartiti sia in direzione longitudinale che trasversale dal piano stradale al piano medio della soletta superiore. Generalmente, si assume che la diffusione avvenga con un angolo di 30° attraverso il rilevato stradale (in accordo al punto C5.1.3.3.5.1 della Circolare 21/01/2019 n. 7) e con un angolo di 45° nella soletta superiore dello scatolare (punto 5.1.3.3.6 NTC2018).

Per la distribuzione dei carichi concentrati si è considerata un area di diffusione dell'area di impronta di 2,40 m in direzione trasversale e di 1,60 m in direzione longitudinale, ricavata applicando un angolo di diffusione di 30° nel rilevato e di 45° nella soletta ed un carico concentrato pari a $2Q_{ik}$, secondo lo schema seguente:

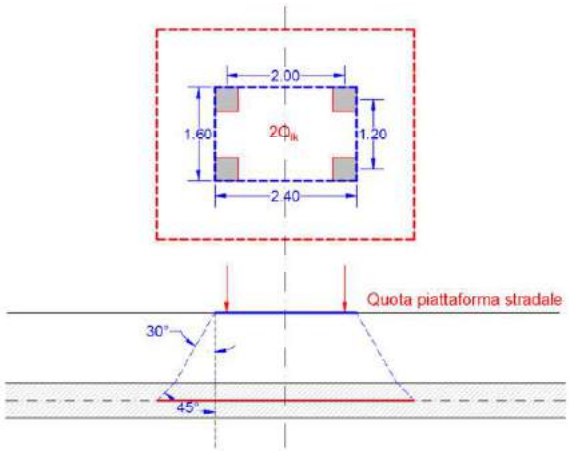

Figura 11 – Diffusione dei carichi concentrati

Per il tratto centrale dello scatolare, si è considerata la corsia n. 1 allineata allo spartitraffico centrale per entrambe le carreggiate, mentre per il tratto iniziale dello scatolare si è considerata la corsia n. 1 allineata al lato dell'imbocco, in corrispondenza della corsia con il minimo ricoprimento.

RTI di progettazione:
Mandataria
Via G.B. Sammartini n°5
20125 - Milano
Tel. 02 6787911
email: mail@proiter.it
Mandante
Via Artemide n°3
92100 Agrigento
Tel. 0922 421007
email: deltaingegneria@pec.it

Per massimizzare le sollecitazioni sulla soletta, si sono considerate le seguenti posizioni dei carichi mobili:

- carichi distribuiti in asse al manufatto, per il massimo momento;
- carichi distribuiti allineati al bordo del manufatto, per il massimo taglio.

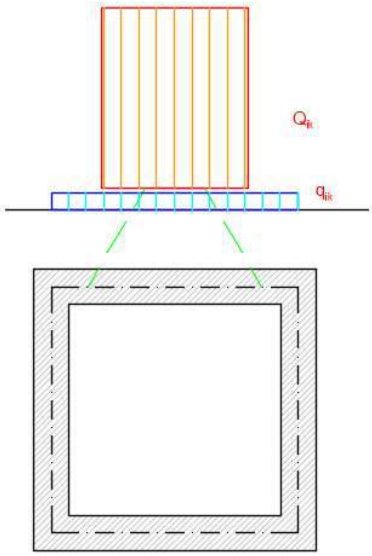

Figura 12 – Disposizione carichi mobili per il massimo momento

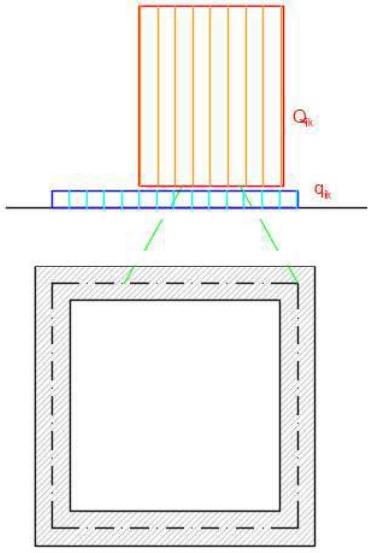

Figura 13 – Disposizione carichi mobili per il massimo taglio

Di seguito si riportano in forma grafica gli schemi di carico considerati per il tratto centrale ed iniziale del manufatto.

RTI di progettazione:
Mandataria
Via G.B. Sammartini n°5
20125 - Milano
Tel. 02 6787911
email: mail@proiter.it
Mandante
Via Artemide n°3
92100 Agrigento
Tel. 0922 421007
email: deltaingegneria@pec.it

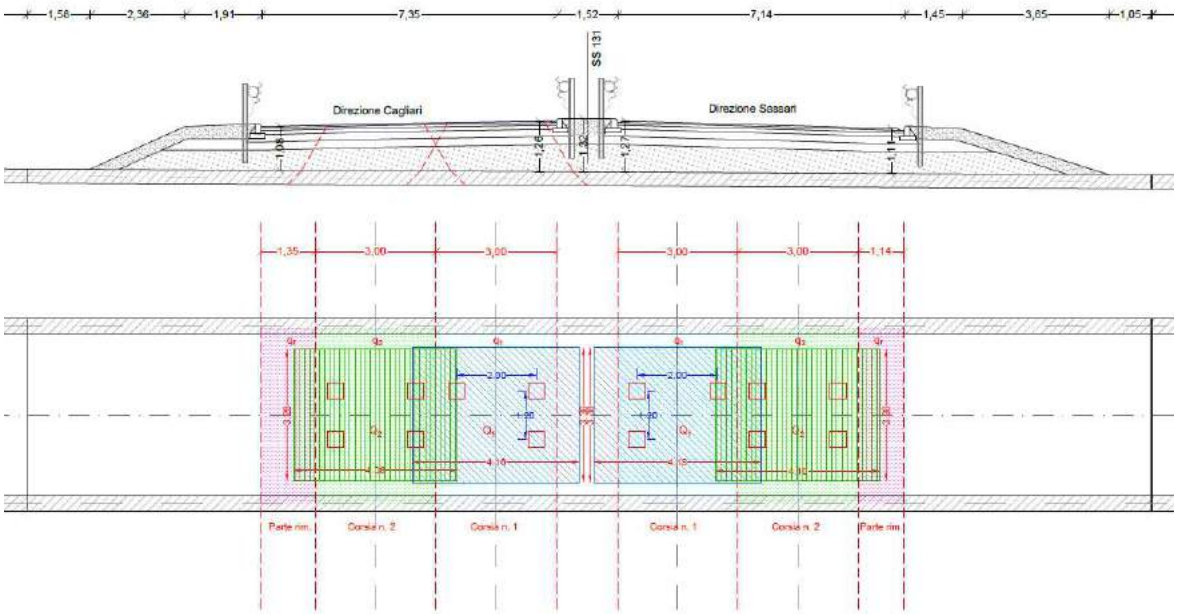

Figura 14 – Diffusione dei carichi mobili nel tratto centrale, massimo momento

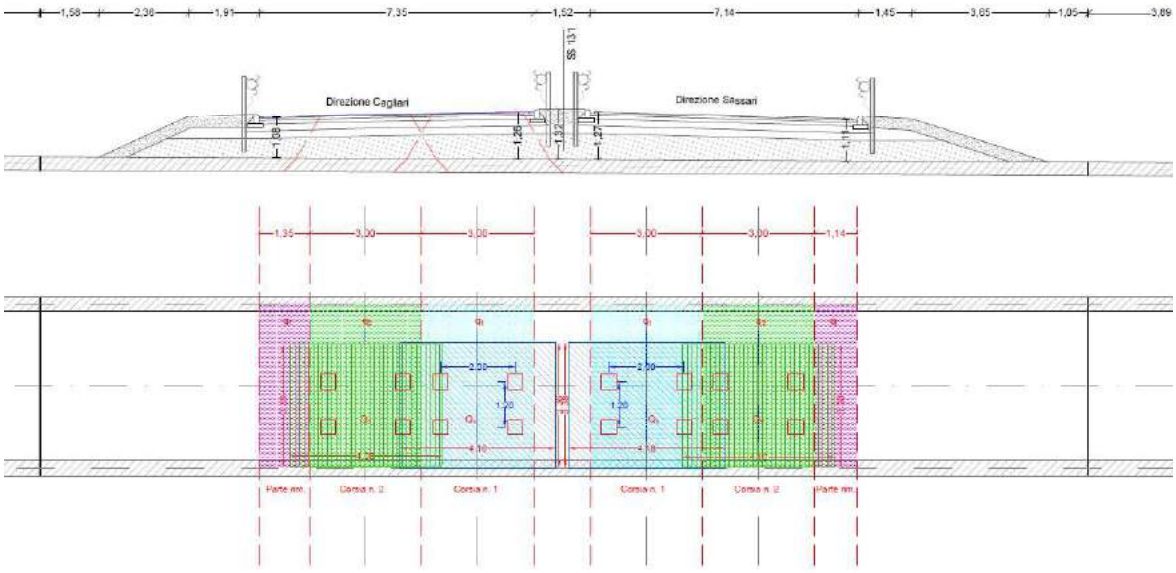

Figura 15 – Diffusione dei carichi mobili nel tratto centrale, massimo taglio

RTI di progettazione:

Mandataria
Via G.B. Sammartini n°5
20125 - Milano
Tel. 02 6787911
email: mail@proiter.it

Mandante
Via Artemide n°3
92100 Agrigento
Tel. 0922 421007
email: deltaingegneria@pec.it

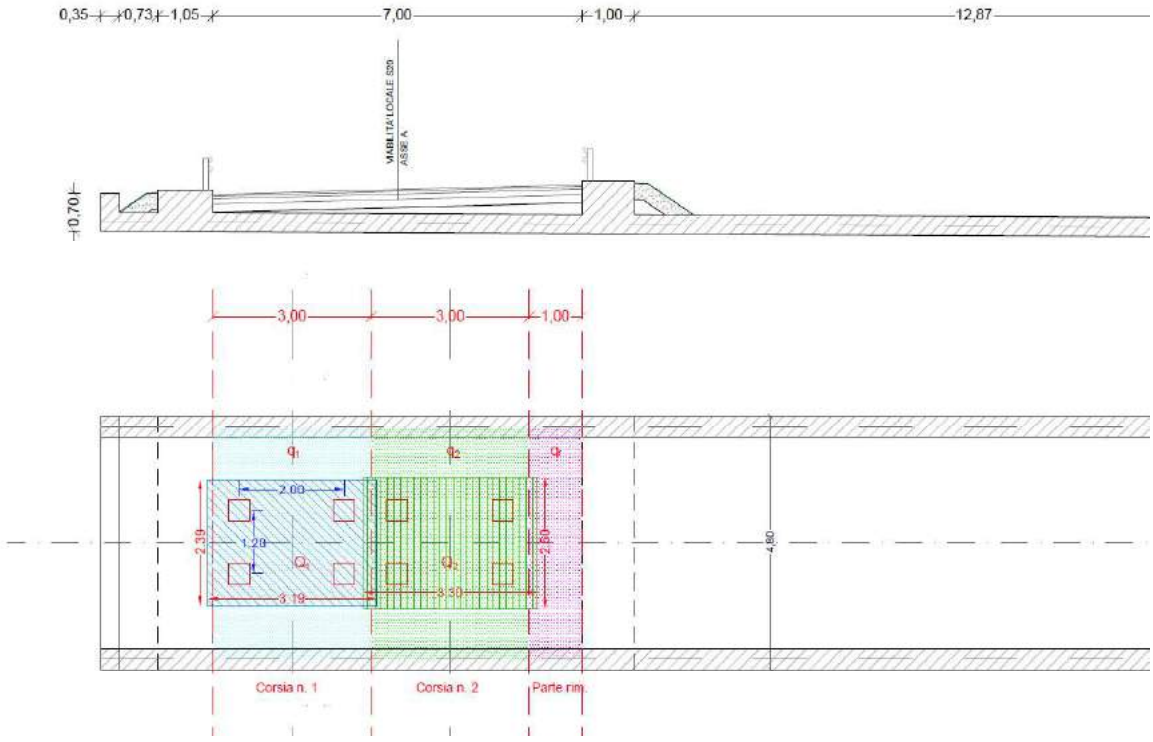

Figura 16 – Diffusione dei carichi mobili nel tratto iniziale, massimo momento

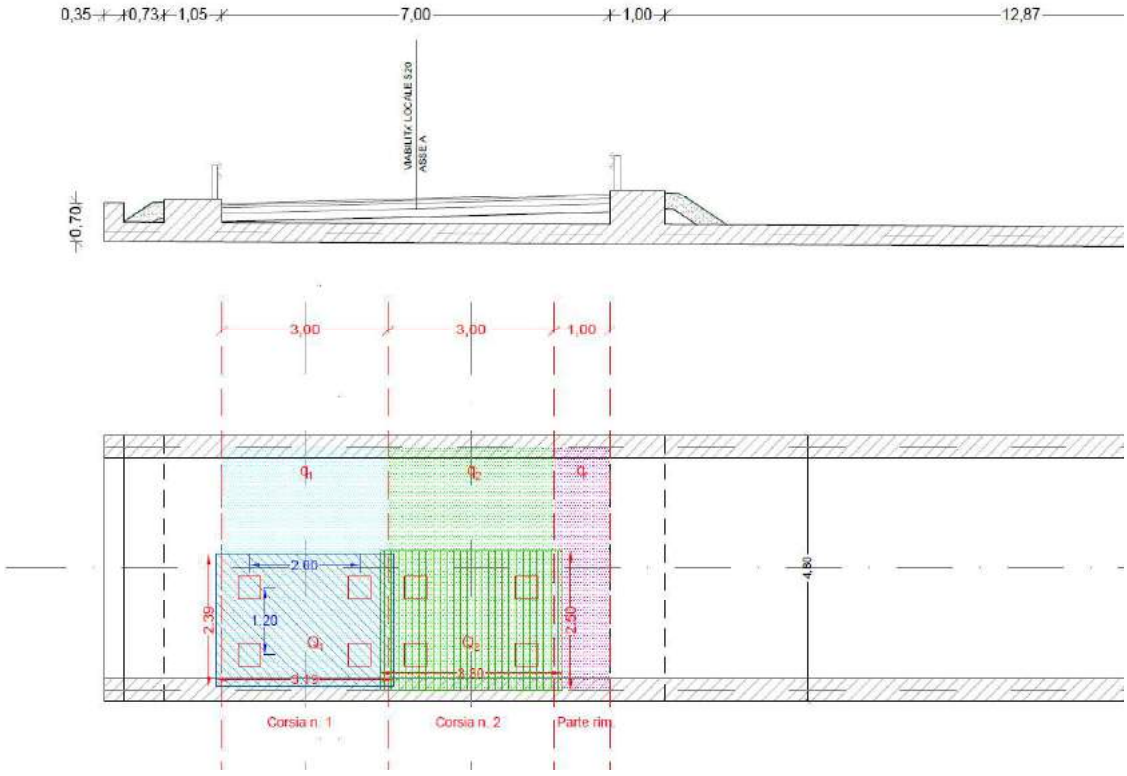

Figura 17 – Diffusione dei carichi mobili nel tratto iniziale, massimo taglio

RTI di progettazione:

Mandataria
Via G.B. Sammartini n°5
20125 - Milano
Tel. 02 6787911
email: mail@proiter.it

Mandante
Via Artemide n°3
92100 Agrigento
Tel. 0922 421007
email: deltaingegneria@pec.it

Di seguito si riportano i valori dei carichi mobili diffusi calcolati secondo le indicazioni prima descritte:

Tratto centrale – Carreggiata direzione Cagliari

w	7,35	m	larghezza piattaforma
$H_{sx.p}$	1,08	m	altezza piattaforma sx (rispetto alla soletta)
$H_{dx.p}$	1,26	m	altezza piattaforma dx (rispetto alla soletta)
δ_{ss}	0,29	°	inclinazione della soletta rispetto all'orizzontale (+ orario)
η_{ps}	-1,12	°	inclinazione della piattaforma stradale rispetto all'orizzontale (+ orario)
h_{ss}	0,35	m	spessore soletta scatolare per la diffusione dei carichi
α_{dt}	30	°	angolo diffusione dei carichi (terreno)
α_{dc}	45	°	angolo diffusione dei carichi (c.a.)
w_i	3,00	m	larghezza corsia convenzionale
N_{cc} = int (w / w_i)	2		numero di corsie convenzionali
L_{pr} = w - N_{cc} * w_i	1,35	m	larghezza parte rimanente
i_{tct}	2,00	m	interasse tandem (direzione trasversale)
i_{lct}	1,20	m	interasse assi (direzione longitudinale)
a_{it}	0,40	m	dimensione tandem
L_{qt} = i_{tct} + a_{it}	2,40	m	larghezza trasversale distribuzione carichi Qik (ortogonale asse strada)
L_{ql} = i_{lct} + a_{it}	1,60	m	larghezza longitudinale distribuzione carichi Qik (parallelo asse strada)

	Carr. dir. Cagliari			
D_{dx}	0,00	3,00	m	distanza corsia dal ciglio dx
D_{sx}	4,35	1,35	m	distanza corsia dal ciglio sx
h_{dx}	1,25	1,18	m	altezza del carico concentrato dx rispetto alla soletta
h_{sx}	1,19	1,12	m	altezza del carico concentrato sx rispetto alla soletta
$l_{ddx}=h_{dx}\tan(\alpha_{dt})+h_{ss}/2\tan(\alpha_{dc})$	0,90	0,86	m	larghezza diffusione del carico dx
$l_{dsx}=h_{sx}\tan(\alpha_{dt})+h_{ss}/2\tan(\alpha_{dc})$	0,86	0,82	m	larghezza diffusione del carico sx
$L_{d.t}=L_{qt}+l_{ddx}+l_{dsx}$	4,16	4,08	m	larghezza totale di diffusione trasversale
X_{ini}	9,65	6,69	m	ascissa iniziale zona diffusione
X_{fin}	13,81	10,77	m	ascissa finale zona diffusione
$L_{d.l}=L_{ql}+2(l_{ddx}+l_{dsx})/2$	3,36	3,28	m	larghezza totale di diffusione longitudinale
Ad	14,00	13,37	m^2	area diffusione
Carico	Q1	Q2		carico mobile
	300	200	kN	
$Q_i=2Q_{i,k}/A_d$	42,87	29,93	kN/m^2	carico distribuito
	4,37	3,05	ton/m^2	
	72,80		kN/m^2	carico distribuito sovrapposto
	7,42		ton/m^2	
	All. Dx			

Tratto centrale – Carreggiata direzione Sassari

w	7,14	m	larghezza piattaforma
$H_{sx.p}$	1,27	m	altezza piattaforma sx (rispetto alla soletta)
$H_{dx.p}$	1,11	m	altezza piattaforma dx (rispetto alla soletta)
δ_{ss}	0,29	°	inclinazione della soletta rispetto all'orizzontale (+ orario)
η_{ps}	1,57	°	inclinazione della piattaforma stradale rispetto all'orizzontale (+ orario)
h_{ss}	0,35	m	spessore soletta scatolare per la diffusione dei carichi
α_{dt}	30	°	angolo diffusione dei carichi (terreno)
α_{dc}	45	°	angolo diffusione dei carichi (c.a.)
w_i	3,00	m	larghezza corsia convenzionale
N_{cc} = int (w / w_i)	2		numero di corsie convenzionali

RTI di progettazione:

Mandataria
Via G.B. Sammartini n°5
20125 - Milano
Tel. 02 6787911
email: mail@proiter.it

Mandante
Via Artemide n°3
92100 Agrigento
Tel. 0922 421007
email: deltaingegneria@pec.it

$L_{pr} = w - N_{cc} * w_i$	1,14	m	larghezza parte rimanente
i_{tct}	2,00	m	interasse tandem (direzione trasversale)
i_{lct}	1,20	m	interasse assi (direzione longitudinale)
a_{it}	0,40	m	dimensione tandem
$L_{qt} = i_{tct} + a_{it}$	2,40	m	larghezza trasversale distribuzione carichi Qik (ortogonale asse strada)
$L_{ql} = i_{lct} + a_{it}$	1,60	m	larghezza longitudinale distribuzione carichi Qik (parallelo asse strada)

	Car. dir. Sassari			
D_{dx}	4,14	1,14	m	distanza corsia dal ciglio dx
D_{sx}	0,00	3,00	m	distanza corsia dal ciglio sx
h_{dx}	1,21	1,14	m	altezza del carico concentrato dx rispetto alla soletta
h_{sx}	1,26	1,20	m	altezza del carico concentrato sx rispetto alla soletta
$l_{ddx}=h_{dx}\tan(\alpha_{dt})+h_{ss}/2\tan(\alpha_{dc})$	0,87	0,83	m	larghezza diffusione del carico dx
$l_{dsx}=h_{sx}\tan(\alpha_{dt})+h_{ss}/2\tan(\alpha_{dc})$	0,90	0,87	m	larghezza diffusione del carico sx
$L_{d.t}=L_{qt}+l_{ddx}+l_{dsx}$	4,18	4,10	m	larghezza totale di diffusione trasversale
X_{ini}	0,92	3,95	m	ascissa iniziale zona diffusione
X_{fin}	5,09	8,05	m	ascissa finale zona diffusione
$L_{d.l}=L_{ql}+2(l_{ddx}+l_{dsx})/2$	3,38	3,30	m	larghezza totale di diffusione longitudinale
Ad	14,11	13,53	m²	area diffusione
Carico	Q1	Q2		carico mobile
	300	200	kN	
$Q_i=2Q_{i,k}/A_d$	45,85	29,17	kN/m²	carico distribuito
	4,68	2,97	ton/m²	
	75,02		kN/m²	carico distribuito sovrapposto
	7,65		ton/m²	
	All. Sx			

Tratto iniziale – S20 Asse A Nord

w	7,00	m	larghezza piattaforma
$H_{sx.p}$	0,34	m	altezza piattaforma sx (rispetto alla soletta)
$H_{dx.p}$	0,55	m	altezza piattaforma dx (rispetto alla soletta)
δ_{ss}	0,00	°	inclinazione della soletta rispetto all'orizzontale (+ orario)
η_{ps}	-1,72	°	inclinazione della piattaforma stradale rispetto all'orizzontale (+ orario)
h_{ss}	0,35	m	spessore soletta scatolare per la diffusione dei carichi
α_{dt}	30	°	angolo diffusione dei carichi (terreno)
α_{dc}	45	°	angolo diffusione dei carichi (c.a.)
w_i	3,00	m	larghezza corsia convenzionale
N_{cc} = int (w / w_i)	2		numero di corsie convenzionali
$L_{pr} = w - N_{cc} * w_i$	1,00	m	larghezza parte rimanente
i_{tct}	2,00	m	interasse tandem (direzione trasversale)
i_{lct}	1,20	m	interasse assi (direzione longitudinale)
a_{it}	0,40	m	dimensione tandem
$L_{qt} = i_{tct} + a_{it}$	2,40	m	larghezza trasversale distribuzione carichi Qik (ortogonale asse strada)
$L_{ql} = i_{lct} + a_{it}$	1,60	m	larghezza longitudinale distribuzione carichi Qik (parallelo asse strada)

	S20 Asse A Nord			
D_{dx}	4,00	1,00	m	distanza corsia dal ciglio dx
D_{sx}	0,00	3,00	m	distanza corsia dal ciglio sx
h_{dx}	0,42	0,51	m	altezza del carico concentrato dx rispetto alla soletta
h_{sx}	0,35	0,44	m	altezza del carico concentrato sx rispetto alla soletta
$l_{ddx}=h_{dx}\tan(\alpha_{dt})+h_{ss}/2\tan(\alpha_{dc})$	0,42	0,47	m	larghezza diffusione del carico dx
$l_{dsx}=h_{sx}\tan(\alpha_{dt})+h_{ss}/2\tan(\alpha_{dc})$	0,38	0,43	m	larghezza diffusione del carico sx
$L_{d.t}=L_{qt}+l_{ddx}+l_{dsx}$	3,19	3,30	m	larghezza totale di diffusione trasversale
X_{ini}	0,68	3,63	m	ascissa iniziale zona diffusione
X_{fin}	3,88	6,93	m	ascissa finale zona diffusione

RTI di progettazione:
PRO ITER Progetto Infrastrutture Territorio s.r.l.
Mandataria
Via G.B. Sammartini n°5
20125 - Milano
Tel. 02 6787911
email: mail@proiter.it
Mandante
Via Artemide n°3
92100 Agrigento
Tel. 0922 421007
email: deltaingegneria@pec.it

$L_{d,l}=L_{ql}+2(l_{ddx}+l_{dsx})/2$	2,39	2,50	m	larghezza totale di diffusione longitudinale
Ad	7,65	8,24	m²	area diffusione
Carico	Q1	Q2		carico mobile
	300	200	kN	
$Q_i=2Q_{i,k}/A_d$	78,44	48,54	kN/m²	carico distribuito
	8,00	4,95	ton/m²	
	126,97		kN/m²	carico distribuito sovrapposto
	12,95		ton/m²	
	All. Sx			

I carichi mobili sono stati applicati sulla soletta in mezzeria e allineati al setto dx.

7.3.1.2. Spinte orizzontali dovute ai sovraccarichi accidentali

I carichi accidentali che insistono sul rilevato determinano l'insorgere di spinte orizzontale agenti lungo le pareti dello scatolare. Il valore di tale carico orizzontale è stato valutato considerando il caso di spinta a riposo del terreno.

La Circolare 21/01/2019 n. 7 al punto C5.1.3.3.5.1 *Carichi verticali da traffico su rilevati e su terrapieni adiacenti al ponte* prevede che "*ai fini del calcolo delle spalle, dei muri d'ala e delle altre parti del ponte a contatto con il terreno, sul rilevato o sul terrapieno si può considerare applicato lo schema di carico 1 in cui, per semplicità, i carichi tandem possono essere sostituiti da carichi uniformemente distribuiti equivalenti, applicati su una superficie rettangolare larga 3,0 m e lunga 2,20 m. In un rilevato correttamente consolidato, si può assumere una diffusione del carico con angolo di 30°".*

Lo schema di carico 1 prevede un carico uniforme di 9 kN/m² e due carichi $Q_{1,k}$ di 300 kN per asse, per un totale di 600 kN. Distribuendo tali carichi concentrati su una superficie di 3,0 x 2,2 m, si ottiene un carico distribuito Q_s a quota pavimentazione:

$Q_s = 2 \cdot Q_{1,k} / (2{,}20 \cdot 3{,}00) = 90{,}91$ kN/m²

Considerando un angolo di diffusione del carico di 30°, si può calcolare facilmente l'area di diffusione dei carichi alle diverse profondità. In direzione longitudinale rispetto all'asse stradale, si assume che la diffusione avvenga secondo lo schema seguente:

RTI di progettazione:
Mandataria
Via G.B. Sammartini n°5
20125 - Milano
Tel. 02 6787911
email: mail@proiter.it
Mandante
Via Artemide n°3
92100 Agrigento
Tel. 0922 421007
email: deltaingegneria@pec.it

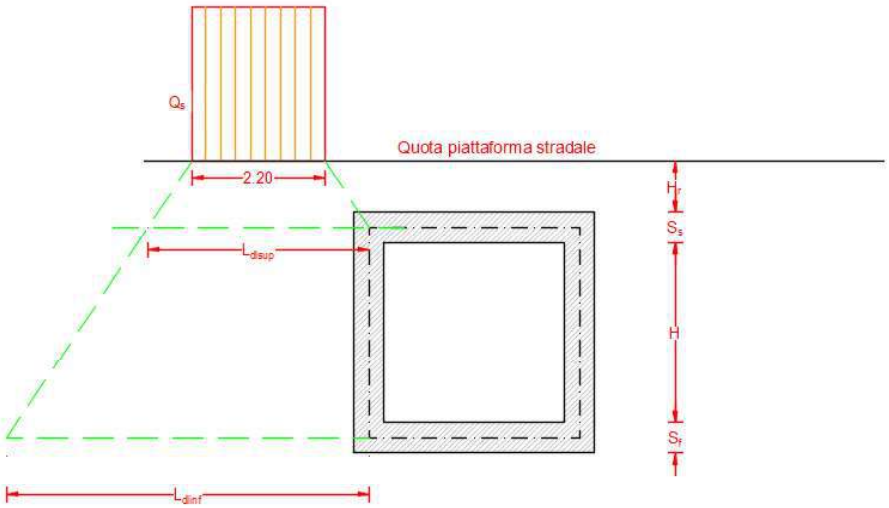

Figura 18 – Diffusione del carico Q1 in direzione trasversale

$L_{dlsup} = 2{,}20 + 2\cdot(H_r + S_s/2)\cdot\tan 30°$

$L_{dlinf} = 2{,}20 + (2\cdot H_r + 2\cdot S_s/2 + S_s/2 + H + S_f/2)\cdot\tan 30°$

In direzione trasversale, si assume che la diffusione del carico avvenga secondo lo schema seguente:

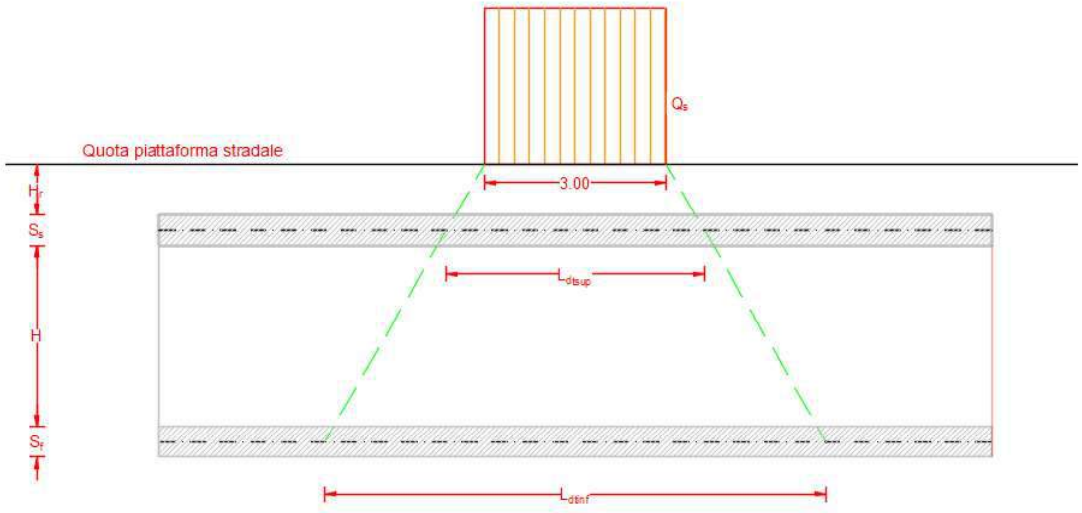

Figura 19 – Diffusione del carico Q1 in direzione longitudinale

$L_{dtsup} = 3{,}00 + 2\cdot(H_r + S_s/2)\cdot\tan 30°$

$L_{dtinf} = 3{,}00 + 2\cdot(H_r + S_s + H + S_f/2)\cdot\tan 30°$

Le corrispondenti tensioni orizzontali risultano:

Tratto centrale, H_r=1,27 m

L_{dtsup} = 4,67 m

L_{dlsup} = 3,87 m

RTI di progettazione:

Mandataria
Via G.B. Sammartini n°5
20125 - Milano
Tel. 02 6787911
email: mail@proiter.it

Mandante
Via Artemide n°3
92100 Agrigento
Tel. 0922 421007
email: deltaingegneria@pec.it

L_{dtinf} = 7,87 m

L_{dlinf} = 5,46

$q_{sup} = K_o \cdot 2 \cdot Q_{1,k} / (L_{dtsup} \cdot L_{dlsup})$ = 16,6 kN/m² = 1,69 ton/m²

$q_{inf} = K_o \cdot 2 \cdot Q_{1,k} / (L_{dtinf} \cdot L_{dlinf})$ = 7,0 kN/m² = 0,71 ton/m²

Tratto iniziale, H_f=0,55 m

L_{dtsup} = 3,84 m

L_{dlsup} = 3,04 m

L_{dtinf} = 7,01 m

L_{dlinf} = 4,62

$q_{sup} = K_o \cdot 2 \cdot Q_{1,k} / (L_{dtsup} \cdot L_{dlsup})$ = 25,7 kN/m² = 2,62 ton/m²

$q_{inf} = K_o \cdot 2 \cdot Q_{1,k} / (L_{dtinf} \cdot L_{dlinf})$ = 9,3 kN/m² = 0,94 ton/m²

Il carico distribuito $q_{1,k}$ sulla corsia, pari a 9 kN/m², determina un incremento di spinta uniforme:

$q_u = K_o \cdot q_{1,k}$ = 4,5 kN/m² = 0,46 ton/m²

Il carico complessivo è quindi la somma dei due contributi:

Tratto centrale

$q_{sup.t}$ = 16,6 + 4,5 = 21,1 kN/m² = 2,15 ton/m²

$q_{inf.t}$ = 7,0 + 4,5 = 11,5 kN/m² = 1,17 ton/m²

Tratto iniziale

$q_{sup.t}$ = 25,7 + 4,5 = 30,2 kN/m² = 3,08 ton/m²

$q_{inf.t}$ = 9,3 + 4,5 = 13,8 kN/m² = 1,40 ton/m²

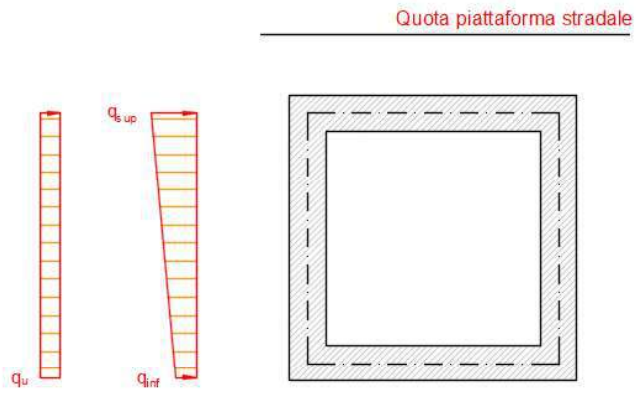

Figura 20 – Incremento spinta terreno per carici mobili Qi distribuiti e qi [kN/m²]

Tali carichi si considerano agenti contemporaneamente ai carichi variabili.

RTI di progettazione:
Mandataria
Via G.B. Sammartini n°5
20125 - Milano
Tel. 02 6787911
email: mail@proiter.it
Mandante
Via Artemide n°3
92100 Agrigento
Tel. 0922 421007
email: deltaingegneria@pec.it

7.3.2. Incremento dinamico q_2

Gli schemi di carico indicati dalle NTC includono gli effetti dinamici determinati con riferimento alla rugosità di pavimentazioni stradali di media qualità secondo la norma ISO 8685:1995.

7.3.3. Forza di frenamento q_3

La forza di frenamento o di accelerazione q_3 è funzione del carico verticale totale agente sulla corsia convenzionale n. 1 ed è uguale a:

$$180\ kN \le q_3 = 0{,}6 \cdot (2\ Q_{1k}) + 0{,}10 \cdot q_{1k} \cdot w_1 \cdot L \le 900\ kN$$

dove

w_1 è la larghezza della corsia (3,00 m);

L è la lunghezza della zona caricata.

Sulla soletta di copertura, assumendo la lunghezza della zona caricata pari alla larghezza dello scatolare tra i piedritti (4,00+2*0,40 = 4,80 m), risulta:

$$q_{3s} = 373{,}0\ kN$$

La forza, applicata a livello della pavimentazione ed agente lungo l'asse della corsia, è assunta uniformemente distribuita. Considerando una diffusione a 30° e l'altezza di ricoprimento minima (H_r = 1,08 m nel tratto centrale e 0,34 m nel tratto iniziale), sulla soletta l'area di diffusione e la forza di frenamento risultano:

Tratto centrale

$A_s = (4{,}80 + 2 \cdot 1{,}08 \cdot \tan 30°) \cdot 4{,}80 = 20{,}39\ m^2$

$q_{3s} = 373{,}0\ kN / 20{,}39\ m^2 = 18{,}3\ kN/m^2 = 1{,}87\ ton/m^2$

Tratto iniziale

$A_s = (4{,}80 + 2 \cdot 0{,}34 \cdot \tan 30°) \cdot 4{,}80 = 16{,}28\ m^2$

$q_{3s} = 373{,}0\ kN / 16{,}28\ m^2 = 22{,}9\ kN/m^2 = 2{,}34\ ton/m^2$

RTI di progettazione:
Mandataria
Via G.B. Sammartini n°5
20125 - Milano
Tel. 02 6787911
email: mail@proiter.it
Mandante
Via Artemide n°3
92100 Agrigento
Tel. 0922 421007
email: deltaingegneria@pec.it

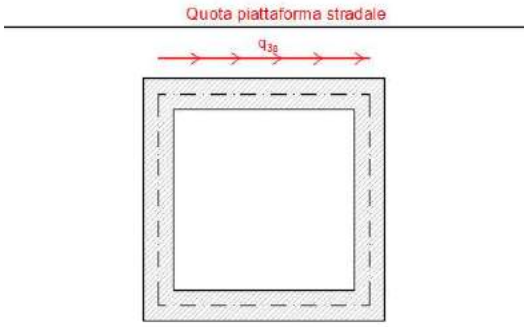

Figura 21 – Azione di frenamento sulla soletta superiore [kN/m²]

L'azione è stata applicata sui due lati della soletta ortogonali al traffico, per cui il carico unitario è stato moltiplicato per la lunghezza dell'elemento e diviso per due, ricavando rispettivamente:

tratto centrale

p_{3s} = 18,3 kN/m² · 4,80 / 2 = 43,9 kN/m = 4,48 ton/m

tratto iniziale

p_{3s} = 22,9 kN/m² · 4,80 / 2 = 55,0 kN/m = 5,61 ton/m

7.3.4. Azione centrifuga q_4

Assente per il caso in esame.

7.3.5. Azione di neve e vento q_5

Le azioni dovute a neve e vento si calcolano secondo il capitolo 3 delle NTC2018. Il carico di neve si considera non concomitante con i carichi da traffico, salvo che per ponti coperti.

Le due azioni sono trascurabili per il caso in esame.

7.3.6. Azioni idrodinamiche q_6

Assente per il caso in esame.

7.3.7. Azioni della temperatura q_7

Si è considerato la sola componente ΔT_u che per strutture in calcestruzzo esposte è pari a ΔT_u = +/- 15° C. L'azione è stata applicata ai piedritti e alla soletta di copertura nel caso dello scatolare.

RTI di progettazione:
Mandataria
Via G.B. Sammartini n°5
20125 - Milano
Tel. 02 6787911
email: mail@proiter.it
Mandante
Via Artemide n°3
92100 Agrigento
Tel. 0922 421007
email: deltaingegneria@pec.it

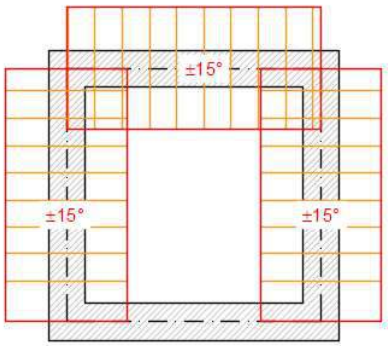

Figura 22 – Variazione termiche sulla soletta e sui piedritti

7.3.8. Azioni sui parapetti e urto di veicoli in svio q_8

Assente per il caso in esame.

7.3.9. Resistenze passive dei vincoli q_9

Assente per il caso in esame.

7.4. Azioni sismiche

Il calcolo delle azioni sismiche è stato effettuato tramite il software di calcolo, considerando sia il sisma orizzontale che verticale.

In assenza di analisi specifiche della risposta sismica locale, l'accelerazione massima attesa al sito può essere valutata con la relazione:

$$a_{max} = S \cdot a_g = S_S \cdot S_T \cdot a_g$$

dove:

S coefficiente che comprende l'effetto dell'amplificazione stratigrafica (S_S) e dell'amplificazione topografica (S_T);

a_g accelerazione orizzontale massima attesa su sito di riferimento rigido.

Per l'area oggetto di intervento, la classificazione del sottosuolo ricavata dallo studio geologico effettuato, è la Categoria B.

RTI di progettazione:
Mandataria
Via G.B. Sammartini n°5
20125 - Milano
Tel. 02 6787911
email: mail@proiter.it
Mandante
Via Artemide n°3
92100 Agrigento
Tel. 0922 421007
email: deltaingegneria@pec.it

Tab. 3.2.II – *Categorie di sottosuolo che permettono l'utilizzo dell'approccio semplificato.*

Categoria	Caratteristiche della superficie topografica
A	*Ammassi rocciosi affioranti o terreni molto rigidi* caratterizzati da valori di velocità delle onde di taglio superiori a 800 m/s, eventualmente comprendenti in superficie terreni di caratteristiche meccaniche più scadenti con spessore massimo pari a 3 m.
B	*Rocce tenere e depositi di terreni a grana grossa molto addensati o terreni a grana fina molto consistenti,* caratterizzati da un miglioramento delle proprietà meccaniche con la profondità e da valori di velocità equivalente compresi tra 360 m/s e 800 m/s.
C	*Depositi di terreni a grana grossa mediamente addensati o terreni a grana fina mediamente consistenti* con profondità del substrato superiori a 30 m, caratterizzati da un miglioramento delle proprietà meccaniche con la profondità e da valori di velocità equivalente compresi tra 180 m/s e 360 m/s.
D	*Depositi di terreni a grana grossa scarsamente addensati o di terreni a grana fina scarsamente consistenti,* con profondità del substrato superiori a 30 m, caratterizzati da un miglioramento delle proprietà meccaniche con la profondità e da valori di velocità equivalente compresi tra 100 e 180 m/s.
E	*Terreni con caratteristiche e valori di velocità equivalente riconducibili a quelle definite per le categorie C o D,* con profondità del substrato non superiore a 30 m.

Nota la categoria di sottosuolo, si ricavano i valori di S_S e C_C attraverso le relazioni della Tabella 3.2.IV:

Tab. 3.2.IV – *Espressioni di S_S e di C_C*

Categoria sottosuolo	S_S	C_C
A	1,00	1,00
B	$1,00 \le 1,40 - 0,40 \cdot F_o \cdot \frac{a_g}{g} \le 1,20$	$1,10 \cdot (T_C^*)^{-0,20}$
C	$1,00 \le 1,70 - 0,60 \cdot F_o \cdot \frac{a_g}{g} \le 1,50$	$1,05 \cdot (T_C^*)^{-0,33}$
D	$0,90 \le 2,40 - 1,50 \cdot F_o \cdot \frac{a_g}{g} \le 1,80$	$1,25 \cdot (T_C^*)^{-0,50}$
E	$1,00 \le 2,00 - 1,10 \cdot F_o \cdot \frac{a_g}{g} \le 1,60$	$1,15 \cdot (T_C^*)^{-0,40}$

Per tener conto, invece, delle condizioni topografiche e in assenza di specifiche analisi di risposta sismica locale, si utilizzano i valori del coefficiente topografico S_T riportati nella Tab. 3.2.V, in funzione delle categorie topografiche definite in paragrafo 3.2.2 delle NTC2018 e dell'ubicazione dell'opera o dell'intervento.

Tab. 3.2.III – *Categorie topografiche*

Categoria	Caratteristiche della superficie topografica
T1	Superficie pianeggiante, pendii e rilievi isolati con inclinazione media i ≤ 15°
T2	Pendii con inclinazione media i > 15°
T3	Rilievi con larghezza in cresta molto minore che alla base e inclinazione media 15° ≤ i ≤ 30°
T4	Rilievi con larghezza in cresta molto minore che alla base e inclinazione media i > 30°

Considerato che il manufatto oggetto della presente relazione si trova su una superficie in pendio con una pendenza media inferiore al 15%, il sito è stato classificato di tipo T1, a cui corrisponde un valore del coefficiente di amplificazione topografica pari a 1,0.

RTI di progettazione:
Mandataria
Via G.B. Sammartini n°5
20125 - Milano
Tel. 02 6787911
email: mail@proiter.it
Mandante
Via Artemide n°3
92100 Agrigento
Tel. 0922 421007
email: deltaingegneria@pec.it

Tab. 3.2.V – *Valori massimi del coefficiente di amplificazione topografica* S_T

Categoria topografica	Ubicazione dell'opera o dell'intervento	S_T
T1	-	1,0
T2	In corrispondenza della sommità del pendio	1,2
T3	In corrispondenza della cresta di un rilievo con pendenza media minore o uguale a 30°	1,2
T4	In corrispondenza della cresta di un rilievo con pendenza media maggiore di 30°	1,4

I valori di accelerazione sono stati ricavati tramite il software di calcolo della STS Srl, individuando su Google Earth l'ubicazione dell'opera in progetto. Poiché la Sardegna rientra tra le Isole minori, i valori sono ricavati dalla Tab. 2 allegata al DM 14/01/2008, uguali per tutta l'isola per cui la posizione rappresentata su Google Earth è irrilevante.

TABELLA 2: Valori di a_g, F_O, T_C^* per le isole, con l'esclusione della Sicilia, Ischia, Procida e Capri.

	T_R=30			T_R=50			T_R=72			T_R=101			T_R=140			T_R=201			T_R=475			T_R=975			T_R=2475		
Isole	a_g	F_o	T_C^*	a_g	F_o	T_C^*	a_g	F_o	T_C^*	a_g	F_o	T_C^*	a_g	F_o	T_C^*	a_g	F_o	T_C^*	a_g	F_o	T_C^*	a_g	F_o	T_C^*	a_g	F_o	T_C^*
Arcipelago Toscano, Isole Egadi, Pantelleria, Sardegna, Lampedusa, Linosa, Ponza, Palmarola, Zannone	0,186	2,61	0,273	0,235	2,67	0,296	0,274	2,70	0,303	0,314	2,73	0,307	0,351	2,78	0,313	0,393	2,82	0,322	0,500	2,88	0,340	0,603	2,98	0,372	0,747	3,09	0,401
Ventotene, Santo Stefano	0,239	2,61	0,245	0,303	2,61	0,272	0,347	2,61	0,298	0,389	2,66	0,326	0,430	2,69	0,366	0,481	2,71	0,401	0,600	2,92	0,476	0,707	3,07	0,517	0,852	3,27	0,564
Ustica, Tremiti	0,429	2,50	0,400	0,554	2,50	0,400	0,661	2,50	0,400	0,776	2,50	0,400	0,901	2,50	0,400	1,056	2,50	0,400	1,500	2,50	0,400	1,967	2,50	0,400	2,725	2,50	0,400
Alicudi, Filicudi,	0,330	2,70	0,400	0,338	2,70	0,400	0,807	2,70	0,400	1,020	2,70	0,400	1,214	2,70	0,400	1,460	2,70	0,400	2,471	2,70	0,400	3,212	2,70	0,400	4,077	2,70	0,400
Panarea, Stromboli, Lipari, Vulcano, Salina	0,618	2,45	0,287	0,817	2,48	0,290	0,983	2,51	0,294	1,166	2,52	0,290	1,354	2,56	0,290	1,580	2,56	0,292	2,200	2,58	0,306	2,823	2,65	0,316	3,746	2,76	0,324

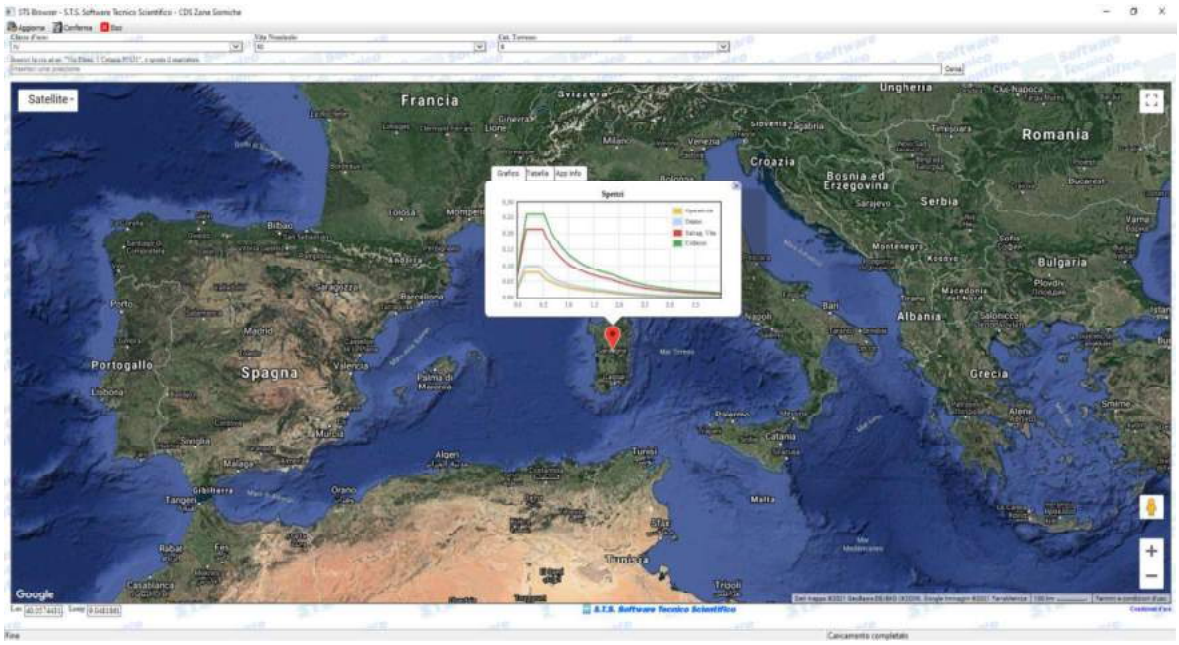

Di seguito si riepilogano i dati caratteristici e il calcolo dell'accelerazione sismica per l'opera in progetto:

RTI di progettazione:
PRO ITER Progetto Infrastrutture Territorio s.r.l.
Mandataria
Via G.B. Sammartini n°5
20125 - Milano
Tel. 02 6787911
email: mail@proiter.it
Mandante
Via Artemide n°3
92100 Agrigento
Tel. 0922 421007
email: deltaingegneria@pec.it

Classe Uso	IV
V_N [anni]	50
C_U	2
Suolo	B
Cat. Top.	T1
V_R [anni]	100

	SLO	SLD	SLV	SLC
P_{VR}	81%	63%	10%	5%
T_R [anni]	60	101	949	1950
a_g/g	0,025	0,031	0,059	0,070
F_o	2,685	2,730	2,976	3,061
TC* [s]	0,299	0,307	0,371	0,393
S_T	1,00	1,00	1,00	1,00
S_S	1,20	1,20	1,20	1,20
$S=S_S \cdot S_T$	1,20	1,20	1,20	1,20
$a_{max}/g=S \cdot a_g/g$	0,030	0,037	0,071	0,084
β_m	1,00	1,00	1,00	1,00
$k_h=\beta_m \cdot a_{max}/g$	0,030	0,037	0,071	0,084
$k_v=0,5 \cdot k_h$	0,015	0,019	0,035	0,042

Nel rispetto del punto 7.9.2. delle NTC2018, si può ritenere che la struttura debba mantenere sotto l'azione sismica un comportamento elastico, assimilando le opere a quelle che si muovono con il terreno (§ 7.9.2.1). Le strutture sono state definite come non dissipative.

Per tener conto dell'incremento di spinta del terreno dovuta al sisma si fa riferimento all'EC8 (UNI EN 1998-5, Appendice E), in cui l'incremento di spinta sismica ΔP per la condizione a riposo viene valutato con la formula di Wood:

$$\Delta P_d = \alpha \cdot \gamma \cdot H^2$$

con

α coefficiente sismico da applicare alla massa di terreno, pari a $k_h = \beta_m \cdot a_{max}/g$;

γ peso specifico del terreno;

H massimo affondamento dell'opera, calcolato come distanza tra il piano medio della platea di fondazione e il piano stradale ($H_r+S_s+H+S_f/2$).

Tale metodo di calcolo fornisce la sovraspinta sismica del terreno su una parete interrata soggetta a deformazioni molto contenute (manufatti scatolari interrati,

RTI di progettazione:
Mandataria
Via G.B. Sammartini n°5
20125 - Milano
Tel. 02 6787911
email: mail@proiter.it
Mandante
Via Artemide n°3
92100 Agrigento
Tel. 0922 421007
email: deltaingegneria@pec.it

pozzi d'aggottamento, manufatti di stazione di metropolitane), tali da potere assumere che il terreno, si trovi in fase elastica sia in condizioni statiche sia durante il sisma.

La sovraspinta sismica è applicata come una distribuzione uniforme sulla parete dello scatolare, pari a:

$$\Delta P_d = k_h \cdot \gamma \cdot H$$

Pertanto, allo Stato limite di Salvaguardia della Vita (SLV), la sovraspinta sismica sulla parete del tombino risulta:

Tratto centrale, H_r =1,27 m

$\Delta p_{d.t}$ = 0,071 · 20 · 4,20 = 5,9 kN/m² = 0,61 ton/m²

Tratto iniziale, H_r =0,55 m

$\Delta p_{d.t}$ = 0,071 · 20 · 3,48 = 4,9 kN/m² = 0,50 ton/m²

La sovraspinta è stata considerata contemporanea all'azione sismica orizzontale. Il carico verticale viene considerato agente nei due versi possibili (verso il basso, verso l'alto) agendo sui coefficienti di combinazione dei carichi.

La spinta idrodinamica dell'acqua interna allo scatolare in presenza di sisma orizzontale, effetto che si somma alla pressione idrostatica, è stata valutata con la formula descritta nell'Eurocodice 8 (parte 5, appendice 8, par. E.8):

$$q(z) = \frac{7}{8} k_h \cdot \gamma_w \cdot \sqrt{h \cdot z}$$

in cui:

z coordinata verticale in [m], verso il basso e con origine dal pelo libero dell'acqua;

h altezza del battente d'acqua, in [m];

k_h coefficiente sismico orizzontale;

γ_w peso specifico dell'acqua, pari a 10 kN/m³

Nel caso in esame si ricava:

z	q(z)=7/8 k_h γ_w $(hz)^{0,5}$	
m	kN/m²	ton/m²
0,00	0,00	0,00
0,48	0,66	0,07
0,96	0,94	0,10
1,44	1,15	0,12
1,92	1,33	0,14
2,40	1,49	0,15

RTI di progettazione:
Mandataria
Via G.B. Sammartini n°5
20125 - Milano
Tel. 02 6787911
email: mail@proiter.it
Mandante
Via Artemide n°3
92100 Agrigento
Tel. 0922 421007
email: deltaingegneria@pec.it

Si considerato un carico trapezio equivalente, con un valore:

z	$q(z)=7/8\ k_h\ \gamma_w\ (hz)^{0,5}$	
m	kN/m²	ton/m²
0,00	0,45	0,05
2,40	1,49	0,15

Nel grafico seguente si riporta l'andamento della spinta ricavata dalla formula dell'Eurocodice e il carico trapezio equivalente.

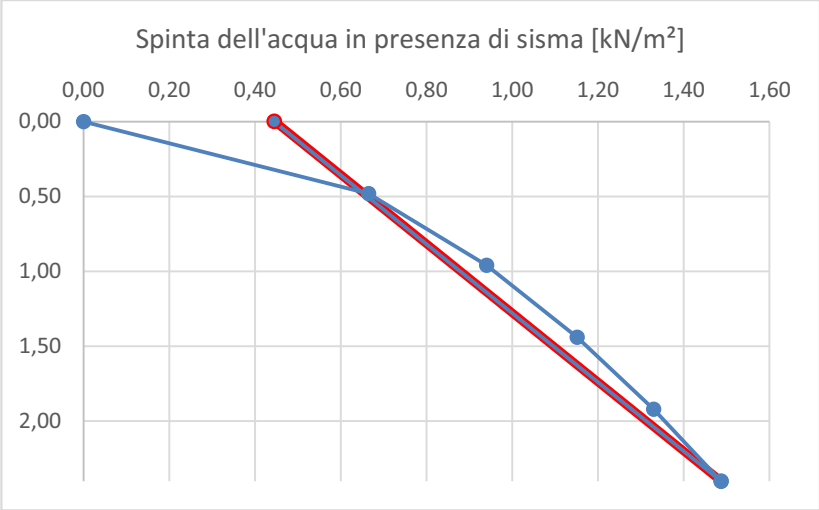

Tale spinta è stata applicata sul piedritto dx in presenza di sisma orizzontale insieme alla spinta idrostatica.

8. Stati limiti e combinazioni di carico

Il metodo di verifica agli Stati Limite prevede due insiemi di verifiche, rispettivamente per gli stati limite ultimi (SLU) e gli stati limite di esercizio (SLE).

Per tutti gli elementi strutturali primari e secondari, gli elementi non strutturali e gli impianti si deve verificare che il valore di ciascuna domanda di progetto, definito dalla Tabella 7.3.III per ciascuno degli stati limite richiesti, sia inferiore al corrispondente valore della capacità di progetto.

RTI di progettazione:
Mandataria
Via G.B. Sammartini n°5
20125 - Milano
Tel. 02 6787911
email: mail@proiter.it
Mandante
Via Artemide n°3
92100 Agrigento
Tel. 0922 421007
email: deltaingegneria@pec.it

Tab. 7.3.III – *Stati limite di elementi strutturali primari, elementi non strutturali e impianti*

STATI LIMITE		CU I	CU II			CU III e IV		
		ST	ST	NS	IM	ST	NS	IM(*)
SLE	SLO					RIG		FUN
	SLD	RIG	RIG			RES		
SLU	SLV	RES	RES	STA	STA	RES	STA	STA
	SLC		DUT(**)			DUT(**)		

(*) Per le sole CU III e IV, nella categoria Impianti ricadono anche gli arredi fissi.
(**) Nei casi esplicitamente indicati dalle presenti norme.

Per le fondazioni superficiali devono essere effettuate le verifiche con riferimento almeno ai seguenti stati limite:

- SLU di tipo geotecnico GEO (carico limite, scorrimento e stabilità globale)
- SLU di tipo strutturale STR (resistenza)

La verifica di stabilità globale deve essere effettuata, analogamente a quanto previsto al § 6.8, secondo la Combinazione 2 (A2+M2+R2) dell'Approccio 1, tenendo conto dei coefficienti parziali riportati nelle Tabelle 6.2.I e 6.2.II per le azioni e i parametri geotecnici e nella Tabella 6.8.I per le resistenze globali.

Le rimanenti verifiche devono essere effettuate secondo la Combinazione (A1+M1+R3) dell'Approccio 2, tenendo conto dei coefficienti parziali riportati nelle Tabelle 6.2.I, 6.2.II e 6.4.I.

Tab. 6.2.I – *Coefficienti parziali per le azioni o per l'effetto delle azioni*

	Effetto	Coefficiente Parziale γ_F (o γ_E)	EQU	(A1)	(A2)
Carichi permanenti G_1	Favorevole	γ_{G1}	0,9	1,0	1,0
	Sfavorevole		1,1	1,3	1,0
Carichi permanenti G_2 (1)	Favorevole	γ_{G2}	0,8	0,8	0,8
	Sfavorevole		1,5	1,5	1,3
Azioni variabili Q	Favorevole	γ_{Qi}	0,0	0,0	0,0
	Sfavorevole		1,5	1,5	1,3

(1) Per i carichi permanenti G_2 si applica quanto indicato alla Tabella 2.6.I. Per la spinta delle terre si fa riferimento ai coefficienti γ_{G1}

RTI di progettazione:
Mandataria
Via G.B. Sammartini n°5
20125 - Milano
Tel. 02 6787911
email: mail@proiter.it
Mandante
Via Artemide n°3
92100 Agrigento
Tel. 0922 421007
email: deltaingegneria@pec.it

Tab. 6.2.II – *Coefficienti parziali per i parametri geotecnici del terreno*

Parametro	Grandezza alla quale applicare il coefficiente parziale	Coefficiente parziale γ_M	(M1)	(M2)
Tangente dell'angolo di resistenza al taglio	$\tan \varphi'_k$	$\gamma_{\varphi'}$	1,0	1,25
Coesione efficace	c'_k	$\gamma_{c'}$	1,0	1,25
Resistenza non drenata	c_{uk}	γ_{cu}	1,0	1,4
Peso dell'unità di volume	γ_γ	γ_γ	1,0	1,0

Tab. 6.8.I - *Coefficienti parziali per le verifiche di sicurezza di opere di materiali sciolti e di fronti di scavo*

COEFFICIENTE	R2
γ_R	1,1

Tab. 6.4.I – *Coefficienti parziali γ_R per le verifiche agli stati limite ultimi di fondazioni superficiali*

Verifica	Coefficiente parziale
	(R3)
Carico limite	$\gamma_R = 2,3$
Scorrimento	$\gamma_R = 1,1$

Trattandosi di un opera interrata e non essendo necessaria la verifica di stabilità globale, si è adottato l'approccio 2 (A1+M1+R3) sia per le verifiche strutturali che geotecniche, come indicato dalla Circolare Esplicativa: *Nelle verifiche di sicurezza rispetto agli stati limite ultimi strutturale e geotecnico, la Norma individua per ogni opera e per ogni stato limite l'approccio progettuale a cui fare riferimento, privilegiando per quanto possibile l'Approccio 2, anche per la semplificazione conseguente all'impiego di una sola combinazione di coefficienti di sicurezza parziali, così come riportato nelle NTC.*

Utilizzando tale approccio, le azioni sono amplificate con i coefficienti della colonna A1, i parametri geotecnici del terreno non subiscono alcuna riduzione in quanto i coefficienti della colonna M1 sono tutti unitari, mentre per la verifica a carico limite e scorrimento si utilizzano i coefficienti della colonna R3 per ridurre il valore del carico limite del complesso fondazione-terreno e la resistenza a scorrimento.

Trattandosi di un opera stradale, si è fatto riferimento ai coefficienti parziali indicati al capitolo 5 Ponti delle NTC2018.

Le combinazioni di calcolo considerate sono quelle previste dal D.M. 17/01/2018 per i vari stati limite e per le varie azioni e tipologie costruttive, di cui al paragrafo 2.5.3 delle NTC2018:

RTI di progettazione:
Mandataria
Via G.B. Sammartini n°5
20125 - Milano
Tel. 02 6787911
email: mail@proiter.it
Mandante
Via Artemide n°3
92100 Agrigento
Tel. 0922 421007
email: deltaingegneria@pec.it

- Combinazione fondamentale, generalmente impiegata per gli stati limite ultimi (S.L.U.);

$$\gamma_{G1} \cdot G_1 + \gamma_{G2} \cdot G_2 + \gamma_P \cdot P + \gamma_{Q1} \cdot Q_{k1} + \gamma_{Q2} \cdot \psi_{02} \cdot Q_{k2} + \gamma_{Q3} \cdot \psi_{03} \cdot Q_{k3} + \ldots \quad [2.5.1]$$

- Combinazione caratteristica (rara), generalmente impiegata per gli stati limite di esercizio (S.L.E.) irreversibili;

$$G_1 + G_2 + P + Q_{k1} + \psi_{02} \cdot Q_{k2} + \psi_{03} \cdot Q_{k3} + \ldots \quad [2.5.2]$$

- Combinazione frequente, generalmente impiegata per gli stati limite di esercizio (S.L.E.) reversibili;

$$G_1 + G_2 + P + \psi_{11} \cdot Q_{k1} + \psi_{22} \cdot Q_{k2} + \psi_{23} \cdot Q_{k3} + \ldots \quad [2.5.3]$$

- Combinazione quasi permanente (S.L.E.), generalmente impiegata per gli effetti a lungo termine;

$$G_1 + G_2 + P + \psi_{21} \cdot Q_{k1} + \psi_{22} \cdot Q_{k2} + \psi_{23} \cdot Q_{k3} + \ldots \quad [2.5.4]$$

- Combinazione sismica, impiegata per gli stati limite ultimi e di esercizio connessi all'azione sismica E;

$$E + G_1 + G_2 + P + \psi_{21} \cdot Q_{k1} + \psi_{22} \cdot Q_{k2} + \ldots \quad [2.5.5]$$

Si sono adottati i valori dei coefficienti parziali di sicurezza γ_{Gi} e γ_{Qj} indicati nella Tabella 5.1.V e i valori dei coefficienti ψ indicati nella Tabella 5.1.VI delle NTC2018.

Tab. 5.1.V – *Coefficienti parziali di sicurezza per le combinazioni di carico agli SLU*

		Coefficiente	EQU[1]	A1	A2
Azioni permanenti g_1 e g_3	favorevoli sfavorevoli	γ_{G1} e γ_{G3}	0,90 1,10	1,00 1,35	1,00 1,00
Azioni permanenti non strutturali [2] g_2	favorevoli sfavorevoli	γ_{G2}	0,00 1,50	0,00 1,50	0,00 1,30
Azioni variabili da traffico	favorevoli sfavorevoli	γ_Q	0,00 1,35	0,00 1,35	0,00 1,15
Azioni variabili	favorevoli sfavorevoli	γ_{Qi}	0,00 1,50	0,00 1,50	0,00 1,30
Distorsioni e presollecitazioni di progetto	favorevoli sfavorevoli	$\gamma_{\varepsilon 1}$	0,90 1,00[3]	1,00 1,00[4]	1,00 1,00
Ritiro e viscosità, Cedimenti vincolari	favorevoli sfavorevoli	$\gamma_{\varepsilon 2}$, $\gamma_{\varepsilon 3}$, $\gamma_{\varepsilon 4}$	0,00 1,20	0,00 1,20	0,00 1,00

[1] Equilibrio che non coinvolga i parametri di deformabilità e resistenza del terreno; altrimenti si applicano i valori della colonna A2.
[2] Nel caso in cui l'intensità dei carichi permanenti non strutturali, o di una parte di essi (ad esempio carichi permanenti portati), sia ben definita in fase di progetto, per detti carichi o per la parte di essi nota si potranno adottare gli stessi coefficienti validi per le azioni permanenti.
[3] 1,30 per instabilità in strutture con precompressione esterna
[4] 1,20 per effetti locali

RTI di progettazione:
Mandataria
Via G.B. Sammartini n°5
20125 - Milano
Tel. 02 6787911
email: mail@proiter.it
Mandante
Via Artemide n°3
92100 Agrigento
Tel. 0922 421007
email: deltaingegneria@pec.it

Tab. 5.1.VI - *Coefficienti ψ per le azioni variabili per ponti stradali e pedonali*

Azioni	Gruppo di azioni (Tab. 5.1.IV)	Coefficiente ψ_0 di combinazione	Coefficiente ψ_1 (valori frequenti)	Coefficiente ψ_2 (valori quasi permanenti)
Azioni da traffico (Tab. 5.1.IV)	Schema 1 (carichi tandem)	0,75	0,75	0,0
	Schemi 1, 5 e 6 (carichi distribuiti	0,40	0,40	0,0
	Schemi 3 e 4 (carichi concentrati)	0,40	0,40	0,0
	Schema 2	0,0	0,75	0,0
	2	0,0	0,0	0,0
	3	0,0	0,0	0,0
	4 (folla)	--	0,75	0,0
	5	0,0	0,0	0,0
Vento	a ponte scarico SLU e SLE	0,6	0,2	0,0
	in esecuzione	0,8	0,0	0,0
	a ponte carico SLU e SLE	0,6	0,0	0,0
Neve	SLU e SLE	0,0	0,0	0,0
	in esecuzione	0,8	0,6	0,5
Temperatura	SLU e SLE	0,6	0,6	0,5

Nel seguito si riepilogano le condizioni di carico prima illustrate, con i coefficienti di sicurezza e di combinazioni adottati.

Sigla	Carico	N.C.	γ		ψ0	ψ1	ψ2
			Sfav.	Fav.			
G1	Peso proprio struttura	1	1,35	1,00			
G2	Peso ricoprimento e pavimentazione	2	1,35	1,00			
G2	Spinta delle terre simmetrica ko	3	1,35	1,00			
G2	Spinta delle terre asimmetrica ko/ka	4	1,35	1,00			
Q	Frenamento su soletta superiore	5	1,35	-1,35	0,75	0,75	0,00
Q	Carichi mobili Qik su soletta superiore (mezzeria)	6	1,35	0,00	0,75	0,75	0,00
Q	Carichi mobili Qik su soletta superiore (appoggio)	7	1,35	0,00	0,75	0,75	0,00
Q	Carichi mobili qik su soletta superiore	8	1,35	0,00	0,75	0,75	0,00
Q	Spinta da carichi mobili su piedritto Sx	9	1,35	0,00	0,75	0,75	0,00
Q	Spinta idrostatica	10	1,50	1,00			
E	Spinta idrostatica in presenza di sisma	11	1,00	1,00			
E	Spinta sismica terreno su piedritto Sx	12	1,00	1,00			
T	Salto termico su soletta e piedritti	15	1,50	-1,50	0,60	0,60	0,50

Nelle tabelle seguenti si riportano le condizioni di carico considerate nel calcolo. Le condizioni di carico nn. 13 e 14 sono relative alla correzione torsionale per le

RTI di progettazione:
Mandataria
Via G.B. Sammartini n°5
20125 - Milano
Tel. 02 6787911
email: mail@proiter.it
Mandante
Via Artemide n°3
92100 Agrigento
Tel. 0922 421007
email: deltaingegneria@pec.it

strutture a telaio, trascurate per l'opera in progetto, la condizione n. 16 è relativa al sisma orizzontale lungo l'asse X (parallelo all'asse dello scatolare), la condizione n. 17 al sisma orizzontale lungo l'asse Y (ortogonale all'asse dello scatolare) e la n. 18 al sisma verticale, le cui azioni sono calcolate dal software di calcolo utilizzato.
In presenza dei carichi da traffico (condizione d'esercizio dell'opera), la spinta delle terre sul manufatto viene considerata in 2 scenari alternativi:

- spinta a riposo sui piedritti simmetrica, al fine di indurre sullo scatolare le massime pressioni orizzontali;
- spinta sui piedritti asimmetrica (spinta a riposo sul piedritto destro e spinta attiva sul piedritto sinistro), al fine di indurre uno squilibrio di spinta.

Le combinazioni sismiche sono condotte allo SLU. Si considera il sisma agente nella direzione trasversale dello scatolare (gli effetti del sisma agente nella direzione longitudinale del manufatto sono poco rilevanti), associato al sisma in direzione verticale (considerando in alternativa entrambi i versi d'azione).
La non contemporaneità della massima azione verticale e orizzontale viene tenuta in conto, come prescritto dal D.M. 17/01/18 (Par. 7.3.5), considerando i seguenti scenari:

$E_1 = E_H + 0{,}30\ E_V$ *(sisma orizzontale al 100%, sisma verticale verso l'alto al 30%)*
$E_2 = E_H - 0{,}30\ E_V$ *(sisma orizzontale al 100%, sisma verticale verso il basso al 30%)*
$E_3 = 0{,}30\ E_H + E_V$ *(sisma orizzontale al 30%, sisma verticale verso l'alto al 100%)*
$E_4 = -0{,}30\ E_H + E_V$ *(sisma orizzontale al 30%, sisma verticale verso il basso al 100%)*

Nelle tabelle seguenti si riportano per lo scatolare, per tutte le combinazioni di carico considerate, il coefficiente γ (uno dei due possibili a seconda che il carico induca un effetto favorevole o sfavorevole), il coefficiente ψ e il coefficiente di combinazione adottato, pari al loro prodotto. Si sono considerati come dominanti le azioni da traffico Q e le azioni termiche T.
Sfruttando la simmetria della struttura, si sono ottimizzate le combinazioni di carico, considerando le azioni orizzontali da Dx a Sx. Le armature sono state disposte simmetricamente.

RTI di progettazione:
Mandataria
Via G.B. Sammartini n°5
20125 - Milano
Tel. 02 6787911
email: mail@proiter.it
Mandante
Via Artemide n°3
92100 Agrigento
Tel. 0922 421007
email: deltaingegneria@pec.it

	COEFFICIENTI PARZIALI DI SICUREZZA																	
	1	2	3	4	5	6	7	8	9	10	11	12	13	14	15	16	17	18
	Peso proprio struttura	Peso ricoprimento e pavimentazione	Spinta delle terre simmetrica ko	Spinta delle terre asimmetrica ko/ka	Frenamento su soletta superiore	Carichi mobili Qik su soletta superiore	Carichi mobili Qik su soletta superiore	Carichi mobili qik su soletta superiore	Spinta da carichi mobili su piedritto Dx	Spinta idrostatica	Spinta acqua in presenza di sisma	Spinta sismica terreno su piedritto Dx	Correzione rtorsionale 0°	Correzione torsionale 90°	Salto termico su soletta e piedritti	Sisma orizzontale X	Sisma orizzontale Y	Sisma verticale Z
SLU Q	1,35	1,35	1,35	0,00	0,00	0,00	0,00	0,00	0,00	0,00	0,00	0,00	0,00	0,00	1,50	0,00	0,00	0,00
	1,35	1,35	1,35	0,00	0,00	0,00	0,00	0,00	0,00	0,00	0,00	0,00	0,00	0,00	-1,50	0,00	0,00	0,00
	1,35	1,35	0,00	1,35	0,00	0,00	0,00	0,00	0,00	0,00	0,00	0,00	0,00	0,00	1,50	0,00	0,00	0,00
	1,35	1,35	0,00	1,35	0,00	0,00	0,00	0,00	0,00	0,00	0,00	0,00	0,00	0,00	-1,50	0,00	0,00	0,00
	1,35	1,35	1,35	0,00	1,35	1,35	0,00	1,35	1,35	0,00	0,00	0,00	0,00	0,00	1,50	0,00	0,00	0,00
	1,35	1,35	1,35	0,00	1,35	1,35	0,00	1,35	1,35	0,00	0,00	0,00	0,00	0,00	-1,50	0,00	0,00	0,00
	1,35	1,35	0,00	1,35	1,35	1,35	0,00	1,35	1,35	0,00	0,00	0,00	0,00	0,00	1,50	0,00	0,00	0,00
	1,35	1,35	0,00	1,35	1,35	1,35	0,00	1,35	1,35	0,00	0,00	0,00	0,00	0,00	-1,50	0,00	0,00	0,00
	1,35	1,35	1,35	0,00	1,35	0,00	1,35	1,35	1,35	0,00	0,00	0,00	0,00	0,00	1,50	0,00	0,00	0,00
	1,35	1,35	1,35	0,00	1,35	0,00	1,35	1,35	1,35	0,00	0,00	0,00	0,00	0,00	-1,50	0,00	0,00	0,00
	1,35	1,35	0,00	1,35	1,35	0,00	1,35	1,35	1,35	0,00	0,00	0,00	0,00	0,00	1,50	0,00	0,00	0,00
	1,35	1,35	0,00	1,35	1,35	0,00	1,35	1,35	1,35	0,00	0,00	0,00	0,00	0,00	-1,50	0,00	0,00	0,00
	1,35	1,35	1,35	0,00	0,00	0,00	0,00	0,00	0,00	1,50	0,00	0,00	0,00	0,00	1,50	0,00	0,00	0,00
	1,35	1,35	1,35	0,00	0,00	0,00	0,00	0,00	0,00	1,50	0,00	0,00	0,00	0,00	-1,50	0,00	0,00	0,00
	1,35	1,35	0,00	1,35	0,00	0,00	0,00	0,00	0,00	1,50	0,00	0,00	0,00	0,00	1,50	0,00	0,00	0,00
	1,35	1,35	0,00	1,35	0,00	0,00	0,00	0,00	0,00	1,50	0,00	0,00	0,00	0,00	-1,50	0,00	0,00	0,00
	1,35	1,35	1,35	0,00	1,35	1,35	0,00	1,35	1,35	1,50	0,00	0,00	0,00	0,00	1,50	0,00	0,00	0,00
	1,35	1,35	1,35	0,00	1,35	1,35	0,00	1,35	1,35	1,50	0,00	0,00	0,00	0,00	-1,50	0,00	0,00	0,00
	1,35	1,35	0,00	1,35	1,35	1,35	0,00	1,35	1,35	1,50	0,00	0,00	0,00	0,00	1,50	0,00	0,00	0,00
	1,35	1,35	0,00	1,35	1,35	1,35	0,00	1,35	1,35	1,50	0,00	0,00	0,00	0,00	-1,50	0,00	0,00	0,00
	1,35	1,35	1,35	0,00	1,35	0,00	1,35	1,35	1,35	1,50	0,00	0,00	0,00	0,00	1,50	0,00	0,00	0,00
	1,35	1,35	1,35	0,00	1,35	0,00	1,35	1,35	1,35	1,50	0,00	0,00	0,00	0,00	-1,50	0,00	0,00	0,00
	1,35	1,35	0,00	1,35	1,35	0,00	1,35	1,35	1,35	1,50	0,00	0,00	0,00	0,00	1,50	0,00	0,00	0,00
	1,35	1,35	0,00	1,35	1,35	0,00	1,35	1,35	1,35	1,50	0,00	0,00	0,00	0,00	-1,50	0,00	0,00	0,00
	1,35	1,35	0,00	0,00	0,00	0,00	0,00	0,00	0,00	1,50	0,00	0,00	0,00	0,00	1,50	0,00	0,00	0,00
	1,35	1,35	0,00	0,00	0,00	0,00	0,00	0,00	0,00	1,50	0,00	0,00	0,00	0,00	-1,50	0,00	0,00	0,00
	1,35	1,35	0,00	0,00	0,00	0,00	0,00	0,00	0,00	1,50	0,00	0,00	0,00	0,00	1,50	0,00	0,00	0,00
	1,35	1,35	0,00	0,00	0,00	0,00	0,00	0,00	0,00	1,50	0,00	0,00	0,00	0,00	-1,50	0,00	0,00	0,00
	1,35	1,35	0,00	0,00	1,35	1,35	0,00	1,35	1,35	1,50	0,00	0,00	0,00	0,00	1,50	0,00	0,00	0,00
	1,35	1,35	0,00	0,00	1,35	1,35	0,00	1,35	1,35	1,50	0,00	0,00	0,00	0,00	-1,50	0,00	0,00	0,00
	1,35	1,35	0,00	0,00	1,35	1,35	0,00	1,35	1,35	1,50	0,00	0,00	0,00	0,00	1,50	0,00	0,00	0,00
	1,35	1,35	0,00	0,00	1,35	1,35	0,00	1,35	1,35	1,50	0,00	0,00	0,00	0,00	-1,50	0,00	0,00	0,00
	1,35	1,35	0,00	0,00	1,35	0,00	1,35	1,35	1,35	1,50	0,00	0,00	0,00	0,00	1,50	0,00	0,00	0,00
	1,35	1,35	0,00	0,00	1,35	0,00	1,35	1,35	1,35	1,50	0,00	0,00	0,00	0,00	-1,50	0,00	0,00	0,00
	1,35	1,35	0,00	0,00	1,35	0,00	1,35	1,35	1,35	1,50	0,00	0,00	0,00	0,00	1,50	0,00	0,00	0,00
	1,35	1,35	0,00	0,00	1,35	0,00	1,35	1,35	1,35	1,50	0,00	0,00	0,00	0,00	-1,50	0,00	0,00	0,00
SLU T	1,35	1,35	1,35	0,00	0,00	0,00	0,00	0,00	0,00	0,00	0,00	0,00	0,00	0,00	1,50	0,00	0,00	0,00
	1,35	1,35	1,35	0,00	0,00	0,00	0,00	0,00	0,00	0,00	0,00	0,00	0,00	0,00	-1,50	0,00	0,00	0,00
	1,35	1,35	0,00	1,35	0,00	0,00	0,00	0,00	0,00	0,00	0,00	0,00	0,00	0,00	1,50	0,00	0,00	0,00
	1,35	1,35	0,00	1,35	0,00	0,00	0,00	0,00	0,00	0,00	0,00	0,00	0,00	0,00	-1,50	0,00	0,00	0,00
	1,35	1,35	1,35	0,00	1,35	1,35	0,00	1,35	1,35	0,00	0,00	0,00	0,00	0,00	1,50	0,00	0,00	0,00
	1,35	1,35	1,35	0,00	1,35	1,35	0,00	1,35	1,35	0,00	0,00	0,00	0,00	0,00	-1,50	0,00	0,00	0,00
	1,35	1,35	0,00	1,35	1,35	1,35	0,00	1,35	1,35	0,00	0,00	0,00	0,00	0,00	1,50	0,00	0,00	0,00
	1,35	1,35	0,00	1,35	1,35	1,35	0,00	1,35	1,35	0,00	0,00	0,00	0,00	0,00	-1,50	0,00	0,00	0,00
	1,35	1,35	1,35	0,00	1,35	0,00	1,35	1,35	1,35	0,00	0,00	0,00	0,00	0,00	1,50	0,00	0,00	0,00
	1,35	1,35	1,35	0,00	1,35	0,00	1,35	1,35	1,35	0,00	0,00	0,00	0,00	0,00	-1,50	0,00	0,00	0,00
	1,35	1,35	0,00	1,35	1,35	0,00	1,35	1,35	1,35	0,00	0,00	0,00	0,00	0,00	1,50	0,00	0,00	0,00
	1,35	1,35	0,00	1,35	1,35	0,00	1,35	1,35	1,35	0,00	0,00	0,00	0,00	0,00	-1,50	0,00	0,00	0,00
	1,35	1,35	1,35	0,00	0,00	0,00	0,00	0,00	0,00	1,50	0,00	0,00	0,00	0,00	1,50	0,00	0,00	0,00
	1,35	1,35	1,35	0,00	0,00	0,00	0,00	0,00	0,00	1,50	0,00	0,00	0,00	0,00	-1,50	0,00	0,00	0,00
	1,35	1,35	0,00	1,35	0,00	0,00	0,00	0,00	0,00	1,50	0,00	0,00	0,00	0,00	1,50	0,00	0,00	0,00
	1,35	1,35	0,00	1,35	0,00	0,00	0,00	0,00	0,00	1,50	0,00	0,00	0,00	0,00	-1,50	0,00	0,00	0,00
	1,35	1,35	1,35	0,00	1,35	1,35	0,00	1,35	1,35	1,50	0,00	0,00	0,00	0,00	1,50	0,00	0,00	0,00
	1,35	1,35	1,35	0,00	1,35	1,35	0,00	1,35	1,35	1,50	0,00	0,00	0,00	0,00	-1,50	0,00	0,00	0,00
	1,35	1,35	0,00	1,35	1,35	1,35	0,00	1,35	1,35	1,50	0,00	0,00	0,00	0,00	1,50	0,00	0,00	0,00
	1,35	1,35	0,00	1,35	1,35	1,35	0,00	1,35	1,35	1,50	0,00	0,00	0,00	0,00	-1,50	0,00	0,00	0,00
	1,35	1,35	1,35	0,00	1,35	0,00	1,35	1,35	1,35	1,50	0,00	0,00	0,00	0,00	1,50	0,00	0,00	0,00

RTI di progettazione:

Mandataria
Via G.B. Sammartini n°5
20125 - Milano
Tel. 02 6787911
email: mail@proiter.it

Mandante
Via Artemide n°3
92100 Agrigento
Tel. 0922 421007
email: deltaingegneria@pec.it

	COEFFICIENTI PARZIALI DI SICUREZZA																	
	1	2	3	4	5	6	7	8	9	10	11	12	13	14	15	16	17	18
	Peso proprio struttura	Peso ricoprimento e pavimentazione	Spinta delle terre simmetrica ko	Spinta delle terre asimmetrica ko/ka	Frenamento su soletta superiore	Carichi mobili Qik su soletta superiore	Carichi mobili Qik su soletta superiore	Carichi mobili qik su soletta superiore	Spinta da carichi mobili su piedritto Dx	Spinta idrostatica	Spinta acqua in presenza di sisma	Spinta sismica terreno su piedritto Dx	Correzione rtorsionale 0°	Correzione torsionale 90°	Salto termico su soletta e piedritti	Sisma orizzontale X	Sisma orizzontale Y	Sisma verticale Z
	1,35	1,35	1,35	0,00	1,35	0,00	1,35	1,35	1,35	1,50	0,00	0,00	0,00	0,00	-1,50	0,00	0,00	0,00
	1,35	1,35	0,00	1,35	1,35	0,00	1,35	1,35	1,35	1,50	0,00	0,00	0,00	0,00	1,50	0,00	0,00	0,00
	1,35	1,35	0,00	1,35	1,35	0,00	1,35	1,35	1,35	1,50	0,00	0,00	0,00	0,00	-1,50	0,00	0,00	0,00
	1,35	1,35	0,00	0,00	1,35	1,35	0,00	1,35	1,35	1,50	0,00	0,00	0,00	0,00	1,50	0,00	0,00	0,00
	1,35	1,35	0,00	0,00	1,35	1,35	0,00	1,35	1,35	1,50	0,00	0,00	0,00	0,00	-1,50	0,00	0,00	0,00
	1,35	1,35	0,00	0,00	1,35	1,35	0,00	1,35	1,35	1,50	0,00	0,00	0,00	0,00	1,50	0,00	0,00	0,00
	1,35	1,35	0,00	0,00	1,35	1,35	0,00	1,35	1,35	1,50	0,00	0,00	0,00	0,00	-1,50	0,00	0,00	0,00
	1,35	1,35	0,00	0,00	1,35	0,00	1,35	1,35	1,35	1,50	0,00	0,00	0,00	0,00	1,50	0,00	0,00	0,00
	1,35	1,35	0,00	0,00	1,35	0,00	1,35	1,35	1,35	1,50	0,00	0,00	0,00	0,00	-1,50	0,00	0,00	0,00
	1,35	1,35	0,00	0,00	1,35	0,00	1,35	1,35	1,35	1,50	0,00	0,00	0,00	0,00	1,50	0,00	0,00	0,00
	1,35	1,35	0,00	0,00	1,35	0,00	1,35	1,35	1,35	1,50	0,00	0,00	0,00	0,00	-1,50	0,00	0,00	0,00
SISMA	1,00	1,00	1,00	0,00	0,00	0,00	0,00	0,00	0,00	0,00	0,00	1,00	0,00	0,00	1,00	0,00	1,00	1,00
	1,00	1,00	0,00	1,00	0,00	0,00	0,00	0,00	0,00	0,00	0,00	1,00	0,00	0,00	1,00	0,00	1,00	1,00
	1,00	1,00	1,00	0,00	0,00	0,00	0,00	0,00	0,00	0,00	0,00	1,00	0,00	0,00	1,00	0,00	1,00	1,00
	1,00	1,00	0,00	1,00	0,00	0,00	0,00	0,00	0,00	0,00	0,00	1,00	0,00	0,00	1,00	0,00	1,00	1,00
	1,00	1,00	1,00	0,00	0,00	0,00	0,00	0,00	0,00	0,00	0,00	1,00	0,00	0,00	1,00	0,00	1,00	1,00
	1,00	1,00	0,00	1,00	0,00	0,00	0,00	0,00	0,00	0,00	0,00	1,00	0,00	0,00	1,00	0,00	1,00	1,00
	1,00	1,00	1,00	0,00	0,00	0,00	0,00	0,00	0,00	0,00	0,00	1,00	0,00	0,00	1,00	0,00	1,00	1,00
	1,00	1,00	0,00	1,00	0,00	0,00	0,00	0,00	0,00	0,00	0,00	1,00	0,00	0,00	1,00	0,00	1,00	1,00
	1,00	1,00	1,00	0,00	0,00	0,00	0,00	0,00	0,00	0,00	0,00	1,00	0,00	0,00	1,00	0,00	1,00	1,00
	1,00	1,00	0,00	1,00	0,00	0,00	0,00	0,00	0,00	0,00	0,00	1,00	0,00	0,00	1,00	0,00	1,00	1,00
	1,00	1,00	1,00	0,00	0,00	0,00	0,00	0,00	0,00	0,00	0,00	1,00	0,00	0,00	1,00	0,00	1,00	-1,00
	1,00	1,00	0,00	1,00	0,00	0,00	0,00	0,00	0,00	0,00	0,00	1,00	0,00	0,00	1,00	0,00	1,00	-1,00
	1,00	1,00	1,00	0,00	0,00	0,00	0,00	0,00	0,00	0,00	0,00	1,00	0,00	0,00	1,00	0,00	1,00	-1,00
	1,00	1,00	0,00	1,00	0,00	0,00	0,00	0,00	0,00	0,00	0,00	1,00	0,00	0,00	1,00	0,00	1,00	-1,00
	1,00	1,00	1,00	0,00	0,00	0,00	0,00	0,00	0,00	1,00	1,00	1,00	0,00	0,00	1,00	0,00	1,00	1,00
	1,00	1,00	0,00	1,00	0,00	0,00	0,00	0,00	0,00	1,00	1,00	1,00	0,00	0,00	1,00	0,00	1,00	1,00
	1,00	1,00	1,00	0,00	0,00	0,00	0,00	0,00	0,00	1,00	1,00	1,00	0,00	0,00	1,00	0,00	1,00	1,00
	1,00	1,00	0,00	1,00	0,00	0,00	0,00	0,00	0,00	1,00	1,00	1,00	0,00	0,00	1,00	0,00	1,00	1,00
	1,00	1,00	1,00	0,00	0,00	0,00	0,00	0,00	0,00	1,00	1,00	1,00	0,00	0,00	1,00	0,00	1,00	1,00
	1,00	1,00	0,00	1,00	0,00	0,00	0,00	0,00	0,00	1,00	1,00	1,00	0,00	0,00	1,00	0,00	1,00	1,00
	1,00	1,00	1,00	0,00	0,00	0,00	0,00	0,00	0,00	1,00	1,00	1,00	0,00	0,00	1,00	0,00	1,00	1,00
	1,00	1,00	0,00	1,00	0,00	0,00	0,00	0,00	0,00	1,00	1,00	1,00	0,00	0,00	1,00	0,00	1,00	1,00
	1,00	1,00	1,00	0,00	0,00	0,00	0,00	0,00	0,00	1,00	1,00	1,00	0,00	0,00	1,00	0,00	1,00	1,00
	1,00	1,00	0,00	1,00	0,00	0,00	0,00	0,00	0,00	1,00	1,00	1,00	0,00	0,00	1,00	0,00	1,00	-1,00
	1,00	1,00	0,00	1,00	0,00	0,00	0,00	0,00	0,00	1,00	1,00	1,00	0,00	0,00	1,00	0,00	1,00	-1,00
	1,00	1,00	1,00	0,00	0,00	0,00	0,00	0,00	0,00	1,00	1,00	1,00	0,00	0,00	1,00	0,00	1,00	-1,00
	1,00	1,00	0,00	1,00	0,00	0,00	0,00	0,00	0,00	1,00	1,00	1,00	0,00	0,00	1,00	0,00	1,00	-1,00
SLE RARA Q	1,00	1,00	1,00	0,00	0,00	0,00	0,00	0,00	0,00	0,00	0,00	0,00	0,00	0,00	1,00	0,00	0,00	0,00
	1,00	1,00	1,00	0,00	0,00	0,00	0,00	0,00	0,00	0,00	0,00	0,00	0,00	0,00	-1,00	0,00	0,00	0,00
	1,00	1,00	0,00	1,00	0,00	0,00	0,00	0,00	0,00	0,00	0,00	0,00	0,00	0,00	1,00	0,00	0,00	0,00
	1,00	1,00	0,00	1,00	0,00	0,00	0,00	0,00	0,00	0,00	0,00	0,00	0,00	0,00	-1,00	0,00	0,00	0,00
	1,00	1,00	1,00	0,00	1,00	1,00	0,00	1,00	1,00	0,00	0,00	0,00	0,00	0,00	1,00	0,00	0,00	0,00
	1,00	1,00	1,00	0,00	1,00	1,00	0,00	1,00	1,00	0,00	0,00	0,00	0,00	0,00	-1,00	0,00	0,00	0,00
	1,00	1,00	0,00	1,00	1,00	1,00	0,00	1,00	1,00	0,00	0,00	0,00	0,00	0,00	1,00	0,00	0,00	0,00
	1,00	1,00	0,00	1,00	1,00	1,00	0,00	1,00	1,00	0,00	0,00	0,00	0,00	0,00	-1,00	0,00	0,00	0,00
	1,00	1,00	1,00	0,00	1,00	0,00	1,00	1,00	1,00	0,00	0,00	0,00	0,00	0,00	1,00	0,00	0,00	0,00
	1,00	1,00	1,00	0,00	1,00	0,00	1,00	1,00	1,00	0,00	0,00	0,00	0,00	0,00	-1,00	0,00	0,00	0,00
	1,00	1,00	0,00	1,00	1,00	0,00	1,00	1,00	1,00	0,00	0,00	0,00	0,00	0,00	1,00	0,00	0,00	0,00
	1,00	1,00	0,00	1,00	1,00	0,00	1,00	1,00	1,00	0,00	0,00	0,00	0,00	0,00	-1,00	0,00	0,00	0,00
	1,00	1,00	1,00	0,00	0,00	0,00	0,00	0,00	0,00	1,00	0,00	0,00	0,00	0,00	1,00	0,00	0,00	0,00
	1,00	1,00	1,00	0,00	0,00	0,00	0,00	0,00	0,00	1,00	0,00	0,00	0,00	0,00	-1,00	0,00	0,00	0,00

RTI di progettazione:

Mandataria
Via G.B. Sammartini n°5
20125 - Milano
Tel. 02 6787911
email: mail@proiter.it

Mandante
Via Artemide n°3
92100 Agrigento
Tel. 0922 421007
email: deltaingegneria@pec.it

	COEFFICIENTI PARZIALI DI SICUREZZA																	
	1	2	3	4	5	6	7	8	9	10	11	12	13	14	15	16	17	18
	Peso proprio struttura	Peso ricoprimento e pavimentazione	Spinta delle terre simmetrica ko	Spinta delle terre asimmetrica ko/ka	Frenamento su soletta superiore	Carichi mobili Qik su soletta superiore	Carichi mobili Qik su soletta superiore	Carichi mobili qik su soletta superiore	Spinta da carichi mobili su piedritto Dx	Spinta idrostatica	Spinta acqua in presenza di sisma	Spinta sismica terreno su piedritto Dx	Correzione rtorsionale 0°	Correzione torsionale 90°	Salto termico su soletta e piedritti	Sisma orizzontale X	Sisma orizzontale Y	Sisma verticale Z
	1,00	1,00	0,00	1,00	0,00	0,00	0,00	0,00	0,00	1,00	0,00	0,00	0,00	0,00	1,00	0,00	0,00	0,00
	1,00	1,00	0,00	1,00	0,00	0,00	0,00	0,00	0,00	1,00	0,00	0,00	0,00	0,00	-1,00	0,00	0,00	0,00
	1,00	1,00	1,00	0,00	1,00	1,00	0,00	1,00	1,00	1,00	0,00	0,00	0,00	0,00	1,00	0,00	0,00	0,00
	1,00	1,00	1,00	0,00	1,00	1,00	0,00	1,00	1,00	1,00	0,00	0,00	0,00	0,00	-1,00	0,00	0,00	0,00
	1,00	1,00	0,00	1,00	1,00	1,00	0,00	1,00	1,00	1,00	0,00	0,00	0,00	0,00	1,00	0,00	0,00	0,00
	1,00	1,00	0,00	1,00	1,00	1,00	0,00	1,00	1,00	1,00	0,00	0,00	0,00	0,00	-1,00	0,00	0,00	0,00
	1,00	1,00	1,00	0,00	1,00	0,00	1,00	1,00	1,00	1,00	0,00	0,00	0,00	0,00	1,00	0,00	0,00	0,00
	1,00	1,00	1,00	0,00	1,00	0,00	1,00	1,00	1,00	1,00	0,00	0,00	0,00	0,00	-1,00	0,00	0,00	0,00
	1,00	1,00	0,00	1,00	1,00	0,00	1,00	1,00	1,00	1,00	0,00	0,00	0,00	0,00	1,00	0,00	0,00	0,00
	1,00	1,00	0,00	1,00	1,00	0,00	1,00	1,00	1,00	1,00	0,00	0,00	0,00	0,00	-1,00	0,00	0,00	0,00
	1,00	1,00	0,00	0,00	0,00	0,00	0,00	0,00	0,00	1,00	0,00	0,00	0,00	0,00	1,00	0,00	0,00	0,00
	1,00	1,00	0,00	0,00	0,00	0,00	0,00	0,00	0,00	1,00	0,00	0,00	0,00	0,00	-1,00	0,00	0,00	0,00
	1,00	1,00	0,00	0,00	0,00	0,00	0,00	0,00	0,00	1,00	0,00	0,00	0,00	0,00	1,00	0,00	0,00	0,00
	1,00	1,00	0,00	0,00	0,00	0,00	0,00	0,00	0,00	1,00	0,00	0,00	0,00	0,00	-1,00	0,00	0,00	0,00
	1,00	1,00	0,00	0,00	1,00	1,00	0,00	1,00	1,00	1,00	0,00	0,00	0,00	0,00	1,00	0,00	0,00	0,00
	1,00	1,00	0,00	0,00	1,00	1,00	0,00	1,00	1,00	1,00	0,00	0,00	0,00	0,00	-1,00	0,00	0,00	0,00
	1,00	1,00	0,00	0,00	1,00	1,00	0,00	1,00	1,00	1,00	0,00	0,00	0,00	0,00	1,00	0,00	0,00	0,00
	1,00	1,00	0,00	0,00	1,00	1,00	0,00	1,00	1,00	1,00	0,00	0,00	0,00	0,00	-1,00	0,00	0,00	0,00
	1,00	1,00	0,00	0,00	1,00	0,00	1,00	1,00	1,00	1,00	0,00	0,00	0,00	0,00	1,00	0,00	0,00	0,00
	1,00	1,00	0,00	0,00	1,00	0,00	1,00	1,00	1,00	1,00	0,00	0,00	0,00	0,00	-1,00	0,00	0,00	0,00
	1,00	1,00	0,00	0,00	1,00	0,00	1,00	1,00	1,00	1,00	0,00	0,00	0,00	0,00	1,00	0,00	0,00	0,00
	1,00	1,00	0,00	0,00	1,00	0,00	1,00	1,00	1,00	1,00	0,00	0,00	0,00	0,00	-1,00	0,00	0,00	0,00
SLE RARA T	1,00	1,00	1,00	0,00	0,00	0,00	0,00	0,00	0,00	0,00	0,00	0,00	0,00	0,00	1,00	0,00	0,00	0,00
	1,00	1,00	1,00	0,00	0,00	0,00	0,00	0,00	0,00	0,00	0,00	0,00	0,00	0,00	-1,00	0,00	0,00	0,00
	1,00	1,00	0,00	1,00	0,00	0,00	0,00	0,00	0,00	0,00	0,00	0,00	0,00	0,00	1,00	0,00	0,00	0,00
	1,00	1,00	0,00	1,00	0,00	0,00	0,00	0,00	0,00	0,00	0,00	0,00	0,00	0,00	-1,00	0,00	0,00	0,00
	1,00	1,00	1,00	0,00	1,00	1,00	0,00	1,00	1,00	0,00	0,00	0,00	0,00	0,00	1,00	0,00	0,00	0,00
	1,00	1,00	1,00	0,00	1,00	1,00	0,00	1,00	1,00	0,00	0,00	0,00	0,00	0,00	-1,00	0,00	0,00	0,00
	1,00	1,00	0,00	1,00	1,00	1,00	0,00	1,00	1,00	0,00	0,00	0,00	0,00	0,00	1,00	0,00	0,00	0,00
	1,00	1,00	0,00	1,00	1,00	1,00	0,00	1,00	1,00	0,00	0,00	0,00	0,00	0,00	-1,00	0,00	0,00	0,00
	1,00	1,00	1,00	0,00	1,00	0,00	1,00	1,00	1,00	0,00	0,00	0,00	0,00	0,00	1,00	0,00	0,00	0,00
	1,00	1,00	1,00	0,00	1,00	0,00	1,00	1,00	1,00	0,00	0,00	0,00	0,00	0,00	-1,00	0,00	0,00	0,00
	1,00	1,00	0,00	1,00	1,00	0,00	1,00	1,00	1,00	0,00	0,00	0,00	0,00	0,00	1,00	0,00	0,00	0,00
	1,00	1,00	0,00	1,00	1,00	0,00	1,00	1,00	1,00	0,00	0,00	0,00	0,00	0,00	-1,00	0,00	0,00	0,00
	1,00	1,00	0,00	0,00	0,00	0,00	0,00	0,00	0,00	1,00	0,00	0,00	0,00	0,00	1,00	0,00	0,00	0,00
	1,00	1,00	0,00	0,00	0,00	0,00	0,00	0,00	0,00	1,00	0,00	0,00	0,00	0,00	-1,00	0,00	0,00	0,00
	1,00	1,00	0,00	0,00	0,00	0,00	0,00	0,00	0,00	1,00	0,00	0,00	0,00	0,00	1,00	0,00	0,00	0,00
	1,00	1,00	0,00	0,00	0,00	0,00	0,00	0,00	0,00	1,00	0,00	0,00	0,00	0,00	-1,00	0,00	0,00	0,00
	1,00	1,00	0,00	0,00	1,00	1,00	0,00	1,00	1,00	1,00	0,00	0,00	0,00	0,00	1,00	0,00	0,00	0,00
	1,00	1,00	0,00	0,00	1,00	1,00	0,00	1,00	1,00	1,00	0,00	0,00	0,00	0,00	-1,00	0,00	0,00	0,00
	1,00	1,00	0,00	0,00	1,00	1,00	0,00	1,00	1,00	1,00	0,00	0,00	0,00	0,00	1,00	0,00	0,00	0,00
	1,00	1,00	0,00	0,00	1,00	1,00	0,00	1,00	1,00	1,00	0,00	0,00	0,00	0,00	-1,00	0,00	0,00	0,00
	1,00	1,00	0,00	0,00	1,00	0,00	1,00	1,00	1,00	1,00	0,00	0,00	0,00	0,00	1,00	0,00	0,00	0,00
	1,00	1,00	0,00	0,00	1,00	0,00	1,00	1,00	1,00	1,00	0,00	0,00	0,00	0,00	-1,00	0,00	0,00	0,00
	1,00	1,00	0,00	0,00	1,00	0,00	1,00	1,00	1,00	1,00	0,00	0,00	0,00	0,00	1,00	0,00	0,00	0,00

RTI di progettazione:

Mandataria
Via G.B. Sammartini n°5
20125 - Milano
Tel. 02 6787911
email: mail@proiter.it

Mandante
Via Artemide n°3
92100 Agrigento
Tel. 0922 421007
email: deltaingegneria@pec.it

	COEFFICIENTI PARZIALI DI SICUREZZA																	
	1	2	3	4	5	6	7	8	9	10	11	12	13	14	15	16	17	18
	Peso proprio struttura	Peso ricoprimento e pavimentazione	Spinta delle terre simmetrica ko	Spinta delle terre asimmetrica ko/ka	Frenamento su soletta superiore	Carichi mobili Qik su soletta superiore	Carichi mobili Qik su soletta superiore	Carichi mobili qik su soletta superiore	Spinta da carichi mobili su piedritto Dx	Spinta idrostatica	Spinta acqua in presenza di sisma	Spinta sismica terreno su piedritto Dx	Correzione rtorsionale 0°	Correzione torsionale 90°	Salto termico su soletta e piedritti	Sisma orizzontale X	Sisma orizzontale Y	Sisma verticale Z
	1,00	1,00	0,00	0,00	1,00	0,00	1,00	1,00	1,00	1,00	0,00	0,00	0,00	0,00	-1,00	0,00	0,00	0,00
SLE FREQUENTI Q	1,00	1,00	1,00	0,00	0,00	0,00	0,00	0,00	0,00	0,00	0,00	0,00	0,00	0,00	1,00	0,00	0,00	0,00
	1,00	1,00	1,00	0,00	0,00	0,00	0,00	0,00	0,00	0,00	0,00	0,00	0,00	0,00	-1,00	0,00	0,00	0,00
	1,00	1,00	0,00	1,00	0,00	0,00	0,00	0,00	0,00	0,00	0,00	0,00	0,00	0,00	1,00	0,00	0,00	0,00
	1,00	1,00	0,00	1,00	0,00	0,00	0,00	0,00	0,00	0,00	0,00	0,00	0,00	0,00	-1,00	0,00	0,00	0,00
	1,00	1,00	1,00	0,00	1,00	1,00	0,00	1,00	1,00	0,00	0,00	0,00	0,00	0,00	1,00	0,00	0,00	0,00
	1,00	1,00	1,00	0,00	1,00	1,00	0,00	1,00	1,00	0,00	0,00	0,00	0,00	0,00	-1,00	0,00	0,00	0,00
	1,00	1,00	0,00	1,00	1,00	1,00	0,00	1,00	1,00	0,00	0,00	0,00	0,00	0,00	1,00	0,00	0,00	0,00
	1,00	1,00	0,00	1,00	1,00	1,00	0,00	1,00	1,00	0,00	0,00	0,00	0,00	0,00	-1,00	0,00	0,00	0,00
	1,00	1,00	1,00	0,00	1,00	0,00	1,00	1,00	1,00	0,00	0,00	0,00	0,00	0,00	1,00	0,00	0,00	0,00
	1,00	1,00	1,00	0,00	1,00	0,00	1,00	1,00	1,00	0,00	0,00	0,00	0,00	0,00	-1,00	0,00	0,00	0,00
	1,00	1,00	0,00	1,00	1,00	0,00	1,00	1,00	1,00	0,00	0,00	0,00	0,00	0,00	1,00	0,00	0,00	0,00
	1,00	1,00	0,00	1,00	1,00	0,00	1,00	1,00	1,00	0,00	0,00	0,00	0,00	0,00	-1,00	0,00	0,00	0,00
	1,00	1,00	1,00	0,00	0,00	0,00	0,00	0,00	0,00	1,00	0,00	0,00	0,00	0,00	1,00	0,00	0,00	0,00
	1,00	1,00	1,00	0,00	0,00	0,00	0,00	0,00	0,00	1,00	0,00	0,00	0,00	0,00	-1,00	0,00	0,00	0,00
	1,00	1,00	0,00	1,00	0,00	0,00	0,00	0,00	0,00	1,00	0,00	0,00	0,00	0,00	1,00	0,00	0,00	0,00
	1,00	1,00	0,00	1,00	0,00	0,00	0,00	0,00	0,00	1,00	0,00	0,00	0,00	0,00	-1,00	0,00	0,00	0,00
	1,00	1,00	1,00	0,00	1,00	1,00	0,00	1,00	1,00	1,00	0,00	0,00	0,00	0,00	1,00	0,00	0,00	0,00
	1,00	1,00	1,00	0,00	1,00	1,00	0,00	1,00	1,00	1,00	0,00	0,00	0,00	0,00	-1,00	0,00	0,00	0,00
	1,00	1,00	0,00	1,00	1,00	1,00	0,00	1,00	1,00	1,00	0,00	0,00	0,00	0,00	1,00	0,00	0,00	0,00
	1,00	1,00	0,00	1,00	1,00	1,00	0,00	1,00	1,00	1,00	0,00	0,00	0,00	0,00	-1,00	0,00	0,00	0,00
	1,00	1,00	1,00	0,00	1,00	0,00	1,00	1,00	1,00	1,00	0,00	0,00	0,00	0,00	1,00	0,00	0,00	0,00
	1,00	1,00	1,00	0,00	1,00	0,00	1,00	1,00	1,00	1,00	0,00	0,00	0,00	0,00	-1,00	0,00	0,00	0,00
	1,00	1,00	0,00	1,00	1,00	0,00	1,00	1,00	1,00	1,00	0,00	0,00	0,00	0,00	1,00	0,00	0,00	0,00
	1,00	1,00	0,00	1,00	1,00	0,00	1,00	1,00	1,00	1,00	0,00	0,00	0,00	0,00	-1,00	0,00	0,00	0,00
	1,00	1,00	0,00	0,00	0,00	0,00	0,00	0,00	0,00	1,00	0,00	0,00	0,00	0,00	1,00	0,00	0,00	0,00
	1,00	1,00	0,00	0,00	0,00	0,00	0,00	0,00	0,00	1,00	0,00	0,00	0,00	0,00	-1,00	0,00	0,00	0,00
	1,00	1,00	0,00	0,00	0,00	0,00	0,00	0,00	0,00	1,00	0,00	0,00	0,00	0,00	1,00	0,00	0,00	0,00
	1,00	1,00	0,00	0,00	0,00	0,00	0,00	0,00	0,00	1,00	0,00	0,00	0,00	0,00	-1,00	0,00	0,00	0,00
	1,00	1,00	0,00	0,00	1,00	1,00	0,00	1,00	1,00	1,00	0,00	0,00	0,00	0,00	1,00	0,00	0,00	0,00
	1,00	1,00	0,00	0,00	1,00	1,00	0,00	1,00	1,00	1,00	0,00	0,00	0,00	0,00	-1,00	0,00	0,00	0,00
	1,00	1,00	0,00	0,00	1,00	1,00	0,00	1,00	1,00	1,00	0,00	0,00	0,00	0,00	1,00	0,00	0,00	0,00
	1,00	1,00	0,00	0,00	1,00	1,00	0,00	1,00	1,00	1,00	0,00	0,00	0,00	0,00	-1,00	0,00	0,00	0,00
	1,00	1,00	0,00	0,00	1,00	0,00	1,00	1,00	1,00	1,00	0,00	0,00	0,00	0,00	1,00	0,00	0,00	0,00
	1,00	1,00	0,00	0,00	1,00	0,00	1,00	1,00	1,00	1,00	0,00	0,00	0,00	0,00	-1,00	0,00	0,00	0,00
	1,00	1,00	0,00	0,00	1,00	0,00	1,00	1,00	1,00	1,00	0,00	0,00	0,00	0,00	1,00	0,00	0,00	0,00
	1,00	1,00	0,00	0,00	1,00	0,00	1,00	1,00	1,00	1,00	0,00	0,00	0,00	0,00	-1,00	0,00	0,00	0,00
SLE FREQ T	1,00	1,00	1,00	0,00	0,00	0,00	0,00	0,00	0,00	0,00	0,00	0,00	0,00	0,00	1,00	0,00	0,00	0,00
	1,00	1,00	1,00	0,00	0,00	0,00	0,00	0,00	0,00	0,00	0,00	0,00	0,00	0,00	-1,00	0,00	0,00	0,00
	1,00	1,00	0,00	1,00	0,00	0,00	0,00	0,00	0,00	0,00	0,00	0,00	0,00	0,00	1,00	0,00	0,00	0,00
	1,00	1,00	0,00	1,00	0,00	0,00	0,00	0,00	0,00	0,00	0,00	0,00	0,00	0,00	-1,00	0,00	0,00	0,00
	1,00	1,00	1,00	0,00	0,00	0,00	0,00	0,00	0,00	1,00	0,00	0,00	0,00	0,00	1,00	0,00	0,00	0,00
	1,00	1,00	1,00	0,00	0,00	0,00	0,00	0,00	0,00	1,00	0,00	0,00	0,00	0,00	-1,00	0,00	0,00	0,00
	1,00	1,00	0,00	1,00	0,00	0,00	0,00	0,00	0,00	1,00	0,00	0,00	0,00	0,00	1,00	0,00	0,00	0,00
	1,00	1,00	0,00	1,00	0,00	0,00	0,00	0,00	0,00	1,00	0,00	0,00	0,00	0,00	-1,00	0,00	0,00	0,00
	1,00	1,00	0,00	0,00	0,00	0,00	0,00	0,00	0,00	1,00	0,00	0,00	0,00	0,00	1,00	0,00	0,00	0,00
	1,00	1,00	0,00	0,00	0,00	0,00	0,00	0,00	0,00	1,00	0,00	0,00	0,00	0,00	-1,00	0,00	0,00	0,00
SLE Q.PERM	1,00	1,00	1,00	0,00	0,00	0,00	0,00	0,00	0,00	0,00	0,00	0,00	0,00	0,00	1,00	0,00	0,00	0,00
	1,00	1,00	0,00	1,00	0,00	0,00	0,00	0,00	0,00	0,00	0,00	0,00	0,00	0,00	-1,00	0,00	0,00	0,00
	1,00	1,00	1,00	0,00	0,00	0,00	0,00	0,00	0,00	1,00	0,00	0,00	0,00	0,00	1,00	0,00	0,00	0,00
	1,00	1,00	0,00	1,00	0,00	0,00	0,00	0,00	0,00	1,00	0,00	0,00	0,00	0,00	-1,00	0,00	0,00	0,00

RTI di progettazione:

Mandataria
Via G.B. Sammartini n°5
20125 - Milano
Tel. 02 6787911
email: mail@proiter.it

Mandante
Via Artemide n°3
92100 Agrigento
Tel. 0922 421007
email: deltaingegneria@pec.it

	COEFFICIENTI DI COMBINAZIONE																	
	1	2	3	4	5	6	7	8	9	10	11	12	13	14	15	16	17	18
	Peso proprio struttura	Peso ricoprimento e pavimentazione	Spinta delle terre simmetrica ko	Spinta delle terre asimmetrica ko/ka	Frenamento su soletta superiore	Carichi mobili Qik su soletta superiore	Carichi mobili qik su soletta superiore	Carichi mobili qik su soletta superiore	Spinta da carichi mobili su piedritto Dx	Spinta idrostatica	Spinta acqua in presenza di sisma	Spinta sismica terreno su piedritto Dx	Correzione rtorsionale 0°	Correzione torsionale 90°	Salto termico su soletta e piedritti	Sisma orizzontale X	Sisma orizzontale Y	Sisma verticale Z
SLU Q	1,00	1,00	1,00	1,00	1,00	1,00	1,00	1,00	1,00	1,00	0,00	0,00	0,00	0,00	0,60	0,00	0,00	0,00
	1,00	1,00	1,00	1,00	1,00	1,00	1,00	1,00	1,00	1,00	0,00	0,00	0,00	0,00	0,60	0,00	0,00	0,00
	1,00	1,00	1,00	1,00	1,00	1,00	1,00	1,00	1,00	1,00	0,00	0,00	0,00	0,00	0,60	0,00	0,00	0,00
	1,00	1,00	1,00	1,00	1,00	1,00	1,00	1,00	1,00	1,00	0,00	0,00	0,00	0,00	0,60	0,00	0,00	0,00
	1,00	1,00	1,00	1,00	1,00	1,00	1,00	1,00	1,00	1,00	0,00	0,00	0,00	0,00	0,60	0,00	0,00	0,00
	1,00	1,00	1,00	1,00	1,00	1,00	1,00	1,00	1,00	1,00	0,00	0,00	0,00	0,00	0,60	0,00	0,00	0,00
	1,00	1,00	1,00	1,00	1,00	1,00	1,00	1,00	1,00	1,00	0,00	0,00	0,00	0,00	0,60	0,00	0,00	0,00
	1,00	1,00	1,00	1,00	1,00	1,00	1,00	1,00	1,00	1,00	0,00	0,00	0,00	0,00	0,60	0,00	0,00	0,00
	1,00	1,00	1,00	1,00	1,00	1,00	1,00	1,00	1,00	1,00	0,00	0,00	0,00	0,00	0,60	0,00	0,00	0,00
	1,00	1,00	1,00	1,00	1,00	1,00	1,00	1,00	1,00	1,00	0,00	0,00	0,00	0,00	0,60	0,00	0,00	0,00
	1,00	1,00	1,00	1,00	1,00	1,00	1,00	1,00	1,00	1,00	0,00	0,00	0,00	0,00	0,60	0,00	0,00	0,00
	1,00	1,00	1,00	1,00	1,00	1,00	1,00	1,00	1,00	1,00	0,00	0,00	0,00	0,00	0,60	0,00	0,00	0,00
	1,00	1,00	1,00	1,00	1,00	1,00	1,00	1,00	1,00	1,00	0,00	0,00	0,00	0,00	0,60	0,00	0,00	0,00
	1,00	1,00	1,00	1,00	1,00	1,00	1,00	1,00	1,00	1,00	0,00	0,00	0,00	0,00	0,60	0,00	0,00	0,00
	1,00	1,00	1,00	1,00	1,00	1,00	1,00	1,00	1,00	1,00	0,00	0,00	0,00	0,00	0,60	0,00	0,00	0,00
	1,00	1,00	1,00	1,00	1,00	1,00	1,00	1,00	1,00	1,00	0,00	0,00	0,00	0,00	0,60	0,00	0,00	0,00
	1,00	1,00	1,00	1,00	1,00	1,00	1,00	1,00	1,00	1,00	0,00	0,00	0,00	0,00	0,60	0,00	0,00	0,00
	1,00	1,00	1,00	1,00	1,00	1,00	1,00	1,00	1,00	1,00	0,00	0,00	0,00	0,00	0,60	0,00	0,00	0,00
	1,00	1,00	1,00	1,00	1,00	1,00	1,00	1,00	1,00	1,00	0,00	0,00	0,00	0,00	0,60	0,00	0,00	0,00
	1,00	1,00	1,00	1,00	1,00	1,00	1,00	1,00	1,00	1,00	0,00	0,00	0,00	0,00	0,60	0,00	0,00	0,00
	1,00	1,00	1,00	1,00	1,00	1,00	1,00	1,00	1,00	1,00	0,00	0,00	0,00	0,00	0,60	0,00	0,00	0,00
	1,00	1,00	1,00	1,00	1,00	1,00	1,00	1,00	1,00	1,00	0,00	0,00	0,00	0,00	0,60	0,00	0,00	0,00
	1,00	1,00	1,00	1,00	1,00	1,00	1,00	1,00	1,00	1,00	0,00	0,00	0,00	0,00	0,60	0,00	0,00	0,00
	1,00	1,00	1,00	1,00	1,00	1,00	1,00	1,00	1,00	1,00	0,00	0,00	0,00	0,00	0,60	0,00	0,00	0,00
	1,00	1,00	1,00	1,00	1,00	1,00	1,00	1,00	1,00	1,00	0,00	0,00	0,00	0,00	0,60	0,00	0,00	0,00
	1,00	1,00	1,00	1,00	1,00	1,00	1,00	1,00	1,00	1,00	0,00	0,00	0,00	0,00	0,60	0,00	0,00	0,00
	1,00	1,00	1,00	1,00	1,00	1,00	1,00	1,00	1,00	1,00	0,00	0,00	0,00	0,00	0,60	0,00	0,00	0,00
	1,00	1,00	1,00	1,00	1,00	1,00	1,00	1,00	1,00	1,00	0,00	0,00	0,00	0,00	0,60	0,00	0,00	0,00
	1,00	1,00	1,00	1,00	1,00	1,00	1,00	1,00	1,00	1,00	0,00	0,00	0,00	0,00	0,60	0,00	0,00	0,00
	1,00	1,00	1,00	1,00	1,00	1,00	1,00	1,00	1,00	1,00	0,00	0,00	0,00	0,00	0,60	0,00	0,00	0,00
	1,00	1,00	1,00	1,00	1,00	1,00	1,00	1,00	1,00	1,00	0,00	0,00	0,00	0,00	0,60	0,00	0,00	0,00
	1,00	1,00	1,00	1,00	1,00	1,00	1,00	1,00	1,00	1,00	0,00	0,00	0,00	0,00	0,60	0,00	0,00	0,00
	1,00	1,00	1,00	1,00	1,00	1,00	1,00	1,00	1,00	1,00	0,00	0,00	0,00	0,00	0,60	0,00	0,00	0,00
	1,00	1,00	1,00	1,00	1,00	1,00	1,00	1,00	1,00	1,00	0,00	0,00	0,00	0,00	0,60	0,00	0,00	0,00
	1,00	1,00	1,00	1,00	1,00	1,00	1,00	1,00	1,00	1,00	0,00	0,00	0,00	0,00	0,60	0,00	0,00	0,00
	1,00	1,00	1,00	1,00	1,00	1,00	1,00	1,00	1,00	1,00	0,00	0,00	0,00	0,00	0,60	0,00	0,00	0,00
SLU T	1,00	1,00	1,00	1,00	0,75	0,75	0,75	0,75	0,75	1,00	0,00	0,00	0,00	0,00	1,00	0,00	0,00	0,00
	1,00	1,00	1,00	1,00	0,75	0,75	0,75	0,75	0,75	1,00	0,00	0,00	0,00	0,00	1,00	0,00	0,00	0,00
	1,00	1,00	1,00	1,00	0,75	0,75	0,75	0,75	0,75	1,00	0,00	0,00	0,00	0,00	1,00	0,00	0,00	0,00
	1,00	1,00	1,00	1,00	0,75	0,75	0,75	0,75	0,75	1,00	0,00	0,00	0,00	0,00	1,00	0,00	0,00	0,00
	1,00	1,00	1,00	1,00	0,75	0,75	0,75	0,75	0,75	1,00	0,00	0,00	0,00	0,00	1,00	0,00	0,00	0,00
	1,00	1,00	1,00	1,00	0,75	0,75	0,75	0,75	0,75	1,00	0,00	0,00	0,00	0,00	1,00	0,00	0,00	0,00
	1,00	1,00	1,00	1,00	0,75	0,75	0,75	0,75	0,75	1,00	0,00	0,00	0,00	0,00	1,00	0,00	0,00	0,00
	1,00	1,00	1,00	1,00	0,75	0,75	0,75	0,75	0,75	1,00	0,00	0,00	0,00	0,00	1,00	0,00	0,00	0,00
	1,00	1,00	1,00	1,00	0,75	0,75	0,75	0,75	0,75	1,00	0,00	0,00	0,00	0,00	1,00	0,00	0,00	0,00
	1,00	1,00	1,00	1,00	0,75	0,75	0,75	0,75	0,75	1,00	0,00	0,00	0,00	0,00	1,00	0,00	0,00	0,00
	1,00	1,00	1,00	1,00	0,75	0,75	0,75	0,75	0,75	1,00	0,00	0,00	0,00	0,00	1,00	0,00	0,00	0,00
	1,00	1,00	1,00	1,00	0,75	0,75	0,75	0,75	0,75	1,00	0,00	0,00	0,00	0,00	1,00	0,00	0,00	0,00
	1,00	1,00	1,00	1,00	0,75	0,75	0,75	0,75	0,75	1,00	0,00	0,00	0,00	0,00	1,00	0,00	0,00	0,00
	1,00	1,00	1,00	1,00	0,75	0,75	0,75	0,75	0,75	1,00	0,00	0,00	0,00	0,00	1,00	0,00	0,00	0,00
	1,00	1,00	1,00	1,00	0,75	0,75	0,75	0,75	0,75	1,00	0,00	0,00	0,00	0,00	1,00	0,00	0,00	0,00
	1,00	1,00	1,00	1,00	0,75	0,75	0,75	0,75	0,75	1,00	0,00	0,00	0,00	0,00	1,00	0,00	0,00	0,00
	1,00	1,00	1,00	1,00	0,75	0,75	0,75	0,75	0,75	1,00	0,00	0,00	0,00	0,00	1,00	0,00	0,00	0,00
	1,00	1,00	1,00	1,00	0,75	0,75	0,75	0,75	0,75	1,00	0,00	0,00	0,00	0,00	1,00	0,00	0,00	0,00
	1,00	1,00	1,00	1,00	0,75	0,75	0,75	0,75	0,75	1,00	0,00	0,00	0,00	0,00	1,00	0,00	0,00	0,00
	1,00	1,00	1,00	1,00	0,75	0,75	0,75	0,75	0,75	1,00	0,00	0,00	0,00	0,00	1,00	0,00	0,00	0,00
	1,00	1,00	1,00	1,00	0,75	0,75	0,75	0,75	0,75	1,00	0,00	0,00	0,00	0,00	1,00	0,00	0,00	0,00

RTI di progettazione:
Mandataria
PRO ITER Progetto Infrastrutture Territorio s.r.l.
Via G.B. Sammartini n°5
20125 - Milano
Tel. 02 6787911
email: mail@proiter.it
Mandante
delta ingegneria
Via Artemide n°3
92100 Agrigento
Tel. 0922 421007
email: deltaingegneria@pec.it

	COEFFICIENTI DI COMBINAZIONE																	
	1	2	3	4	5	6	7	8	9	10	11	12	13	14	15	16	17	18
	Peso proprio struttura	Peso ricoprimento e pavimentazione	Spinta delle terre simmetrica ko	Spinta delle terre asimmetrica ko/ka	Frenamento su soletta superiore	Carichi mobili Qik su soletta superiore	Carichi mobili qik su soletta superiore	Carichi mobili qik su soletta superiore	Spinta da carichi mobili su piedritto Dx	Spinta idrostatica	Spinta acqua in presenza di sisma	Spinta sismica terreno su piedritto Dx	Correzione rtorsionale 0°	Correzione torsionale 90°	Salto termico su soletta e piedritti	Sisma orizzontale X	Sisma orizzontale Y	Sisma verticale Z
	1,00	1,00	1,00	1,00	0,75	0,75	0,75	0,75	0,75	1,00	0,00	0,00	0,00	0,00	1,00	0,00	0,00	0,00
	1,00	1,00	1,00	1,00	0,75	0,75	0,75	0,75	0,75	1,00	0,00	0,00	0,00	0,00	1,00	0,00	0,00	0,00
	1,00	1,00	1,00	1,00	0,75	0,75	0,75	0,75	0,75	1,00	0,00	0,00	0,00	0,00	1,00	0,00	0,00	0,00
	1,00	1,00	1,00	1,00	0,75	0,75	0,75	0,75	0,75	1,00	0,00	0,00	0,00	0,00	1,00	0,00	0,00	0,00
	1,00	1,00	1,00	1,00	0,75	0,75	0,75	0,75	0,75	1,00	0,00	0,00	0,00	0,00	1,00	0,00	0,00	0,00
	1,00	1,00	1,00	1,00	0,75	0,75	0,75	0,75	0,75	1,00	0,00	0,00	0,00	0,00	1,00	0,00	0,00	0,00
	1,00	1,00	1,00	1,00	0,75	0,75	0,75	0,75	0,75	1,00	0,00	0,00	0,00	0,00	1,00	0,00	0,00	0,00
	1,00	1,00	1,00	1,00	0,75	0,75	0,75	0,75	0,75	1,00	0,00	0,00	0,00	0,00	1,00	0,00	0,00	0,00
	1,00	1,00	1,00	1,00	0,75	0,75	0,75	0,75	0,75	1,00	0,00	0,00	0,00	0,00	1,00	0,00	0,00	0,00
	1,00	1,00	1,00	1,00	0,75	0,75	0,75	0,75	0,75	1,00	0,00	0,00	0,00	0,00	1,00	0,00	0,00	0,00
	1,00	1,00	1,00	1,00	0,75	0,75	0,75	0,75	0,75	1,00	0,00	0,00	0,00	0,00	1,00	0,00	0,00	0,00
SISMA	1,00	1,00	1,00	1,00	0,00	0,00	0,00	0,00	0,00	0,00	0,00	1,00	0,00	0,00	0,50	0,00	1,00	0,30
SISMA	1,00	1,00	1,00	1,00	0,00	0,00	0,00	0,00	0,00	0,00	0,00	1,00	0,00	0,00	0,50	0,00	1,00	0,30
SISMA	1,00	1,00	1,00	1,00	0,00	0,00	0,00	0,00	0,00	0,00	0,00	1,00	0,00	0,00	0,50	0,00	1,00	-0,30
SISMA	1,00	1,00	1,00	1,00	0,00	0,00	0,00	0,00	0,00	0,00	0,00	1,00	0,00	0,00	0,50	0,00	1,00	-0,30
SISMA	1,00	1,00	1,00	1,00	0,00	0,00	0,00	0,00	0,00	0,00	0,00	1,00	0,00	0,00	-0,50	0,00	1,00	0,30
SISMA	1,00	1,00	1,00	1,00	0,00	0,00	0,00	0,00	0,00	0,00	0,00	1,00	0,00	0,00	-0,50	0,00	1,00	0,30
SISMA	1,00	1,00	1,00	1,00	0,00	0,00	0,00	0,00	0,00	0,00	0,00	1,00	0,00	0,00	-0,50	0,00	1,00	-0,30
SISMA	1,00	1,00	1,00	1,00	0,00	0,00	0,00	0,00	0,00	0,00	0,00	1,00	0,00	0,00	-0,50	0,00	1,00	-0,30
SISMA	1,00	1,00	1,00	0,00	0,00	0,00	0,00	0,00	0,00	0,00	0,00	0,30	0,00	0,00	0,50	0,00	0,30	1,00
SISMA	1,00	1,00	0,00	1,00	0,00	0,00	0,00	0,00	0,00	0,00	0,00	0,30	0,00	0,00	0,50	0,00	0,30	1,00
SISMA	1,00	1,00	1,00	0,00	0,00	0,00	0,00	0,00	0,00	0,00	0,00	0,30	0,00	0,00	-0,50	0,00	0,30	1,00
SISMA	1,00	1,00	0,00	1,00	0,00	0,00	0,00	0,00	0,00	0,00	0,00	0,30	0,00	0,00	-0,50	0,00	0,30	1,00
SISMA	1,00	1,00	1,00	0,00	0,00	0,00	0,00	0,00	0,00	0,00	0,00	0,30	0,00	0,00	0,50	0,00	0,30	1,00
SISMA	1,00	1,00	0,00	1,00	0,00	0,00	0,00	0,00	0,00	0,00	0,00	0,30	0,00	0,00	0,50	0,00	0,30	1,00
SISMA	1,00	1,00	1,00	0,00	0,00	0,00	0,00	0,00	0,00	0,00	0,00	0,30	0,00	0,00	-0,50	0,00	0,30	1,00
SISMA	1,00	1,00	0,00	1,00	0,00	0,00	0,00	0,00	0,00	0,00	0,00	0,30	0,00	0,00	-0,50	0,00	0,30	1,00
SISMA	1,00	1,00	1,00	0,00	0,00	0,00	0,00	0,00	0,00	1,00	1,00	1,00	0,00	0,00	0,50	0,00	1,00	0,30
SISMA	1,00	1,00	0,00	1,00	0,00	0,00	0,00	0,00	0,00	1,00	1,00	1,00	0,00	0,00	0,50	0,00	1,00	0,30
SISMA	1,00	1,00	1,00	0,00	0,00	0,00	0,00	0,00	0,00	1,00	1,00	1,00	0,00	0,00	0,50	0,00	1,00	-0,30
SISMA	1,00	1,00	0,00	1,00	0,00	0,00	0,00	0,00	0,00	1,00	1,00	1,00	0,00	0,00	0,50	0,00	1,00	-0,30
SISMA	1,00	1,00	1,00	0,00	0,00	0,00	0,00	0,00	0,00	1,00	1,00	1,00	0,00	0,00	-0,50	0,00	1,00	0,30
SISMA	1,00	1,00	0,00	1,00	0,00	0,00	0,00	0,00	0,00	1,00	1,00	1,00	0,00	0,00	-0,50	0,00	1,00	0,30
SISMA	1,00	1,00	1,00	0,00	0,00	0,00	0,00	0,00	0,00	1,00	1,00	1,00	0,00	0,00	-0,50	0,00	1,00	-0,30
SISMA	1,00	1,00	0,00	1,00	0,00	0,00	0,00	0,00	0,00	1,00	1,00	1,00	0,00	0,00	-0,50	0,00	1,00	-0,30
SISMA	1,00	1,00	1,00	0,00	0,00	0,00	0,00	0,00	0,00	0,30	0,30	0,30	0,00	0,00	0,50	0,00	0,30	1,00
SISMA	1,00	1,00	0,00	1,00	0,00	0,00	0,00	0,00	0,00	0,30	0,30	0,30	0,00	0,00	0,50	0,00	0,30	1,00
SISMA	1,00	1,00	1,00	0,00	0,00	0,00	0,00	0,00	0,00	0,30	0,30	0,30	0,00	0,00	-0,50	0,00	0,30	1,00
SISMA	1,00	1,00	0,00	1,00	0,00	0,00	0,00	0,00	0,00	0,30	0,30	0,30	0,00	0,00	-0,50	0,00	0,30	1,00
SISMA	1,00	1,00	1,00	0,00	0,00	0,00	0,00	0,00	0,00	0,30	0,30	0,30	0,00	0,00	0,50	0,00	0,30	1,00
SISMA	1,00	1,00	0,00	1,00	0,00	0,00	0,00	0,00	0,00	0,30	0,30	0,30	0,00	0,00	0,50	0,00	0,30	1,00
SISMA	1,00	1,00	1,00	0,00	0,00	0,00	0,00	0,00	0,00	0,30	0,30	0,30	0,00	0,00	-0,50	0,00	0,30	1,00
SISMA	1,00	1,00	0,00	1,00	0,00	0,00	0,00	0,00	0,00	0,30	0,30	0,30	0,00	0,00	-0,50	0,00	0,30	1,00
SLE RARA Q	1,00	1,00	1,00	1,00	1,00	1,00	1,00	1,00	1,00	1,00	0,00	0,00	0,00	0,00	0,60	0,00	0,00	0,00
SLE RARA Q	1,00	1,00	1,00	1,00	1,00	1,00	1,00	1,00	1,00	1,00	0,00	0,00	0,00	0,00	0,60	0,00	0,00	0,00
SLE RARA Q	1,00	1,00	1,00	1,00	1,00	1,00	1,00	1,00	1,00	1,00	0,00	0,00	0,00	0,00	0,60	0,00	0,00	0,00
SLE RARA Q	1,00	1,00	1,00	1,00	1,00	1,00	1,00	1,00	1,00	1,00	0,00	0,00	0,00	0,00	0,60	0,00	0,00	0,00
SLE RARA Q	1,00	1,00	1,00	1,00	1,00	1,00	1,00	1,00	1,00	1,00	0,00	0,00	0,00	0,00	0,60	0,00	0,00	0,00
SLE RARA Q	1,00	1,00	1,00	1,00	1,00	1,00	1,00	1,00	1,00	1,00	0,00	0,00	0,00	0,00	0,60	0,00	0,00	0,00
SLE RARA Q	1,00	1,00	1,00	1,00	1,00	1,00	1,00	1,00	1,00	1,00	0,00	0,00	0,00	0,00	0,60	0,00	0,00	0,00
SLE RARA Q	1,00	1,00	1,00	1,00	1,00	1,00	1,00	1,00	1,00	1,00	0,00	0,00	0,00	0,00	0,60	0,00	0,00	0,00
SLE RARA Q	1,00	1,00	1,00	1,00	1,00	1,00	1,00	1,00	1,00	1,00	0,00	0,00	0,00	0,00	0,60	0,00	0,00	0,00
SLE RARA Q	1,00	1,00	1,00	1,00	1,00	1,00	1,00	1,00	1,00	1,00	0,00	0,00	0,00	0,00	0,60	0,00	0,00	0,00
SLE RARA Q	1,00	1,00	1,00	1,00	1,00	1,00	1,00	1,00	1,00	1,00	0,00	0,00	0,00	0,00	0,60	0,00	0,00	0,00
SLE RARA Q	1,00	1,00	1,00	1,00	1,00	1,00	1,00	1,00	1,00	1,00	0,00	0,00	0,00	0,00	0,60	0,00	0,00	0,00

RTI di progettazione:

Mandataria
Via G.B. Sammartini n°5
20125 - Milano
Tel. 02 6787911
email: mail@proiter.it

Mandante
Via Artemide n°3
92100 Agrigento
Tel. 0922 421007
email: deltaingegneria@pec.it

	COEFFICIENTI DI COMBINAZIONE																	
	1	2	3	4	5	6	7	8	9	10	11	12	13	14	15	16	17	18
	Peso proprio struttura	Peso ricoprimento e pavimentazione	Spinta delle terre simmetrica ko	Spinta delle terre asimmetrica ko/ka	Frenamento su soletta superiore	Carichi mobili Qik su soletta superiore	Carichi mobili qik su soletta superiore	Carichi mobili qik su soletta superiore	Spinta da carichi mobili su piedritto Dx	Spinta idrostatica	Spinta acqua in presenza di sisma	Spinta sismica terreno su piedritto Dx	Correzione rtorsionale 0°	Correzione torsionale 90°	Salto termico su soletta e piedritti	Sisma orizzontale X	Sisma orizzontale Y	Sisma verticale Z
	1,00	1,00	1,00	1,00	1,00	1,00	1,00	1,00	1,00	1,00	0,00	0,00	0,00	0,00	0,60	0,00	0,00	0,00
	1,00	1,00	1,00	1,00	1,00	1,00	1,00	1,00	1,00	1,00	0,00	0,00	0,00	0,00	0,60	0,00	0,00	0,00
	1,00	1,00	1,00	1,00	1,00	1,00	1,00	1,00	1,00	1,00	0,00	0,00	0,00	0,00	0,60	0,00	0,00	0,00
	1,00	1,00	1,00	1,00	1,00	1,00	1,00	1,00	1,00	1,00	0,00	0,00	0,00	0,00	0,60	0,00	0,00	0,00
	1,00	1,00	1,00	1,00	1,00	1,00	1,00	1,00	1,00	1,00	0,00	0,00	0,00	0,00	0,60	0,00	0,00	0,00
	1,00	1,00	1,00	1,00	1,00	1,00	1,00	1,00	1,00	1,00	0,00	0,00	0,00	0,00	0,60	0,00	0,00	0,00
	1,00	1,00	1,00	1,00	1,00	1,00	1,00	1,00	1,00	1,00	0,00	0,00	0,00	0,00	0,60	0,00	0,00	0,00
	1,00	1,00	1,00	1,00	1,00	1,00	1,00	1,00	1,00	1,00	0,00	0,00	0,00	0,00	0,60	0,00	0,00	0,00
	1,00	1,00	1,00	1,00	1,00	1,00	1,00	1,00	1,00	1,00	0,00	0,00	0,00	0,00	0,60	0,00	0,00	0,00
	1,00	1,00	1,00	1,00	1,00	1,00	1,00	1,00	1,00	1,00	0,00	0,00	0,00	0,00	0,60	0,00	0,00	0,00
	1,00	1,00	1,00	1,00	1,00	1,00	1,00	1,00	1,00	1,00	0,00	0,00	0,00	0,00	0,60	0,00	0,00	0,00
	1,00	1,00	1,00	1,00	1,00	1,00	1,00	1,00	1,00	1,00	0,00	0,00	0,00	0,00	0,60	0,00	0,00	0,00
	1,00	1,00	1,00	1,00	1,00	1,00	1,00	1,00	1,00	1,00	0,00	0,00	0,00	0,00	0,60	0,00	0,00	0,00
	1,00	1,00	1,00	1,00	1,00	1,00	1,00	1,00	1,00	1,00	0,00	0,00	0,00	0,00	0,60	0,00	0,00	0,00
	1,00	1,00	1,00	1,00	1,00	1,00	1,00	1,00	1,00	1,00	0,00	0,00	0,00	0,00	0,60	0,00	0,00	0,00
	1,00	1,00	1,00	1,00	1,00	1,00	1,00	1,00	1,00	1,00	0,00	0,00	0,00	0,00	0,60	0,00	0,00	0,00
	1,00	1,00	1,00	1,00	1,00	1,00	1,00	1,00	1,00	1,00	0,00	0,00	0,00	0,00	0,60	0,00	0,00	0,00
	1,00	1,00	1,00	1,00	1,00	1,00	1,00	1,00	1,00	1,00	0,00	0,00	0,00	0,00	0,60	0,00	0,00	0,00
	1,00	1,00	1,00	1,00	1,00	1,00	1,00	1,00	1,00	1,00	0,00	0,00	0,00	0,00	0,60	0,00	0,00	0,00
	1,00	1,00	1,00	1,00	1,00	1,00	1,00	1,00	1,00	1,00	0,00	0,00	0,00	0,00	0,60	0,00	0,00	0,00
	1,00	1,00	1,00	1,00	1,00	1,00	1,00	1,00	1,00	1,00	0,00	0,00	0,00	0,00	0,60	0,00	0,00	0,00
	1,00	1,00	1,00	1,00	1,00	1,00	1,00	1,00	1,00	1,00	0,00	0,00	0,00	0,00	0,60	0,00	0,00	0,00
	1,00	1,00	1,00	1,00	1,00	1,00	1,00	1,00	1,00	1,00	0,00	0,00	0,00	0,00	0,60	0,00	0,00	0,00
	1,00	1,00	1,00	1,00	1,00	1,00	1,00	1,00	1,00	1,00	0,00	0,00	0,00	0,00	0,60	0,00	0,00	0,00
	1,00	1,00	1,00	1,00	1,00	1,00	1,00	1,00	1,00	1,00	0,00	0,00	0,00	0,00	0,60	0,00	0,00	0,00
	1,00	1,00	1,00	1,00	1,00	1,00	1,00	1,00	1,00	1,00	0,00	0,00	0,00	0,00	0,60	0,00	0,00	0,00
	1,00	1,00	1,00	1,00	1,00	1,00	1,00	1,00	1,00	1,00	0,00	0,00	0,00	0,00	0,60	0,00	0,00	0,00
	1,00	1,00	1,00	1,00	1,00	1,00	1,00	1,00	1,00	1,00	0,00	0,00	0,00	0,00	0,60	0,00	0,00	0,00
SLE RARA T	1,00	1,00	1,00	1,00	0,75	0,75	0,75	0,75	0,75	1,00	0,00	0,00	0,00	0,00	1,00	0,00	0,00	0,00
	1,00	1,00	1,00	1,00	0,75	0,75	0,75	0,75	0,75	1,00	0,00	0,00	0,00	0,00	1,00	0,00	0,00	0,00
	1,00	1,00	1,00	1,00	0,75	0,75	0,75	0,75	0,75	1,00	0,00	0,00	0,00	0,00	1,00	0,00	0,00	0,00
	1,00	1,00	1,00	1,00	0,75	0,75	0,75	0,75	0,75	1,00	0,00	0,00	0,00	0,00	1,00	0,00	0,00	0,00
	1,00	1,00	1,00	1,00	0,75	0,75	0,75	0,75	0,75	1,00	0,00	0,00	0,00	0,00	1,00	0,00	0,00	0,00
	1,00	1,00	1,00	1,00	0,75	0,75	0,75	0,75	0,75	1,00	0,00	0,00	0,00	0,00	1,00	0,00	0,00	0,00
	1,00	1,00	1,00	1,00	0,75	0,75	0,75	0,75	0,75	1,00	0,00	0,00	0,00	0,00	1,00	0,00	0,00	0,00
	1,00	1,00	1,00	1,00	0,75	0,75	0,75	0,75	0,75	1,00	0,00	0,00	0,00	0,00	1,00	0,00	0,00	0,00
	1,00	1,00	1,00	1,00	0,75	0,75	0,75	0,75	0,75	1,00	0,00	0,00	0,00	0,00	1,00	0,00	0,00	0,00
	1,00	1,00	1,00	1,00	0,75	0,75	0,75	0,75	0,75	1,00	0,00	0,00	0,00	0,00	1,00	0,00	0,00	0,00
	1,00	1,00	1,00	1,00	0,75	0,75	0,75	0,75	0,75	1,00	0,00	0,00	0,00	0,00	1,00	0,00	0,00	0,00
	1,00	1,00	1,00	1,00	0,75	0,75	0,75	0,75	0,75	1,00	0,00	0,00	0,00	0,00	1,00	0,00	0,00	0,00
	1,00	1,00	1,00	1,00	0,75	0,75	0,75	0,75	0,75	1,00	0,00	0,00	0,00	0,00	1,00	0,00	0,00	0,00
	1,00	1,00	1,00	1,00	0,75	0,75	0,75	0,75	0,75	1,00	0,00	0,00	0,00	0,00	1,00	0,00	0,00	0,00
	1,00	1,00	1,00	1,00	0,75	0,75	0,75	0,75	0,75	1,00	0,00	0,00	0,00	0,00	1,00	0,00	0,00	0,00
	1,00	1,00	1,00	1,00	0,75	0,75	0,75	0,75	0,75	1,00	0,00	0,00	0,00	0,00	1,00	0,00	0,00	0,00
	1,00	1,00	1,00	1,00	0,75	0,75	0,75	0,75	0,75	1,00	0,00	0,00	0,00	0,00	1,00	0,00	0,00	0,00
	1,00	1,00	1,00	1,00	0,75	0,75	0,75	0,75	0,75	1,00	0,00	0,00	0,00	0,00	1,00	0,00	0,00	0,00
	1,00	1,00	1,00	1,00	0,75	0,75	0,75	0,75	0,75	1,00	0,00	0,00	0,00	0,00	1,00	0,00	0,00	0,00
	1,00	1,00	1,00	1,00	0,75	0,75	0,75	0,75	0,75	1,00	0,00	0,00	0,00	0,00	1,00	0,00	0,00	0,00
	1,00	1,00	1,00	1,00	0,75	0,75	0,75	0,75	0,75	1,00	0,00	0,00	0,00	0,00	1,00	0,00	0,00	0,00
	1,00	1,00	1,00	1,00	0,75	0,75	0,75	0,75	0,75	1,00	0,00	0,00	0,00	0,00	1,00	0,00	0,00	0,00
	1,00	1,00	1,00	1,00	0,75	0,75	0,75	0,75	0,75	1,00	0,00	0,00	0,00	0,00	1,00	0,00	0,00	0,00
	1,00	1,00	1,00	1,00	0,75	0,75	0,75	0,75	0,75	1,00	0,00	0,00	0,00	0,00	1,00	0,00	0,00	0,00
	1,00	1,00	1,00	1,00	0,75	0,75	0,75	0,75	0,75	1,00	0,00	0,00	0,00	0,00	1,00	0,00	0,00	0,00
	1,00	1,00	1,00	1,00	0,75	0,75	0,75	0,75	0,75	1,00	0,00	0,00	0,00	0,00	1,00	0,00	0,00	0,00

RTI di progettazione:

Mandataria
Via G.B. Sammartini n°5
20125 - Milano
Tel. 02 6787911
email: mail@proiter.it

Mandante
Via Artemide n°3
92100 Agrigento
Tel. 0922 421007
email: deltaingegneria@pec.it

	COEFFICIENTI DI COMBINAZIONE																	
	1	2	3	4	5	6	7	8	9	10	11	12	13	14	15	16	17	18
	Peso proprio struttura	Peso ricoprimento e pavimentazione	Spinta delle terre simmetrica ko	Spinta delle terre asimmetrica ko/ka	Frenamento su soletta superiore	Carichi mobili Qik su soletta superiore	Carichi mobili qik su soletta superiore	Carichi mobili qik su soletta superiore	Spinta da carichi mobili su piedritto Dx	Spinta idrostatica	Spinta acqua in presenza di sisma	Spinta sismica terreno su piedritto Dx	Correzione rtorsionale 0°	Correzione torsionale 90°	Salto termico su soletta e piedritti	Sisma orizzontale X	Sisma orizzontale Y	Sisma verticale Z
	1,00	1,00	1,00	1,00	0,75	0,75	0,75	0,75	0,75	1,00	0,00	0,00	0,00	0,00	1,00	0,00	0,00	0,00
SLE FREQUENTI Q	1,00	1,00	1,00	1,00	0,75	0,75	0,75	0,75	0,75	1,00	0,00	0,00	0,00	0,00	0,60	0,00	0,00	0,00
	1,00	1,00	1,00	1,00	0,75	0,75	0,75	0,75	0,75	1,00	0,00	0,00	0,00	0,00	0,60	0,00	0,00	0,00
	1,00	1,00	1,00	1,00	0,75	0,75	0,75	0,75	0,75	1,00	0,00	0,00	0,00	0,00	0,60	0,00	0,00	0,00
	1,00	1,00	1,00	1,00	0,75	0,75	0,75	0,75	0,75	1,00	0,00	0,00	0,00	0,00	0,60	0,00	0,00	0,00
	1,00	1,00	1,00	1,00	0,75	0,75	0,75	0,75	0,75	1,00	0,00	0,00	0,00	0,00	0,60	0,00	0,00	0,00
	1,00	1,00	1,00	1,00	0,75	0,75	0,75	0,75	0,75	1,00	0,00	0,00	0,00	0,00	0,60	0,00	0,00	0,00
	1,00	1,00	1,00	1,00	0,75	0,75	0,75	0,75	0,75	1,00	0,00	0,00	0,00	0,00	0,60	0,00	0,00	0,00
	1,00	1,00	1,00	1,00	0,75	0,75	0,75	0,75	0,75	1,00	0,00	0,00	0,00	0,00	0,60	0,00	0,00	0,00
	1,00	1,00	1,00	1,00	0,75	0,75	0,75	0,75	0,75	1,00	0,00	0,00	0,00	0,00	0,60	0,00	0,00	0,00
	1,00	1,00	1,00	1,00	0,75	0,75	0,75	0,75	0,75	1,00	0,00	0,00	0,00	0,00	0,60	0,00	0,00	0,00
	1,00	1,00	1,00	1,00	0,75	0,75	0,75	0,75	0,75	1,00	0,00	0,00	0,00	0,00	0,60	0,00	0,00	0,00
	1,00	1,00	1,00	1,00	0,75	0,75	0,75	0,75	0,75	1,00	0,00	0,00	0,00	0,00	0,60	0,00	0,00	0,00
	1,00	1,00	1,00	1,00	0,75	0,75	0,75	0,75	0,75	1,00	0,00	0,00	0,00	0,00	0,60	0,00	0,00	0,00
	1,00	1,00	1,00	1,00	0,75	0,75	0,75	0,75	0,75	1,00	0,00	0,00	0,00	0,00	0,60	0,00	0,00	0,00
	1,00	1,00	1,00	1,00	0,75	0,75	0,75	0,75	0,75	1,00	0,00	0,00	0,00	0,00	0,60	0,00	0,00	0,00
	1,00	1,00	1,00	1,00	0,75	0,75	0,75	0,75	0,75	1,00	0,00	0,00	0,00	0,00	0,60	0,00	0,00	0,00
	1,00	1,00	1,00	1,00	0,75	0,75	0,75	0,75	0,75	1,00	0,00	0,00	0,00	0,00	0,60	0,00	0,00	0,00
	1,00	1,00	1,00	1,00	0,75	0,75	0,75	0,75	0,75	1,00	0,00	0,00	0,00	0,00	0,60	0,00	0,00	0,00
	1,00	1,00	1,00	1,00	0,75	0,75	0,75	0,75	0,75	1,00	0,00	0,00	0,00	0,00	0,60	0,00	0,00	0,00
	1,00	1,00	1,00	1,00	0,75	0,75	0,75	0,75	0,75	1,00	0,00	0,00	0,00	0,00	0,60	0,00	0,00	0,00
	1,00	1,00	1,00	1,00	0,75	0,75	0,75	0,75	0,75	1,00	0,00	0,00	0,00	0,00	0,60	0,00	0,00	0,00
	1,00	1,00	1,00	1,00	0,75	0,75	0,75	0,75	0,75	1,00	0,00	0,00	0,00	0,00	0,60	0,00	0,00	0,00
	1,00	1,00	1,00	1,00	0,75	0,75	0,75	0,75	0,75	1,00	0,00	0,00	0,00	0,00	0,60	0,00	0,00	0,00
	1,00	1,00	1,00	1,00	0,75	0,75	0,75	0,75	0,75	1,00	0,00	0,00	0,00	0,00	0,60	0,00	0,00	0,00
	1,00	1,00	1,00	1,00	0,75	0,75	0,75	0,75	0,75	1,00	0,00	0,00	0,00	0,00	0,60	0,00	0,00	0,00
	1,00	1,00	1,00	1,00	0,75	0,75	0,75	0,75	0,75	1,00	0,00	0,00	0,00	0,00	0,60	0,00	0,00	0,00
	1,00	1,00	1,00	1,00	0,75	0,75	0,75	0,75	0,75	1,00	0,00	0,00	0,00	0,00	0,60	0,00	0,00	0,00
	1,00	1,00	1,00	1,00	0,75	0,75	0,75	0,75	0,75	1,00	0,00	0,00	0,00	0,00	0,60	0,00	0,00	0,00
	1,00	1,00	1,00	1,00	0,75	0,75	0,75	0,75	0,75	1,00	0,00	0,00	0,00	0,00	0,60	0,00	0,00	0,00
SLE FREQ T	1,00	1,00	1,00	1,00	0,00	0,00	0,00	0,00	0,00	1,00	0,00	0,00	0,00	0,00	0,50	0,00	0,00	0,00
	1,00	1,00	1,00	1,00	0,00	0,00	0,00	0,00	0,00	1,00	0,00	0,00	0,00	0,00	0,50	0,00	0,00	0,00
	1,00	1,00	1,00	1,00	0,00	0,00	0,00	0,00	0,00	1,00	0,00	0,00	0,00	0,00	0,50	0,00	0,00	0,00
	1,00	1,00	1,00	1,00	0,00	0,00	0,00	0,00	0,00	1,00	0,00	0,00	0,00	0,00	0,50	0,00	0,00	0,00
	1,00	1,00	1,00	1,00	0,00	0,00	0,00	0,00	0,00	1,00	0,00	0,00	0,00	0,00	0,50	0,00	0,00	0,00
	1,00	1,00	1,00	1,00	0,00	0,00	0,00	0,00	0,00	1,00	0,00	0,00	0,00	0,00	0,50	0,00	0,00	0,00
	1,00	1,00	1,00	1,00	0,00	0,00	0,00	0,00	0,00	1,00	0,00	0,00	0,00	0,00	0,50	0,00	0,00	0,00
	1,00	1,00	1,00	1,00	0,00	0,00	0,00	0,00	0,00	1,00	0,00	0,00	0,00	0,00	0,50	0,00	0,00	0,00
	1,00	1,00	1,00	1,00	0,00	0,00	0,00	0,00	0,00	1,00	0,00	0,00	0,00	0,00	0,50	0,00	0,00	0,00
SLE Q.PERM	1,00	1,00	1,00	1,00	0,00	0,00	0,00	0,00	0,00	1,00	0,00	0,00	0,00	0,00	0,50	0,00	0,00	0,00
	1,00	1,00	1,00	1,00	0,00	0,00	0,00	0,00	0,00	1,00	0,00	0,00	0,00	0,00	0,50	0,00	0,00	0,00
	1,00	1,00	1,00	1,00	0,00	0,00	0,00	0,00	0,00	1,00	0,00	0,00	0,00	0,00	0,50	0,00	0,00	0,00
	1,00	1,00	1,00	1,00	0,00	0,00	0,00	0,00	0,00	1,00	0,00	0,00	0,00	0,00	0,50	0,00	0,00	0,00

RTI di progettazione:

Mandataria
Via G.B. Sammartini n°5
20125 - Milano
Tel. 02 6787911
email: mail@proiter.it

Mandante
Via Artemide n°3
92100 Agrigento
Tel. 0922 421007
email: deltaingegneria@pec.it

	COMBINAZIONI																	
	1	2	3	4	5	6	7	8	9	10	11	12	13	14	15	16	17	18
	Peso proprio struttura	Peso ricoprimento e pavimentazione	Spinta delle terre simmetrica ko	Spinta delle terre asimmetrica ko/ka	Frenamento su soletta superiore	Carichi mobili Qik su soletta superiore	Carichi mobili Qik su soletta superiore	Carichi mobili qik su soletta superiore	Spinta da carichi mobili su piedritto Dx	Spinta idrostatica	Spinta acqua in presenza di sisma	Spinta sismica terreno su piedritto Dx	Correzione rtorsionale 0°	Correzione torsionale 90°	Salto termico su soletta e piedritti	Sisma orizzontale X	Sisma orizzontale Y	Sisma verticale Z
SLU Q	1,35	1,35	1,35	0,00	0,00	0,00	0,00	0,00	0,00	0,00	0,00	0,00	0,00	0,00	0,90	0,00	0,00	0,00
	1,35	1,35	1,35	0,00	0,00	0,00	0,00	0,00	0,00	0,00	0,00	0,00	0,00	0,00	-0,90	0,00	0,00	0,00
	1,35	1,35	0,00	1,35	0,00	0,00	0,00	0,00	0,00	0,00	0,00	0,00	0,00	0,00	0,90	0,00	0,00	0,00
	1,35	1,35	0,00	1,35	0,00	0,00	0,00	0,00	0,00	0,00	0,00	0,00	0,00	0,00	-0,90	0,00	0,00	0,00
	1,35	1,35	1,35	0,00	1,35	1,35	0,00	1,35	1,35	0,00	0,00	0,00	0,00	0,00	0,90	0,00	0,00	0,00
	1,35	1,35	1,35	0,00	1,35	1,35	0,00	1,35	1,35	0,00	0,00	0,00	0,00	0,00	-0,90	0,00	0,00	0,00
	1,35	1,35	0,00	1,35	1,35	1,35	0,00	1,35	1,35	0,00	0,00	0,00	0,00	0,00	0,90	0,00	0,00	0,00
	1,35	1,35	0,00	1,35	1,35	1,35	0,00	1,35	1,35	0,00	0,00	0,00	0,00	0,00	-0,90	0,00	0,00	0,00
	1,35	1,35	1,35	0,00	1,35	0,00	1,35	1,35	1,35	0,00	0,00	0,00	0,00	0,00	0,90	0,00	0,00	0,00
	1,35	1,35	1,35	0,00	1,35	0,00	1,35	1,35	1,35	0,00	0,00	0,00	0,00	0,00	-0,90	0,00	0,00	0,00
	1,35	1,35	0,00	1,35	1,35	0,00	1,35	1,35	1,35	0,00	0,00	0,00	0,00	0,00	0,90	0,00	0,00	0,00
	1,35	1,35	0,00	1,35	1,35	0,00	1,35	1,35	1,35	0,00	0,00	0,00	0,00	0,00	-0,90	0,00	0,00	0,00
	1,35	1,35	1,35	0,00	0,00	0,00	0,00	0,00	0,00	1,50	0,00	0,00	0,00	0,00	0,90	0,00	0,00	0,00
	1,35	1,35	1,35	0,00	0,00	0,00	0,00	0,00	0,00	1,50	0,00	0,00	0,00	0,00	-0,90	0,00	0,00	0,00
	1,35	1,35	0,00	1,35	0,00	0,00	0,00	0,00	0,00	1,50	0,00	0,00	0,00	0,00	0,90	0,00	0,00	0,00
	1,35	1,35	0,00	1,35	0,00	0,00	0,00	0,00	0,00	1,50	0,00	0,00	0,00	0,00	-0,90	0,00	0,00	0,00
	1,35	1,35	1,35	0,00	1,35	1,35	0,00	1,35	1,35	1,50	0,00	0,00	0,00	0,00	0,90	0,00	0,00	0,00
	1,35	1,35	1,35	0,00	1,35	1,35	0,00	1,35	1,35	1,50	0,00	0,00	0,00	0,00	-0,90	0,00	0,00	0,00
	1,35	1,35	0,00	1,35	1,35	1,35	0,00	1,35	1,35	1,50	0,00	0,00	0,00	0,00	0,90	0,00	0,00	0,00
	1,35	1,35	0,00	1,35	1,35	1,35	0,00	1,35	1,35	1,50	0,00	0,00	0,00	0,00	-0,90	0,00	0,00	0,00
	1,35	1,35	1,35	0,00	1,35	0,00	1,35	1,35	1,35	1,50	0,00	0,00	0,00	0,00	0,90	0,00	0,00	0,00
	1,35	1,35	1,35	0,00	1,35	0,00	1,35	1,35	1,35	1,50	0,00	0,00	0,00	0,00	-0,90	0,00	0,00	0,00
	1,35	1,35	0,00	1,35	1,35	0,00	1,35	1,35	1,35	1,50	0,00	0,00	0,00	0,00	0,90	0,00	0,00	0,00
	1,35	1,35	0,00	1,35	1,35	0,00	1,35	1,35	1,35	1,50	0,00	0,00	0,00	0,00	-0,90	0,00	0,00	0,00
	1,35	1,35	0,00	0,00	0,00	0,00	0,00	0,00	0,00	1,50	0,00	0,00	0,00	0,00	0,90	0,00	0,00	0,00
	1,35	1,35	0,00	0,00	0,00	0,00	0,00	0,00	0,00	1,50	0,00	0,00	0,00	0,00	-0,90	0,00	0,00	0,00
	1,35	1,35	0,00	0,00	0,00	0,00	0,00	0,00	0,00	1,50	0,00	0,00	0,00	0,00	0,90	0,00	0,00	0,00
	1,35	1,35	0,00	0,00	0,00	0,00	0,00	0,00	0,00	1,50	0,00	0,00	0,00	0,00	-0,90	0,00	0,00	0,00
	1,35	1,35	0,00	0,00	1,35	1,35	0,00	1,35	1,35	1,50	0,00	0,00	0,00	0,00	0,90	0,00	0,00	0,00
	1,35	1,35	0,00	0,00	1,35	1,35	0,00	1,35	1,35	1,50	0,00	0,00	0,00	0,00	-0,90	0,00	0,00	0,00
	1,35	1,35	0,00	0,00	1,35	1,35	0,00	1,35	1,35	1,50	0,00	0,00	0,00	0,00	0,90	0,00	0,00	0,00
	1,35	1,35	0,00	0,00	1,35	1,35	0,00	1,35	1,35	1,50	0,00	0,00	0,00	0,00	-0,90	0,00	0,00	0,00
	1,35	1,35	0,00	0,00	1,35	0,00	1,35	1,35	1,35	1,50	0,00	0,00	0,00	0,00	0,90	0,00	0,00	0,00
	1,35	1,35	0,00	0,00	1,35	0,00	1,35	1,35	1,35	1,50	0,00	0,00	0,00	0,00	-0,90	0,00	0,00	0,00
	1,35	1,35	0,00	0,00	1,35	0,00	1,35	1,35	1,35	1,50	0,00	0,00	0,00	0,00	0,90	0,00	0,00	0,00
	1,35	1,35	0,00	0,00	1,35	0,00	1,35	1,35	1,35	1,50	0,00	0,00	0,00	0,00	-0,90	0,00	0,00	0,00
SLU T	1,35	1,35	1,35	0,00	0,00	0,00	0,00	0,00	0,00	0,00	0,00	0,00	0,00	0,00	1,50	0,00	0,00	0,00
	1,35	1,35	1,35	0,00	0,00	0,00	0,00	0,00	0,00	0,00	0,00	0,00	0,00	0,00	-1,50	0,00	0,00	0,00
	1,35	1,35	0,00	1,35	0,00	0,00	0,00	0,00	0,00	0,00	0,00	0,00	0,00	0,00	1,50	0,00	0,00	0,00
	1,35	1,35	0,00	1,35	0,00	0,00	0,00	0,00	0,00	0,00	0,00	0,00	0,00	0,00	-1,50	0,00	0,00	0,00
	1,35	1,35	1,35	0,00	1,01	1,01	0,00	1,01	1,01	0,00	0,00	0,00	0,00	0,00	1,50	0,00	0,00	0,00
	1,35	1,35	1,35	0,00	1,01	1,01	0,00	1,01	1,01	0,00	0,00	0,00	0,00	0,00	-1,50	0,00	0,00	0,00
	1,35	1,35	0,00	1,35	1,01	1,01	0,00	1,01	1,01	0,00	0,00	0,00	0,00	0,00	1,50	0,00	0,00	0,00
	1,35	1,35	0,00	1,35	1,01	1,01	0,00	1,01	1,01	0,00	0,00	0,00	0,00	0,00	-1,50	0,00	0,00	0,00
	1,35	1,35	1,35	0,00	1,01	0,00	1,01	1,01	1,01	0,00	0,00	0,00	0,00	0,00	1,50	0,00	0,00	0,00
	1,35	1,35	1,35	0,00	1,01	0,00	1,01	1,01	1,01	0,00	0,00	0,00	0,00	0,00	-1,50	0,00	0,00	0,00
	1,35	1,35	0,00	1,35	1,01	0,00	1,01	1,01	1,01	0,00	0,00	0,00	0,00	0,00	1,50	0,00	0,00	0,00
	1,35	1,35	0,00	1,35	1,01	0,00	1,01	1,01	1,01	0,00	0,00	0,00	0,00	0,00	-1,50	0,00	0,00	0,00
	1,35	1,35	1,35	0,00	0,00	0,00	0,00	0,00	0,00	1,50	0,00	0,00	0,00	0,00	1,50	0,00	0,00	0,00
	1,35	1,35	1,35	0,00	0,00	0,00	0,00	0,00	0,00	1,50	0,00	0,00	0,00	0,00	-1,50	0,00	0,00	0,00
	1,35	1,35	0,00	1,35	0,00	0,00	0,00	0,00	0,00	1,50	0,00	0,00	0,00	0,00	1,50	0,00	0,00	0,00
	1,35	1,35	0,00	1,35	0,00	0,00	0,00	0,00	0,00	1,50	0,00	0,00	0,00	0,00	-1,50	0,00	0,00	0,00
	1,35	1,35	1,35	0,00	1,01	1,01	0,00	1,01	1,01	1,50	0,00	0,00	0,00	0,00	1,50	0,00	0,00	0,00
	1,35	1,35	1,35	0,00	1,01	1,01	0,00	1,01	1,01	1,50	0,00	0,00	0,00	0,00	-1,50	0,00	0,00	0,00
	1,35	1,35	0,00	1,35	1,01	1,01	0,00	1,01	1,01	1,50	0,00	0,00	0,00	0,00	1,50	0,00	0,00	0,00
	1,35	1,35	0,00	1,35	1,01	1,01	0,00	1,01	1,01	1,50	0,00	0,00	0,00	0,00	-1,50	0,00	0,00	0,00
	1,35	1,35	1,35	0,00	1,01	0,00	1,01	1,01	1,01	1,50	0,00	0,00	0,00	0,00	1,50	0,00	0,00	0,00

RTI di progettazione:

Mandataria
Via G.B. Sammartini n°5
20125 - Milano
Tel. 02 6787911
email: mail@proiter.it

Mandante
Via Artemide n°3
92100 Agrigento
Tel. 0922 421007
email: deltaingegneria@pec.it

	COMBINAZIONI																	
	1	2	3	4	5	6	7	8	9	10	11	12	13	14	15	16	17	18
	Peso proprio struttura	Peso ricoprimento e pavimentazione	Spinta delle terre simmetrica ko	Spinta delle terre asimmetrica ko/ka	Frenamento su soletta superiore	Carichi mobili Qik su soletta superiore	Carichi mobili Qik su soletta superiore	Carichi mobili qik su soletta superiore	Spinta da carichi mobili su piedritto Dx	Spinta idrostatica	Spinta acqua in presenza di sisma	Spinta sismica terreno su piedritto Dx	Correzione rtorsionale 0°	Correzione torsionale 90°	Salto termico su soletta e piedritti	Sisma orizzontale X	Sisma orizzontale Y	Sisma verticale Z
	1,35	1,35	1,35	0,00	1,01	0,00	1,01	1,01	1,01	1,50	0,00	0,00	0,00	0,00	-1,50	0,00	0,00	0,00
	1,35	1,35	0,00	1,35	1,01	0,00	1,01	1,01	1,01	1,50	0,00	0,00	0,00	0,00	1,50	0,00	0,00	0,00
	1,35	1,35	0,00	1,35	1,01	0,00	1,01	1,01	1,01	1,50	0,00	0,00	0,00	0,00	-1,50	0,00	0,00	0,00
	1,35	1,35	0,00	0,00	1,01	1,01	0,00	1,01	1,01	1,50	0,00	0,00	0,00	0,00	1,50	0,00	0,00	0,00
	1,35	1,35	0,00	0,00	1,01	1,01	0,00	1,01	1,01	1,50	0,00	0,00	0,00	0,00	-1,50	0,00	0,00	0,00
	1,35	1,35	0,00	0,00	1,01	1,01	0,00	1,01	1,01	1,50	0,00	0,00	0,00	0,00	1,50	0,00	0,00	0,00
	1,35	1,35	0,00	0,00	1,01	1,01	0,00	1,01	1,01	1,50	0,00	0,00	0,00	0,00	-1,50	0,00	0,00	0,00
	1,35	1,35	0,00	0,00	1,01	0,00	1,01	1,01	1,01	1,50	0,00	0,00	0,00	0,00	1,50	0,00	0,00	0,00
	1,35	1,35	0,00	0,00	1,01	0,00	1,01	1,01	1,01	1,50	0,00	0,00	0,00	0,00	-1,50	0,00	0,00	0,00
	1,35	1,35	0,00	0,00	1,01	0,00	1,01	1,01	1,01	1,50	0,00	0,00	0,00	0,00	1,50	0,00	0,00	0,00
	1,35	1,35	0,00	0,00	1,01	0,00	1,01	1,01	1,01	1,50	0,00	0,00	0,00	0,00	-1,50	0,00	0,00	0,00
SISMA	1,00	1,00	1,00	0,00	0,00	0,00	0,00	0,00	0,00	0,00	0,00	1,00	0,00	0,00	0,50	0,00	1,00	0,30
SISMA	1,00	1,00	0,00	1,00	0,00	0,00	0,00	0,00	0,00	0,00	0,00	1,00	0,00	0,00	0,50	0,00	1,00	0,30
SISMA	1,00	1,00	1,00	0,00	0,00	0,00	0,00	0,00	0,00	0,00	0,00	1,00	0,00	0,00	0,50	0,00	1,00	-0,30
SISMA	1,00	1,00	0,00	1,00	0,00	0,00	0,00	0,00	0,00	0,00	0,00	1,00	0,00	0,00	0,50	0,00	1,00	-0,30
SISMA	1,00	1,00	1,00	0,00	0,00	0,00	0,00	0,00	0,00	0,00	0,00	1,00	0,00	0,00	-0,50	0,00	1,00	0,30
SISMA	1,00	1,00	0,00	1,00	0,00	0,00	0,00	0,00	0,00	0,00	0,00	1,00	0,00	0,00	-0,50	0,00	1,00	0,30
SISMA	1,00	1,00	1,00	0,00	0,00	0,00	0,00	0,00	0,00	0,00	0,00	1,00	0,00	0,00	-0,50	0,00	1,00	-0,30
SISMA	1,00	1,00	0,00	1,00	0,00	0,00	0,00	0,00	0,00	0,00	0,00	1,00	0,00	0,00	-0,50	0,00	1,00	-0,30
SISMA	1,00	1,00	1,00	0,00	0,00	0,00	0,00	0,00	0,00	0,00	0,00	0,30	0,00	0,00	0,50	0,00	0,30	1,00
SISMA	1,00	1,00	0,00	1,00	0,00	0,00	0,00	0,00	0,00	0,00	0,00	0,30	0,00	0,00	0,50	0,00	0,30	1,00
SISMA	1,00	1,00	1,00	0,00	0,00	0,00	0,00	0,00	0,00	0,00	0,00	0,30	0,00	0,00	-0,50	0,00	0,30	1,00
SISMA	1,00	1,00	0,00	1,00	0,00	0,00	0,00	0,00	0,00	0,00	0,00	0,30	0,00	0,00	-0,50	0,00	0,30	1,00
SISMA	1,00	1,00	1,00	0,00	0,00	0,00	0,00	0,00	0,00	0,00	0,00	0,30	0,00	0,00	0,50	0,00	0,30	-1,00
SISMA	1,00	1,00	0,00	1,00	0,00	0,00	0,00	0,00	0,00	0,00	0,00	0,30	0,00	0,00	0,50	0,00	0,30	-1,00
SISMA	1,00	1,00	1,00	0,00	0,00	0,00	0,00	0,00	0,00	0,00	0,00	0,30	0,00	0,00	-0,50	0,00	0,30	-1,00
SISMA	1,00	1,00	0,00	1,00	0,00	0,00	0,00	0,00	0,00	0,00	0,00	0,30	0,00	0,00	-0,50	0,00	0,30	-1,00
SISMA	1,00	1,00	1,00	0,00	0,00	0,00	0,00	0,00	0,00	1,00	1,00	1,00	0,00	0,00	0,50	0,00	1,00	0,30
SISMA	1,00	1,00	0,00	1,00	0,00	0,00	0,00	0,00	0,00	1,00	1,00	1,00	0,00	0,00	0,50	0,00	1,00	0,30
SISMA	1,00	1,00	1,00	0,00	0,00	0,00	0,00	0,00	0,00	1,00	1,00	1,00	0,00	0,00	0,50	0,00	1,00	-0,30
SISMA	1,00	1,00	0,00	1,00	0,00	0,00	0,00	0,00	0,00	1,00	1,00	1,00	0,00	0,00	0,50	0,00	1,00	-0,30
SISMA	1,00	1,00	1,00	0,00	0,00	0,00	0,00	0,00	0,00	1,00	1,00	1,00	0,00	0,00	-0,50	0,00	1,00	0,30
SISMA	1,00	1,00	0,00	1,00	0,00	0,00	0,00	0,00	0,00	1,00	1,00	1,00	0,00	0,00	-0,50	0,00	1,00	0,30
SISMA	1,00	1,00	1,00	0,00	0,00	0,00	0,00	0,00	0,00	1,00	1,00	1,00	0,00	0,00	-0,50	0,00	1,00	-0,30
SISMA	1,00	1,00	0,00	1,00	0,00	0,00	0,00	0,00	0,00	1,00	1,00	1,00	0,00	0,00	-0,50	0,00	1,00	-0,30
SISMA	1,00	1,00	1,00	0,00	0,00	0,00	0,00	0,00	0,00	0,30	0,30	0,30	0,00	0,00	0,50	0,00	0,30	1,00
SISMA	1,00	1,00	0,00	1,00	0,00	0,00	0,00	0,00	0,00	0,30	0,30	0,30	0,00	0,00	0,50	0,00	0,30	1,00
SISMA	1,00	1,00	1,00	0,00	0,00	0,00	0,00	0,00	0,00	0,30	0,30	0,30	0,00	0,00	-0,50	0,00	0,30	1,00
SISMA	1,00	1,00	0,00	1,00	0,00	0,00	0,00	0,00	0,00	0,30	0,30	0,30	0,00	0,00	-0,50	0,00	0,30	1,00
SISMA	1,00	1,00	1,00	0,00	0,00	0,00	0,00	0,00	0,00	0,30	0,30	0,30	0,00	0,00	0,50	0,00	0,30	-1,00
SISMA	1,00	1,00	0,00	1,00	0,00	0,00	0,00	0,00	0,00	0,30	0,30	0,30	0,00	0,00	0,50	0,00	0,30	-1,00
SISMA	1,00	1,00	1,00	0,00	0,00	0,00	0,00	0,00	0,00	0,30	0,30	0,30	0,00	0,00	-0,50	0,00	0,30	-1,00
SISMA	1,00	1,00	0,00	1,00	0,00	0,00	0,00	0,00	0,00	0,30	0,30	0,30	0,00	0,00	-0,50	0,00	0,30	-1,00
SLE RARA Q	1,00	1,00	1,00	0,00	0,00	0,00	0,00	0,00	0,00	0,00	0,00	0,00	0,00	0,00	0,60	0,00	0,00	0,00
SLE RARA Q	1,00	1,00	1,00	0,00	0,00	0,00	0,00	0,00	0,00	0,00	0,00	0,00	0,00	0,00	-0,60	0,00	0,00	0,00
SLE RARA Q	1,00	1,00	0,00	1,00	0,00	0,00	0,00	0,00	0,00	0,00	0,00	0,00	0,00	0,00	0,60	0,00	0,00	0,00
SLE RARA Q	1,00	1,00	0,00	1,00	0,00	0,00	0,00	0,00	0,00	0,00	0,00	0,00	0,00	0,00	-0,60	0,00	0,00	0,00
SLE RARA Q	1,00	1,00	1,00	0,00	1,00	1,00	0,00	1,00	1,00	0,00	0,00	0,00	0,00	0,00	0,60	0,00	0,00	0,00
SLE RARA Q	1,00	1,00	1,00	0,00	1,00	1,00	0,00	1,00	1,00	0,00	0,00	0,00	0,00	0,00	-0,60	0,00	0,00	0,00
SLE RARA Q	1,00	1,00	0,00	1,00	1,00	1,00	0,00	1,00	1,00	0,00	0,00	0,00	0,00	0,00	0,60	0,00	0,00	0,00
SLE RARA Q	1,00	1,00	0,00	1,00	1,00	1,00	0,00	1,00	1,00	0,00	0,00	0,00	0,00	0,00	-0,60	0,00	0,00	0,00
SLE RARA Q	1,00	1,00	1,00	0,00	1,00	0,00	1,00	1,00	1,00	0,00	0,00	0,00	0,00	0,00	0,60	0,00	0,00	0,00
SLE RARA Q	1,00	1,00	1,00	0,00	1,00	0,00	1,00	1,00	1,00	0,00	0,00	0,00	0,00	0,00	-0,60	0,00	0,00	0,00
SLE RARA Q	1,00	1,00	0,00	1,00	1,00	0,00	1,00	1,00	1,00	0,00	0,00	0,00	0,00	0,00	0,60	0,00	0,00	0,00
SLE RARA Q	1,00	1,00	0,00	1,00	1,00	0,00	1,00	1,00	1,00	0,00	0,00	0,00	0,00	0,00	-0,60	0,00	0,00	0,00
SLE RARA Q	1,00	1,00	1,00	0,00	0,00	0,00	0,00	0,00	0,00	1,00	0,00	0,00	0,00	0,00	0,60	0,00	0,00	0,00
SLE RARA Q	1,00	1,00	1,00	0,00	0,00	0,00	0,00	0,00	0,00	1,00	0,00	0,00	0,00	0,00	-0,60	0,00	0,00	0,00

RTI di progettazione:

Mandataria
Via G.B. Sammartini n°5
20125 - Milano
Tel. 02 6787911
email: mail@proiter.it

Mandante
Via Artemide n°3
92100 Agrigento
Tel. 0922 421007
email: deltaingegneria@pec.it

	COMBINAZIONI																	
	1	2	3	4	5	6	7	8	9	10	11	12	13	14	15	16	17	18
	Peso proprio struttura	Peso ricoprimento e pavimentazione	Spinta delle terre simmetrica ko	Spinta delle terre asimmetrica ko/ka	Frenamento su soletta superiore	Carichi mobili Qik su soletta superiore	Carichi mobili Qik su soletta superiore	Carichi mobili qik su soletta superiore	Spinta da carichi mobili su piedritto Dx	Spinta idrostatica	Spinta acqua in presenza di sisma	Spinta sismica terreno su piedritto Dx	Correzione rtorsionale 0°	Correzione torsionale 90°	Salto termico su soletta e piedritti	Sisma orizzontale X	Sisma orizzontale Y	Sisma verticale Z
	1,00	1,00	0,00	1,00	0,00	0,00	0,00	0,00	0,00	1,00	0,00	0,00	0,00	0,00	0,60	0,00	0,00	0,00
	1,00	1,00	0,00	1,00	0,00	0,00	0,00	0,00	0,00	1,00	0,00	0,00	0,00	0,00	-0,60	0,00	0,00	0,00
	1,00	1,00	1,00	0,00	1,00	1,00	0,00	1,00	1,00	1,00	0,00	0,00	0,00	0,00	0,60	0,00	0,00	0,00
	1,00	1,00	1,00	0,00	1,00	1,00	0,00	1,00	1,00	1,00	0,00	0,00	0,00	0,00	-0,60	0,00	0,00	0,00
	1,00	1,00	0,00	1,00	1,00	1,00	0,00	1,00	1,00	1,00	0,00	0,00	0,00	0,00	0,60	0,00	0,00	0,00
	1,00	1,00	0,00	1,00	1,00	1,00	0,00	1,00	1,00	1,00	0,00	0,00	0,00	0,00	-0,60	0,00	0,00	0,00
	1,00	1,00	1,00	0,00	1,00	0,00	1,00	1,00	1,00	1,00	0,00	0,00	0,00	0,00	0,60	0,00	0,00	0,00
	1,00	1,00	1,00	0,00	1,00	0,00	1,00	1,00	1,00	1,00	0,00	0,00	0,00	0,00	-0,60	0,00	0,00	0,00
	1,00	1,00	0,00	1,00	1,00	0,00	1,00	1,00	1,00	1,00	0,00	0,00	0,00	0,00	0,60	0,00	0,00	0,00
	1,00	1,00	0,00	1,00	1,00	0,00	1,00	1,00	1,00	1,00	0,00	0,00	0,00	0,00	-0,60	0,00	0,00	0,00
	1,00	1,00	0,00	0,00	0,00	0,00	0,00	0,00	0,00	1,00	0,00	0,00	0,00	0,00	0,60	0,00	0,00	0,00
	1,00	1,00	0,00	0,00	0,00	0,00	0,00	0,00	0,00	1,00	0,00	0,00	0,00	0,00	-0,60	0,00	0,00	0,00
	1,00	1,00	0,00	0,00	0,00	0,00	0,00	0,00	0,00	1,00	0,00	0,00	0,00	0,00	0,60	0,00	0,00	0,00
	1,00	1,00	0,00	0,00	0,00	0,00	0,00	0,00	0,00	1,00	0,00	0,00	0,00	0,00	-0,60	0,00	0,00	0,00
	1,00	1,00	0,00	0,00	1,00	1,00	0,00	1,00	1,00	1,00	0,00	0,00	0,00	0,00	0,60	0,00	0,00	0,00
	1,00	1,00	0,00	0,00	1,00	1,00	0,00	1,00	1,00	1,00	0,00	0,00	0,00	0,00	-0,60	0,00	0,00	0,00
	1,00	1,00	0,00	0,00	1,00	1,00	0,00	1,00	1,00	1,00	0,00	0,00	0,00	0,00	0,60	0,00	0,00	0,00
	1,00	1,00	0,00	0,00	1,00	1,00	0,00	1,00	1,00	1,00	0,00	0,00	0,00	0,00	-0,60	0,00	0,00	0,00
	1,00	1,00	0,00	0,00	1,00	0,00	1,00	1,00	1,00	1,00	0,00	0,00	0,00	0,00	0,60	0,00	0,00	0,00
	1,00	1,00	0,00	0,00	1,00	0,00	1,00	1,00	1,00	1,00	0,00	0,00	0,00	0,00	-0,60	0,00	0,00	0,00
	1,00	1,00	0,00	0,00	1,00	0,00	1,00	1,00	1,00	1,00	0,00	0,00	0,00	0,00	0,60	0,00	0,00	0,00
	1,00	1,00	0,00	0,00	1,00	0,00	1,00	1,00	1,00	1,00	0,00	0,00	0,00	0,00	-0,60	0,00	0,00	0,00
SLE RARA T	1,00	1,00	1,00	0,00	0,00	0,00	0,00	0,00	0,00	0,00	0,00	0,00	0,00	0,00	1,00	0,00	0,00	0,00
	1,00	1,00	1,00	0,00	0,00	0,00	0,00	0,00	0,00	0,00	0,00	0,00	0,00	0,00	-1,00	0,00	0,00	0,00
	1,00	1,00	0,00	1,00	0,00	0,00	0,00	0,00	0,00	0,00	0,00	0,00	0,00	0,00	1,00	0,00	0,00	0,00
	1,00	1,00	0,00	1,00	0,00	0,00	0,00	0,00	0,00	0,00	0,00	0,00	0,00	0,00	-1,00	0,00	0,00	0,00
	1,00	1,00	1,00	0,00	0,75	0,75	0,00	0,75	0,75	0,00	0,00	0,00	0,00	0,00	1,00	0,00	0,00	0,00
	1,00	1,00	1,00	0,00	0,75	0,75	0,00	0,75	0,75	0,00	0,00	0,00	0,00	0,00	-1,00	0,00	0,00	0,00
	1,00	1,00	0,00	1,00	0,75	0,75	0,00	0,75	0,75	0,00	0,00	0,00	0,00	0,00	1,00	0,00	0,00	0,00
	1,00	1,00	0,00	1,00	0,75	0,75	0,00	0,75	0,75	0,00	0,00	0,00	0,00	0,00	-1,00	0,00	0,00	0,00
	1,00	1,00	1,00	0,00	0,75	0,00	0,75	0,75	0,75	0,00	0,00	0,00	0,00	0,00	1,00	0,00	0,00	0,00
	1,00	1,00	1,00	0,00	0,75	0,00	0,75	0,75	0,75	0,00	0,00	0,00	0,00	0,00	-1,00	0,00	0,00	0,00
	1,00	1,00	0,00	1,00	0,75	0,00	0,75	0,75	0,75	0,00	0,00	0,00	0,00	0,00	1,00	0,00	0,00	0,00
	1,00	1,00	0,00	1,00	0,75	0,00	0,75	0,75	0,75	0,00	0,00	0,00	0,00	0,00	-1,00	0,00	0,00	0,00
	1,00	1,00	1,00	0,00	0,00	0,00	0,00	0,00	0,00	1,00	0,00	0,00	0,00	0,00	1,00	0,00	0,00	0,00
	1,00	1,00	1,00	0,00	0,00	0,00	0,00	0,00	0,00	1,00	0,00	0,00	0,00	0,00	-1,00	0,00	0,00	0,00
	1,00	1,00	0,00	1,00	0,00	0,00	0,00	0,00	0,00	1,00	0,00	0,00	0,00	0,00	1,00	0,00	0,00	0,00
	1,00	1,00	0,00	1,00	0,00	0,00	0,00	0,00	0,00	1,00	0,00	0,00	0,00	0,00	-1,00	0,00	0,00	0,00
	1,00	1,00	1,00	0,00	0,75	0,75	0,00	0,75	0,75	1,00	0,00	0,00	0,00	0,00	1,00	0,00	0,00	0,00
	1,00	1,00	1,00	0,00	0,75	0,75	0,00	0,75	0,75	1,00	0,00	0,00	0,00	0,00	-1,00	0,00	0,00	0,00
	1,00	1,00	0,00	1,00	0,75	0,75	0,00	0,75	0,75	1,00	0,00	0,00	0,00	0,00	1,00	0,00	0,00	0,00
	1,00	1,00	0,00	1,00	0,75	0,75	0,00	0,75	0,75	1,00	0,00	0,00	0,00	0,00	-1,00	0,00	0,00	0,00
	1,00	1,00	1,00	0,00	0,75	0,00	0,75	0,75	0,75	1,00	0,00	0,00	0,00	0,00	1,00	0,00	0,00	0,00
	1,00	1,00	1,00	0,00	0,75	0,00	0,75	0,75	0,75	1,00	0,00	0,00	0,00	0,00	-1,00	0,00	0,00	0,00
	1,00	1,00	0,00	1,00	0,75	0,00	0,75	0,75	0,75	1,00	0,00	0,00	0,00	0,00	1,00	0,00	0,00	0,00
	1,00	1,00	0,00	1,00	0,75	0,00	0,75	0,75	0,75	1,00	0,00	0,00	0,00	0,00	-1,00	0,00	0,00	0,00
	1,00	1,00	0,00	0,00	0,00	0,00	0,00	0,00	0,00	1,00	0,00	0,00	0,00	0,00	1,00	0,00	0,00	0,00
	1,00	1,00	0,00	0,00	0,00	0,00	0,00	0,00	0,00	1,00	0,00	0,00	0,00	0,00	-1,00	0,00	0,00	0,00
	1,00	1,00	0,00	0,00	0,00	0,00	0,00	0,00	0,00	1,00	0,00	0,00	0,00	0,00	1,00	0,00	0,00	0,00
	1,00	1,00	0,00	0,00	0,00	0,00	0,00	0,00	0,00	1,00	0,00	0,00	0,00	0,00	-1,00	0,00	0,00	0,00
	1,00	1,00	0,00	0,00	0,75	0,75	0,00	0,75	0,75	1,00	0,00	0,00	0,00	0,00	1,00	0,00	0,00	0,00
	1,00	1,00	0,00	0,00	0,75	0,75	0,00	0,75	0,75	1,00	0,00	0,00	0,00	0,00	-1,00	0,00	0,00	0,00
	1,00	1,00	0,00	0,00	0,75	0,75	0,00	0,75	0,75	1,00	0,00	0,00	0,00	0,00	1,00	0,00	0,00	0,00
	1,00	1,00	0,00	0,00	0,75	0,75	0,00	0,75	0,75	1,00	0,00	0,00	0,00	0,00	-1,00	0,00	0,00	0,00
	1,00	1,00	0,00	0,00	0,75	0,00	0,75	0,75	0,75	1,00	0,00	0,00	0,00	0,00	1,00	0,00	0,00	0,00

RTI di progettazione:

Mandataria
Via G.B. Sammartini n°5
20125 - Milano
Tel. 02 6787911
email: mail@proiter.it

Mandante
Via Artemide n°3
92100 Agrigento
Tel. 0922 421007
email: deltaingegneria@pec.it

	COMBINAZIONI																	
	1	2	3	4	5	6	7	8	9	10	11	12	13	14	15	16	17	18
	Peso proprio struttura	Peso ricoprimento e pavimentazione	Spinta delle terre simmetrica ko	Spinta delle terre asimmetrica ko/ka	Frenamento su soletta superiore	Carichi mobili Qik su soletta superiore	Carichi mobili Qik su soletta superiore	Carichi mobili qik su soletta superiore	Spinta da carichi mobili su piedritto Dx	Spinta idrostatica	Spinta acqua in presenza di sisma	Spinta sismica terreno su piedritto Dx	Correzione rtorsionale 0°	Correzione torsionale 90°	Salto termico su soletta e piedritti	Sisma orizzontale X	Sisma orizzontale Y	Sisma verticale Z
	1,00	1,00	0,00	0,00	0,75	0,00	0,75	0,75	0,75	1,00	0,00	0,00	0,00	0,00	-1,00	0,00	0,00	0,00
	1,00	1,00	0,00	0,00	0,75	0,00	0,75	0,75	0,75	1,00	0,00	0,00	0,00	0,00	1,00	0,00	0,00	0,00
	1,00	1,00	0,00	0,00	0,75	0,00	0,75	0,75	0,75	1,00	0,00	0,00	0,00	0,00	-1,00	0,00	0,00	0,00
SLE FREQUENTI Q	1,00	1,00	1,00	0,00	0,00	0,00	0,00	0,00	0,00	0,00	0,00	0,00	0,00	0,00	0,60	0,00	0,00	0,00
	1,00	1,00	1,00	0,00	0,00	0,00	0,00	0,00	0,00	0,00	0,00	0,00	0,00	0,00	-0,60	0,00	0,00	0,00
	1,00	1,00	0,00	1,00	0,00	0,00	0,00	0,00	0,00	0,00	0,00	0,00	0,00	0,00	0,60	0,00	0,00	0,00
	1,00	1,00	0,00	1,00	0,00	0,00	0,00	0,00	0,00	0,00	0,00	0,00	0,00	0,00	-0,60	0,00	0,00	0,00
	1,00	1,00	1,00	0,00	0,75	0,75	0,00	0,75	0,75	0,00	0,00	0,00	0,00	0,00	0,60	0,00	0,00	0,00
	1,00	1,00	1,00	0,00	0,75	0,75	0,00	0,75	0,75	0,00	0,00	0,00	0,00	0,00	-0,60	0,00	0,00	0,00
	1,00	1,00	0,00	1,00	0,75	0,75	0,00	0,75	0,75	0,00	0,00	0,00	0,00	0,00	0,60	0,00	0,00	0,00
	1,00	1,00	0,00	1,00	0,75	0,75	0,00	0,75	0,75	0,00	0,00	0,00	0,00	0,00	-0,60	0,00	0,00	0,00
	1,00	1,00	1,00	0,00	0,75	0,00	0,75	0,75	0,75	0,00	0,00	0,00	0,00	0,00	0,60	0,00	0,00	0,00
	1,00	1,00	1,00	0,00	0,75	0,00	0,75	0,75	0,75	0,00	0,00	0,00	0,00	0,00	-0,60	0,00	0,00	0,00
	1,00	1,00	0,00	1,00	0,75	0,00	0,75	0,75	0,75	0,00	0,00	0,00	0,00	0,00	0,60	0,00	0,00	0,00
	1,00	1,00	0,00	1,00	0,75	0,00	0,75	0,75	0,75	0,00	0,00	0,00	0,00	0,00	-0,60	0,00	0,00	0,00
	1,00	1,00	1,00	0,00	0,00	0,00	0,00	0,00	0,00	1,00	0,00	0,00	0,00	0,00	0,60	0,00	0,00	0,00
	1,00	1,00	1,00	0,00	0,00	0,00	0,00	0,00	0,00	1,00	0,00	0,00	0,00	0,00	-0,60	0,00	0,00	0,00
	1,00	1,00	0,00	1,00	0,00	0,00	0,00	0,00	0,00	1,00	0,00	0,00	0,00	0,00	0,60	0,00	0,00	0,00
	1,00	1,00	0,00	1,00	0,00	0,00	0,00	0,00	0,00	1,00	0,00	0,00	0,00	0,00	-0,60	0,00	0,00	0,00
	1,00	1,00	1,00	0,00	0,75	0,75	0,00	0,75	0,75	1,00	0,00	0,00	0,00	0,00	0,60	0,00	0,00	0,00
	1,00	1,00	1,00	0,00	0,75	0,75	0,00	0,75	0,75	1,00	0,00	0,00	0,00	0,00	-0,60	0,00	0,00	0,00
	1,00	1,00	0,00	1,00	0,75	0,75	0,00	0,75	0,75	1,00	0,00	0,00	0,00	0,00	0,60	0,00	0,00	0,00
	1,00	1,00	0,00	1,00	0,75	0,75	0,00	0,75	0,75	1,00	0,00	0,00	0,00	0,00	-0,60	0,00	0,00	0,00
	1,00	1,00	1,00	0,00	0,75	0,00	0,75	0,75	0,75	1,00	0,00	0,00	0,00	0,00	0,60	0,00	0,00	0,00
	1,00	1,00	1,00	0,00	0,75	0,00	0,75	0,75	0,75	1,00	0,00	0,00	0,00	0,00	-0,60	0,00	0,00	0,00
	1,00	1,00	0,00	1,00	0,75	0,00	0,75	0,75	0,75	1,00	0,00	0,00	0,00	0,00	0,60	0,00	0,00	0,00
	1,00	1,00	0,00	1,00	0,75	0,00	0,75	0,75	0,75	1,00	0,00	0,00	0,00	0,00	-0,60	0,00	0,00	0,00
	1,00	1,00	0,00	0,00	0,00	0,00	0,00	0,00	0,00	1,00	0,00	0,00	0,00	0,00	0,60	0,00	0,00	0,00
	1,00	1,00	0,00	0,00	0,00	0,00	0,00	0,00	0,00	1,00	0,00	0,00	0,00	0,00	-0,60	0,00	0,00	0,00
	1,00	1,00	0,00	0,00	0,00	0,00	0,00	0,00	0,00	1,00	0,00	0,00	0,00	0,00	0,60	0,00	0,00	0,00
	1,00	1,00	0,00	0,00	0,00	0,00	0,00	0,00	0,00	1,00	0,00	0,00	0,00	0,00	-0,60	0,00	0,00	0,00
	1,00	1,00	0,00	0,00	0,75	0,75	0,00	0,75	0,75	1,00	0,00	0,00	0,00	0,00	0,60	0,00	0,00	0,00
	1,00	1,00	0,00	0,00	0,75	0,75	0,00	0,75	0,75	1,00	0,00	0,00	0,00	0,00	-0,60	0,00	0,00	0,00
	1,00	1,00	0,00	0,00	0,75	0,75	0,00	0,75	0,75	1,00	0,00	0,00	0,00	0,00	0,60	0,00	0,00	0,00
	1,00	1,00	0,00	0,00	0,75	0,75	0,00	0,75	0,75	1,00	0,00	0,00	0,00	0,00	-0,60	0,00	0,00	0,00
	1,00	1,00	0,00	0,00	0,75	0,00	0,75	0,75	0,75	1,00	0,00	0,00	0,00	0,00	0,60	0,00	0,00	0,00
	1,00	1,00	0,00	0,00	0,75	0,00	0,75	0,75	0,75	1,00	0,00	0,00	0,00	0,00	-0,60	0,00	0,00	0,00
	1,00	1,00	0,00	0,00	0,75	0,00	0,75	0,75	0,75	1,00	0,00	0,00	0,00	0,00	0,60	0,00	0,00	0,00
	1,00	1,00	0,00	0,00	0,75	0,00	0,75	0,75	0,75	1,00	0,00	0,00	0,00	0,00	-0,60	0,00	0,00	0,00
SLE FREQ T	1,00	1,00	1,00	0,00	0,00	0,00	0,00	0,00	0,00	0,00	0,00	0,00	0,00	0,00	0,50	0,00	0,00	0,00
	1,00	1,00	1,00	0,00	0,00	0,00	0,00	0,00	0,00	0,00	0,00	0,00	0,00	0,00	-0,50	0,00	0,00	0,00
	1,00	1,00	0,00	1,00	0,00	0,00	0,00	0,00	0,00	0,00	0,00	0,00	0,00	0,00	0,50	0,00	0,00	0,00
	1,00	1,00	0,00	1,00	0,00	0,00	0,00	0,00	0,00	0,00	0,00	0,00	0,00	0,00	-0,50	0,00	0,00	0,00
	1,00	1,00	1,00	0,00	0,00	0,00	0,00	0,00	0,00	1,00	0,00	0,00	0,00	0,00	0,50	0,00	0,00	0,00
	1,00	1,00	1,00	0,00	0,00	0,00	0,00	0,00	0,00	1,00	0,00	0,00	0,00	0,00	-0,50	0,00	0,00	0,00
	1,00	1,00	0,00	1,00	0,00	0,00	0,00	0,00	0,00	1,00	0,00	0,00	0,00	0,00	0,50	0,00	0,00	0,00
	1,00	1,00	0,00	1,00	0,00	0,00	0,00	0,00	0,00	1,00	0,00	0,00	0,00	0,00	-0,50	0,00	0,00	0,00
	1,00	1,00	0,00	0,00	0,00	0,00	0,00	0,00	0,00	1,00	0,00	0,00	0,00	0,00	0,50	0,00	0,00	0,00
	1,00	1,00	0,00	0,00	0,00	0,00	0,00	0,00	0,00	1,00	0,00	0,00	0,00	0,00	-0,50	0,00	0,00	0,00
SLE Q.PERM T	1,00	1,00	1,00	0,00	0,00	0,00	0,00	0,00	0,00	0,00	0,00	0,00	0,00	0,00	0,50	0,00	0,00	0,00
	1,00	1,00	0,00	1,00	0,00	0,00	0,00	0,00	0,00	0,00	0,00	0,00	0,00	0,00	-0,50	0,00	0,00	0,00
	1,00	1,00	1,00	0,00	0,00	0,00	0,00	0,00	0,00	1,00	0,00	0,00	0,00	0,00	0,50	0,00	0,00	0,00
	1,00	1,00	0,00	1,00	0,00	0,00	0,00	0,00	0,00	1,00	0,00	0,00	0,00	0,00	-0,50	0,00	0,00	0,00

RTI di progettazione:

Mandataria
Via G.B. Sammartini n°5
20125 - Milano
Tel. 02 6787911
email: mail@proiter.it

Mandante
Via Artemide n°3
92100 Agrigento
Tel. 0922 421007
email: deltaingegneria@pec.it

9. Calcolo delle strutture

Il calcolo è stato eseguito con l'ausilio del software della STS CDSWin 2020, modellando la struttura con elementi piastre e shells, su suolo elastico e soggetti alle azioni prima individuate.

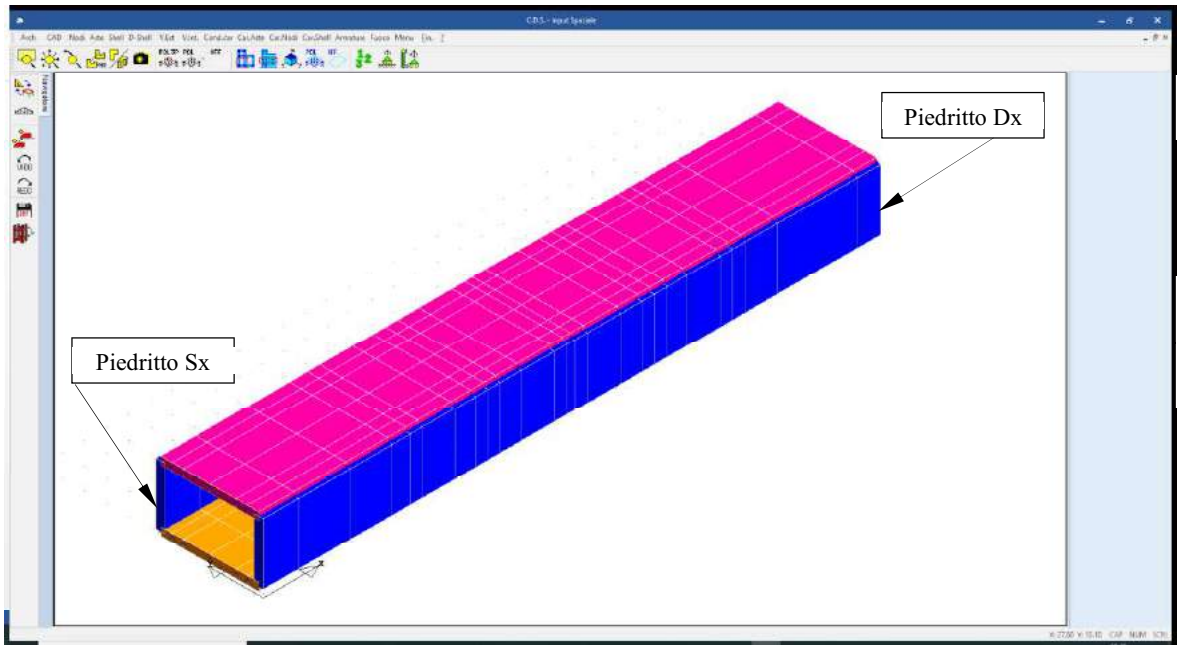

Figura 23-Schema di calcolo tombino scatolare – Tratto centrale

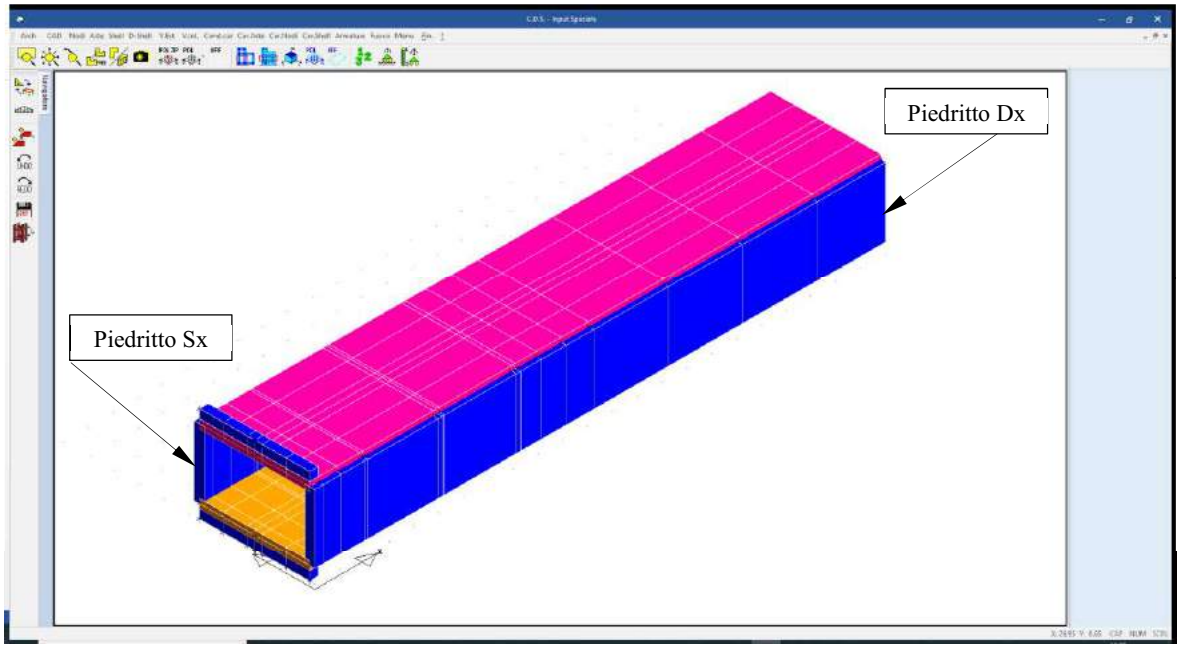

Figura 24-Schema di calcolo tombino scatolare – Tratto iniziale

Si riportano di seguito le condizioni di carico inserite nel modello di calcolo per i due tratti del tombino scatolare.

RTI di progettazione:

Mandataria
Via G.B. Sammartini n°5
20125 - Milano
Tel. 02 6787911
email: mail@proiter.it

Mandante
Via Artemide n°3
92100 Agrigento
Tel. 0922 421007
email: deltaingegneria@pec.it

9.1. Condizioni di carico

9.1.1. Condizioni di carico tombino tratto centrale

1) Il peso proprio è stato calcolato dal software automaticamente

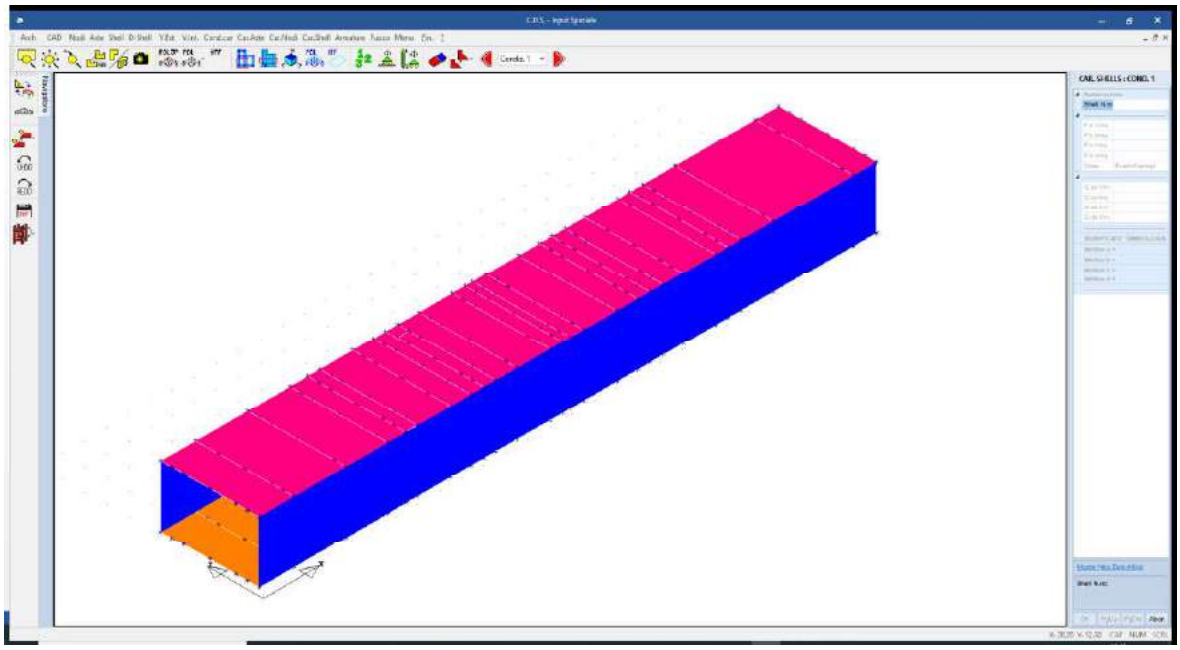

Figura 25 - Condizione di carico 1: G1 Peso proprio (calcolato dal software)

2) Il peso permanente portato dovuto al rilevato stradale e alla pavimentazione è stato applicato sulla soletta superiore

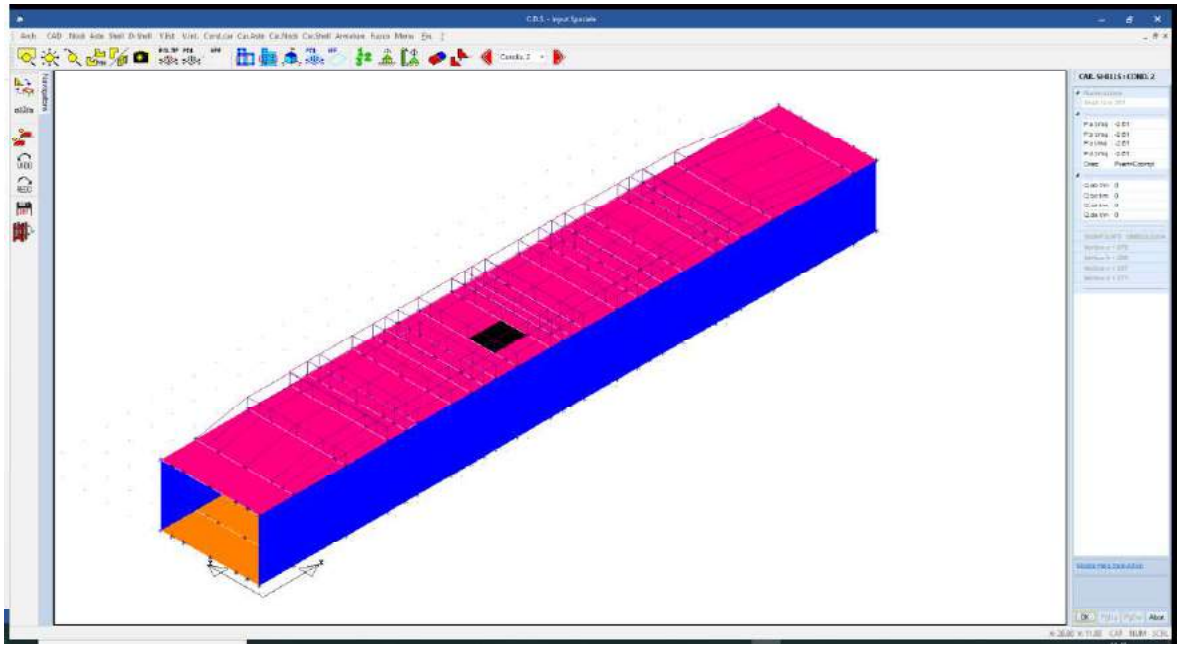

Figura 26 - Condizione di carico 2: G2 Peso ricoprimento e pavimentazione su soletta. Evidenziato il carico

RTI di progettazione:

Mandataria
Via G.B. Sammartini n°5
20125 - Milano
Tel. 02 6787911
email: mail@proiter.it

Mandante
Via Artemide n°3
92100 Agrigento
Tel. 0922 421007
email: deltaingegneria@pec.it

3) Sui piedritti è stata applicata simmetricamente la spinta delle terre a riposo.

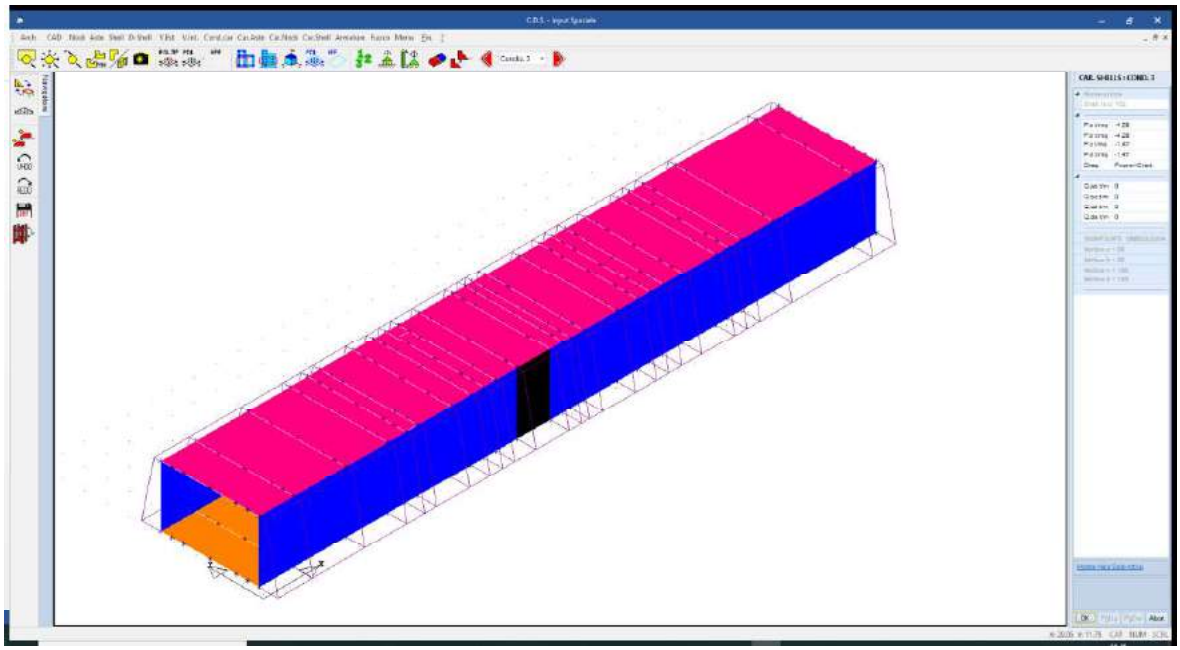

Figura 27 - Condizione di carico 3: G2 Spinta delle terre simmetrica ko su piedritti. Evidenziata la spinta a riposo sul piedritto Dx

4) Sui piedritti è stata applicata asimmetricamente la spinta delle terre, a riposo sul piedritto Dx e attiva sul Sx.

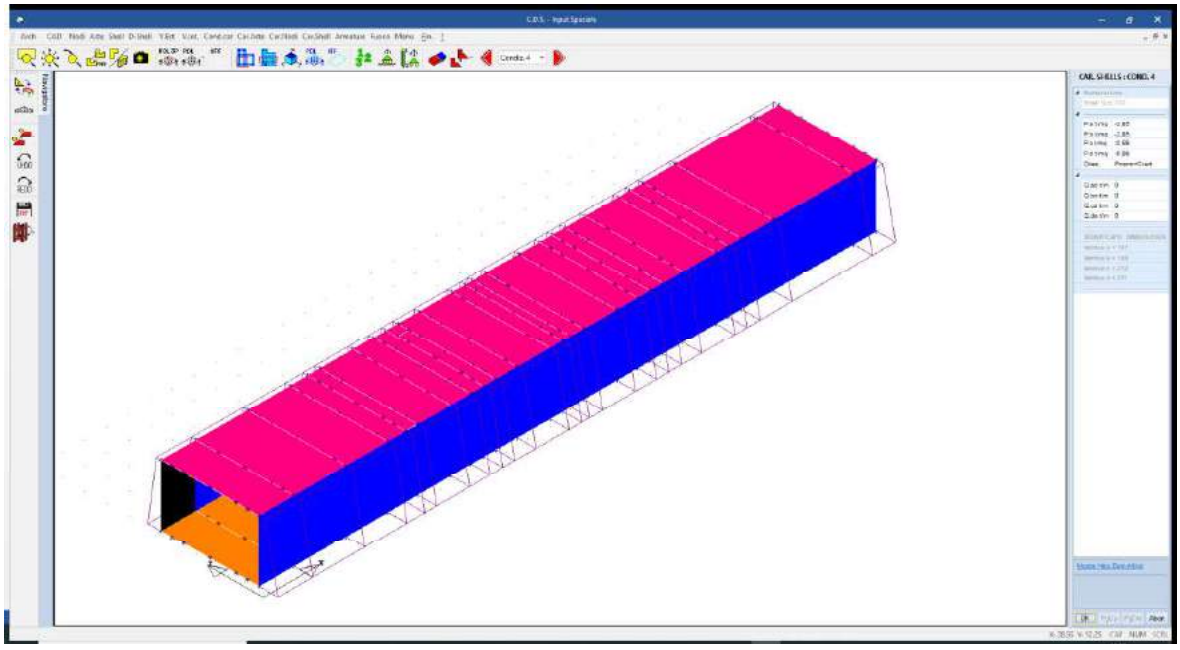

Figura 28 - Condizione di carico 4: G2 Spinta delle terre asimmetrica ko/ka sui piedritti (a riposo sul piedritto Dx, attiva sul Sx). Evidenziata la spinta attiva sul piedritto Sx

RTI di progettazione:

Mandataria
Via G.B. Sammartini n°5
20125 - Milano
Tel. 02 6787911
email: mail@proiter.it

Mandante
Via Artemide n°3
92100 Agrigento
Tel. 0922 421007
email: deltaingegneria@pec.it

5) Azione di frenamento su soletta superiore.

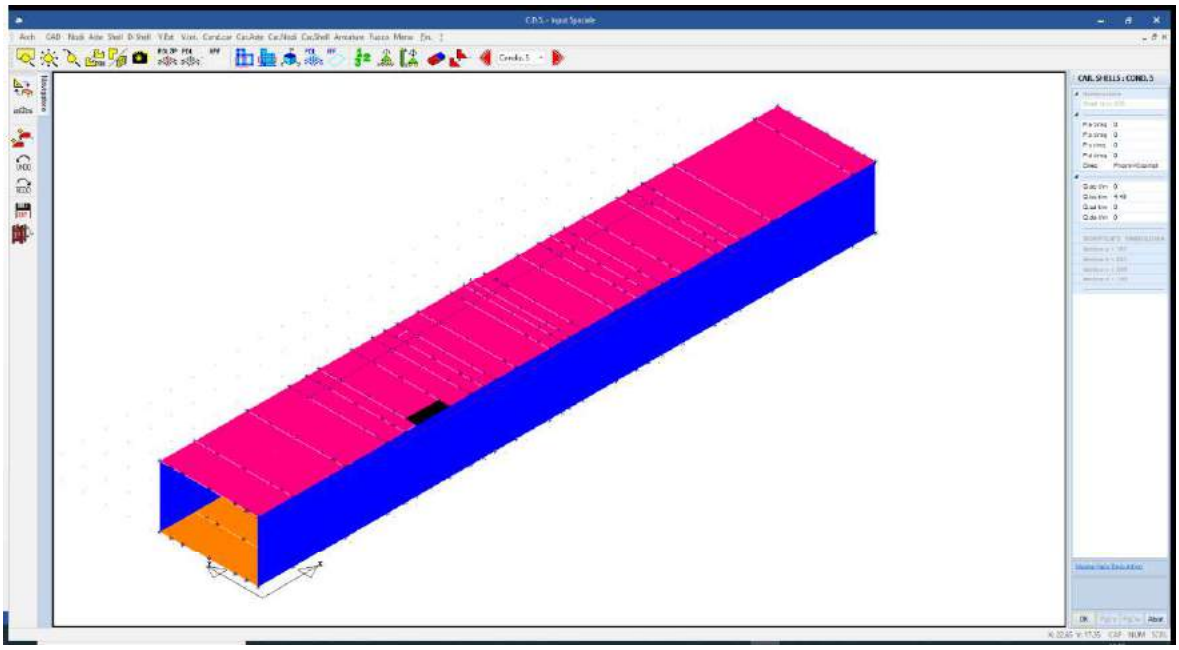

Figura 29 - Condizione di carico 5: Q Frenamento su soletta superiore (applicato sui due bordi della soletta)

6) Carichi mobili Q_{ik} su soletta superiore, con Q_1 allineato a Dx della piattaforma stradale nella carreggiata sx (dir. Cagliari) e allineato a Sx nella carreggiata dx (dir. Sassari) e i carichi disposti in mezzeria (massimo momento).

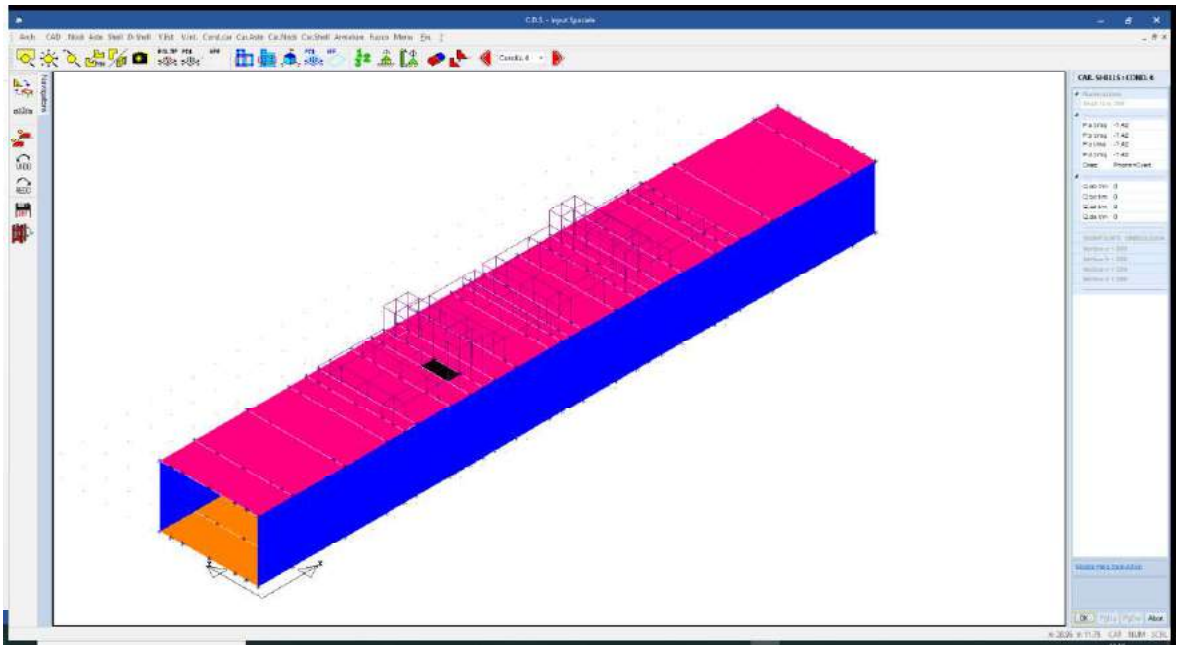

Figura 30 - Condizione di carico 6: Carico mobili Q_{ik} su soletta superiore, posizione in mezzeria. Evidenziato carico Q_1 +Q_2 diffuso sulla carreggiata sx (dir. Cagliari)

RTI di progettazione:

Mandataria
Via G.B. Sammartini n°5
20125 - Milano
Tel. 02 6787911
email: mail@proiter.it

Mandante
Via Artemide n°3
92100 Agrigento
Tel. 0922 421007
email: deltaingegneria@pec.it

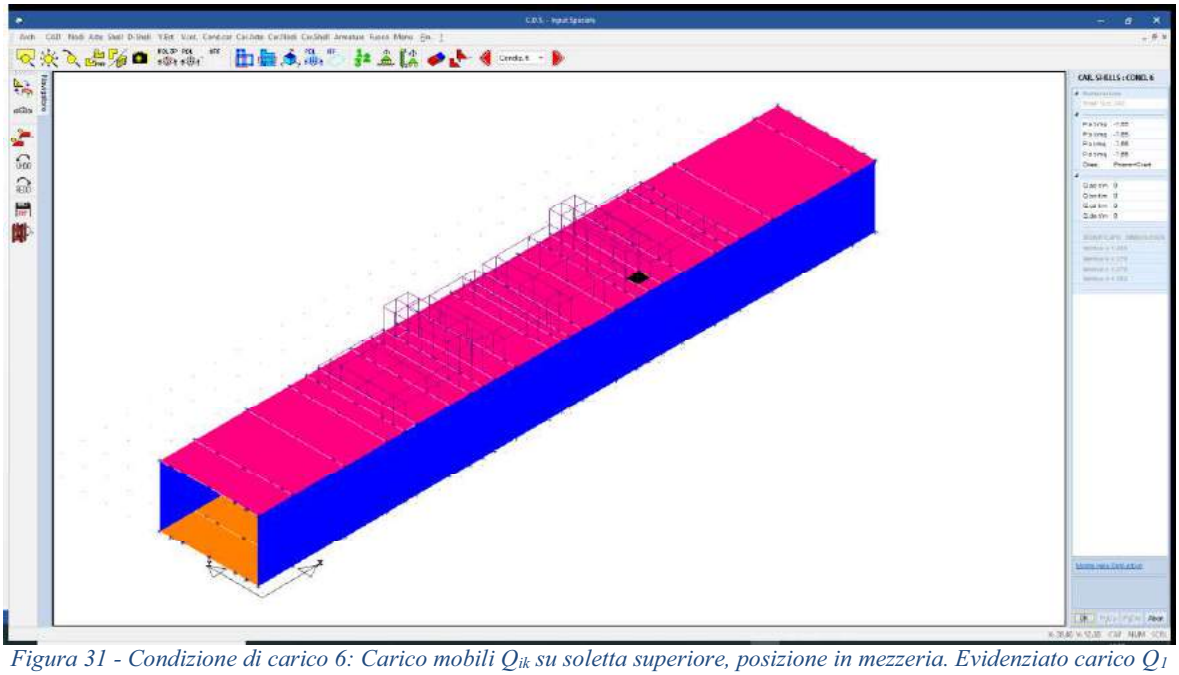

Figura 31 - Condizione di carico 6: Carico mobili Q_{ik} su soletta superiore, posizione in mezzeria. Evidenziato carico Q_1 +Q_2 diffuso sulla carreggiata dx (dir. Sassari)

7) Carichi mobili Q_{ik} su soletta superiore, con Q_1 allineato a Dx della piattaforma stradale nella carreggiata sx (dir. Cagliari) e allineato a Sx nella carreggiata dx (dir. Sassari) e i carichi disposti sul setto dx (massimo taglio).

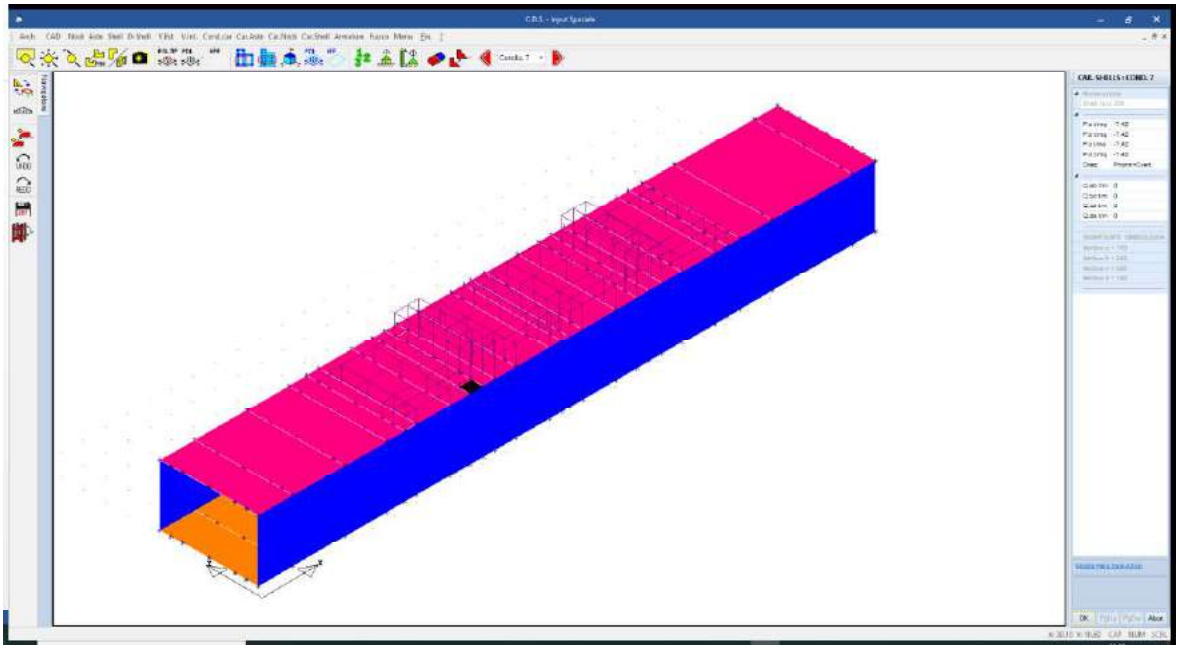

Figura 32 - Condizione di carico 6: Carico mobili Q_{ik} su soletta superiore, posizione appoggio dx. Evidenziato carico Q_1 +Q_2 diffuso sulla carreggiata sx (dir. Cagliari)

RTI di progettazione:

Mandataria
Via G.B. Sammartini n°5
20125 - Milano
Tel. 02 6787911
email: mail@proiter.it

Mandante
Via Artemide n°3
92100 Agrigento
Tel. 0922 421007
email: deltaingegneria@pec.it

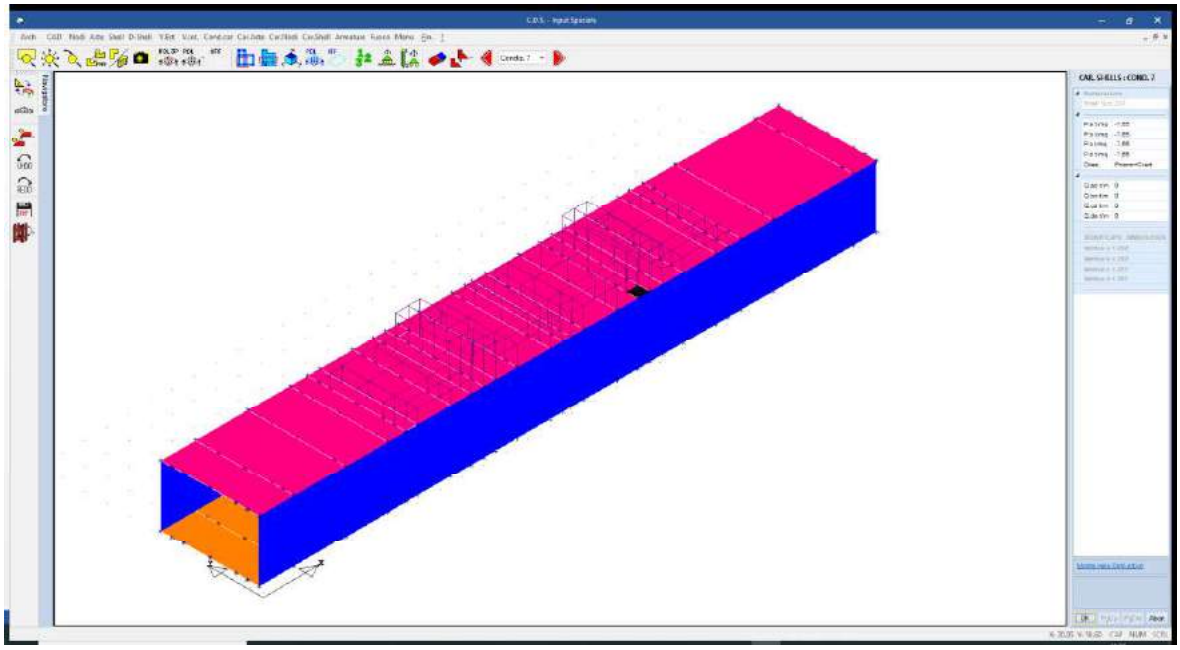

Figura 33 - Condizione di carico 6: Carico mobili Q_{ik} su soletta superiore, posizione appoggio dx. Evidenziato carico Q_1 +Q_2 diffuso sulla carreggiata dx (dir. Sassari)

8) Carichi mobili q_{ik} su soletta superiore.

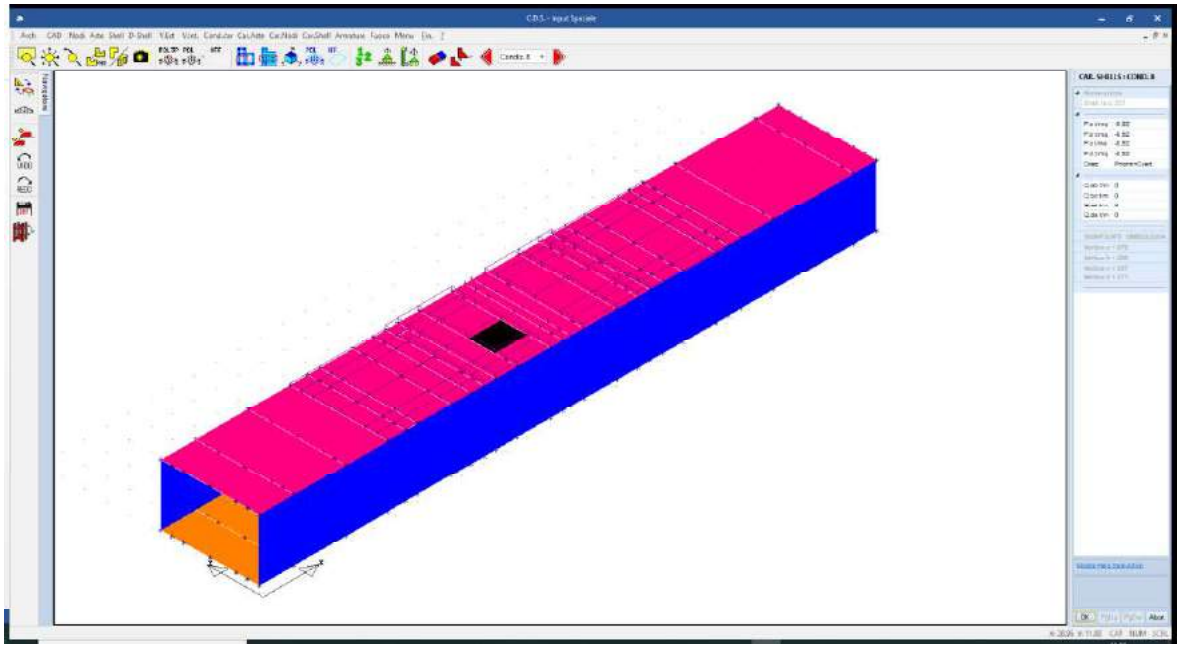

Figura 34 - Condizione di carico 7: Carico mobili q_{ik} su soletta superiore. Evidenziato carico q_1

RTI di progettazione:

Mandataria
Via G.B. Sammartini n°5
20125 - Milano
Tel. 02 6787911
email: mail@proiter.it

Mandante
Via Artemide n°3
92100 Agrigento
Tel. 0922 421007
email: deltaingegneria@pec.it

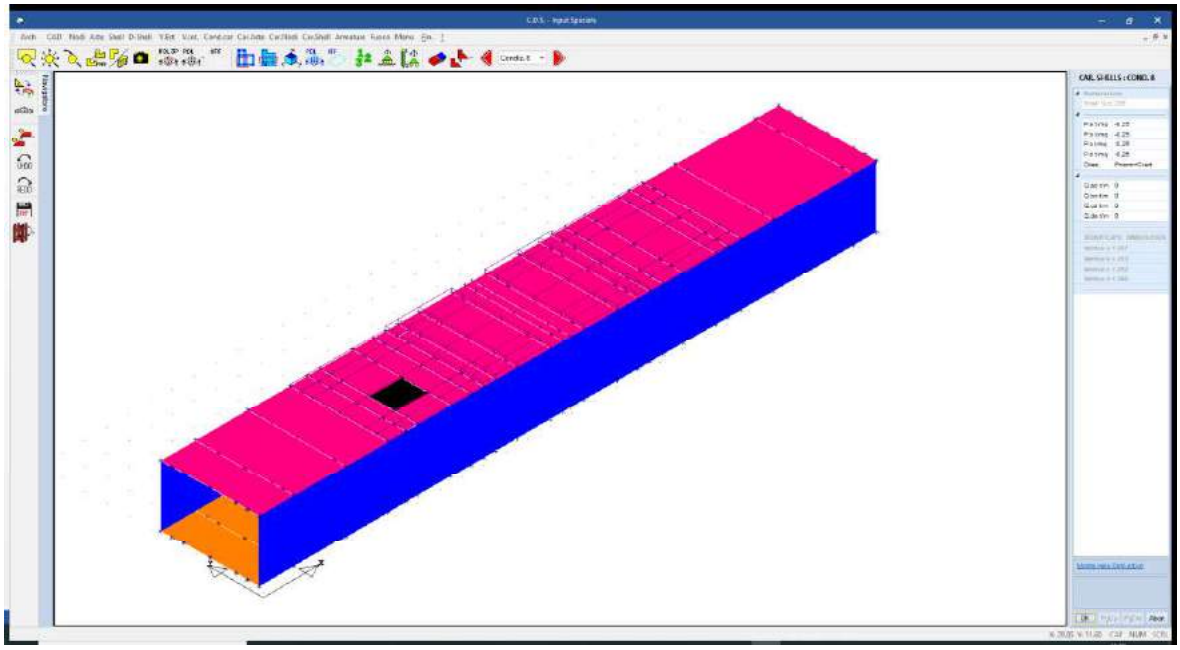

Figura 35 - Condizione di carico 7: Carico mobili q_{ik} su soletta superiore. Evidenziato carico $q_2 = q_r$

9) Spinta dovuta ai carichi mobili sul piedritto Dx.

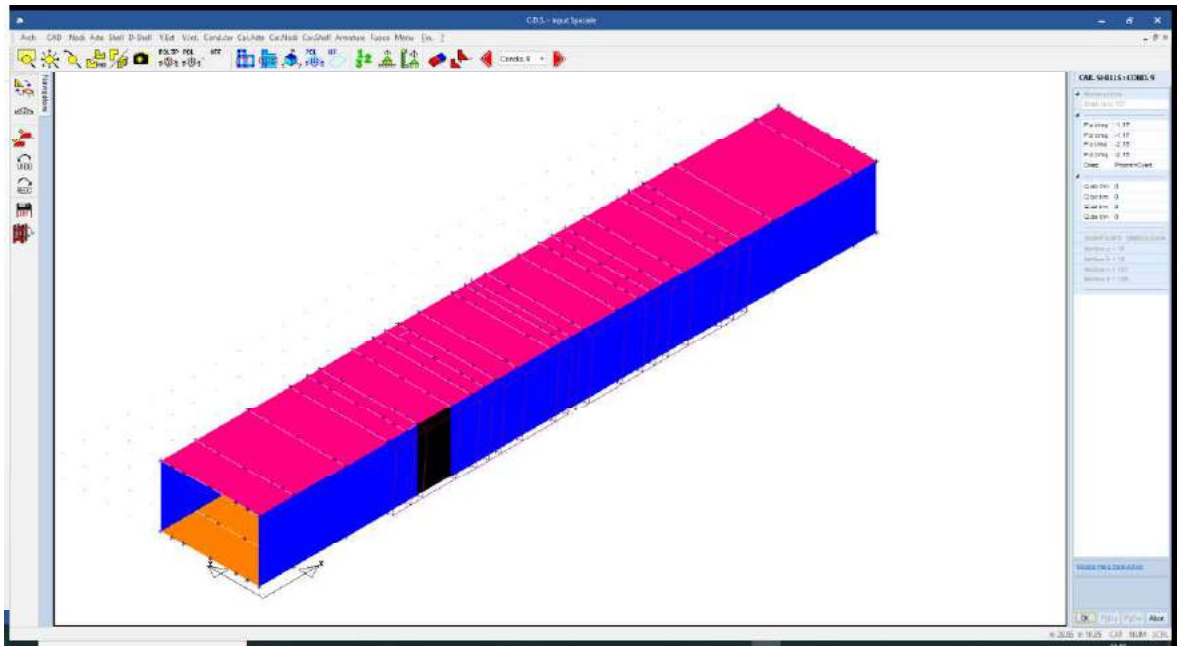

Figura 36 - Condizione di carico 8: Spinta sul piedritto Dx. Evidenziata la spinta

RTI di progettazione:

Mandataria
Via G.B. Sammartini n°5
20125 - Milano
Tel. 02 6787911
email: mail@proiter.it

Mandante
Via Artemide n°3
92100 Agrigento
Tel. 0922 421007
email: deltaingegneria@pec.it

10)Spinta idrostatica interna

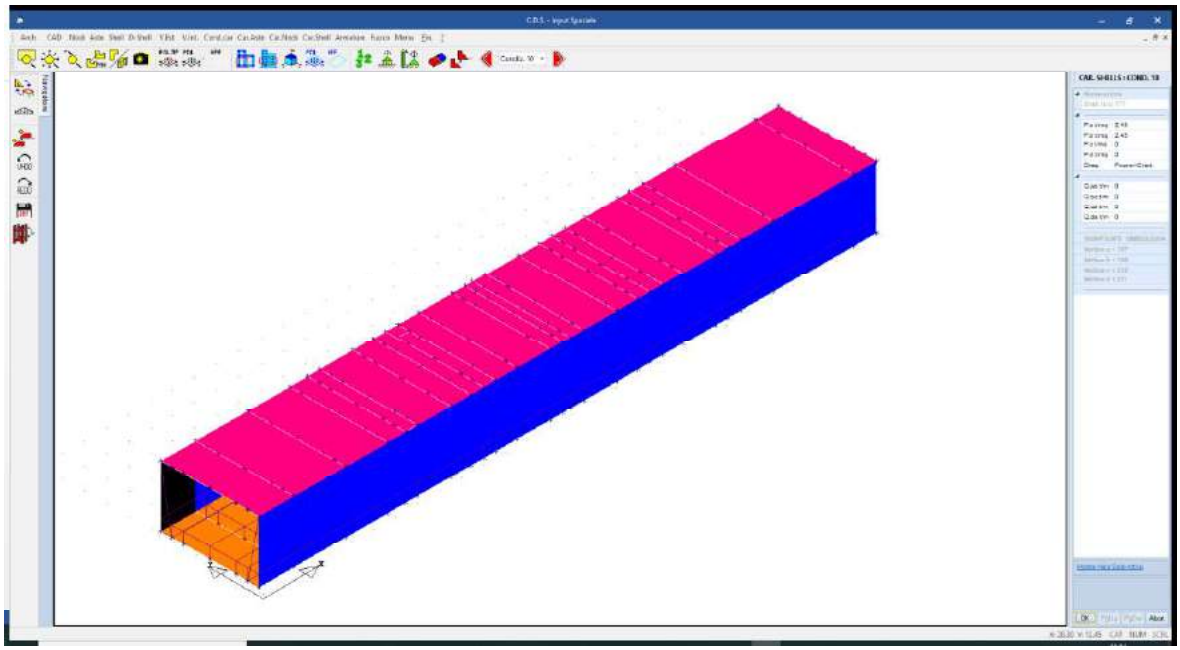

Figura 37 - Condizione di carico 9: Spinta idrostatica su piedritti e platea. Evidenziata la spinta sul setto sx

11)Spinta dell'acqua in presenza di sisma orizzontale

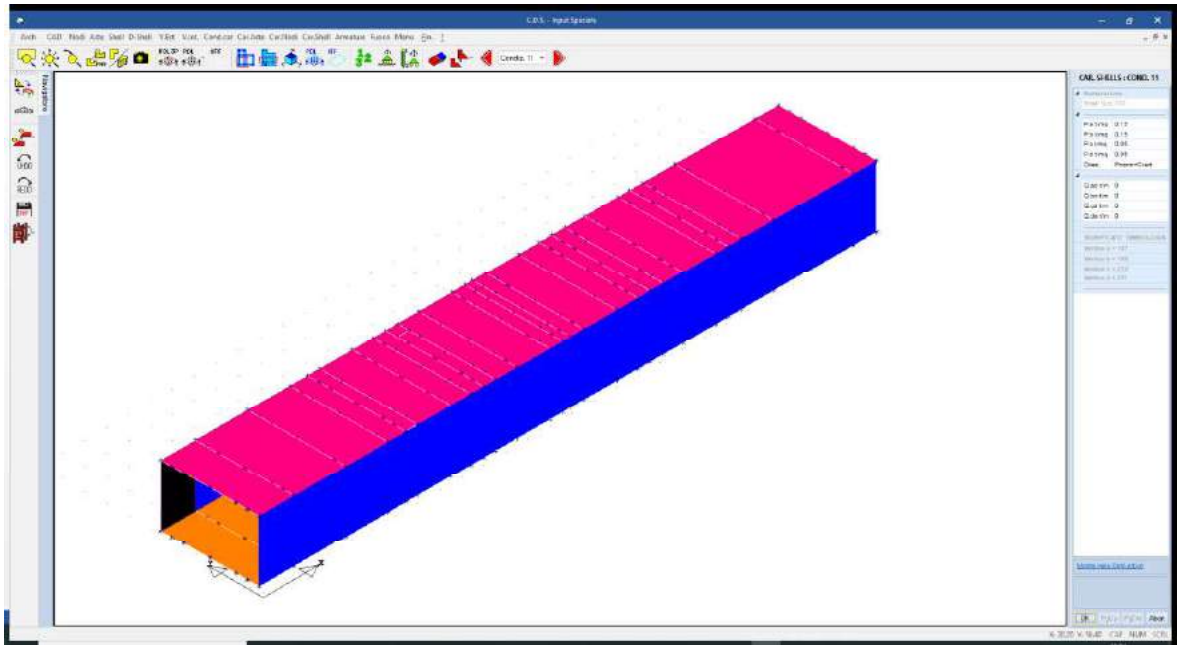

Figura 38 - Condizione di carico 10: Spinta dell'acqua in presenza di sisma su piedritto Sx. Evidenziata la spinta

RTI di progettazione:

Mandataria
Via G.B. Sammartini n°5
20125 - Milano
Tel. 02 6787911
email: mail@proiter.it

Mandante
Via Artemide n°3
92100 Agrigento
Tel. 0922 421007
email: deltaingegneria@pec.it

12)Incremento sismico della spinta del terreno, calcolata con la formula di Wood.

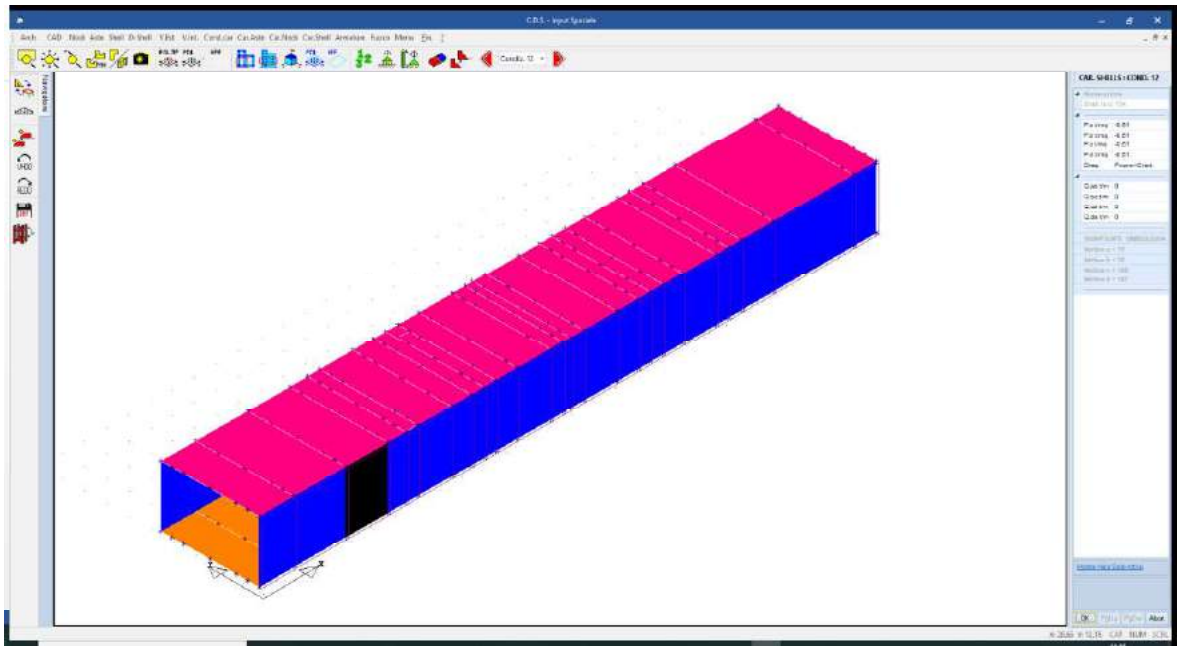

Figura 39 - Condizione di carico 11: Spinta sismica terreno su piedritto Dx

14)Salto termico su soletta e piedritti.

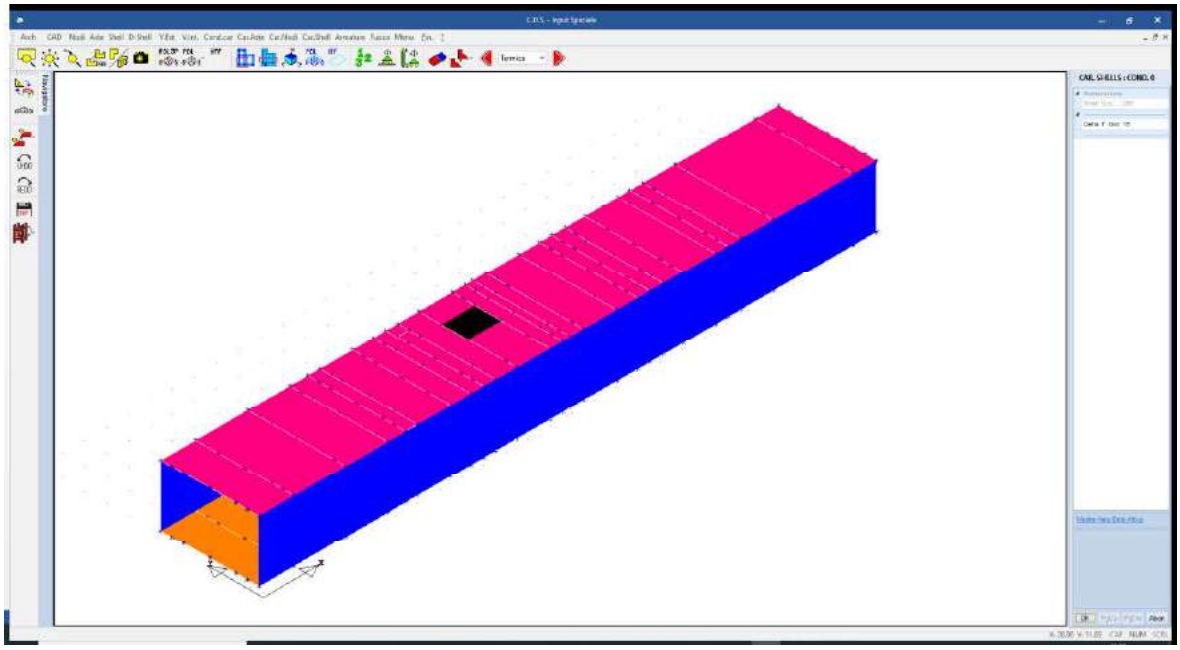

Figura 40 - Condizione di carico 14: Salto termico su soletta e piedritti (Sx e Dx)

Le condizioni di carico sismiche sono gestite dal software di calcolo automaticamente.

RTI di progettazione:

Mandataria
Via G.B. Sammartini n°5
20125 - Milano
Tel. 02 6787911
email: mail@proiter.it

Mandante
Via Artemide n°3
92100 Agrigento
Tel. 0922 421007
email: deltaingegneria@pec.it

9.1.2. Condizioni di carico tombino tratto iniziale

1) Il peso proprio è stato calcolato dal software automaticamente

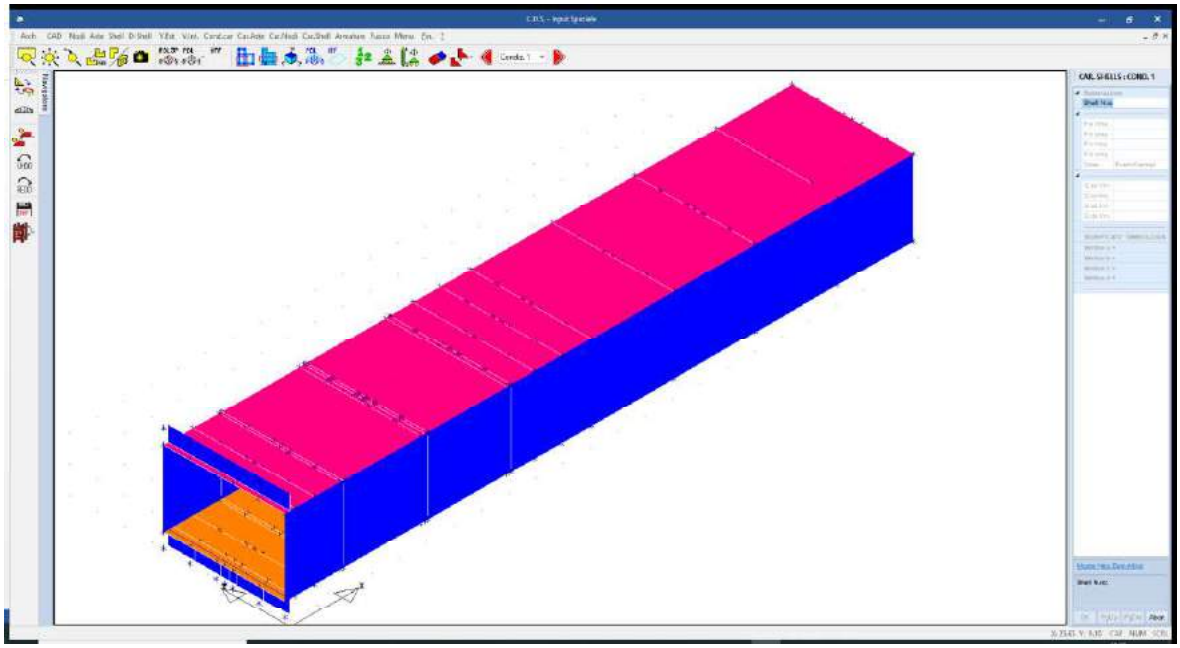

Figura 41 - Condizione di carico 1: G1 Peso proprio (calcolato dal software)

2) Il peso permanente portato dovuto al rilevato stradale e alla pavimentazione è stato applicato sulla soletta superiore

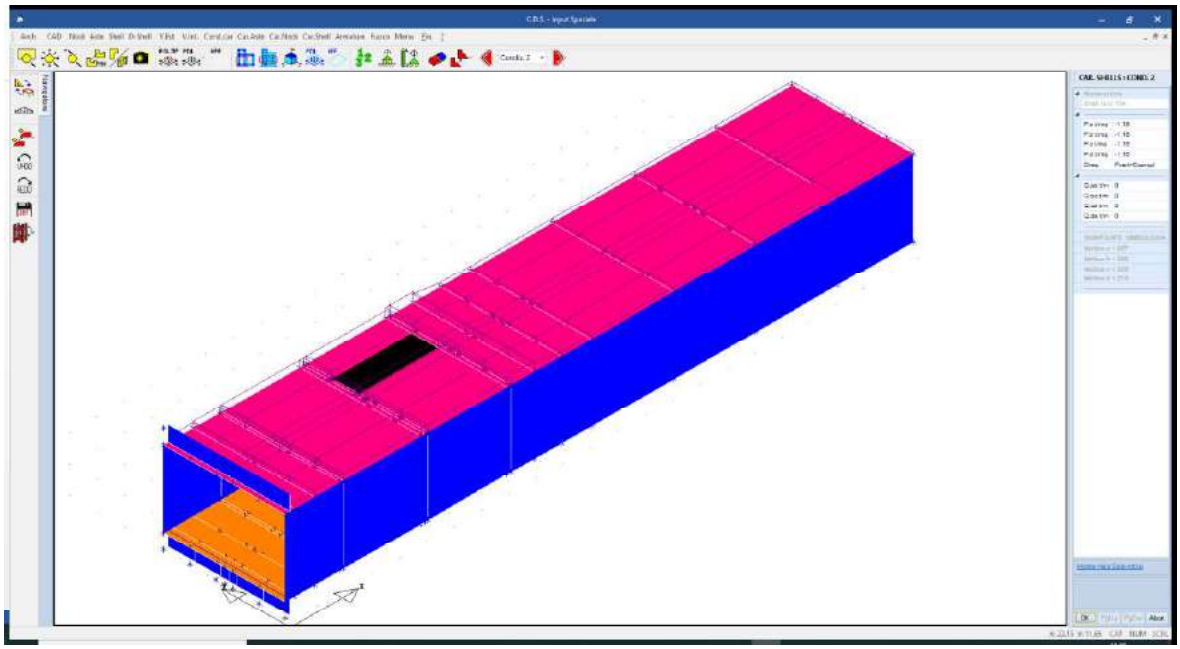

Figura 42 - Condizione di carico 2: G2 Peso ricoprimento e pavimentazione su soletta. Evidenziato il carico in corrispondenza della piattaforma stradale

RTI di progettazione:
Mandataria
Via G.B. Sammartini n°5
20125 - Milano
Tel. 02 6787911
email: mail@proiter.it
Mandante
Via Artemide n°3
92100 Agrigento
Tel. 0922 421007
email: deltaingegneria@pec.it

3) Sui piedritti è stata applicata simmetricamente la spinta delle terre a riposo.

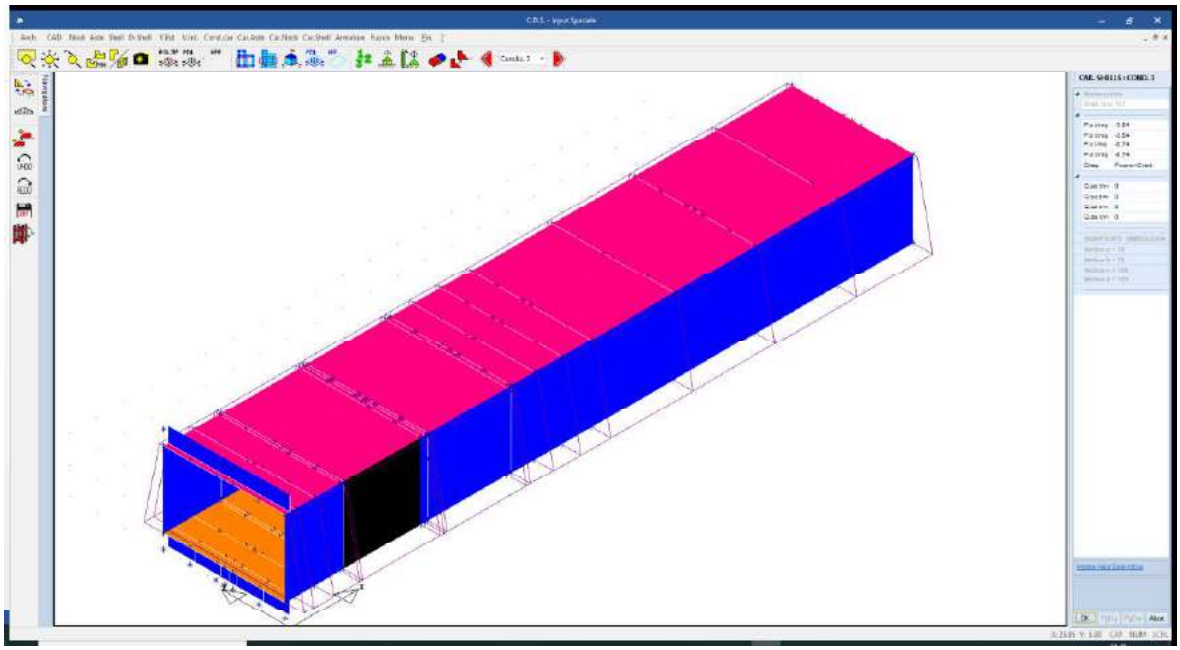

Figura 43 - Condizione di carico 3: G2 Spinta delle terre simmetrica ko su piedritti. Evidenziata la spinta a riposo sul piedritto Dx

4) Sui piedritti è stata applicata asimmetricamente la spinta delle terre, a riposo sul piedritto Dx e attiva sul Sx.

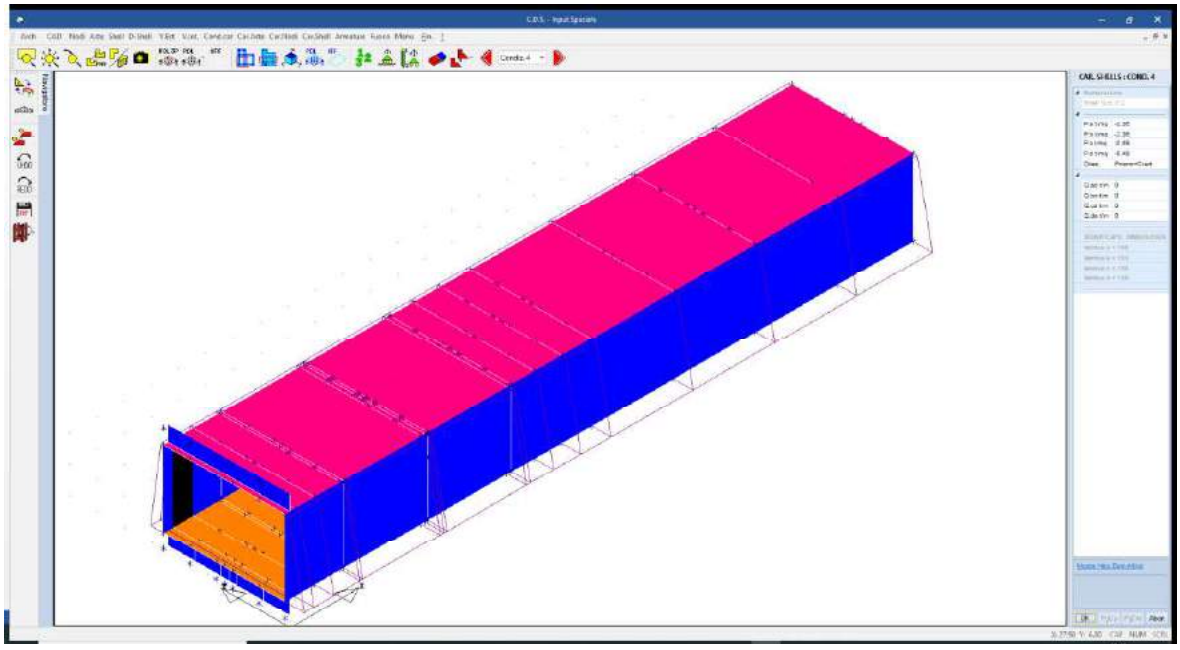

Figura 44 - Condizione di carico 4: G2 Spinta delle terre asimmetrica ko/ka sui piedritti (a riposo sul piedritto Dx, attiva sul Sx). Evidenziata la spinta attiva sul piedritto Sx

RTI di progettazione:

Mandataria
Via G.B. Sammartini n°5
20125 - Milano
Tel. 02 6787911
email: mail@proiter.it

Mandante
Via Artemide n°3
92100 Agrigento
Tel. 0922 421007
email: deltaingegneria@pec.it

5) Azione di frenamento su soletta superiore.

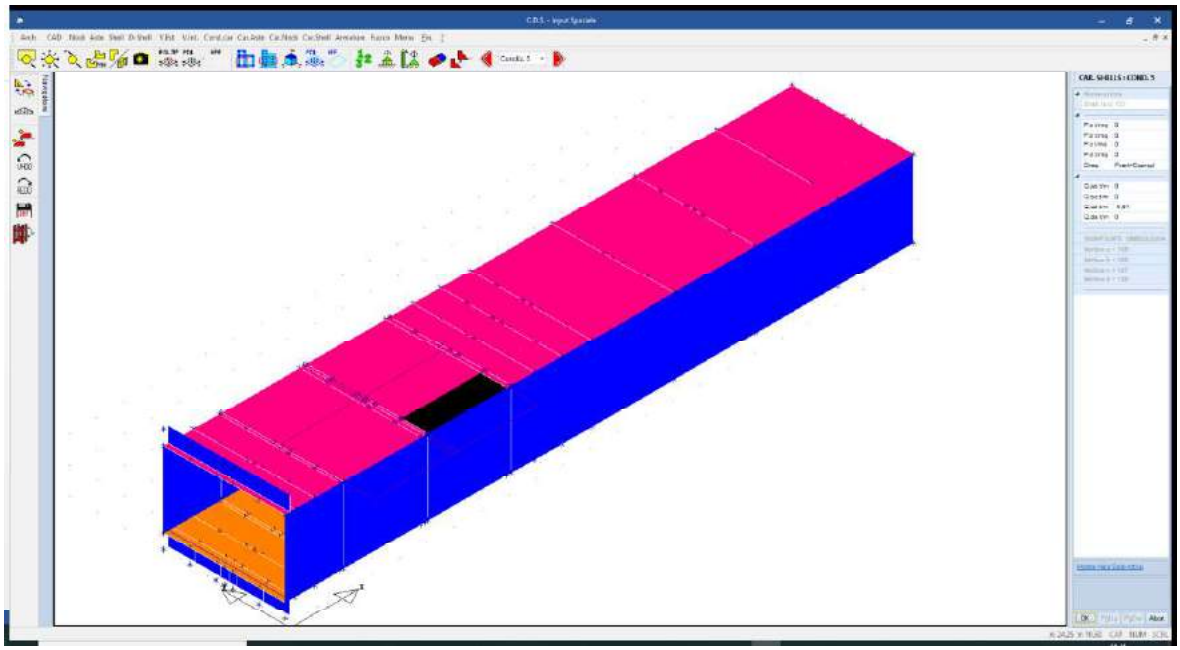

Figura 45 - Condizione di carico 5: Q Frenamento su soletta superiore (applicato sui due bordi della soletta)

6) Carichi mobili Q_{ik} su soletta superiore, con Q_1 allineato a Sx della piattaforma stradale e i carichi disposti in mezzeria (massimo momento).

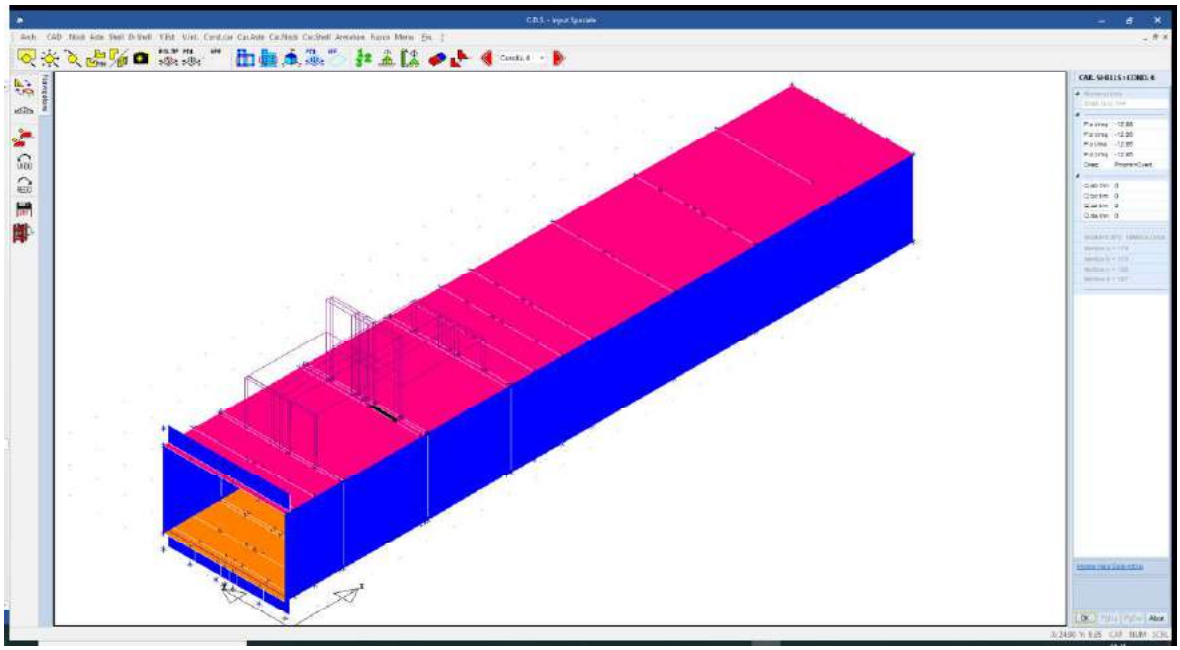

Figura 46 - Condizione di carico 6: Carico mobili Q_{ik} su soletta superiore, posizione in mezzeria. Evidenziato carico Q_1 +Q_2 diffuso

RTI di progettazione:

Mandataria
Via G.B. Sammartini n°5
20125 - Milano
Tel. 02 6787911
email: mail@proiter.it

Mandante
Via Artemide n°3
92100 Agrigento
Tel. 0922 421007
email: deltaingegneria@pec.it

7) Carichi mobili Q_{ik} su soletta superiore, con Q_1 allineato a Sx della piattaforma stradale e i carichi disposti sul setto dx (massimo taglio).

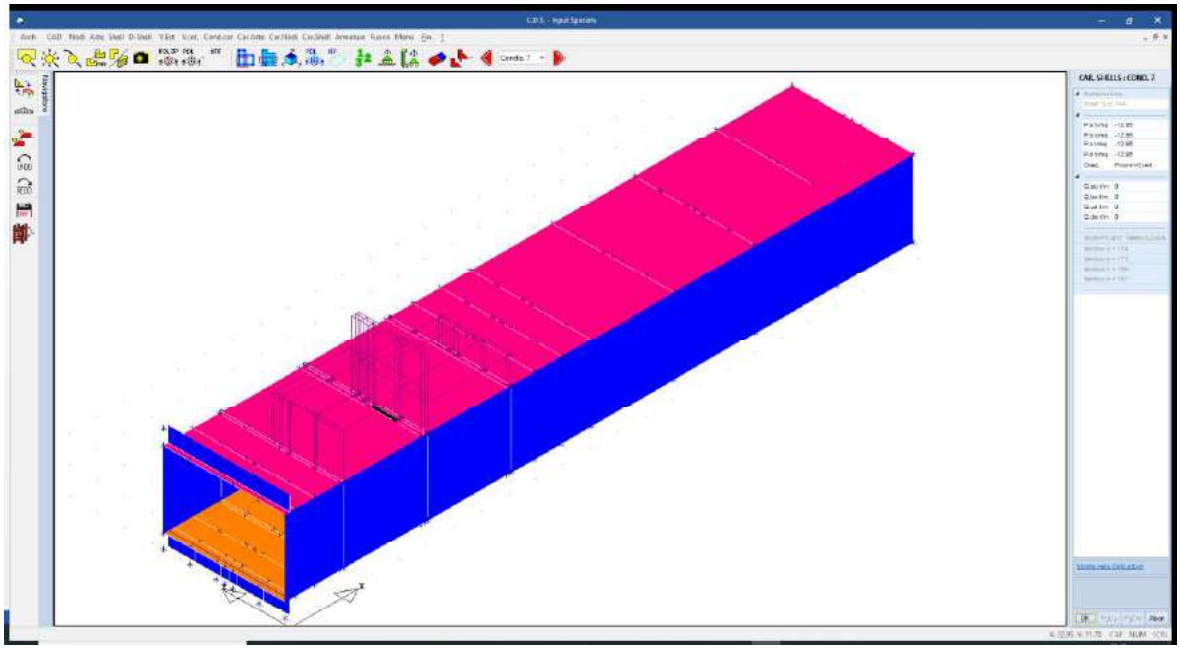

Figura 47 - Condizione di carico 6: Carico mobili Q_{ik} su soletta superiore, posizione appoggio dx. Evidenziato carico Q_1 +Q_2 diffuso

8) Carichi mobili q_{ik} su soletta superiore.

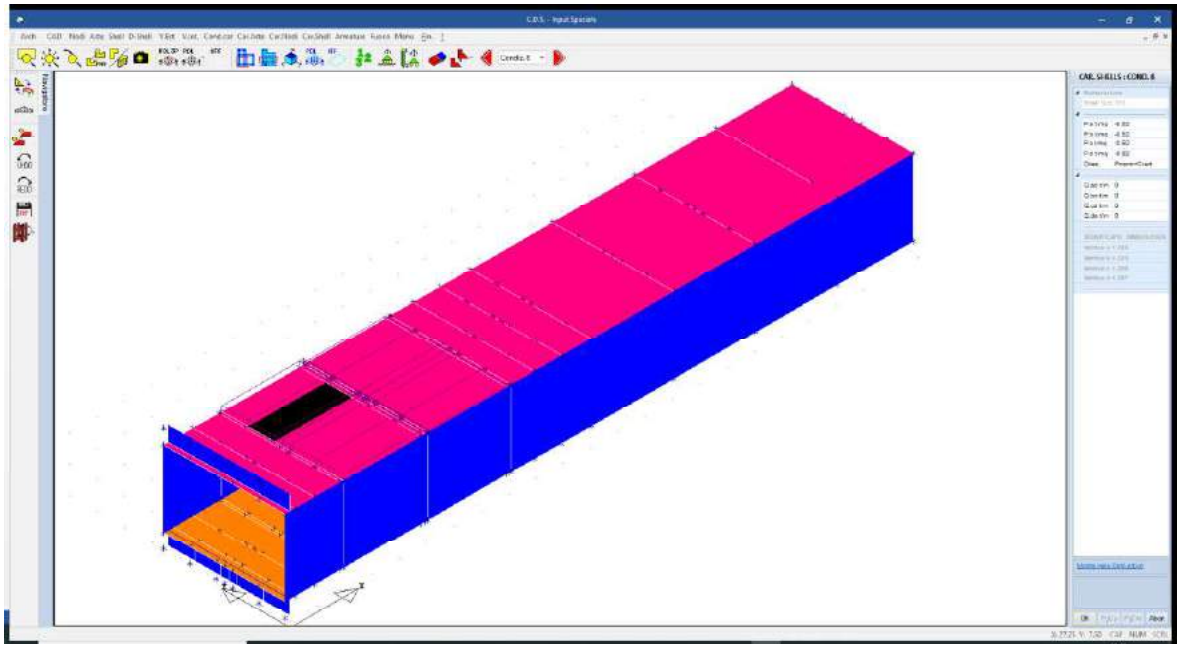

Figura 48 - Condizione di carico 7: Carico mobili q_{ik} su soletta superiore. Evidenziato carico q_1

RTI di progettazione:

Mandataria
Via G.B. Sammartini n°5
20125 - Milano
Tel. 02 6787911
email: mail@proiter.it

Mandante
Via Artemide n°3
92100 Agrigento
Tel. 0922 421007
email: deltaingegneria@pec.it

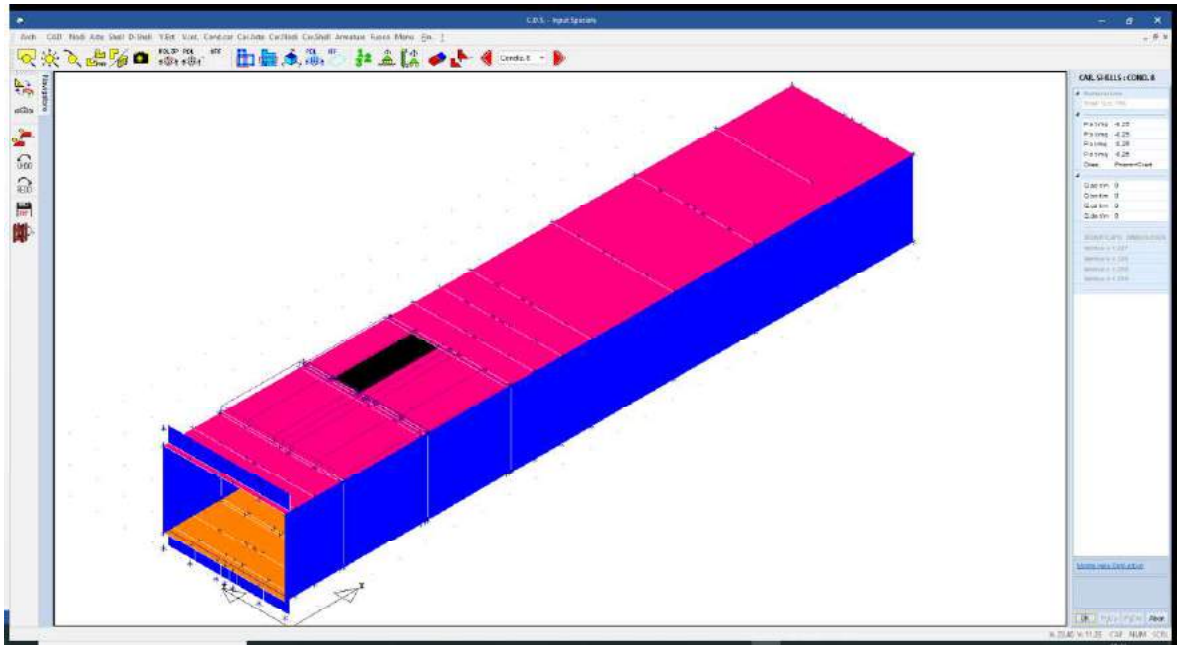

Figura 49 - Condizione di carico 7: Carico mobili q_{ik} su soletta superiore. Evidenziato carico $q_2 = q_r$

9) Spinta dovuta ai carichi mobili sul piedritto Dx.

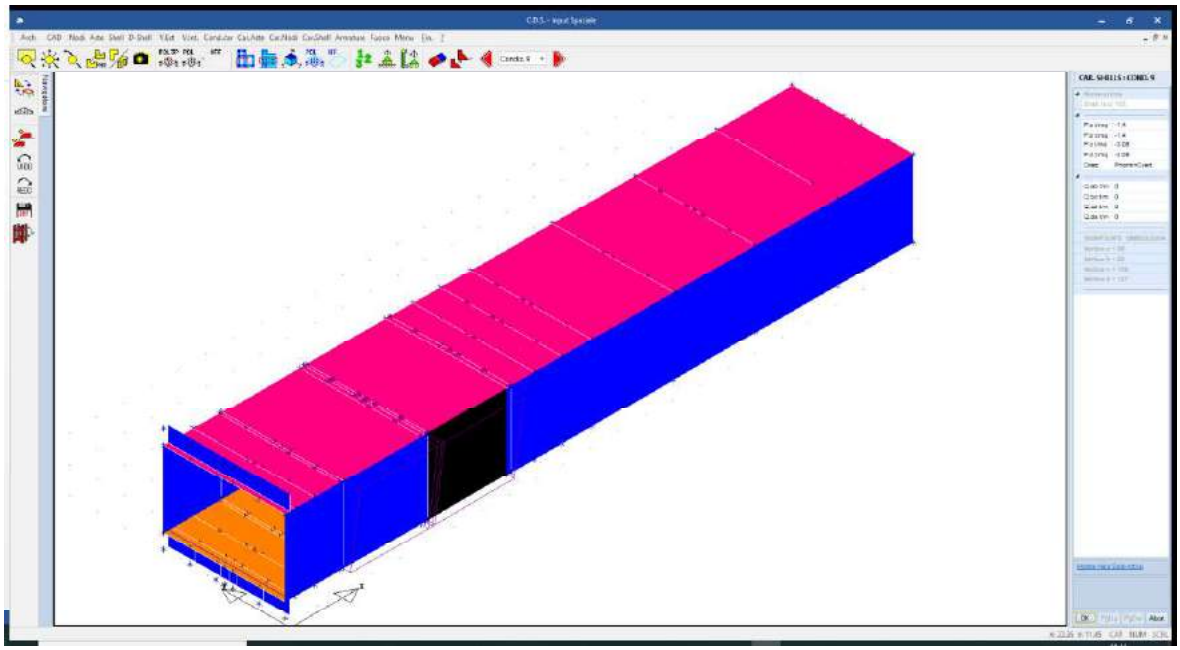

Figura 50 - Condizione di carico 8: Spinta sul piedritto Dx. Evidenziata la spinta

RTI di progettazione:

Mandataria
Via G.B. Sammartini n°5
20125 - Milano
Tel. 02 6787911
email: mail@proiter.it

Mandante
Via Artemide n°3
92100 Agrigento
Tel. 0922 421007
email: deltaingegneria@pec.it

10)Spinta idrostatica interna

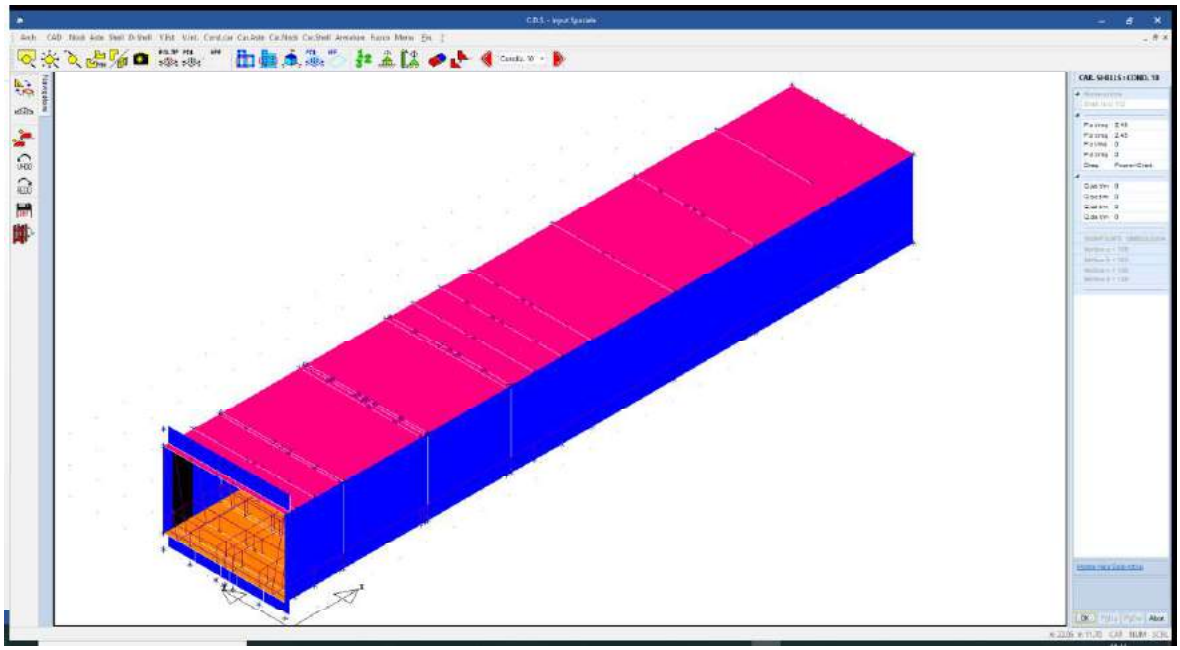

Figura 51 - Condizione di carico 9: Spinta idrostatica su piedritti e platea. Evidenziata la spinta sul setto sx

11)Spinta dell'acqua in presenza di sisma orizzontale

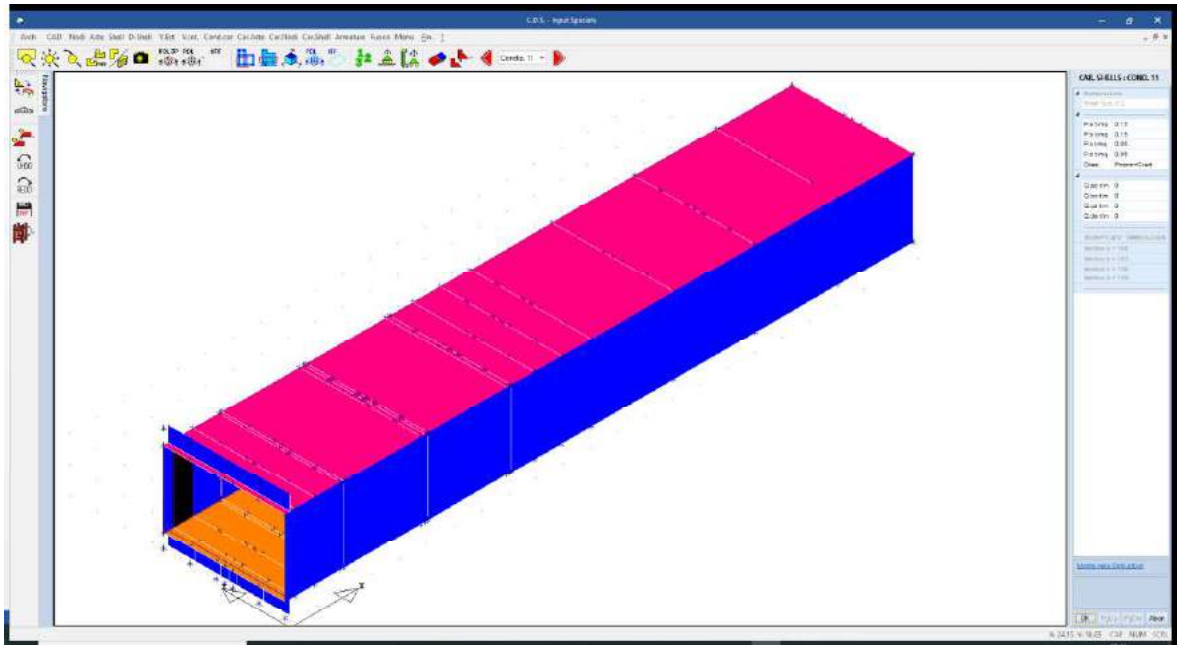

Figura 52 - Condizione di carico 10: Spinta dell'acqua in presenza di sisma su piedritto Sx. Evidenziata la spinta

RTI di progettazione:

Mandataria
Via G.B. Sammartini n°5
20125 - Milano
Tel. 02 6787911
email: mail@proiter.it

Mandante
Via Artemide n°3
92100 Agrigento
Tel. 0922 421007
email: deltaingegneria@pec.it

12)Incremento sismico della spinta del terreno, calcolata con la formula di Wood.

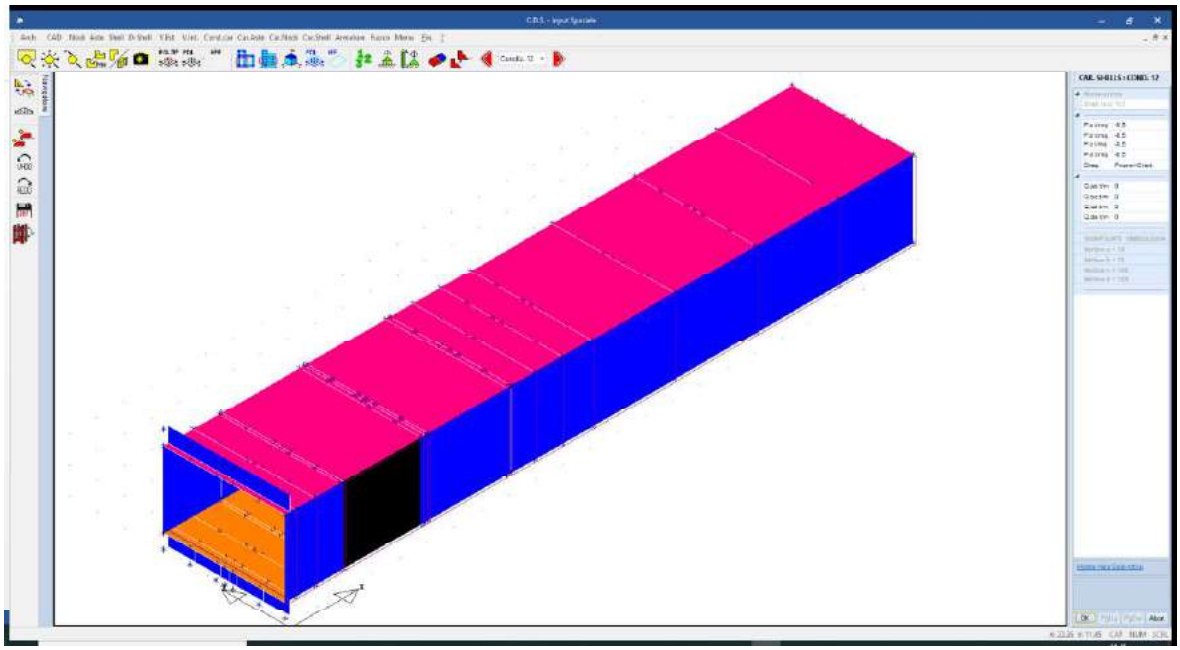

Figura 53 - Condizione di carico 11: Spinta sismica terreno su piedritto Dx

15)Salto termico su soletta e piedritti.

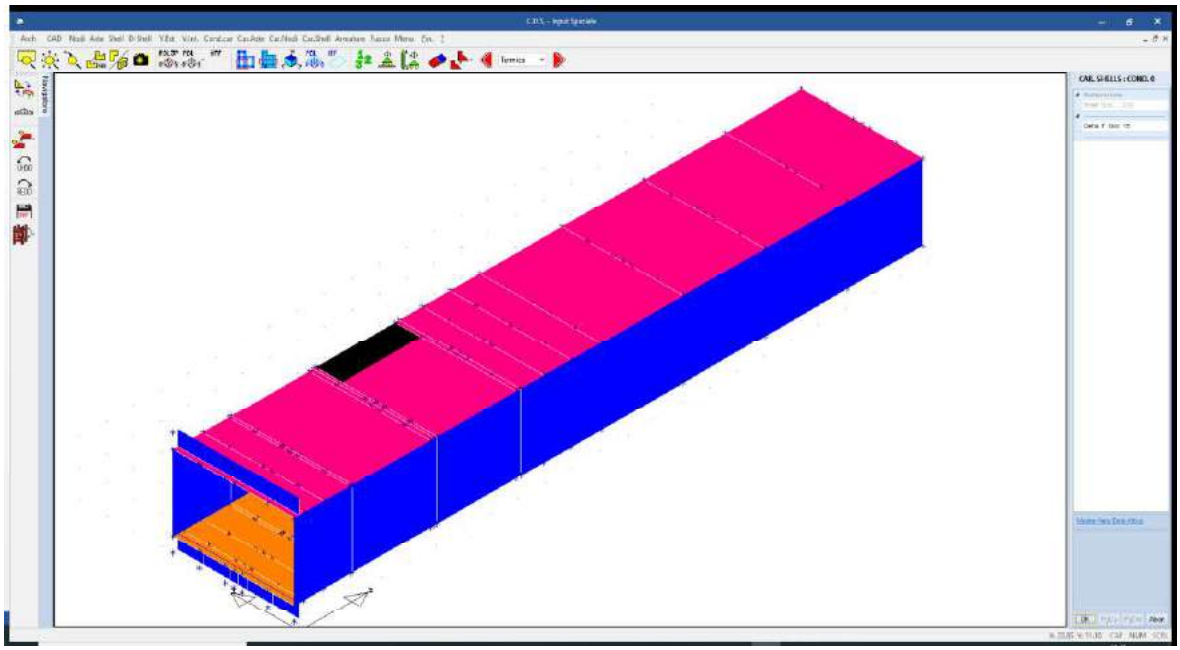

Figura 54 - Condizione di carico 14: Salto termico su soletta e piedritti (Sx e Dx)

Le condizioni di carico sismiche sono gestite dal software di calcolo automaticamente.

RTI di progettazione:

Mandataria
Via G.B. Sammartini n°5
20125 - Milano
Tel. 02 6787911
email: mail@proiter.it

Mandante
Via Artemide n°3
92100 Agrigento
Tel. 0922 421007
email: deltaingegneria@pec.it

9.2. Metodo di risoluzione della struttura e sezioni di verifica

La struttura è stata modellata con il metodo degli elementi finiti utilizzando vari elementi di libreria specializzati per schematizzare i vari elementi strutturali.

Per gli elementi strutturali bidimensionali è stato utilizzato un modello finito a 3 o 4 nodi di tipo shell che modella sia il comportamento membranale (lastra) che flessionale (piastra). Tale elemento finito di tipo isoparametrico è stato modellato con funzioni di forma di tipo polinomiale che rappresentano una soluzione congruente ma non esatta nello spirito del metodo FEM. Per questo tipo di elementi finiti la precisione dei risultati ottenuti dipende dalla forma e densità della MESH. Il metodo è efficiente per il calcolo degli spostamenti nodali ed è sempre rispettoso dell'equilibrio a livello nodale con le azioni esterne.

Nel modello sono stati tenuti in conto i disassamenti tra i vari elementi strutturali schematizzandoli come vincoli cinematici rigidi. La presenza di eventuali orizzontamenti e' stata tenuta in conto o con vincoli cinematici rigidi o con modellazione della soletta con elementi SHELL. I vincoli tra i vari elementi strutturali e quelli con il terreno sono stati modellati in maniera congruente al reale comportamento strutturale.

In particolare, il modello di calcolo ha tenuto conto dell'interazione suolo-struttura schematizzando le fondazione superficiali come elementi su suolo elastico alla Winkler.

I legami costitutivi utilizzati nelle analisi globali finalizzate al calcolo delle sollecitazioni sono del tipo elastico lineare.

Le verifiche sono state condotte con il metodo degli stati limite (SLU e SLE) utilizzando i coefficienti parziali della normativa di cui al DM 14.01.2018.

Le verifiche degli elementi bidimensionali sono state effettuate direttamente sullo stato tensionale ottenuto, per le azioni di tipo statico e di esercizio. Per le azioni dovute al sisma (ed in genere per le azioni che provocano elevata domanda di deformazione anelastica), le verifiche sono state effettuate sulle risultanti (forze e momenti) agenti globalmente su una sezione dell'oggetto strutturale.

Per ogni elemento shell sono state effettuate le verifiche allo SLV e allo SLE, inviluppando tutte le condizioni di carico prese in considerazione, tenendo conto delle armature inferiori e superiori principali e degli eventuali raffittimenti. Le

RTI di progettazione:
Mandataria
Via G.B. Sammartini n°5
20125 - Milano
Tel. 02 6787911
email: mail@proiter.it
Mandante
Via Artemide n°3
92100 Agrigento
Tel. 0922 421007
email: deltaingegneria@pec.it

verifiche vengono effettuate sovrapponendo lo stato tensionale del comportamento a lastra e di quello a piastra.

Nel fascicolo dei calcoli, la tabella *dati shell spaziali* riporta per ogni elemento shell inserito nel modello i nodi 3D dei quattro vertici, le quote dei quattro vertici, lo spessore dell'elemento e il numero di mesh nelle due direzioni X e Y in cui viene suddiviso.

DATI SHELL SPAZIALI

IDENTIFICAZIONE													CARATTERISTICHE SEZIONE				SUDDIVIS.	
Shell N.ro	Filo 1	Filo 2	Filo 3	Filo 4	Quota1 (m)	Quota2 (m)	Quota3 (m)	Quota4 (m)	Nod3d 1	Nod3d 2	Nod3d 3	Nod3d 4	Sez. N.ro	Spess (cm)	Kwinkl kg/cmc	Tipo Mat	MeshX	MeshY
1	78	77	28	2	0,00	0,01	0,01	0,00	1	2	4	3	1	35,0	5,00	1	1	1
2	54	53	1	5	0,13	0,14	0,14	0,13	5	6	8	7	1	35,0	5,00	1	2	1
3	55	54	5	6	0,12	0,13	0,13	0,12	9	5	7	10	1	35,0	5,00	1	2	1

La tabella *composizione shell* riporta per ogni elemento, definito come macro, il numero di microelementi in cui viene suddiviso, mentre la tabella *vertici micro shell* riporta per ogni singolo elemento shell elementare, l'elemento a cui appartiene e i nodi 3D che ne costituiscono i vertici.

COMPOSIZIONE SHELL

Macro Nro	Col.1	Col.2	Col.3	Col.4	Col.5	Col.6		Macro Nro	Col.1	Col.2	Col.3	Col.4	Col.5	Col.6
2	2	351						3	3	352				

Per ogni singolo elemento, nella tabella *SLU Azioni SLV Verifica piastre* vengono riportate le sollecitazioni di calcolo (N_x, N_y, T_{xy}, M_x, M_y, M_{xy}), le armature nelle due direzioni a flessione ($A_{y\,sup}$, $A_{y\,inf}$, $A_{x\,sup}$, $A_{x\,inf}$) e a taglio su ciascuna faccia per le due direzioni (A_{tag}) disposte negli esecutivi e il moltiplicatore dei carichi che porta a rottura la sezione.

S.L.U. - AZIONI S.L.V. - VERIFICA PIASTRE - QUOTA: 1 ELEMENTO: 1

Quo N.r	P. Nr	Nod3d N.ro	Nx Kg/m	Ny Kg/m	Txy Kg/m	Mx kgm/m	My kgm/m	Mxy kgm/m	Molt Direz. X	x/d X	Molt Direz. Y	x/d Y	Ax s	Av s	Ax i	Av i	Atag	σt kg/cmq	eta mm	Fpunz kg	FpnzLi kg	Apunz cmq
													-------- cmq/m -------									
1	1	214	-212	-219	18091	-3926	-15054	442	7,0	0,2	1,8	0,21	25,8	25,8	15,7	15,7	2,3		-4,3			
1	1	215	6224	-796	17067	-3498	-16924	1039	6,4	0,2	1,6	0,21	25,8	25,8	15,7	15,7	2,2		-4,6			
1	1	216	17992	-1446	17695	-2622	-17373	1071	5,4	0,1	1,6	0,21	25,8	25,8	15,7	15,7	2,3		-4,8			
1	1	217	33306	-2226	15944	-2613	-20269	838	3,8	0,1	1,4	0,21	25,8	25,8	15,7	15,7	2,0		-5,2			

Per le piastre, nella tabella *SLU Azioni SLD Verifica punzonamento piastre* vengono riportate le verifiche a punzonamento, in cui in caso di punzonamento vengono riportate le armature aggiuntive (Apunz).

S.L.U. - AZIONI S.L.D. -VERIFICA PUNZONAMENTO PIASTRE - QUOTA: 1 ELEMENTO: 1

Quo N.r	P. Nr	Nod3d N.ro	Nx Kg/m	Ny Kg/m	Txy Kg/m	Mx kgm/m	My kgm/m	Mxy kgm/m	Molt Direz. X	x/d X	Molt Direz. Y	x/d Y	Ax s	Av s	Ax i	Av i	Atag	σt kg/cmq	eta mm	Fpunz kg	FpnzLi kg	Apunz cmq
													-------- cmq/m -------									
1	1	214	-212	-219	18091	-3926	-15054	442	7,0	0,2	1,8	0,21	25,8	25,8	15,7	15,7	2,3		-4,3			
1	1	215	6224	-796	17067	-3498	-16924	1039	6,4	0,2	1,6	0,21	25,8	25,8	15,7	15,7	2,2		-4,6			
1	1	216	17992	-1446	17695	-2622	-17373	1071	5,4	0,1	1,6	0,21	25,8	25,8	15,7	15,7	2,3		-4,8			
1	1	217	33306	-2226	15944	-2613	-20269	838	3,8	0,1	1,4	0,21	25,8	25,8	15,7	15,7	2,0		-5,2			

Nella tabella *SLE Verifica fessurazione Verifica punzonamento piastre* vengono riportate l'ampiezza delle fessure nelle combinazioni di carico frequenti e

RTI di progettazione:
Mandataria
Via G.B. Sammartini n°5
20125 - Milano
Tel. 02 6787911
email: mail@proiter.it
Mandante
Via Artemide n°3
92100 Agrigento
Tel. 0922 421007
email: deltaingegneria@pec.it

permanenti e le tensioni di esercizio nel calcestruzzo e nell'acciaio nella combinazione di carico rara e permanente.

S.L.E. - VERIFICA FESSURAZIONE VERIFICA PUNZONAMENTO PIASTRE - QUOTA: 1 ELEMENTO: 1

			FESSURAZIONI											TENSIONI		DIREZIONE X				DIREZIONE Y			
Quo N.r	Per N.r	Nodo N.ro	Comb. Cari	Fes lim	Fess mm	dis mm	Co mb	MfX (t*m)	NX (t)	MfY (t*m)	NY (t)	cos teta	sin teta	Combina Carico	σ lim. Kg/cmq	σ cal. Kg/cmq	Co mb	Mf (t*m)	N (t)	σ cal. Kg/cmq	Co mb	Mf (t*m)	N (t)
1	1	214	Rara											RaraCls	192,0	23,1	7	-2,9	-0,1	86,5	7	-11,1	-0,1
			Freq	0,3	0,11	288	7	-2,5	-0,1	-9,6	-0,1	0,000	1,000	RaraFer	3600	410	7	-2,9	-0,1	1599	7	-11,1	-0,1
			Perm	0,2	0,00	0	1	-1,2	-0,1	-4,3	-0,1	0,000	0,000	PermCls	144,0	9,7	1	-1,2	-0,1	35,0	2	-4,4	0,2

In maniera analoga, per gli elementi shells vengono riportate le verifiche allo SLU e allo SLE.

Tutte le verifiche sono riportate nel fascicolo di calcolo esportato dal software di calcolo e allegato alla relazione.

9.3. Software utilizzato – Tipo di elaboratore

SOFTWARE UTILIZZATO:

Produttore	S.T.S. srl
Titolo	CDSWin
Versione	Rel. 2020
N. Licenza	3552
Titolare della licenza	Delta Ingegneria Srl

Ragione sociale completa del produttore del software:

S.T.S. s.r.l. Software Tecnico Scientifico S.r.l.

Via Tre Torri n°11 – Complesso Tre Torri

95030 Sant'Agata li Battiati (CT).

ELABORATORE UTILIZZATO:

MARCA	Fujitsu
MODELLO	Celsius W530
PROCESSORE	Intel Xeon E3-1245 3,4 GHz
RAM	32 Gb
S.O.	Windows 10 Pro
VERSIONE	64 bit
REGISTRAZIONE	00371-OEM-8992671-00007

RTI di progettazione:

Mandataria
Via G.B. Sammartini n°5
20125 - Milano
Tel. 02 6787911
email: mail@proiter.it

Mandante
Via Artemide n°3
92100 Agrigento
Tel. 0922 421007
email: deltaingegneria@pec.it

9.4. Codice di calcolo, solutore ed affidabilità dei risultati

Come previsto al punto 10.2 delle norme tecniche di cui al D.M. 14.01.2018 l'affidabilità del codice utilizzato è stata verificata sia effettuando il raffronto tra casi prova di cui si conoscono i risultati esatti sia esaminando le indicazioni, la documentazione ed i test forniti dal produttore stesso.

La S.T.S. s.r.l. a riprova dell'affidabilità dei risultati ottenuti fornisce direttamente on-line i test sui casi prova al link: http://www.stsweb.it/area-utenti/test-validazione.html

Il software è inoltre dotato di filtri e controlli di autodiagnostica che agiscono a vari livelli sia della definizione del modello che del calcolo vero e proprio.

I controlli vengono visualizzati, sotto forma di tabulati, di videate a colori o finestre di messaggi.

In particolare il software è dotato dei seguenti filtri e controlli:

- Filtri per la congruenza geometrica del modello di calcolo generato
- Controlli a priori sulla presenza di elementi non connessi, interferenze, mesh non congruenti o non adeguate.
- Filtri sulla precisione numerica ottenuta, controlli su eventuali mal condizionamenti delle matrici, verifica dell'indice di condizionamento.
- Controlli sulla verifiche sezionali e sui limiti dimensionali per i vari elementi strutturali in funzione della normativa utilizzata.
- Controlli e verifiche sugli esecutivi prodotti.

9.5. Giudizio motivato di accettabilita'

Il software utilizzato ha permesso di modellare analiticamente il comportamento fisico della struttura utilizzando la libreria disponibile di elementi finiti.

Le funzioni di visualizzazione ed interrogazione sul modello hanno consentito di controllare sia la coerenza geometrica che la adeguatezza delle azioni applicate rispetto alla realtà fisica.

Inoltre la visualizzazione ed interrogazione dei risultati ottenuti dall'analisi quali: sollecitazioni, tensioni, deformazioni, spostamenti e reazioni vincolari, hanno permesso un immediato controllo di tali valori con i risultati ottenuti mediante schemi semplificati della struttura stessa. Si è inoltre riscontrato che le reazioni vincolari

RTI di progettazione:
Mandataria
Via G.B. Sammartini n°5
20125 - Milano
Tel. 02 6787911
email: mail@proiter.it
Mandante
Via Artemide n°3
92100 Agrigento
Tel. 0922 421007
email: deltaingegneria@pec.it

sono in equilibrio con i carichi applicati e che tutte le funzioni di controllo ed autodiagnostica del software abbiano dato esito positivo.

Da quanto sopra esposto si può quindi affermare che il calcolo è andato a buon fine e che il modello di calcolo utilizzato è risultato essere rappresentativo della realtà fisica, anche in funzione delle modalità e sequenze costruttive.

9.6. Rappresentazione grafica dei risultati

Si riportano alcuni grafici più rappresentativi, rimandando ai tabulati per i risultati completi.

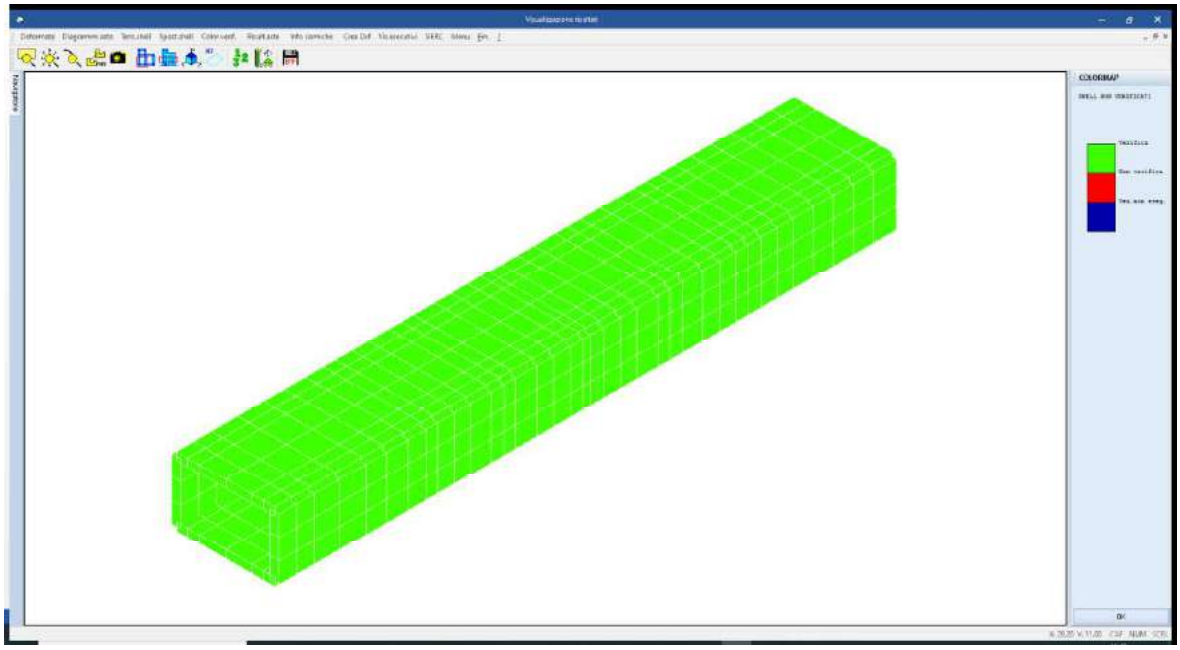

Figura 55 – Scatolare tratto centrale: Verifiche elementi shells

RTI di progettazione:

Mandataria
Via G.B. Sammartini n°5
20125 - Milano
Tel. 02 6787911
email: mail@proiter.it

Mandante
Via Artemide n°3
92100 Agrigento
Tel. 0922 421007
email: deltaingegneria@pec.it

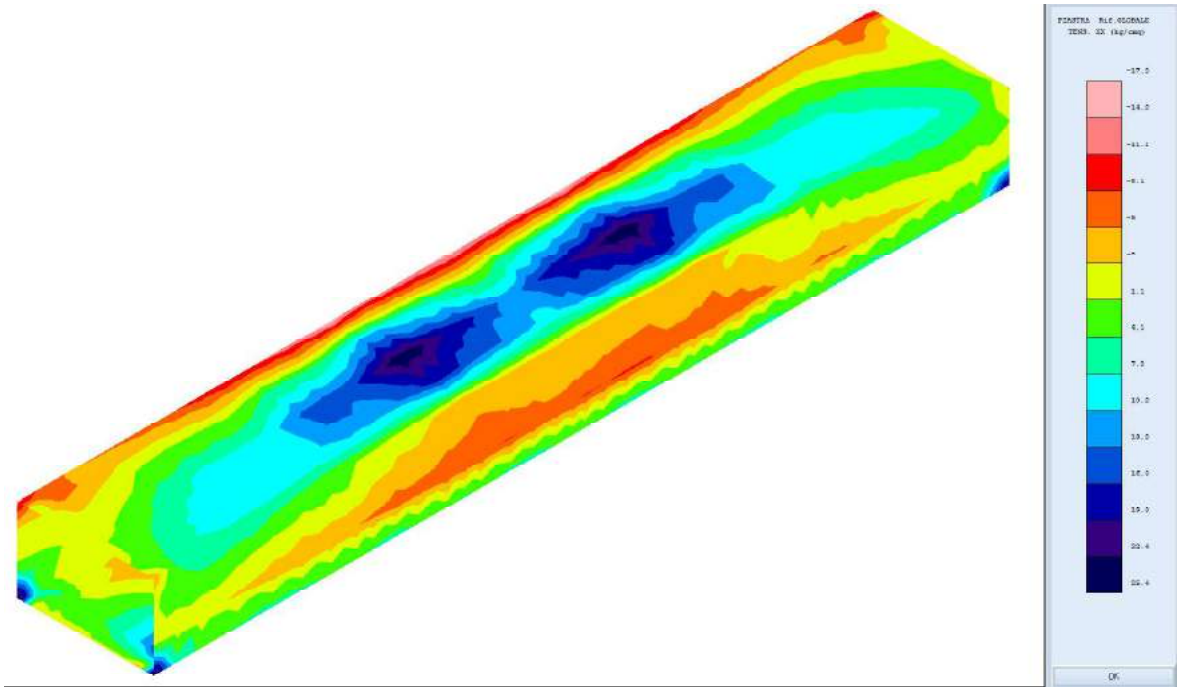

Figura 56- Scatolare tratto centrale: Tensore xx (σ_x) comb. 8: Q1 mez, Spinta ko/ka asim., -T

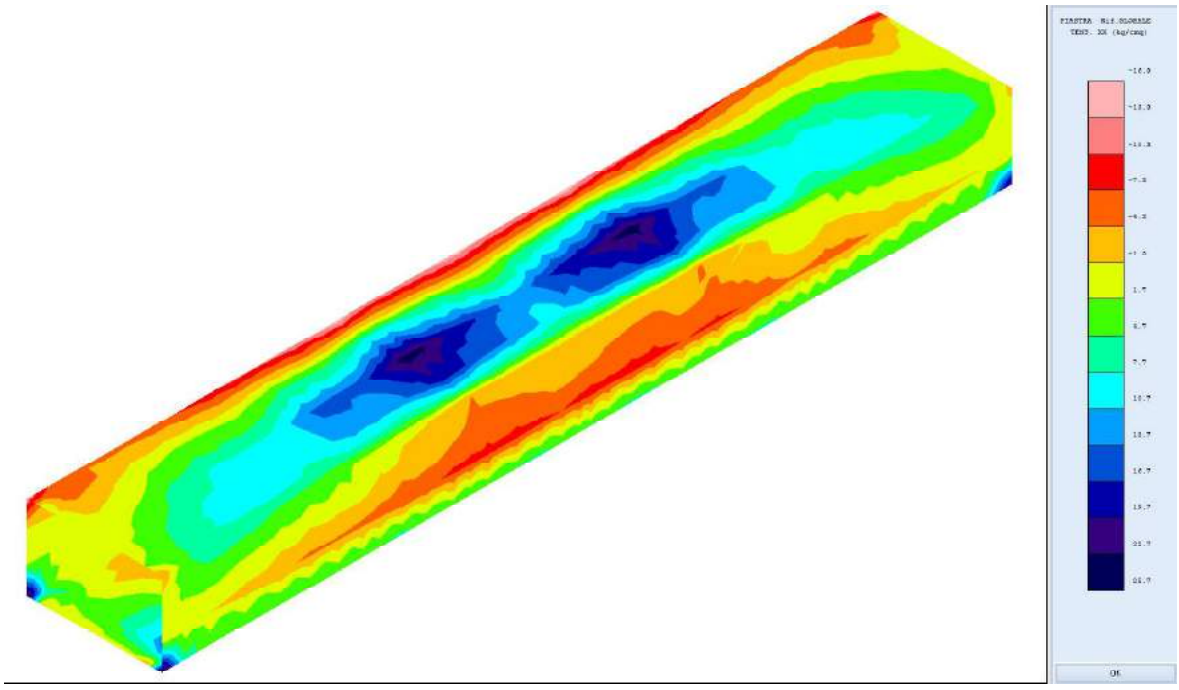

Figura 57- Scatolare tratto centrale: Tensore xx (σ_x) comb. 12: Q1 app, Spinta ko/ka asim., -T

RTI di progettazione:

Mandataria
Via G.B. Sammartini n°5
20125 - Milano
Tel. 02 6787911
email: mail@proiter.it

Mandante
Via Artemide n°3
92100 Agrigento
Tel. 0922 421007
email: deltaingegneria@pec.it

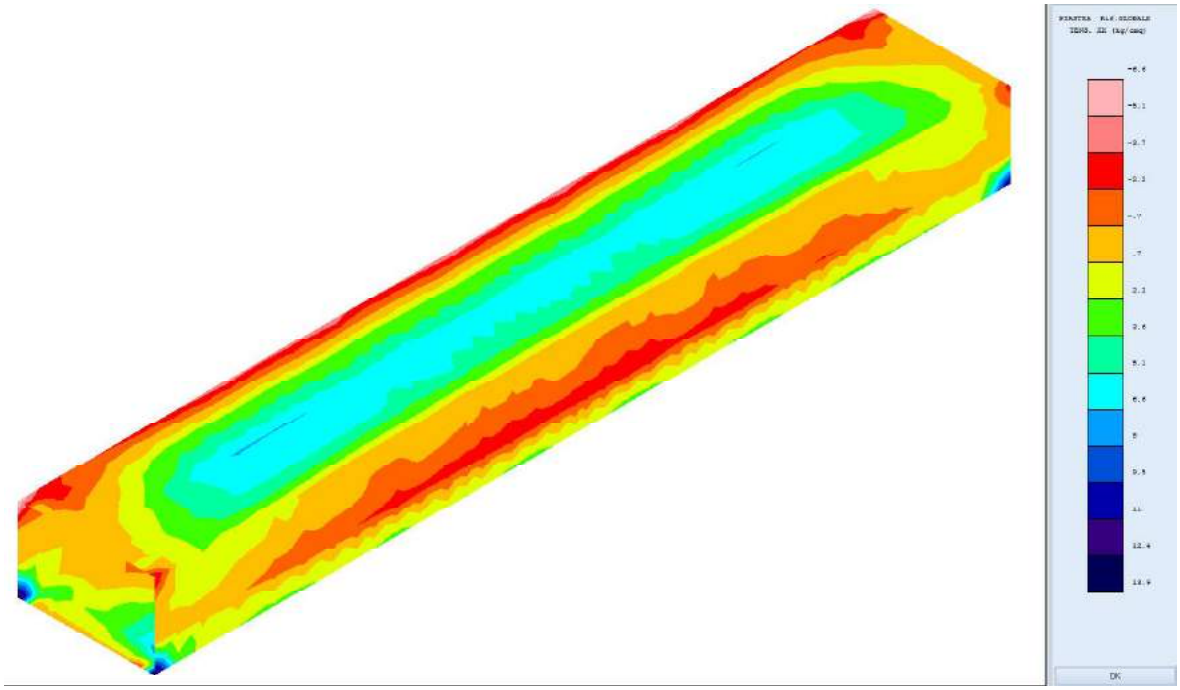

Figura 58- Scatolare tratto centrale: Tensore xx (σ_x) comb. 74: Sisma oriz + 0,30 vert, Spinta ko/ka asim., -T

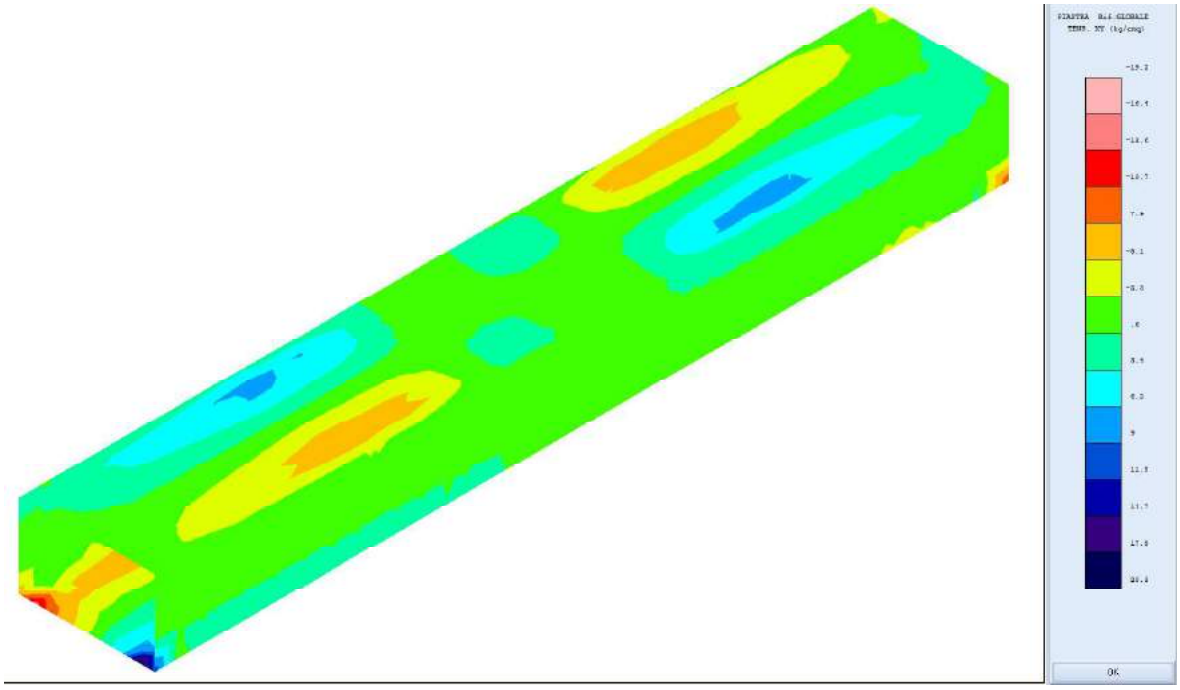

Figura 59- Scatolare tratto centrale: Tensore xy (τ_{xy}) comb. 8: Q1 mez, Spinta ko/ka asim., -T

RTI di progettazione:

Mandataria
Via G.B. Sammartini n°5
20125 - Milano
Tel. 02 6787911
email: mail@proiter.it

Mandante
Via Artemide n°3
92100 Agrigento
Tel. 0922 421007
email: deltaingegneria@pec.it

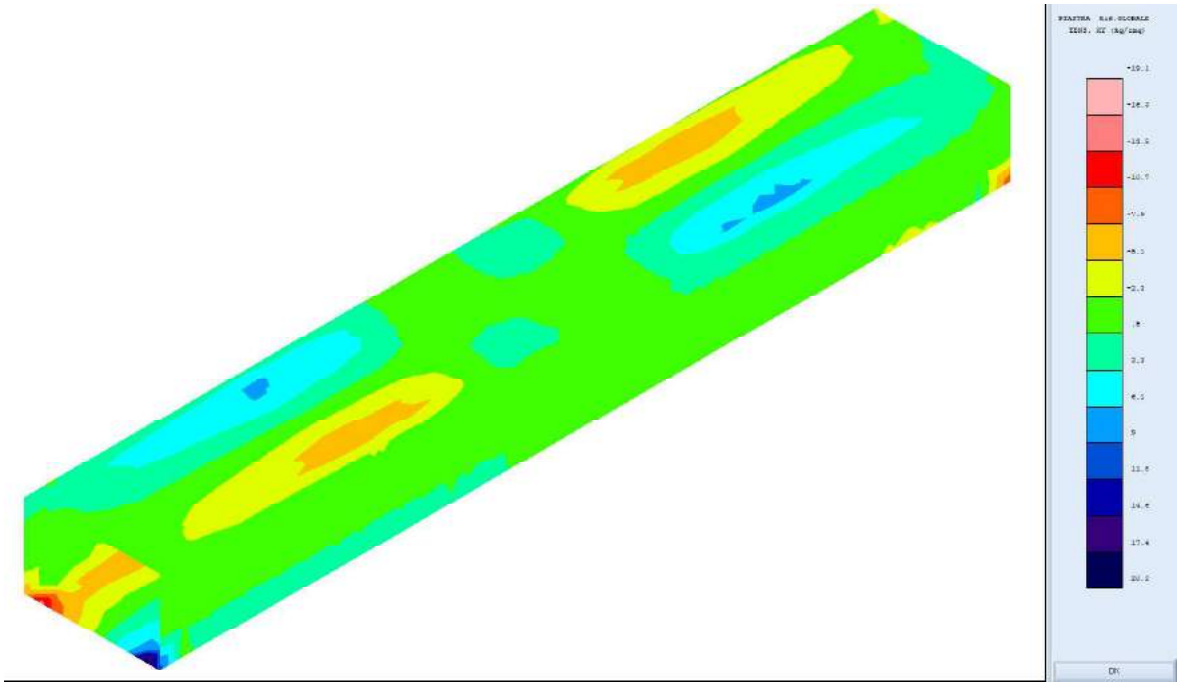

Figura 60- Scatolare tratto centrale: Tensore xy (τ_{xy}) comb. 12: Q1 app, Spinta ko/ka asim., -T

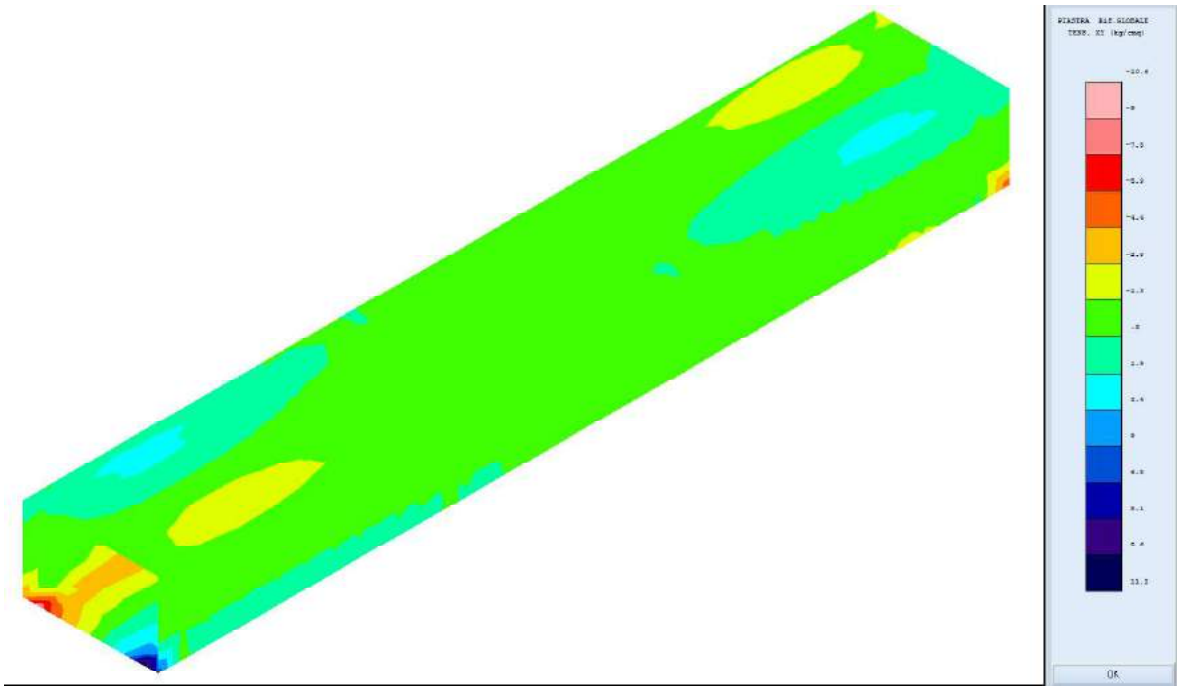

Figura 61- Scatolare tratto centrale: Tensore xy (τ_{xy}) comb. 74: Sisma oriz + 0,30 vert, Spinta ko/ka asim., -T

RTI di progettazione:

Mandataria
Via G.B. Sammartini n°5
20125 - Milano
Tel. 02 6787911
email: mail@proiter.it

Mandante
Via Artemide n°3
92100 Agrigento
Tel. 0922 421007
email: deltaingegneria@pec.it

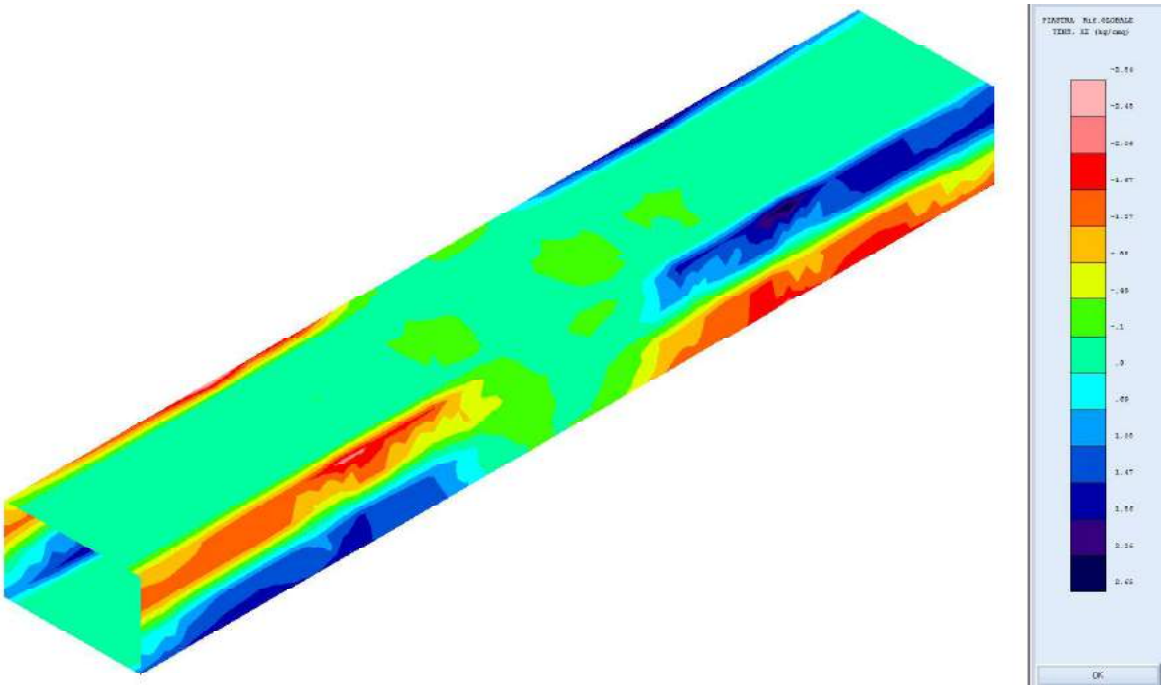

Figura 62- Scatolare tratto centrale: Tensore xz (τ_{xz}) comb. 8: Q1 mez, Spinta ko/ka asim., -T

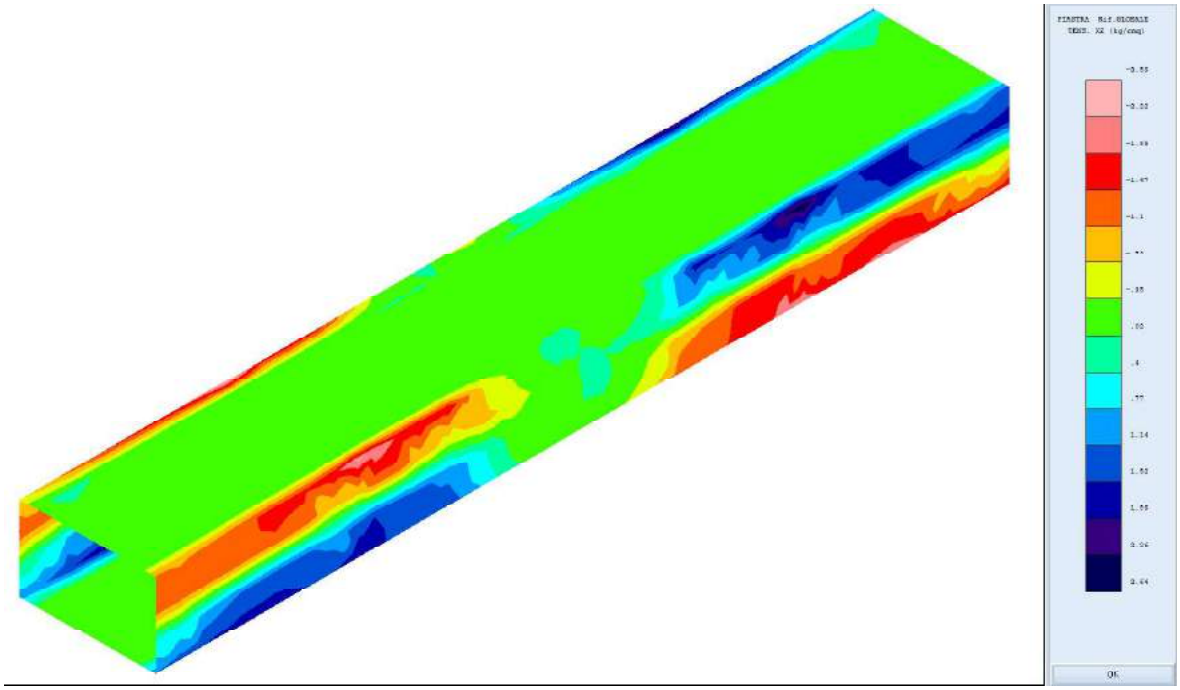

Figura 63- Scatolare tratto centrale: Tensore xz (τ_{xz}) comb. 12: Q1 app, Spinta ko/ka asim., -T

RTI di progettazione:

Mandataria
Via G.B. Sammartini n°5
20125 - Milano
Tel. 02 6787911
email: mail@proiter.it

Mandante
Via Artemide n°3
92100 Agrigento
Tel. 0922 421007
email: deltaingegneria@pec.it

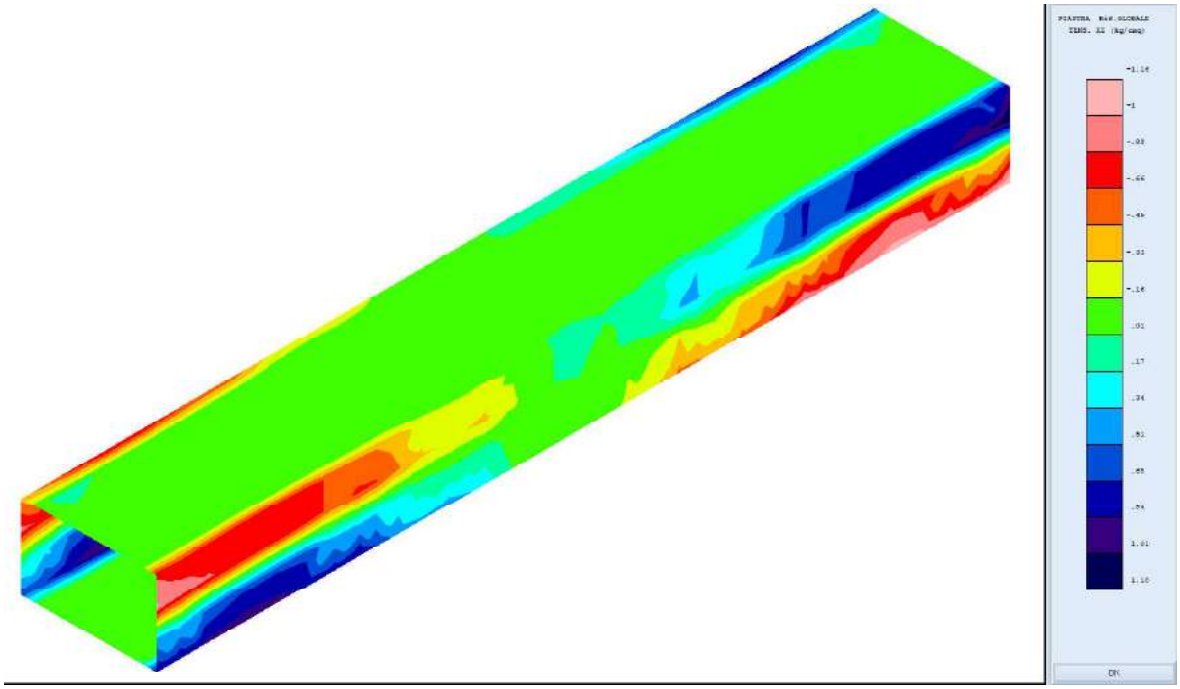

Figura 64- Scatolare tratto centrale: Tensore xz (τ_{xz}) comb. 74: Sisma oriz + 0,30 vert, Spinta ko/ka asim., -T

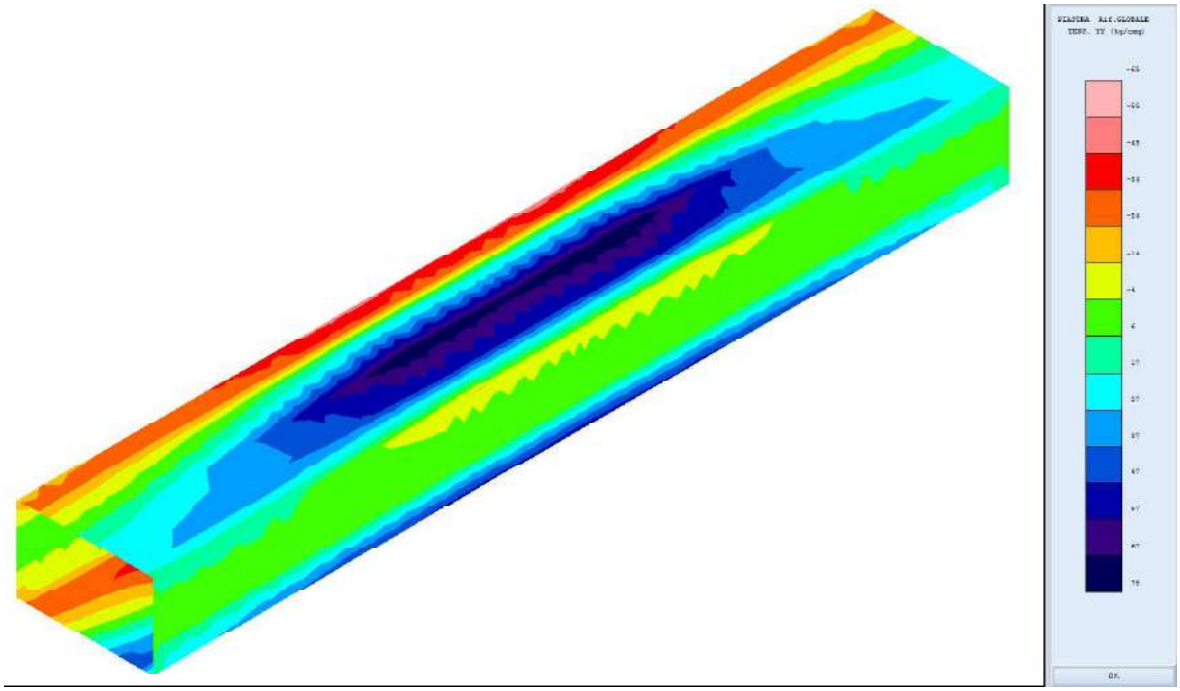

Figura 65- Scatolare tratto centrale: Tensore yy (σ_y) comb. 8: Q1 mez, Spinta ko/ka asim., -T

RTI di progettazione:

Mandataria
Via G.B. Sammartini n°5
20125 - Milano
Tel. 02 6787911
email: mail@proiter.it

Mandante
Via Artemide n°3
92100 Agrigento
Tel. 0922 421007
email: deltaingegneria@pec.it

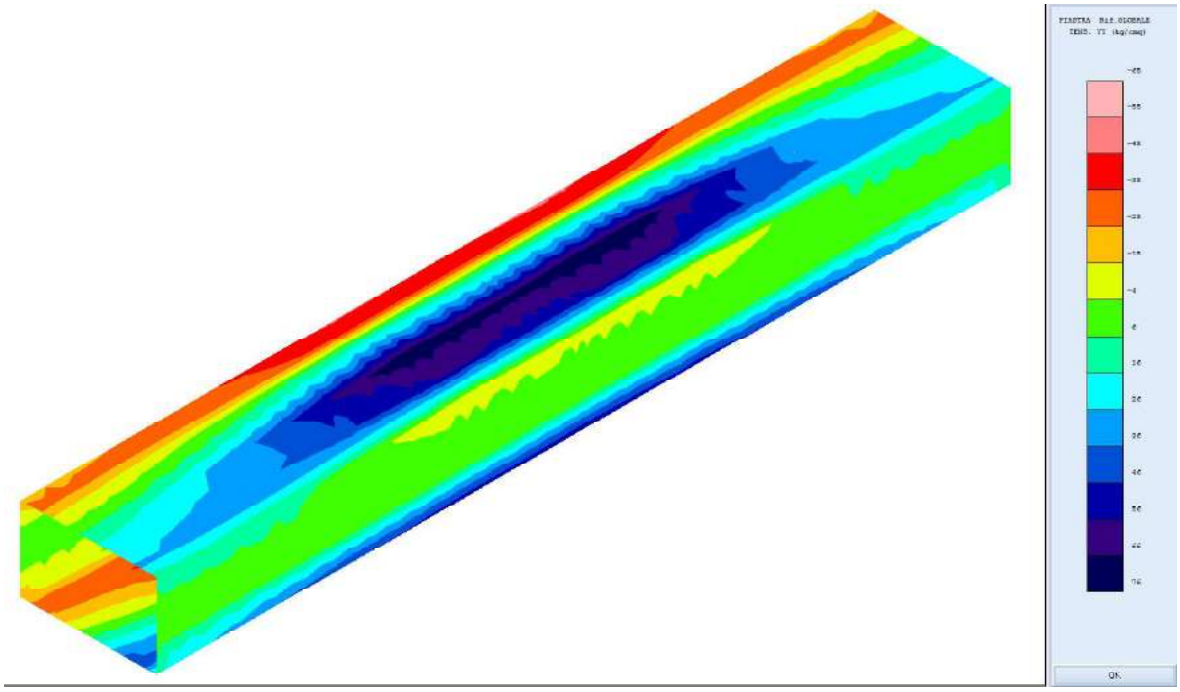

Figura 66- Scatolare tratto centrale: Tensore yy (σ_y) comb. 12: Q1 app, Spinta ko/ka asim., -T

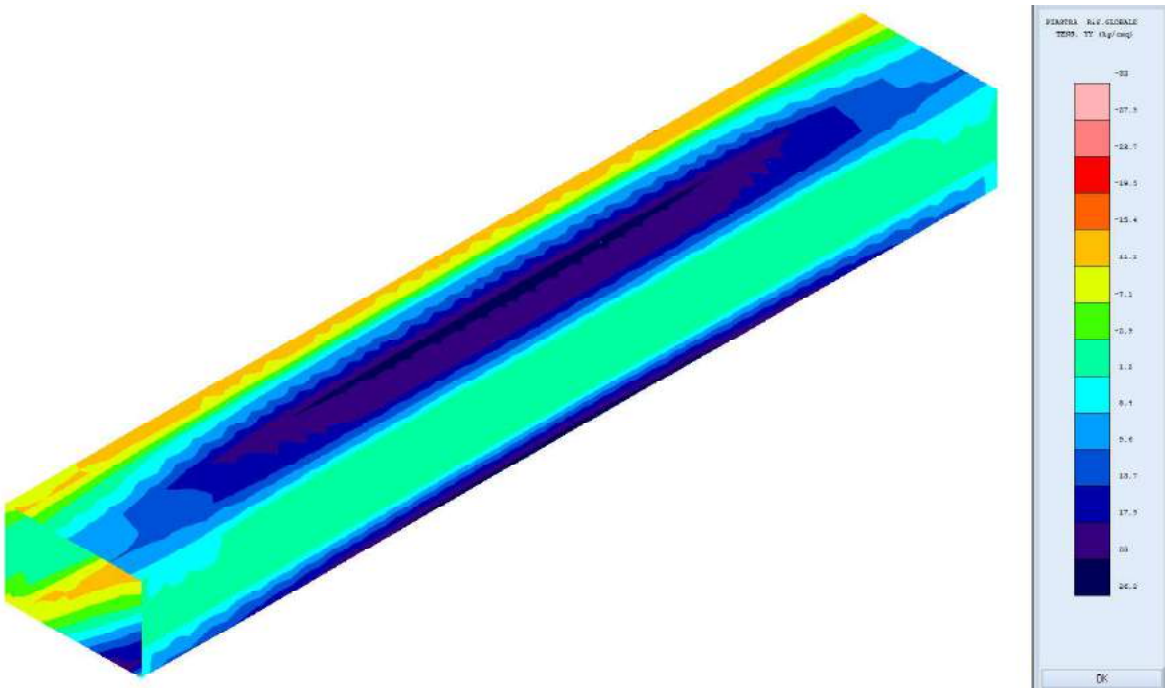

Figura 67- Scatolare tratto centrale: Tensore yy (σ_y) comb. 74: Sisma oriz + 0,30 vert, Spinta ko/ka asim., -T

RTI di progettazione:

Mandataria
Via G.B. Sammartini n°5
20125 - Milano
Tel. 02 6787911
email: mail@proiter.it

Mandante
Via Artemide n°3
92100 Agrigento
Tel. 0922 421007
email: deltaingegneria@pec.it

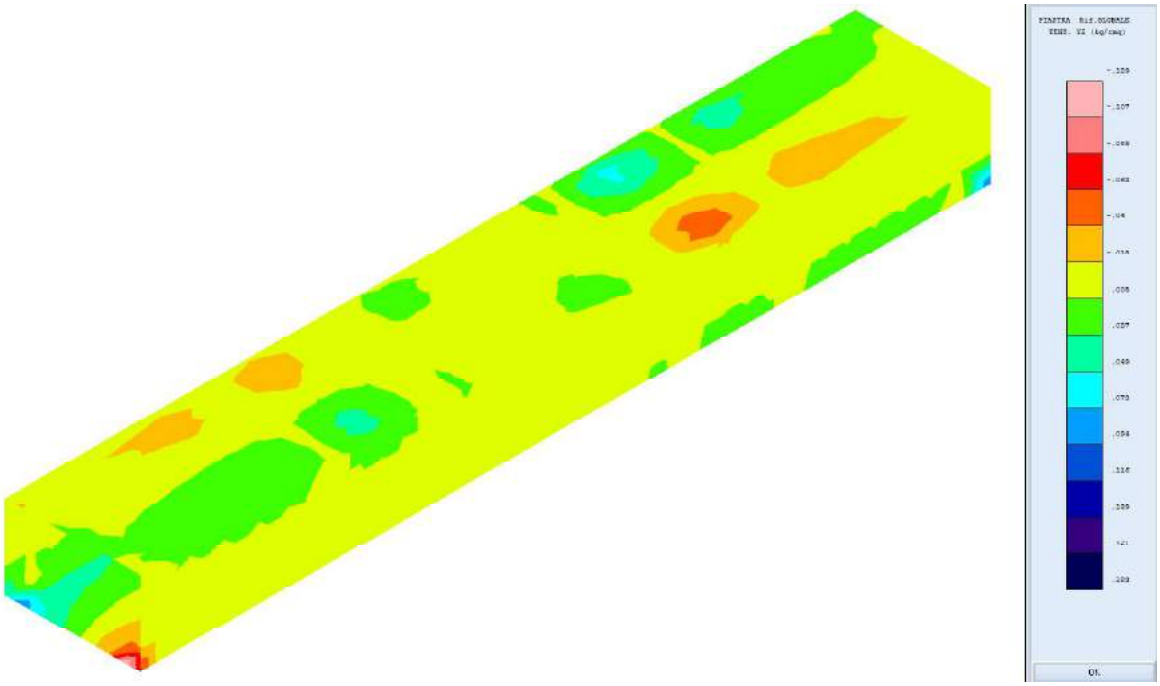

Figura 68- Scatolare tratto centrale: Tensore yz (τ_{yx}) comb. 8: Q1 mez, Spinta ko/ka asim., -T

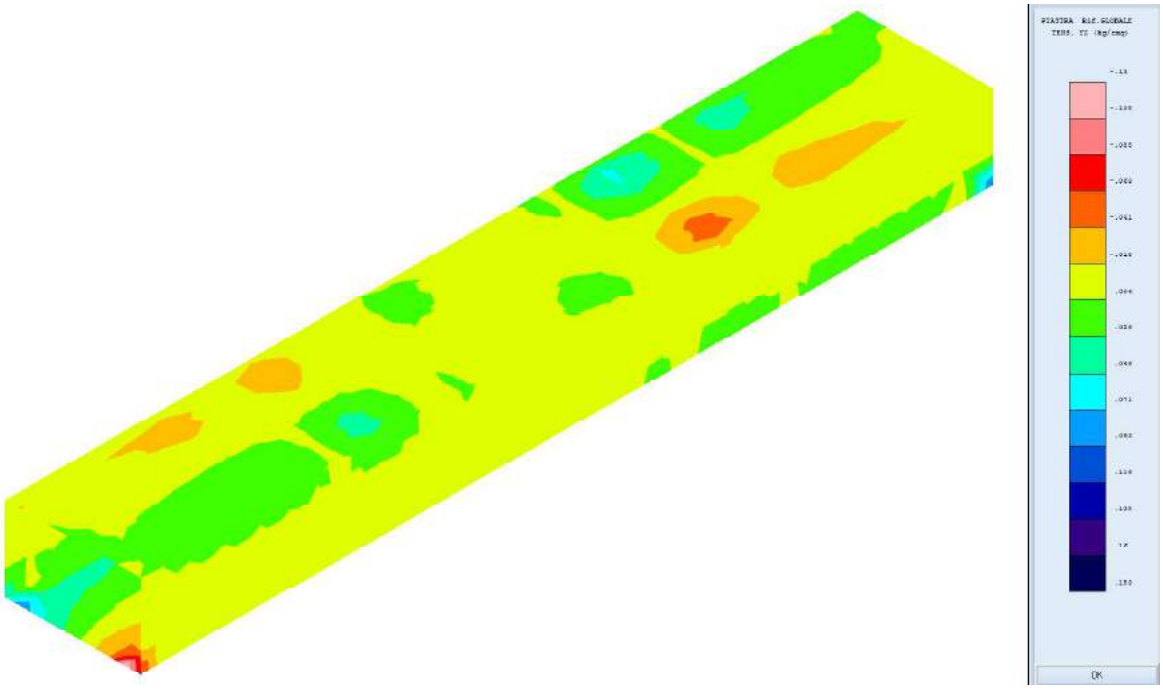

Figura 69- Scatolare tratto centrale: Tensore yz (τ_{yx}) comb. 12: Q1 app, Spinta ko/ka asim., -T

RTI di progettazione:

Mandataria
Via G.B. Sammartini n°5
20125 - Milano
Tel. 02 6787911
email: mail@proiter.it

Mandante
Via Artemide n°3
92100 Agrigento
Tel. 0922 421007
email: deltaingegneria@pec.it

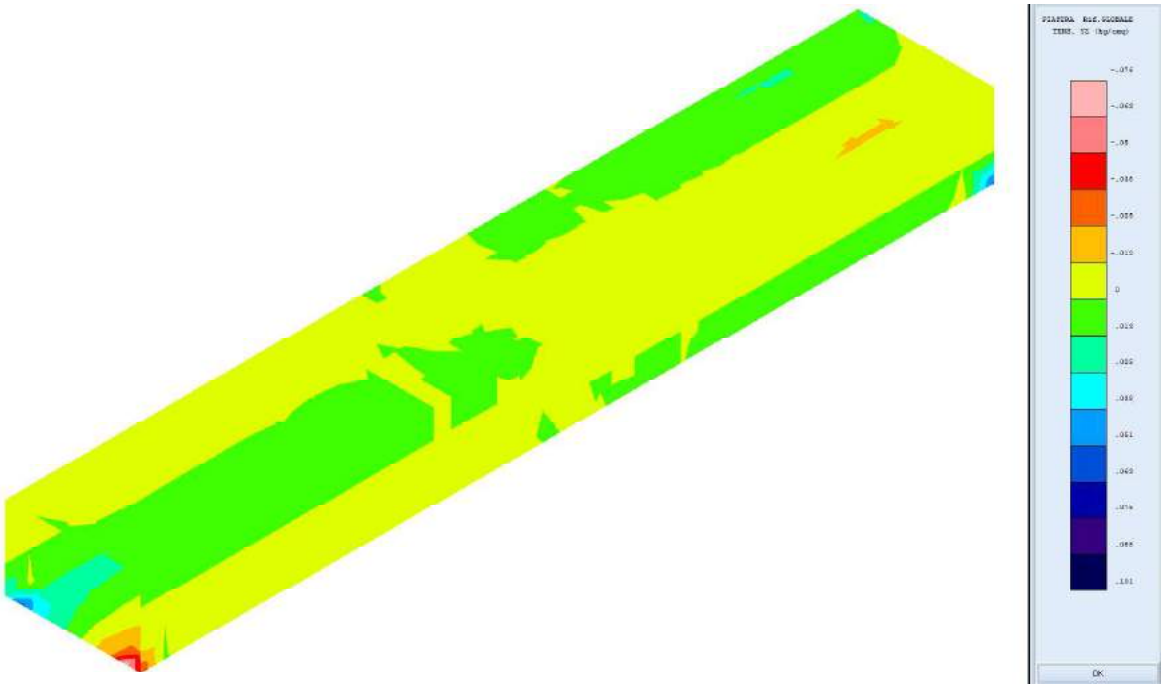

Figura 70- Scatolare tratto centrale: Tensore yz (τ_{yx}) comb. 74: Sisma oriz + 0,30 vert, Spinta ko/ka asim., -T

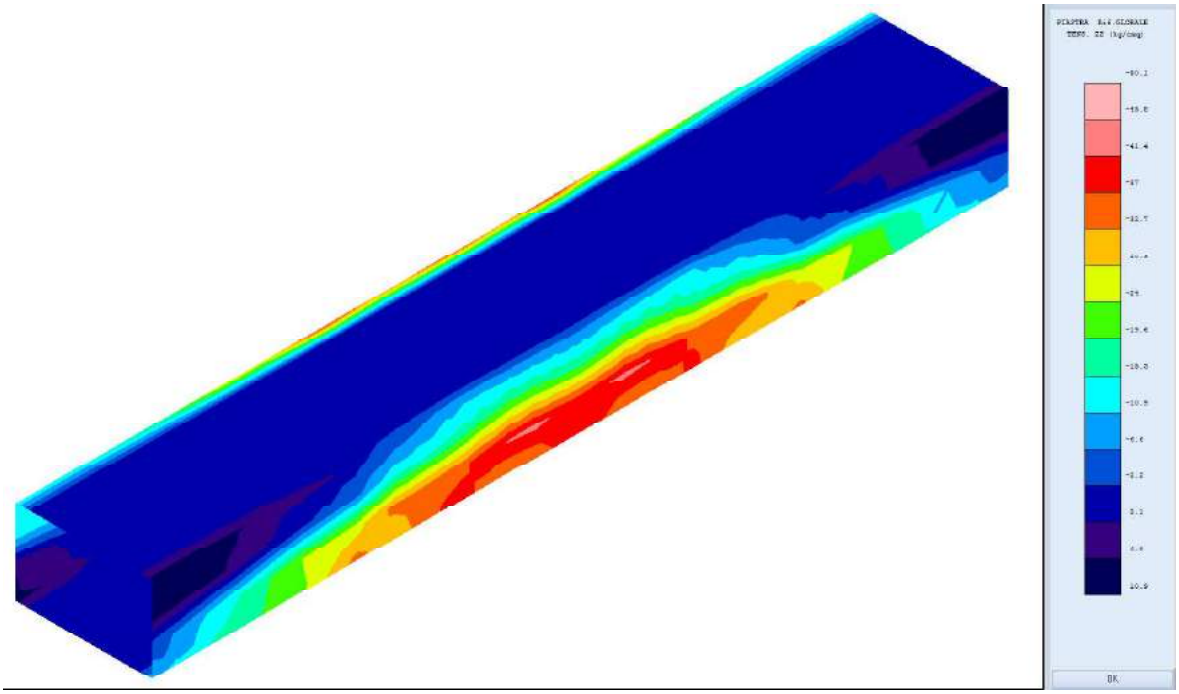

Figura 71- Scatolare tratto centrale: Tensore zz (σ_z) comb. 8: Q1 mez, Spinta ko/ka asim., -T

RTI di progettazione:

Mandataria
Via G.B. Sammartini n°5
20125 - Milano
Tel. 02 6787911
email: mail@proiter.it

Mandante
Via Artemide n°3
92100 Agrigento
Tel. 0922 421007
email: deltaingegneria@pec.it

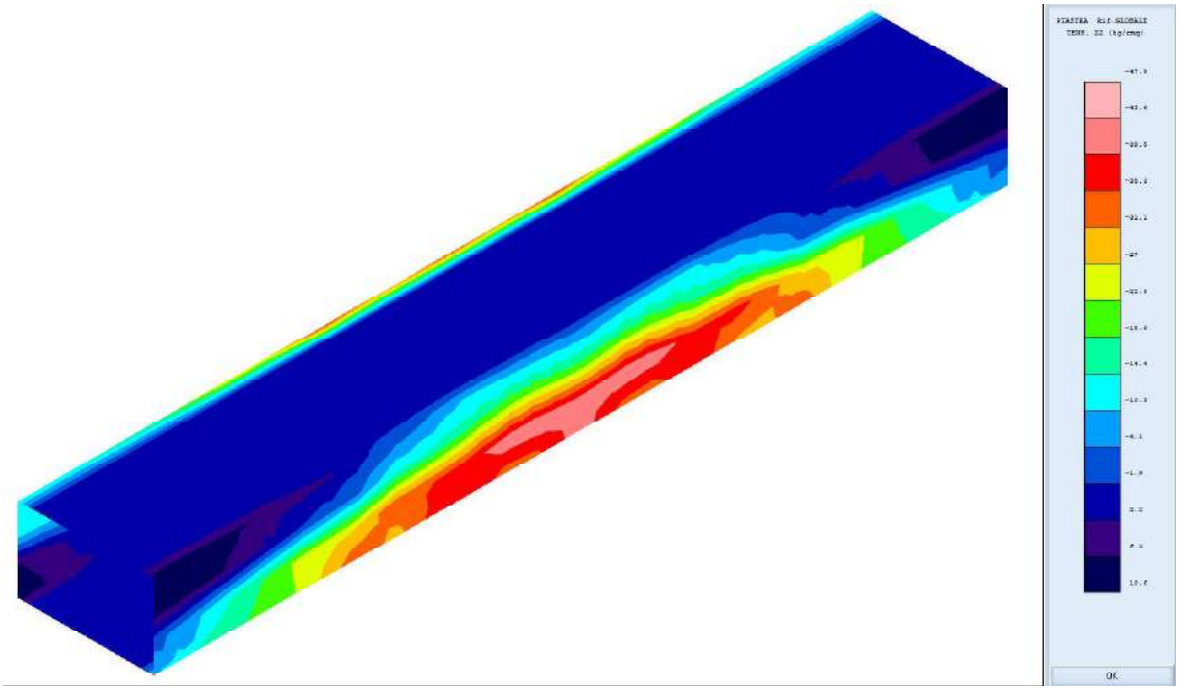

Figura 72- Scatolare tratto centrale: Tensore zz (σ_z) comb. 12: Q1 app, Spinta ko/ka asim., -T

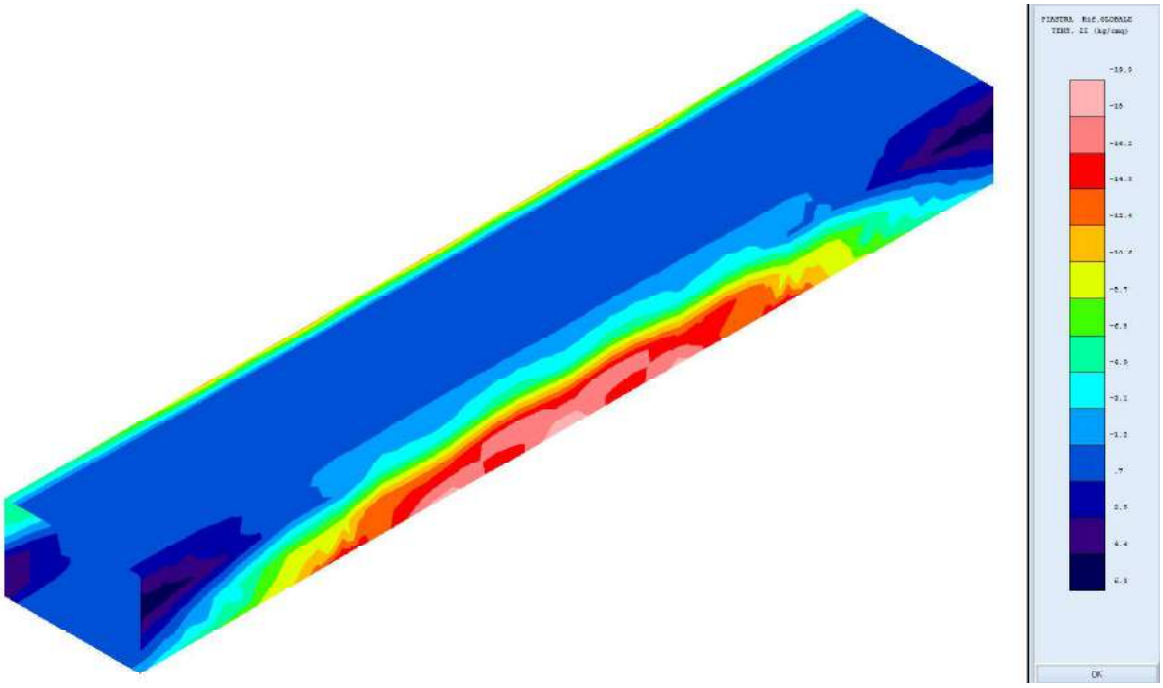

Figura 73- Scatolare tratto centrale: Tensore zz (σz) comb. 74: Sisma oriz + 0,30 vert, Spinta ko/ka asim., -T

RTI di progettazione:

Mandataria
Via G.B. Sammartini n°5
20125 - Milano
Tel. 02 6787911
email: mail@proiter.it

Mandante
Via Artemide n°3
92100 Agrigento
Tel. 0922 421007
email: deltaingegneria@pec.it

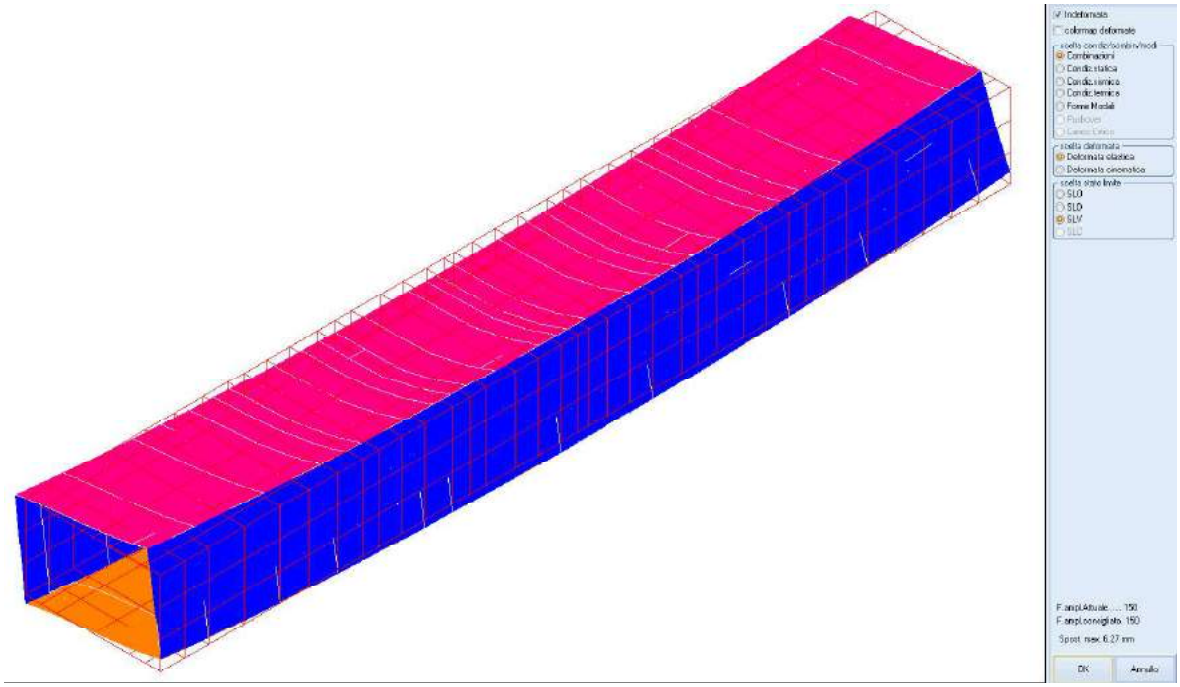

Figura 74- Scatolare tratto iniziale: Deformazioni SLV comb. 8: Q1 mez, Spinta ko/ka asim., -T

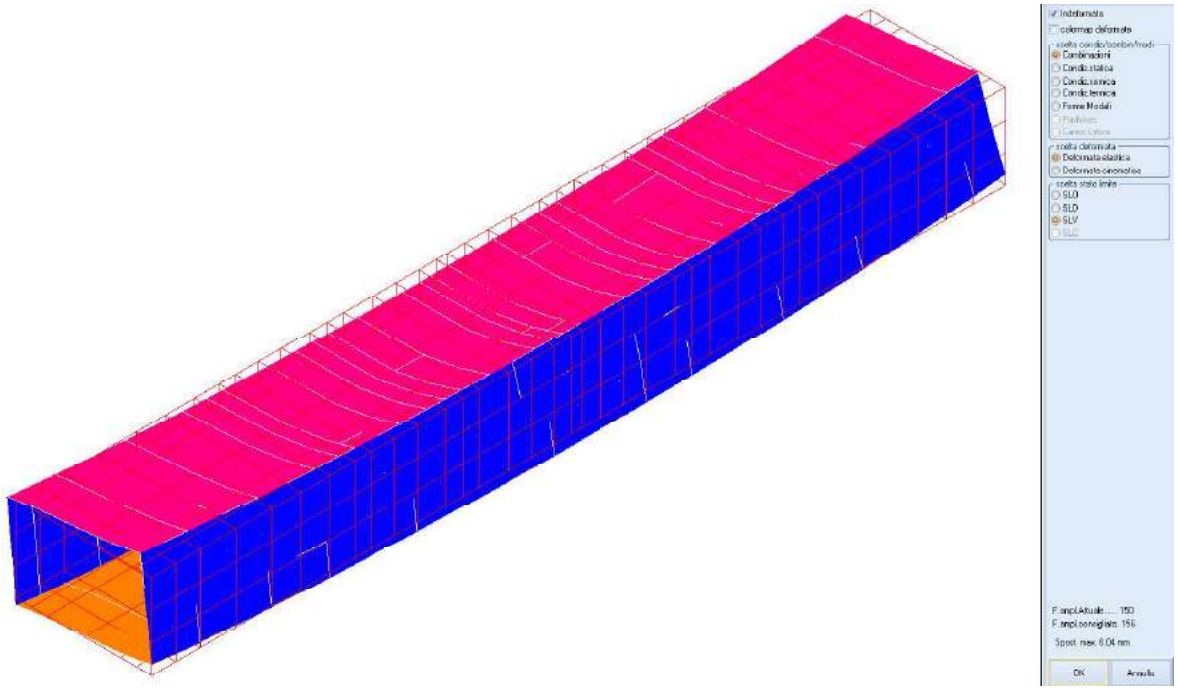

Figura 75- Scatolare tratto iniziale: Deformazioni SLV comb. 12: Q1 app, Spinta ko/ka asim., -T

RTI di progettazione:

Mandataria
Via G.B. Sammartini n°5
20125 - Milano
Tel. 02 6787911
email: mail@proiter.it

Mandante
Via Artemide n°3
92100 Agrigento
Tel. 0922 421007
email: deltaingegneria@pec.it

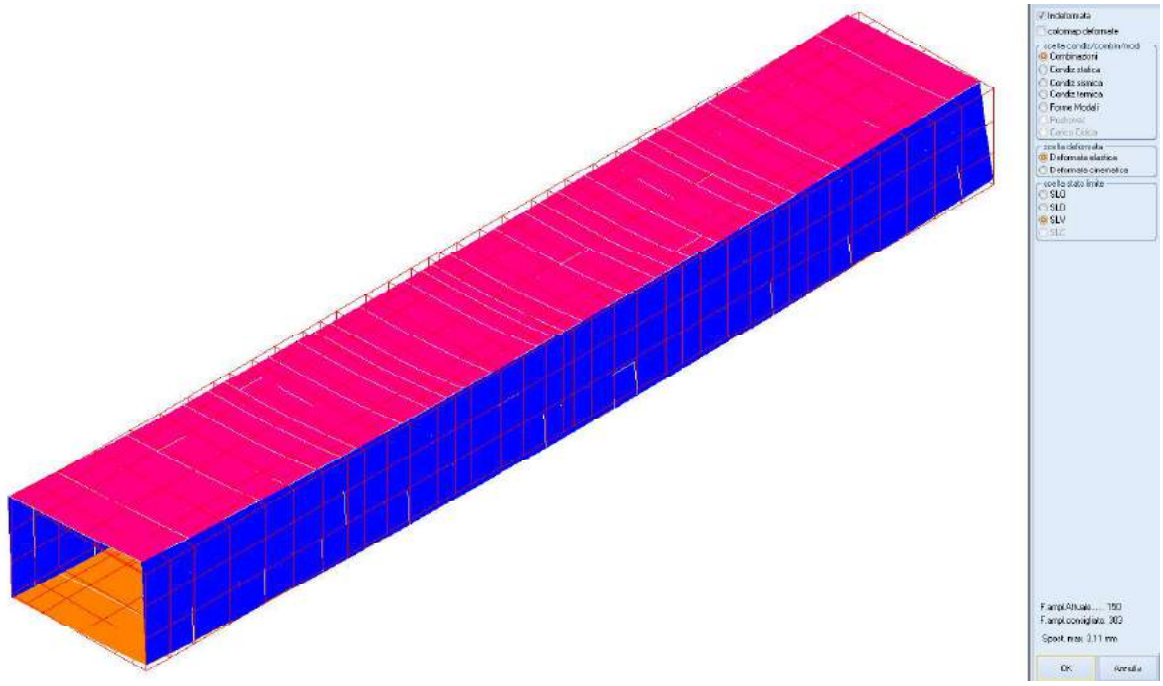

Figura 76- Scatolare tratto centrale: Deformazioni SLV comb. 74: Sisma oriz + 0,30 vert, Spinta ko/ka asim., -T

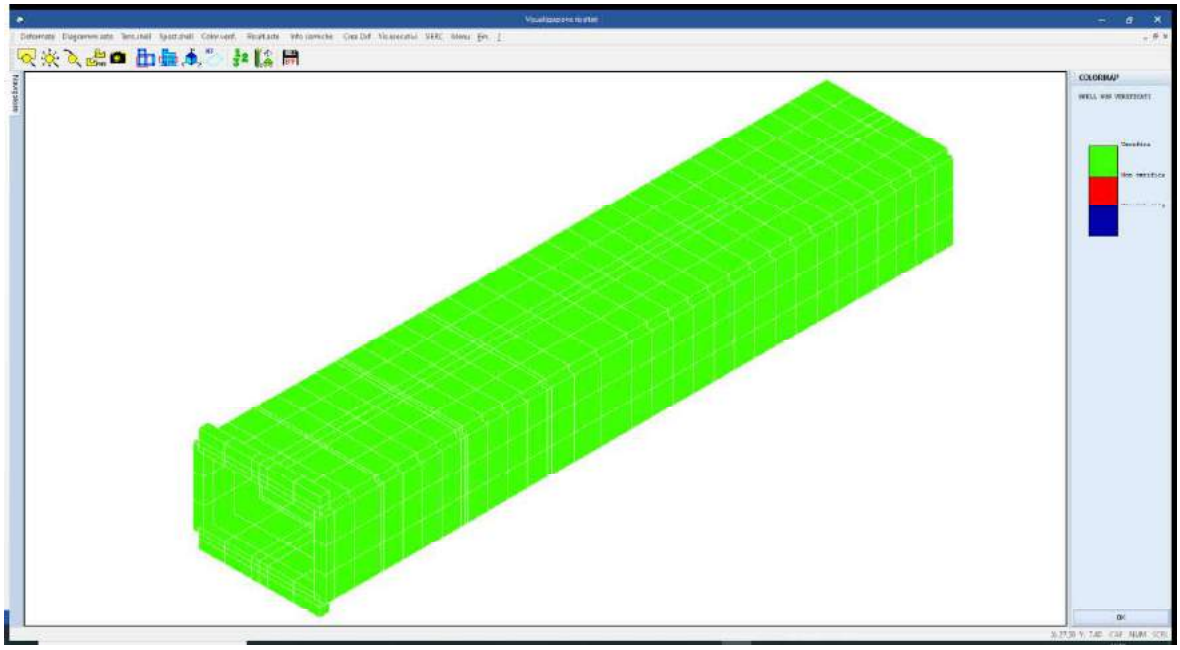

Figura 77 – Scatolare tratto iniziale: Verifiche elementi shells

RTI di progettazione:

Mandataria
Via G.B. Sammartini n°5
20125 - Milano
Tel. 02 6787911
email: mail@proiter.it

Mandante
Via Artemide n°3
92100 Agrigento
Tel. 0922 421007
email: deltaingegneria@pec.it

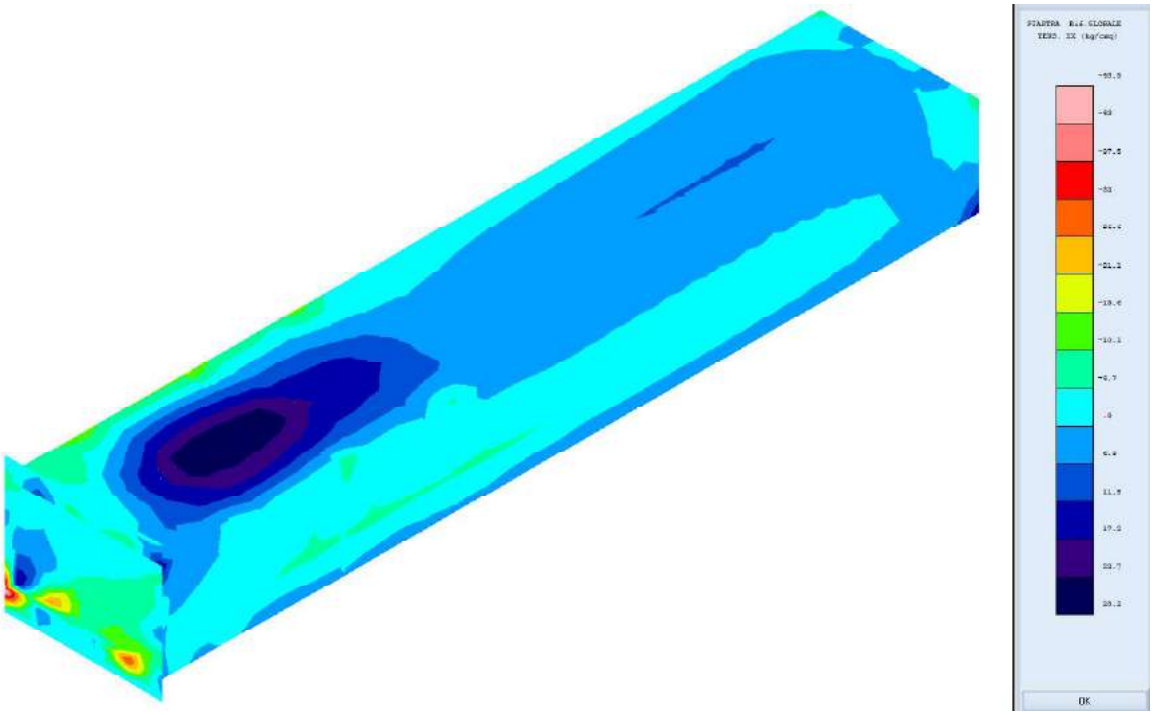

Figura 78- Scatolare tratto iniziale: Tensore xx (σ_x) comb. 8: Q1 mez, Spinta ko/ka asim., -T

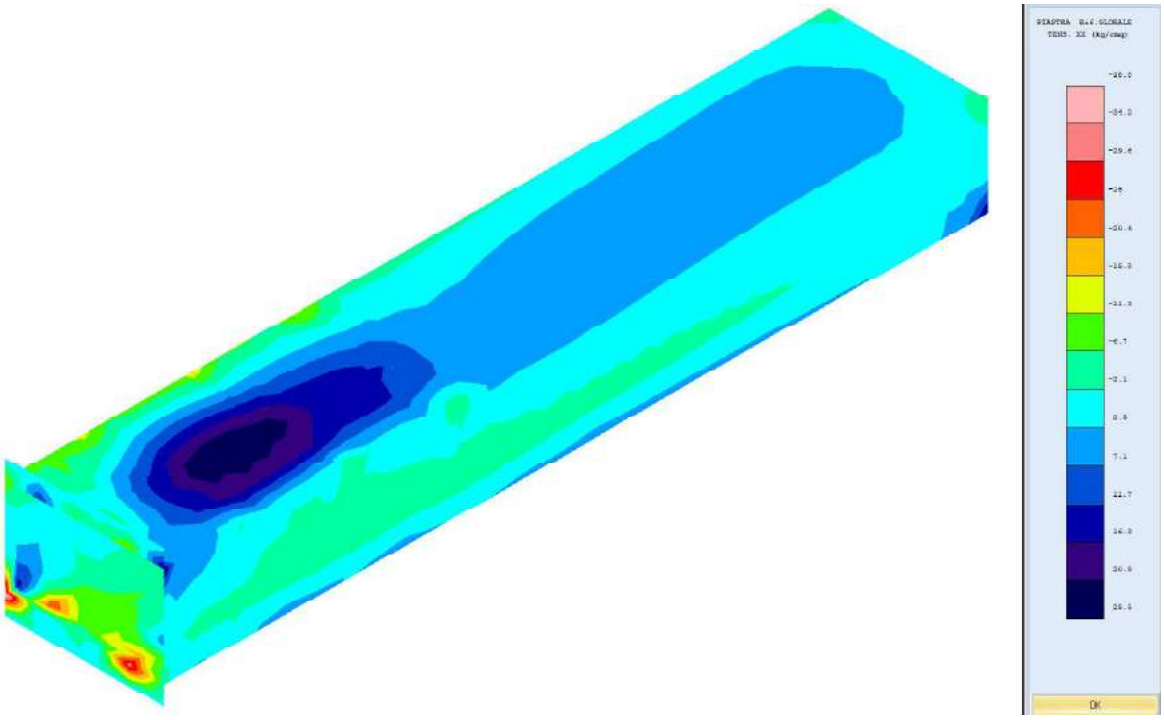

Figura 79- Scatolare tratto iniziale: Tensore xx (σ_x) comb. 12: Q1 app, Spinta ko/ka asim., -T

RTI di progettazione:

Mandataria
Via G.B. Sammartini n°5
20125 - Milano
Tel. 02 6787911
email: mail@proiter.it

Mandante
Via Artemide n°3
92100 Agrigento
Tel. 0922 421007
email: deltaingegneria@pec.it

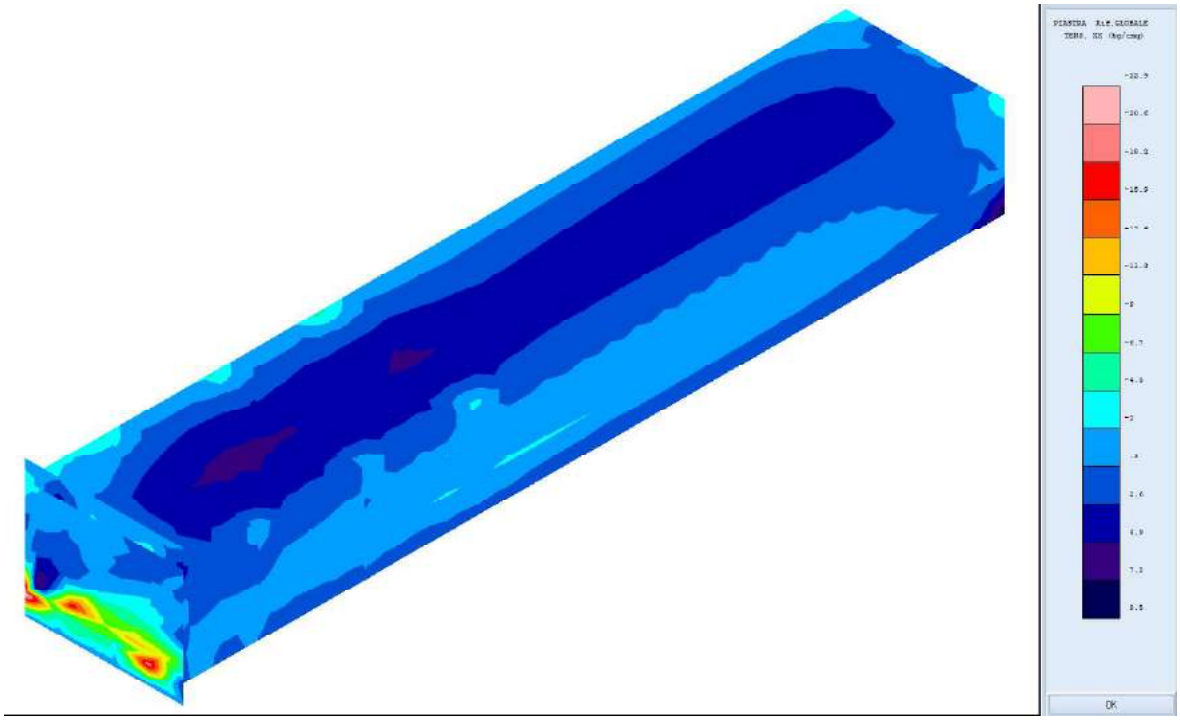

Figura 80- Scatolare tratto iniziale: Tensore xx (σ_x) comb. 74: Sisma oriz + 0,30 vert, Spinta ko/ka asim., -T

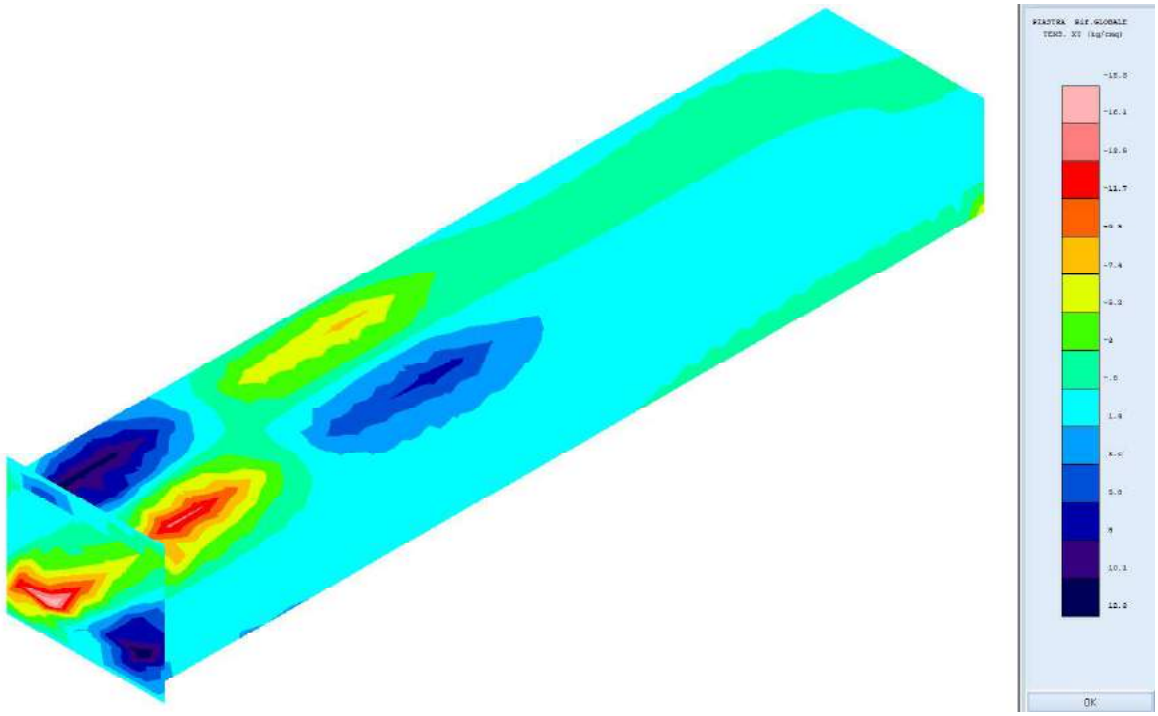

Figura 81- Scatolare tratto iniziale: Tensore xy (τ_{xy}) comb. 8: Q1 mez, Spinta ko/ka asim., -T

RTI di progettazione:

Mandataria
Via G.B. Sammartini n°5
20125 - Milano
Tel. 02 6787911
email: mail@proiter.it

Mandante
Via Artemide n°3
92100 Agrigento
Tel. 0922 421007
email: deltaingegneria@pec.it

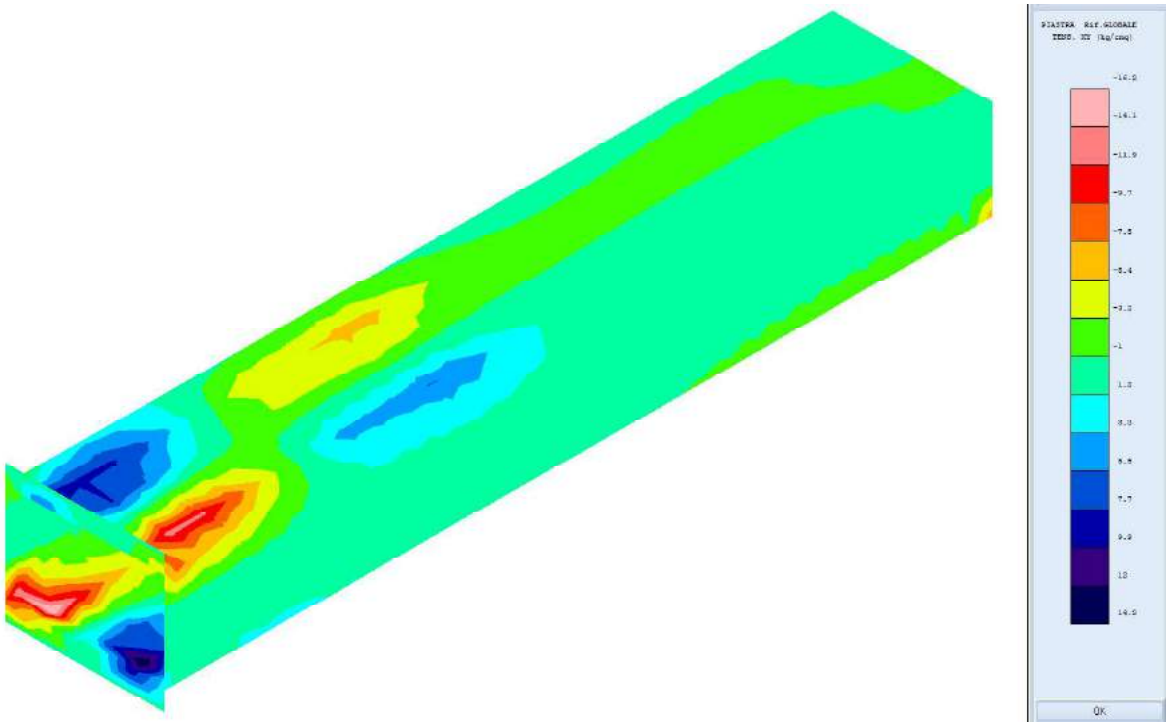

Figura 82- Scatolare tratto iniziale: Tensore xy (τ_{xy}) comb. 12: Q1 app, Spinta ko/ka asim., -T

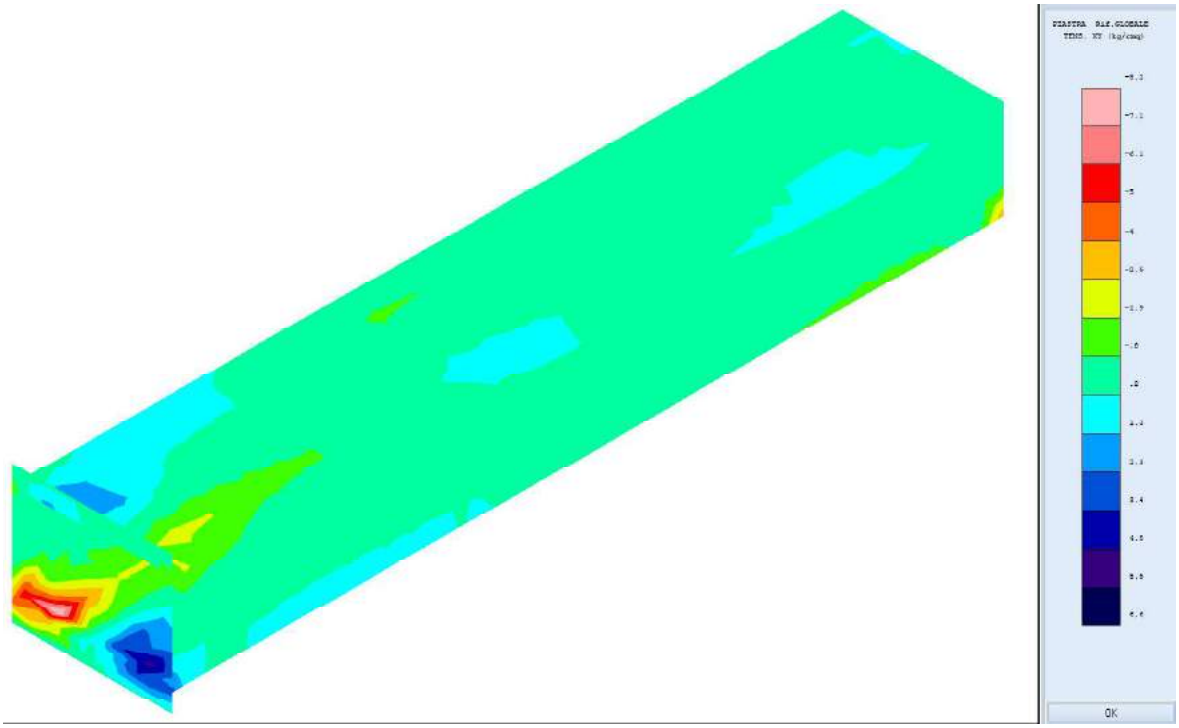

Figura 83- Scatolare tratto iniziale: Tensore xy (τ_{xy}) comb. 74: Sisma oriz + 0,30 vert, Spinta ko/ka asim., -T

RTI di progettazione:

Mandataria
Via G.B. Sammartini n°5
20125 - Milano
Tel. 02 6787911
email: mail@proiter.it

Mandante
Via Artemide n°3
92100 Agrigento
Tel. 0922 421007
email: deltaingegneria@pec.it

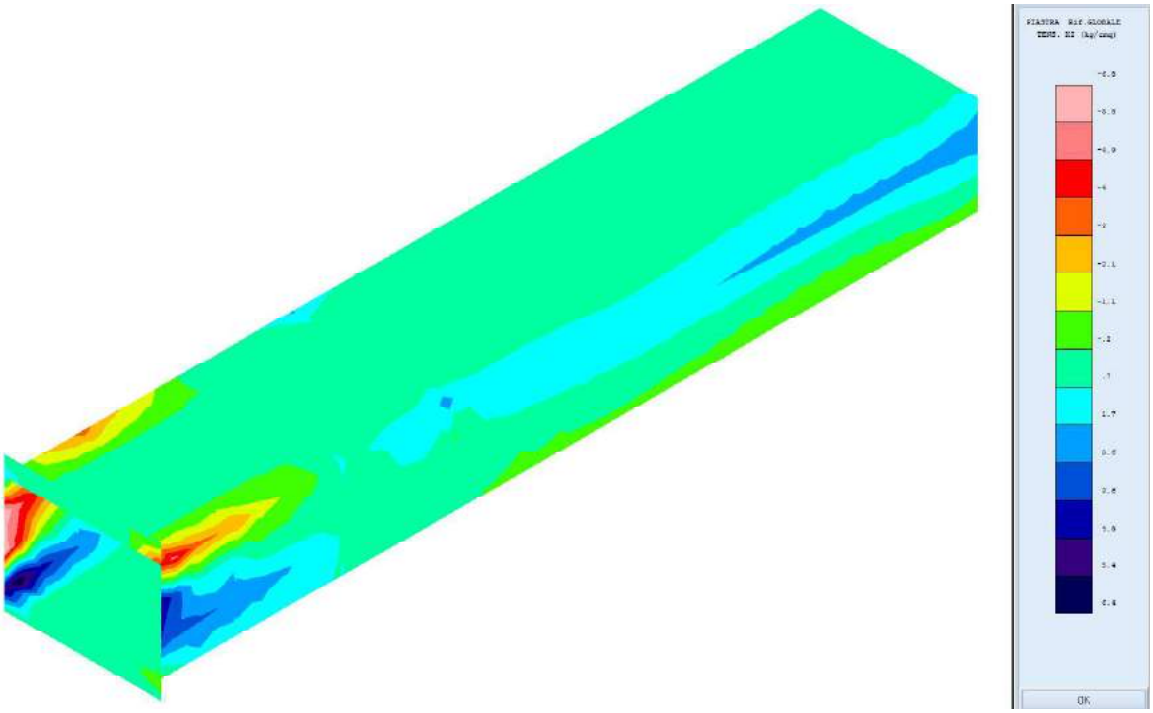

Figura 84- Scatolare tratto iniziale: Tensore xz (τ_{xz}) comb. 8: Q1 mez, Spinta ko/ka asim., -T

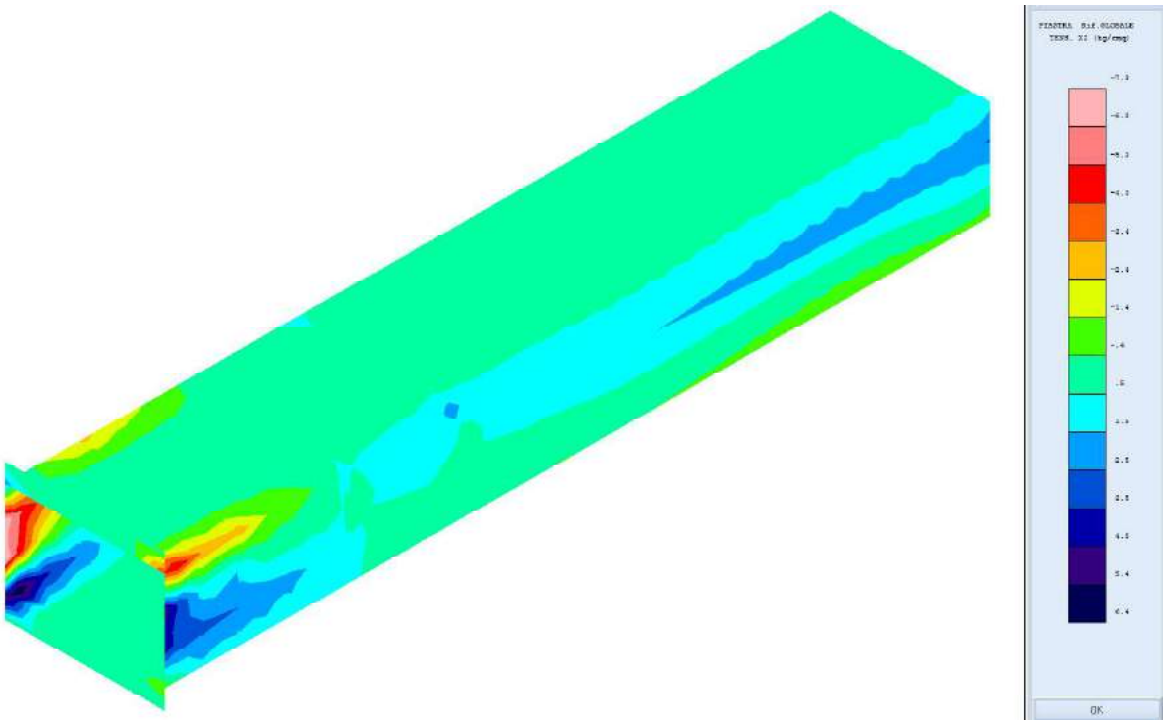

Figura 85- Scatolare tratto iniziale: Tensore xz (τ_{xz}) comb. 12: Q1 app, Spinta ko/ka asim., -T

RTI di progettazione:

Mandataria
Via G.B. Sammartini n°5
20125 - Milano
Tel. 02 6787911
email: mail@proiter.it

Mandante
Via Artemide n°3
92100 Agrigento
Tel. 0922 421007
email: deltaingegneria@pec.it

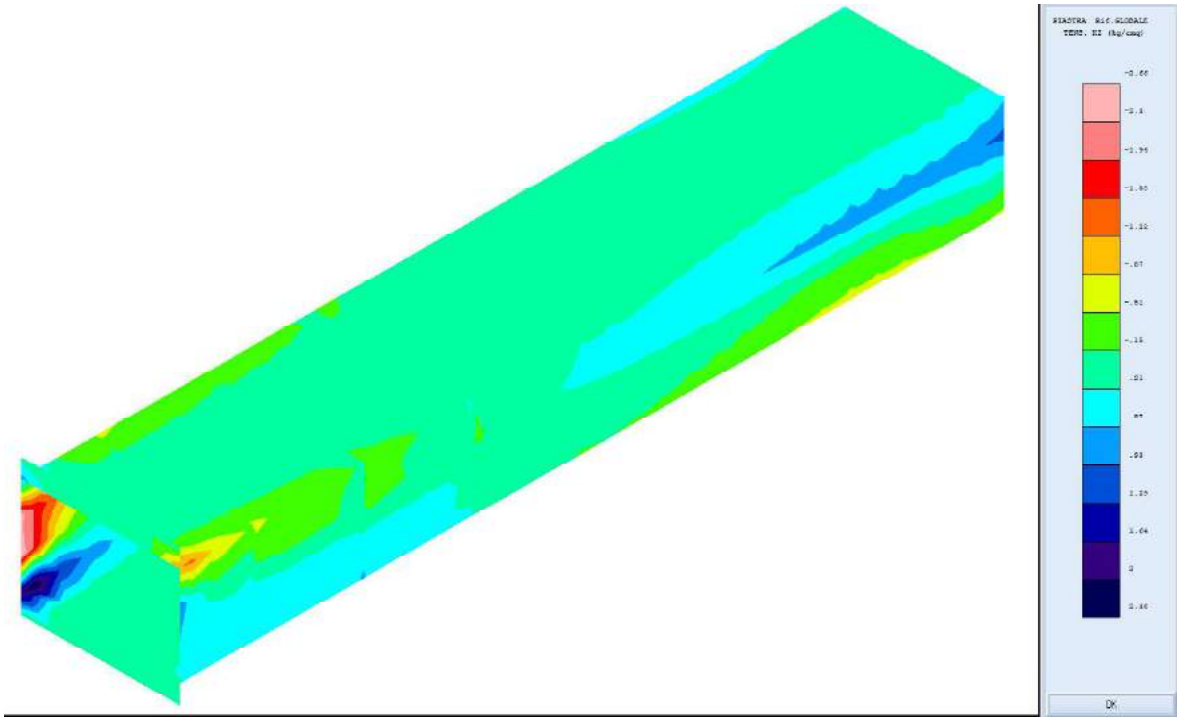

Figura 86- Scatolare tratto iniziale: Tensore xz (τ_{xz}) comb. 74: Sisma oriz + 0,30 vert, Spinta ko/ka asim., -T

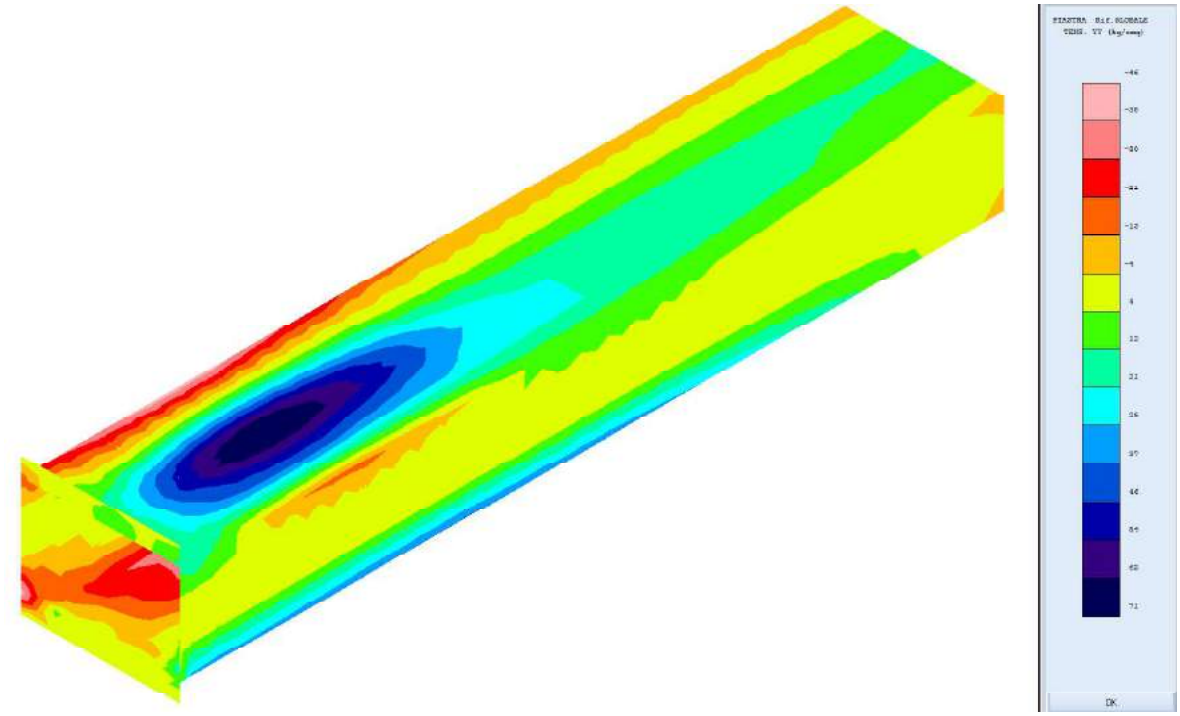

Figura 87- Scatolare tratto iniziale: Tensore yy (σ_y) comb. 8: Q1 mez, Spinta ko/ka asim., -T

RTI di progettazione:

Mandataria
Via G.B. Sammartini n°5
20125 - Milano
Tel. 02 6787911
email: mail@proiter.it

Mandante
Via Artemide n°3
92100 Agrigento
Tel. 0922 421007
email: deltaingegneria@pec.it

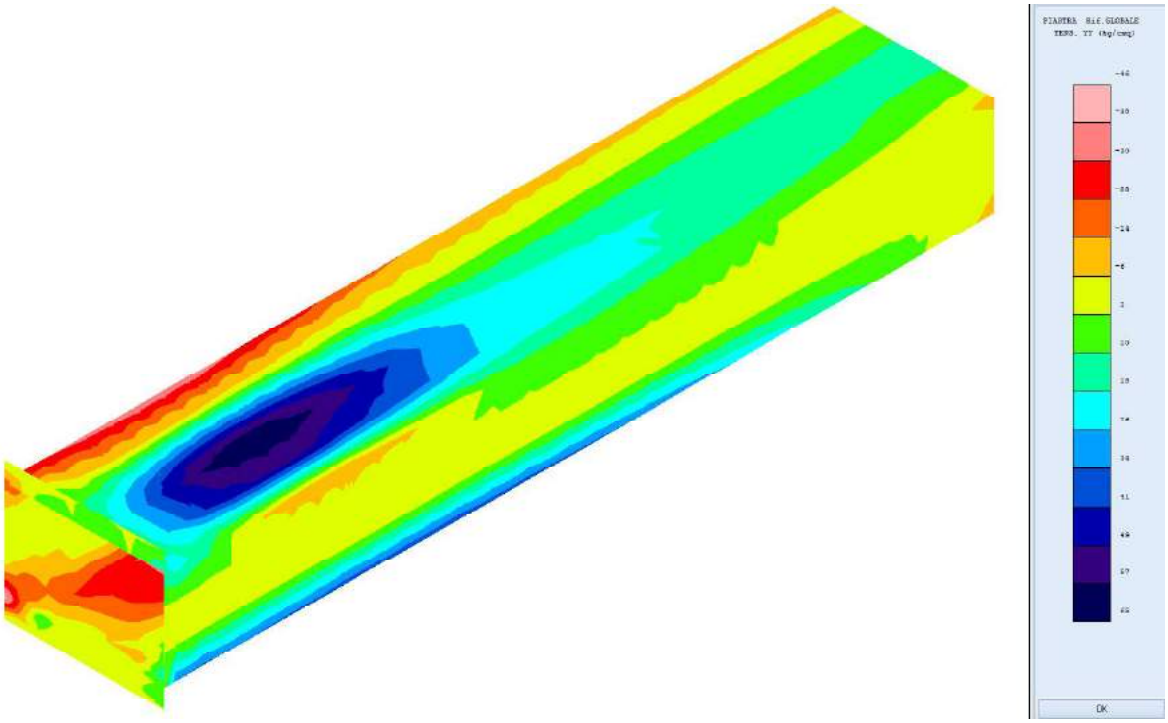

Figura 88- Scatolare tratto iniziale: Tensore yy (σ_y) comb. 12: Q1 app, Spinta ko/ka asim., -T

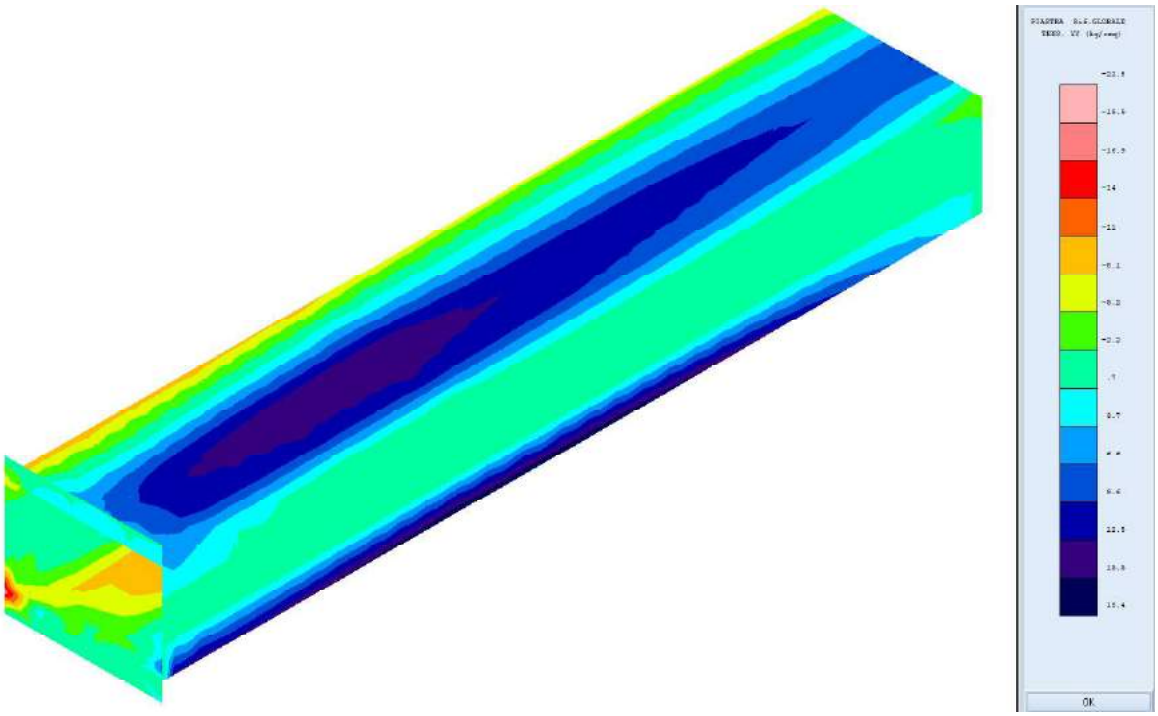

Figura 89- Scatolare tratto iniziale: Tensore yy (σ_y) comb. 74: Sisma oriz + 0,30 vert, Spinta ko/ka asim., -T

RTI di progettazione:

Mandataria
Via G.B. Sammartini n°5
20125 - Milano
Tel. 02 6787911
email: mail@proiter.it

Mandante
Via Artemide n°3
92100 Agrigento
Tel. 0922 421007
email: deltaingegneria@pec.it

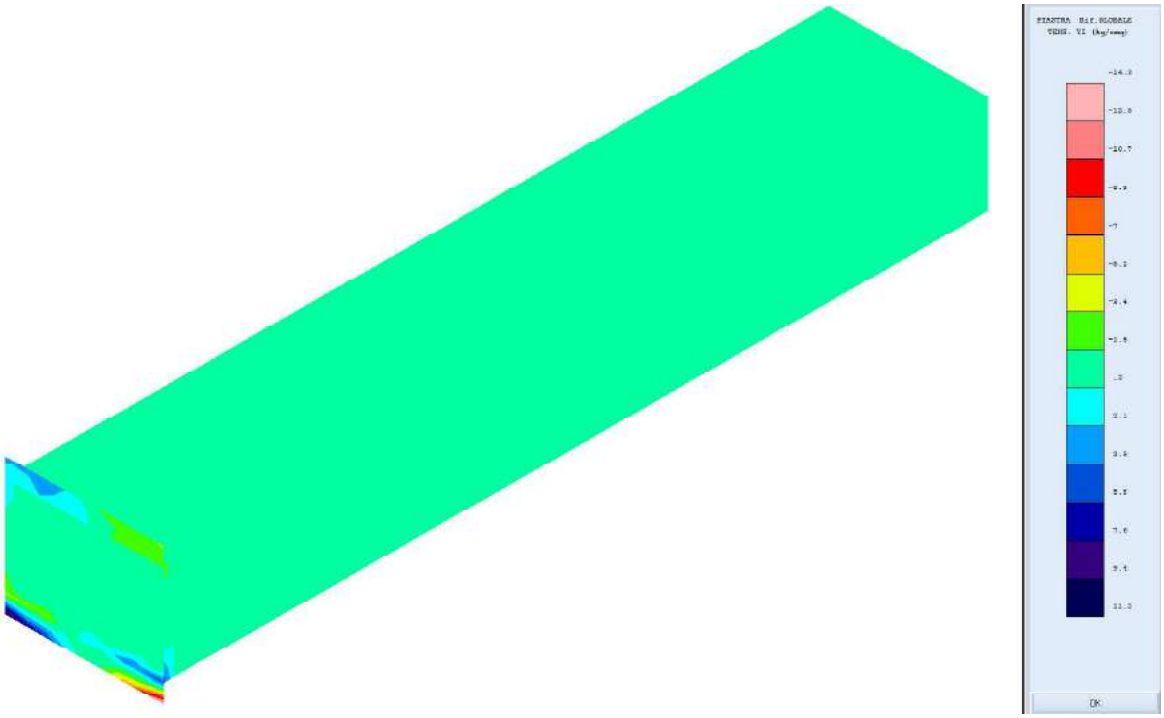

Figura 90- Scatolare tratto iniziale: Tensore yz (τ_{yx}) comb. 8: Q1 mez, Spinta ko/ka asim., -T

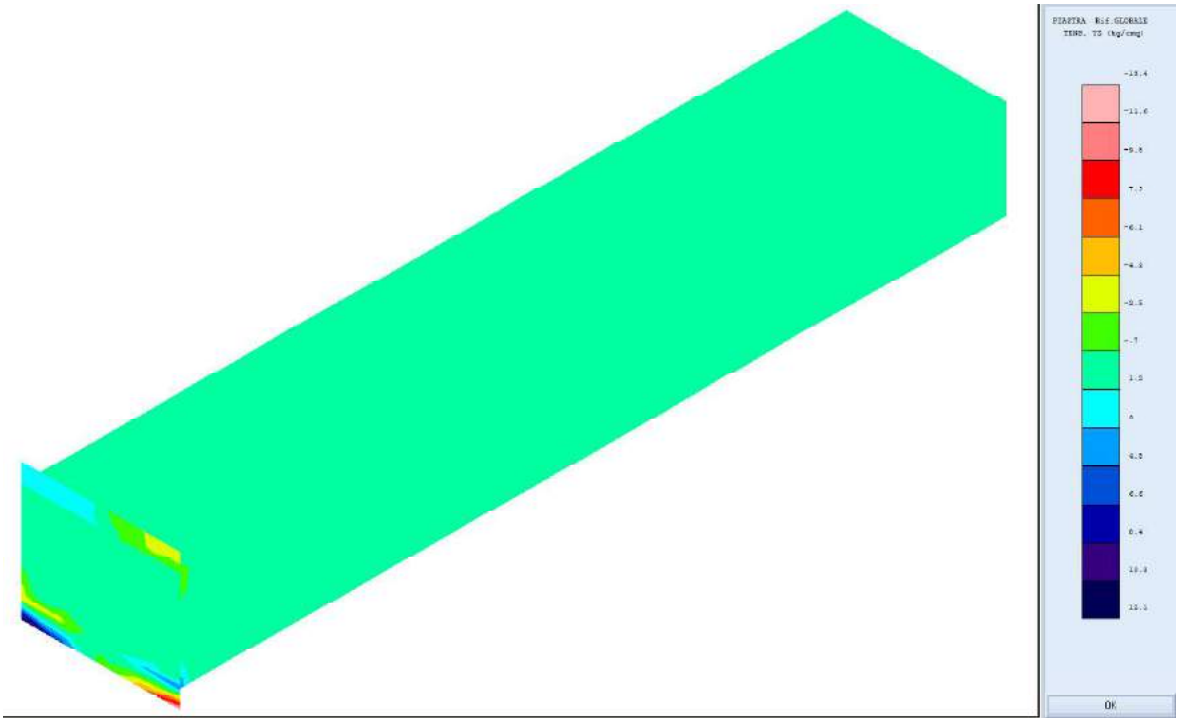

Figura 91- Scatolare tratto iniziale: Tensore yz (τ_{yx}) comb. 12: Q1 app, Spinta ko/ka asim., -T

RTI di progettazione:

Mandataria
Via G.B. Sammartini n°5
20125 - Milano
Tel. 02 6787911
email: mail@proiter.it

Mandante
Via Artemide n°3
92100 Agrigento
Tel. 0922 421007
email: deltaingegneria@pec.it

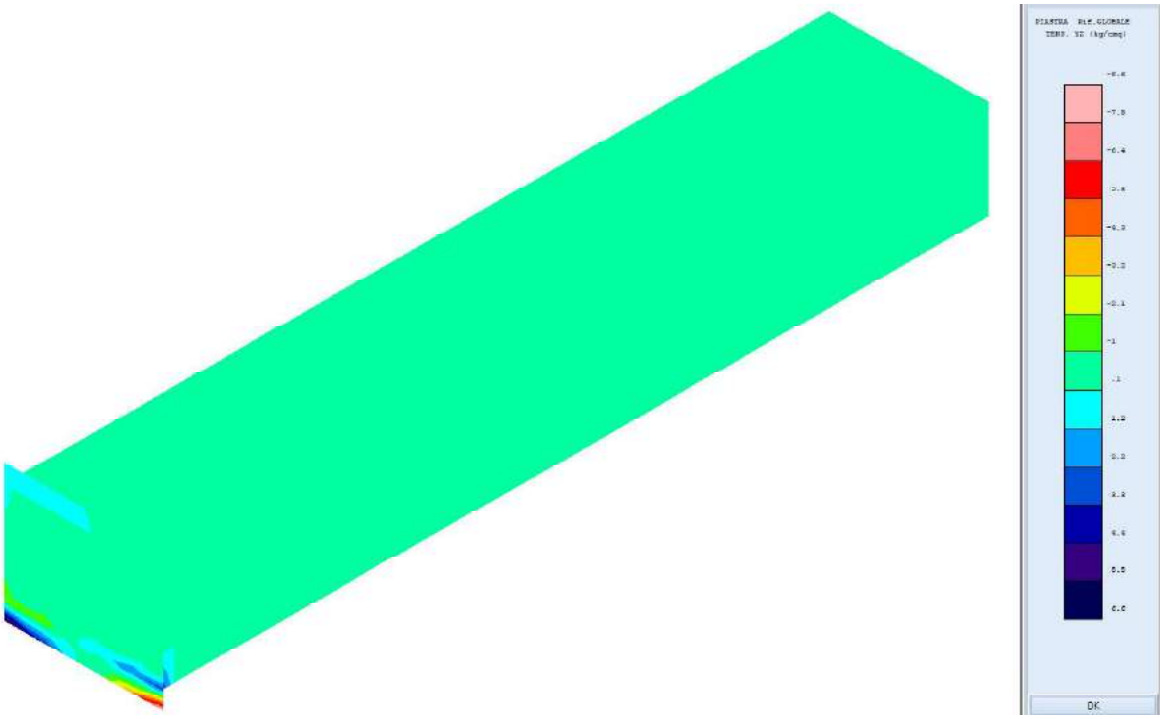

Figura 92- Scatolare tratto iniziale: Tensore yz (τ_{yx}) comb. 74: Sisma oriz + 0,30 vert, Spinta ko/ka asim., -T

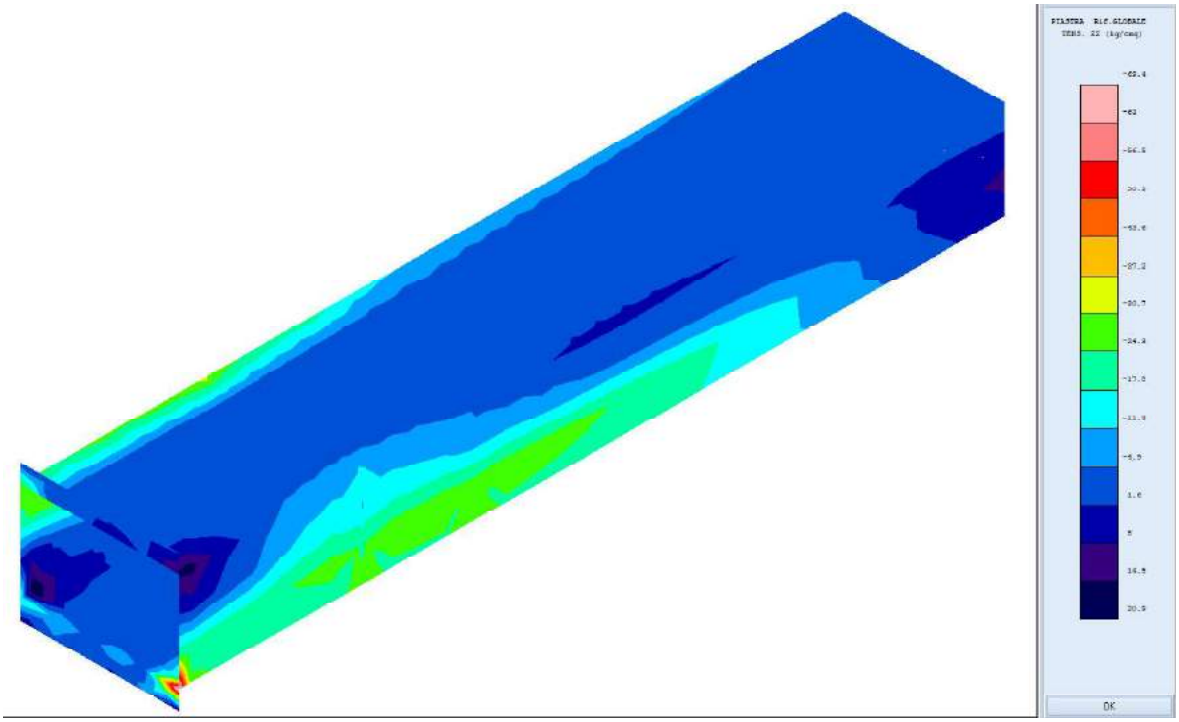

Figura 93- Scatolare tratto iniziale: Tensore zz (σ_z) comb. 8: Q1 mez, Spinta ko/ka asim., -T

RTI di progettazione:

Mandataria
Via G.B. Sammartini n°5
20125 - Milano
Tel. 02 6787911
email: mail@proiter.it

Mandante
Via Artemide n°3
92100 Agrigento
Tel. 0922 421007
email: deltaingegneria@pec.it

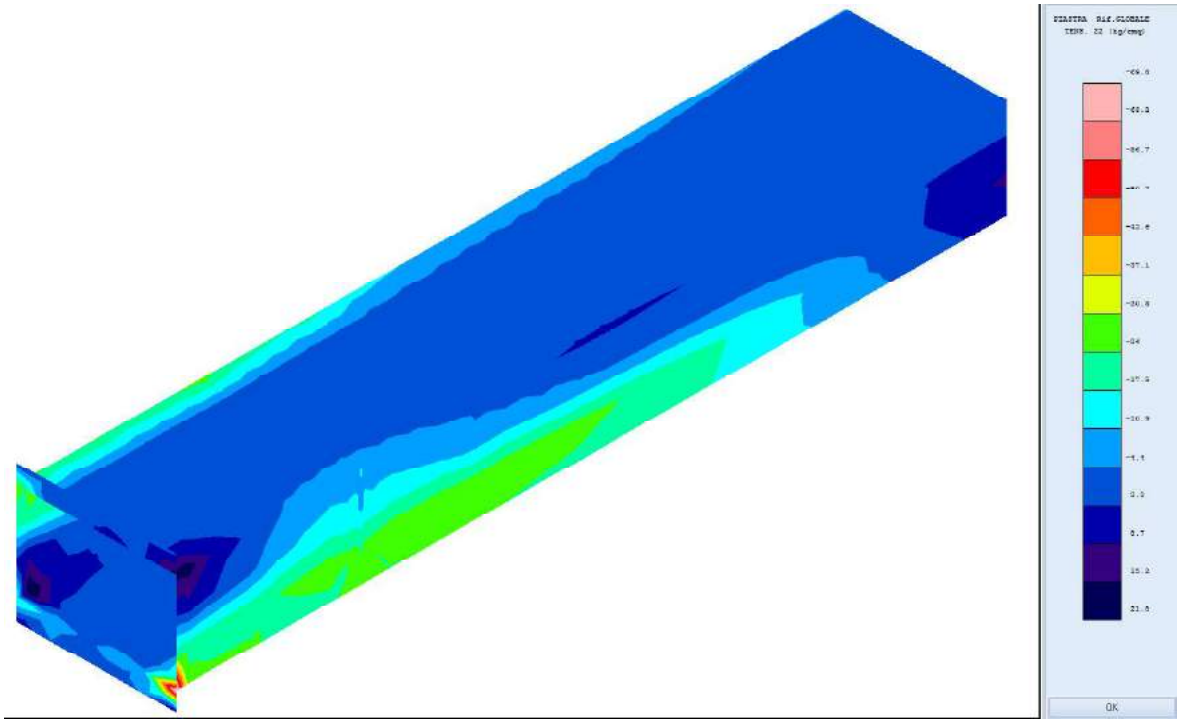

Figura 94- Scatolare tratto iniziale: Tensore zz (σ_z) comb. 12: Q1 app, Spinta ko/ka asim., -T

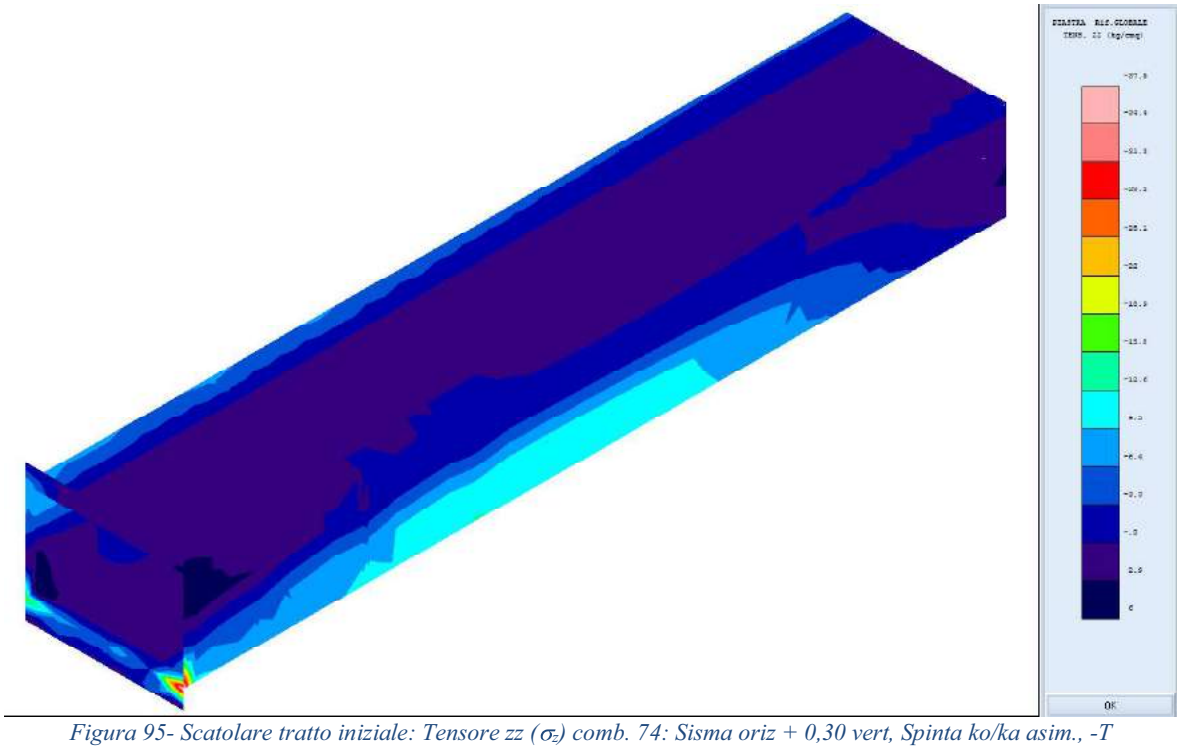

Figura 95- Scatolare tratto iniziale: Tensore zz (σ_z) comb. 74: Sisma oriz + 0,30 vert, Spinta ko/ka asim., -T

RTI di progettazione:

Mandataria
Via G.B. Sammartini n°5
20125 - Milano
Tel. 02 6787911
email: mail@proiter.it

Mandante
Via Artemide n°3
92100 Agrigento
Tel. 0922 421007
email: deltaingegneria@pec.it

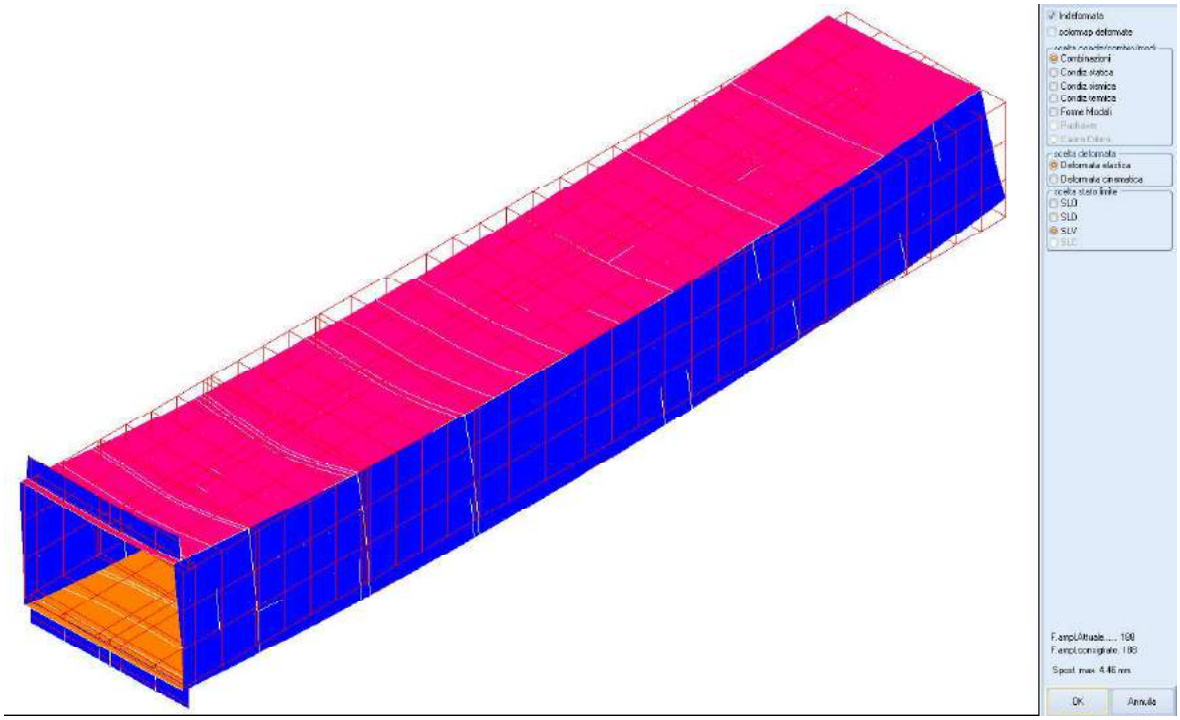

Figura 96- Scatolare tratto iniziale: Deformazioni SLV comb. 8: Q1 mez, Spinta ko/ka asim., -T

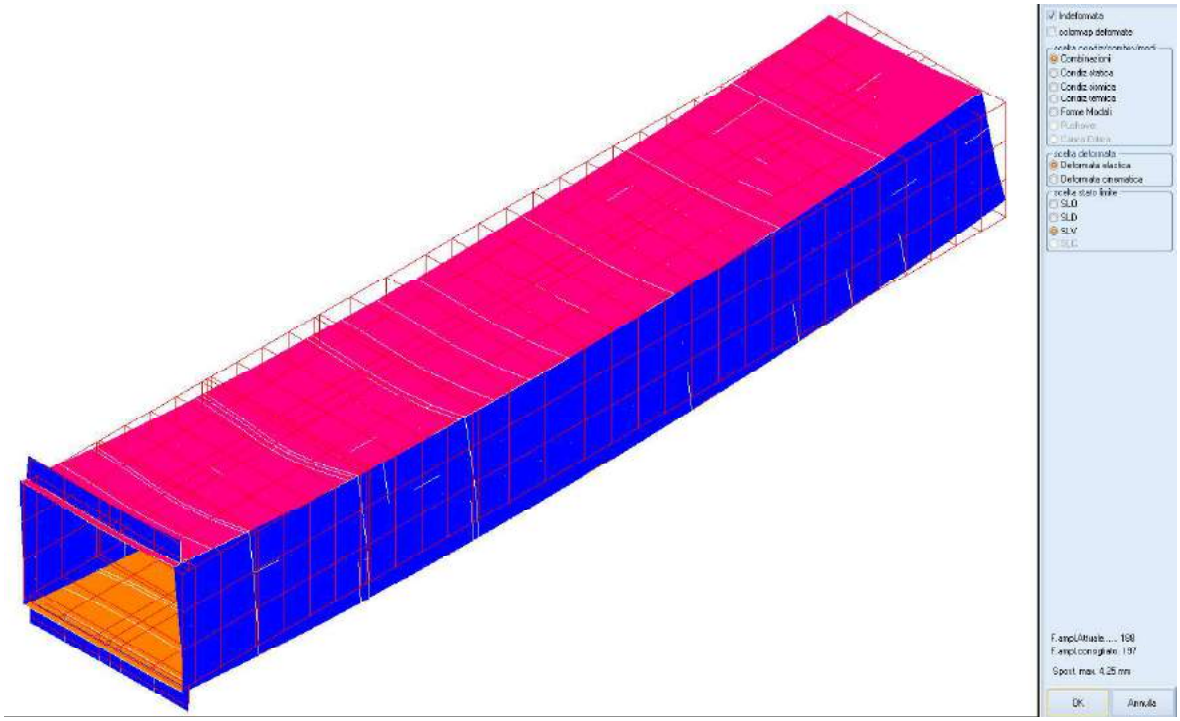

Figura 97- Scatolare tratto iniziale: Deformazioni SLV comb. 12: Q1 app, Spinta ko/ka asim., -T

RTI di progettazione:

Mandataria
Via G.B. Sammartini n°5
20125 - Milano
Tel. 02 6787911
email: mail@proiter.it

Mandante
Via Artemide n°3
92100 Agrigento
Tel. 0922 421007
email: deltaingegneria@pec.it

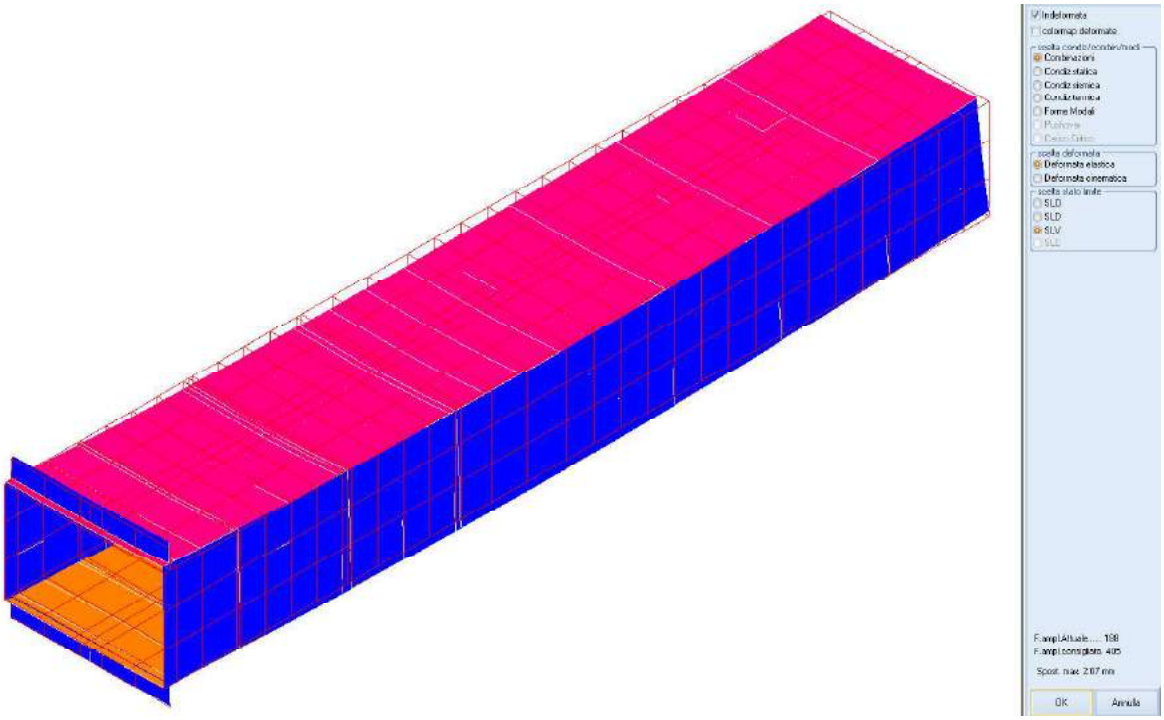

Figura 98- Scatolare tratto iniziale: Deformazioni SLV comb. 74: Sisma oriz + 0,30 vert, Spinta ko/ka asim., -T

Per le verifiche complete, si rimanda ai tabulati di calcolo.

RTI di progettazione:

Mandataria
Via G.B. Sammartini n°5
20125 - Milano
Tel. 02 6787911
email: mail@proiter.it

Mandante
Via Artemide n°3
92100 Agrigento
Tel. 0922 421007
email: deltaingegneria@pec.it

10. Tabulati di calcolo scatolari

10.1. Relazione illustrativa e simbologia

Sono illustrati con la presente i risultati dei calcoli che riguardano il progetto delle armature, la verifica delle tensioni di lavoro dei materiali e del terreno dei tombini scatolari.

- **NORMATIVA DI RIFERIMENTO**

I calcoli sono condotti nel pieno rispetto della normativa vigente e, in particolare, la normativa cui viene fatto riferimento nelle fasi di calcolo, verifica e progettazione è costituita dalle *Norme Tecniche per le Costruzioni*, emanate con il D.M. 17/01/2018 pubblicato nel suppl. 8 G.U. 42 del 20/02/2018, nonché la Circolare del Ministero Infrastrutture e Trasporti del 21 Gennaio 2019, n. 7 "*Istruzioni per l'applicazione dell'aggiornamento delle norme tecniche per le costruzioni*".

- **METODI DI CALCOLO**

I metodi di calcolo adottati per il calcolo sono i seguenti:

1) Per i carichi statici: *METODO DELLE DEFORMAZIONI*;

2) Per i carichi sismici: metodo dell'*ANALISI MODALE* o dell'*ANALISI SISMICA STATICA EQUIVALENTE*.

Per lo svolgimento del calcolo si è accettata l'ipotesi che, in corrispondenza dei piani sismici, i solai siano infinitamente rigidi nel loro
piano e che le masse ai fini del calcolo delle forze di piano siano concentrate alle loro quote.

- **CALCOLO SPOSTAMENTI E CARATTERISTICHE**

II calcolo degli spostamenti e delle caratteristiche viene effettuato con il metodo degli elementi finiti (**F.E.M.**).

Possono essere inseriti due tipi di elementi:

1) Elemento monodimensionale asta (*beam*) che unisce due nodi aventi ciascuno 6 gradi di libertà. Per maggiore precisione di calcolo, viene tenuta in conto anche la deformabilità a taglio e quella assiale di questi elementi. Queste aste, inoltre, non sono considerate flessibili da nodo a nodo ma hanno sulla parte iniziale e finale due tratti infinitamente rigidi formati dalla parte di trave inglobata nello spessore del pilastro; questi tratti rigidi forniscono al nodo una dimensione reale.

2) L'elemento bidimensionale shell (*quad*) che unisce quattro nodi nello spazio. Il suo comportamento è duplice, funziona da lastra per i carichi agenti sul suo piano, da piastra per i carichi ortogonali.

Assemblate tutte le matrici di rigidezza degli elementi in quella della struttura spaziale, la risoluzione del sistema viene perseguita tramite il *metodo di Cholesky*.

Ai fini della risoluzione della struttura, gli spostamenti X e Y e le rotazioni attorno l'asse verticale Z di tutti i nodi che giacciono su di un impalcato dichiarato rigido sono mutuamente vincolati.

RTI di progettazione:
Mandataria
Via G.B. Sammartini n°5
20125 - Milano
Tel. 02 6787911
email: mail@proiter.it
Mandante
Via Artemide n°3
92100 Agrigento
Tel. 0922 421007
email: deltaingegneria@pec.it

- **RELAZIONE SUI MATERIALI**

Le caratteristiche meccaniche dei materiali sono descritti nei tabulati riportati nel seguito per ciascuna tipologia di materiale utilizzato.

- **ANALISI SISMICA DINAMICA A MASSE CONCENTRATE**

L'analisi sismica dinamica è stata svolta con il metodo dell'analisi modale; la ricerca dei modi e delle relative frequenze è stata perseguita con il metodo delle "*iterazioni nel sottospazio*".

I modi di vibrazione considerati sono in numero tale da assicurare l'eccitazione di più dell'85% della massa totale della struttura.

Per ciascuna direzione di ingresso del sisma si sono valutate le forze modali che vengono applicate su ciascun nodo spaziale (tre forze, in direzione X, Y e Z, e tre momenti).

Per la verifica della struttura si è fatto riferimento all'analisi modale, pertanto sono prima calcolate le sollecitazioni e gli spostamenti modali e poi viene calcolato il loro valore efficace.

I valori stampati nei tabulati finali allegati sono proprio i suddetti valori efficaci e pertanto l'equilibrio ai nodi perde di significato. I valori delle sollecitazioni sismiche sono combinate linearmente (in somma e in differenza) con quelle per carichi statici per ottenere le sollecitazioni per sisma nelle due direzioni di calcolo.

Gli angoli delle direzioni di ingresso dei sismi sono valutati rispetto all'asse X del sistema di riferimento globale.

- **VERIFICHE**

Le verifiche, svolte secondo il metodo degli stati limite ultimi e di esercizio, si ottengono inviluppando tutte le condizioni di carico prese in considerazione.

Le verifiche per gli elementi bidimensionali (setti) vengono effettuate sovrapponendo lo stato tensionale del comportamento a lastra e di quello a piastra. Vengono calcolate le armature delle due facce dell'elemento bidimensionale disponendo i ferri in due direzioni ortogonali.

- **SISTEMI DI RIFERIMENTO**

1) SISTEMA GLOBALE DELLA STRUTTURA SPAZIALE

Il sistema di riferimento globale è costituito da una terna destra di assi cartesiani ortogonali (O-XYZ) dove l'asse Z rappresenta l'asse verticale rivolto verso l'alto. Le rotazioni sono considerate positive se concordi con gli assi vettori:

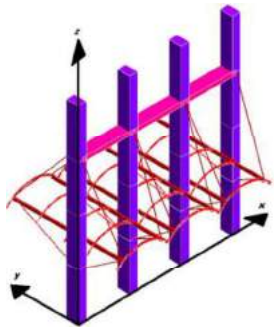

RTI di progettazione:
Mandataria
Via G.B. Sammartini n°5
20125 - Milano
Tel. 02 6787911
email: mail@proiter.it
Mandante
Via Artemide n°3
92100 Agrigento
Tel. 0922 421007
email: deltaingegneria@pec.it

2) SISTEMA LOCALE DELL'ELEMENTO SHELL

Il sistema di riferimento locale dell'elemento shell è costituito da una terna destra di assi cartesiani ortogonali che ha l'asse X coincidente con la direzione fra il primo ed il secondo nodo di input, l'asse Y giacente nel piano dello shell e l'asse Z in direzione dello spessore:

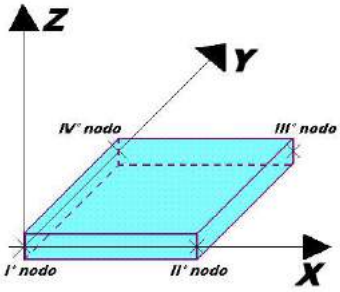

- **UNITÀ DI MISURA**

Si adottano le seguenti unità di misura:

[lunghezze]	= m
[forze]	= kgf / daN
[tempo]	= sec
[temperatura]	= °C

- **CONVENZIONI SUI SEGNI**

I carichi agenti sono:

1) Carichi e momenti distribuiti lungo gli assi coordinati;

2) Forze e coppie nodali concentrate sui nodi.

Le forze distribuite sono da ritenersi positive se concordi con il sistema di riferimento locale dell'asta, quelle concentrate sono positive se concordi con il sistema di riferimento globale.

I gradi di libertà nodali sono gli omologhi agli enti forza, e quindi sono definiti positivi se concordi a questi ultimi.

- **SPECIFICHE CAMPI TABELLA DI STAMPA**

Si riporta di seguito la spiegazione delle sigle usate nella tabella di stampa dell'archivio materiali.

Materiale N.ro : *Numero identificativo del materiale in esame*

Densità : *Peso specifico del materiale*

Ex * 1E3 : *Modulo elastico in direzione x moltiplicato per 10 al cubo*

Ni.x : *Coefficiente di Poisson in direzione x*

Alfa.x : *Coefficiente di dilatazione termica in direzione x*

Ey * 1E3 : *Modulo elastico in direzione y moltiplicato per 10 al cubo*

RTI di progettazione:
Mandataria
Via G.B. Sammartini n°5
20125 - Milano
Tel. 02 6787911
email: mail@proiter.it
Mandante
Via Artemide n°3
92100 Agrigento
Tel. 0922 421007
email: deltaingegneria@pec.it

Ni.y : *Coefficiente di Poisson in direzione y*

Alfa.y : *Coefficiente di dilatazione termica in direzione y*

E11 * 1E3 : *Elemento della matrice elastica moltiplicato per 10 al cubo, 1a riga - 1a colonna*

E12 * 1E3 : *Elemento della matrice elastica moltiplicato per 10 al cubo, 1a riga - 2a colonna*

E13 * 1E3 : *Elemento della matrice elastica moltiplicato per 10 al cubo, 1a riga - 3a colonna*

E22 * 1E3 : *Elemento della matrice elastica moltiplicato per 10 al cubo, 2a riga - 2a colonna*

E23 * 1E3 : *Elemento della matrice elastica moltiplicato per 10 al cubo, 2a riga - 3a colonna*

E33 * 1E3 : *Elemento della matrice elastica moltiplicato per 10 al cubo, 3a riga - 3a colonna*

- **SPECIFICHE CAMPI TABELLA DI STAMPA**

Si riporta appresso la spiegazione delle sigle usate nelle tabelle riassuntive dei criteri di progetto per le aste in elevazione, per quelle di fondazione, per i pilastri e per i setti.

Crit.N.ro : *Numero indicativo del criterio di progetto*
Elem. : *Tipo di elemento strutturale*
%Rig.Tors. : *Percentuale di rigidezza torsionale*
Mod. E : *Modulo di elasticità normale*
Poisson : *Coefficiente di Poisson*
Sgmc : *Tensione massima di esercizio del calcestruzzo*
tauc0 : *Tensione tangenziale minima*
tauc1 : *Tensione tangenziale massima*
Sgmf : *Tensione massima di esercizio dell'acciaio*
Om. : *Coefficiente di omogeneizzazione*
Gamma : *Peso specifico del materiale*
Copristaffa : *Distanza tra il lembo esterno della staffa ed il lembo esterno della sezione in calcestruzzo*
Fi min. : *Diametro minimo utilizzabile per le armature longitudinali*
Fi st. : *Diametro delle staffe*
Lar. st. : *Larghezza massima delle staffe*
Psc : *Passo di scansione per i diagrammi delle caratteristiche*
Pos.pol. : *Numero di posizioni delle armature per la verifica di sezioni poligonali*
D arm. : *Passo di incremento dell'armatura per la verifica di sezioni poligonali*
Iteraz. : *Numero massimo di iterazioni per la verifica di sezioni poligonali*
Def. Tag. : *Deformabilità a taglio (si, no)*
%Scorr.Staf. : *Percentuale di scorrimento da far assorbire alle staffe*
P.max staffe : *Passo massimo delle staffe*
P.min.staffe : *Passo minimo delle staffe*
tMt min. : *Tensione di torsione minima al di sotto del quale non si arma a torsione*
Ferri parete : *Presenza di ferri di parete a taglio*
Ecc.lim. : *Eccentricità M/N limite oltre la quale la verifica viene effettuata a flessione pura*
Tipo ver. : *Tipo di verifica (0 = solo Mx; 1 = Mx e My separate; 2 = deviata)*
Fl.rett. : *Flessione retta forzata per sezioni dissimmetriche ma simmetrizzabili (0 = no; 1 = si)*
Den.X pos. : *Denominatore della quantità q*l*l per determinare il momento Mx minimo per la copertura del diagramma positivo*

RTI di progettazione:
Mandataria
Via G.B. Sammartini n°5
20125 - Milano
Tel. 02 6787911
email: mail@proiter.it
Mandante
Via Artemide n°3
92100 Agrigento
Tel. 0922 421007
email: deltaingegneria@pec.it

Den.X neg.	:	*Denominatore della quantità q*l*l per determinare il momento Mx minimo per la copertura del diagramma negativo*
Den.Y pos.	:	*Denominatore della quantità q*l*l per determinare il momento My minimo per la copertura del diagramma positivo*
Den.Y neg.	:	*Denominatore della quantità q*l*l per determinare il momento My minimo per la copertura del diagramma negativo*
%Mag.car.	:	*Percentuale di maggiorazione dei carichi statici della prima combinazione di carico*
%Rid.Plas	:	*Rapporto tra i momenti sull'estremo della trave M*(ij)/M(ij), dove:* *- M*(ij)=Momento DOPO la ridistribuzione plastica* *- M(ij)=Momento PRIMA della ridistribuzione plastica*
Linear.	:	*Coefficiente descrittivo del comportamento dell'asta:* *1 = comportamento lineare sia a trazione che a compressione* *2 = comportamento non lineare sia a trazione che a compressione.* *3 = comportamento lineare solo a trazione.* *4 = comportamento non lineare solo a trazione.* *5 = comportamento lineare solo a compressione.* *6 = comportamento non lineare solo a compressione.*
Appesi	:	*Flag di disposizione del carico sull'asta (1 = appeso, cioè applicato all'intradosso; 0 = non appeso, cioè applicato all'estradosso)*
Min. T/sigma	:	*Verifica minimo T/sigma (1 = si; 0 = no)*
Verif.Alette	:	*Verifica alette travi di fondazione (1 = si; 0 = no)*
Kwinkl.	:	*Costante di sottofondo del terreno*

Si riporta appresso la spiegazione delle sigle usate nelle tabelle riassuntive dei criteri di progetto per le verifiche agli stati limite.

Cri.Nro	:	*Numero identificativo del criterio di progetto*
Tipo Elem.	:	*Tipo di elemento: trave di elevazione, trave di fondazione, pilastro, setto, setto elastico ("SHela")*
fck	:	*Resistenza caratteristica del calcestruzzo*
fcd	:	*Resistenza di calcolo del calcestruzzo*
rcd	:	*Resistenza di calcolo a flessione del calcestruzzo (massimo del diagramma parabola rettangolo)*
fyk	:	*Resistenza caratteristica dell'acciaio*
fyd	:	*Resistenza di calcolo dell'acciaio*
Ey	:	*Modulo elastico dell'acciaio*
ec0	:	*Deformazione limite del calcestruzzo in campo elastico*
ecu	:	*Deformazione ultima del calcestruzzo*
eyu	:	*Deformazione ultima dell'acciaio*
Ac/At	:	*Rapporto dell'incremento fra l'armatura compressa e quella tesa*
Mt/Mtu	:	*Rapporto fra il momento torcente di calcolo e il momento torcente resistente ultimo del calcestruzzo al di sotto del quale non si arma a torsione*
Wra	:	*Ampiezza limite della fessura per combinazioni rare*
Wfr	:	*Ampiezza limite della fessura per combinazioni frequenti*
Wpe	:	*Ampiezza limite della fessura per combinazioni permanenti*
σc Rara	:	*Sigma massima del calcestruzzo per combinazioni rare*
σc Perm	:	*Sigma massima del calcestruzzo per combinazioni permanenti*
σf Rara	:	*Sigma massima dell'acciaio per combinazioni rare*
SpRar	:	*Rapporto fra la lunghezza dell'elemento e lo spostamento massimo per combinazioni rare*
SpPer	:	*Rapporto fra la lunghezza dell'elemento e lo spostamento massimo per combinazioni permanenti*
Coef.Visc.:	:	*Coefficiente di viscosità*

RTI di progettazione:
Mandataria
Via G.B. Sammartini n°5
20125 - Milano
Tel. 02 6787911
email: mail@proiter.it
Mandante
Via Artemide n°3
92100 Agrigento
Tel. 0922 421007
email: deltaingegneria@pec.it

- **SPECIFICHE CAMPI TABELLA DI STAMPA**

Si riporta appresso la spiegazione delle sigle usate nella tabella coordinate nodi.

Nodo3d	:	*Numero del nodo spaziale*
Coord.X	:	*Coordinata X del punto nel sistema di riferimento globale*
Coord.Y	:	*Coordinata Y del punto nel sistema di riferimento globale*
Coord.Z	:	*Coordinata Z del punto nel sistema di riferimento globale*
Filo	:	*Numero del filo per individuare le travate in c.a.*
Piano Sism.	:	*Numero del piano rigido di appartenenza del nodo*
Peso	:	*Peso sismico del nodo; ogni canale di carico è stato moltiplicato per il proprio coefficiente di riduzione del sovraccarico*

- **SPECIFICHE CAMPI TABELLA DI STAMPA**

Si riporta appresso la spiegazione delle sigle usate nella tabella dati di shell spaziale.

Shell	:	*Numero dello shell spaziale*
Filo 1	:	*Numero del filo del primo nodo*
Filo 2	:	*Numero del filo del secondo nodo*
Filo 3	:	*Numero del filo del terzo nodo*
Filo 4	:	*Numero del filo del quarto nodo*
Quota 1	:	*Quota del primo nodo*
Quota 2	:	*Quota del secondo nodo*
Quota 3	:	*Quota del terzo nodo*
Quota 4	:	*Quota del quarto nodo*
Nod3d 1	:	*Numero del primo nodo*
Nod3d 2	:	*Numero del secondo nodo*
Nod3d 3	:	*Numero del terzo nodo*
Nod3d 4	:	*Numero del quarto nodo*
Sez. N.ro	:	*Numero in archivio della sezione*
Spess	:	*Spessore dello shell*
Kwinkl	:	*Costante di Winkler del terreno se l'elemento è di fondazione; 0 se è di elevazione*

RTI di progettazione:
Mandataria
Via G.B. Sammartini n°5
20125 - Milano
Tel. 02 6787911
email: mail@proiter.it
Mandante
Via Artemide n°3
92100 Agrigento
Tel. 0922 421007
email: deltaingegneria@pec.it

Tipo Mat. : *Numero dell'archivio per il tipo di materiale*

Mesh X : *Numero di suddivisioni del macro elemento sull'asse X locale*

Mesh Y : *Numero di suddivisioni del macro elemento sull'asse Y locale*

- **SPECIFICHE CAMPI TABELLA DI STAMPA**

Si riporta appresso la spiegazione delle sigle usate nella tabella vincoli nodali esterni:

- Nodo3d : Numero del nodo spaziale
- Codice : Codice esplicito per la determinazione del vincolo:

I = incastro
C = cerniera completa
W = *Winkler*
E = esplicito
P = plinto
U = Vincolo unilatero

- Tx : Rigidezza traslante in direzione X sul sistema di riferimento locale del vincolo (-1 spostamento impedito)
- Ty : Rigidezza traslante in direzione Y sul sistema di riferimento locale del vincolo (-1 spostamento impedito)
- Tz : Rigidezza traslante in direzione Z sul sistema di riferimento locale del vincolo (-1 spostamento impedito)
- Rx : Rigidezza rotazionale in direzione X sul sistema di riferimento locale del vincolo (-1 spostamento impedito)
- Ry : Rigidezza rotazionale in direzione Y sul sistema di riferimento locale del vincolo (-1 spostamento impedito)
- Rz : Rigidezza rotazionale in direzione Z sul sistema di riferimento locale del vincolo (-1 spostamento impedito)

SCOSTAMENTO PER I VINCOLI ELASTICI

- Tr. X : Scostamento in direzione X globale del sistema di riferimento locale del vincolo
- Tr. Y : Scostamento in direzione Y globale del sistema di riferimento locale del vincolo
- Tr. Z : Scostamento in direzione Z globale del sistema di riferimento locale del vincolo
- Azim : Angolo formato fra la proiezione dell'asse Z locale sul piano XY e l'asse X globale (azimut)
- CoZe : Angolo formato fra l'asse Z locale e l'asse Z globale (complemento allo zenit)
- Ass. : Rotazione attorno dell'asse Z locale del sistema di riferimento locale

ATTRIBUTO DI VERSO PER I VINCOLI UNILATERI

- Tr. X : Attributo sul verso dello spostamento impedito dal vincolo unilatero lungo la direzione X
- Tr. Y : Attributo sul verso dello spostamento impedito dal vincolo unilatero lungo la direzione Y
- Tr. Z : Attributo sul verso dello spostamento impedito dal vincolo unilatero lungo la direzione Z
- Rot.X : Attributo sul verso della rotazione impedita dal vincolo unilatero lungo l'asse vettore X
- Rot.Y : Attributo sul verso della rotazione impedita dal vincolo unilatero lungo l'asse vettore Y
- Rot.Z : Attributo sul verso della rotazione impedita dal vincolo unilatero lungo l'asse vettore Z

RTI di progettazione:
Mandataria
Via G.B. Sammartini n°5
20125 - Milano
Tel. 02 6787911
email: mail@proiter.it
Mandante
Via Artemide n°3
92100 Agrigento
Tel. 0922 421007
email: deltaingegneria@pec.it

Gli attributi sul verso degli spostamenti e delle rotazioni possono assumere i seguenti valori:

1 = Impedisce gli spostamenti sia positivi che negativi
3 = Impedisce solo gli spostamenti positivi
5 = Impedisce solo gli spostamenti negativi

- **SPECIFICHE CAMPI TABELLA DI STAMPA**

Si riporta di seguito la spiegazione delle sigle usate nella tabella di stampa della composizione degli elementi bidimensionali e la numerazione dei vertici dei microelementi in cui questi vengono suddivisi.

Macro N.ro	:	*Numero identificativo del macroelemento definito in fase di input*
Col.1/2/3/4/5/6	:	*Numero del microelemento in cui viene suddiviso il macroelemento in fase di calcolo*
Micro N.ro	:	*Numero identificativo del microelemento*
Macro N.ro	:	*Numero identificativo del macroelemento a cui appartiene il microelemento*
Vert.1	:	*Numero del primo vertice del microelemento*
Vert.2	:	*Numero del secondo vertice del microelemento*
Vert.3	:	*Numero del terzo vertice del microelemento*
Vert.4	:	*Numero del quarto vertice del microelemento*

- **SPECIFICHE CAMPI TABELLE DI STAMPA SHELL**

SISTEMA DI RIFERIMENTO LOCALE (s.r.l.): Il sistema di riferimento locale dell'elemento shell è così definito:

Origine	:	*I° punto di inserimento dello shell*
Asse 1	:	*Asse X nel s.r.l., definito dal punto origine e dal II° punto di inserimento, nel verso di quest'ultimo*
Piano12	:	*Piano XY nel s.r.l., definito dai punti origine, II° e III° di inserimento*
Asse 2	:	*Asse Y nel s.r.l., ottenuto nel piano 12 con una rotazione antioraria di 90° dell'asse X intorno al punto origine, in modo che l'asse I-II si sovrapponga all'asse I-III con un angolo<180°*
Asse 3		*Asse Z nel s.r.l., ortogonale al piano 12, in modo da formare una terna destra con gli assi 1 e 2*

Le tensioni di lastra (S) sono costanti lungo lo spessore. Le tensioni di piastra (M) variano linearmente lungo lo spessore, annullandosi in corrispondenza del piano medio (diagramma emisimmetrico o "a farfalla"). I valori del tensore degli sforzi sono riferiti alla faccia positiva (superiore nel s.r.l.) di normale 3 (esempio: Xij tensione X agente sulla faccia di normale i e diretta lungo j).
Le altre grandezze descritte di seguito si riferiscono a ciascun nodo dell'elemento bidimensionale:

Shell Nro	:	*numero dell'elemento bidimensionale*
nodo N.ro	:	*numero del nodo dell'elemento bidimensionale a cui sono riferite le tensioni S di lastra e M piastra*
S11	:	*tensione normale di lastra*
S22	:	*tensione normale di lastra*
S12		*tensione tangenziale di lastra (S12 = S21)*

RTI di progettazione:
Mandataria
Via G.B. Sammartini n°5
20125 - Milano
Tel. 02 6787911
email: mail@proiter.it
Mandante
Via Artemide n°3
92100 Agrigento
Tel. 0922 421007
email: deltaingegneria@pec.it

M11	*tensione normale di piastra sulla faccia positiva*
M22	*tensione normale di piastra sulla faccia positiva*
M12	*tensione tangenziale di piastra sulla faccia positiva*

Tabulato di stampa dei carichi nodali equivalenti applicati nei nodi degli shell.

Shell Nro	:	*numero dell'elemento bidimensionale*
nodo N.ro	:	*numero del nodo dell'elemento bidimensionale a cui sono i carichi nodali degli shell*
Tx	:	*Forza nodale in direzione X del sistema di riferimento locale*
Ty	:	*Forza nodale in direzione Y del sistema di riferimento locale*
Tz	:	*Forza nodale in direzione X del sistema di riferimento locale*
Mx	:	*Momento nodale con asse vettore parallelo all'asse X del sistema di riferimento locale*
My	:	*Momento nodale con asse vettore parallelo all'asse Y del sistema di riferimento locale*
Mz	:	*Momento nodale con asse vettore parallelo all'asse Z del sistema di riferimento locale*

- **SPECIFICHE CAMPI TABELLA DI STAMPA**

Filo N.ro	:	*Numero del filo del nodo inferiore o superiore*
Quota inf/sup	:	*Quota del nodo inferiore e del nodo superiore*
Nodo inf/sup	:	*Numero dei nodi inferiore e superiore per la determinazione degli spostamenti sismici relativi*
Sisma N.ro	:	*Numero del sisma per cui è massimo il valore dello spostamento totale calcolato per lo S.L.D.*
Combin N.ro	:	*Numero della combinazione per cui è massimo il valore dello spostamento totale calcolato per lo S.L.D.*
Spostam. Calcolo	:	*valore dello spostamento totale calcolato per lo S.L.D.*
Spostam. Limite	:	*valore dello spostamento limite per lo S.L.D.*
Sisma N.ro	:	*Numero del sisma per cui è massimo il valore dello spostamento totale calcolato per lo S.L.O.*
Combin N.ro	:	*Numero della combinazione per cui è massimo il valore dello spostamento totale calcolato per lo S.L.O.*
Spostam. Calcolo	:	*valore dello spostamento totale calcolato per lo S.L.O.*
Spostam. Limite	:	*valore dello spostamento limite per lo S.L.O.*

- **SPECIFICHE CAMPI TABELLA DI STAMPA**

Si riporta di seguito la spiegazione delle sigle usate nella tabella di stampa della verifica degli elementi bidimensionali allo stato limite ultimo.

Quota N.ro:	:	*Quota a cui si trova l'elemento*
Perim. N.ro	:	*Numero identificativo del macroelemento il cui perimetro è stato definito prima di eseguire la verifica*
Nodo 3d N.ro	:	*Numero del nodo relativo alla suddivisione del macroelemento in microelementi*
Nx	:	*Sforzo sul piano dell'elemento bidimensionale diretto come l'asse x del sistema locale (il sistema di riferimento locale è quello delle armature)*
Ny	:	*Sforzo sul piano dell'elemento bidimensionale diretto come l'asse y del sistema locale*
Txy	:	*Sforzo tagliante sul piano dell'elemento con direzione y e agente sulla faccia di normale x del sistema locale (ovvero anche, per la simmetria*

RTI di progettazione:
Mandataria
Via G.B. Sammartini n°5
20125 - Milano
Tel. 02 6787911
email: mail@proiter.it
Mandante
Via Artemide n°3
92100 Agrigento
Tel. 0922 421007
email: deltaingegneria@pec.it

		delle tensioni tangenziali, sforzo tagliante sul piano dell'elemento con direzione x e agente sulla faccia di normale y del sistema locale)
Mx	:	*Momento flettente agente sulla sezione di normale x del sistema locale. Per le verifiche è accoppiato allo sforzo normale Nx. Questo momento è incrementato per tenere in conto il valore del momento torcente Mxy*
My	:	*Momento flettente agente sulla sezione di normale y del sistema locale. Per le verifiche è accoppiato allo sforzo normale Ny. Questo momento è incrementato per tenere in conto il valore del momento torcente Mxy*
Mxy	:	*Momento torcente con asse vettore x e agente sulla sezione di normale x (ovvero anche, per la simmetria delle tensioni tangenziali momento torcente con asse vettore y e agente sulla sezione di normale y)*
ε_{cx} **10000*	:	*Deformazione del calcestruzzo nella faccia di normale x *10000 (Es. 0.35% = 35)*
ε_{cy} **10000*	:	*Deformazione del calcestruzzo nella faccia di normale y *10000 (Es. 0.35% = 35)*
ε_{fx} **10000*	:	*Deformazione dell'acciaio nella faccia di normale x *10000 (Es. 1% = 100)*
ε_{fy} **10000*	:	*Deformazione dell'acciaio nella faccia di normale y *10000 (Es. 1% = 100)*
Ax superiore	:	*Area totale armatura superiore diretta lungo x. Area totale è l'area della presso-flessione più l'area per il taglio riportata dopo)*
Ay superiore	:	*Area totale armatura superiore diretta lungo y*
Ax inferiore	:	*Area totale armatura inferiore diretta lungo x*
Ay inferiore	:	*Area totale armatura inferiore diretta lungo y*
Atag	:	*Area per il taglio su ciascuna faccia per le due direzioni*
σ_t	:	*Tensione massima di contatto con il terreno*
Eta	:	*Abbassamento verticale del nodo in esame*
Fpunz	:	*Forza di punzonamento determinata amplificando il massimo valore della forza punzonante (ottenuta dall'inviluppo fra le varie combinazioni di carico agenti) per un coefficiente beta raccomandato nell'eurocodice 2 (figura 6.21). Per le piastre di fondazione la forza di punzonamento è stata ridotta dell'effetto favorevole della pressione del suolo*
FpunzLi	:	*Resistenza al punzonamento ottenuta dall'applicazione dalla formula (6.47) dell'erurocodice 2, utilizzando il perimetro di base definito nelle figure 6.13 e 6.15*
Apunz	:	*Armatura di punzonamento calcolata dalla formula (6.52) dell' eurocodice 2*
VEd	:	*Azione di taglio-punzonamento secondo la formula (6.53) dell'eurocodice 2*
VRd,max	:	*Resistenza di taglio-punzonamento secondo la formula (6.53) dell'eurocodice 2*

Nel caso di stampa di riverifiche degli elementi con le armature effettivamente disposte sul disegno ferri le colonne delle ε vengono sostituite con:

Molt.	:	*Moltiplicatore delle sollecitazioni che porta a rottura la sezione, rispettivamente nelle direzioni X e Y*
x/d	:	*Posizione adimensionalizzata dell'asse neutro rispettivamente nelle direzioni X e Y*

- **SPECIFICHE CAMPI TABELLA DI STAMPA**

Si riporta di seguito la spiegazione delle sigle usate nella tabella di stampa delle verifiche agli stati limite di esercizio degli elementi bidimensionali.

RTI di progettazione:
Mandataria
Via G.B. Sammartini n°5
20125 - Milano
Tel. 02 6787911
email: mail@proiter.it
Mandante
Via Artemide n°3
92100 Agrigento
Tel. 0922 421007
email: deltaingegneria@pec.it

Quota	*: Quota a cui si trova l'elemento*
Perim.	*: Numero identificativo del macro-elemento il cui perimetro è stato definito prima di eseguire la verifica*
Nodo	*: Numero del nodo relativo alla suddivisione del macro-elemento in microelementi*
Comb Cari	*: Indicatore della matrice di combinazione; la prima riga individua la matrice delle combinazioni rare, la seconda la matrice delle combinazioni frequenti, la terza quella permanenti*
Fes lim	*: Fessura limite espressa in mm*
Fess.	*: Fessura di calcolo espressa in mm; se sull'elemento non si aprono fessure tutta la riga sarà nulla*
Dist mm	*: Distanza fra le fessure*
Combin	*: Numero della combinazione ed in sequenza sollecitazioni per cui si è avuta la massima fessura*
Mf X	*: Momento flettente agente sulla sezione di normale x del sistema locale. (Il sistema di riferimento locale è quello delle armature)*
N X	*: Sforzo sul piano dell'elemento bidimensionale diretto come l'asse x del sistema locale*
Mf Y	*: Momento flettente agente sulla sezione di normale y del sistema locale. (Il sistema di riferimento locale è quello delle armature)*
N Y	*: Sforzo sul piano dell'elemento bidimensionale diretto come l'asse y del sistema locale*
Cos teta	*: Coseno dell'angolo teta tra l'armatura in direzione X e la direzione della tensione principale di trazione*
Sin teta	*: Seno dell'angolo teta*
Combina Carico	*: Indicatore della matrice di combinazione; la prima riga individua la matrice delle combinazioni rare per la verifica della tensione sul cls, la seconda la matrice delle combinazioni rare per la verifica della tensione sull'acciaio, la terza la matrice delle combinazioni permanenti per la verifica della tensione sul cls*
s lim	*: Valore della tensione limite in Kg/cmq*
s cal	*: Valore della tensione di calcolo in Kg/cmq sulla faccia di normale x*
Conbin	*: Numero della combinazione ed in sequenza sollecitazioni per cui si è avuta la massima tensione*
Mf X	*: Momento flettente agente sulla sezione di normale x del sistema locale. (Il sistema di riferimento locale è quello delle armature)*
N X	*: Sforzo sul piano dell'elemento bidimensionale diretto come l'asse x del sistema locale*
s cal	*: Valore della tensione di calcolo in Kg/cmq sulla faccia di normale y*
Combin	*: Numero della combinazione ed in sequenza sollecitazioni per cui si è avuta la massima tensione*
Mf Y	*: Momento flettente agente sulla sezione di normale y del sistema locale*
N Y	*: Sforzo sul piano dell'elemento bidimensionale diretto come l'asse y del sistema locale*

RTI di progettazione:
Mandataria
Via G.B. Sammartini n°5
20125 - Milano
Tel. 02 6787911
email: mail@proiter.it
Mandante
Via Artemide n°3
92100 Agrigento
Tel. 0922 421007
email: deltaingegneria@pec.it

10.2. Tabulati tombino tratto centrale

RTI di progettazione:

Mandataria
Via G.B. Sammartini n°5
20125 - Milano
Tel. 02 6787911
email: mail@proiter.it

Mandante
Via Artemide n°3
92100 Agrigento
Tel. 0922 421007
email: deltaingegneria@pec.it

ARCHIVIO MATERIALI PIASTRE: MATRICE ELASTICA

Materiale N.ro	Densita' kg/mc	Ex*1E3 kg/cmq	Ni.x	Alfa.x (*1E5)	Ey*1E3 kg/cmq	Ni.y	Alfa.y (*1E5)	E11*1E3 kg/cmq	E12*1E3 kg/cmq	E13*1E3 kg/cmq	E22*1E3 kg/cmq	E23*1E3 kg/cmq	E33*1E3 kg/cmq
1	2500	333	0,20	1,00	333	0,20	1,00	347	69	0	347	0	139

MATERIALI SHELL IN C.A.

IDENT	%	CARATTERISTICHE					DURABILITA'			COPRIFERRO	
Mat. N.ro	Rig Fls	Classe CLS	Classe Acciaio	Mod. E kg/cmq	Pois-son	Gamma kg/mc	Tipo Ambiente	Tipo Armatura	Toll. Copr.	Setti (cm)	Piastre (cm)
1	100	C32/40	B450C	333457	0,20	2500	AGGR. CX4	POCO SENS.	0,00	5,0	5,0

MATERIALI SHELL IN C.A.

CRITERI PER IL CALCOLO AGLI STATI LIMITE ULTIMI E DI ESERCIZIO

Cri Nro	Tipo Elem	fck	fcd	rcd	fyk	ftk	fyd	Ey	ec0	ecu	eyu	At/ Ac	Mt/ Mtu	Wra mm	Wfr mm	Wpe mm	σcRar	σcPer	σfRar	Spo Rar	Spo Fre	Spo Per	Coe Vis	euk
		---------- kg/cmq ---- ---------															--- kg/cmq ---							
1	SETTI	320,0	181,0	181,0	4500	4500	3913	2100000	0,20	0,35	1,00	50			0,3	0,2	192,0	144,0	3600					

CRITERI DI PROGETTO GEOTECNICI - FONDAZIONI SUPERFICIALI E SU PALI

IDEN	CARATTER. MECCANICHE				IDEN	CARATTER. MECCANICHE				IDEN	CARATTER. MECCANICHE		
Crit N.ro	KwVert. kg/cmc	KwOriz. kg/cmc	Qlim. kg/cmq		Crit N.ro	KwVert. kg/cmc	KwOriz. kg/cmc	Qlim. kg/cmq		Crit N.ro	KwVert. kg/cmc	KwOriz. kg/cmc	Qlim. kg/cmq
1	15,00	0,00	Trz/Cmp		2	5,00	0,00	Trz/Cmp					

DATI GENERALI DI STRUTTURA

DATI GENERALI DI STRUTTURA

Massima dimens. dir. X (m)	28,00	Altezza edificio (m)	2,89
Massima dimens. dir. Y (m)	4,40	Differenza temperatura(°C)	15

PARAMETRI SISMICI

Vita Nominale (Anni)	50	Classe d' Uso	IV Cu=2.0
ISOLE GRUPPO	PRIMO		
Categoria Suolo	B	Coeff. Condiz. Topogr.	1,00000
Sistema Costruttivo Dir.1	C.A.	Sistema Costruttivo Dir.2	C.A.
Regolarita' in Altezza	SI (KR=1)	Regolarita' in Pianta	SI
Direzione Sisma (Grd)	0	Sisma Verticale	PRESENTE
Effetti P/Delta	NO	Quota di Zero Sismico (m)	0,00000

PARAMETRI SPETTRO ELASTICO - SISMA S.L.O.

Probabilita' Pvr	0,81	Periodo di Ritorno Anni	60,00
Accelerazione Ag/g	0,03	Periodo T'c (sec.)	0,30
Fo	2,68	Fv	0,58
Fattore Stratigrafia'Ss'	1,20	Periodo TB (sec.)	0,14
Periodo TC (sec.)	0,42	Periodo TD (sec.)	1,70

PARAMETRI SPETTRO ELASTICO - SISMA S.L.D.

Probabilita' Pvr	0,63	Periodo di Ritorno Anni	101,00
Accelerazione Ag/g	0,03	Periodo T'c (sec.)	0,31
Fo	2,73	Fv	0,65
Fattore Stratigrafia'Ss'	1,20	Periodo TB (sec.)	0,14
Periodo TC (sec.)	0,43	Periodo TD (sec.)	1,73

PARAMETRI SPETTRO ELASTICO - SISMA S.L.V.

Probabilita' Pvr	0,10	Periodo di Ritorno Anni	949,00
Accelerazione Ag/g	0,06	Periodo T'c (sec.)	0,37
Fo	2,98	Fv	0,98
Fattore Stratigrafia'Ss'	1,20	Periodo TB (sec.)	0,17
Periodo TC (sec.)	0,50	Periodo TD (sec.)	1,84

PARAMETRI SISTEMA COSTRUTTIVO C. A. - DIR. 1

Classe Duttilita'	NON dissip.	Sotto-Sistema Strutturale	Pareti
AlfaU/Alfa1	1,10	Fattore riduttivo KW	1,00
Fattore di comportam 'q'	1,50		

PARAMETRI SISTEMA COSTRUTTIVO C. A. - DIR. 2

Classe Duttilita'	NON dissip.	Sotto-Sistema Strutturale	Pareti
AlfaU/Alfa1	1,10	Fattore riduttivo KW	1,00
Fattore di comportam 'q'	1,50		

COEFFICIENTI DI SICUREZZA PARZIALI DEI MATERIALI

Acciaio per CLS armato	1,15	Calcestruzzo CLS armato	1,50
Legno per comb. eccez.	1,00	Legno per comb. fondament.:	1,30
Livello conoscenza	NUOVA COSTRUZIONE		
FRP Collasso Tipo 'A'	1,10	FRP Delaminazione Tipo 'A'	1,20
FRP Collasso Tipo 'B'	1,25	FRP Delaminazione Tipo 'B'	1,50
FRP Resist. Press/Fless	1,00	FRP Resist. Taglio/Torsione	1,20
FRP Resist. Confinamento	1,10		

ATTRIBUTI TAMPONATURE SU PIANI SISMICI

IDENTIFICATIVO			
Piano N.ro	Quota (m)	Piano N.ro	Quota (m)
1	2,87		

COORDINATE DEI NODI

IDENT.	POSIZIONE NODO			ATTRIBUTI		PESO SISMICO		
Nodo3d N.ro	Coord.X (m)	Coord.Y (m)	Coord.Z (m)	Filo N.ro	Piano Sism.	Dir. X (t)	Dir. Y (t)	Dir. Z (t)
1	28,00	0,71	0,00	78	0	0,00	0,00	0,23
2	26,95	0,71	0,01	77	0	0,00	0,00	0,44
3	28,00	0,20	0,00	2	0	0,00	0,00	0,36
4	26,95	0,20	0,01	28	0	0,00	0,00	0,67
5	1,58	0,71	0,13	54	0	0,00	0,00	0,44
6	0,00	0,71	0,14	53	0	0,00	0,00	0,18
7	1,58	0,20	0,13	5	0	0,00	0,00	0,67
8	0,00	0,20	0,14	1	0	0,00	0,00	0,27
9	3,94	0,71	0,12	55	0	0,00	0,00	0,48
10	3,94	0,20	0,12	6	0	0,00	0,00	0,73
11	5,85	0,71	0,11	56	0	0,00	0,00	0,39
12	5,85	0,20	0,11	7	0	0,00	0,00	0,60
13	6,66	0,71	0,11	57	0	0,00	0,00	0,30
14	6,66	0,20	0,11	8	0	0,00	0,00	0,46
15	7,20	0,71	0,11	58	0	0,00	0,00	0,29
16	7,20	0,20	0,11	9	0	0,00	0,00	0,44
17	8,70	0,71	0,10	59	0	0,00	0,00	0,37
18	8,70	0,20	0,10	10	0	0,00	0,00	0,57
19	9,62	0,71	0,10	60	0	0,00	0,00	0,33
20	9,62	0,20	0,10	11	0	0,00	0,00	0,51
21	10,20	0,71	0,10	61	0	0,00	0,00	0,25
22	10,20	0,20	0,10	12	0	0,00	0,00	0,38
23	10,74	0,71	0,10	62	0	0,00	0,00	0,33
24	10,74	0,20	0,10	13	0	0,00	0,00	0,51
25	11,70	0,71	0,09	63	0	0,00	0,00	0,38
26	11,70	0,20	0,09	14	0	0,00	0,00	0,58
27	13,20	0,71	0,08	64	0	0,00	0,00	0,30
28	13,20	0,20	0,08	15	0	0,00	0,00	0,45
29	13,78	0,71	0,08	65	0	0,00	0,00	0,21
30	13,78	0,20	0,08	16	0	0,00	0,00	0,32
31	14,13	0,71	0,08	66	0	0,00	0,00	0,21
32	14,13	0,20	0,08	17	0	0,00	0,00	0,32
33	14,72	0,71	0,08	67	0	0,00	0,00	0,30
34	14,72	0,20	0,08	18	0	0,00	0,00	0,46
35	16,22	0,71	0,07	68	0	0,00	0,00	0,38
36	16,22	0,20	0,07	19	0	0,00	0,00	0,58
37	17,17	0,71	0,06	69	0	0,00	0,00	0,33
38	17,17	0,20	0,06	20	0	0,00	0,00	0,51
39	17,72	0,71	0,06	70	0	0,00	0,00	0,25
40	17,72	0,20	0,06	21	0	0,00	0,00	0,39
41	18,31	0,71	0,06	71	0	0,00	0,00	0,33

COORDINATE DEI NODI

IDENT.	POSIZIONE NODO			ATTRIBUTI		PESO SISMICO		
Nodo3d N.ro	Coord.X (m)	Coord.Y (m)	Coord.Z (m)	Filo N.ro	Piano Sism.	Dir. X (t)	Dir. Y (t)	Dir. Z (t)
42	18,31	0,20	0,06	22	0	0,00	0,00	0,51
43	19,22	0,71	0,05	72	0	0,00	0,00	0,37
44	19,22	0,20	0,05	23	0	0,00	0,00	0,57
45	20,72	0,71	0,04	73	0	0,00	0,00	0,29
46	20,72	0,20	0,04	24	0	0,00	0,00	0,44
47	21,27	0,71	0,04	74	0	0,00	0,00	0,25
48	21,27	0,20	0,04	25	0	0,00	0,00	0,39
49	21,85	0,71	0,04	75	0	0,00	0,00	0,29
50	21,85	0,20	0,04	26	0	0,00	0,00	0,45
51	23,31	0,71	0,03	76	0	0,00	0,00	0,37
52	23,31	0,20	0,03	27	0	0,00	0,00	0,56
53	1,58	1,22	0,13	80	0	0,00	0,00	0,73
54	0,00	1,22	0,14	79	0	0,00	0,00	0,29
55	3,94	1,22	0,12	81	0	0,00	0,00	0,79
56	5,85	1,22	0,11	82	0	0,00	0,00	0,65
57	6,66	1,22	0,11	83	0	0,00	0,00	0,50
58	7,20	1,22	0,11	84	0	0,00	0,00	0,48
59	8,70	1,22	0,10	85	0	0,00	0,00	0,62
60	9,62	1,22	0,10	86	0	0,00	0,00	0,55
61	10,20	1,22	0,10	87	0	0,00	0,00	0,41
62	10,74	1,22	0,10	88	0	0,00	0,00	0,55
63	11,70	1,22	0,09	89	0	0,00	0,00	0,63
64	13,20	1,22	0,08	90	0	0,00	0,00	0,49
65	13,78	1,22	0,08	91	0	0,00	0,00	0,34
66	14,13	1,22	0,08	92	0	0,00	0,00	0,35
67	14,72	1,22	0,08	93	0	0,00	0,00	0,50
68	16,22	1,22	0,07	94	0	0,00	0,00	0,63
69	17,17	1,22	0,06	95	0	0,00	0,00	0,55
70	17,72	1,22	0,06	96	0	0,00	0,00	0,42
71	18,31	1,22	0,06	97	0	0,00	0,00	0,55
72	19,22	1,22	0,05	98	0	0,00	0,00	0,61
73	20,72	1,22	0,04	99	0	0,00	0,00	0,48
74	21,27	1,22	0,04	100	0	0,00	0,00	0,42
75	21,85	1,22	0,04	101	0	0,00	0,00	0,49
76	23,31	1,22	0,03	102	0	0,00	0,00	0,61
77	26,95	1,22	0,01	103	0	0,00	0,00	0,72
78	28,00	1,22	0,00	104	0	0,00	0,00	0,39
79	1,58	2,40	0,13	106	0	0,00	0,00	1,02
80	0,00	2,40	0,14	105	0	0,00	0,00	0,41
81	3,94	2,40	0,12	107	0	0,00	0,00	1,10
82	5,85	2,40	0,11	108	0	0,00	0,00	0,91
83	6,66	2,40	0,11	109	0	0,00	0,00	0,70
84	7,20	2,40	0,11	110	0	0,00	0,00	0,67
85	8,70	2,40	0,10	111	0	0,00	0,00	0,86
86	9,62	2,40	0,10	112	0	0,00	0,00	0,77
87	10,20	2,40	0,10	113	0	0,00	0,00	0,58
88	10,74	2,40	0,10	114	0	0,00	0,00	0,77
89	11,70	2,40	0,09	115	0	0,00	0,00	0,88
90	13,20	2,40	0,08	116	0	0,00	0,00	0,69
91	13,78	2,40	0,08	117	0	0,00	0,00	0,48
92	14,13	2,40	0,08	118	0	0,00	0,00	0,48
93	14,72	2,40	0,08	119	0	0,00	0,00	0,69
94	16,22	2,40	0,07	120	0	0,00	0,00	0,88
95	17,17	2,40	0,06	121	0	0,00	0,00	0,77
96	17,72	2,40	0,06	122	0	0,00	0,00	0,59
97	18,31	2,40	0,06	123	0	0,00	0,00	0,77
98	19,22	2,40	0,05	124	0	0,00	0,00	0,86

COORDINATE DEI NODI

IDENT.	POSIZIONE NODO			ATTRIBUTI		PESO SISMICO		
Nodo3d N.ro	Coord.X (m)	Coord.Y (m)	Coord.Z (m)	Filo N.ro	Piano Sism.	Dir. X (t)	Dir. Y (t)	Dir. Z (t)
99	20,72	2,40	0,04	125	0	0,00	0,00	0,67
100	21,27	2,40	0,04	126	0	0,00	0,00	0,59
101	21,85	2,40	0,04	127	0	0,00	0,00	0,68
102	23,31	2,40	0,03	128	0	0,00	0,00	0,85
103	26,95	2,40	0,01	129	0	0,00	0,00	1,01
104	28,00	2,40	0,00	130	0	0,00	0,00	0,54
105	1,58	3,58	0,13	132	0	0,00	0,00	0,73
106	0,00	3,58	0,14	131	0	0,00	0,00	0,29
107	3,94	3,58	0,12	133	0	0,00	0,00	0,79
108	5,85	3,58	0,11	134	0	0,00	0,00	0,65
109	6,66	3,58	0,11	135	0	0,00	0,00	0,50
110	7,20	3,58	0,11	136	0	0,00	0,00	0,48
111	8,70	3,58	0,10	137	0	0,00	0,00	0,62
112	9,62	3,58	0,10	138	0	0,00	0,00	0,55
113	10,20	3,58	0,10	139	0	0,00	0,00	0,41
114	10,74	3,58	0,10	140	0	0,00	0,00	0,55
115	11,70	3,58	0,09	141	0	0,00	0,00	0,63
116	13,20	3,58	0,08	142	0	0,00	0,00	0,49
117	13,78	3,58	0,08	143	0	0,00	0,00	0,34
118	14,13	3,58	0,08	144	0	0,00	0,00	0,35
119	14,72	3,58	0,08	145	0	0,00	0,00	0,50
120	16,22	3,58	0,07	146	0	0,00	0,00	0,63
121	17,17	3,58	0,06	147	0	0,00	0,00	0,55
122	17,72	3,58	0,06	148	0	0,00	0,00	0,42
123	18,31	3,58	0,06	149	0	0,00	0,00	0,55
124	19,22	3,58	0,05	150	0	0,00	0,00	0,61
125	20,72	3,58	0,04	151	0	0,00	0,00	0,48
126	21,27	3,58	0,04	152	0	0,00	0,00	0,42
127	21,85	3,58	0,04	153	0	0,00	0,00	0,49
128	23,31	3,58	0,03	154	0	0,00	0,00	0,61
129	26,95	3,58	0,01	155	0	0,00	0,00	0,72
130	28,00	3,58	0,00	156	0	0,00	0,00	0,39
131	1,58	4,09	0,13	158	0	0,00	0,00	0,44
132	0,00	4,09	0,14	157	0	0,00	0,00	0,18
133	3,94	4,09	0,12	159	0	0,00	0,00	0,48
134	5,85	4,09	0,11	160	0	0,00	0,00	0,39
135	6,66	4,09	0,11	161	0	0,00	0,00	0,30
136	7,20	4,09	0,11	162	0	0,00	0,00	0,29
137	8,70	4,09	0,10	163	0	0,00	0,00	0,37
138	9,62	4,09	0,10	164	0	0,00	0,00	0,33
139	10,20	4,09	0,10	165	0	0,00	0,00	0,25
140	10,74	4,09	0,10	166	0	0,00	0,00	0,33
141	11,70	4,09	0,09	167	0	0,00	0,00	0,38
142	13,20	4,09	0,08	168	0	0,00	0,00	0,30
143	13,78	4,09	0,08	169	0	0,00	0,00	0,21
144	14,13	4,09	0,08	170	0	0,00	0,00	0,21
145	14,72	4,09	0,08	171	0	0,00	0,00	0,30
146	16,22	4,09	0,07	172	0	0,00	0,00	0,38
147	17,17	4,09	0,06	173	0	0,00	0,00	0,33
148	17,72	4,09	0,06	174	0	0,00	0,00	0,25
149	18,31	4,09	0,06	175	0	0,00	0,00	0,33
150	19,22	4,09	0,05	176	0	0,00	0,00	0,37
151	20,72	4,09	0,04	177	0	0,00	0,00	0,29
152	21,27	4,09	0,04	178	0	0,00	0,00	0,25
153	21,85	4,09	0,04	179	0	0,00	0,00	0,29
154	23,31	4,09	0,03	180	0	0,00	0,00	0,37
155	26,95	4,09	0,01	181	0	0,00	0,00	0,44

COORDINATE DEI NODI

IDENT.	POSIZIONE NODO			ATTRIBUTI		PESO SISMICO		
Nodo3d N.ro	Coord.X (m)	Coord.Y (m)	Coord.Z (m)	Filo N.ro	Piano Sism.	Dir. X (t)	Dir. Y (t)	Dir. Z (t)
156	28,00	4,09	0,00	182	0	0,00	0,00	0,23
157	1,58	4,60	0,13	29	0	0,00	0,00	0,67
158	0,00	4,60	0,14	3	0	0,00	0,00	0,27
159	3,94	4,60	0,12	30	0	0,00	0,00	0,73
160	5,85	4,60	0,11	31	0	0,00	0,00	0,60
161	6,66	4,60	0,11	32	0	0,00	0,00	0,46
162	7,20	4,60	0,11	33	0	0,00	0,00	0,44
163	8,70	4,60	0,10	34	0	0,00	0,00	0,57
164	9,62	4,60	0,10	35	0	0,00	0,00	0,51
165	10,20	4,60	0,10	36	0	0,00	0,00	0,38
166	10,74	4,60	0,10	37	0	0,00	0,00	1,09
167	11,70	4,60	0,09	38	0	0,00	0,00	1,61
168	13,20	4,60	0,08	39	0	0,00	0,00	0,90
169	13,78	4,60	0,08	40	0	0,00	0,00	0,32
170	14,13	4,60	0,08	41	0	0,00	0,00	0,32
171	14,72	4,60	0,08	42	0	0,00	0,00	0,46
172	16,22	4,60	0,07	43	0	0,00	0,00	0,58
173	17,17	4,60	0,06	44	0	0,00	0,00	0,51
174	17,72	4,60	0,06	45	0	0,00	0,00	0,39
175	18,31	4,60	0,06	46	0	0,00	0,00	0,51
176	19,22	4,60	0,05	47	0	0,00	0,00	0,57
177	20,72	4,60	0,04	48	0	0,00	0,00	0,44
178	21,27	4,60	0,04	49	0	0,00	0,00	0,39
179	21,85	4,60	0,04	50	0	0,00	0,00	0,45
180	23,31	4,60	0,03	51	0	0,00	0,00	0,56
181	26,95	4,60	0,01	52	0	0,00	0,00	0,67
182	28,00	4,60	0,00	4	0	0,00	0,00	0,36
183	0,00	0,20	2,89	1	1	0,27	0,27	0,27
184	1,58	0,20	2,88	5	1	0,76	0,76	0,76
185	28,00	4,60	2,75	4	1	0,36	0,36	0,36
186	26,95	4,60	2,76	52	1	0,70	0,70	0,70
187	3,94	0,20	2,87	6	1	1,28	1,28	1,28
188	5,85	0,20	2,86	7	1	1,16	1,16	1,16
189	6,66	0,20	2,86	8	1	0,91	0,91	0,91
190	7,20	0,20	2,86	9	1	0,87	0,87	0,87
191	8,70	0,20	2,85	10	1	1,12	1,12	1,12
192	9,62	0,20	2,85	11	1	1,01	1,01	1,01
193	10,20	0,20	2,85	12	1	0,75	0,75	0,75
194	10,74	0,20	2,85	13	1	1,01	1,01	1,01
195	11,70	0,20	2,84	14	1	1,15	1,15	1,15
196	13,20	0,20	2,83	15	1	0,90	0,90	0,90
197	13,78	0,20	2,83	16	1	0,64	0,64	0,64
198	14,13	0,20	2,83	17	1	0,64	0,64	0,64
199	14,72	0,20	2,83	18	1	0,91	0,91	0,91
200	16,22	0,20	2,82	19	1	1,15	1,15	1,15
201	17,17	0,20	2,81	20	1	1,01	1,01	1,01
202	17,72	0,20	2,81	21	1	0,77	0,77	0,77
203	18,31	0,20	2,81	22	1	1,01	1,01	1,01
204	19,22	0,20	2,80	23	1	1,12	1,12	1,12
205	20,72	0,20	2,79	24	1	0,88	0,88	0,88
206	21,27	0,20	2,79	25	1	0,77	0,77	0,77
207	21,85	0,20	2,79	26	1	0,87	0,87	0,87
208	23,31	0,20	2,78	27	1	1,03	1,03	1,03
209	26,95	0,20	2,76	28	1	0,70	0,70	0,70
210	28,00	0,20	2,75	2	1	0,36	0,36	0,36
211	1,58	4,60	2,88	29	1	0,76	0,76	0,76
212	0,00	4,60	2,89	3	1	0,27	0,27	0,27

COORDINATE DEI NODI

IDENT.	POSIZIONE NODO			ATTRIBUTI		PESO SISMICO		
Nodo3d N.ro	Coord.X (m)	Coord.Y (m)	Coord.Z (m)	Filo N.ro	Piano Sism.	Dir. X (t)	Dir. Y (t)	Dir. Z (t)
213	3,94	4,60	2,87	30	1	1,28	1,28	1,28
214	5,85	4,60	2,86	31	1	1,16	1,16	1,16
215	6,66	4,60	2,86	32	1	0,91	0,91	0,91
216	7,20	4,60	2,86	33	1	0,87	0,87	0,87
217	8,70	4,60	2,85	34	1	1,12	1,12	1,12
218	9,62	4,60	2,85	35	1	1,01	1,01	1,01
219	10,20	4,60	2,85	36	1	0,75	0,75	0,75
220	10,74	4,60	2,85	37	1	1,58	1,58	1,58
221	11,70	4,60	2,84	38	1	2,17	2,17	2,17
222	13,20	4,60	2,83	39	1	1,35	1,35	1,35
223	13,78	4,60	2,83	40	1	0,64	0,64	0,64
224	14,13	4,60	2,83	41	1	0,64	0,64	0,64
225	14,72	4,60	2,83	42	1	0,91	0,91	0,91
226	16,22	4,60	2,82	43	1	1,15	1,15	1,15
227	17,17	4,60	2,81	44	1	1,01	1,01	1,01
228	17,72	4,60	2,81	45	1	0,77	0,77	0,77
229	18,31	4,60	2,81	46	1	1,01	1,01	1,01
230	19,22	4,60	2,80	47	1	1,12	1,12	1,12
231	20,72	4,60	2,79	48	1	0,88	0,88	0,88
232	21,27	4,60	2,79	49	1	0,77	0,77	0,77
233	21,85	4,60	2,79	50	1	0,87	0,87	0,87
234	23,31	4,60	2,78	51	1	1,03	1,03	1,03
235	1,58	0,71	2,88	54	1	0,62	0,62	0,62
236	0,00	0,71	2,89	53	1	0,18	0,18	0,18
237	3,94	0,71	2,87	55	1	1,58	1,58	1,58
238	5,85	0,71	2,86	56	1	1,50	1,50	1,50
239	6,66	0,71	2,86	57	1	1,20	1,20	1,20
240	7,20	0,71	2,86	58	1	1,15	1,15	1,15
241	8,70	0,71	2,85	59	1	1,48	1,48	1,48
242	9,62	0,71	2,85	60	1	1,33	1,33	1,33
243	10,20	0,71	2,85	61	1	1,00	1,00	1,00
244	10,74	0,71	2,85	62	1	1,33	1,33	1,33
245	11,70	0,71	2,84	63	1	1,52	1,52	1,52
246	13,20	0,71	2,83	64	1	1,19	1,19	1,19
247	13,78	0,71	2,83	65	1	0,84	0,84	0,84
248	14,13	0,71	2,83	66	1	0,85	0,85	0,85
249	14,72	0,71	2,83	67	1	1,21	1,21	1,21
250	16,22	0,71	2,82	68	1	1,52	1,52	1,52
251	17,17	0,71	2,81	69	1	1,34	1,34	1,34
252	17,72	0,71	2,81	70	1	1,02	1,02	1,02
253	18,31	0,71	2,81	71	1	1,34	1,34	1,34
254	19,22	0,71	2,80	72	1	1,48	1,48	1,48
255	20,72	0,71	2,79	73	1	1,16	1,16	1,16
256	21,27	0,71	2,79	74	1	1,02	1,02	1,02
257	21,85	0,71	2,79	75	1	1,13	1,13	1,13
258	23,31	0,71	2,78	76	1	1,30	1,30	1,30
259	26,95	0,71	2,76	77	1	0,51	0,51	0,51
260	28,00	0,71	2,75	78	1	0,23	0,23	0,23
261	1,58	1,22	2,88	80	1	1,02	1,02	1,02
262	0,00	1,22	2,89	79	1	0,29	0,29	0,29
263	3,94	1,22	2,87	81	1	2,61	2,61	2,61
264	5,85	1,22	2,86	82	1	2,49	2,49	2,49
265	6,66	1,22	2,86	83	1	1,99	1,99	1,99
266	7,20	1,22	2,86	84	1	1,90	1,90	1,90
267	8,70	1,22	2,85	85	1	2,46	2,46	2,46
268	9,62	1,22	2,85	86	1	2,21	2,21	2,21
269	10,20	1,22	2,85	87	1	1,65	1,65	1,65

COORDINATE DEI NODI

IDENT.	POSIZIONE NODO			ATTRIBUTI		PESO SISMICO		
Nodo3d N.ro	Coord.X (m)	Coord.Y (m)	Coord.Z (m)	Filo N.ro	Piano Sism.	Dir. X (t)	Dir. Y (t)	Dir. Z (t)
270	10,74	1,22	2,85	88	1	2,21	2,21	2,21
271	11,70	1,22	2,84	89	1	2,52	2,52	2,52
272	13,20	1,22	2,83	90	1	1,98	1,98	1,98
273	13,78	1,22	2,83	91	1	1,40	1,40	1,40
274	14,13	1,22	2,83	92	1	1,41	1,41	1,41
275	14,72	1,22	2,83	93	1	2,00	2,00	2,00
276	16,22	1,22	2,82	94	1	2,52	2,52	2,52
277	17,17	1,22	2,81	95	1	2,22	2,22	2,22
278	17,72	1,22	2,81	96	1	1,69	1,69	1,69
279	18,31	1,22	2,81	97	1	2,22	2,22	2,22
280	19,22	1,22	2,80	98	1	2,46	2,46	2,46
281	20,72	1,22	2,79	99	1	1,93	1,93	1,93
282	21,27	1,22	2,79	100	1	1,69	1,69	1,69
283	21,85	1,22	2,79	101	1	1,88	1,88	1,88
284	23,31	1,22	2,78	102	1	2,16	2,16	2,16
285	26,95	1,22	2,76	103	1	0,84	0,84	0,84
286	28,00	1,22	2,75	104	1	0,39	0,39	0,39
287	1,58	2,40	2,88	106	1	1,43	1,43	1,43
288	0,00	2,40	2,89	105	1	0,41	0,41	0,41
289	3,94	2,40	2,87	107	1	3,65	3,65	3,65
290	5,85	2,40	2,86	108	1	3,48	3,48	3,48
291	6,66	2,40	2,86	109	1	2,77	2,77	2,77
292	7,20	2,40	2,86	110	1	2,65	2,65	2,65
293	8,70	2,40	2,85	111	1	3,43	3,43	3,43
294	9,62	2,40	2,85	112	1	3,08	3,08	3,08
295	10,20	2,40	2,85	113	1	2,30	2,30	2,30
296	10,74	2,40	2,85	114	1	3,08	3,08	3,08
297	11,70	2,40	2,84	115	1	3,52	3,52	3,52
298	13,20	2,40	2,83	116	1	2,76	2,76	2,76
299	13,78	2,40	2,83	117	1	1,95	1,95	1,95
300	14,13	2,40	2,83	118	1	1,97	1,97	1,97
301	14,72	2,40	2,83	119	1	2,79	2,79	2,79
302	16,22	2,40	2,82	120	1	3,52	3,52	3,52
303	17,17	2,40	2,81	121	1	3,10	3,10	3,10
304	17,72	2,40	2,81	122	1	2,36	2,36	2,36
305	18,31	2,40	2,81	123	1	3,10	3,10	3,10
306	19,22	2,40	2,80	124	1	3,43	3,43	3,43
307	20,72	2,40	2,79	125	1	2,69	2,69	2,69
308	21,27	2,40	2,79	126	1	2,36	2,36	2,36
309	21,85	2,40	2,79	127	1	2,62	2,62	2,62
310	23,31	2,40	2,78	128	1	3,01	3,01	3,01
311	26,95	2,40	2,76	129	1	1,17	1,17	1,17
312	28,00	2,40	2,75	130	1	0,54	0,54	0,54
313	1,58	3,58	2,88	132	1	1,02	1,02	1,02
314	0,00	3,58	2,89	131	1	0,29	0,29	0,29
315	3,94	3,58	2,87	133	1	2,61	2,61	2,61
316	5,85	3,58	2,86	134	1	2,49	2,49	2,49
317	6,66	3,58	2,86	135	1	1,99	1,99	1,99
318	7,20	3,58	2,86	136	1	1,90	1,90	1,90
319	8,70	3,58	2,85	137	1	2,46	2,46	2,46
320	9,62	3,58	2,85	138	1	2,21	2,21	2,21
321	10,20	3,58	2,85	139	1	1,65	1,65	1,65
322	10,74	3,58	2,85	140	1	2,21	2,21	2,21
323	11,70	3,58	2,84	141	1	2,52	2,52	2,52
324	13,20	3,58	2,83	142	1	1,98	1,98	1,98
325	13,78	3,58	2,83	143	1	1,40	1,40	1,40
326	14,13	3,58	2,83	144	1	1,41	1,41	1,41

COORDINATE DEI NODI

IDENT.	POSIZIONE NODO			ATTRIBUTI		PESO SISMICO		
Nodo3d N.ro	Coord.X (m)	Coord.Y (m)	Coord.Z (m)	Filo N.ro	Piano Sism.	Dir. X (t)	Dir. Y (t)	Dir. Z (t)
327	14,72	3,58	2,83	145	1	2,00	2,00	2,00
328	16,22	3,58	2,82	146	1	2,52	2,52	2,52
329	17,17	3,58	2,81	147	1	2,22	2,22	2,22
330	17,72	3,58	2,81	148	1	1,69	1,69	1,69
331	18,31	3,58	2,81	149	1	2,22	2,22	2,22
332	19,22	3,58	2,80	150	1	2,46	2,46	2,46
333	20,72	3,58	2,79	151	1	1,93	1,93	1,93
334	21,27	3,58	2,79	152	1	1,69	1,69	1,69
335	21,85	3,58	2,79	153	1	1,88	1,88	1,88
336	23,31	3,58	2,78	154	1	2,16	2,16	2,16
337	26,95	3,58	2,76	155	1	0,84	0,84	0,84
338	28,00	3,58	2,75	156	1	0,39	0,39	0,39
339	1,58	4,09	2,88	158	1	0,62	0,62	0,62
340	0,00	4,09	2,89	157	1	0,18	0,18	0,18
341	3,94	4,09	2,87	159	1	1,58	1,58	1,58
342	5,85	4,09	2,86	160	1	1,50	1,50	1,50
343	6,66	4,09	2,86	161	1	1,20	1,20	1,20
344	7,20	4,09	2,86	162	1	1,15	1,15	1,15
345	8,70	4,09	2,85	163	1	1,48	1,48	1,48
346	9,62	4,09	2,85	164	1	1,33	1,33	1,33
347	10,20	4,09	2,85	165	1	1,00	1,00	1,00
348	10,74	4,09	2,85	166	1	1,33	1,33	1,33
349	11,70	4,09	2,84	167	1	1,52	1,52	1,52
350	13,20	4,09	2,83	168	1	1,19	1,19	1,19
351	13,78	4,09	2,83	169	1	0,84	0,84	0,84
352	14,13	4,09	2,83	170	1	0,85	0,85	0,85
353	14,72	4,09	2,83	171	1	1,21	1,21	1,21
354	16,22	4,09	2,82	172	1	1,52	1,52	1,52
355	17,17	4,09	2,81	173	1	1,34	1,34	1,34
356	17,72	4,09	2,81	174	1	1,02	1,02	1,02
357	18,31	4,09	2,81	175	1	1,34	1,34	1,34
358	19,22	4,09	2,80	176	1	1,48	1,48	1,48
359	20,72	4,09	2,79	177	1	1,16	1,16	1,16
360	21,27	4,09	2,79	178	1	1,02	1,02	1,02
361	21,85	4,09	2,79	179	1	1,13	1,13	1,13
362	23,31	4,09	2,78	180	1	1,30	1,30	1,30
363	26,95	4,09	2,76	181	1	0,51	0,51	0,51
364	28,00	4,09	2,75	182	1	0,23	0,23	0,23

DATI SHELL SPAZIALI

IDENTIFICAZIONE													CARATTERISTICHE SEZIONE				SUDDIVIS.	
Shell N.ro	Filo 1	Filo 2	Filo 3	Filo 4	Quota1 (m)	Quota2 (m)	Quota3 (m)	Quota4 (m)	Nod3d 1	Nod3d 2	Nod3d 3	Nod3d 4	Sez. N.ro	Spess (cm)	Kwinkl kg/cmc	Tipo Mat.	MeshX	MeshY
1	78	77	28	2	0,00	0,01	0,01	0,00	1	2	4	3	1	35,0	5,00	1	1	1
2	54	53	1	5	0,13	0,14	0,14	0,13	5	6	8	7	1	35,0	5,00	1	2	1
3	55	54	5	6	0,12	0,13	0,13	0,12	9	5	7	10	1	35,0	5,00	1	2	1
4	56	55	6	7	0,11	0,12	0,12	0,11	11	9	10	12	1	35,0	5,00	1	2	1
5	57	56	7	8	0,11	0,11	0,11	0,11	13	11	12	14	1	35,0	5,00	1	1	1
6	58	57	8	9	0,11	0,11	0,11	0,11	15	13	14	16	1	35,0	5,00	1	1	1
7	59	58	9	10	0,10	0,11	0,11	0,10	17	15	16	18	1	35,0	5,00	1	2	1
8	60	59	10	11	0,10	0,10	0,10	0,10	19	17	18	20	1	35,0	5,00	1	1	1
9	61	60	11	12	0,10	0,10	0,10	0,10	21	19	20	22	1	35,0	5,00	1	1	1
10	62	61	12	13	0,10	0,10	0,10	0,10	23	21	22	24	1	35,0	5,00	1	1	1
11	63	62	13	14	0,09	0,10	0,10	0,09	25	23	24	26	1	35,0	5,00	1	1	1
12	64	63	14	15	0,08	0,09	0,09	0,08	27	25	26	28	1	35,0	5,00	1	2	1
13	65	64	15	16	0,08	0,08	0,08	0,08	29	27	28	30	1	35,0	5,00	1	1	1
14	66	65	16	17	0,08	0,08	0,08	0,08	31	29	30	32	1	35,0	5,00	1	1	1
15	67	66	17	18	0,08	0,08	0,08	0,08	33	31	32	34	1	35,0	5,00	1	1	1
16	68	67	18	19	0,07	0,08	0,08	0,07	35	33	34	36	1	35,0	5,00	1	2	1
17	69	68	19	20	0,06	0,07	0,07	0,06	37	35	36	38	1	35,0	5,00	1	1	1
18	70	69	20	21	0,06	0,06	0,06	0,06	39	37	38	40	1	35,0	5,00	1	1	1
19	71	70	21	22	0,06	0,06	0,06	0,06	41	39	40	42	1	35,0	5,00	1	1	1
20	72	71	22	23	0,05	0,06	0,06	0,05	43	41	42	44	1	35,0	5,00	1	1	1
21	73	72	23	24	0,04	0,05	0,05	0,04	45	43	44	46	1	35,0	5,00	1	2	1

DATI SHELL SPAZIALI

IDENTIFICAZIONE													CARATTERISTICHE SEZIONE				SUDDIVIS.	
Shell N.ro	Filo 1	Filo 2	Filo 3	Filo 4	Quota1 (m)	Quota2 (m)	Quota3 (m)	Quota4 (m)	Nod3d 1	Nod3d 2	Nod3d 3	Nod3d 4	Sez. N.ro	Spess (cm)	Kwinkl kg/cmc	Tipo Mat.	MeshX	MeshY
22	74	73	24	25	0,04	0,04	0,04	0,04	47	45	46	48	1	35,0	5,00	1	1	1
23	75	74	25	26	0,04	0,04	0,04	0,04	49	47	48	50	1	35,0	5,00	1	1	1
24	76	75	26	27	0,03	0,04	0,04	0,03	51	49	50	52	1	35,0	5,00	1	2	1
25	77	76	27	28	0,01	0,03	0,03	0,01	2	51	52	4	1	35,0	5,00	1	4	1
26	80	79	53	54	0,13	0,14	0,14	0,13	53	54	6	5	1	35,0	5,00	1	2	1
27	81	80	54	55	0,12	0,13	0,13	0,12	55	53	5	9	1	35,0	5,00	1	2	1
28	82	81	55	56	0,11	0,12	0,12	0,11	56	55	9	11	1	35,0	5,00	1	2	1
29	83	82	56	57	0,11	0,11	0,11	0,11	57	56	11	13	1	35,0	5,00	1	1	1
30	84	83	57	58	0,11	0,11	0,11	0,11	58	57	13	15	1	35,0	5,00	1	1	1
31	85	84	58	59	0,10	0,11	0,11	0,10	59	58	15	17	1	35,0	5,00	1	2	1
32	86	85	59	60	0,10	0,10	0,10	0,10	60	59	17	19	1	35,0	5,00	1	1	1
33	87	86	60	61	0,10	0,10	0,10	0,10	61	60	19	21	1	35,0	5,00	1	1	1
34	88	87	61	62	0,10	0,10	0,10	0,10	62	61	21	23	1	35,0	5,00	1	1	1
35	89	88	62	63	0,09	0,10	0,10	0,09	63	62	23	25	1	35,0	5,00	1	1	1
36	90	89	63	64	0,08	0,09	0,09	0,08	64	63	25	27	1	35,0	5,00	1	2	1
37	91	90	64	65	0,08	0,08	0,08	0,08	65	64	27	29	1	35,0	5,00	1	1	1
38	92	91	65	66	0,08	0,08	0,08	0,08	66	65	29	31	1	35,0	5,00	1	1	1
39	93	92	66	67	0,08	0,08	0,08	0,08	67	66	31	33	1	35,0	5,00	1	1	1
40	94	93	67	68	0,07	0,08	0,08	0,07	68	67	33	35	1	35,0	5,00	1	2	1
41	95	94	68	69	0,06	0,07	0,07	0,06	69	68	35	37	1	35,0	5,00	1	1	1
42	96	95	69	70	0,06	0,06	0,06	0,06	70	69	37	39	1	35,0	5,00	1	1	1
43	97	96	70	71	0,06	0,06	0,06	0,06	71	70	39	41	1	35,0	5,00	1	1	1
44	98	97	71	72	0,05	0,06	0,06	0,05	72	71	41	43	1	35,0	5,00	1	1	1
45	99	98	72	73	0,04	0,05	0,05	0,04	73	72	43	45	1	35,0	5,00	1	2	1
46	100	99	73	74	0,04	0,04	0,04	0,04	74	73	45	47	1	35,0	5,00	1	1	1
47	101	100	74	75	0,04	0,04	0,04	0,04	75	74	47	49	1	35,0	5,00	1	1	1
48	102	101	75	76	0,03	0,04	0,04	0,03	76	75	49	51	1	35,0	5,00	1	2	1
49	103	102	76	77	0,01	0,03	0,03	0,01	77	76	51	2	1	35,0	5,00	1	4	1
50	104	103	77	78	0,00	0,01	0,01	0,00	78	77	2	1	1	35,0	5,00	1	1	1
51	106	105	79	80	0,13	0,14	0,14	0,13	79	80	54	53	1	35,0	5,00	1	2	1
52	107	106	80	81	0,12	0,13	0,13	0,12	81	79	53	55	1	35,0	5,00	1	2	1
53	108	107	81	82	0,11	0,12	0,12	0,11	82	81	55	56	1	35,0	5,00	1	2	1
54	109	108	82	83	0,11	0,11	0,11	0,11	83	82	56	57	1	35,0	5,00	1	1	1
55	110	109	83	84	0,11	0,11	0,11	0,11	84	83	57	58	1	35,0	5,00	1	1	1
56	111	110	84	85	0,10	0,11	0,11	0,10	85	84	58	59	1	35,0	5,00	1	2	1
57	112	111	85	86	0,10	0,10	0,10	0,10	86	85	59	60	1	35,0	5,00	1	1	1
58	113	112	86	87	0,10	0,10	0,10	0,10	87	86	60	61	1	35,0	5,00	1	1	1
59	114	113	87	88	0,10	0,10	0,10	0,10	88	87	61	62	1	35,0	5,00	1	1	1
60	115	114	88	89	0,09	0,10	0,10	0,09	89	88	62	63	1	35,0	5,00	1	1	1
61	116	115	89	90	0,08	0,09	0,09	0,08	90	89	63	64	1	35,0	5,00	1	2	1
62	117	116	90	91	0,08	0,08	0,08	0,08	91	90	64	65	1	35,0	5,00	1	1	1
63	118	117	91	92	0,08	0,08	0,08	0,08	92	91	65	66	1	35,0	5,00	1	1	1
64	119	118	92	93	0,08	0,08	0,08	0,08	93	92	66	67	1	35,0	5,00	1	1	1
65	120	119	93	94	0,07	0,08	0,08	0,07	94	93	67	68	1	35,0	5,00	1	2	1
66	121	120	94	95	0,06	0,07	0,07	0,06	95	94	68	69	1	35,0	5,00	1	1	1
67	122	121	95	96	0,06	0,06	0,06	0,06	96	95	69	70	1	35,0	5,00	1	1	1
68	123	122	96	97	0,06	0,06	0,06	0,06	97	96	70	71	1	35,0	5,00	1	1	1
69	124	123	97	98	0,05	0,06	0,06	0,05	98	97	71	72	1	35,0	5,00	1	1	1
70	125	124	98	99	0,04	0,05	0,05	0,04	99	98	72	73	1	35,0	5,00	1	2	1
71	126	125	99	100	0,04	0,04	0,04	0,04	100	99	73	74	1	35,0	5,00	1	1	1
72	127	126	100	101	0,04	0,04	0,04	0,04	101	100	74	75	1	35,0	5,00	1	1	1
73	128	127	101	102	0,03	0,04	0,04	0,03	102	101	75	76	1	35,0	5,00	1	2	1
74	129	128	102	103	0,01	0,03	0,03	0,01	103	102	76	77	1	35,0	5,00	1	4	1
75	130	129	103	104	0,00	0,01	0,01	0,00	104	103	77	78	1	35,0	5,00	1	1	1
76	106	132	131	105	0,13	0,13	0,14	0,14	79	105	106	80	1	35,0	5,00	1	1	2
77	107	133	132	106	0,12	0,12	0,13	0,13	81	107	105	79	1	35,0	5,00	1	1	2
78	108	134	133	107	0,11	0,11	0,12	0,12	82	108	107	81	1	35,0	5,00	1	1	2
79	109	135	134	108	0,11	0,11	0,11	0,11	83	109	108	82	1	35,0	5,00	1	1	1
80	110	136	135	109	0,11	0,11	0,11	0,11	84	110	109	83	1	35,0	5,00	1	1	1
81	111	137	136	110	0,10	0,10	0,11	0,11	85	111	110	84	1	35,0	5,00	1	1	2
82	112	138	137	111	0,10	0,10	0,10	0,10	86	112	111	85	1	35,0	5,00	1	1	1
83	113	139	138	112	0,10	0,10	0,10	0,10	87	113	112	86	1	35,0	5,00	1	1	1
84	114	140	139	113	0,10	0,10	0,10	0,10	88	114	113	87	1	35,0	5,00	1	1	1
85	115	141	140	114	0,09	0,09	0,10	0,10	89	115	114	88	1	35,0	5,00	1	1	1
86	116	142	141	115	0,08	0,08	0,09	0,09	90	116	115	89	1	35,0	5,00	1	1	2
87	117	143	142	116	0,08	0,08	0,08	0,08	91	117	116	90	1	35,0	5,00	1	1	1
88	118	144	143	117	0,08	0,08	0,08	0,08	92	118	117	91	1	35,0	5,00	1	1	1
89	119	145	144	118	0,08	0,08	0,08	0,08	93	119	118	92	1	35,0	5,00	1	1	1
90	120	146	145	119	0,07	0,07	0,08	0,08	94	120	119	93	1	35,0	5,00	1	1	2
91	121	147	146	120	0,06	0,06	0,07	0,07	95	121	120	94	1	35,0	5,00	1	1	1
92	122	148	147	121	0,06	0,06	0,06	0,06	96	122	121	95	1	35,0	5,00	1	1	1
93	123	149	148	122	0,06	0,06	0,06	0,06	97	123	122	96	1	35,0	5,00	1	1	1
94	124	150	149	123	0,05	0,05	0,06	0,06	98	124	123	97	1	35,0	5,00	1	1	1
95	125	151	150	124	0,04	0,04	0,05	0,05	99	125	124	98	1	35,0	5,00	1	1	2
96	126	152	151	125	0,04	0,04	0,04	0,04	100	126	125	99	1	35,0	5,00	1	1	1
97	127	153	152	126	0,04	0,04	0,04	0,04	101	127	126	100	1	35,0	5,00	1	1	1
98	128	154	153	127	0,03	0,03	0,04	0,04	102	128	127	101	1	35,0	5,00	1	1	2
99	129	155	154	128	0,01	0,01	0,03	0,03	103	129	128	102	1	35,0	5,00	1	1	4
100	130	156	155	129	0,00	0,00	0,01	0,01	104	130	129	103	1	35,0	5,00	1	1	1
101	132	158	157	131	0,13	0,13	0,14	0,14	105	131	132	106	1	35,0	5,00	1	1	2
102	133	159	158	132	0,12	0,12	0,13	0,13	107	133	131	105	1	35,0	5,00	1	1	2
103	134	160	159	133	0,11	0,11	0,12	0,12	108	134	133	107	1	35,0	5,00	1	1	2
104	135	161	160	134	0,11	0,11	0,11	0,11	109	135	134	108	1	35,0	5,00	1	1	1
105	136	162	161	135	0,11	0,11	0,11	0,11	110	136	135	109	1	35,0	5,00	1	1	1

DATI SHELL SPAZIALI

IDENTIFICAZIONE													CARATTERISTICHE SEZIONE				SUDDIVIS.	
Shell N.ro	Filo 1	Filo 2	Filo 3	Filo 4	Quota1 (m)	Quota2 (m)	Quota3 (m)	Quota4 (m)	Nod3d 1	Nod3d 2	Nod3d 3	Nod3d 4	Sez. N.ro	Spess (cm)	Kwinkl kg/cmc	Tipo Mat.	MeshX	MeshY
106	137	163	162	136	0,10	0,10	0,11	0,11	111	137	136	110	1	35,0	5,00	1	1	2
107	138	164	163	137	0,10	0,10	0,10	0,10	112	138	137	111	1	35,0	5,00	1	1	1
108	139	165	164	138	0,10	0,10	0,10	0,10	113	139	138	112	1	35,0	5,00	1	1	1
109	140	166	165	139	0,10	0,10	0,10	0,10	114	140	139	113	1	35,0	5,00	1	1	1
110	141	167	166	140	0,09	0,09	0,10	0,10	115	141	140	114	1	35,0	5,00	1	1	1
111	142	168	167	141	0,08	0,08	0,09	0,09	116	142	141	115	1	35,0	5,00	1	1	2
112	143	169	168	142	0,08	0,08	0,08	0,08	117	143	142	116	1	35,0	5,00	1	1	1
113	144	170	169	143	0,08	0,08	0,08	0,08	118	144	143	117	1	35,0	5,00	1	1	1
114	145	171	170	144	0,08	0,08	0,08	0,08	119	145	144	118	1	35,0	5,00	1	1	1
115	146	172	171	145	0,07	0,07	0,08	0,08	120	146	145	119	1	35,0	5,00	1	1	2
116	147	173	172	146	0,06	0,06	0,07	0,07	121	147	146	120	1	35,0	5,00	1	1	1
117	148	174	173	147	0,06	0,06	0,06	0,06	122	148	147	121	1	35,0	5,00	1	1	1
118	149	175	174	148	0,06	0,06	0,06	0,06	123	149	148	122	1	35,0	5,00	1	1	1
119	150	176	175	149	0,05	0,05	0,06	0,06	124	150	149	123	1	35,0	5,00	1	1	1
120	151	177	176	150	0,04	0,04	0,05	0,05	125	151	150	124	1	35,0	5,00	1	1	2
121	152	178	177	151	0,04	0,04	0,04	0,04	126	152	151	125	1	35,0	5,00	1	1	1
122	153	179	178	152	0,04	0,04	0,04	0,04	127	153	152	126	1	35,0	5,00	1	1	1
123	154	180	179	153	0,03	0,03	0,04	0,04	128	154	153	127	1	35,0	5,00	1	1	2
124	155	181	180	154	0,01	0,01	0,03	0,03	129	155	154	128	1	35,0	5,00	1	1	4
125	156	182	181	155	0,00	0,00	0,01	0,01	130	156	155	129	1	35,0	5,00	1	1	1
126	158	29	3	157	0,13	0,13	0,14	0,14	131	157	158	132	1	35,0	5,00	1	1	2
127	159	30	29	158	0,12	0,12	0,13	0,13	133	159	157	131	1	35,0	5,00	1	1	2
128	160	31	30	159	0,11	0,11	0,12	0,12	134	160	159	133	1	35,0	5,00	1	1	2
129	161	32	31	160	0,11	0,11	0,11	0,11	135	161	160	134	1	35,0	5,00	1	1	1
130	162	33	32	161	0,11	0,11	0,11	0,11	136	162	161	135	1	35,0	5,00	1	1	1
131	163	34	33	162	0,10	0,10	0,11	0,11	137	163	162	136	1	35,0	5,00	1	1	2
132	164	35	34	163	0,10	0,10	0,10	0,10	138	164	163	137	1	35,0	5,00	1	1	1
133	165	36	35	164	0,10	0,10	0,10	0,10	139	165	164	138	1	35,0	5,00	1	1	1
134	166	37	36	165	0,10	0,10	0,10	0,10	140	166	165	139	1	35,0	5,00	1	1	1
135	167	38	37	166	0,09	0,09	0,10	0,10	141	167	166	140	1	35,0	5,00	1	1	1
136	168	39	38	167	0,08	0,08	0,09	0,09	142	168	167	141	1	35,0	5,00	1	1	2
137	169	40	39	168	0,08	0,08	0,08	0,08	143	169	168	142	1	35,0	5,00	1	1	1
138	170	41	40	169	0,08	0,08	0,08	0,08	144	170	169	143	1	35,0	5,00	1	1	1
139	171	42	41	170	0,08	0,08	0,08	0,08	145	171	170	144	1	35,0	5,00	1	1	1
140	172	43	42	171	0,07	0,07	0,08	0,08	146	172	171	145	1	35,0	5,00	1	1	2
141	173	44	43	172	0,06	0,06	0,07	0,07	147	173	172	146	1	35,0	5,00	1	1	1
142	174	45	44	173	0,06	0,06	0,06	0,06	148	174	173	147	1	35,0	5,00	1	1	1
143	175	46	45	174	0,06	0,06	0,06	0,06	149	175	174	148	1	35,0	5,00	1	1	1
144	176	47	46	175	0,05	0,05	0,06	0,06	150	176	175	149	1	35,0	5,00	1	1	1
145	177	48	47	176	0,04	0,04	0,05	0,05	151	177	176	150	1	35,0	5,00	1	1	2
146	178	49	48	177	0,04	0,04	0,04	0,04	152	178	177	151	1	35,0	5,00	1	1	1
147	179	50	49	178	0,04	0,04	0,04	0,04	153	179	178	152	1	35,0	5,00	1	1	1
148	180	51	50	179	0,03	0,03	0,04	0,04	154	180	179	153	1	35,0	5,00	1	1	2
149	181	52	51	180	0,01	0,01	0,03	0,03	155	181	180	154	1	35,0	5,00	1	1	4
150	182	4	52	181	0,00	0,00	0,01	0,01	156	182	181	155	1	35,0	5,00	1	1	1
151	1	5	5	1	0,14	0,13	2,88	2,89	8	7	184	183	3	40,0	0,00	1	2	3
152	4	52	52	4	0,00	0,01	2,76	2,75	182	181	186	185	3	40,0	0,00	1	1	3
153	5	6	6	5	0,13	0,12	2,87	2,88	7	10	187	184	3	40,0	0,00	1	2	3
154	6	7	7	6	0,12	0,11	2,86	2,87	10	12	188	187	3	40,0	0,00	1	2	3
155	7	8	8	7	0,11	0,11	2,86	2,86	12	14	189	188	3	40,0	0,00	1	1	3
156	8	9	9	8	0,11	0,11	2,86	2,86	14	16	190	189	3	40,0	0,00	1	1	3
157	9	10	10	9	0,11	0,10	2,85	2,86	16	18	191	190	3	40,0	0,00	1	2	3
158	10	11	11	10	0,10	0,10	2,85	2,85	18	20	192	191	3	40,0	0,00	1	1	3
159	11	12	12	11	0,10	0,10	2,85	2,85	20	22	193	192	3	40,0	0,00	1	1	3
160	12	13	13	12	0,10	0,10	2,85	2,85	22	24	194	193	3	40,0	0,00	1	1	3
161	13	14	14	13	0,10	0,09	2,84	2,85	24	26	195	194	3	40,0	0,00	1	1	3
162	14	15	15	14	0,09	0,08	2,83	2,84	26	28	196	195	3	40,0	0,00	1	2	3
163	15	16	16	15	0,08	0,08	2,83	2,83	28	30	197	196	3	40,0	0,00	1	1	3
164	16	17	17	16	0,08	0,08	2,83	2,83	30	32	198	197	3	40,0	0,00	1	1	3
165	17	18	18	17	0,08	0,08	2,83	2,83	32	34	199	198	3	40,0	0,00	1	1	3
166	18	19	19	18	0,08	0,07	2,82	2,83	34	36	200	199	3	40,0	0,00	1	2	3
167	19	20	20	19	0,07	0,06	2,81	2,82	36	38	201	200	3	40,0	0,00	1	1	3
168	20	21	21	20	0,06	0,06	2,81	2,81	38	40	202	201	3	40,0	0,00	1	1	3
169	21	22	22	21	0,06	0,06	2,81	2,81	40	42	203	202	3	40,0	0,00	1	1	3
170	22	23	23	22	0,06	0,05	2,80	2,81	42	44	204	203	3	40,0	0,00	1	1	3
171	23	24	24	23	0,05	0,04	2,79	2,80	44	46	205	204	3	40,0	0,00	1	2	3
172	24	25	25	24	0,04	0,04	2,79	2,79	46	48	206	205	3	40,0	0,00	1	1	3
173	25	26	26	25	0,04	0,04	2,79	2,79	48	50	207	206	3	40,0	0,00	1	1	3
174	26	27	27	26	0,04	0,03	2,78	2,79	50	52	208	207	3	40,0	0,00	1	2	3
175	27	28	28	27	0,03	0,01	2,76	2,78	52	4	209	208	3	40,0	0,00	1	4	3
176	28	2	2	28	0,01	0,00	2,75	2,76	4	3	210	209	3	40,0	0,00	1	1	3
177	29	3	3	29	0,13	0,14	2,89	2,88	157	158	212	211	3	40,0	0,00	1	2	3
178	30	29	29	30	0,12	0,13	2,88	2,87	159	157	211	213	3	40,0	0,00	1	2	3
179	31	30	30	31	0,11	0,12	2,87	2,86	160	159	213	214	3	40,0	0,00	1	2	3
180	32	31	31	32	0,11	0,11	2,86	2,86	161	160	214	215	3	40,0	0,00	1	1	3
181	33	32	32	33	0,11	0,11	2,86	2,86	162	161	215	216	3	40,0	0,00	1	1	3
182	34	33	33	34	0,10	0,11	2,86	2,85	163	162	216	217	3	40,0	0,00	1	2	3
183	35	34	34	35	0,10	0,10	2,85	2,85	164	163	217	218	3	40,0	0,00	1	1	3
184	36	35	35	36	0,10	0,10	2,85	2,85	165	164	218	219	3	40,0	0,00	1	1	3
185	37	36	36	37	0,10	0,10	2,85	2,85	166	165	219	220	3	40,0	0,00	1	1	3
186	38	37	37	38	0,09	0,10	2,85	2,84	167	166	220	221	3	40,0	0,00	1	1	3
187	39	38	38	39	0,08	0,09	2,84	2,83	168	167	221	222	3	40,0	0,00	1	2	3
188	40	39	39	40	0,08	0,08	2,83	2,83	169	168	222	223	3	40,0	0,00	1	1	3
189	41	40	40	41	0,08	0,08	2,83	2,83	170	169	223	224	3	40,0	0,00	1	1	3

DATI SHELL SPAZIALI

IDENTIFICAZIONE													CARATTERISTICHE SEZIONE				SUDDIVIS.	
Shell N.ro	Filo 1	Filo 2	Filo 3	Filo 4	Quota1 (m)	Quota2 (m)	Quota3 (m)	Quota4 (m)	Nod3d 1	Nod3d 2	Nod3d 3	Nod3d 4	Sez. N.ro	Spess (cm)	Kwinkl kg/cmc	Tipo Mat.	MeshX	MeshY
190	42	41	41	42	0,08	0,08	2,83	2,83	171	170	224	225	3	40,0	0,00	1	1	3
191	43	42	42	43	0,07	0,08	2,83	2,82	172	171	225	226	3	40,0	0,00	1	2	3
192	44	43	43	44	0,06	0,07	2,82	2,81	173	172	226	227	3	40,0	0,00	1	1	3
193	45	44	44	45	0,06	0,06	2,81	2,81	174	173	227	228	3	40,0	0,00	1	1	3
194	46	45	45	46	0,06	0,06	2,81	2,81	175	174	228	229	3	40,0	0,00	1	1	3
195	47	46	46	47	0,05	0,06	2,81	2,80	176	175	229	230	3	40,0	0,00	1	1	3
196	48	47	47	48	0,04	0,05	2,80	2,79	177	176	230	231	3	40,0	0,00	1	2	3
197	49	48	48	49	0,04	0,04	2,79	2,79	178	177	231	232	3	40,0	0,00	1	1	3
198	50	49	49	50	0,04	0,04	2,79	2,79	179	178	232	233	3	40,0	0,00	1	1	3
199	51	50	50	51	0,03	0,04	2,79	2,78	180	179	233	234	3	40,0	0,00	1	2	3
200	52	51	51	52	0,01	0,03	2,78	2,76	181	180	234	186	3	40,0	0,00	1	4	3
201	54	53	1	5	2,88	2,89	2,89	2,88	235	236	183	184	2	35,0	0,00	1	2	1
202	6	55	54	5	2,87	2,87	2,88	2,88	187	237	235	184	2	35,0	0,00	1	1	2
203	7	56	55	6	2,86	2,86	2,87	2,87	188	238	237	187	2	35,0	0,00	1	1	2
204	8	57	56	7	2,86	2,86	2,86	2,86	189	239	238	188	2	35,0	0,00	1	1	1
205	9	58	57	8	2,86	2,86	2,86	2,86	190	240	239	189	2	35,0	0,00	1	1	1
206	10	59	58	9	2,85	2,85	2,86	2,86	191	241	240	190	2	35,0	0,00	1	1	2
207	11	60	59	10	2,85	2,85	2,85	2,85	192	242	241	191	2	35,0	0,00	1	1	1
208	12	61	60	11	2,85	2,85	2,85	2,85	193	243	242	192	2	35,0	0,00	1	1	1
209	13	62	61	12	2,85	2,85	2,85	2,85	194	244	243	193	2	35,0	0,00	1	1	1
210	14	63	62	13	2,84	2,84	2,85	2,85	195	245	244	194	2	35,0	0,00	1	1	1
211	15	64	63	14	2,83	2,83	2,84	2,84	196	246	245	195	2	35,0	0,00	1	1	2
212	16	65	64	15	2,83	2,83	2,83	2,83	197	247	246	196	2	35,0	0,00	1	1	1
213	17	66	65	16	2,83	2,83	2,83	2,83	198	248	247	197	2	35,0	0,00	1	1	1
214	18	67	66	17	2,83	2,83	2,83	2,83	199	249	248	198	2	35,0	0,00	1	1	1
215	19	68	67	18	2,82	2,82	2,83	2,83	200	250	249	199	2	35,0	0,00	1	1	2
216	20	69	68	19	2,81	2,81	2,82	2,82	201	251	250	200	2	35,0	0,00	1	1	1
217	21	70	69	20	2,81	2,81	2,81	2,81	202	252	251	201	2	35,0	0,00	1	1	1
218	22	71	70	21	2,81	2,81	2,81	2,81	203	253	252	202	2	35,0	0,00	1	1	1
219	23	72	71	22	2,80	2,80	2,81	2,81	204	254	253	203	2	35,0	0,00	1	1	1
220	24	73	72	23	2,79	2,79	2,80	2,80	205	255	254	204	2	35,0	0,00	1	1	2
221	25	74	73	24	2,79	2,79	2,79	2,79	206	256	255	205	2	35,0	0,00	1	1	1
222	26	75	74	25	2,79	2,79	2,79	2,79	207	257	256	206	2	35,0	0,00	1	1	1
223	27	76	75	26	2,78	2,78	2,79	2,79	208	258	257	207	2	35,0	0,00	1	1	2
224	28	77	76	27	2,76	2,76	2,78	2,78	209	259	258	208	2	35,0	0,00	1	1	4
225	2	78	77	28	2,75	2,75	2,76	2,76	210	260	259	209	2	35,0	0,00	1	1	1
226	54	80	79	53	2,88	2,88	2,89	2,89	235	261	262	236	2	35,0	0,00	1	1	2
227	55	81	80	54	2,87	2,87	2,88	2,88	237	263	261	235	2	35,0	0,00	1	1	2
228	56	82	81	55	2,86	2,86	2,87	2,87	238	264	263	237	2	35,0	0,00	1	1	2
229	57	83	82	56	2,86	2,86	2,86	2,86	239	265	264	238	2	35,0	0,00	1	1	1
230	58	84	83	57	2,86	2,86	2,86	2,86	240	266	265	239	2	35,0	0,00	1	1	1
231	59	85	84	58	2,85	2,85	2,86	2,86	241	267	266	240	2	35,0	0,00	1	1	2
232	60	86	85	59	2,85	2,85	2,85	2,85	242	268	267	241	2	35,0	0,00	1	1	1
233	61	87	86	60	2,85	2,85	2,85	2,85	243	269	268	242	2	35,0	0,00	1	1	1
234	62	88	87	61	2,85	2,85	2,85	2,85	244	270	269	243	2	35,0	0,00	1	1	1
235	63	89	88	62	2,84	2,84	2,85	2,85	245	271	270	244	2	35,0	0,00	1	1	1
236	64	90	89	63	2,83	2,83	2,84	2,84	246	272	271	245	2	35,0	0,00	1	1	2
237	65	91	90	64	2,83	2,83	2,83	2,83	247	273	272	246	2	35,0	0,00	1	1	1
238	66	92	91	65	2,83	2,83	2,83	2,83	248	274	273	247	2	35,0	0,00	1	1	1
239	67	93	92	66	2,83	2,83	2,83	2,83	249	275	274	248	2	35,0	0,00	1	1	1
240	68	94	93	67	2,82	2,82	2,83	2,83	250	276	275	249	2	35,0	0,00	1	1	2
241	69	95	94	68	2,81	2,81	2,82	2,82	251	277	276	250	2	35,0	0,00	1	1	1
242	70	96	95	69	2,81	2,81	2,81	2,81	252	278	277	251	2	35,0	0,00	1	1	1
243	71	97	96	70	2,81	2,81	2,81	2,81	253	279	278	252	2	35,0	0,00	1	1	1
244	72	98	97	71	2,80	2,80	2,81	2,81	254	280	279	253	2	35,0	0,00	1	1	1
245	73	99	98	72	2,79	2,79	2,80	2,80	255	281	280	254	2	35,0	0,00	1	1	2
246	74	100	99	73	2,79	2,79	2,79	2,79	256	282	281	255	2	35,0	0,00	1	1	1
247	75	101	100	74	2,79	2,79	2,79	2,79	257	283	282	256	2	35,0	0,00	1	1	1
248	76	102	101	75	2,78	2,78	2,79	2,79	258	284	283	257	2	35,0	0,00	1	1	2
249	77	103	102	76	2,76	2,76	2,78	2,78	259	285	284	258	2	35,0	0,00	1	1	4
250	78	104	103	77	2,75	2,75	2,76	2,76	260	286	285	259	2	35,0	0,00	1	1	1
251	80	106	105	79	2,88	2,88	2,89	2,89	261	287	288	262	2	35,0	0,00	1	1	2
252	81	107	106	80	2,87	2,87	2,88	2,88	263	289	287	261	2	35,0	0,00	1	1	2
253	82	108	107	81	2,86	2,86	2,87	2,87	264	290	289	263	2	35,0	0,00	1	1	2
254	83	109	108	82	2,86	2,86	2,86	2,86	265	291	290	264	2	35,0	0,00	1	1	1
255	84	110	109	83	2,86	2,86	2,86	2,86	266	292	291	265	2	35,0	0,00	1	1	1
256	85	111	110	84	2,85	2,85	2,86	2,86	267	293	292	266	2	35,0	0,00	1	1	2
257	86	112	111	85	2,85	2,85	2,85	2,85	268	294	293	267	2	35,0	0,00	1	1	1
258	87	113	112	86	2,85	2,85	2,85	2,85	269	295	294	268	2	35,0	0,00	1	1	1
259	88	114	113	87	2,85	2,85	2,85	2,85	270	296	295	269	2	35,0	0,00	1	1	1
260	89	115	114	88	2,84	2,84	2,85	2,85	271	297	296	270	2	35,0	0,00	1	1	1
261	90	116	115	89	2,83	2,83	2,84	2,84	272	298	297	271	2	35,0	0,00	1	1	2
262	91	117	116	90	2,83	2,83	2,83	2,83	273	299	298	272	2	35,0	0,00	1	1	1
263	92	118	117	91	2,83	2,83	2,83	2,83	274	300	299	273	2	35,0	0,00	1	1	1
264	93	119	118	92	2,83	2,83	2,83	2,83	275	301	300	274	2	35,0	0,00	1	1	1
265	94	120	119	93	2,82	2,82	2,83	2,83	276	302	301	275	2	35,0	0,00	1	1	2
266	95	121	120	94	2,81	2,81	2,82	2,82	277	303	302	276	2	35,0	0,00	1	1	1
267	96	122	121	95	2,81	2,81	2,81	2,81	278	304	303	277	2	35,0	0,00	1	1	1
268	97	123	122	96	2,81	2,81	2,81	2,81	279	305	304	278	2	35,0	0,00	1	1	1
269	98	124	123	97	2,80	2,80	2,81	2,81	280	306	305	279	2	35,0	0,00	1	1	1
270	99	125	124	98	2,79	2,79	2,80	2,80	281	307	306	280	2	35,0	0,00	1	1	2
271	100	126	125	99	2,79	2,79	2,79	2,79	282	308	307	281	2	35,0	0,00	1	1	1
272	101	127	126	100	2,79	2,79	2,79	2,79	283	309	308	282	2	35,0	0,00	1	1	1
273	102	128	127	101	2,78	2,78	2,79	2,79	284	310	309	283	2	35,0	0,00	1	1	2

DATI SHELL SPAZIALI

IDENTIFICAZIONE													CARATTERISTICHE SEZIONE				SUDDIVIS.	
Shell N.ro	Filo 1	Filo 2	Filo 3	Filo 4	Quota1 (m)	Quota2 (m)	Quota3 (m)	Quota4 (m)	Nod3d 1	Nod3d 2	Nod3d 3	Nod3d 4	Sez. N.ro	Spess (cm)	Kwinkl kg/cmc	Tipo Mat.	MeshX	MeshY
274	103	129	128	102	2,76	2,76	2,78	2,78	285	311	310	284	2	35,0	0,00	1	1	4
275	104	130	129	103	2,75	2,75	2,76	2,76	286	312	311	285	2	35,0	0,00	1	1	1
276	106	132	131	105	2,88	2,88	2,89	2,89	287	313	314	288	2	35,0	0,00	1	1	2
277	107	133	132	106	2,87	2,87	2,88	2,88	289	315	313	287	2	35,0	0,00	1	1	2
278	108	134	133	107	2,86	2,86	2,87	2,87	290	316	315	289	2	35,0	0,00	1	1	2
279	109	135	134	108	2,86	2,86	2,86	2,86	291	317	316	290	2	35,0	0,00	1	1	1
280	110	136	135	109	2,86	2,86	2,86	2,86	292	318	317	291	2	35,0	0,00	1	1	1
281	111	137	136	110	2,85	2,85	2,86	2,86	293	319	318	292	2	35,0	0,00	1	1	2
282	112	138	137	111	2,85	2,85	2,85	2,85	294	320	319	293	2	35,0	0,00	1	1	1
283	113	139	138	112	2,85	2,85	2,85	2,85	295	321	320	294	2	35,0	0,00	1	1	1
284	114	140	139	113	2,85	2,85	2,85	2,85	296	322	321	295	2	35,0	0,00	1	1	1
285	115	141	140	114	2,84	2,84	2,85	2,85	297	323	322	296	2	35,0	0,00	1	1	1
286	116	142	141	115	2,83	2,83	2,84	2,84	298	324	323	297	2	35,0	0,00	1	1	2
287	117	143	142	116	2,83	2,83	2,83	2,83	299	325	324	298	2	35,0	0,00	1	1	1
288	118	144	143	117	2,83	2,83	2,83	2,83	300	326	325	299	2	35,0	0,00	1	1	1
289	119	145	144	118	2,83	2,83	2,83	2,83	301	327	326	300	2	35,0	0,00	1	1	1
290	120	146	145	119	2,82	2,82	2,83	2,83	302	328	327	301	2	35,0	0,00	1	1	2
291	121	147	146	120	2,81	2,81	2,82	2,82	303	329	328	302	2	35,0	0,00	1	1	1
292	122	148	147	121	2,81	2,81	2,81	2,81	304	330	329	303	2	35,0	0,00	1	1	1
293	123	149	148	122	2,81	2,81	2,81	2,81	305	331	330	304	2	35,0	0,00	1	1	1
294	124	150	149	123	2,80	2,80	2,81	2,81	306	332	331	305	2	35,0	0,00	1	1	1
295	125	151	150	124	2,79	2,79	2,80	2,80	307	333	332	306	2	35,0	0,00	1	1	2
296	126	152	151	125	2,79	2,79	2,79	2,79	308	334	333	307	2	35,0	0,00	1	1	1
297	127	153	152	126	2,79	2,79	2,79	2,79	309	335	334	308	2	35,0	0,00	1	1	1
298	128	154	153	127	2,78	2,78	2,79	2,79	310	336	335	309	2	35,0	0,00	1	1	2
299	129	155	154	128	2,76	2,76	2,78	2,78	311	337	336	310	2	35,0	0,00	1	1	4
300	130	156	155	129	2,75	2,75	2,76	2,76	312	338	337	311	2	35,0	0,00	1	1	1
301	132	158	157	131	2,88	2,88	2,89	2,89	313	339	340	314	2	35,0	0,00	1	1	2
302	133	159	158	132	2,87	2,87	2,88	2,88	315	341	339	313	2	35,0	0,00	1	1	2
303	134	160	159	133	2,86	2,86	2,87	2,87	316	342	341	315	2	35,0	0,00	1	1	2
304	135	161	160	134	2,86	2,86	2,86	2,86	317	343	342	316	2	35,0	0,00	1	1	1
305	136	162	161	135	2,86	2,86	2,86	2,86	318	344	343	317	2	35,0	0,00	1	1	1
306	137	163	162	136	2,85	2,85	2,86	2,86	319	345	344	318	2	35,0	0,00	1	1	2
307	138	164	163	137	2,85	2,85	2,85	2,85	320	346	345	319	2	35,0	0,00	1	1	1
308	139	165	164	138	2,85	2,85	2,85	2,85	321	347	346	320	2	35,0	0,00	1	1	1
309	140	166	165	139	2,85	2,85	2,85	2,85	322	348	347	321	2	35,0	0,00	1	1	1
310	141	167	166	140	2,84	2,84	2,85	2,85	323	349	348	322	2	35,0	0,00	1	1	1
311	142	168	167	141	2,83	2,83	2,84	2,84	324	350	349	323	2	35,0	0,00	1	1	2
312	143	169	168	142	2,83	2,83	2,83	2,83	325	351	350	324	2	35,0	0,00	1	1	1
313	144	170	169	143	2,83	2,83	2,83	2,83	326	352	351	325	2	35,0	0,00	1	1	1
314	145	171	170	144	2,83	2,83	2,83	2,83	327	353	352	326	2	35,0	0,00	1	1	1
315	146	172	171	145	2,82	2,82	2,83	2,83	328	354	353	327	2	35,0	0,00	1	1	2
316	147	173	172	146	2,81	2,81	2,82	2,82	329	355	354	328	2	35,0	0,00	1	1	1
317	148	174	173	147	2,81	2,81	2,81	2,81	330	356	355	329	2	35,0	0,00	1	1	1
318	149	175	174	148	2,81	2,81	2,81	2,81	331	357	356	330	2	35,0	0,00	1	1	1
319	150	176	175	149	2,80	2,80	2,81	2,81	332	358	357	331	2	35,0	0,00	1	1	1
320	151	177	176	150	2,79	2,79	2,80	2,80	333	359	358	332	2	35,0	0,00	1	1	2
321	152	178	177	151	2,79	2,79	2,79	2,79	334	360	359	333	2	35,0	0,00	1	1	1
322	153	179	178	152	2,79	2,79	2,79	2,79	335	361	360	334	2	35,0	0,00	1	1	1
323	154	180	179	153	2,78	2,78	2,79	2,79	336	362	361	335	2	35,0	0,00	1	1	2
324	155	181	180	154	2,76	2,76	2,78	2,78	337	363	362	336	2	35,0	0,00	1	1	4
325	156	182	181	155	2,75	2,75	2,76	2,76	338	364	363	337	2	35,0	0,00	1	1	1
326	158	29	3	157	2,88	2,88	2,89	2,89	339	211	212	340	2	35,0	0,00	1	1	2
327	159	30	29	158	2,87	2,87	2,88	2,88	341	213	211	339	2	35,0	0,00	1	1	2
328	160	31	30	159	2,86	2,86	2,87	2,87	342	214	213	341	2	35,0	0,00	1	1	2
329	161	32	31	160	2,86	2,86	2,86	2,86	343	215	214	342	2	35,0	0,00	1	1	1
330	162	33	32	161	2,86	2,86	2,86	2,86	344	216	215	343	2	35,0	0,00	1	1	1
331	163	34	33	162	2,85	2,85	2,86	2,86	345	217	216	344	2	35,0	0,00	1	1	2
332	164	35	34	163	2,85	2,85	2,85	2,85	346	218	217	345	2	35,0	0,00	1	1	1
333	165	36	35	164	2,85	2,85	2,85	2,85	347	219	218	346	2	35,0	0,00	1	1	1
334	166	37	36	165	2,85	2,85	2,85	2,85	348	220	219	347	2	35,0	0,00	1	1	1
335	167	38	37	166	2,84	2,84	2,85	2,85	349	221	220	348	2	35,0	0,00	1	1	1
336	168	39	38	167	2,83	2,83	2,84	2,84	350	222	221	349	2	35,0	0,00	1	1	2
337	169	40	39	168	2,83	2,83	2,83	2,83	351	223	222	350	2	35,0	0,00	1	1	1
338	170	41	40	169	2,83	2,83	2,83	2,83	352	224	223	351	2	35,0	0,00	1	1	1
339	171	42	41	170	2,83	2,83	2,83	2,83	353	225	224	352	2	35,0	0,00	1	1	1
340	172	43	42	171	2,82	2,82	2,83	2,83	354	226	225	353	2	35,0	0,00	1	1	2
341	173	44	43	172	2,81	2,81	2,82	2,82	355	227	226	354	2	35,0	0,00	1	1	1
342	174	45	44	173	2,81	2,81	2,81	2,81	356	228	227	355	2	35,0	0,00	1	1	1
343	175	46	45	174	2,81	2,81	2,81	2,81	357	229	228	356	2	35,0	0,00	1	1	1
344	176	47	46	175	2,80	2,80	2,81	2,81	358	230	229	357	2	35,0	0,00	1	1	1
345	177	48	47	176	2,79	2,79	2,80	2,80	359	231	230	358	2	35,0	0,00	1	1	2
346	178	49	48	177	2,79	2,79	2,79	2,79	360	232	231	359	2	35,0	0,00	1	1	1
347	179	50	49	178	2,79	2,79	2,79	2,79	361	233	232	360	2	35,0	0,00	1	1	1
348	180	51	50	179	2,78	2,78	2,79	2,79	362	234	233	361	2	35,0	0,00	1	1	2
349	181	52	51	180	2,76	2,76	2,78	2,78	363	186	234	362	2	35,0	0,00	1	1	4
350	182	4	52	181	2,75	2,75	2,76	2,76	364	185	186	363	2	35,0	0,00	1	1	1

VINCOLI E CEDIMENTI NODALI

IDENTIFIC.		RIGIDEZZE TRASLANTI			RIGIDEZZE ROTAZIONALI			SCOSTAMENTI						VERSO SPOSTAMENTI UNILATERI					
Nodo3d N.ro	Codice	Tx t/m	Ty t/m	Tz t/m	Rx t*m	Ry t*m	Rz t*m	Tr.X cm	Tr.Y cm	Tr.Z cm	Azim Grd	CoZe Grd	Ass. Grd	Tr.X	Tr.Y	Tr.Z	RotX	RotY	RotZ
1	W	-1	-1	0	0	0	-1	0	0	0	0	0	0						

VINCOLI E CEDIMENTI NODALI

IDENTIFIC.		RIGIDEZZE TRASLANTI			RIGIDEZZE ROTAZIONALI			SCOSTAMENTI						VERSO SPOSTAMENTI UNILATERI					
Nodo3d N.ro	Codice	Tx t/m	Ty t/m	Tz t/m	Rx t*m	Ry t*m	Rz t*m	Tr.X cm	Tr.Y cm	Tr.Z cm	Azim Grd	CoZe Grd	Ass. Grd	Tr.X	Tr.Y	Tr.Z	RotX	RotY	RotZ
2	W	-1	-1	0	0	0	-1	0	0	0	0	0	0						
3	W	-1	-1	0	0	0	-1	0	0	0	0	0	0						
4	W	-1	-1	0	0	0	-1	0	0	0	0	0	0						
5	W	-1	-1	0	0	0	-1	0	0	0	0	0	0						
6	W	-1	-1	0	0	0	-1	0	0	0	0	0	0						
7	W	-1	-1	0	0	0	-1	0	0	0	0	0	0						
8	W	-1	-1	0	0	0	-1	0	0	0	0	0	0						
9	W	-1	-1	0	0	0	-1	0	0	0	0	0	0						
10	W	-1	-1	0	0	0	-1	0	0	0	0	0	0						
11	W	-1	-1	0	0	0	-1	0	0	0	0	0	0						
12	W	-1	-1	0	0	0	-1	0	0	0	0	0	0						
13	W	-1	-1	0	0	0	-1	0	0	0	0	0	0						
14	W	-1	-1	0	0	0	-1	0	0	0	0	0	0						
15	W	-1	-1	0	0	0	-1	0	0	0	0	0	0						
16	W	-1	-1	0	0	0	-1	0	0	0	0	0	0						
17	W	-1	-1	0	0	0	-1	0	0	0	0	0	0						
18	W	-1	-1	0	0	0	-1	0	0	0	0	0	0						
19	W	-1	-1	0	0	0	-1	0	0	0	0	0	0						
20	W	-1	-1	0	0	0	-1	0	0	0	0	0	0						
21	W	-1	-1	0	0	0	-1	0	0	0	0	0	0						
22	W	-1	-1	0	0	0	-1	0	0	0	0	0	0						
23	W	-1	-1	0	0	0	-1	0	0	0	0	0	0						
24	W	-1	-1	0	0	0	-1	0	0	0	0	0	0						
25	W	-1	-1	0	0	0	-1	0	0	0	0	0	0						
26	W	-1	-1	0	0	0	-1	0	0	0	0	0	0						
27	W	-1	-1	0	0	0	-1	0	0	0	0	0	0						
28	W	-1	-1	0	0	0	-1	0	0	0	0	0	0						
29	W	-1	-1	0	0	0	-1	0	0	0	0	0	0						
30	W	-1	-1	0	0	0	-1	0	0	0	0	0	0						
31	W	-1	-1	0	0	0	-1	0	0	0	0	0	0						
32	W	-1	-1	0	0	0	-1	0	0	0	0	0	0						
33	W	-1	-1	0	0	0	-1	0	0	0	0	0	0						
34	W	-1	-1	0	0	0	-1	0	0	0	0	0	0						
35	W	-1	-1	0	0	0	-1	0	0	0	0	0	0						
36	W	-1	-1	0	0	0	-1	0	0	0	0	0	0						
37	W	-1	-1	0	0	0	-1	0	0	0	0	0	0						
38	W	-1	-1	0	0	0	-1	0	0	0	0	0	0						
39	W	-1	-1	0	0	0	-1	0	0	0	0	0	0						
40	W	-1	-1	0	0	0	-1	0	0	0	0	0	0						
41	W	-1	-1	0	0	0	-1	0	0	0	0	0	0						
42	W	-1	-1	0	0	0	-1	0	0	0	0	0	0						
43	W	-1	-1	0	0	0	-1	0	0	0	0	0	0						
44	W	-1	-1	0	0	0	-1	0	0	0	0	0	0						
45	W	-1	-1	0	0	0	-1	0	0	0	0	0	0						
46	W	-1	-1	0	0	0	-1	0	0	0	0	0	0						
47	W	-1	-1	0	0	0	-1	0	0	0	0	0	0						
48	W	-1	-1	0	0	0	-1	0	0	0	0	0	0						
49	W	-1	-1	0	0	0	-1	0	0	0	0	0	0						
50	W	-1	-1	0	0	0	-1	0	0	0	0	0	0						
51	W	-1	-1	0	0	0	-1	0	0	0	0	0	0						
52	W	-1	-1	0	0	0	-1	0	0	0	0	0	0						
53	W	-1	-1	0	0	0	-1	0	0	0	0	0	0						
54	W	-1	-1	0	0	0	-1	0	0	0	0	0	0						
55	W	-1	-1	0	0	0	-1	0	0	0	0	0	0						
56	W	-1	-1	0	0	0	-1	0	0	0	0	0	0						
57	W	-1	-1	0	0	0	-1	0	0	0	0	0	0						
58	W	-1	-1	0	0	0	-1	0	0	0	0	0	0						
59	W	-1	-1	0	0	0	-1	0	0	0	0	0	0						
60	W	-1	-1	0	0	0	-1	0	0	0	0	0	0						
61	W	-1	-1	0	0	0	-1	0	0	0	0	0	0						
62	W	-1	-1	0	0	0	-1	0	0	0	0	0	0						
63	W	-1	-1	0	0	0	-1	0	0	0	0	0	0						
64	W	-1	-1	0	0	0	-1	0	0	0	0	0	0						
65	W	-1	-1	0	0	0	-1	0	0	0	0	0	0						
66	W	-1	-1	0	0	0	-1	0	0	0	0	0	0						
67	W	-1	-1	0	0	0	-1	0	0	0	0	0	0						
68	W	-1	-1	0	0	0	-1	0	0	0	0	0	0						
69	W	-1	-1	0	0	0	-1	0	0	0	0	0	0						
70	W	-1	-1	0	0	0	-1	0	0	0	0	0	0						
71	W	-1	-1	0	0	0	-1	0	0	0	0	0	0						
72	W	-1	-1	0	0	0	-1	0	0	0	0	0	0						
73	W	-1	-1	0	0	0	-1	0	0	0	0	0	0						
74	W	-1	-1	0	0	0	-1	0	0	0	0	0	0						
75	W	-1	-1	0	0	0	-1	0	0	0	0	0	0						
76	W	-1	-1	0	0	0	-1	0	0	0	0	0	0						
77	W	-1	-1	0	0	0	-1	0	0	0	0	0	0						
78	W	-1	-1	0	0	0	-1	0	0	0	0	0	0						
79	W	-1	-1	0	0	0	-1	0	0	0	0	0	0						
80	W	-1	-1	0	0	0	-1	0	0	0	0	0	0						
81	W	-1	-1	0	0	0	-1	0	0	0	0	0	0						
82	W	-1	-1	0	0	0	-1	0	0	0	0	0	0						
83	W	-1	-1	0	0	0	-1	0	0	0	0	0	0						
84	W	-1	-1	0	0	0	-1	0	0	0	0	0	0						
85	W	-1	-1	0	0	0	-1	0	0	0	0	0	0						
86	W	-1	-1	0	0	0	-1	0	0	0	0	0	0						
87	W	-1	-1	0	0	0	-1	0	0	0	0	0	0						
88	W	-1	-1	0	0	0	-1	0	0	0	0	0	0						
89	W	-1	-1	0	0	0	-1	0	0	0	0	0	0						
90	W	-1	-1	0	0	0	-1	0	0	0	0	0	0						
91	W	-1	-1	0	0	0	-1	0	0	0	0	0	0						
92	W	-1	-1	0	0	0	-1	0	0	0	0	0	0						

VINCOLI E CEDIMENTI NODALI

IDENTIFIC.		RIGIDEZZE TRASLANTI			RIGIDEZZE ROTAZIONALI			SCOSTAMENTI						VERSO SPOSTAMENTI UNILATERI					
Nodo3d N.ro	Codice	Tx t/m	Ty t/m	Tz t/m	Rx t*m	Ry t*m	Rz t*m	Tr.X cm	Tr.Y cm	Tr.Z cm	Azim Grd	CoZe Grd	Ass. Grd	Tr.X	Tr.Y	Tr.Z	RotX	RotY	RotZ
93	W	-1	-1	0	0	0	-1	0	0	0	0	0	0						
94	W	-1	-1	0	0	0	-1	0	0	0	0	0	0						
95	W	-1	-1	0	0	0	-1	0	0	0	0	0	0						
96	W	-1	-1	0	0	0	-1	0	0	0	0	0	0						
97	W	-1	-1	0	0	0	-1	0	0	0	0	0	0						
98	W	-1	-1	0	0	0	-1	0	0	0	0	0	0						
99	W	-1	-1	0	0	0	-1	0	0	0	0	0	0						
100	W	-1	-1	0	0	0	-1	0	0	0	0	0	0						
101	W	-1	-1	0	0	0	-1	0	0	0	0	0	0						
102	W	-1	-1	0	0	0	-1	0	0	0	0	0	0						
103	W	-1	-1	0	0	0	-1	0	0	0	0	0	0						
104	W	-1	-1	0	0	0	-1	0	0	0	0	0	0						
105	W	-1	-1	0	0	0	-1	0	0	0	0	0	0						
106	W	-1	-1	0	0	0	-1	0	0	0	0	0	0						
107	W	-1	-1	0	0	0	-1	0	0	0	0	0	0						
108	W	-1	-1	0	0	0	-1	0	0	0	0	0	0						
109	W	-1	-1	0	0	0	-1	0	0	0	0	0	0						
110	W	-1	-1	0	0	0	-1	0	0	0	0	0	0						
111	W	-1	-1	0	0	0	-1	0	0	0	0	0	0						
112	W	-1	-1	0	0	0	-1	0	0	0	0	0	0						
113	W	-1	-1	0	0	0	-1	0	0	0	0	0	0						
114	W	-1	-1	0	0	0	-1	0	0	0	0	0	0						
115	W	-1	-1	0	0	0	-1	0	0	0	0	0	0						
116	W	-1	-1	0	0	0	-1	0	0	0	0	0	0						
117	W	-1	-1	0	0	0	-1	0	0	0	0	0	0						
118	W	-1	-1	0	0	0	-1	0	0	0	0	0	0						
119	W	-1	-1	0	0	0	-1	0	0	0	0	0	0						
120	W	-1	-1	0	0	0	-1	0	0	0	0	0	0						
121	W	-1	-1	0	0	0	-1	0	0	0	0	0	0						
122	W	-1	-1	0	0	0	-1	0	0	0	0	0	0						
123	W	-1	-1	0	0	0	-1	0	0	0	0	0	0						
124	W	-1	-1	0	0	0	-1	0	0	0	0	0	0						
125	W	-1	-1	0	0	0	-1	0	0	0	0	0	0						
126	W	-1	-1	0	0	0	-1	0	0	0	0	0	0						
127	W	-1	-1	0	0	0	-1	0	0	0	0	0	0						
128	W	-1	-1	0	0	0	-1	0	0	0	0	0	0						
129	W	-1	-1	0	0	0	-1	0	0	0	0	0	0						
130	W	-1	-1	0	0	0	-1	0	0	0	0	0	0						
131	W	-1	-1	0	0	0	-1	0	0	0	0	0	0						
132	W	-1	-1	0	0	0	-1	0	0	0	0	0	0						
133	W	-1	-1	0	0	0	-1	0	0	0	0	0	0						
134	W	-1	-1	0	0	0	-1	0	0	0	0	0	0						
135	W	-1	-1	0	0	0	-1	0	0	0	0	0	0						
136	W	-1	-1	0	0	0	-1	0	0	0	0	0	0						
137	W	-1	-1	0	0	0	-1	0	0	0	0	0	0						
138	W	-1	-1	0	0	0	-1	0	0	0	0	0	0						
139	W	-1	-1	0	0	0	-1	0	0	0	0	0	0						
140	W	-1	-1	0	0	0	-1	0	0	0	0	0	0						
141	W	-1	-1	0	0	0	-1	0	0	0	0	0	0						
142	W	-1	-1	0	0	0	-1	0	0	0	0	0	0						
143	W	-1	-1	0	0	0	-1	0	0	0	0	0	0						
144	W	-1	-1	0	0	0	-1	0	0	0	0	0	0						
145	W	-1	-1	0	0	0	-1	0	0	0	0	0	0						
146	W	-1	-1	0	0	0	-1	0	0	0	0	0	0						
147	W	-1	-1	0	0	0	-1	0	0	0	0	0	0						
148	W	-1	-1	0	0	0	-1	0	0	0	0	0	0						
149	W	-1	-1	0	0	0	-1	0	0	0	0	0	0						
150	W	-1	-1	0	0	0	-1	0	0	0	0	0	0						
151	W	-1	-1	0	0	0	-1	0	0	0	0	0	0						
152	W	-1	-1	0	0	0	-1	0	0	0	0	0	0						
153	W	-1	-1	0	0	0	-1	0	0	0	0	0	0						
154	W	-1	-1	0	0	0	-1	0	0	0	0	0	0						
155	W	-1	-1	0	0	0	-1	0	0	0	0	0	0						
156	W	-1	-1	0	0	0	-1	0	0	0	0	0	0						
157	W	-1	-1	0	0	0	-1	0	0	0	0	0	0						
158	W	-1	-1	0	0	0	-1	0	0	0	0	0	0						
159	W	-1	-1	0	0	0	-1	0	0	0	0	0	0						
160	W	-1	-1	0	0	0	-1	0	0	0	0	0	0						
161	W	-1	-1	0	0	0	-1	0	0	0	0	0	0						
162	W	-1	-1	0	0	0	-1	0	0	0	0	0	0						
163	W	-1	-1	0	0	0	-1	0	0	0	0	0	0						
164	W	-1	-1	0	0	0	-1	0	0	0	0	0	0						
165	W	-1	-1	0	0	0	-1	0	0	0	0	0	0						
166	W	-1	-1	0	0	0	-1	0	0	0	0	0	0						
167	W	-1	-1	0	0	0	-1	0	0	0	0	0	0						
168	W	-1	-1	0	0	0	-1	0	0	0	0	0	0						
169	W	-1	-1	0	0	0	-1	0	0	0	0	0	0						
170	W	-1	-1	0	0	0	-1	0	0	0	0	0	0						
171	W	-1	-1	0	0	0	-1	0	0	0	0	0	0						
172	W	-1	-1	0	0	0	-1	0	0	0	0	0	0						
173	W	-1	-1	0	0	0	-1	0	0	0	0	0	0						
174	W	-1	-1	0	0	0	-1	0	0	0	0	0	0						
175	W	-1	-1	0	0	0	-1	0	0	0	0	0	0						
176	W	-1	-1	0	0	0	-1	0	0	0	0	0	0						
177	W	-1	-1	0	0	0	-1	0	0	0	0	0	0						
178	W	-1	-1	0	0	0	-1	0	0	0	0	0	0						
179	W	-1	-1	0	0	0	-1	0	0	0	0	0	0						
180	W	-1	-1	0	0	0	-1	0	0	0	0	0	0						
181	W	-1	-1	0	0	0	-1	0	0	0	0	0	0						
182	W	-1	-1	0	0	0	-1	0	0	0	0	0	0						

CARICHI TERMICI SHELL

CONDIZ TERMICA			CONDIZ TERMICA			CONDIZ TERMICA	
Shell N.ro	Dt Grd		Shell N.ro	Dt Grd		Shell N.ro	Dt Grd
151	15,00		152	15,00		153	15,00
154	15,00		155	15,00		156	15,00
157	15,00		158	15,00		159	15,00
160	15,00		161	15,00		162	15,00
163	15,00		164	15,00		165	15,00
166	15,00		167	15,00		168	15,00
169	15,00		170	15,00		171	15,00
172	15,00		173	15,00		174	15,00
175	15,00		176	15,00		177	15,00
178	15,00		179	15,00		180	15,00
181	15,00		182	15,00		183	15,00
184	15,00		185	15,00		186	15,00
187	15,00		188	15,00		189	15,00
190	15,00		191	15,00		192	15,00
193	15,00		194	15,00		195	15,00
196	15,00		197	15,00		198	15,00
199	15,00		200	15,00		201	15,00
202	15,00		203	15,00		204	15,00
205	15,00		206	15,00		207	15,00
208	15,00		209	15,00		210	15,00
211	15,00		212	15,00		213	15,00
214	15,00		215	15,00		216	15,00
217	15,00		218	15,00		219	15,00
220	15,00		221	15,00		222	15,00
223	15,00		224	15,00		225	15,00
226	15,00		227	15,00		228	15,00
229	15,00		230	15,00		231	15,00
232	15,00		233	15,00		234	15,00
235	15,00		236	15,00		237	15,00
238	15,00		239	15,00		240	15,00
241	15,00		242	15,00		243	15,00
244	15,00		245	15,00		246	15,00
247	15,00		248	15,00		249	15,00
250	15,00		251	15,00		252	15,00
253	15,00		254	15,00		255	15,00
256	15,00		257	15,00		258	15,00
259	15,00		260	15,00		261	15,00
262	15,00		263	15,00		264	15,00
265	15,00		266	15,00		267	15,00
268	15,00		269	15,00		270	15,00
271	15,00		272	15,00		273	15,00
274	15,00		275	15,00		276	15,00
277	15,00		278	15,00		279	15,00
280	15,00		281	15,00		282	15,00
283	15,00		284	15,00		285	15,00
286	15,00		287	15,00		288	15,00
289	15,00		290	15,00		291	15,00
292	15,00		293	15,00		294	15,00
295	15,00		296	15,00		297	15,00
298	15,00		299	15,00		300	15,00
301	15,00		302	15,00		303	15,00
304	15,00		305	15,00		306	15,00
307	15,00		308	15,00		309	15,00
310	15,00		311	15,00		312	15,00
313	15,00		314	15,00		315	15,00
316	15,00		317	15,00		318	15,00

CARICHI TERMICI SHELL

CONDIZ TERMICA			CONDIZ TERMICA			CONDIZ TERMICA	
Shell N.ro	Dt Grd		Shell N.ro	Dt Grd		Shell N.ro	Dt Grd
319	15,00		320	15,00		321	15,00
322	15,00		323	15,00		324	15,00
325	15,00		326	15,00		327	15,00
328	15,00		329	15,00		330	15,00
331	15,00		332	15,00		333	15,00
334	15,00		335	15,00		336	15,00
337	15,00		338	15,00		339	15,00
340	15,00		341	15,00		342	15,00
343	15,00		344	15,00		345	15,00
346	15,00		347	15,00		348	15,00
349	15,00		350	15,00			

CARICHI SUGLI SHELL

CONDIZIONE DI CARICO N.ro: 2 — ALIQUOTA SISMICA: 100

IDENT.	PRESSIONI					CARICHI PERIMETRALI			
Shell N.ro	Riferimento	P.a t/mq	P.b t/mq	P.c t/mq	P.d t/mq	Q.ab t/ml	Q.bc t/ml	Q.cd t/ml	Q.da t/ml
186	0	-2,61	-2,61	-2,61	-2,61	0,00	0,00	0,00	0,00
187	0	-2,61	-2,61	-2,61	-2,61	0,00	0,00	0,00	0,00
202	0	-2,35	-2,35	0,00	0,00	0,00	0,00	0,00	0,00
203	0	-2,35	-2,35	-2,35	-2,35	0,00	0,00	0,00	0,00
204	0	-2,61	-2,61	-2,61	-2,61	0,00	0,00	0,00	0,00
205	0	-2,61	-2,61	-2,61	-2,61	0,00	0,00	0,00	0,00
206	0	-2,61	-2,61	-2,61	-2,61	0,00	0,00	0,00	0,00
207	0	-2,61	-2,61	-2,61	-2,61	0,00	0,00	0,00	0,00
208	0	-2,61	-2,61	-2,61	-2,61	0,00	0,00	0,00	0,00
209	0	-2,61	-2,61	-2,61	-2,61	0,00	0,00	0,00	0,00
210	0	-2,61	-2,61	-2,61	-2,61	0,00	0,00	0,00	0,00
211	0	-2,61	-2,61	-2,61	-2,61	0,00	0,00	0,00	0,00
212	0	-2,69	-2,69	-2,69	-2,69	0,00	0,00	0,00	0,00
213	0	-2,69	-2,69	-2,69	-2,69	0,00	0,00	0,00	0,00
214	0	-2,69	-2,69	-2,69	-2,69	0,00	0,00	0,00	0,00
215	0	-2,63	-2,63	-2,63	-2,63	0,00	0,00	0,00	0,00
216	0	-2,63	-2,63	-2,63	-2,63	0,00	0,00	0,00	0,00
217	0	-2,63	-2,63	-2,63	-2,63	0,00	0,00	0,00	0,00
218	0	-2,63	-2,63	-2,63	-2,63	0,00	0,00	0,00	0,00
219	0	-2,63	-2,63	-2,63	-2,63	0,00	0,00	0,00	0,00
220	0	-2,63	-2,63	-2,63	-2,63	0,00	0,00	0,00	0,00
221	0	-2,63	-2,63	-2,63	-2,63	0,00	0,00	0,00	0,00
222	0	-2,63	-2,63	-2,63	-2,63	0,00	0,00	0,00	0,00
223	0	-2,41	-2,41	-2,41	-2,41	0,00	0,00	0,00	0,00
224	0	0,00	0,00	-2,41	-2,41	0,00	0,00	0,00	0,00
227	0	-2,35	-2,35	0,00	0,00	0,00	0,00	0,00	0,00
228	0	-2,35	-2,35	-2,35	-2,35	0,00	0,00	0,00	0,00
229	0	-2,61	-2,61	-2,61	-2,61	0,00	0,00	0,00	0,00
230	0	-2,61	-2,61	-2,61	-2,61	0,00	0,00	0,00	0,00
231	0	-2,61	-2,61	-2,61	-2,61	0,00	0,00	0,00	0,00
232	0	-2,61	-2,61	-2,61	-2,61	0,00	0,00	0,00	0,00
233	0	-2,61	-2,61	-2,61	-2,61	0,00	0,00	0,00	0,00
234	0	-2,61	-2,61	-2,61	-2,61	0,00	0,00	0,00	0,00
235	0	-2,61	-2,61	-2,61	-2,61	0,00	0,00	0,00	0,00
236	0	-2,61	-2,61	-2,61	-2,61	0,00	0,00	0,00	0,00
237	0	-2,69	-2,69	-2,69	-2,69	0,00	0,00	0,00	0,00
238	0	-2,69	-2,69	-2,69	-2,69	0,00	0,00	0,00	0,00
239	0	-2,69	-2,69	-2,69	-2,69	0,00	0,00	0,00	0,00
240	0	-2,63	-2,63	-2,63	-2,63	0,00	0,00	0,00	0,00
241	0	-2,63	-2,63	-2,63	-2,63	0,00	0,00	0,00	0,00

CARICHI SUGLI SHELL

CONDIZIONE DI CARICO N.ro: 2 — ALIQUOTA SISMICA: 100

IDENT.	PRESSIONI					CARICHI PERIMETRALI			
Shell N.ro	Riferimento	P.a t/mq	P.b t/mq	P.c t/mq	P.d t/mq	Q.ab t/ml	Q.bc t/ml	Q.cd t/ml	Q.da t/ml
242	0	-2,63	-2,63	-2,63	-2,63	0,00	0,00	0,00	0,00
243	0	-2,63	-2,63	-2,63	-2,63	0,00	0,00	0,00	0,00
244	0	-2,63	-2,63	-2,63	-2,63	0,00	0,00	0,00	0,00
245	0	-2,63	-2,63	-2,63	-2,63	0,00	0,00	0,00	0,00
246	0	-2,63	-2,63	-2,63	-2,63	0,00	0,00	0,00	0,00
247	0	-2,63	-2,63	-2,63	-2,63	0,00	0,00	0,00	0,00
248	0	-2,41	-2,41	-2,41	-2,41	0,00	0,00	0,00	0,00
249	0	0,00	0,00	-2,41	-2,41	0,00	0,00	0,00	0,00
252	0	-2,35	-2,35	0,00	0,00	0,00	0,00	0,00	0,00
253	0	-2,35	-2,35	-2,35	-2,35	0,00	0,00	0,00	0,00
254	0	-2,61	-2,61	-2,61	-2,61	0,00	0,00	0,00	0,00
255	0	-2,61	-2,61	-2,61	-2,61	0,00	0,00	0,00	0,00
256	0	-2,61	-2,61	-2,61	-2,61	0,00	0,00	0,00	0,00
257	0	-2,61	-2,61	-2,61	-2,61	0,00	0,00	0,00	0,00
258	0	-2,61	-2,61	-2,61	-2,61	0,00	0,00	0,00	0,00
259	0	-2,61	-2,61	-2,61	-2,61	0,00	0,00	0,00	0,00
260	0	-2,61	-2,61	-2,61	-2,61	0,00	0,00	0,00	0,00
261	0	-2,61	-2,61	-2,61	-2,61	0,00	0,00	0,00	0,00
262	0	-2,69	-2,69	-2,69	-2,69	0,00	0,00	0,00	0,00
263	0	-2,69	-2,69	-2,69	-2,69	0,00	0,00	0,00	0,00
264	0	-2,69	-2,69	-2,69	-2,69	0,00	0,00	0,00	0,00
265	0	-2,63	-2,63	-2,63	-2,63	0,00	0,00	0,00	0,00
266	0	-2,63	-2,63	-2,63	-2,63	0,00	0,00	0,00	0,00
267	0	-2,63	-2,63	-2,63	-2,63	0,00	0,00	0,00	0,00
268	0	-2,63	-2,63	-2,63	-2,63	0,00	0,00	0,00	0,00
269	0	-2,63	-2,63	-2,63	-2,63	0,00	0,00	0,00	0,00
270	0	-2,63	-2,63	-2,63	-2,63	0,00	0,00	0,00	0,00
271	0	-2,63	-2,63	-2,63	-2,63	0,00	0,00	0,00	0,00
272	0	-2,63	-2,63	-2,63	-2,63	0,00	0,00	0,00	0,00
273	0	-2,41	-2,41	-2,41	-2,41	0,00	0,00	0,00	0,00
274	0	0,00	0,00	-2,41	-2,41	0,00	0,00	0,00	0,00
277	0	-2,35	-2,35	0,00	0,00	0,00	0,00	0,00	0,00
278	0	-2,35	-2,35	-2,35	-2,35	0,00	0,00	0,00	0,00
279	0	-2,61	-2,61	-2,61	-2,61	0,00	0,00	0,00	0,00
280	0	-2,61	-2,61	-2,61	-2,61	0,00	0,00	0,00	0,00
281	0	-2,61	-2,61	-2,61	-2,61	0,00	0,00	0,00	0,00
282	0	-2,61	-2,61	-2,61	-2,61	0,00	0,00	0,00	0,00
283	0	-2,61	-2,61	-2,61	-2,61	0,00	0,00	0,00	0,00
284	0	-2,61	-2,61	-2,61	-2,61	0,00	0,00	0,00	0,00
285	0	-2,61	-2,61	-2,61	-2,61	0,00	0,00	0,00	0,00
286	0	-2,61	-2,61	-2,61	-2,61	0,00	0,00	0,00	0,00
287	0	-2,69	-2,69	-2,69	-2,69	0,00	0,00	0,00	0,00
288	0	-2,69	-2,69	-2,69	-2,69	0,00	0,00	0,00	0,00
289	0	-2,69	-2,69	-2,69	-2,69	0,00	0,00	0,00	0,00
290	0	-2,63	-2,63	-2,63	-2,63	0,00	0,00	0,00	0,00
291	0	-2,63	-2,63	-2,63	-2,63	0,00	0,00	0,00	0,00
292	0	-2,63	-2,63	-2,63	-2,63	0,00	0,00	0,00	0,00
293	0	-2,63	-2,63	-2,63	-2,63	0,00	0,00	0,00	0,00
294	0	-2,63	-2,63	-2,63	-2,63	0,00	0,00	0,00	0,00
295	0	-2,63	-2,63	-2,63	-2,63	0,00	0,00	0,00	0,00
296	0	-2,63	-2,63	-2,63	-2,63	0,00	0,00	0,00	0,00
297	0	-2,63	-2,63	-2,63	-2,63	0,00	0,00	0,00	0,00
298	0	-2,41	-2,41	-2,41	-2,41	0,00	0,00	0,00	0,00
299	0	0,00	0,00	-2,41	-2,41	0,00	0,00	0,00	0,00
302	0	-2,35	-2,35	0,00	0,00	0,00	0,00	0,00	0,00
303	0	-2,35	-2,35	-2,35	-2,35	0,00	0,00	0,00	0,00

CARICHI SUGLI SHELL

CONDIZIONE DI CARICO N.ro: 2 — ALIQUOTA SISMICA: 100

IDENT.	PRESSIONI					CARICHI PERIMETRALI			
Shell N.ro	Riferimento	P.a t/mq	P.b t/mq	P.c t/mq	P.d t/mq	Q.ab t/ml	Q.bc t/ml	Q.cd t/ml	Q.da t/ml
304	0	-2,61	-2,61	-2,61	-2,61	0,00	0,00	0,00	0,00
305	0	-2,61	-2,61	-2,61	-2,61	0,00	0,00	0,00	0,00
306	0	-2,61	-2,61	-2,61	-2,61	0,00	0,00	0,00	0,00
307	0	-2,61	-2,61	-2,61	-2,61	0,00	0,00	0,00	0,00
308	0	-2,61	-2,61	-2,61	-2,61	0,00	0,00	0,00	0,00
309	0	-2,61	-2,61	-2,61	-2,61	0,00	0,00	0,00	0,00
310	0	-2,61	-2,61	-2,61	-2,61	0,00	0,00	0,00	0,00
311	0	-2,61	-2,61	-2,61	-2,61	0,00	0,00	0,00	0,00
312	0	-2,69	-2,69	-2,69	-2,69	0,00	0,00	0,00	0,00
313	0	-2,69	-2,69	-2,69	-2,69	0,00	0,00	0,00	0,00
314	0	-2,69	-2,69	-2,69	-2,69	0,00	0,00	0,00	0,00
315	0	-2,63	-2,63	-2,63	-2,63	0,00	0,00	0,00	0,00
316	0	-2,63	-2,63	-2,63	-2,63	0,00	0,00	0,00	0,00
317	0	-2,63	-2,63	-2,63	-2,63	0,00	0,00	0,00	0,00
318	0	-2,63	-2,63	-2,63	-2,63	0,00	0,00	0,00	0,00
319	0	-2,63	-2,63	-2,63	-2,63	0,00	0,00	0,00	0,00
320	0	-2,63	-2,63	-2,63	-2,63	0,00	0,00	0,00	0,00
321	0	-2,63	-2,63	-2,63	-2,63	0,00	0,00	0,00	0,00
322	0	-2,63	-2,63	-2,63	-2,63	0,00	0,00	0,00	0,00
323	0	-2,41	-2,41	-2,41	-2,41	0,00	0,00	0,00	0,00
324	0	0,00	0,00	-2,41	-2,41	0,00	0,00	0,00	0,00
327	0	-2,35	-2,35	0,00	0,00	0,00	0,00	0,00	0,00
328	0	-2,35	-2,35	-2,35	-2,35	0,00	0,00	0,00	0,00
329	0	-2,61	-2,61	-2,61	-2,61	0,00	0,00	0,00	0,00
330	0	-2,61	-2,61	-2,61	-2,61	0,00	0,00	0,00	0,00
331	0	-2,61	-2,61	-2,61	-2,61	0,00	0,00	0,00	0,00
332	0	-2,61	-2,61	-2,61	-2,61	0,00	0,00	0,00	0,00
333	0	-2,61	-2,61	-2,61	-2,61	0,00	0,00	0,00	0,00
334	0	-2,61	-2,61	-2,61	-2,61	0,00	0,00	0,00	0,00
335	0	-2,61	-2,61	-2,61	-2,61	0,00	0,00	0,00	0,00
336	0	-2,61	-2,61	-2,61	-2,61	0,00	0,00	0,00	0,00
337	0	-2,69	-2,69	-2,69	-2,69	0,00	0,00	0,00	0,00
338	0	-2,69	-2,69	-2,69	-2,69	0,00	0,00	0,00	0,00
339	0	-2,69	-2,69	-2,69	-2,69	0,00	0,00	0,00	0,00
340	0	-2,63	-2,63	-2,63	-2,63	0,00	0,00	0,00	0,00
341	0	-2,63	-2,63	-2,63	-2,63	0,00	0,00	0,00	0,00
342	0	-2,63	-2,63	-2,63	-2,63	0,00	0,00	0,00	0,00
343	0	-2,63	-2,63	-2,63	-2,63	0,00	0,00	0,00	0,00
344	0	-2,63	-2,63	-2,63	-2,63	0,00	0,00	0,00	0,00
345	0	-2,63	-2,63	-2,63	-2,63	0,00	0,00	0,00	0,00
346	0	-2,63	-2,63	-2,63	-2,63	0,00	0,00	0,00	0,00
347	0	-2,63	-2,63	-2,63	-2,63	0,00	0,00	0,00	0,00
348	0	-2,41	-2,41	-2,41	-2,41	0,00	0,00	0,00	0,00
349	0	0,00	0,00	-2,41	-2,41	0,00	0,00	0,00	0,00

CARICHI SUGLI SHELL

CONDIZIONE DI CARICO N.ro: 3 — ALIQUOTA SISMICA: 0

IDENT.	PRESSIONI					CARICHI PERIMETRALI			
Shell N.ro	Riferimento	P.a t/mq	P.b t/mq	P.c t/mq	P.d t/mq	Q.ab t/ml	Q.bc t/ml	Q.cd t/ml	Q.da t/ml
151	1	-4,28	-4,28	-1,47	-1,47	0,00	0,00	0,00	0,00
152	1	-4,28	-4,28	-1,47	-1,47	0,00	0,00	0,00	0,00
153	1	-4,28	-4,28	-1,47	-1,47	0,00	0,00	0,00	0,00
154	1	-4,28	-4,28	-1,47	-1,47	0,00	0,00	0,00	0,00
155	1	-4,28	-4,28	-1,47	-1,47	0,00	0,00	0,00	0,00

CARICHI SUGLI SHELL

CONDIZIONE DI CARICO N.ro: 3 — ALIQUOTA SISMICA: 0

IDENT.	PRESSIONI					CARICHI PERIMETRALI			
Shell N.ro	Riferimento	P.a t/mq	P.b t/mq	P.c t/mq	P.d t/mq	Q.ab t/ml	Q.bc t/ml	Q.cd t/ml	Q.da t/ml
156	1	-4,28	-4,28	-1,47	-1,47	0,00	0,00	0,00	0,00
157	1	-4,28	-4,28	-1,47	-1,47	0,00	0,00	0,00	0,00
158	1	-4,28	-4,28	-1,47	-1,47	0,00	0,00	0,00	0,00
159	1	-4,28	-4,28	-1,47	-1,47	0,00	0,00	0,00	0,00
160	1	-4,28	-4,28	-1,47	-1,47	0,00	0,00	0,00	0,00
161	1	-4,28	-4,28	-1,47	-1,47	0,00	0,00	0,00	0,00
162	1	-4,28	-4,28	-1,47	-1,47	0,00	0,00	0,00	0,00
163	1	-4,28	-4,28	-1,47	-1,47	0,00	0,00	0,00	0,00
164	1	-4,28	-4,28	-1,47	-1,47	0,00	0,00	0,00	0,00
165	1	-4,28	-4,28	-1,47	-1,47	0,00	0,00	0,00	0,00
166	1	-4,28	-4,28	-1,47	-1,47	0,00	0,00	0,00	0,00
167	1	-4,28	-4,28	-1,47	-1,47	0,00	0,00	0,00	0,00
168	1	-4,28	-4,28	-1,47	-1,47	0,00	0,00	0,00	0,00
169	1	-4,28	-4,28	-1,47	-1,47	0,00	0,00	0,00	0,00
170	1	-4,28	-4,28	-1,47	-1,47	0,00	0,00	0,00	0,00
171	1	-4,28	-4,28	-1,47	-1,47	0,00	0,00	0,00	0,00
172	1	-4,28	-4,28	-1,47	-1,47	0,00	0,00	0,00	0,00
173	1	-4,28	-4,28	-1,47	-1,47	0,00	0,00	0,00	0,00
174	1	-4,28	-4,28	-1,47	-1,47	0,00	0,00	0,00	0,00
175	1	-4,28	-4,28	-1,47	-1,47	0,00	0,00	0,00	0,00
176	1	-4,28	-4,28	-1,47	-1,47	0,00	0,00	0,00	0,00
177	1	-4,28	-4,28	-1,47	-1,47	0,00	0,00	0,00	0,00
178	1	-4,28	-4,28	-1,47	-1,47	0,00	0,00	0,00	0,00
179	1	-4,28	-4,28	-1,47	-1,47	0,00	0,00	0,00	0,00
180	1	-4,28	-4,28	-1,47	-1,47	0,00	0,00	0,00	0,00
181	1	-4,28	-4,28	-1,47	-1,47	0,00	0,00	0,00	0,00
182	1	-4,28	-4,28	-1,47	-1,47	0,00	0,00	0,00	0,00
183	1	-4,28	-4,28	-1,47	-1,47	0,00	0,00	0,00	0,00
184	1	-4,28	-4,28	-1,47	-1,47	0,00	0,00	0,00	0,00
185	1	-4,28	-4,28	-1,47	-1,47	0,00	0,00	0,00	0,00
186	1	-4,28	-4,28	-1,47	-1,47	0,00	0,00	0,00	0,00
187	1	-4,28	-4,28	-1,47	-1,47	0,00	0,00	0,00	0,00
188	1	-4,28	-4,28	-1,47	-1,47	0,00	0,00	0,00	0,00
189	1	-4,28	-4,28	-1,47	-1,47	0,00	0,00	0,00	0,00
190	1	-4,28	-4,28	-1,47	-1,47	0,00	0,00	0,00	0,00
191	1	-4,28	-4,28	-1,47	-1,47	0,00	0,00	0,00	0,00
192	1	-4,28	-4,28	-1,47	-1,47	0,00	0,00	0,00	0,00
193	1	-4,28	-4,28	-1,47	-1,47	0,00	0,00	0,00	0,00
194	1	-4,28	-4,28	-1,47	-1,47	0,00	0,00	0,00	0,00
195	1	-4,28	-4,28	-1,47	-1,47	0,00	0,00	0,00	0,00
196	1	-4,28	-4,28	-1,47	-1,47	0,00	0,00	0,00	0,00
197	1	-4,28	-4,28	-1,47	-1,47	0,00	0,00	0,00	0,00
198	1	-4,28	-4,28	-1,47	-1,47	0,00	0,00	0,00	0,00
199	1	-4,28	-4,28	-1,47	-1,47	0,00	0,00	0,00	0,00
200	1	-4,28	-4,28	-1,47	-1,47	0,00	0,00	0,00	0,00

CARICHI SUGLI SHELL

CONDIZIONE DI CARICO N.ro: 4 — ALIQUOTA SISMICA: 0

IDENT.	PRESSIONI					CARICHI PERIMETRALI			
Shell N.ro	Riferimento	P.a t/mq	P.b t/mq	P.c t/mq	P.d t/mq	Q.ab t/ml	Q.bc t/ml	Q.cd t/ml	Q.da t/ml
151	1	-4,28	-4,28	-1,47	-1,47	0,00	0,00	0,00	0,00
152	1	-2,85	-2,85	-0,98	-0,98	0,00	0,00	0,00	0,00
153	1	-4,28	-4,28	-1,47	-1,47	0,00	0,00	0,00	0,00
154	1	-4,28	-4,28	-1,47	-1,47	0,00	0,00	0,00	0,00

CARICHI SUGLI SHELL

CONDIZIONE DI CARICO N.ro: 4 — ALIQUOTA SISMICA: 0

IDENT.	PRESSIONI					CARICHI PERIMETRALI			
Shell N.ro	Riferimento	P.a t/mq	P.b t/mq	P.c t/mq	P.d t/mq	Q.ab t/ml	Q.bc t/ml	Q.cd t/ml	Q.da t/ml
155	1	-4,28	-4,28	-1,47	-1,47	0,00	0,00	0,00	0,00
156	1	-4,28	-4,28	-1,47	-1,47	0,00	0,00	0,00	0,00
157	1	-4,28	-4,28	-1,47	-1,47	0,00	0,00	0,00	0,00
158	1	-4,28	-4,28	-1,47	-1,47	0,00	0,00	0,00	0,00
159	1	-4,28	-4,28	-1,47	-1,47	0,00	0,00	0,00	0,00
160	1	-4,28	-4,28	-1,47	-1,47	0,00	0,00	0,00	0,00
161	1	-4,28	-4,28	-1,47	-1,47	0,00	0,00	0,00	0,00
162	1	-4,28	-4,28	-1,47	-1,47	0,00	0,00	0,00	0,00
163	1	-4,28	-4,28	-1,47	-1,47	0,00	0,00	0,00	0,00
164	1	-4,28	-4,28	-1,47	-1,47	0,00	0,00	0,00	0,00
165	1	-4,28	-4,28	-1,47	-1,47	0,00	0,00	0,00	0,00
166	1	-4,28	-4,28	-1,47	-1,47	0,00	0,00	0,00	0,00
167	1	-4,28	-4,28	-1,47	-1,47	0,00	0,00	0,00	0,00
168	1	-4,28	-4,28	-1,47	-1,47	0,00	0,00	0,00	0,00
169	1	-4,28	-4,28	-1,47	-1,47	0,00	0,00	0,00	0,00
170	1	-4,28	-4,28	-1,47	-1,47	0,00	0,00	0,00	0,00
171	1	-4,28	-4,28	-1,47	-1,47	0,00	0,00	0,00	0,00
172	1	-4,28	-4,28	-1,47	-1,47	0,00	0,00	0,00	0,00
173	1	-4,28	-4,28	-1,47	-1,47	0,00	0,00	0,00	0,00
174	1	-4,28	-4,28	-1,47	-1,47	0,00	0,00	0,00	0,00
175	1	-4,28	-4,28	-1,47	-1,47	0,00	0,00	0,00	0,00
176	1	-4,28	-4,28	-1,47	-1,47	0,00	0,00	0,00	0,00
177	1	-2,85	-2,85	-0,98	-0,98	0,00	0,00	0,00	0,00
178	1	-2,85	-2,85	-0,98	-0,98	0,00	0,00	0,00	0,00
179	1	-2,85	-2,85	-0,98	-0,98	0,00	0,00	0,00	0,00
180	1	-2,85	-2,85	-0,98	-0,98	0,00	0,00	0,00	0,00
181	1	-2,85	-2,85	-0,98	-0,98	0,00	0,00	0,00	0,00
182	1	-2,85	-2,85	-0,98	-0,98	0,00	0,00	0,00	0,00
183	1	-2,85	-2,85	-0,98	-0,98	0,00	0,00	0,00	0,00
184	1	-2,85	-2,85	-0,98	-0,98	0,00	0,00	0,00	0,00
185	1	-2,85	-2,85	-0,98	-0,98	0,00	0,00	0,00	0,00
186	1	-2,85	-2,85	-0,98	-0,98	0,00	0,00	0,00	0,00
187	1	-2,85	-2,85	-0,98	-0,98	0,00	0,00	0,00	0,00
188	1	-2,85	-2,85	-0,98	-0,98	0,00	0,00	0,00	0,00
189	1	-2,85	-2,85	-0,98	-0,98	0,00	0,00	0,00	0,00
190	1	-2,85	-2,85	-0,98	-0,98	0,00	0,00	0,00	0,00
191	1	-2,85	-2,85	-0,98	-0,98	0,00	0,00	0,00	0,00
192	1	-2,85	-2,85	-0,98	-0,98	0,00	0,00	0,00	0,00
193	1	-2,85	-2,85	-0,98	-0,98	0,00	0,00	0,00	0,00
194	1	-2,85	-2,85	-0,98	-0,98	0,00	0,00	0,00	0,00
195	1	-2,85	-2,85	-0,98	-0,98	0,00	0,00	0,00	0,00
196	1	-2,85	-2,85	-0,98	-0,98	0,00	0,00	0,00	0,00
197	1	-2,85	-2,85	-0,98	-0,98	0,00	0,00	0,00	0,00
198	1	-2,85	-2,85	-0,98	-0,98	0,00	0,00	0,00	0,00
199	1	-2,85	-2,85	-0,98	-0,98	0,00	0,00	0,00	0,00
200	1	-2,85	-2,85	-0,98	-0,98	0,00	0,00	0,00	0,00

CARICHI SUGLI SHELL

CONDIZIONE DI CARICO N.ro: 5 — ALIQUOTA SISMICA: 0

IDENT.	PRESSIONI					CARICHI PERIMETRALI			
Shell N.ro	Riferimento	P.a t/mq	P.b t/mq	P.c t/mq	P.d t/mq	Q.ab t/ml	Q.bc t/ml	Q.cd t/ml	Q.da t/ml
204	2	0,00	0,00	0,00	0,00	0,00	4,48	0,00	0,00
205	2	0,00	0,00	0,00	0,00	0,00	4,48	0,00	0,00
206	2	0,00	0,00	0,00	0,00	0,00	4,48	0,00	0,00

CARICHI SUGLI SHELL

CONDIZIONE DI CARICO N.ro: 5 — ALIQUOTA SISMICA: 0

IDENT.	PRESSIONI					CARICHI PERIMETRALI			
Shell N.ro	Riferimento	P.a t/mq	P.b t/mq	P.c t/mq	P.d t/mq	Q.ab t/ml	Q.bc t/ml	Q.cd t/ml	Q.da t/ml
207	2	0,00	0,00	0,00	0,00	0,00	4,48	0,00	0,00
208	2	0,00	0,00	0,00	0,00	0,00	4,48	0,00	0,00
209	2	0,00	0,00	0,00	0,00	0,00	4,48	0,00	0,00
210	2	0,00	0,00	0,00	0,00	0,00	4,48	0,00	0,00
211	2	0,00	0,00	0,00	0,00	0,00	4,48	0,00	0,00
212	2	0,00	0,00	0,00	0,00	0,00	4,48	0,00	0,00
213	2	0,00	0,00	0,00	0,00	0,00	4,48	0,00	0,00
214	2	0,00	0,00	0,00	0,00	0,00	4,48	0,00	0,00
215	2	0,00	0,00	0,00	0,00	0,00	4,48	0,00	0,00
216	2	0,00	0,00	0,00	0,00	0,00	4,48	0,00	0,00
217	2	0,00	0,00	0,00	0,00	0,00	4,48	0,00	0,00
218	2	0,00	0,00	0,00	0,00	0,00	4,48	0,00	0,00
219	2	0,00	0,00	0,00	0,00	0,00	4,48	0,00	0,00
220	2	0,00	0,00	0,00	0,00	0,00	4,48	0,00	0,00
221	2	0,00	0,00	0,00	0,00	0,00	4,48	0,00	0,00
222	2	0,00	0,00	0,00	0,00	0,00	4,48	0,00	0,00
329	2	0,00	0,00	0,00	0,00	0,00	4,48	0,00	0,00
330	2	0,00	0,00	0,00	0,00	0,00	4,48	0,00	0,00
331	2	0,00	0,00	0,00	0,00	0,00	4,48	0,00	0,00
332	2	0,00	0,00	0,00	0,00	0,00	4,48	0,00	0,00
333	2	0,00	0,00	0,00	0,00	0,00	4,48	0,00	0,00
334	2	0,00	0,00	0,00	0,00	0,00	4,48	0,00	0,00
335	2	0,00	0,00	0,00	0,00	0,00	4,48	0,00	0,00
336	2	0,00	0,00	0,00	0,00	0,00	4,48	0,00	0,00
337	2	0,00	0,00	0,00	0,00	0,00	4,48	0,00	0,00
338	2	0,00	0,00	0,00	0,00	0,00	4,48	0,00	0,00
339	2	0,00	0,00	0,00	0,00	0,00	4,48	0,00	0,00
340	2	0,00	0,00	0,00	0,00	0,00	4,48	0,00	0,00
341	2	0,00	0,00	0,00	0,00	0,00	4,48	0,00	0,00
342	2	0,00	0,00	0,00	0,00	0,00	4,48	0,00	0,00
343	2	0,00	0,00	0,00	0,00	0,00	4,48	0,00	0,00
344	2	0,00	0,00	0,00	0,00	0,00	4,48	0,00	0,00
345	2	0,00	0,00	0,00	0,00	0,00	4,48	0,00	0,00
346	2	0,00	0,00	0,00	0,00	0,00	4,48	0,00	0,00
347	2	0,00	0,00	0,00	0,00	0,00	4,48	0,00	0,00

CARICHI SUGLI SHELL

CONDIZIONE DI CARICO N.ro: 6 — ALIQUOTA SISMICA: 0

IDENT.	PRESSIONI					CARICHI PERIMETRALI			
Shell N.ro	Riferimento	P.a t/mq	P.b t/mq	P.c t/mq	P.d t/mq	Q.ab t/ml	Q.bc t/ml	Q.cd t/ml	Q.da t/ml
230	1	-3,05	-3,05	-3,05	-3,05	0,00	0,00	0,00	0,00
231	1	-3,05	-3,05	-3,05	-3,05	0,00	0,00	0,00	0,00
232	1	-3,05	-3,05	-3,05	-3,05	0,00	0,00	0,00	0,00
233	1	-7,42	-7,42	-7,42	-7,42	0,00	0,00	0,00	0,00
234	1	-7,42	-7,42	-7,42	-7,42	0,00	0,00	0,00	0,00
235	1	-4,37	-4,37	-4,37	-4,37	0,00	0,00	0,00	0,00
236	1	-4,37	-4,37	-4,37	-4,37	0,00	0,00	0,00	0,00
237	1	-4,37	-4,37	-4,37	-4,37	0,00	0,00	0,00	0,00
239	1	-4,68	-4,68	-4,68	-4,68	0,00	0,00	0,00	0,00
240	1	-4,68	-4,68	-4,68	-4,68	0,00	0,00	0,00	0,00
241	1	-4,68	-4,68	-4,68	-4,68	0,00	0,00	0,00	0,00
242	1	-7,65	-7,65	-7,65	-7,65	0,00	0,00	0,00	0,00
243	1	-7,65	-7,65	-7,65	-7,65	0,00	0,00	0,00	0,00
244	1	-2,97	-2,97	-2,97	-2,97	0,00	0,00	0,00	0,00

CARICHI SUGLI SHELL

CONDIZIONE DI CARICO N.ro: 6 — ALIQUOTA SISMICA: 0

IDENT.	PRESSIONI					CARICHI PERIMETRALI			
Shell N.ro	Riferimento	P.a t/mq	P.b t/mq	P.c t/mq	P.d t/mq	Q.ab t/ml	Q.bc t/ml	Q.cd t/ml	Q.da t/ml
245	1	-2,97	-2,97	-2,97	-2,97	0,00	0,00	0,00	0,00
246	1	-2,97	-2,97	-2,97	-2,97	0,00	0,00	0,00	0,00
255	1	-3,05	-3,05	-3,05	-3,05	0,00	0,00	0,00	0,00
256	1	-3,05	-3,05	-3,05	-3,05	0,00	0,00	0,00	0,00
257	1	-3,05	-3,05	-3,05	-3,05	0,00	0,00	0,00	0,00
258	1	-7,42	-7,42	-7,42	-7,42	0,00	0,00	0,00	0,00
259	1	-7,42	-7,42	-7,42	-7,42	0,00	0,00	0,00	0,00
260	1	-4,37	-4,37	-4,37	-4,37	0,00	0,00	0,00	0,00
261	1	-4,37	-4,37	-4,37	-4,37	0,00	0,00	0,00	0,00
262	1	-4,37	-4,37	-4,37	-4,37	0,00	0,00	0,00	0,00
264	1	-4,68	-4,68	-4,68	-4,68	0,00	0,00	0,00	0,00
265	1	-4,68	-4,68	-4,68	-4,68	0,00	0,00	0,00	0,00
266	1	-4,68	-4,68	-4,68	-4,68	0,00	0,00	0,00	0,00
267	1	-7,65	-7,65	-7,65	-7,65	0,00	0,00	0,00	0,00
268	1	-7,65	-7,65	-7,65	-7,65	0,00	0,00	0,00	0,00
269	1	-2,97	-2,97	-2,97	-2,97	0,00	0,00	0,00	0,00
270	1	-2,97	-2,97	-2,97	-2,97	0,00	0,00	0,00	0,00
271	1	-2,97	-2,97	-2,97	-2,97	0,00	0,00	0,00	0,00
280	1	-3,05	-3,05	-3,05	-3,05	0,00	0,00	0,00	0,00
281	1	-3,05	-3,05	-3,05	-3,05	0,00	0,00	0,00	0,00
282	1	-3,05	-3,05	-3,05	-3,05	0,00	0,00	0,00	0,00
283	1	-7,42	-7,42	-7,42	-7,42	0,00	0,00	0,00	0,00
284	1	-7,42	-7,42	-7,42	-7,42	0,00	0,00	0,00	0,00
285	1	-4,37	-4,37	-4,37	-4,37	0,00	0,00	0,00	0,00
286	1	-4,37	-4,37	-4,37	-4,37	0,00	0,00	0,00	0,00
287	1	-4,37	-4,37	-4,37	-4,37	0,00	0,00	0,00	0,00
289	1	-4,68	-4,68	-4,68	-4,68	0,00	0,00	0,00	0,00
290	1	-4,68	-4,68	-4,68	-4,68	0,00	0,00	0,00	0,00
291	1	-4,68	-4,68	-4,68	-4,68	0,00	0,00	0,00	0,00
292	1	-7,65	-7,65	-7,65	-7,65	0,00	0,00	0,00	0,00
293	1	-7,65	-7,65	-7,65	-7,65	0,00	0,00	0,00	0,00
294	1	-2,97	-2,97	-2,97	-2,97	0,00	0,00	0,00	0,00
295	1	-2,97	-2,97	-2,97	-2,97	0,00	0,00	0,00	0,00
296	1	-2,97	-2,97	-2,97	-2,97	0,00	0,00	0,00	0,00
305	1	-3,05	-3,05	-3,05	-3,05	0,00	0,00	0,00	0,00
306	1	-3,05	-3,05	-3,05	-3,05	0,00	0,00	0,00	0,00
307	1	-3,05	-3,05	-3,05	-3,05	0,00	0,00	0,00	0,00
308	1	-7,42	-7,42	-7,42	-7,42	0,00	0,00	0,00	0,00
309	1	-7,42	-7,42	-7,42	-7,42	0,00	0,00	0,00	0,00
310	1	-4,37	-4,37	-4,37	-4,37	0,00	0,00	0,00	0,00
311	1	-4,37	-4,37	-4,37	-4,37	0,00	0,00	0,00	0,00
312	1	-4,37	-4,37	-4,37	-4,37	0,00	0,00	0,00	0,00
314	1	-4,68	-4,68	-4,68	-4,68	0,00	0,00	0,00	0,00
315	1	-4,68	-4,68	-4,68	-4,68	0,00	0,00	0,00	0,00
316	1	-4,68	-4,68	-4,68	-4,68	0,00	0,00	0,00	0,00
317	1	-7,65	-7,65	-7,65	-7,65	0,00	0,00	0,00	0,00
318	1	-7,65	-7,65	-7,65	-7,65	0,00	0,00	0,00	0,00
319	1	-2,97	-2,97	-2,97	-2,97	0,00	0,00	0,00	0,00
320	1	-2,97	-2,97	-2,97	-2,97	0,00	0,00	0,00	0,00
321	1	-2,97	-2,97	-2,97	-2,97	0,00	0,00	0,00	0,00

CARICHI SUGLI SHELL

CONDIZIONE DI CARICO N.ro: 7 — ALIQUOTA SISMICA: 0

IDENT.	PRESSIONI					CARICHI PERIMETRALI			
Shell N.ro	Riferimento	P.a t/mq	P.b t/mq	P.c t/mq	P.d t/mq	Q.ab t/ml	Q.bc t/ml	Q.cd t/ml	Q.da t/ml
205	1	-3,05	-3,05	-3,05	-3,05	0,00	0,00	0,00	0,00
206	1	-3,05	-3,05	-3,05	-3,05	0,00	0,00	0,00	0,00
207	1	-3,05	-3,05	-3,05	-3,05	0,00	0,00	0,00	0,00
208	1	-7,42	-7,42	-7,42	-7,42	0,00	0,00	0,00	0,00
209	1	-7,42	-7,42	-7,42	-7,42	0,00	0,00	0,00	0,00
210	1	-4,37	-4,37	-4,37	-4,37	0,00	0,00	0,00	0,00
211	1	-4,37	-4,37	-4,37	-4,37	0,00	0,00	0,00	0,00
212	1	-4,37	-4,37	-4,37	-4,37	0,00	0,00	0,00	0,00
214	1	-4,68	-4,68	-4,68	-4,68	0,00	0,00	0,00	0,00
215	1	-4,68	-4,68	-4,68	-4,68	0,00	0,00	0,00	0,00
216	1	-4,68	-4,68	-4,68	-4,68	0,00	0,00	0,00	0,00
217	1	-7,65	-7,65	-7,65	-7,65	0,00	0,00	0,00	0,00
218	1	-7,65	-7,65	-7,65	-7,65	0,00	0,00	0,00	0,00
219	1	-2,97	-2,97	-2,97	-2,97	0,00	0,00	0,00	0,00
220	1	-2,97	-2,97	-2,97	-2,97	0,00	0,00	0,00	0,00
221	1	-2,97	-2,97	-2,97	-2,97	0,00	0,00	0,00	0,00
230	1	-3,05	-3,05	-3,05	-3,05	0,00	0,00	0,00	0,00
231	1	-3,05	-3,05	-3,05	-3,05	0,00	0,00	0,00	0,00
232	1	-3,05	-3,05	-3,05	-3,05	0,00	0,00	0,00	0,00
233	1	-7,42	-7,42	-7,42	-7,42	0,00	0,00	0,00	0,00
234	1	-7,42	-7,42	-7,42	-7,42	0,00	0,00	0,00	0,00
235	1	-4,37	-4,37	-4,37	-4,37	0,00	0,00	0,00	0,00
236	1	-4,37	-4,37	-4,37	-4,37	0,00	0,00	0,00	0,00
237	1	-4,37	-4,37	-4,37	-4,37	0,00	0,00	0,00	0,00
239	1	-4,68	-4,68	-4,68	-4,68	0,00	0,00	0,00	0,00
240	1	-4,68	-4,68	-4,68	-4,68	0,00	0,00	0,00	0,00
241	1	-4,68	-4,68	-4,68	-4,68	0,00	0,00	0,00	0,00
242	1	-7,65	-7,65	-7,65	-7,65	0,00	0,00	0,00	0,00
243	1	-7,65	-7,65	-7,65	-7,65	0,00	0,00	0,00	0,00
244	1	-2,97	-2,97	-2,97	-2,97	0,00	0,00	0,00	0,00
245	1	-2,97	-2,97	-2,97	-2,97	0,00	0,00	0,00	0,00
246	1	-2,97	-2,97	-2,97	-2,97	0,00	0,00	0,00	0,00
255	1	-3,05	-3,05	-3,05	-3,05	0,00	0,00	0,00	0,00
256	1	-3,05	-3,05	-3,05	-3,05	0,00	0,00	0,00	0,00
257	1	-3,05	-3,05	-3,05	-3,05	0,00	0,00	0,00	0,00
258	1	-7,42	-7,42	-7,42	-7,42	0,00	0,00	0,00	0,00
259	1	-7,42	-7,42	-7,42	-7,42	0,00	0,00	0,00	0,00
260	1	-4,37	-4,37	-4,37	-4,37	0,00	0,00	0,00	0,00
261	1	-4,37	-4,37	-4,37	-4,37	0,00	0,00	0,00	0,00
262	1	-4,37	-4,37	-4,37	-4,37	0,00	0,00	0,00	0,00
264	1	-4,68	-4,68	-4,68	-4,68	0,00	0,00	0,00	0,00
265	1	-4,68	-4,68	-4,68	-4,68	0,00	0,00	0,00	0,00
266	1	-4,68	-4,68	-4,68	-4,68	0,00	0,00	0,00	0,00
267	1	-7,65	-7,65	-7,65	-7,65	0,00	0,00	0,00	0,00
268	1	-7,65	-7,65	-7,65	-7,65	0,00	0,00	0,00	0,00
269	1	-2,97	-2,97	-2,97	-2,97	0,00	0,00	0,00	0,00
270	1	-2,97	-2,97	-2,97	-2,97	0,00	0,00	0,00	0,00
271	1	-2,97	-2,97	-2,97	-2,97	0,00	0,00	0,00	0,00
280	1	-3,05	-3,05	-3,05	-3,05	0,00	0,00	0,00	0,00
281	1	-3,05	-3,05	-3,05	-3,05	0,00	0,00	0,00	0,00
282	1	-3,05	-3,05	-3,05	-3,05	0,00	0,00	0,00	0,00
283	1	-7,42	-7,42	-7,42	-7,42	0,00	0,00	0,00	0,00
284	1	-7,42	-7,42	-7,42	-7,42	0,00	0,00	0,00	0,00
285	1	-4,37	-4,37	-4,37	-4,37	0,00	0,00	0,00	0,00
286	1	-4,37	-4,37	-4,37	-4,37	0,00	0,00	0,00	0,00
287	1	-4,37	-4,37	-4,37	-4,37	0,00	0,00	0,00	0,00

CARICHI SUGLI SHELL

CONDIZIONE DI CARICO N.ro: 7 — ALIQUOTA SISMICA: 0

IDENT.	PRESSIONI					CARICHI PERIMETRALI			
Shell N.ro	Riferimento	P.a t/mq	P.b t/mq	P.c t/mq	P.d t/mq	Q.ab t/ml	Q.bc t/ml	Q.cd t/ml	Q.da t/ml
289	1	-4,68	-4,68	-4,68	-4,68	0,00	0,00	0,00	0,00
290	1	-4,68	-4,68	-4,68	-4,68	0,00	0,00	0,00	0,00
291	1	-4,68	-4,68	-4,68	-4,68	0,00	0,00	0,00	0,00
292	1	-7,65	-7,65	-7,65	-7,65	0,00	0,00	0,00	0,00
293	1	-7,65	-7,65	-7,65	-7,65	0,00	0,00	0,00	0,00
294	1	-2,97	-2,97	-2,97	-2,97	0,00	0,00	0,00	0,00
295	1	-2,97	-2,97	-2,97	-2,97	0,00	0,00	0,00	0,00
296	1	-2,97	-2,97	-2,97	-2,97	0,00	0,00	0,00	0,00

CARICHI SUGLI SHELL

CONDIZIONE DI CARICO N.ro: 8 — ALIQUOTA SISMICA: 0

IDENT.	PRESSIONI					CARICHI PERIMETRALI			
Shell N.ro	Riferimento	P.a t/mq	P.b t/mq	P.c t/mq	P.d t/mq	Q.ab t/ml	Q.bc t/ml	Q.cd t/ml	Q.da t/ml
204	1	-0,25	-0,25	-0,25	-0,25	0,00	0,00	0,00	0,00
205	1	-0,25	-0,25	-0,25	-0,25	0,00	0,00	0,00	0,00
206	1	-0,25	-0,25	-0,25	-0,25	0,00	0,00	0,00	0,00
207	1	-0,25	-0,25	-0,25	-0,25	0,00	0,00	0,00	0,00
208	1	-0,25	-0,25	-0,25	-0,25	0,00	0,00	0,00	0,00
209	1	-0,92	-0,92	-0,92	-0,92	0,00	0,00	0,00	0,00
210	1	-0,92	-0,92	-0,92	-0,92	0,00	0,00	0,00	0,00
211	1	-0,92	-0,92	-0,92	-0,92	0,00	0,00	0,00	0,00
215	1	-0,92	-0,92	-0,92	-0,92	0,00	0,00	0,00	0,00
216	1	-0,92	-0,92	-0,92	-0,92	0,00	0,00	0,00	0,00
217	1	-0,92	-0,92	-0,92	-0,92	0,00	0,00	0,00	0,00
218	1	-0,25	-0,25	-0,25	-0,25	0,00	0,00	0,00	0,00
219	1	-0,25	-0,25	-0,25	-0,25	0,00	0,00	0,00	0,00
220	1	-0,25	-0,25	-0,25	-0,25	0,00	0,00	0,00	0,00
221	1	-0,25	-0,25	-0,25	-0,25	0,00	0,00	0,00	0,00
222	1	-0,25	-0,25	-0,25	-0,25	0,00	0,00	0,00	0,00
229	1	-0,25	-0,25	-0,25	-0,25	0,00	0,00	0,00	0,00
230	1	-0,25	-0,25	-0,25	-0,25	0,00	0,00	0,00	0,00
231	1	-0,25	-0,25	-0,25	-0,25	0,00	0,00	0,00	0,00
232	1	-0,25	-0,25	-0,25	-0,25	0,00	0,00	0,00	0,00
233	1	-0,25	-0,25	-0,25	-0,25	0,00	0,00	0,00	0,00
234	1	-0,92	-0,92	-0,92	-0,92	0,00	0,00	0,00	0,00
235	1	-0,92	-0,92	-0,92	-0,92	0,00	0,00	0,00	0,00
236	1	-0,92	-0,92	-0,92	-0,92	0,00	0,00	0,00	0,00
240	1	-0,92	-0,92	-0,92	-0,92	0,00	0,00	0,00	0,00
241	1	-0,92	-0,92	-0,92	-0,92	0,00	0,00	0,00	0,00
242	1	-0,92	-0,92	-0,92	-0,92	0,00	0,00	0,00	0,00
243	1	-0,25	-0,25	-0,25	-0,25	0,00	0,00	0,00	0,00
244	1	-0,25	-0,25	-0,25	-0,25	0,00	0,00	0,00	0,00
245	1	-0,25	-0,25	-0,25	-0,25	0,00	0,00	0,00	0,00
246	1	-0,25	-0,25	-0,25	-0,25	0,00	0,00	0,00	0,00
247	1	-0,25	-0,25	-0,25	-0,25	0,00	0,00	0,00	0,00
254	1	-0,25	-0,25	-0,25	-0,25	0,00	0,00	0,00	0,00
255	1	-0,25	-0,25	-0,25	-0,25	0,00	0,00	0,00	0,00
256	1	-0,25	-0,25	-0,25	-0,25	0,00	0,00	0,00	0,00
257	1	-0,25	-0,25	-0,25	-0,25	0,00	0,00	0,00	0,00
258	1	-0,25	-0,25	-0,25	-0,25	0,00	0,00	0,00	0,00
259	1	-0,92	-0,92	-0,92	-0,92	0,00	0,00	0,00	0,00
260	1	-0,92	-0,92	-0,92	-0,92	0,00	0,00	0,00	0,00
261	1	-0,92	-0,92	-0,92	-0,92	0,00	0,00	0,00	0,00
265	1	-0,92	-0,92	-0,92	-0,92	0,00	0,00	0,00	0,00

CARICHI SUGLI SHELL

CONDIZIONE DI CARICO N.ro: 8 — ALIQUOTA SISMICA: 0

IDENT.	PRESSIONI					CARICHI PERIMETRALI			
Shell N.ro	Riferimento	P.a t/mq	P.b t/mq	P.c t/mq	P.d t/mq	Q.ab t/ml	Q.bc t/ml	Q.cd t/ml	Q.da t/ml
266	1	-0,92	-0,92	-0,92	-0,92	0,00	0,00	0,00	0,00
267	1	-0,92	-0,92	-0,92	-0,92	0,00	0,00	0,00	0,00
268	1	-0,25	-0,25	-0,25	-0,25	0,00	0,00	0,00	0,00
269	1	-0,25	-0,25	-0,25	-0,25	0,00	0,00	0,00	0,00
270	1	-0,25	-0,25	-0,25	-0,25	0,00	0,00	0,00	0,00
271	1	-0,25	-0,25	-0,25	-0,25	0,00	0,00	0,00	0,00
272	1	-0,25	-0,25	-0,25	-0,25	0,00	0,00	0,00	0,00
279	1	-0,25	-0,25	-0,25	-0,25	0,00	0,00	0,00	0,00
280	1	-0,25	-0,25	-0,25	-0,25	0,00	0,00	0,00	0,00
281	1	-0,25	-0,25	-0,25	-0,25	0,00	0,00	0,00	0,00
282	1	-0,25	-0,25	-0,25	-0,25	0,00	0,00	0,00	0,00
283	1	-0,25	-0,25	-0,25	-0,25	0,00	0,00	0,00	0,00
284	1	-0,92	-0,92	-0,92	-0,92	0,00	0,00	0,00	0,00
285	1	-0,92	-0,92	-0,92	-0,92	0,00	0,00	0,00	0,00
286	1	-0,92	-0,92	-0,92	-0,92	0,00	0,00	0,00	0,00
290	1	-0,92	-0,92	-0,92	-0,92	0,00	0,00	0,00	0,00
291	1	-0,92	-0,92	-0,92	-0,92	0,00	0,00	0,00	0,00
292	1	-0,92	-0,92	-0,92	-0,92	0,00	0,00	0,00	0,00
293	1	-0,25	-0,25	-0,25	-0,25	0,00	0,00	0,00	0,00
294	1	-0,25	-0,25	-0,25	-0,25	0,00	0,00	0,00	0,00
295	1	-0,25	-0,25	-0,25	-0,25	0,00	0,00	0,00	0,00
296	1	-0,25	-0,25	-0,25	-0,25	0,00	0,00	0,00	0,00
297	1	-0,25	-0,25	-0,25	-0,25	0,00	0,00	0,00	0,00
304	1	-0,25	-0,25	-0,25	-0,25	0,00	0,00	0,00	0,00
305	1	-0,25	-0,25	-0,25	-0,25	0,00	0,00	0,00	0,00
306	1	-0,25	-0,25	-0,25	-0,25	0,00	0,00	0,00	0,00
307	1	-0,25	-0,25	-0,25	-0,25	0,00	0,00	0,00	0,00
308	1	-0,25	-0,25	-0,25	-0,25	0,00	0,00	0,00	0,00
309	1	-0,92	-0,92	-0,92	-0,92	0,00	0,00	0,00	0,00
310	1	-0,92	-0,92	-0,92	-0,92	0,00	0,00	0,00	0,00
311	1	-0,92	-0,92	-0,92	-0,92	0,00	0,00	0,00	0,00
315	1	-0,92	-0,92	-0,92	-0,92	0,00	0,00	0,00	0,00
316	1	-0,92	-0,92	-0,92	-0,92	0,00	0,00	0,00	0,00
317	1	-0,92	-0,92	-0,92	-0,92	0,00	0,00	0,00	0,00
318	1	-0,25	-0,25	-0,25	-0,25	0,00	0,00	0,00	0,00
319	1	-0,25	-0,25	-0,25	-0,25	0,00	0,00	0,00	0,00
320	1	-0,25	-0,25	-0,25	-0,25	0,00	0,00	0,00	0,00
321	1	-0,25	-0,25	-0,25	-0,25	0,00	0,00	0,00	0,00
322	1	-0,25	-0,25	-0,25	-0,25	0,00	0,00	0,00	0,00
329	1	-0,25	-0,25	-0,25	-0,25	0,00	0,00	0,00	0,00
330	1	-0,25	-0,25	-0,25	-0,25	0,00	0,00	0,00	0,00
331	1	-0,25	-0,25	-0,25	-0,25	0,00	0,00	0,00	0,00
332	1	-0,25	-0,25	-0,25	-0,25	0,00	0,00	0,00	0,00
333	1	-0,25	-0,25	-0,25	-0,25	0,00	0,00	0,00	0,00
334	1	-0,92	-0,92	-0,92	-0,92	0,00	0,00	0,00	0,00
335	1	-0,92	-0,92	-0,92	-0,92	0,00	0,00	0,00	0,00
336	1	-0,92	-0,92	-0,92	-0,92	0,00	0,00	0,00	0,00
340	1	-0,92	-0,92	-0,92	-0,92	0,00	0,00	0,00	0,00
341	1	-0,92	-0,92	-0,92	-0,92	0,00	0,00	0,00	0,00
342	1	-0,92	-0,92	-0,92	-0,92	0,00	0,00	0,00	0,00
343	1	-0,25	-0,25	-0,25	-0,25	0,00	0,00	0,00	0,00
344	1	-0,25	-0,25	-0,25	-0,25	0,00	0,00	0,00	0,00
345	1	-0,25	-0,25	-0,25	-0,25	0,00	0,00	0,00	0,00
346	1	-0,25	-0,25	-0,25	-0,25	0,00	0,00	0,00	0,00
347	1	-0,25	-0,25	-0,25	-0,25	0,00	0,00	0,00	0,00

CARICHI SUGLI SHELL

CONDIZIONE DI CARICO N.ro: 9 — ALIQUOTA SISMICA: 0

IDENT.	PRESSIONI					CARICHI PERIMETRALI			
Shell N.ro	Riferimento	P.a t/mq	P.b t/mq	P.c t/mq	P.d t/mq	Q.ab t/ml	Q.bc t/ml	Q.cd t/ml	Q.da t/ml
155	1	-1,17	-1,17	-2,15	-2,15	0,00	0,00	0,00	0,00
156	1	-1,17	-1,17	-2,15	-2,15	0,00	0,00	0,00	0,00
157	1	-1,17	-1,17	-2,15	-2,15	0,00	0,00	0,00	0,00
158	1	-1,17	-1,17	-2,15	-2,15	0,00	0,00	0,00	0,00
159	1	-1,17	-1,17	-2,15	-2,15	0,00	0,00	0,00	0,00
160	1	-1,17	-1,17	-2,15	-2,15	0,00	0,00	0,00	0,00
161	1	-1,17	-1,17	-2,15	-2,15	0,00	0,00	0,00	0,00
162	1	-1,17	-1,17	-2,15	-2,15	0,00	0,00	0,00	0,00
163	1	-1,17	-1,17	-2,15	-2,15	0,00	0,00	0,00	0,00
165	1	-1,17	-1,17	-2,15	-2,15	0,00	0,00	0,00	0,00
166	1	-1,17	-1,17	-2,15	-2,15	0,00	0,00	0,00	0,00
167	1	-1,17	-1,17	-2,15	-2,15	0,00	0,00	0,00	0,00
168	1	-1,17	-1,17	-2,15	-2,15	0,00	0,00	0,00	0,00
169	1	-1,17	-1,17	-2,15	-2,15	0,00	0,00	0,00	0,00
170	1	-1,17	-1,17	-2,15	-2,15	0,00	0,00	0,00	0,00
171	1	-1,17	-1,17	-2,15	-2,15	0,00	0,00	0,00	0,00
172	1	-1,17	-1,17	-2,15	-2,15	0,00	0,00	0,00	0,00
173	1	-1,17	-1,17	-2,15	-2,15	0,00	0,00	0,00	0,00

CARICHI SUGLI SHELL

CONDIZIONE DI CARICO N.ro: 10 — ALIQUOTA SISMICA: 0

IDENT.	PRESSIONI					CARICHI PERIMETRALI			
Shell N.ro	Riferimento	P.a t/mq	P.b t/mq	P.c t/mq	P.d t/mq	Q.ab t/ml	Q.bc t/ml	Q.cd t/ml	Q.da t/ml
1	1	-2,45	-2,45	-2,45	-2,45	0,00	0,00	0,00	0,00
2	1	-2,45	-2,45	-2,45	-2,45	0,00	0,00	0,00	0,00
3	1	-2,45	-2,45	-2,45	-2,45	0,00	0,00	0,00	0,00
4	1	-2,45	-2,45	-2,45	-2,45	0,00	0,00	0,00	0,00
5	1	-2,45	-2,45	-2,45	-2,45	0,00	0,00	0,00	0,00
6	1	-2,45	-2,45	-2,45	-2,45	0,00	0,00	0,00	0,00
7	1	-2,45	-2,45	-2,45	-2,45	0,00	0,00	0,00	0,00
8	1	-2,45	-2,45	-2,45	-2,45	0,00	0,00	0,00	0,00
9	1	-2,45	-2,45	-2,45	-2,45	0,00	0,00	0,00	0,00
10	1	-2,45	-2,45	-2,45	-2,45	0,00	0,00	0,00	0,00
11	1	-2,45	-2,45	-2,45	-2,45	0,00	0,00	0,00	0,00
12	1	-2,45	-2,45	-2,45	-2,45	0,00	0,00	0,00	0,00
13	1	-2,45	-2,45	-2,45	-2,45	0,00	0,00	0,00	0,00
14	1	-2,45	-2,45	-2,45	-2,45	0,00	0,00	0,00	0,00
15	1	-2,45	-2,45	-2,45	-2,45	0,00	0,00	0,00	0,00
16	1	-2,45	-2,45	-2,45	-2,45	0,00	0,00	0,00	0,00
17	1	-2,45	-2,45	-2,45	-2,45	0,00	0,00	0,00	0,00
18	1	-2,45	-2,45	-2,45	-2,45	0,00	0,00	0,00	0,00
19	1	-2,45	-2,45	-2,45	-2,45	0,00	0,00	0,00	0,00
20	1	-2,45	-2,45	-2,45	-2,45	0,00	0,00	0,00	0,00
21	1	-2,45	-2,45	-2,45	-2,45	0,00	0,00	0,00	0,00
22	1	-2,45	-2,45	-2,45	-2,45	0,00	0,00	0,00	0,00
23	1	-2,45	-2,45	-2,45	-2,45	0,00	0,00	0,00	0,00
24	1	-2,45	-2,45	-2,45	-2,45	0,00	0,00	0,00	0,00
25	1	-2,45	-2,45	-2,45	-2,45	0,00	0,00	0,00	0,00
26	1	-2,45	-2,45	-2,45	-2,45	0,00	0,00	0,00	0,00
27	1	-2,45	-2,45	-2,45	-2,45	0,00	0,00	0,00	0,00
28	1	-2,45	-2,45	-2,45	-2,45	0,00	0,00	0,00	0,00
29	1	-2,45	-2,45	-2,45	-2,45	0,00	0,00	0,00	0,00
30	1	-2,45	-2,45	-2,45	-2,45	0,00	0,00	0,00	0,00
31	1	-2,45	-2,45	-2,45	-2,45	0,00	0,00	0,00	0,00

CARICHI SUGLI SHELL

CONDIZIONE DI CARICO N.ro: 10 — ALIQUOTA SISMICA: 0

IDENT.	PRESSIONI					CARICHI PERIMETRALI			
Shell N.ro	Riferimento	P.a t/mq	P.b t/mq	P.c t/mq	P.d t/mq	Q.ab t/ml	Q.bc t/ml	Q.cd t/ml	Q.da t/ml
32	1	-2,45	-2,45	-2,45	-2,45	0,00	0,00	0,00	0,00
33	1	-2,45	-2,45	-2,45	-2,45	0,00	0,00	0,00	0,00
34	1	-2,45	-2,45	-2,45	-2,45	0,00	0,00	0,00	0,00
35	1	-2,45	-2,45	-2,45	-2,45	0,00	0,00	0,00	0,00
36	1	-2,45	-2,45	-2,45	-2,45	0,00	0,00	0,00	0,00
37	1	-2,45	-2,45	-2,45	-2,45	0,00	0,00	0,00	0,00
38	1	-2,45	-2,45	-2,45	-2,45	0,00	0,00	0,00	0,00
39	1	-2,45	-2,45	-2,45	-2,45	0,00	0,00	0,00	0,00
40	1	-2,45	-2,45	-2,45	-2,45	0,00	0,00	0,00	0,00
41	1	-2,45	-2,45	-2,45	-2,45	0,00	0,00	0,00	0,00
42	1	-2,45	-2,45	-2,45	-2,45	0,00	0,00	0,00	0,00
43	1	-2,45	-2,45	-2,45	-2,45	0,00	0,00	0,00	0,00
44	1	-2,45	-2,45	-2,45	-2,45	0,00	0,00	0,00	0,00
45	1	-2,45	-2,45	-2,45	-2,45	0,00	0,00	0,00	0,00
46	1	-2,45	-2,45	-2,45	-2,45	0,00	0,00	0,00	0,00
47	1	-2,45	-2,45	-2,45	-2,45	0,00	0,00	0,00	0,00
48	1	-2,45	-2,45	-2,45	-2,45	0,00	0,00	0,00	0,00
49	1	-2,45	-2,45	-2,45	-2,45	0,00	0,00	0,00	0,00
50	1	-2,45	-2,45	-2,45	-2,45	0,00	0,00	0,00	0,00
51	1	-2,45	-2,45	-2,45	-2,45	0,00	0,00	0,00	0,00
52	1	-2,45	-2,45	-2,45	-2,45	0,00	0,00	0,00	0,00
53	1	-2,45	-2,45	-2,45	-2,45	0,00	0,00	0,00	0,00
54	1	-2,45	-2,45	-2,45	-2,45	0,00	0,00	0,00	0,00
55	1	-2,45	-2,45	-2,45	-2,45	0,00	0,00	0,00	0,00
56	1	-2,45	-2,45	-2,45	-2,45	0,00	0,00	0,00	0,00
57	1	-2,45	-2,45	-2,45	-2,45	0,00	0,00	0,00	0,00
58	1	-2,45	-2,45	-2,45	-2,45	0,00	0,00	0,00	0,00
59	1	-2,45	-2,45	-2,45	-2,45	0,00	0,00	0,00	0,00
60	1	-2,45	-2,45	-2,45	-2,45	0,00	0,00	0,00	0,00
61	1	-2,45	-2,45	-2,45	-2,45	0,00	0,00	0,00	0,00
62	1	-2,45	-2,45	-2,45	-2,45	0,00	0,00	0,00	0,00
63	1	-2,45	-2,45	-2,45	-2,45	0,00	0,00	0,00	0,00
64	1	-2,45	-2,45	-2,45	-2,45	0,00	0,00	0,00	0,00
65	1	-2,45	-2,45	-2,45	-2,45	0,00	0,00	0,00	0,00
66	1	-2,45	-2,45	-2,45	-2,45	0,00	0,00	0,00	0,00
67	1	-2,45	-2,45	-2,45	-2,45	0,00	0,00	0,00	0,00
68	1	-2,45	-2,45	-2,45	-2,45	0,00	0,00	0,00	0,00
69	1	-2,45	-2,45	-2,45	-2,45	0,00	0,00	0,00	0,00
70	1	-2,45	-2,45	-2,45	-2,45	0,00	0,00	0,00	0,00
71	1	-2,45	-2,45	-2,45	-2,45	0,00	0,00	0,00	0,00
72	1	-2,45	-2,45	-2,45	-2,45	0,00	0,00	0,00	0,00
73	1	-2,45	-2,45	-2,45	-2,45	0,00	0,00	0,00	0,00
74	1	-2,45	-2,45	-2,45	-2,45	0,00	0,00	0,00	0,00
75	1	-2,45	-2,45	-2,45	-2,45	0,00	0,00	0,00	0,00
76	1	-2,45	-2,45	-2,45	-2,45	0,00	0,00	0,00	0,00
77	1	-2,45	-2,45	-2,45	-2,45	0,00	0,00	0,00	0,00
78	1	-2,45	-2,45	-2,45	-2,45	0,00	0,00	0,00	0,00
79	1	-2,45	-2,45	-2,45	-2,45	0,00	0,00	0,00	0,00
80	1	-2,45	-2,45	-2,45	-2,45	0,00	0,00	0,00	0,00
81	1	-2,45	-2,45	-2,45	-2,45	0,00	0,00	0,00	0,00
82	1	-2,45	-2,45	-2,45	-2,45	0,00	0,00	0,00	0,00
83	1	-2,45	-2,45	-2,45	-2,45	0,00	0,00	0,00	0,00
84	1	-2,45	-2,45	-2,45	-2,45	0,00	0,00	0,00	0,00
85	1	-2,45	-2,45	-2,45	-2,45	0,00	0,00	0,00	0,00
86	1	-2,45	-2,45	-2,45	-2,45	0,00	0,00	0,00	0,00
87	1	-2,45	-2,45	-2,45	-2,45	0,00	0,00	0,00	0,00

CARICHI SUGLI SHELL

CONDIZIONE DI CARICO N.ro: 10 — ALIQUOTA SISMICA: 0

IDENT.	PRESSIONI					CARICHI PERIMETRALI			
Shell N.ro	Riferimento	P.a t/mq	P.b t/mq	P.c t/mq	P.d t/mq	Q.ab t/ml	Q.bc t/ml	Q.cd t/ml	Q.da t/ml
88	1	-2,45	-2,45	-2,45	-2,45	0,00	0,00	0,00	0,00
89	1	-2,45	-2,45	-2,45	-2,45	0,00	0,00	0,00	0,00
90	1	-2,45	-2,45	-2,45	-2,45	0,00	0,00	0,00	0,00
91	1	-2,45	-2,45	-2,45	-2,45	0,00	0,00	0,00	0,00
92	1	-2,45	-2,45	-2,45	-2,45	0,00	0,00	0,00	0,00
93	1	-2,45	-2,45	-2,45	-2,45	0,00	0,00	0,00	0,00
94	1	-2,45	-2,45	-2,45	-2,45	0,00	0,00	0,00	0,00
95	1	-2,45	-2,45	-2,45	-2,45	0,00	0,00	0,00	0,00
96	1	-2,45	-2,45	-2,45	-2,45	0,00	0,00	0,00	0,00
97	1	-2,45	-2,45	-2,45	-2,45	0,00	0,00	0,00	0,00
98	1	-2,45	-2,45	-2,45	-2,45	0,00	0,00	0,00	0,00
99	1	-2,45	-2,45	-2,45	-2,45	0,00	0,00	0,00	0,00
100	1	-2,45	-2,45	-2,45	-2,45	0,00	0,00	0,00	0,00
101	1	-2,45	-2,45	-2,45	-2,45	0,00	0,00	0,00	0,00
102	1	-2,45	-2,45	-2,45	-2,45	0,00	0,00	0,00	0,00
103	1	-2,45	-2,45	-2,45	-2,45	0,00	0,00	0,00	0,00
104	1	-2,45	-2,45	-2,45	-2,45	0,00	0,00	0,00	0,00
105	1	-2,45	-2,45	-2,45	-2,45	0,00	0,00	0,00	0,00
106	1	-2,45	-2,45	-2,45	-2,45	0,00	0,00	0,00	0,00
107	1	-2,45	-2,45	-2,45	-2,45	0,00	0,00	0,00	0,00
108	1	-2,45	-2,45	-2,45	-2,45	0,00	0,00	0,00	0,00
109	1	-2,45	-2,45	-2,45	-2,45	0,00	0,00	0,00	0,00
110	1	-2,45	-2,45	-2,45	-2,45	0,00	0,00	0,00	0,00
111	1	-2,45	-2,45	-2,45	-2,45	0,00	0,00	0,00	0,00
112	1	-2,45	-2,45	-2,45	-2,45	0,00	0,00	0,00	0,00
113	1	-2,45	-2,45	-2,45	-2,45	0,00	0,00	0,00	0,00
114	1	-2,45	-2,45	-2,45	-2,45	0,00	0,00	0,00	0,00
115	1	-2,45	-2,45	-2,45	-2,45	0,00	0,00	0,00	0,00
116	1	-2,45	-2,45	-2,45	-2,45	0,00	0,00	0,00	0,00
117	1	-2,45	-2,45	-2,45	-2,45	0,00	0,00	0,00	0,00
118	1	-2,45	-2,45	-2,45	-2,45	0,00	0,00	0,00	0,00
119	1	-2,45	-2,45	-2,45	-2,45	0,00	0,00	0,00	0,00
120	1	-2,45	-2,45	-2,45	-2,45	0,00	0,00	0,00	0,00
121	1	-2,45	-2,45	-2,45	-2,45	0,00	0,00	0,00	0,00
122	1	-2,45	-2,45	-2,45	-2,45	0,00	0,00	0,00	0,00
123	1	-2,45	-2,45	-2,45	-2,45	0,00	0,00	0,00	0,00
124	1	-2,45	-2,45	-2,45	-2,45	0,00	0,00	0,00	0,00
125	1	-2,45	-2,45	-2,45	-2,45	0,00	0,00	0,00	0,00
126	1	-2,45	-2,45	-2,45	-2,45	0,00	0,00	0,00	0,00
127	1	-2,45	-2,45	-2,45	-2,45	0,00	0,00	0,00	0,00
128	1	-2,45	-2,45	-2,45	-2,45	0,00	0,00	0,00	0,00
129	1	-2,45	-2,45	-2,45	-2,45	0,00	0,00	0,00	0,00
130	1	-2,45	-2,45	-2,45	-2,45	0,00	0,00	0,00	0,00
131	1	-2,45	-2,45	-2,45	-2,45	0,00	0,00	0,00	0,00
132	1	-2,45	-2,45	-2,45	-2,45	0,00	0,00	0,00	0,00
133	1	-2,45	-2,45	-2,45	-2,45	0,00	0,00	0,00	0,00
134	1	-2,45	-2,45	-2,45	-2,45	0,00	0,00	0,00	0,00
135	1	-2,45	-2,45	-2,45	-2,45	0,00	0,00	0,00	0,00
136	1	-2,45	-2,45	-2,45	-2,45	0,00	0,00	0,00	0,00
137	1	-2,45	-2,45	-2,45	-2,45	0,00	0,00	0,00	0,00
138	1	-2,45	-2,45	-2,45	-2,45	0,00	0,00	0,00	0,00
139	1	-2,45	-2,45	-2,45	-2,45	0,00	0,00	0,00	0,00
140	1	-2,45	-2,45	-2,45	-2,45	0,00	0,00	0,00	0,00
141	1	-2,45	-2,45	-2,45	-2,45	0,00	0,00	0,00	0,00
142	1	-2,45	-2,45	-2,45	-2,45	0,00	0,00	0,00	0,00
143	1	-2,45	-2,45	-2,45	-2,45	0,00	0,00	0,00	0,00

CARICHI SUGLI SHELL

CONDIZIONE DI CARICO N.ro: 10 — ALIQUOTA SISMICA: 0

IDENT.	PRESSIONI					CARICHI PERIMETRALI			
Shell N.ro	Riferimento	P.a t/mq	P.b t/mq	P.c t/mq	P.d t/mq	Q.ab t/ml	Q.bc t/ml	Q.cd t/ml	Q.da t/ml
144	1	-2,45	-2,45	-2,45	-2,45	0,00	0,00	0,00	0,00
145	1	-2,45	-2,45	-2,45	-2,45	0,00	0,00	0,00	0,00
146	1	-2,45	-2,45	-2,45	-2,45	0,00	0,00	0,00	0,00
147	1	-2,45	-2,45	-2,45	-2,45	0,00	0,00	0,00	0,00
148	1	-2,45	-2,45	-2,45	-2,45	0,00	0,00	0,00	0,00
149	1	-2,45	-2,45	-2,45	-2,45	0,00	0,00	0,00	0,00
150	1	-2,45	-2,45	-2,45	-2,45	0,00	0,00	0,00	0,00
151	1	2,45	2,45	0,00	0,00	0,00	0,00	0,00	0,00
152	1	2,45	2,45	0,00	0,00	0,00	0,00	0,00	0,00
153	1	2,45	2,45	0,00	0,00	0,00	0,00	0,00	0,00
154	1	2,45	2,45	0,00	0,00	0,00	0,00	0,00	0,00
155	1	2,45	2,45	0,00	0,00	0,00	0,00	0,00	0,00
156	1	2,45	2,45	0,00	0,00	0,00	0,00	0,00	0,00
157	1	2,45	2,45	0,00	0,00	0,00	0,00	0,00	0,00
158	1	2,45	2,45	0,00	0,00	0,00	0,00	0,00	0,00
159	1	2,45	2,45	0,00	0,00	0,00	0,00	0,00	0,00
160	1	2,45	2,45	0,00	0,00	0,00	0,00	0,00	0,00
161	1	2,45	2,45	0,00	0,00	0,00	0,00	0,00	0,00
162	1	2,45	2,45	0,00	0,00	0,00	0,00	0,00	0,00
163	1	2,45	2,45	0,00	0,00	0,00	0,00	0,00	0,00
164	1	2,45	2,45	0,00	0,00	0,00	0,00	0,00	0,00
165	1	2,45	2,45	0,00	0,00	0,00	0,00	0,00	0,00
166	1	2,45	2,45	0,00	0,00	0,00	0,00	0,00	0,00
167	1	2,45	2,45	0,00	0,00	0,00	0,00	0,00	0,00
168	1	2,45	2,45	0,00	0,00	0,00	0,00	0,00	0,00
169	1	2,45	2,45	0,00	0,00	0,00	0,00	0,00	0,00
170	1	2,45	2,45	0,00	0,00	0,00	0,00	0,00	0,00
171	1	2,45	2,45	0,00	0,00	0,00	0,00	0,00	0,00
172	1	2,45	2,45	0,00	0,00	0,00	0,00	0,00	0,00
173	1	2,45	2,45	0,00	0,00	0,00	0,00	0,00	0,00
174	1	2,45	2,45	0,00	0,00	0,00	0,00	0,00	0,00
175	1	2,45	2,45	0,00	0,00	0,00	0,00	0,00	0,00
176	1	2,45	2,45	0,00	0,00	0,00	0,00	0,00	0,00
177	1	2,45	2,45	0,00	0,00	0,00	0,00	0,00	0,00
178	1	2,45	2,45	0,00	0,00	0,00	0,00	0,00	0,00
179	1	2,45	2,45	0,00	0,00	0,00	0,00	0,00	0,00
180	1	2,45	2,45	0,00	0,00	0,00	0,00	0,00	0,00
181	1	2,45	2,45	0,00	0,00	0,00	0,00	0,00	0,00
182	1	2,45	2,45	0,00	0,00	0,00	0,00	0,00	0,00
183	1	2,45	2,45	0,00	0,00	0,00	0,00	0,00	0,00
184	1	2,45	2,45	0,00	0,00	0,00	0,00	0,00	0,00
185	1	2,45	2,45	0,00	0,00	0,00	0,00	0,00	0,00
186	1	2,45	2,45	0,00	0,00	0,00	0,00	0,00	0,00
187	1	2,45	2,45	0,00	0,00	0,00	0,00	0,00	0,00
188	1	2,45	2,45	0,00	0,00	0,00	0,00	0,00	0,00
189	1	2,45	2,45	0,00	0,00	0,00	0,00	0,00	0,00
190	1	2,45	2,45	0,00	0,00	0,00	0,00	0,00	0,00
191	1	2,45	2,45	0,00	0,00	0,00	0,00	0,00	0,00
192	1	2,45	2,45	0,00	0,00	0,00	0,00	0,00	0,00
193	1	2,45	2,45	0,00	0,00	0,00	0,00	0,00	0,00
194	1	2,45	2,45	0,00	0,00	0,00	0,00	0,00	0,00
195	1	2,45	2,45	0,00	0,00	0,00	0,00	0,00	0,00
196	1	2,45	2,45	0,00	0,00	0,00	0,00	0,00	0,00
197	1	2,45	2,45	0,00	0,00	0,00	0,00	0,00	0,00
198	1	2,45	2,45	0,00	0,00	0,00	0,00	0,00	0,00
199	1	2,45	2,45	0,00	0,00	0,00	0,00	0,00	0,00

CARICHI SUGLI SHELL

CONDIZIONE DI CARICO N.ro: 10 — ALIQUOTA SISMICA: 0

IDENT.	PRESSIONI					CARICHI PERIMETRALI			
Shell N.ro	Riferimento	P.a t/mq	P.b t/mq	P.c t/mq	P.d t/mq	Q.ab t/ml	Q.bc t/ml	Q.cd t/ml	Q.da t/ml
200	1	2,45	2,45	0,00	0,00	0,00	0,00	0,00	0,00

CARICHI SUGLI SHELL

CONDIZIONE DI CARICO N.ro: 11 — ALIQUOTA SISMICA: 0

IDENT.	PRESSIONI					CARICHI PERIMETRALI			
Shell N.ro	Riferimento	P.a t/mq	P.b t/mq	P.c t/mq	P.d t/mq	Q.ab t/ml	Q.bc t/ml	Q.cd t/ml	Q.da t/ml
152	1	0,15	0,15	0,05	0,05	0,00	0,00	0,00	0,00
177	1	0,15	0,15	0,05	0,05	0,00	0,00	0,00	0,00
178	1	0,15	0,15	0,05	0,05	0,00	0,00	0,00	0,00
179	1	0,15	0,15	0,05	0,05	0,00	0,00	0,00	0,00
180	1	0,15	0,15	0,05	0,05	0,00	0,00	0,00	0,00
181	1	0,15	0,15	0,05	0,05	0,00	0,00	0,00	0,00
182	1	0,15	0,15	0,05	0,05	0,00	0,00	0,00	0,00
183	1	0,15	0,15	0,05	0,05	0,00	0,00	0,00	0,00
184	1	0,15	0,15	0,05	0,05	0,00	0,00	0,00	0,00
185	1	0,15	0,15	0,05	0,05	0,00	0,00	0,00	0,00
186	1	0,15	0,15	0,05	0,05	0,00	0,00	0,00	0,00
187	1	0,15	0,15	0,05	0,05	0,00	0,00	0,00	0,00
188	1	0,15	0,15	0,05	0,05	0,00	0,00	0,00	0,00
189	1	0,15	0,15	0,05	0,05	0,00	0,00	0,00	0,00
190	1	0,15	0,15	0,05	0,05	0,00	0,00	0,00	0,00
191	1	0,15	0,15	0,05	0,05	0,00	0,00	0,00	0,00
192	1	0,15	0,15	0,05	0,05	0,00	0,00	0,00	0,00
193	1	0,15	0,15	0,05	0,05	0,00	0,00	0,00	0,00
194	1	0,15	0,15	0,05	0,05	0,00	0,00	0,00	0,00
195	1	0,15	0,15	0,05	0,05	0,00	0,00	0,00	0,00
196	1	0,15	0,15	0,05	0,05	0,00	0,00	0,00	0,00
197	1	0,15	0,15	0,05	0,05	0,00	0,00	0,00	0,00
198	1	0,15	0,15	0,05	0,05	0,00	0,00	0,00	0,00
199	1	0,15	0,15	0,05	0,05	0,00	0,00	0,00	0,00
200	1	0,15	0,15	0,05	0,05	0,00	0,00	0,00	0,00

CARICHI SUGLI SHELL

CONDIZIONE DI CARICO N.ro: 12 — ALIQUOTA SISMICA: 0

IDENT.	PRESSIONI					CARICHI PERIMETRALI			
Shell N.ro	Riferimento	P.a t/mq	P.b t/mq	P.c t/mq	P.d t/mq	Q.ab t/ml	Q.bc t/ml	Q.cd t/ml	Q.da t/ml
151	1	-0,61	-0,61	-0,61	-0,61	0,00	0,00	0,00	0,00
153	1	-0,61	-0,61	-0,61	-0,61	0,00	0,00	0,00	0,00
154	1	-0,61	-0,61	-0,61	-0,61	0,00	0,00	0,00	0,00
155	1	-0,61	-0,61	-0,61	-0,61	0,00	0,00	0,00	0,00
156	1	-0,61	-0,61	-0,61	-0,61	0,00	0,00	0,00	0,00
157	1	-0,61	-0,61	-0,61	-0,61	0,00	0,00	0,00	0,00
158	1	-0,61	-0,61	-0,61	-0,61	0,00	0,00	0,00	0,00
159	1	-0,61	-0,61	-0,61	-0,61	0,00	0,00	0,00	0,00
160	1	-0,61	-0,61	-0,61	-0,61	0,00	0,00	0,00	0,00
161	1	-0,61	-0,61	-0,61	-0,61	0,00	0,00	0,00	0,00
162	1	-0,61	-0,61	-0,61	-0,61	0,00	0,00	0,00	0,00
163	1	-0,61	-0,61	-0,61	-0,61	0,00	0,00	0,00	0,00
164	1	-0,61	-0,61	-0,61	-0,61	0,00	0,00	0,00	0,00
165	1	-0,61	-0,61	-0,61	-0,61	0,00	0,00	0,00	0,00
166	1	-0,61	-0,61	-0,61	-0,61	0,00	0,00	0,00	0,00
167	1	-0,61	-0,61	-0,61	-0,61	0,00	0,00	0,00	0,00
168	1	-0,61	-0,61	-0,61	-0,61	0,00	0,00	0,00	0,00

CARICHI SUGLI SHELL

CONDIZIONE DI CARICO N.ro: 12 — ALIQUOTA SISMICA: 0

IDENT.	PRESSIONI					CARICHI PERIMETRALI			
Shell N.ro	Riferimento	P.a t/mq	P.b t/mq	P.c t/mq	P.d t/mq	Q.ab t/ml	Q.bc t/ml	Q.cd t/ml	Q.da t/ml
169	1	-0,61	-0,61	-0,61	-0,61	0,00	0,00	0,00	0,00
170	1	-0,61	-0,61	-0,61	-0,61	0,00	0,00	0,00	0,00
171	1	-0,61	-0,61	-0,61	-0,61	0,00	0,00	0,00	0,00
172	1	-0,61	-0,61	-0,61	-0,61	0,00	0,00	0,00	0,00
173	1	-0,61	-0,61	-0,61	-0,61	0,00	0,00	0,00	0,00
174	1	-0,61	-0,61	-0,61	-0,61	0,00	0,00	0,00	0,00
175	1	-0,61	-0,61	-0,61	-0,61	0,00	0,00	0,00	0,00
176	1	-0,61	-0,61	-0,61	-0,61	0,00	0,00	0,00	0,00

COMPOSIZIONE SHELL

Macro Nro	Col.1	Col.2	Col.3	Col.4	Col.5	Col.6		Macro Nro	Col.1	Col.2	Col.3	Col.4	Col.5	Col.6
2	2	351						3	3	352				
4	4	353						7	7	354				
12	12	355						16	16	356				
21	21	357						24	24	358				
25	25	359	360	361				26	26	362				
27	27	363						28	28	364				
31	31	365						36	36	366				
40	40	367						45	45	368				
48	48	369						49	49	370	371	372		

COMPOSIZIONE SHELL

Macro Nro	Col.1	Col.2	Col.3	Col.4	Col.5	Col.6		Macro Nro	Col.1	Col.2	Col.3	Col.4	Col.5	Col.6
51	51	373						52	52	374				
53	53	375						56	56	376				
61	61	377						65	65	378				
70	70	379						73	73	380				
74	74	381	382	383				76	76 384					
77	77 385							78	78 386					
81	81 387							86	86 388					
90	90 389							95	95 390					
98	98 391							99	99 392 393 394					
101	101 395							102	102 396					
103	103 397							106	106 398					
111	111 399							115	115 400					

COMPOSIZIONE SHELL

Macro Nro	Col.1	Col.2	Col.3	Col.4	Col.5	Col.6		Macro Nro	Col.1	Col.2	Col.3	Col.4	Col.5	Col.6
120	120 401							123	123 402					
124	124 403 404 405							126	126 406					
127	127 407							128	128 408					
131	131 409							136	136 410					
140	140 411							145	145 412					
148	148 413							149	149 414 415 416					
151	151 418 420	417 419 421						152	152 422 423					
153	153 425 427	424 426 428						154	154 430 432	429 431 433				
155	155 434 435							156	156 436 437					
157	157 439 441	438 440 442						158	158 443 444					
159	159 445 446							160	160 447 448					
161	161 449 450							162	162 452 454	451 453 455				

COMPOSIZIONE SHELL

Macro Nro	Col.1	Col.2	Col.3	Col.4	Col.5	Col.6		Macro Nro	Col.1	Col.2	Col.3	Col.4	Col.5	Col.6
163	163 456 457							164	164 458 459					
165	165 460 461							166	166 463 465	462 464 466				
167	167 467 468							168	168 469 470					
169	169 471 472							170	170 473 474					
171	171 476 478	475 477 479						172	172 480 481					
173	173 482 483							174	174 485 487	484 486 488				
175	175 492 496	489 493 497	490 494 498	491 495 499				176	176 500 501					
177	177 503 505	502 504 506						178	178 508 510	507 509 511				
179	179 513 515	512 514 516						180	180 517 518					
181	181 519 520							182	182 522 524	521 523 525				
183	183 526 527							184	184 528 529					
185	185 530 531							186	186 532 533					

COMPOSIZIONE SHELL

Macro Nro	Col.1	Col.2	Col.3	Col.4	Col.5	Col.6		Macro Nro	Col.1	Col.2	Col.3	Col.4	Col.5	Col.6
187	187 535 537	534 536 538						188	188 539 540					
189	189 541 542							190	190 543 544					
191	191 546 548	545 547 549						192	192 550 551					
193	193 552 553							194	194 554 555					
195	195 556 557							196	196 559 561	558 560 562				
197	197 563 564							198	198 565 566					
199	199 568 570	567 569 571						200	200 575 579	572 576 580	573 577 581	574 578 582		
201	201	583						202	202 584					
203	203 585							206	206 586					
211	211 587							215	215 588					
220	220 589							223	223 590					
224	224 591							226	226 594					

COMPOSIZIONE SHELL

Macro Nro	Col.1	Col.2	Col.3	Col.4	Col.5	Col.6		Macro Nro	Col.1	Col.2	Col.3	Col.4	Col.5	Col.6
	592 593													
227	227 595							228	228 596					
231	231 597							236	236 598					
240	240 599							245	245 600					
248	248 601							249	249 602 603 604					
251	251 605							252	252 606					
253	253 607							256	256 608					
261	261 609							265	265 610					
270	270 611							273	273 612					
274	274 613 614 615							276	276 616					
277	277 617							278	278 618					
281	281 619							286	286 620					
290	290							295	295					

COMPOSIZIONE SHELL

Macro Nro	Col.1	Col.2	Col.3	Col.4	Col.5	Col.6		Macro Nro	Col.1	Col.2	Col.3	Col.4	Col.5	Col.6
	621								622					
298	298 623							299	299 624 625 626					
301	301 627							302	302 628					
303	303 629							306	306 630					
311	311 631							315	315 632					
320	320 633							323	323 634					
324	324 635 636 637							326	326 638					
327	327 639							328	328 640					
331	331 641							336	336 642					
340	340 643							345	345 644					
348	348 645							349	349 646 647 648					

VERTICI MICRO SHELL

Micro Nro	Macro Nro	Vert.1	Vert.2	Vert.3	Vert.4		Micro Nro	Macro Nro	Vert.1	Vert.2	Vert.3	Vert.4		Micro Nro	Macro Nro	Vert.1	Vert.2	Vert.3	Vert.4
1	1	1	2	4	3		2	2	5	365	366	7		3	3	9	367	368	10
4	4	11	369	370	12		5	5	13	11	12	14		6	6	15	13	14	16
7	7	17	371	372	18		8	8	19	17	18	20		9	9	21	19	20	22

VERTICI MICRO SHELL

Micro Nro	Macro Nro	Vert.1	Vert.2	Vert.3	Vert.4	Micro Nro	Macro Nro	Vert.1	Vert.2	Vert.3	Vert.4	Micro Nro	Macro Nro	Vert.1	Vert.2	Vert.3	Vert.4
10	10	23	21	22	24	11	11	25	23	24	26	12	12	27	373	374	28
13	13	29	27	28	30	14	14	31	29	30	32	15	15	33	31	32	34
16	16	35	375	376	36	17	17	37	35	36	38	18	18	39	37	38	40
19	19	41	39	40	42	20	20	43	41	42	44	21	21	45	377	378	46
22	22	47	45	46	48	23	23	49	47	48	50	24	24	51	379	380	52
25	25	2	381	384	4	26	26	53	387	365	5	27	27	55	388	367	9
28	28	56	389	369	11	29	29	57	56	11	13	30	30	58	57	13	15
31	31	59	390	371	17	32	32	60	59	17	19	33	33	61	60	19	21
34	34	62	61	21	23	35	35	63	62	23	25	36	36	64	391	373	27
37	37	65	64	27	29	38	38	66	65	29	31	39	39	67	66	31	33
40	40	68	392	375	35	41	41	69	68	35	37	42	42	70	69	37	39
43	43	71	70	39	41	44	44	72	71	41	43	45	45	73	393	377	45
46	46	74	73	45	47	47	47	75	74	47	49	48	48	76	394	379	51
49	49	77	395	381	2	50	50	78	77	2	1	51	51	79	398	387	53
52	52	81	399	388	55	53	53	82	400	389	56	54	54	83	82	56	57
55	55	84	83	57	58	56	56	85	401	390	59	57	57	86	85	59	60
58	58	87	86	60	61	59	59	88	87	61	62	60	60	89	88	62	63
61	61	90	402	391	64	62	62	91	90	64	65	63	63	92	91	65	66
64	64	93	92	66	67	65	65	94	403	392	68	66	66	95	94	68	69
67	67	96	95	69	70	68	68	97	96	70	71	69	69	98	97	71	72
70	70	99	404	393	73	71	71	100	99	73	74	72	72	101	100	74	75
73	73	102	405	394	76	74	74	103	406	395	77	75	75	104	103	77	78
76	76	79	105	409	398	77	77	81	107	410	399	78	78	82	108	411	400
79	79	83	109	108	82	80	80	84	110	109	83	81	81	85	111	412	401
82	82	86	112	111	85	83	83	87	113	112	86	84	84	88	114	113	87
85	85	89	115	114	88	86	86	90	116	413	402	87	87	91	117	116	90
88	88	92	118	117	91	89	89	93	119	118	92	90	90	94	120	414	403
91	91	95	121	120	94	92	92	96	122	121	95	93	93	97	123	122	96
94	94	98	124	123	97	95	95	99	125	415	404	96	96	100	126	125	99
97	97	101	127	126	100	98	98	102	128	416	405	99	99	103	129	417	406
100	100	104	130	129	103	101	101	105	131	420	409	102	102	107	133	421	410
103	103	108	134	422	411	104	104	109	135	134	108	105	105	110	136	135	109
106	106	111	137	423	412	107	107	112	138	137	111	108	108	113	139	138	112
109	109	114	140	139	113	110	110	115	141	140	114	111	111	116	142	424	413
112	112	117	143	142	116	113	113	118	144	143	117	114	114	119	145	144	118
115	115	120	146	425	414	116	116	121	147	146	120	117	117	122	148	147	121
118	118	123	149	148	122	119	119	124	150	149	123	120	120	125	151	426	415
121	121	126	152	151	125	122	122	127	153	152	126	123	123	128	154	427	416
124	124	129	155	428	417	125	125	130	156	155	129	126	126	131	157	431	420
127	127	133	159	432	421	128	128	134	160	433	422	129	129	135	161	160	134
130	130	136	162	161	135	131	131	137	163	434	423	132	132	138	164	163	137
133	133	139	165	164	138	134	134	140	166	165	139	135	135	141	167	166	140
136	136	142	168	435	424	137	137	143	169	168	142	138	138	144	170	169	143
139	139	145	171	170	144	140	140	146	172	436	425	141	141	147	173	172	146
142	142	148	174	173	147	143	143	149	175	174	148	144	144	150	176	175	149
145	145	151	177	437	426	146	146	152	178	177	151	147	147	153	179	178	152
148	148	154	180	438	427	149	149	155	181	439	428	150	150	156	182	181	155
151	151	8	366	443	442	152	152	182	181	450	449	153	153	7	368	453	444
154	154	10	370	458	454	155	155	12	14	463	459	156	156	14	16	465	463
157	157	16	372	467	465	158	158	18	20	472	468	159	159	20	22	474	472
160	160	22	24	476	474	161	161	24	26	478	476	162	162	26	374	480	478
163	163	28	30	485	481	164	164	30	32	487	485	165	165	32	34	489	487
166	166	34	376	491	489	167	167	36	38	496	492	168	168	38	40	498	496
169	169	40	42	500	498	170	170	42	44	502	500	171	171	44	378	504	502
172	172	46	48	509	505	173	173	48	50	511	509	174	174	50	380	513	511
175	175	52	386	518	514	176	176	4	3	529	521	177	177	157	431	532	531
178	178	159	432	539	538	179	179	160	433	544	543	180	180	161	160	543	548
181	181	162	161	548	550	182	182	163	434	553	552	183	183	164	163	552	557
184	184	165	164	557	559	185	185	166	165	559	561	186	186	167	166	561	563
187	187	168	435	566	565	188	188	169	168	565	570	189	189	170	169	570	572
190	190	171	170	572	574	191	191	172	436	577	576	192	192	173	172	576	581
193	193	174	173	581	583	194	194	175	174	583	585	195	195	176	175	585	587
196	196	177	437	590	589	197	197	178	177	589	594	198	198	179	178	594	596
199	199	180	438	599	598	200	200	181	439	603	450	201	201	235	612	448	184
202	202	187	237	613	457	203	203	188	238	614	462	204	204	189	239	238	188
205	205	190	240	239	189	206	206	191	241	615	471	207	207	192	242	241	191
208	208	193	243	242	192	209	209	194	244	243	193	210	210	195	245	244	194
211	211	196	246	616	484	212	212	197	247	246	196	213	213	198	248	247	197
214	214	199	249	248	198	215	215	200	250	617	495	216	216	201	251	250	200
217	217	202	252	251	201	218	218	203	253	252	202	219	219	204	254	253	203
220	220	205	255	618	508	221	221	206	256	255	205	222	222	207	257	256	206
223	223	208	258	619	517	224	224	209	259	620	528	225	225	210	260	259	209
226	226	235	261	623	612	227	227	237	263	624	613	228	228	238	264	625	614
229	229	239	265	264	238	230	230	240	266	265	239	231	231	241	267	626	615
232	232	242	268	267	241	233	233	243	269	268	242	234	234	244	270	269	243
235	235	245	271	270	244	236	236	246	272	627	616	237	237	247	273	272	246
238	238	248	274	273	247	239	239	249	275	274	248	240	240	250	276	628	617
241	241	251	277	276	250	242	242	252	278	277	251	243	243	253	279	278	252
244	244	254	280	279	253	245	245	255	281	629	618	246	246	256	282	281	255
247	247	257	283	282	256	248	248	258	284	630	619	249	249	259	285	631	620
250	250	260	286	285	259	251	251	261	287	634	623	252	252	263	289	635	624
253	253	264	290	636	625	254	254	265	291	290	264	255	255	266	292	291	265
256	256	267	293	637	626	257	257	268	294	293	267	258	258	269	295	294	268
259	259	270	296	295	269	260	260	271	297	296	270	261	261	272	298	638	627
262	262	273	299	298	272	263	263	274	300	299	273	264	264	275	301	300	274
265	265	276	302	639	628	266	266	277	303	302	276	267	267	278	304	303	277
268	268	279	305	304	278	269	269	280	306	305	279	270	270	281	307	640	629
271	271	282	308	307	281	272	272	283	309	308	282	273	273	284	310	641	630
274	274	285	311	642	631	275	275	286	312	311	285	276	276	287	313	645	634
277	277	289	315	646	635	278	278	290	316	647	636	279	279	291	317	316	290
280	280	292	318	317	291	281	281	293	319	648	637	282	282	294	320	319	293
283	283	295	321	320	294	284	284	296	322	321	295	285	285	297	323	322	296

VERTICI MICRO SHELL

Micro Nro	Macro Nro	Vert.1	Vert.2	Vert.3	Vert.4	Micro Nro	Macro Nro	Vert.1	Vert.2	Vert.3	Vert.4	Micro Nro	Macro Nro	Vert.1	Vert.2	Vert.3	Vert.4
286	286	298	324	649	638	287	287	299	325	324	298	288	288	300	326	325	299
289	289	301	327	326	300	290	290	302	328	650	639	291	291	303	329	328	302
292	292	304	330	329	303	293	293	305	331	330	304	294	294	306	332	331	305
295	295	307	333	651	640	296	296	308	334	333	307	297	297	309	335	334	308
298	298	310	336	652	641	299	299	311	337	653	642	300	300	312	338	337	311
301	301	313	339	656	645	302	302	315	341	657	646	303	303	316	342	658	647
304	304	317	343	342	316	305	305	318	344	343	317	306	306	319	345	659	648
307	307	320	346	345	319	308	308	321	347	346	320	309	309	322	348	347	321
310	310	323	349	348	322	311	311	324	350	660	649	312	312	325	351	350	324
313	313	326	352	351	325	314	314	327	353	352	326	315	315	328	354	661	650
316	316	329	355	354	328	317	317	330	356	355	329	318	318	331	357	356	330
319	319	332	358	357	331	320	320	333	359	662	651	321	321	334	360	359	333
322	322	335	361	360	334	323	323	336	362	663	652	324	324	337	363	664	653
325	325	338	364	363	337	326	326	339	211	537	656	327	327	341	213	542	657
328	328	342	214	547	658	329	329	343	215	214	342	330	330	344	216	215	343
331	331	345	217	556	659	332	332	346	218	217	345	333	333	347	219	218	346
334	334	348	220	219	347	335	335	349	221	220	348	336	336	350	222	569	660
337	337	351	223	222	350	338	338	352	224	223	351	339	339	353	225	224	352
340	340	354	226	580	661	341	341	355	227	226	354	342	342	356	228	227	355
343	343	357	229	228	356	344	344	358	230	229	357	345	345	359	231	593	662
346	346	360	232	231	359	347	347	361	233	232	360	348	348	362	234	602	663
349	349	363	186	609	664	350	350	364	185	186	363	351	351	365	6	8	366
352	352	367	5	7	368	353	353	369	9	10	370	354	354	371	15	16	372
355	355	373	25	26	374	356	356	375	33	34	376	357	357	377	43	44	378
358	358	379	49	50	380	359	359	381	382	385	384	360	360	382	383	386	385
361	361	383	51	52	386	362	362	387	54	6	365	363	363	388	53	5	367
364	364	389	55	9	369	365	365	390	58	15	371	366	366	391	63	25	373
367	367	392	67	33	375	368	368	393	72	43	377	369	369	394	75	49	379
370	370	395	396	382	381	371	371	396	397	383	382	372	372	397	76	51	383
373	373	398	80	54	387	374	374	399	79	53	388	375	375	400	81	55	389
376	376	401	84	58	390	377	377	402	89	63	391	378	378	403	93	67	392
379	379	404	98	72	393	380	380	405	101	75	394	381	381	406	407	396	395
382	382	407	408	397	396	383	383	408	102	76	397	384	384	398	409	106	80
385	385	399	410	105	79	386	386	400	411	107	81	387	387	401	412	110	84
388	388	402	413	115	89	389	389	403	414	119	93	390	390	404	415	124	98
391	391	405	416	127	101	392	392	406	417	418	407	393	393	407	418	419	408
394	394	408	419	128	102	395	395	409	420	132	106	396	396	410	421	131	105
397	397	411	422	133	107	398	398	412	423	136	110	399	399	413	424	141	115
400	400	414	425	145	119	401	401	415	426	150	124	402	402	416	427	153	127
403	403	417	428	429	418	404	404	418	429	430	419	405	405	419	430	154	128
406	406	420	431	158	132	407	407	421	432	157	131	408	408	422	433	159	133
409	409	423	434	162	136	410	410	424	435	167	141	411	411	425	436	171	145
412	412	426	437	176	150	413	413	427	438	179	153	414	414	428	439	440	429
415	415	429	440	441	430	416	416	430	441	180	154	417	417	366	7	444	443
418	418	442	443	446	445	419	419	443	444	447	446	420	420	445	446	448	183
421	421	446	447	184	448	422	422	449	450	452	451	423	423	451	452	186	185
424	424	368	10	454	453	425	425	444	453	455	447	426	426	453	454	456	455
427	427	447	455	457	184	428	428	455	456	187	457	429	429	370	12	459	458
430	430	454	458	460	456	431	431	458	459	461	460	432	432	456	460	462	187
433	433	460	461	188	462	434	434	459	463	464	461	435	435	461	464	189	188
436	436	463	465	466	464	437	437	464	466	190	189	438	438	372	18	468	467
439	439	465	467	469	466	440	440	467	468	470	469	441	441	466	469	471	190
442	442	469	470	191	471	443	443	468	472	473	470	444	444	470	473	192	191
445	445	472	474	475	473	446	446	473	475	193	192	447	447	474	476	477	475
448	448	475	477	194	193	449	449	476	478	479	477	450	450	477	479	195	194
451	451	374	28	481	480	452	452	478	480	482	479	453	453	480	481	483	482
454	454	479	482	484	195	455	455	482	483	196	484	456	456	481	485	486	483
457	457	483	486	197	196	458	458	485	487	488	486	459	459	486	488	198	197
460	460	487	489	490	488	461	461	488	490	199	198	462	462	376	36	492	491
463	463	489	491	493	490	464	464	491	492	494	493	465	465	490	493	495	199
466	466	493	494	200	495	467	467	492	496	497	494	468	468	494	497	201	200
469	469	496	498	499	497	470	470	497	499	202	201	471	471	498	500	501	499
472	472	499	501	203	202	473	473	500	502	503	501	474	474	501	503	204	203
475	475	378	46	505	504	476	476	502	504	506	503	477	477	504	505	507	506
478	478	503	506	508	204	479	479	506	507	205	508	480	480	505	509	510	507
481	481	507	510	206	205	482	482	509	511	512	510	483	483	510	512	207	206
484	484	380	52	514	513	485	485	511	513	515	512	486	486	513	514	516	515
487	487	512	515	517	207	488	488	515	516	208	517	489	489	386	385	519	518
490	490	385	384	520	519	491	491	384	4	521	520	492	492	514	518	522	516
493	493	518	519	523	522	494	494	519	520	524	523	495	495	520	521	525	524
496	496	516	522	526	208	497	497	522	523	527	526	498	498	523	524	528	527
499	499	524	525	209	528	500	500	521	529	530	525	501	501	525	530	210	209
502	502	431	158	533	532	503	503	531	532	535	534	504	504	532	533	536	535
505	505	534	535	537	211	506	506	535	536	212	537	507	507	432	157	531	539
508	508	538	539	541	540	509	509	539	531	534	541	510	510	540	541	542	213
511	511	541	534	211	542	512	512	433	159	538	544	513	513	543	544	546	545
514	514	544	538	540	546	515	515	545	546	547	214	516	516	546	540	213	547
517	517	548	543	545	549	518	518	549	545	214	215	519	519	550	548	549	551
520	520	551	549	215	216	521	521	434	162	550	553	522	522	552	553	555	554
523	523	553	550	551	555	524	524	554	555	556	217	525	525	555	551	216	556
526	526	557	552	554	558	527	527	558	554	217	218	528	528	559	557	558	560
529	529	560	558	218	219	530	530	561	559	560	562	531	531	562	560	219	220
532	532	563	561	562	564	533	533	564	562	220	221	534	534	435	167	563	566
535	535	565	566	568	567	536	536	566	563	564	568	537	537	567	568	569	222
538	538	568	564	221	569	539	539	570	565	567	571	540	540	571	567	222	223
541	541	572	570	571	573	542	542	573	571	223	224	543	543	574	572	573	575
544	544	575	573	224	225	545	545	436	171	574	577	546	546	576	577	579	578
547	547	577	574	575	579	548	548	578	579	580	226	549	549	579	575	225	580
550	550	581	576	578	582	551	551	582	578	226	227	552	552	583	581	582	584
553	553	584	582	227	228	554	554	585	583	584	586	555	555	586	584	228	229
556	556	587	585	586	588	557	557	588	586	229	230	558	558	437	176	587	590
559	559	589	590	592	591	560	560	590	587	588	592	561	561	591	592	593	231

VERTICI MICRO SHELL

Micro Nro	Macro Nro	Vert.1	Vert.2	Vert.3	Vert.4	Micro Nro	Macro Nro	Vert.1	Vert.2	Vert.3	Vert.4	Micro Nro	Macro Nro	Vert.1	Vert.2	Vert.3	Vert.4
562	562	592	588	230	593	563	563	594	589	591	595	564	564	595	591	231	232
565	565	596	594	595	597	566	566	597	595	232	233	567	567	438	179	596	599
568	568	598	599	601	600	569	569	599	596	597	601	570	570	600	601	602	234
571	571	601	597	233	602	572	572	439	440	604	603	573	573	440	441	605	604
574	574	441	180	598	605	575	575	450	603	606	452	576	576	603	604	607	606
577	577	604	605	608	607	578	578	605	598	600	608	579	579	452	606	609	186
580	580	606	607	610	609	581	581	607	608	611	610	582	582	608	600	234	611
583	583	612	236	183	448	584	584	457	613	235	184	585	585	462	614	237	187
586	586	471	615	240	190	587	587	484	616	245	195	588	588	495	617	249	199
589	589	508	618	254	204	590	590	517	619	257	207	591	591	528	620	621	527
592	592	527	621	622	526	593	593	526	622	258	208	594	594	612	623	262	236
595	595	613	624	261	235	596	596	614	625	263	237	597	597	615	626	266	240
598	598	616	627	271	245	599	599	617	628	275	249	600	600	618	629	280	254
601	601	619	630	283	257	602	602	620	631	632	621	603	603	621	632	633	622
604	604	622	633	284	258	605	605	623	634	288	262	606	606	624	635	287	261
607	607	625	636	289	263	608	608	626	637	292	266	609	609	627	638	297	271
610	610	628	639	301	275	611	611	629	640	306	280	612	612	630	641	309	283
613	613	631	642	643	632	614	614	632	643	644	633	615	615	633	644	310	284
616	616	634	645	314	288	617	617	635	646	313	287	618	618	636	647	315	289
619	619	637	648	318	292	620	620	638	649	323	297	621	621	639	650	327	301
622	622	640	651	332	306	623	623	641	652	335	309	624	624	642	653	654	643
625	625	643	654	655	644	626	626	644	655	336	310	627	627	645	656	340	314
628	628	646	657	339	313	629	629	647	658	341	315	630	630	648	659	344	318
631	631	649	660	349	323	632	632	650	661	353	327	633	633	651	662	358	332
634	634	652	663	361	335	635	635	653	664	665	654	636	636	654	665	666	655
637	637	655	666	362	336	638	638	656	537	212	340	639	639	657	542	211	339
640	640	658	547	213	341	641	641	659	556	216	344	642	642	660	569	221	349
643	643	661	580	225	353	644	644	662	593	230	358	645	645	663	602	233	361
646	646	664	609	610	665	647	647	665	610	611	666	648	648	666	611	234	362

NODI INTERNI SHELL

IDENT.	POSIZIONE NODO			ATTRIBUTI	
Nodo3d N.ro	Coord.X (m)	Coord.Y (m)	Coord.Z (m)	Piano Sism.	Peso (t)
365	0,79	0,71	0,13	0,00	0,00
366	0,79	0,20	0,13	0,00	0,00
367	2,76	0,71	0,13	0,00	0,00
368	2,76	0,20	0,13	0,00	0,00
369	4,89	0,71	0,11	0,00	0,00
370	4,89	0,20	0,11	0,00	0,00
371	7,95	0,71	0,11	0,00	0,00
372	7,95	0,20	0,11	0,00	0,00
373	12,45	0,71	0,09	0,00	0,00
374	12,45	0,20	0,09	0,00	0,00
375	15,47	0,71	0,08	0,00	0,00
376	15,47	0,20	0,08	0,00	0,00
377	19,97	0,71	0,05	0,00	0,00
378	19,97	0,20	0,05	0,00	0,00
379	22,58	0,71	0,04	0,00	0,00
380	22,58	0,20	0,04	0,00	0,00
381	26,04	0,71	0,01	0,00	0,00
382	25,13	0,71	0,02	0,00	0,00
383	24,22	0,71	0,02	0,00	0,00
384	26,04	0,20	0,01	0,00	0,00
385	25,13	0,20	0,02	0,00	0,00
386	24,22	0,20	0,02	0,00	0,00
387	0,79	1,22	0,13	0,00	0,00
388	2,76	1,22	0,13	0,00	0,00
389	4,89	1,22	0,11	0,00	0,00
390	7,95	1,22	0,11	0,00	0,00
391	12,45	1,22	0,09	0,00	0,00
392	15,47	1,22	0,08	0,00	0,00
393	19,97	1,22	0,05	0,00	0,00
394	22,58	1,22	0,04	0,00	0,00
395	26,04	1,22	0,01	0,00	0,00
396	25,13	1,22	0,02	0,00	0,00
397	24,22	1,22	0,02	0,00	0,00
398	0,79	2,40	0,13	0,00	0,00
399	2,76	2,40	0,13	0,00	0,00

NODI INTERNI SHELL

IDENT.	POSIZIONE NODO			ATTRIBUTI	
Nodo3d N.ro	Coord.X (m)	Coord.Y (m)	Coord.Z (m)	Piano Sism.	Peso (t)
400	4,89	2,40	0,11	0,00	0,00
401	7,95	2,40	0,11	0,00	0,00
402	12,45	2,40	0,09	0,00	0,00
403	15,47	2,40	0,08	0,00	0,00
404	19,97	2,40	0,05	0,00	0,00
405	22,58	2,40	0,04	0,00	0,00
406	26,04	2,40	0,01	0,00	0,00
407	25,13	2,40	0,02	0,00	0,00
408	24,22	2,40	0,02	0,00	0,00
409	0,79	3,58	0,13	0,00	0,00
410	2,76	3,58	0,13	0,00	0,00
411	4,89	3,58	0,11	0,00	0,00
412	7,95	3,58	0,11	0,00	0,00
413	12,45	3,58	0,09	0,00	0,00
414	15,47	3,58	0,08	0,00	0,00
415	19,97	3,58	0,05	0,00	0,00
416	22,58	3,58	0,04	0,00	0,00
417	26,04	3,58	0,01	0,00	0,00
418	25,13	3,58	0,02	0,00	0,00
419	24,22	3,58	0,02	0,00	0,00
420	0,79	4,09	0,13	0,00	0,00
421	2,76	4,09	0,13	0,00	0,00
422	4,89	4,09	0,11	0,00	0,00
423	7,95	4,09	0,11	0,00	0,00
424	12,45	4,09	0,09	0,00	0,00
425	15,47	4,09	0,08	0,00	0,00
426	19,97	4,09	0,05	0,00	0,00
427	22,58	4,09	0,04	0,00	0,00
428	26,04	4,09	0,01	0,00	0,00
429	25,13	4,09	0,02	0,00	0,00
430	24,22	4,09	0,02	0,00	0,00
431	0,79	4,60	0,13	0,00	0,00
432	2,76	4,60	0,13	0,00	0,00
433	4,89	4,60	0,11	0,00	0,00
434	7,95	4,60	0,11	0,00	0,00
435	12,45	4,60	0,09	0,00	0,00
436	15,47	4,60	0,08	0,00	0,00
437	19,97	4,60	0,05	0,00	0,00
438	22,58	4,60	0,04	0,00	0,00
439	26,04	4,60	0,01	0,00	0,00
440	25,13	4,60	0,02	0,00	0,00
441	24,22	4,60	0,02	0,00	0,00
442	0,00	0,20	1,06	0,00	0,36
443	0,79	0,20	1,05	0,00	0,72
444	1,58	0,20	1,05	0,00	0,90
445	0,00	0,20	1,97	0,00	0,36
446	0,79	0,20	1,97	0,00	0,72
447	1,58	0,20	1,96	0,00	0,90
448	0,79	0,20	2,89	1,00	0,54
449	28,00	4,60	0,92	0,00	0,48
450	26,95	4,60	0,93	0,00	0,90
451	28,00	4,60	1,83	0,00	0,48
452	26,95	4,60	1,84	0,00	0,90
453	2,76	0,20	1,04	0,00	1,08
454	3,94	0,20	1,04	0,00	0,98
455	2,76	0,20	1,96	0,00	1,08
456	3,94	0,20	1,95	0,00	0,98

NODI INTERNI SHELL

IDENT.	POSIZIONE NODO			ATTRIBUTI	
Nodo3d N.ro	Coord.X (m)	Coord.Y (m)	Coord.Z (m)	Piano Sism.	Peso (t)
457	2,76	0,20	2,88	1,00	1,16
458	4,89	0,20	1,03	0,00	0,87
459	5,85	0,20	1,03	0,00	0,81
460	4,89	0,20	1,95	0,00	0,87
461	5,85	0,20	1,94	0,00	0,81
462	4,89	0,20	2,86	1,00	1,22
463	6,66	0,20	1,03	0,00	0,62
464	6,66	0,20	1,94	0,00	0,62
465	7,20	0,20	1,03	0,00	0,59
466	7,20	0,20	1,94	0,00	0,59
467	7,95	0,20	1,02	0,00	0,69
468	8,70	0,20	1,02	0,00	0,77
469	7,95	0,20	1,94	0,00	0,69
470	8,70	0,20	1,93	0,00	0,77
471	7,95	0,20	2,86	1,00	1,01
472	9,62	0,20	1,02	0,00	0,69
473	9,62	0,20	1,93	0,00	0,69
474	10,20	0,20	1,02	0,00	0,51
475	10,20	0,20	1,93	0,00	0,51
476	10,74	0,20	1,02	0,00	0,69
477	10,74	0,20	1,93	0,00	0,69
478	11,70	0,20	1,01	0,00	0,78
479	11,70	0,20	1,92	0,00	0,78
480	12,45	0,20	1,00	0,00	0,69
481	13,20	0,20	1,00	0,00	0,61
482	12,45	0,20	1,92	0,00	0,69
483	13,20	0,20	1,91	0,00	0,61
484	12,45	0,20	2,84	1,00	1,01
485	13,78	0,20	1,00	0,00	0,43
486	13,78	0,20	1,91	0,00	0,43
487	14,13	0,20	1,00	0,00	0,43
488	14,13	0,20	1,91	0,00	0,43
489	14,72	0,20	1,00	0,00	0,61
490	14,72	0,20	1,91	0,00	0,61
491	15,47	0,20	0,99	0,00	0,69
492	16,22	0,20	0,99	0,00	0,78
493	15,47	0,20	1,91	0,00	0,69
494	16,22	0,20	1,90	0,00	0,78
495	15,47	0,20	2,82	1,00	1,01
496	17,17	0,20	0,98	0,00	0,69
497	17,17	0,20	1,89	0,00	0,69
498	17,72	0,20	0,98	0,00	0,52
499	17,72	0,20	1,89	0,00	0,52
500	18,31	0,20	0,98	0,00	0,69
501	18,31	0,20	1,89	0,00	0,69
502	19,22	0,20	0,97	0,00	0,76
503	19,22	0,20	1,88	0,00	0,76
504	19,97	0,20	0,96	0,00	0,69
505	20,72	0,20	0,96	0,00	0,60
506	19,97	0,20	1,88	0,00	0,69
507	20,72	0,20	1,87	0,00	0,60
508	19,97	0,20	2,80	1,00	1,01
509	21,27	0,20	0,96	0,00	0,52
510	21,27	0,20	1,87	0,00	0,52
511	21,85	0,20	0,96	0,00	0,60
512	21,85	0,20	1,87	0,00	0,60
513	22,58	0,20	0,95	0,00	0,66

NODI INTERNI SHELL

IDENT.	POSIZIONE NODO			ATTRIBUTI	
Nodo3d N.ro	Coord.X (m)	Coord.Y (m)	Coord.Z (m)	Piano Sism.	Peso (t)
514	23,31	0,20	0,95	0,00	0,75
515	22,58	0,20	1,87	0,00	0,66
516	23,31	0,20	1,86	0,00	0,75
517	22,58	0,20	2,78	1,00	0,94
518	24,22	0,20	0,94	0,00	0,84
519	25,13	0,20	0,94	0,00	0,84
520	26,04	0,20	0,93	0,00	0,84
521	26,95	0,20	0,93	0,00	0,90
522	24,22	0,20	1,86	0,00	0,84
523	25,13	0,20	1,85	0,00	0,84
524	26,04	0,20	1,85	0,00	0,84
525	26,95	0,20	1,84	0,00	0,90
526	24,22	0,20	2,78	1,00	1,04
527	25,13	0,20	2,77	1,00	0,90
528	26,04	0,20	2,76	1,00	0,76
529	28,00	0,20	0,92	0,00	0,48
530	28,00	0,20	1,83	0,00	0,48
531	1,58	4,60	1,05	0,00	0,90
532	0,79	4,60	1,05	0,00	0,72
533	0,00	4,60	1,06	0,00	0,36
534	1,58	4,60	1,96	0,00	0,90
535	0,79	4,60	1,97	0,00	0,72
536	0,00	4,60	1,97	0,00	0,36
537	0,79	4,60	2,89	1,00	0,54
538	3,94	4,60	1,04	0,00	0,98
539	2,76	4,60	1,04	0,00	1,08
540	3,94	4,60	1,95	0,00	0,98
541	2,76	4,60	1,96	0,00	1,08
542	2,76	4,60	2,88	1,00	1,16
543	5,85	4,60	1,03	0,00	0,81
544	4,89	4,60	1,03	0,00	0,87
545	5,85	4,60	1,94	0,00	0,81
546	4,89	4,60	1,95	0,00	0,87
547	4,89	4,60	2,86	1,00	1,22
548	6,66	4,60	1,03	0,00	0,62
549	6,66	4,60	1,94	0,00	0,62
550	7,20	4,60	1,03	0,00	0,59
551	7,20	4,60	1,94	0,00	0,59
552	8,70	4,60	1,02	0,00	0,77
553	7,95	4,60	1,02	0,00	0,69
554	8,70	4,60	1,93	0,00	0,77
555	7,95	4,60	1,94	0,00	0,69
556	7,95	4,60	2,86	1,00	1,01
557	9,62	4,60	1,02	0,00	0,69
558	9,62	4,60	1,93	0,00	0,69
559	10,20	4,60	1,02	0,00	0,51
560	10,20	4,60	1,93	0,00	0,51
561	10,74	4,60	1,02	0,00	1,84
562	10,74	4,60	1,93	0,00	1,84
563	11,70	4,60	1,01	0,00	2,83
564	11,70	4,60	1,92	0,00	2,83
565	13,20	4,60	1,00	0,00	1,51
566	12,45	4,60	1,00	0,00	2,48
567	13,20	4,60	1,91	0,00	1,51
568	12,45	4,60	1,92	0,00	2,48
569	12,45	4,60	2,84	1,00	1,91
570	13,78	4,60	1,00	0,00	0,43

NODI INTERNI SHELL

IDENT.	POSIZIONE NODO			ATTRIBUTI	
Nodo3d N.ro	Coord.X (m)	Coord.Y (m)	Coord.Z (m)	Piano Sism.	Peso (t)
571	13,78	4,60	1,91	0,00	0,43
572	14,13	4,60	1,00	0,00	0,43
573	14,13	4,60	1,91	0,00	0,43
574	14,72	4,60	1,00	0,00	0,61
575	14,72	4,60	1,91	0,00	0,61
576	16,22	4,60	0,99	0,00	0,78
577	15,47	4,60	0,99	0,00	0,69
578	16,22	4,60	1,90	0,00	0,78
579	15,47	4,60	1,91	0,00	0,69
580	15,47	4,60	2,82	1,00	1,01
581	17,17	4,60	0,98	0,00	0,69
582	17,17	4,60	1,89	0,00	0,69
583	17,72	4,60	0,98	0,00	0,52
584	17,72	4,60	1,89	0,00	0,52
585	18,31	4,60	0,98	0,00	0,69
586	18,31	4,60	1,89	0,00	0,69
587	19,22	4,60	0,97	0,00	0,76
588	19,22	4,60	1,88	0,00	0,76
589	20,72	4,60	0,96	0,00	0,60
590	19,97	4,60	0,96	0,00	0,69
591	20,72	4,60	1,87	0,00	0,60
592	19,97	4,60	1,88	0,00	0,69
593	19,97	4,60	2,80	1,00	1,01
594	21,27	4,60	0,96	0,00	0,52
595	21,27	4,60	1,87	0,00	0,52
596	21,85	4,60	0,96	0,00	0,60
597	21,85	4,60	1,87	0,00	0,60
598	23,31	4,60	0,95	0,00	0,75
599	22,58	4,60	0,95	0,00	0,66
600	23,31	4,60	1,86	0,00	0,75
601	22,58	4,60	1,87	0,00	0,66
602	22,58	4,60	2,78	1,00	0,94
603	26,04	4,60	0,93	0,00	0,84
604	25,13	4,60	0,94	0,00	0,84
605	24,22	4,60	0,94	0,00	0,84
606	26,04	4,60	1,85	0,00	0,84
607	25,13	4,60	1,85	0,00	0,84
608	24,22	4,60	1,86	0,00	0,84
609	26,04	4,60	2,76	1,00	0,76
610	25,13	4,60	2,77	1,00	0,90
611	24,22	4,60	2,78	1,00	1,04
612	0,79	0,71	2,89	1,00	0,35
613	2,76	0,71	2,88	1,00	1,23
614	4,89	0,71	2,86	1,00	1,57
615	7,95	0,71	2,86	1,00	1,33
616	12,45	0,71	2,84	1,00	1,33
617	15,47	0,71	2,82	1,00	1,34
618	19,97	0,71	2,80	1,00	1,34
619	22,58	0,71	2,78	1,00	1,22
620	26,04	0,71	2,76	1,00	0,69
621	25,13	0,71	2,77	1,00	0,97
622	24,22	0,71	2,78	1,00	1,25
623	0,79	1,22	2,89	1,00	0,58
624	2,76	1,22	2,88	1,00	2,04
625	4,89	1,22	2,86	1,00	2,60
626	7,95	1,22	2,86	1,00	2,21
627	12,45	1,22	2,84	1,00	2,21

NODI INTERNI SHELL

IDENT.	POSIZIONE NODO			ATTRIBUTI	
Nodo3d N.ro	Coord.X (m)	Coord.Y (m)	Coord.Z (m)	Piano Sism.	Peso (t)
628	15,47	1,22	2,82	1,00	2,22
629	19,97	1,22	2,80	1,00	2,22
630	22,58	1,22	2,78	1,00	2,01
631	26,04	1,22	2,76	1,00	1,14
632	25,13	1,22	2,77	1,00	1,60
633	24,22	1,22	2,78	1,00	2,07
634	0,79	2,40	2,89	1,00	0,82
635	2,76	2,40	2,88	1,00	2,85
636	4,89	2,40	2,86	1,00	3,63
637	7,95	2,40	2,86	1,00	3,08
638	12,45	2,40	2,84	1,00	3,08
639	15,47	2,40	2,82	1,00	3,10
640	19,97	2,40	2,80	1,00	3,10
641	22,58	2,40	2,78	1,00	2,81
642	26,04	2,40	2,76	1,00	1,59
643	25,13	2,40	2,77	1,00	2,24
644	24,22	2,40	2,78	1,00	2,89
645	0,79	3,58	2,89	1,00	0,58
646	2,76	3,58	2,88	1,00	2,04
647	4,89	3,58	2,86	1,00	2,60
648	7,95	3,58	2,86	1,00	2,21
649	12,45	3,58	2,84	1,00	2,21
650	15,47	3,58	2,82	1,00	2,22
651	19,97	3,58	2,80	1,00	2,22
652	22,58	3,58	2,78	1,00	2,01
653	26,04	3,58	2,76	1,00	1,14
654	25,13	3,58	2,77	1,00	1,60
655	24,22	3,58	2,78	1,00	2,07
656	0,79	4,09	2,89	1,00	0,35
657	2,76	4,09	2,88	1,00	1,23
658	4,89	4,09	2,86	1,00	1,57
659	7,95	4,09	2,86	1,00	1,33
660	12,45	4,09	2,84	1,00	1,33
661	15,47	4,09	2,82	1,00	1,34
662	19,97	4,09	2,80	1,00	1,34
663	22,58	4,09	2,78	1,00	1,21
664	26,04	4,09	2,76	1,00	0,69
665	25,13	4,09	2,77	1,00	0,97
666	24,22	4,09	2,78	1,00	1,25

S.L.U. - AZIONI S.L.V. - NODI SHELL C.A. - QUOTA: 1 ELEMENTO: 1

Nodo 3d N.ro	X3d (m)	Y3d (m)	Z3d (m)		Nodo 3d N.ro	X3d (m)	Y3d (m)	Z3d (m)
3	28,00	0,20	0,00		4	26,95	0,20	0,01
7	1,58	0,20	0,13		8	0,00	0,20	0,14
10	3,94	0,20	0,12		12	5,85	0,20	0,11
14	6,66	0,20	0,11		16	7,20	0,20	0,11
18	8,70	0,20	0,10		20	9,62	0,20	0,10
22	10,20	0,20	0,10		24	10,74	0,20	0,10
38	17,17	0,20	0,06		40	17,72	0,20	0,06
42	18,31	0,20	0,06		44	19,22	0,20	0,05
46	20,72	0,20	0,04		48	21,27	0,20	0,04
50	21,85	0,20	0,04		52	23,31	0,20	0,03
366	0,79	0,20	0,13		368	2,76	0,20	0,13
370	4,89	0,20	0,11		372	7,95	0,20	0,11

S.L.U. - AZIONI S.L.V. - NODI SHELL C.A. - QUOTA: 1 ELEMENTO: 1

Nodo 3d N.ro	X3d (m)	Y3d (m)	Z3d (m)		Nodo 3d N.ro	X3d (m)	Y3d (m)	Z3d (m)
378	19,97	0,20	0,05		380	22,58	0,20	0,04
384	26,04	0,20	0,01		385	25,13	0,20	0,02
386	24,22	0,20	0,02		442	0,00	0,20	1,06
465	7,20	0,20	1,03		505	20,72	0,20	0,96

S.L.U. - AZIONI S.L.V. - NODI SHELL C.A. - QUOTA: 1 ELEMENTO: 2

Nodo 3d N.ro	X3d (m)	Y3d (m)	Z3d (m)		Nodo 3d N.ro	X3d (m)	Y3d (m)	Z3d (m)
157	1,58	4,60	0,13		158	0,00	4,60	0,14
159	3,94	4,60	0,12		160	5,85	4,60	0,11
161	6,66	4,60	0,11		162	7,20	4,60	0,11
163	8,70	4,60	0,10		164	9,62	4,60	0,10
165	10,20	4,60	0,10		174	17,72	4,60	0,06
177	20,72	4,60	0,04		178	21,27	4,60	0,04
179	21,85	4,60	0,04		182	28,00	4,60	0,00
215	6,66	4,60	2,86		216	7,20	4,60	2,86
217	8,70	4,60	2,85		218	9,62	4,60	2,85
219	10,20	4,60	2,85		220	10,74	4,60	2,85
223	13,78	4,60	2,83		224	14,13	4,60	2,83
225	14,72	4,60	2,83		227	17,17	4,60	2,81
228	17,72	4,60	2,81		229	18,31	4,60	2,81
231	20,72	4,60	2,79		232	21,27	4,60	2,79
431	0,79	4,60	0,13		433	4,89	4,60	0,11
438	22,58	4,60	0,04		441	24,22	4,60	0,02

S.L.U. - AZIONI S.L.V. -NODI PIASTRA - QUOTA: 1 ELEMENTO: 1

Nodo 3d N.ro	X3d (m)	Y3d (m)	Z3d (m)		Nodo 3d N.ro	X3d (m)	Y3d (m)	Z3d (m)
214	5,85	4,60	2,86		215	6,66	4,60	2,86
216	7,20	4,60	2,86		217	8,70	4,60	2,85
218	9,62	4,60	2,85		219	10,20	4,60	2,85
220	10,74	4,60	2,85		221	11,70	4,60	2,84
222	13,20	4,60	2,83		223	13,78	4,60	2,83
224	14,13	4,60	2,83		225	14,72	4,60	2,83
226	16,22	4,60	2,82		227	17,17	4,60	2,81
228	17,72	4,60	2,81		229	18,31	4,60	2,81
230	19,22	4,60	2,80		231	20,72	4,60	2,79
232	21,27	4,60	2,79		233	21,85	4,60	2,79
245	11,70	0,71	2,84		253	18,31	0,71	2,81
270	10,74	1,22	2,85		271	11,70	1,22	2,84
275	14,72	1,22	2,83		276	16,22	1,22	2,82
277	17,17	1,22	2,81		293	8,70	2,40	2,85
294	9,62	2,40	2,85		295	10,20	2,40	2,85
296	10,74	2,40	2,85		297	11,70	2,40	2,84
298	13,20	2,40	2,83		299	13,78	2,40	2,83
300	14,13	2,40	2,83		301	14,72	2,40	2,83
302	16,22	2,40	2,82		303	17,17	2,40	2,81
304	17,72	2,40	2,81		305	18,31	2,40	2,81
306	19,22	2,40	2,80		547	4,89	4,60	2,86
556	7,95	4,60	2,86		569	12,45	4,60	2,84
580	15,47	4,60	2,82		593	19,97	4,60	2,80
602	22,58	4,60	2,78		617	15,47	0,71	2,82

S.L.U. - AZIONI S.L.V. -NODI PIASTRA - QUOTA: 1 ELEMENTO: 1

Nodo 3d N.ro	X3d (m)	Y3d (m)	Z3d (m)		Nodo 3d N.ro	X3d (m)	Y3d (m)	Z3d (m)
627	12,45	1,22	2,84		628	15,47	1,22	2,82
638	12,45	2,40	2,84		639	15,47	2,40	2,82

S.L.U. - AZIONI S.L.V. -NODI PIASTRA - QUOTA: 4 ELEMENTO: 1

Nodo 3d N.ro	X3d (m)	Y3d (m)	Z3d (m)		Nodo 3d N.ro	X3d (m)	Y3d (m)	Z3d (m)
1	28,00	0,71	0,00		3	28,00	0,20	0,00
4	26,95	0,20	0,01		5	1,58	0,71	0,13
6	0,00	0,71	0,14		7	1,58	0,20	0,13
8	0,00	0,20	0,14		16	7,20	0,20	0,11
22	10,20	0,20	0,10		24	10,74	0,20	0,10
26	11,70	0,20	0,09		28	13,20	0,20	0,08
30	13,78	0,20	0,08		32	14,13	0,20	0,08
34	14,72	0,20	0,08		36	16,22	0,20	0,07
38	17,17	0,20	0,06		40	17,72	0,20	0,06
53	1,58	1,22	0,13		54	0,00	1,22	0,14
77	26,95	1,22	0,01		78	28,00	1,22	0,00
79	1,58	2,40	0,13		80	0,00	2,40	0,14
90	13,20	2,40	0,08		103	26,95	2,40	0,01
104	28,00	2,40	0,00		105	1,58	3,58	0,13
106	0,00	3,58	0,14		129	26,95	3,58	0,01
130	28,00	3,58	0,00		132	0,00	4,09	0,14
155	26,95	4,09	0,01		156	28,00	4,09	0,00
158	0,00	4,60	0,14		182	28,00	4,60	0,00
365	0,79	0,71	0,13		366	0,79	0,20	0,13
367	2,76	0,71	0,13		368	2,76	0,20	0,13
372	7,95	0,20	0,11		374	12,45	0,20	0,09
376	15,47	0,20	0,08		384	26,04	0,20	0,01
385	25,13	0,20	0,02		387	0,79	1,22	0,13
398	0,79	2,40	0,13		406	26,04	2,40	0,01
407	25,13	2,40	0,02		409	0,79	3,58	0,13
417	26,04	3,58	0,01		420	0,79	4,09	0,13

COMBINAZIONI CARICHI A1 - S.L.V. / S.L.D.

DESCRIZIONI	1	2	3	4	5	6	7	8	9	10	11	12	13	14	15
Peso Strutturale	1,35	1,35	1,35	1,35	1,35	1,35	1,35	1,35	1,35	1,35	1,35	1,35	1,35	1,35	1,35
Peso rico pav	1,35	1,35	1,35	1,35	1,35	1,35	1,35	1,35	1,35	1,35	1,35	1,35	1,35	1,35	1,35
Spinta terre sim ko	1,35	1,35	0,00	0,00	1,35	1,35	0,00	0,00	1,35	1,35	0,00	0,00	1,35	1,35	0,00
Spinta terre asim ko	0,00	0,00	1,35	1,35	0,00	0,00	1,35	1,35	0,00	0,00	1,35	1,35	0,00	0,00	1,35
Frenamento	0,00	0,00	0,00	0,00	1,35	1,35	1,35	1,35	1,35	1,35	1,35	1,35	0,00	0,00	0,00
Car mob mez	0,00	0,00	0,00	0,00	1,35	1,35	1,35	1,35	0,00	0,00	0,00	0,00	0,00	0,00	0,00
Car mob app	0,00	0,00	0,00	0,00	0,00	0,00	0,00	0,00	1,35	1,35	1,35	1,35	0,00	0,00	0,00
Car mob dis	0,00	0,00	0,00	0,00	1,35	1,35	1,35	1,35	1,35	1,35	1,35	1,35	0,00	0,00	0,00
Spinta car mob sx	0,00	0,00	0,00	0,00	1,35	1,35	1,35	1,35	1,35	1,35	1,35	1,35	0,00	0,00	0,00
Spinta idrost	0,00	0,00	0,00	0,00	0,00	0,00	0,00	0,00	0,00	0,00	0,00	0,00	1,50	1,50	1,50
Inc spinta idros sis	0,00	0,00	0,00	0,00	0,00	0,00	0,00	0,00	0,00	0,00	0,00	0,00	0,00	0,00	0,00
Inc spinta terre sis	0,00	0,00	0,00	0,00	0,00	0,00	0,00	0,00	0,00	0,00	0,00	0,00	0,00	0,00	0,00
Corr. Tors. dir. 0	0,00	0,00	0,00	0,00	0,00	0,00	0,00	0,00	0,00	0,00	0,00	0,00	0,00	0,00	0,00
Corr. Tors. dir. 90	0,00	0,00	0,00	0,00	0,00	0,00	0,00	0,00	0,00	0,00	0,00	0,00	0,00	0,00	0,00
Carico termico	0,90	-0,90	0,90	-0,90	0,90	-0,90	0,90	-0,90	0,90	-0,90	0,90	-0,90	0,90	-0,90	0,90
Sisma direz. grd 0	0,00	0,00	0,00	0,00	0,00	0,00	0,00	0,00	0,00	0,00	0,00	0,00	0,00	0,00	0,00
Sisma direz. grd 90	0,00	0,00	0,00	0,00	0,00	0,00	0,00	0,00	0,00	0,00	0,00	0,00	0,00	0,00	0,00
Sisma verticale	0,00	0,00	0,00	0,00	0,00	0,00	0,00	0,00	0,00	0,00	0,00	0,00	0,00	0,00	0,00

COMBINAZIONI CARICHI A1 - S.L.V. / S.L.D.

DESCRIZIONI	16	17	18	19	20	21	22	23	24	25	26	27	28	29	30
Peso Strutturale	1,35	1,35	1,35	1,35	1,35	1,35	1,35	1,35	1,35	1,35	1,35	1,35	1,35	1,35	1,35
Peso rico pav	1,35	1,35	1,35	1,35	1,35	1,35	1,35	1,35	1,35	1,35	1,35	1,35	1,35	1,35	1,35
Spinta terre sim ko	0,00	1,35	1,35	0,00	0,00	1,35	1,35	0,00	0,00	0,00	0,00	0,00	0,00	0,00	0,00
Spinta terre asim ko	1,35	0,00	0,00	1,35	1,35	0,00	0,00	1,35	1,35	0,00	0,00	0,00	0,00	0,00	0,00
Frenamento	0,00	1,35	1,35	1,35	1,35	1,35	1,35	1,35	1,35	0,00	0,00	0,00	0,00	1,35	1,35
Car mob mez	0,00	1,35	1,35	1,35	1,35	0,00	0,00	0,00	0,00	0,00	0,00	0,00	0,00	1,35	1,35
Car mob app	0,00	0,00	0,00	0,00	0,00	1,35	1,35	1,35	1,35	0,00	0,00	0,00	0,00	0,00	0,00
Car mob dis	0,00	1,35	1,35	1,35	1,35	1,35	1,35	1,35	1,35	0,00	0,00	0,00	0,00	1,35	1,35
Spinta car mob sx	0,00	1,35	1,35	1,35	1,35	1,35	1,35	1,35	1,35	0,00	0,00	0,00	0,00	1,35	1,35

COMBINAZIONI CARICHI A1 - S.L.V. / S.L.D.															
DESCRIZIONI	16	17	18	19	20	21	22	23	24	25	26	27	28	29	30
Spinta idrost	1,50	1,50	1,50	1,50	1,50	1,50	1,50	1,50	1,50	1,50	1,50	1,50	1,50	1,50	1,50
Inc spinta idros sis	0,00	0,00	0,00	0,00	0,00	0,00	0,00	0,00	0,00	0,00	0,00	0,00	0,00	0,00	0,00
Inc spinta terre sis	0,00	0,00	0,00	0,00	0,00	0,00	0,00	0,00	0,00	0,00	0,00	0,00	0,00	0,00	0,00
Corr. Tors. dir. 0	0,00	0,00	0,00	0,00	0,00	0,00	0,00	0,00	0,00	0,00	0,00	0,00	0,00	0,00	0,00
Corr. Tors. dir. 90	0,00	0,00	0,00	0,00	0,00	0,00	0,00	0,00	0,00	0,00	0,00	0,00	0,00	0,00	0,00
Carico termico	-0,90	0,90	-0,90	0,90	-0,90	0,90	-0,90	0,90	-0,90	0,90	-0,90	0,90	-0,90	0,90	-0,90
Sisma direz. grd 0	0,00	0,00	0,00	0,00	0,00	0,00	0,00	0,00	0,00	0,00	0,00	0,00	0,00	0,00	0,00
Sisma direz. grd 90	0,00	0,00	0,00	0,00	0,00	0,00	0,00	0,00	0,00	0,00	0,00	0,00	0,00	0,00	0,00
Sisma verticale	0,00	0,00	0,00	0,00	0,00	0,00	0,00	0,00	0,00	0,00	0,00	0,00	0,00	0,00	0,00

COMBINAZIONI CARICHI A1 - S.L.V. / S.L.D.															
DESCRIZIONI	31	32	33	34	35	36	37	38	39	40	41	42	43	44	45
Peso Strutturale	1,35	1,35	1,35	1,35	1,35	1,35	1,35	1,35	1,35	1,35	1,35	1,35	1,35	1,35	1,35
Peso rico pav	1,35	1,35	1,35	1,35	1,35	1,35	1,35	1,35	1,35	1,35	1,35	1,35	1,35	1,35	1,35
Spinta terre sim ko	0,00	0,00	0,00	0,00	0,00	0,00	1,35	1,35	0,00	0,00	1,35	1,35	0,00	0,00	1,35
Spinta terre asim ko	0,00	0,00	0,00	0,00	0,00	0,00	0,00	0,00	1,35	1,35	0,00	0,00	1,35	1,35	0,00
Frenamento	1,35	1,35	1,35	1,35	1,35	1,35	0,00	0,00	0,00	0,00	1,01	1,01	1,01	1,01	1,01
Car mob mez	1,35	1,35	0,00	0,00	0,00	0,00	0,00	0,00	0,00	0,00	1,01	1,01	1,01	1,01	0,00
Car mob app	0,00	0,00	1,35	1,35	1,35	1,35	0,00	0,00	0,00	0,00	0,00	0,00	0,00	0,00	1,01
Car mob dis	1,35	1,35	1,35	1,35	1,35	1,35	0,00	0,00	0,00	0,00	1,01	1,01	1,01	1,01	1,01
Spinta car mob sx	1,35	1,35	1,35	1,35	1,35	1,35	0,00	0,00	0,00	0,00	1,01	1,01	1,01	1,01	1,01
Spinta idrost	1,50	1,50	1,50	1,50	1,50	1,50	0,00	0,00	0,00	0,00	0,00	0,00	0,00	0,00	0,00
Inc spinta idros sis	0,00	0,00	0,00	0,00	0,00	0,00	0,00	0,00	0,00	0,00	0,00	0,00	0,00	0,00	0,00
Inc spinta terre sis	0,00	0,00	0,00	0,00	0,00	0,00	0,00	0,00	0,00	0,00	0,00	0,00	0,00	0,00	0,00
Corr. Tors. dir. 0	0,00	0,00	0,00	0,00	0,00	0,00	0,00	0,00	0,00	0,00	0,00	0,00	0,00	0,00	0,00
Corr. Tors. dir. 90	0,00	0,00	0,00	0,00	0,00	0,00	0,00	0,00	0,00	0,00	0,00	0,00	0,00	0,00	0,00
Carico termico	0,90	-0,90	0,90	-0,90	0,90	-0,90	1,50	-1,50	1,50	-1,50	1,50	-1,50	1,50	-1,50	1,50
Sisma direz. grd 0	0,00	0,00	0,00	0,00	0,00	0,00	0,00	0,00	0,00	0,00	0,00	0,00	0,00	0,00	0,00
Sisma direz. grd 90	0,00	0,00	0,00	0,00	0,00	0,00	0,00	0,00	0,00	0,00	0,00	0,00	0,00	0,00	0,00
Sisma verticale	0,00	0,00	0,00	0,00	0,00	0,00	0,00	0,00	0,00	0,00	0,00	0,00	0,00	0,00	0,00

COMBINAZIONI CARICHI A1 - S.L.V. / S.L.D.															
DESCRIZIONI	46	47	48	49	50	51	52	53	54	55	56	57	58	59	60
Peso Strutturale	1,35	1,35	1,35	1,35	1,35	1,35	1,35	1,35	1,35	1,35	1,35	1,35	1,35	1,35	1,35
Peso rico pav	1,35	1,35	1,35	1,35	1,35	1,35	1,35	1,35	1,35	1,35	1,35	1,35	1,35	1,35	1,35
Spinta terre sim ko	1,35	0,00	0,00	1,35	1,35	0,00	0,00	1,35	1,35	0,00	0,00	1,35	1,35	0,00	0,00
Spinta terre asim ko	0,00	1,35	1,35	0,00	0,00	1,35	1,35	0,00	0,00	1,35	1,35	0,00	0,00	1,35	1,35
Frenamento	1,01	1,01	1,01	0,00	0,00	0,00	0,00	1,01	1,01	1,01	1,01	1,01	1,01	1,01	1,01
Car mob mez	0,00	0,00	0,00	0,00	0,00	0,00	0,00	1,01	1,01	1,01	1,01	0,00	0,00	0,00	0,00
Car mob app	1,01	1,01	1,01	0,00	0,00	0,00	0,00	0,00	0,00	0,00	0,00	1,01	1,01	1,01	1,01
Car mob dis	1,01	1,01	1,01	0,00	0,00	0,00	0,00	1,01	1,01	1,01	1,01	1,01	1,01	1,01	1,01
Spinta car mob sx	1,01	1,01	1,01	0,00	0,00	0,00	0,00	1,01	1,01	1,01	1,01	1,01	1,01	1,01	1,01
Spinta idrost	0,00	0,00	0,00	1,50	1,50	1,50	1,50	1,50	1,50	1,50	1,50	1,50	1,50	1,50	1,50
Inc spinta idros sis	0,00	0,00	0,00	0,00	0,00	0,00	0,00	0,00	0,00	0,00	0,00	0,00	0,00	0,00	0,00
Inc spinta terre sis	0,00	0,00	0,00	0,00	0,00	0,00	0,00	0,00	0,00	0,00	0,00	0,00	0,00	0,00	0,00
Corr. Tors. dir. 0	0,00	0,00	0,00	0,00	0,00	0,00	0,00	0,00	0,00	0,00	0,00	0,00	0,00	0,00	0,00
Corr. Tors. dir. 90	0,00	0,00	0,00	0,00	0,00	0,00	0,00	0,00	0,00	0,00	0,00	0,00	0,00	0,00	0,00
Carico termico	-1,50	1,50	-1,50	1,50	-1,50	1,50	-1,50	1,50	-1,50	1,50	-1,50	1,50	-1,50	1,50	-1,50
Sisma direz. grd 0	0,00	0,00	0,00	0,00	0,00	0,00	0,00	0,00	0,00	0,00	0,00	0,00	0,00	0,00	0,00
Sisma direz. grd 90	0,00	0,00	0,00	0,00	0,00	0,00	0,00	0,00	0,00	0,00	0,00	0,00	0,00	0,00	0,00
Sisma verticale	0,00	0,00	0,00	0,00	0,00	0,00	0,00	0,00	0,00	0,00	0,00	0,00	0,00	0,00	0,00

COMBINAZIONI CARICHI A1 - S.L.V. / S.L.D.															
DESCRIZIONI	61	62	63	64	65	66	67	68	69	70	71	72	73	74	75
Peso Strutturale	1,35	1,35	1,35	1,35	1,35	1,35	1,35	1,35	1,00	1,00	1,00	1,00	1,00	1,00	1,00
Peso rico pav	1,35	1,35	1,35	1,35	1,35	1,35	1,35	1,35	1,00	1,00	1,00	1,00	1,00	1,00	1,00
Spinta terre sim ko	0,00	0,00	0,00	0,00	0,00	0,00	0,00	0,00	1,00	0,00	1,00	0,00	1,00	0,00	1,00
Spinta terre asim ko	0,00	0,00	0,00	0,00	0,00	0,00	0,00	0,00	0,00	1,00	0,00	1,00	0,00	1,00	0,00
Frenamento	1,01	1,01	1,01	1,01	1,01	1,01	1,01	1,01	0,00	0,00	0,00	0,00	0,00	0,00	0,00
Car mob mez	1,01	1,01	1,01	1,01	0,00	0,00	0,00	0,00	0,00	0,00	0,00	0,00	0,00	0,00	0,00
Car mob app	0,00	0,00	0,00	0,00	1,01	1,01	1,01	1,01	0,00	0,00	0,00	0,00	0,00	0,00	0,00
Car mob dis	1,01	1,01	1,01	1,01	1,01	1,01	1,01	1,01	0,00	0,00	0,00	0,00	0,00	0,00	0,00
Spinta car mob sx	1,01	1,01	1,01	1,01	1,01	1,01	1,01	1,01	0,00	0,00	0,00	0,00	0,00	0,00	0,00
Spinta idrost	1,50	1,50	1,50	1,50	1,50	1,50	1,50	1,50	0,00	0,00	0,00	0,00	0,00	0,00	0,00
Inc spinta idros sis	0,00	0,00	0,00	0,00	0,00	0,00	0,00	0,00	0,00	0,00	0,00	0,00	0,00	0,00	0,00
Inc spinta terre sis	0,00	0,00	0,00	0,00	0,00	0,00	0,00	0,00	1,00	1,00	1,00	1,00	1,00	1,00	1,00
Corr. Tors. dir. 0	0,00	0,00	0,00	0,00	0,00	0,00	0,00	0,00	0,00	0,00	0,00	0,00	0,00	0,00	0,00
Corr. Tors. dir. 90	0,00	0,00	0,00	0,00	0,00	0,00	0,00	0,00	0,00	0,00	0,00	0,00	0,00	0,00	0,00
Carico termico	1,50	-1,50	1,50	-1,50	1,50	-1,50	1,50	-1,50	0,50	0,50	0,50	0,50	-0,50	-0,50	-0,50
Sisma direz. grd 0	0,00	0,00	0,00	0,00	0,00	0,00	0,00	0,00	0,00	0,00	0,00	0,00	0,00	0,00	0,00
Sisma direz. grd 90	0,00	0,00	0,00	0,00	0,00	0,00	0,00	0,00	1,00	1,00	1,00	1,00	1,00	1,00	1,00
Sisma verticale	0,00	0,00	0,00	0,00	0,00	0,00	0,00	0,00	0,30	0,30	-0,30	-0,30	0,30	0,30	-0,30

COMBINAZIONI CARICHI A1 - S.L.V. / S.L.D.															
DESCRIZIONI	76	77	78	79	80	81	82	83	84	85	86	87	88	89	90
Peso Strutturale	1,00	1,00	1,00	1,00	1,00	1,00	1,00	1,00	1,00	1,00	1,00	1,00	1,00	1,00	1,00
Peso rico pav	1,00	1,00	1,00	1,00	1,00	1,00	1,00	1,00	1,00	1,00	1,00	1,00	1,00	1,00	1,00
Spinta terre sim ko	0,00	1,00	0,00	1,00	0,00	1,00	0,00	1,00	0,00	1,00	0,00	1,00	0,00	1,00	0,00
Spinta terre asim ko	1,00	0,00	1,00	0,00	1,00	0,00	1,00	0,00	1,00	0,00	1,00	0,00	1,00	0,00	1,00
Frenamento	0,00	0,00	0,00	0,00	0,00	0,00	0,00	0,00	0,00	0,00	0,00	0,00	0,00	0,00	0,00
Car mob mez	0,00	0,00	0,00	0,00	0,00	0,00	0,00	0,00	0,00	0,00	0,00	0,00	0,00	0,00	0,00
Car mob app	0,00	0,00	0,00	0,00	0,00	0,00	0,00	0,00	0,00	0,00	0,00	0,00	0,00	0,00	0,00
Car mob dis	0,00	0,00	0,00	0,00	0,00	0,00	0,00	0,00	0,00	0,00	0,00	0,00	0,00	0,00	0,00
Spinta car mob sx	0,00	0,00	0,00	0,00	0,00	0,00	0,00	0,00	0,00	0,00	0,00	0,00	0,00	0,00	0,00
Spinta idrost	0,00	0,00	0,00	0,00	0,00	0,00	0,00	0,00	0,00	1,00	1,00	1,00	1,00	1,00	1,00
Inc spinta idros sis	0,00	0,00	0,00	0,00	0,00	0,00	0,00	0,00	0,00	1,00	1,00	1,00	1,00	1,00	1,00
Inc spinta terre sis	1,00	0,30	0,30	0,30	0,30	0,30	0,30	0,30	0,30	1,00	1,00	1,00	1,00	1,00	1,00
Corr. Tors. dir. 0	0,00	0,00	0,00	0,00	0,00	0,00	0,00	0,00	0,00	0,00	0,00	0,00	0,00	0,00	0,00
Corr. Tors. dir. 90	0,00	0,00	0,00	0,00	0,00	0,00	0,00	0,00	0,00	0,00	0,00	0,00	0,00	0,00	0,00
Carico termico	-0,50	0,50	0,50	-0,50	-0,50	0,50	0,50	-0,50	-0,50	0,50	0,50	0,50	0,50	-0,50	-0,50

COMBINAZIONI CARICHI A1 - S.L.V. / S.L.D.

DESCRIZIONI	76	77	78	79	80	81	82	83	84	85	86	87	88	89	90
Sisma direz. grd 0	0,00	0,00	0,00	0,00	0,00	0,00	0,00	0,00	0,00	0,00	0,00	0,00	0,00	0,00	0,00
Sisma direz. grd 90	1,00	0,30	0,30	0,30	0,30	0,30	0,30	0,30	0,30	1,00	1,00	1,00	1,00	1,00	1,00
Sisma verticale	-0,30	1,00	1,00	1,00	1,00	-1,00	-1,00	-1,00	-1,00	0,30	0,30	-0,30	-0,30	0,30	0,30

COMBINAZIONI CARICHI A1 - S.L.V. / S.L.D.

DESCRIZIONI	91	92	93	94	95	96	97	98	99	10
Peso Strutturale	1,00	1,00	1,00	1,00	1,00	1,00	1,00	1,00	1,00	1,00
Peso rico pav	1,00	1,00	1,00	1,00	1,00	1,00	1,00	1,00	1,00	1,00
Spinta terre sim ko	1,00	0,00	1,00	0,00	1,00	0,00	1,00	0,00	1,00	0,00
Spinta terre asim ko	0,00	1,00	0,00	1,00	0,00	1,00	0,00	1,00	0,00	1,00
Frenamento	0,00	0,00	0,00	0,00	0,00	0,00	0,00	0,00	0,00	0,00
Car mob mez	0,00	0,00	0,00	0,00	0,00	0,00	0,00	0,00	0,00	0,00
Car mob app	0,00	0,00	0,00	0,00	0,00	0,00	0,00	0,00	0,00	0,00
Car mob dis	0,00	0,00	0,00	0,00	0,00	0,00	0,00	0,00	0,00	0,00
Spinta car mob sx	0,00	0,00	0,00	0,00	0,00	0,00	0,00	0,00	0,00	0,00
Spinta idrost	1,00	1,00	0,30	0,30	0,30	0,30	0,30	0,30	0,30	0,30
Inc spinta idros sis	1,00	1,00	0,30	0,30	0,30	0,30	0,30	0,30	0,30	0,30
Inc spinta terre sis	1,00	1,00	0,30	0,30	0,30	0,30	0,30	0,30	0,30	0,30
Corr. Tors. dir. 0	0,00	0,00	0,00	0,00	0,00	0,00	0,00	0,00	0,00	0,00
Corr. Tors. dir. 90	0,00	0,00	0,00	0,00	0,00	0,00	0,00	0,00	0,00	0,00
Carico termico	-0,50	-0,50	0,50	0,50	-0,50	-0,50	0,50	0,50	-0,50	-0,50
Sisma direz. grd 0	0,00	0,00	0,00	0,00	0,00	0,00	0,00	0,00	0,00	0,00
Sisma direz. grd 90	1,00	1,00	0,30	0,30	0,30	0,30	0,30	0,30	0,30	0,30
Sisma verticale	-0,30	-0,30	1,00	1,00	1,00	1,00	-1,00	-1,00	-1,00	-1,00

COMBINAZIONI RARE - S.L.E.

DESCRIZIONI	1	2	3	4	5	6	7	8	9	10	11	12	13	14	15
Peso Strutturale	1,00	1,00	1,00	1,00	1,00	1,00	1,00	1,00	1,00	1,00	1,00	1,00	1,00	1,00	1,00
Peso rico pav	1,00	1,00	1,00	1,00	1,00	1,00	1,00	1,00	1,00	1,00	1,00	1,00	1,00	1,00	1,00
Spinta terre sim ko	1,00	1,00	0,00	0,00	1,00	1,00	0,00	0,00	1,00	1,00	0,00	0,00	1,00	1,00	0,00
Spinta terre asim ko	0,00	0,00	1,00	1,00	0,00	0,00	1,00	1,00	0,00	0,00	1,00	1,00	0,00	0,00	1,00
Frenamento	0,00	0,00	0,00	0,00	1,00	1,00	1,00	1,00	1,00	1,00	1,00	1,00	0,00	0,00	0,00
Car mob mez	0,00	0,00	0,00	0,00	1,00	1,00	1,00	1,00	0,00	0,00	0,00	0,00	0,00	0,00	0,00
Car mob app	0,00	0,00	0,00	0,00	0,00	0,00	0,00	0,00	1,00	1,00	1,00	1,00	0,00	0,00	0,00
Car mob dis	0,00	0,00	0,00	0,00	1,00	1,00	1,00	1,00	1,00	1,00	1,00	1,00	0,00	0,00	0,00
Spinta car mob sx	0,00	0,00	0,00	0,00	1,00	1,00	1,00	1,00	1,00	1,00	1,00	1,00	0,00	0,00	0,00
Spinta idrost	0,00	0,00	0,00	0,00	0,00	0,00	0,00	0,00	0,00	0,00	0,00	0,00	1,00	1,00	1,00
Inc spinta idros sis	0,00	0,00	0,00	0,00	0,00	0,00	0,00	0,00	0,00	0,00	0,00	0,00	0,00	0,00	0,00
Inc spinta terre sis	0,00	0,00	0,00	0,00	0,00	0,00	0,00	0,00	0,00	0,00	0,00	0,00	0,00	0,00	0,00
Corr. Tors. dir. 0	0,00	0,00	0,00	0,00	0,00	0,00	0,00	0,00	0,00	0,00	0,00	0,00	0,00	0,00	0,00
Corr. Tors. dir. 90	0,00	0,00	0,00	0,00	0,00	0,00	0,00	0,00	0,00	0,00	0,00	0,00	0,00	0,00	0,00
Carico termico	0,60	-0,60	0,60	-0,60	0,60	-0,60	0,60	-0,60	0,60	-0,60	0,60	-0,60	0,60	-0,60	0,60
Sisma direz. grd 0	0,00	0,00	0,00	0,00	0,00	0,00	0,00	0,00	0,00	0,00	0,00	0,00	0,00	0,00	0,00
Sisma direz. grd 90	0,00	0,00	0,00	0,00	0,00	0,00	0,00	0,00	0,00	0,00	0,00	0,00	0,00	0,00	0,00
Sisma verticale	0,00	0,00	0,00	0,00	0,00	0,00	0,00	0,00	0,00	0,00	0,00	0,00	0,00	0,00	0,00

COMBINAZIONI RARE - S.L.E.

DESCRIZIONI	16	17	18	19	20	21	22	23	24	25	26	27	28	29	30
Peso Strutturale	1,00	1,00	1,00	1,00	1,00	1,00	1,00	1,00	1,00	1,00	1,00	1,00	1,00	1,00	1,00
Peso rico pav	1,00	1,00	1,00	1,00	1,00	1,00	1,00	1,00	1,00	1,00	1,00	1,00	1,00	1,00	1,00
Spinta terre sim ko	0,00	1,00	1,00	0,00	0,00	1,00	1,00	0,00	0,00	0,00	0,00	0,00	0,00	0,00	0,00
Spinta terre asim ko	1,00	0,00	0,00	1,00	1,00	0,00	0,00	1,00	1,00	0,00	0,00	0,00	0,00	0,00	0,00
Frenamento	0,00	1,00	1,00	1,00	1,00	1,00	1,00	1,00	1,00	0,00	0,00	0,00	0,00	1,00	1,00
Car mob mez	0,00	1,00	1,00	1,00	1,00	0,00	0,00	0,00	0,00	0,00	0,00	0,00	0,00	1,00	1,00
Car mob app	0,00	0,00	0,00	0,00	0,00	1,00	1,00	1,00	1,00	0,00	0,00	0,00	0,00	0,00	0,00
Car mob dis	0,00	1,00	1,00	1,00	1,00	1,00	1,00	1,00	1,00	0,00	0,00	0,00	0,00	1,00	1,00
Spinta car mob sx	0,00	1,00	1,00	1,00	1,00	1,00	1,00	1,00	1,00	0,00	0,00	0,00	0,00	1,00	1,00
Spinta idrost	1,00	1,00	1,00	1,00	1,00	1,00	1,00	1,00	1,00	1,00	1,00	1,00	1,00	1,00	1,00
Inc spinta idros sis	0,00	0,00	0,00	0,00	0,00	0,00	0,00	0,00	0,00	0,00	0,00	0,00	0,00	0,00	0,00
Inc spinta terre sis	0,00	0,00	0,00	0,00	0,00	0,00	0,00	0,00	0,00	0,00	0,00	0,00	0,00	0,00	0,00
Corr. Tors. dir. 0	0,00	0,00	0,00	0,00	0,00	0,00	0,00	0,00	0,00	0,00	0,00	0,00	0,00	0,00	0,00
Corr. Tors. dir. 90	0,00	0,00	0,00	0,00	0,00	0,00	0,00	0,00	0,00	0,00	0,00	0,00	0,00	0,00	0,00
Carico termico	-0,60	0,60	-0,60	0,60	-0,60	0,60	-0,60	0,60	-0,60	0,60	-0,60	0,60	-0,60	0,60	-0,60
Sisma direz. grd 0	0,00	0,00	0,00	0,00	0,00	0,00	0,00	0,00	0,00	0,00	0,00	0,00	0,00	0,00	0,00
Sisma direz. grd 90	0,00	0,00	0,00	0,00	0,00	0,00	0,00	0,00	0,00	0,00	0,00	0,00	0,00	0,00	0,00
Sisma verticale	0,00	0,00	0,00	0,00	0,00	0,00	0,00	0,00	0,00	0,00	0,00	0,00	0,00	0,00	0,00

COMBINAZIONI RARE - S.L.E.

DESCRIZIONI	31	32	33	34	35	36	37	38	39	40	41	42	43	44	45
Peso Strutturale	1,00	1,00	1,00	1,00	1,00	1,00	1,00	1,00	1,00	1,00	1,00	1,00	1,00	1,00	1,00
Peso rico pav	1,00	1,00	1,00	1,00	1,00	1,00	1,00	1,00	1,00	1,00	1,00	1,00	1,00	1,00	1,00
Spinta terre sim ko	0,00	0,00	0,00	0,00	0,00	0,00	1,00	1,00	0,00	0,00	1,00	1,00	0,00	0,00	1,00
Spinta terre asim ko	0,00	0,00	0,00	0,00	0,00	0,00	0,00	0,00	1,00	1,00	0,00	0,00	1,00	1,00	0,00
Frenamento	1,00	1,00	1,00	1,00	1,00	1,00	0,00	0,00	0,00	0,00	0,75	0,75	0,75	0,75	0,75
Car mob mez	1,00	1,00	0,00	0,00	0,00	0,00	0,00	0,00	0,00	0,00	0,75	0,75	0,75	0,75	0,00
Car mob app	0,00	0,00	1,00	1,00	1,00	1,00	0,00	0,00	0,00	0,00	0,00	0,00	0,00	0,00	0,75
Car mob dis	1,00	1,00	1,00	1,00	1,00	1,00	0,00	0,00	0,00	0,00	0,75	0,75	0,75	0,75	0,75
Spinta car mob sx	1,00	1,00	1,00	1,00	1,00	1,00	0,00	0,00	0,00	0,00	0,75	0,75	0,75	0,75	0,75
Spinta idrost	1,00	1,00	1,00	1,00	1,00	1,00	0,00	0,00	0,00	0,00	0,00	0,00	0,00	0,00	0,00
Inc spinta idros sis	0,00	0,00	0,00	0,00	0,00	0,00	0,00	0,00	0,00	0,00	0,00	0,00	0,00	0,00	0,00
Inc spinta terre sis	0,00	0,00	0,00	0,00	0,00	0,00	0,00	0,00	0,00	0,00	0,00	0,00	0,00	0,00	0,00
Corr. Tors. dir. 0	0,00	0,00	0,00	0,00	0,00	0,00	0,00	0,00	0,00	0,00	0,00	0,00	0,00	0,00	0,00
Corr. Tors. dir. 90	0,00	0,00	0,00	0,00	0,00	0,00	0,00	0,00	0,00	0,00	0,00	0,00	0,00	0,00	0,00
Carico termico	0,60	-0,60	0,60	-0,60	0,60	-0,60	1,00	-1,00	1,00	-1,00	1,00	-1,00	1,00	-1,00	1,00
Sisma direz. grd 0	0,00	0,00	0,00	0,00	0,00	0,00	0,00	0,00	0,00	0,00	0,00	0,00	0,00	0,00	0,00
Sisma direz. grd 90	0,00	0,00	0,00	0,00	0,00	0,00	0,00	0,00	0,00	0,00	0,00	0,00	0,00	0,00	0,00
Sisma verticale	0,00	0,00	0,00	0,00	0,00	0,00	0,00	0,00	0,00	0,00	0,00	0,00	0,00	0,00	0,00

COMBINAZIONI RARE - S.L.E.

DESCRIZIONI	46	47	48	49	50	51	52	53	54	55	56	57	58	59	60
Peso Strutturale	1,00	1,00	1,00	1,00	1,00	1,00	1,00	1,00	1,00	1,00	1,00	1,00	1,00	1,00	1,00
Peso rico pav	1,00	1,00	1,00	1,00	1,00	1,00	1,00	1,00	1,00	1,00	1,00	1,00	1,00	1,00	1,00
Spinta terre sim ko	1,00	0,00	0,00	1,00	1,00	0,00	0,00	1,00	1,00	0,00	0,00	1,00	1,00	0,00	0,00
Spinta terre asim ko	0,00	1,00	1,00	0,00	0,00	1,00	1,00	0,00	0,00	1,00	1,00	0,00	0,00	1,00	1,00
Frenamento	0,75	0,75	0,75	0,00	0,00	0,00	0,00	0,75	0,75	0,75	0,75	0,75	0,75	0,75	0,75
Car mob mez	0,00	0,00	0,00	0,00	0,00	0,00	0,00	0,75	0,75	0,75	0,75	0,00	0,00	0,00	0,00
Car mob app	0,75	0,75	0,75	0,00	0,00	0,00	0,00	0,00	0,00	0,00	0,00	0,75	0,75	0,75	0,75
Car mob dis	0,75	0,75	0,75	0,00	0,00	0,00	0,00	0,75	0,75	0,75	0,75	0,75	0,75	0,75	0,75
Spinta car mob sx	0,75	0,75	0,75	0,00	0,00	0,00	0,00	0,75	0,75	0,75	0,75	0,75	0,75	0,75	0,75
Spinta idrost	0,00	0,00	0,00	1,00	1,00	1,00	1,00	1,00	1,00	1,00	1,00	1,00	1,00	1,00	1,00
Inc spinta idros sis	0,00	0,00	0,00	0,00	0,00	0,00	0,00	0,00	0,00	0,00	0,00	0,00	0,00	0,00	0,00
Inc spinta terre sis	0,00	0,00	0,00	0,00	0,00	0,00	0,00	0,00	0,00	0,00	0,00	0,00	0,00	0,00	0,00
Corr. Tors. dir. 0	0,00	0,00	0,00	0,00	0,00	0,00	0,00	0,00	0,00	0,00	0,00	0,00	0,00	0,00	0,00
Corr. Tors. dir. 90	0,00	0,00	0,00	0,00	0,00	0,00	0,00	0,00	0,00	0,00	0,00	0,00	0,00	0,00	0,00
Carico termico	-1,00	1,00	-1,00	1,00	-1,00	1,00	-1,00	1,00	-1,00	1,00	-1,00	1,00	-1,00	1,00	-1,00
Sisma direz. grd 0	0,00	0,00	0,00	0,00	0,00	0,00	0,00	0,00	0,00	0,00	0,00	0,00	0,00	0,00	0,00
Sisma direz. grd 90	0,00	0,00	0,00	0,00	0,00	0,00	0,00	0,00	0,00	0,00	0,00	0,00	0,00	0,00	0,00
Sisma verticale	0,00	0,00	0,00	0,00	0,00	0,00	0,00	0,00	0,00	0,00	0,00	0,00	0,00	0,00	0,00

COMBINAZIONI RARE - S.L.E.

DESCRIZIONI	61	62	63	64	65	66	67	68	69	70	71	72
Peso Strutturale	1,00	1,00	1,00	1,00	1,00	1,00	1,00	1,00	1,00	1,00	1,00	1,00
Peso rico pav	1,00	1,00	1,00	1,00	1,00	1,00	1,00	1,00	1,00	1,00	1,00	1,00
Spinta terre sim ko	0,00	0,00	0,00	0,00	0,00	0,00	0,00	0,00	0,00	0,00	0,00	0,00
Spinta terre asim ko	0,00	0,00	0,00	0,00	0,00	0,00	0,00	0,00	0,00	0,00	0,00	0,00
Frenamento	0,00	0,00	0,00	0,00	0,75	0,75	0,75	0,75	0,75	0,75	0,75	0,75
Car mob mez	0,00	0,00	0,00	0,00	0,75	0,75	0,75	0,75	0,00	0,00	0,00	0,00
Car mob app	0,00	0,00	0,00	0,00	0,00	0,00	0,00	0,00	0,75	0,75	0,75	0,75
Car mob dis	0,00	0,00	0,00	0,00	0,75	0,75	0,75	0,75	0,75	0,75	0,75	0,75
Spinta car mob sx	0,00	0,00	0,00	0,00	0,75	0,75	0,75	0,75	0,75	0,75	0,75	0,75
Spinta idrost	1,00	1,00	1,00	1,00	1,00	1,00	1,00	1,00	1,00	1,00	1,00	1,00
Inc spinta idros sis	0,00	0,00	0,00	0,00	0,00	0,00	0,00	0,00	0,00	0,00	0,00	0,00
Inc spinta terre sis	0,00	0,00	0,00	0,00	0,00	0,00	0,00	0,00	0,00	0,00	0,00	0,00
Corr. Tors. dir. 0	0,00	0,00	0,00	0,00	0,00	0,00	0,00	0,00	0,00	0,00	0,00	0,00
Corr. Tors. dir. 90	0,00	0,00	0,00	0,00	0,00	0,00	0,00	0,00	0,00	0,00	0,00	0,00
Carico termico	1,00	-1,00	1,00	-1,00	1,00	-1,00	1,00	-1,00	1,00	-1,00	1,00	-1,00
Sisma direz. grd 0	0,00	0,00	0,00	0,00	0,00	0,00	0,00	0,00	0,00	0,00	0,00	0,00
Sisma direz. grd 90	0,00	0,00	0,00	0,00	0,00	0,00	0,00	0,00	0,00	0,00	0,00	0,00
Sisma verticale	0,00	0,00	0,00	0,00	0,00	0,00	0,00	0,00	0,00	0,00	0,00	0,00

COMBINAZIONI FREQUENTI - S.L.E.

DESCRIZIONI	1	2	3	4	5	6	7	8	9	10	11	12	13	14	15
Peso Strutturale	1,00	1,00	1,00	1,00	1,00	1,00	1,00	1,00	1,00	1,00	1,00	1,00	1,00	1,00	1,00
Peso rico pav	1,00	1,00	1,00	1,00	1,00	1,00	1,00	1,00	1,00	1,00	1,00	1,00	1,00	1,00	1,00
Spinta terre sim ko	1,00	1,00	0,00	0,00	1,00	1,00	0,00	0,00	1,00	1,00	0,00	0,00	1,00	1,00	0,00
Spinta terre asim ko	0,00	0,00	1,00	1,00	0,00	0,00	1,00	1,00	0,00	0,00	1,00	1,00	0,00	0,00	1,00
Frenamento	0,00	0,00	0,00	0,00	0,75	0,75	0,75	0,75	0,75	0,75	0,75	0,75	0,00	0,00	0,00
Car mob mez	0,00	0,00	0,00	0,00	0,75	0,75	0,75	0,75	0,00	0,00	0,00	0,00	0,00	0,00	0,00
Car mob app	0,00	0,00	0,00	0,00	0,00	0,00	0,00	0,00	0,75	0,75	0,75	0,75	0,00	0,00	0,00
Car mob dis	0,00	0,00	0,00	0,00	0,75	0,75	0,75	0,75	0,75	0,75	0,75	0,75	0,00	0,00	0,00
Spinta car mob sx	0,00	0,00	0,00	0,00	0,75	0,75	0,75	0,75	0,75	0,75	0,75	0,75	0,00	0,00	0,00
Spinta idrost	0,00	0,00	0,00	0,00	0,00	0,00	0,00	0,00	0,00	0,00	0,00	0,00	1,00	1,00	1,00
Inc spinta idros sis	0,00	0,00	0,00	0,00	0,00	0,00	0,00	0,00	0,00	0,00	0,00	0,00	0,00	0,00	0,00
Inc spinta terre sis	0,00	0,00	0,00	0,00	0,00	0,00	0,00	0,00	0,00	0,00	0,00	0,00	0,00	0,00	0,00
Corr. Tors. dir. 0	0,00	0,00	0,00	0,00	0,00	0,00	0,00	0,00	0,00	0,00	0,00	0,00	0,00	0,00	0,00
Corr. Tors. dir. 90	0,00	0,00	0,00	0,00	0,00	0,00	0,00	0,00	0,00	0,00	0,00	0,00	0,00	0,00	0,00
Carico termico	0,60	-0,60	0,60	-0,60	0,60	-0,60	0,60	-0,60	0,60	-0,60	0,60	-0,60	0,60	-0,60	0,60
Sisma direz. grd 0	0,00	0,00	0,00	0,00	0,00	0,00	0,00	0,00	0,00	0,00	0,00	0,00	0,00	0,00	0,00
Sisma direz. grd 90	0,00	0,00	0,00	0,00	0,00	0,00	0,00	0,00	0,00	0,00	0,00	0,00	0,00	0,00	0,00
Sisma verticale	0,00	0,00	0,00	0,00	0,00	0,00	0,00	0,00	0,00	0,00	0,00	0,00	0,00	0,00	0,00

COMBINAZIONI FREQUENTI - S.L.E.

DESCRIZIONI	16	17	18	19	20	21	22	23	24	25	26	27	28	29	30
Peso Strutturale	1,00	1,00	1,00	1,00	1,00	1,00	1,00	1,00	1,00	1,00	1,00	1,00	1,00	1,00	1,00
Peso rico pav	1,00	1,00	1,00	1,00	1,00	1,00	1,00	1,00	1,00	1,00	1,00	1,00	1,00	1,00	1,00
Spinta terre sim ko	0,00	1,00	1,00	0,00	0,00	1,00	1,00	0,00	0,00	0,00	0,00	0,00	0,00	0,00	0,00
Spinta terre asim ko	1,00	0,00	0,00	1,00	1,00	0,00	0,00	1,00	1,00	0,00	0,00	0,00	0,00	0,00	0,00
Frenamento	0,00	0,75	0,75	0,75	0,75	0,75	0,75	0,75	0,75	0,00	0,00	0,00	0,00	0,75	0,75
Car mob mez	0,00	0,75	0,75	0,75	0,75	0,00	0,00	0,00	0,00	0,00	0,00	0,00	0,00	0,75	0,75
Car mob app	0,00	0,00	0,00	0,00	0,00	0,75	0,75	0,75	0,75	0,00	0,00	0,00	0,00	0,00	0,00
Car mob dis	0,00	0,75	0,75	0,75	0,75	0,75	0,75	0,75	0,75	0,00	0,00	0,00	0,00	0,75	0,75
Spinta car mob sx	0,00	0,75	0,75	0,75	0,75	0,75	0,75	0,75	0,75	0,00	0,00	0,00	0,00	0,75	0,75
Spinta idrost	1,00	1,00	1,00	1,00	1,00	1,00	1,00	1,00	1,00	1,00	1,00	1,00	1,00	1,00	1,00
Inc spinta idros sis	0,00	0,00	0,00	0,00	0,00	0,00	0,00	0,00	0,00	0,00	0,00	0,00	0,00	0,00	0,00
Inc spinta terre sis	0,00	0,00	0,00	0,00	0,00	0,00	0,00	0,00	0,00	0,00	0,00	0,00	0,00	0,00	0,00
Corr. Tors. dir. 0	0,00	0,00	0,00	0,00	0,00	0,00	0,00	0,00	0,00	0,00	0,00	0,00	0,00	0,00	0,00
Corr. Tors. dir. 90	0,00	0,00	0,00	0,00	0,00	0,00	0,00	0,00	0,00	0,00	0,00	0,00	0,00	0,00	0,00
Carico termico	-0,60	0,60	-0,60	0,60	-0,60	0,60	-0,60	0,60	-0,60	0,60	-0,60	0,60	-0,60	0,60	-0,60
Sisma direz. grd 0	0,00	0,00	0,00	0,00	0,00	0,00	0,00	0,00	0,00	0,00	0,00	0,00	0,00	0,00	0,00
Sisma direz. grd 90	0,00	0,00	0,00	0,00	0,00	0,00	0,00	0,00	0,00	0,00	0,00	0,00	0,00	0,00	0,00
Sisma verticale	0,00	0,00	0,00	0,00	0,00	0,00	0,00	0,00	0,00	0,00	0,00	0,00	0,00	0,00	0,00

COMBINAZIONI FREQUENTI - S.L.E.

DESCRIZIONI	31	32	33	34	35	36	37	38	39	40	41	42	43	44	45
Peso Strutturale	1,00	1,00	1,00	1,00	1,00	1,00	1,00	1,00	1,00	1,00	1,00	1,00	1,00	1,00	1,00
Peso rico pav	1,00	1,00	1,00	1,00	1,00	1,00	1,00	1,00	1,00	1,00	1,00	1,00	1,00	1,00	1,00
Spinta terre sim ko	0,00	0,00	0,00	0,00	0,00	0,00	1,00	1,00	0,00	0,00	1,00	1,00	0,00	0,00	0,00
Spinta terre asim ko	0,00	0,00	0,00	0,00	0,00	0,00	0,00	0,00	1,00	1,00	0,00	0,00	1,00	1,00	0,00
Frenamento	0,75	0,75	0,75	0,75	0,75	0,75	0,00	0,00	0,00	0,00	0,00	0,00	0,00	0,00	0,00
Car mob mez	0,75	0,75	0,00	0,00	0,00	0,00	0,00	0,00	0,00	0,00	0,00	0,00	0,00	0,00	0,00

COMBINAZIONI FREQUENTI - S.L.E.

DESCRIZIONI	31	32	33	34	35	36	37	38	39	40	41	42	43	44	45
Car mob app	0,00	0,00	0,75	0,75	0,75	0,75	0,00	0,00	0,00	0,00	0,00	0,00	0,00	0,00	0,00
Car mob dis	0,75	0,75	0,75	0,75	0,75	0,75	0,00	0,00	0,00	0,00	0,00	0,00	0,00	0,00	0,00
Spinta car mob sx	0,75	0,75	0,75	0,75	0,75	0,75	0,00	0,00	0,00	0,00	0,00	0,00	0,00	0,00	0,00
Spinta idrost	1,00	1,00	1,00	1,00	1,00	1,00	0,00	0,00	0,00	0,00	1,00	1,00	1,00	1,00	1,00
Inc spinta idros sis	0,00	0,00	0,00	0,00	0,00	0,00	0,00	0,00	0,00	0,00	0,00	0,00	0,00	0,00	0,00
Inc spinta terre sis	0,00	0,00	0,00	0,00	0,00	0,00	0,00	0,00	0,00	0,00	0,00	0,00	0,00	0,00	0,00
Corr. Tors. dir. 0	0,00	0,00	0,00	0,00	0,00	0,00	0,00	0,00	0,00	0,00	0,00	0,00	0,00	0,00	0,00
Corr. Tors. dir. 90	0,00	0,00	0,00	0,00	0,00	0,00	0,00	0,00	0,00	0,00	0,00	0,00	0,00	0,00	0,00
Carico termico	0,60	-0,60	0,60	-0,60	0,60	-0,60	0,50	-0,50	0,50	-0,50	0,50	-0,50	0,50	-0,50	0,50
Sisma direz. grd 0	0,00	0,00	0,00	0,00	0,00	0,00	0,00	0,00	0,00	0,00	0,00	0,00	0,00	0,00	0,00
Sisma direz. grd 90	0,00	0,00	0,00	0,00	0,00	0,00	0,00	0,00	0,00	0,00	0,00	0,00	0,00	0,00	0,00
Sisma verticale	0,00	0,00	0,00	0,00	0,00	0,00	0,00	0,00	0,00	0,00	0,00	0,00	0,00	0,00	0,00

COMBINAZIONI FREQUENTI - S.L.E.

DESCRIZIONI	46
Peso Strutturale	1,00
Peso rico pav	1,00
Spinta terre sim ko	0,00
Spinta terre asim ko	0,00
Frenamento	0,00
Car mob mez	0,00
Car mob app	0,00
Car mob dis	0,00
Spinta car mob sx	0,00
Spinta idrost	1,00
Inc spinta idros sis	0,00
Inc spinta terre sis	0,00
Corr. Tors. dir. 0	0,00
Corr. Tors. dir. 90	0,00
Carico termico	-0,50
Sisma direz. grd 0	0,00
Sisma direz. grd 90	0,00
Sisma verticale	0,00

COMBINAZIONI PERMANENTI - S.L.E.

DESCRIZIONI	1	2	3	4
Peso Strutturale	1,00	1,00	1,00	1,00
Peso rico pav	1,00	1,00	1,00	1,00
Spinta terre sim ko	1,00	0,00	1,00	0,00
Spinta terre asim ko	0,00	1,00	0,00	1,00
Frenamento	0,00	0,00	0,00	0,00
Car mob mez	0,00	0,00	0,00	0,00
Car mob app	0,00	0,00	0,00	0,00
Car mob dis	0,00	0,00	0,00	0,00
Spinta car mob sx	0,00	0,00	0,00	0,00
Spinta idrost	0,00	0,00	1,00	1,00
Inc spinta idros sis	0,00	0,00	0,00	0,00
Inc spinta terre sis	0,00	0,00	0,00	0,00
Corr. Tors. dir. 0	0,00	0,00	0,00	0,00
Corr. Tors. dir. 90	0,00	0,00	0,00	0,00
Carico termico	0,50	-0,50	0,50	-0,50
Sisma direz. grd 0	0,00	0,00	0,00	0,00
Sisma direz. grd 90	0,00	0,00	0,00	0,00
Sisma verticale	0,00	0,00	0,00	0,00

FREQUENZE E MASSE ECCITATE

										SISMA N.ro 1		SISMA N.ro 2		SISMA N.ro 3	
									Eccitat	Massa	Perc.	Massa	Perc.	Massa	Perc.
									Totale	438.18	87.2	481.8	95.88	636.36	99.99
										502.48		502.48		636.39	
Modo N.ro	Pulsazione (rad/sec)	Periodo (sec)	Smorz Mod(%)	Sd/g SLO	Sd/g SLD	Sd/g SLV X	Sd/g SLV Y	Sd/g SLV Z	Sd/g SLC	Massa Mod Ecc. (t)	Perc.	Massa Mod Ecc. (t)	Perc.	Massa Mod Ecc. (t)	Perc.
1	37,333	0,16830	5,0	0,081	0,102	0,140	0,140	0,034		0,00	0	401,20	80	0,25	0
2	78,784	0,07975	5,0	0,059	0,073	0,104	0,104	0,039		0,12	0	0,24	0	602,03	95
3	85,266	0,07369	5,0	0,057	0,070	0,102	0,102	0,039		34,24	7	0,01	0	2,01	0
4	122,551	0,05127	5,0	0,049	0,060	0,092	0,092	0,039		0,01	0	2,80	1	0,01	0
5	125,775	0,04996	5,0	0,048	0,060	0,092	0,092	0,039		0,01	0	64,36	13	0,08	0
6	166,922	0,03764	5,0	0,044	0,054	0,087	0,087	0,034		0,00	0	0,01	0	2,24	0
7	179,859	0,03493	5,0	0,043	0,053	0,085	0,085	0,033		8,76	2	0,01	0	0,00	0
8	207,374	0,03030	5,0	0,041	0,051	0,084	0,084	0,031		0,00	0	0,00	0	5,80	1
9	216,219	0,02906	5,0	0,041	0,050	0,083	0,083	0,031		16,60	3	0,00	0	0,02	0
10	234,296	0,02682	5,0	0,040	0,049	0,082	0,082	0,030		0,03	0	0,00	0	0,95	0
11	238,283	0,02637	5,0	0,040	0,049	0,082	0,082	0,030		0,01	0	0,01	0	15,11	2
12	257,693	0,02438	5,0	0,039	0,048	0,081	0,081	0,029		14,66	3	0,00	0	0,01	0
13	271,151	0,02317	5,0	0,038	0,048	0,081	0,081	0,028		0,22	0	0,00	0	3,48	1
14	305,374	0,02058	5,0	0,037	0,046	0,079	0,079	0,027		2,77	1	0,00	0	0,01	0
15	325,117	0,01933	5,0	0,037	0,046	0,079	0,079	0,027		0,03	0	0,00	0	0,09	0
16	332,423	0,01890	5,0	0,037	0,046	0,079	0,079	0,027		0,07	0	0,21	0	0,36	0
17	351,921	0,01785	5,0	0,036	0,045	0,078	0,078	0,026		0,12	0	0,21	0	0,38	0
18	360,299	0,01744	5,0	0,036	0,045	0,078	0,078	0,026		2,61	1	0,01	0	0,00	0
19	389,053	0,01615	5,0	0,036	0,044	0,078	0,078	0,026		38,99	8	0,05	0	0,00	0
20	403,698	0,01556	5,0	0,036	0,044	0,077	0,077	0,025		0,59	0	0,03	0	0,21	0
21	417,755	0,01504	5,0	0,035	0,044	0,077	0,077	0,025		0,11	0	0,32	0	0,57	0
22	427,415	0,01470	5,0	0,035	0,044	0,077	0,077	0,025		24,60	5	0,07	0	0,01	0
23	432,242	0,01454	5,0	0,035	0,044	0,077	0,077	0,025		1,98	0	0,01	0	2,26	0
24	432,778	0,01452	5,0	0,035	0,044	0,077	0,077	0,025		40,43	8	0,29	0	0,09	0
25	449,408	0,01398	5,0	0,035	0,044	0,077	0,077	0,025		13,43	3	0,03	0	0,02	0
26	466,366	0,01347	5,0	0,035	0,043	0,076	0,076	0,025		0,64	0	0,01	0	0,14	0
27	468,309	0,01342	5,0	0,035	0,043	0,076	0,076	0,025		1,90	0	0,82	0	0,03	0
28	485,112	0,01295	5,0	0,035	0,043	0,076	0,076	0,024		0,01	0	5,59	1	0,10	0
29	495,232	0,01269	5,0	0,035	0,043	0,076	0,076	0,024		67,45	13	0,46	0	0,01	0
30	498,368	0,01261	5,0	0,035	0,043	0,076	0,076	0,024		53,60	11	0,03	0	0,01	0
31	503,347	0,01248	5,0	0,035	0,043	0,076	0,076	0,024		38,40	8	0,13	0	0,00	0
32	508,156	0,01236	5,0	0,034	0,043	0,076	0,076	0,024		2,98	1	1,70	0	0,00	0
33	516,445	0,01217	5,0	0,034	0,043	0,076	0,076	0,024		10,35	2	0,08	0	0,06	0
34	532,876	0,01179	5,0	0,034	0,043	0,076	0,076	0,024		0,02	0	0,59	0	0,00	0
35	553,057	0,01136	5,0	0,034	0,042	0,076	0,076	0,024		0,15	0	0,08	0	0,01	0
36	558,600	0,01125	5,0	0,034	0,042	0,076	0,076	0,024		1,66	0	0,31	0	0,00	0
37	559,763	0,01122	5,0	0,034	0,042	0,076	0,076	0,024		2,80	1	0,08	0	0,00	0
38	586,318	0,01072	5,0	0,034	0,042	0,075	0,075	0,024		0,04	0	1,91	0	0,00	0
39	598,859	0,01049	5,0	0,034	0,042	0,075	0,075	0,024		0,04	0	0,00	0	0,00	0
40	604,017	0,01040	5,0	0,034	0,042	0,075	0,075	0,023		0,20	0	0,01	0	0,00	0
41	609,356	0,01031	5,0	0,034	0,042	0,075	0,075	0,023		1,74	0	0,00	0	0,00	0
42	612,170	0,01026	5,0	0,034	0,042	0,075	0,075	0,023		13,91	3	0,02	0	0,01	0
43	636,239	0,00988	5,0	0,034	0,042	0,075	0,075	0,023		41,92	8	0,10	0	0,00	0

CARATTERISTICHE MEDIATE: SISMA 0°: SHELL

Shell Nro	Nodo N.ro	S11 kg/cmq	S22 kg/cmq	S12 kg/cmq	M11 kg/cmq	M22 kg/cmq	M12 kg/cmq	Nodo N.ro	S11 kg/cmq	S22 kg/cmq	S12 kg/cmq	M11 kg/cmq	M22 kg/cmq	M12 kg/cmq
1	3	0,01	0,00	0,02	0,33	1,06	0,06	4	0,01	0,00	0,02	0,17	0,96	0,11
	1	0,01	0,00	0,02	0,03	0,16	0,11	2	0,01	0,00	0,02	0,10	0,16	0,15
2	7	0,01	0,00	0,01	0,16	0,86	0,14	366	0,01	0,00	0,01	0,20	0,97	0,14
	5	0,01	0,00	0,01	0,05	0,20	0,20	365	0,01	0,00	0,01	0,05	0,21	0,19
3	10	0,01	0,00	0,01	0,20	0,76	0,12	368	0,01	0,00	0,01	0,15	0,80	0,15
	9	0,01	0,00	0,01	0,04	0,18	0,17	367	0,01	0,00	0,01	0,04	0,19	0,20
4	12	0,01	0,00	0,01	0,16	0,70	0,14	370	0,01	0,00	0,01	0,14	0,71	0,13
	11	0,01	0,00	0,01	0,04	0,18	0,18	369	0,01	0,00	0,01	0,04	0,18	0,17
5	14	0,00	0,00	0,00	0,17	0,70	0,12	12	0,00	0,00	0,00	0,12	0,70	0,14
	13	0,00	0,00	0,00	0,05	0,18	0,17	11	0,00	0,00	0,00	0,04	0,18	0,19
6	16	0,00	0,00	0,00	0,14	0,67	0,11	14	0,00	0,00	0,00	0,11	0,69	0,13
	15	0,00	0,00	0,00	0,05	0,17	0,15	13	0,00	0,00	0,00	0,05	0,18	0,17
7	18	0,01	0,00	0,01	0,12	0,56	0,11	372	0,01	0,00	0,01	0,11	0,60	0,10
	17	0,01	0,00	0,01	0,05	0,14	0,16	371	0,01	0,00	0,01	0,05	0,15	0,16
8	20	0,00	0,00	0,00	0,13	0,51	0,14	18	0,00	0,00	0,00	0,10	0,55	0,11
	19	0,00	0,00	0,00	0,05	0,13	0,17	17	0,00	0,00	0,00	0,05	0,14	0,16
9	22	0,00	0,00	0,00	0,12	0,47	0,13	20	0,00	0,00	0,00	0,08	0,49	0,13
	21	0,00	0,00	0,00	0,05	0,13	0,17	19	0,00	0,00	0,00	0,04	0,13	0,17
10	24	0,00	0,00	0,00	0,09	0,43	0,14	22	0,00	0,00	0,00	0,09	0,47	0,13
	23	0,00	0,00	0,00	0,04	0,13	0,18	21	0,00	0,00	0,00	0,04	0,13	0,17
11	26	0,01	0,00	0,01	0,09	0,43	0,12	24	0,01	0,00	0,01	0,10	0,43	0,13
	25	0,01	0,00	0,01	0,04	0,13	0,17	23	0,01	0,00	0,01	0,04	0,13	0,18
12	28	0,01	0,00	0,00	0,09	0,44	0,11	374	0,01	0,00	0,00	0,09	0,44	0,10
	27	0,01	0,00	0,01	0,05	0,14	0,13	373	0,01	0,00	0,01	0,05	0,14	0,14
13	30	0,00	0,00	0,00	0,10	0,46	0,13	28	0,00	0,00	0,00	0,08	0,44	0,11
	29	0,00	0,00	0,00	0,04	0,15	0,15	27	0,00	0,00	0,00	0,04	0,14	0,14
14	32	0,00	0,00	0,00	0,07	0,45	0,13	30	0,00	0,00	0,00	0,08	0,45	0,12
	31	0,00	0,00	0,00	0,04	0,16	0,17	29	0,00	0,00	0,00	0,04	0,15	0,16
15	34	0,00	0,00	0,00	0,07	0,43	0,15	32	0,00	0,00	0,00	0,10	0,46	0,13
	33	0,00	0,00	0,00	0,04	0,17	0,19	31	0,00	0,00	0,00	0,05	0,16	0,17
16	36	0,01	0,00	0,00	0,07	0,40	0,13	376	0,01	0,00	0,00	0,10	0,40	0,13
	35	0,01	0,00	0,01	0,06	0,16	0,18	375	0,01	0,00	0,01	0,05	0,17	0,19
17	38	0,01	0,00	0,01	0,10	0,49	0,11	36	0,01	0,00	0,01	0,09	0,41	0,13
	37	0,01	0,00	0,01	0,07	0,15	0,16	35	0,01	0,00	0,01	0,06	0,16	0,19
18	40	0,00	0,00	0,00	0,11	0,53	0,11	38	0,00	0,00	0,00	0,09	0,48	0,12
	39	0,00	0,00	0,00	0,07	0,15	0,15	37	0,00	0,00	0,00	0,07	0,15	0,16
19	42	0,00	0,00	0,00	0,08	0,55	0,13	40	0,00	0,00	0,00	0,13	0,54	0,11
	41	0,00	0,00	0,00	0,06	0,15	0,15	39	0,00	0,00	0,00	0,07	0,15	0,14
20	44	0,01	0,00	0,01	0,12	0,62	0,15	42	0,01	0,00	0,01	0,14	0,56	0,12
	43	0,01	0,00	0,02	0,04	0,16	0,19	41	0,01	0,00	0,02	0,06	0,15	0,16

CARATTERISTICHE MEDIATE: SISMA 0°: SHELL

Shell Nro	Nodo N.ro	S11 kg/cmq	S22 kg/cmq	S12 kg/cmq	M11 kg/cmq	M22 kg/cmq	M12 kg/cmq	Nodo N.ro	S11 kg/cmq	S22 kg/cmq	S12 kg/cmq	M11 kg/cmq	M22 kg/cmq	M12 kg/cmq
21	46	0,01	0,00	0,01	0,15	0,71	0,12	378	0,01	0,00	0,01	0,13	0,65	0,14
	45	0,01	0,00	0,01	0,05	0,18	0,17	377	0,01	0,00	0,01	0,04	0,17	0,19
22	48	0,00	0,00	0,00	0,14	0,72	0,12	46	0,00	0,00	0,00	0,13	0,70	0,13
	47	0,00	0,00	0,00	0,05	0,18	0,15	45	0,00	0,00	0,00	0,05	0,18	0,17
23	50	0,00	0,00	0,00	0,12	0,72	0,12	48	0,00	0,00	0,00	0,16	0,73	0,12
	49	0,00	0,00	0,00	0,05	0,18	0,15	47	0,00	0,00	0,00	0,05	0,18	0,15
24	52	0,01	0,00	0,01	0,13	0,82	0,13	380	0,01	0,00	0,01	0,19	0,80	0,11
	51	0,01	0,00	0,01	0,05	0,18	0,17	379	0,01	0,00	0,01	0,06	0,18	0,15
25	4	0,01	0,00	0,01	0,16	0,96	0,08	384	0,01	0,00	0,01	0,21	0,92	0,10
	2	0,01	0,00	0,01	0,08	0,15	0,12	381	0,01	0,00	0,01	0,06	0,17	0,13
26	5	0,01	0,00	0,01	0,05	0,20	0,20	365	0,01	0,00	0,01	0,05	0,20	0,18
	53	0,01	0,00	0,01	0,14	0,45	0,19	387	0,01	0,00	0,01	0,05	0,47	0,16
27	9	0,01	0,00	0,01	0,04	0,18	0,16	367	0,01	0,00	0,01	0,04	0,19	0,20
	55	0,01	0,00	0,01	0,17	0,40	0,15	388	0,01	0,00	0,01	0,14	0,42	0,19
28	11	0,01	0,00	0,01	0,04	0,18	0,18	369	0,01	0,00	0,01	0,04	0,18	0,17
	56	0,01	0,00	0,01	0,15	0,40	0,17	389	0,01	0,00	0,01	0,16	0,40	0,16
29	13	0,00	0,00	0,00	0,05	0,18	0,17	11	0,00	0,00	0,00	0,04	0,18	0,18
	57	0,00	0,00	0,00	0,16	0,39	0,16	56	0,00	0,00	0,00	0,15	0,40	0,17
30	15	0,00	0,00	0,00	0,05	0,17	0,15	13	0,00	0,00	0,00	0,05	0,18	0,17
	58	0,00	0,00	0,00	0,17	0,38	0,14	57	0,00	0,00	0,00	0,16	0,39	0,16
31	17	0,01	0,00	0,01	0,05	0,14	0,16	371	0,01	0,00	0,01	0,05	0,15	0,16
	59	0,01	0,00	0,01	0,17	0,33	0,15	390	0,01	0,00	0,01	0,17	0,36	0,15
32	19	0,00	0,00	0,00	0,05	0,13	0,17	17	0,00	0,00	0,00	0,05	0,14	0,16
	60	0,00	0,00	0,00	0,14	0,28	0,15	59	0,00	0,00	0,00	0,15	0,32	0,15
33	21	0,00	0,00	0,00	0,05	0,13	0,17	19	0,00	0,00	0,00	0,04	0,13	0,17
	61	0,00	0,00	0,00	0,13	0,26	0,16	60	0,00	0,00	0,00	0,13	0,27	0,15
34	23	0,00	0,00	0,00	0,04	0,13	0,18	21	0,00	0,00	0,00	0,04	0,13	0,17
	62	0,00	0,00	0,00	0,12	0,24	0,17	61	0,00	0,00	0,00	0,12	0,25	0,16
35	25	0,01	0,00	0,01	0,04	0,13	0,17	23	0,01	0,00	0,01	0,04	0,13	0,18
	63	0,02	0,00	0,01	0,13	0,23	0,16	62	0,02	0,00	0,01	0,12	0,24	0,17
36	27	0,01	0,00	0,01	0,04	0,14	0,13	373	0,01	0,00	0,01	0,05	0,14	0,14
	64	0,01	0,00	0,01	0,15	0,23	0,12	391	0,01	0,00	0,01	0,15	0,23	0,14
37	29	0,00	0,00	0,00	0,04	0,15	0,15	27	0,00	0,00	0,00	0,04	0,14	0,13
	65	0,00	0,00	0,00	0,14	0,22	0,14	64	0,00	0,00	0,00	0,14	0,23	0,12
38	31	0,00	0,00	0,00	0,04	0,16	0,17	29	0,00	0,00	0,00	0,04	0,15	0,15
	66	0,00	0,00	0,00	0,14	0,22	0,15	65	0,00	0,00	0,00	0,14	0,22	0,14
39	33	0,00	0,00	0,00	0,04	0,17	0,19	31	0,00	0,00	0,00	0,05	0,16	0,17
	67	0,00	0,00	0,00	0,12	0,21	0,17	66	0,00	0,00	0,00	0,12	0,22	0,15
40	35	0,01	0,00	0,01	0,06	0,16	0,18	375	0,01	0,00	0,01	0,05	0,17	0,19
	68	0,01	0,00	0,01	0,13	0,26	0,17	392	0,01	0,00	0,01	0,12	0,23	0,18
41	37	0,01	0,00	0,01	0,07	0,15	0,16	35	0,01	0,00	0,01	0,06	0,16	0,18
	69	0,01	0,00	0,01	0,16	0,28	0,15	68	0,01	0,00	0,01	0,15	0,26	0,17
42	39	0,00	0,00	0,00	0,07	0,15	0,14	37	0,00	0,00	0,00	0,07	0,15	0,16
	70	0,00	0,00	0,00	0,17	0,30	0,13	69	0,00	0,00	0,00	0,17	0,29	0,15
43	41	0,00	0,00	0,00	0,06	0,15	0,15	39	0,00	0,00	0,00	0,07	0,15	0,14
	71	0,00	0,00	0,00	0,16	0,31	0,13	70	0,00	0,00	0,00	0,17	0,30	0,13
44	43	0,01	0,00	0,02	0,04	0,16	0,19	41	0,01	0,00	0,02	0,06	0,15	0,15
	72	0,02	0,00	0,01	0,13	0,34	0,17	71	0,02	0,00	0,01	0,15	0,32	0,13
45	45	0,01	0,00	0,01	0,05	0,18	0,17	377	0,01	0,00	0,01	0,04	0,17	0,19
	73	0,01	0,00	0,01	0,14	0,38	0,16	393	0,01	0,00	0,01	0,15	0,36	0,17
46	47	0,00	0,00	0,00	0,05	0,18	0,15	45	0,00	0,00	0,00	0,05	0,18	0,17
	74	0,00	0,00	0,00	0,16	0,41	0,14	73	0,00	0,00	0,00	0,16	0,38	0,16
47	49	0,00	0,00	0,00	0,05	0,18	0,15	47	0,00	0,00	0,00	0,05	0,18	0,15
	75	0,00	0,00	0,00	0,17	0,44	0,14	74	0,00	0,00	0,00	0,17	0,41	0,14
48	51	0,01	0,00	0,01	0,05	0,18	0,17	379	0,01	0,00	0,01	0,05	0,18	0,16
	76	0,01	0,00	0,01	0,18	0,46	0,16	394	0,01	0,00	0,01	0,18	0,45	0,15
49	2	0,01	0,00	0,01	0,08	0,15	0,11	381	0,01	0,00	0,01	0,06	0,17	0,13
	77	0,01	0,00	0,01	0,16	0,49	0,10	395	0,01	0,00	0,01	0,18	0,48	0,13
50	1	0,01	0,00	0,02	0,03	0,16	0,16	2	0,01	0,00	0,02	0,10	0,16	0,10
	78	0,01	0,00	0,02	0,02	0,55	0,14	77	0,01	0,00	0,02	0,17	0,49	0,09
51	53	0,01	0,00	0,01	0,14	0,45	0,19	387	0,01	0,00	0,01	0,06	0,49	0,18
	79	0,02	0,00	0,00	0,21	0,95	0,02	398	0,02	0,00	0,00	0,21	1,01	0,01
52	55	0,01	0,00	0,01	0,17	0,40	0,17	388	0,01	0,00	0,01	0,14	0,42	0,19
	81	0,01	0,00	0,00	0,32	0,87	0,03	399	0,01	0,00	0,00	0,28	0,92	0,03
53	56	0,01	0,00	0,01	0,15	0,39	0,17	389	0,01	0,00	0,01	0,16	0,39	0,16
	82	0,01	0,00	0,00	0,30	0,85	0,03	400	0,01	0,00	0,00	0,32	0,85	0,02
54	57	0,00	0,00	0,00	0,16	0,38	0,17	56	0,00	0,00	0,00	0,15	0,39	0,18
	83	0,00	0,00	0,00	0,30	0,83	0,03	82	0,00	0,00	0,00	0,30	0,85	0,02
55	58	0,00	0,00	0,00	0,17	0,37	0,15	57	0,00	0,00	0,00	0,16	0,38	0,16
	84	0,00	0,00	0,00	0,31	0,80	0,03	83	0,00	0,00	0,00	0,31	0,83	0,02
56	59	0,01	0,00	0,01	0,17	0,32	0,16	390	0,01	0,00	0,01	0,17	0,35	0,16
	85	0,01	0,00	0,00	0,30	0,68	0,02	401	0,01	0,00	0,00	0,32	0,74	0,03
57	60	0,00	0,00	0,00	0,14	0,27	0,15	59	0,00	0,00	0,00	0,15	0,31	0,16
	86	0,00	0,00	0,00	0,26	0,61	0,03	85	0,00	0,00	0,00	0,31	0,69	0,03
58	61	0,00	0,00	0,00	0,13	0,25	0,16	60	0,00	0,00	0,00	0,13	0,27	0,16
	87	0,00	0,00	0,00	0,24	0,56	0,02	86	0,00	0,00	0,00	0,28	0,61	0,03
59	62	0,00	0,00	0,00	0,12	0,23	0,17	61	0,00	0,00	0,00	0,12	0,25	0,17
	88	0,00	0,00	0,00	0,24	0,53	0,02	87	0,00	0,00	0,00	0,25	0,57	0,03
60	63	0,02	0,00	0,01	0,13	0,22	0,17	62	0,02	0,00	0,01	0,12	0,23	0,18
	89	0,02	0,00	0,00	0,27	0,55	0,02	88	0,02	0,00	0,00	0,23	0,53	0,03
61	64	0,01	0,00	0,01	0,14	0,21	0,13	391	0,01	0,00	0,01	0,14	0,22	0,13
	90	0,01	0,00	0,00	0,27	0,54	0,03	402	0,01	0,00	0,00	0,29	0,55	0,03
62	65	0,00	0,00	0,00	0,14	0,21	0,14	64	0,00	0,00	0,00	0,14	0,21	0,13
	91	0,00	0,00	0,00	0,27	0,54	0,03	90	0,00	0,00	0,00	0,28	0,54	0,03
63	66	0,00	0,00	0,00	0,14	0,21	0,15	65	0,00	0,00	0,00	0,13	0,21	0,14
	92	0,00	0,00	0,00	0,26	0,53	0,03	91	0,00	0,00	0,00	0,27	0,54	0,03
64	67	0,00	0,00	0,00	0,12	0,21	0,17	66	0,00	0,00	0,00	0,12	0,21	0,16
	93	0,00	0,00	0,00	0,21	0,48	0,03	92	0,00	0,00	0,00	0,27	0,53	0,03
65	68	0,01	0,00	0,01	0,13	0,25	0,18	392	0,01	0,00	0,01	0,12	0,23	0,18
	94	0,01	0,00	0,00	0,25	0,48	0,02	403	0,01	0,00	0,00	0,17	0,45	0,03
66	69	0,02	0,00	0,01	0,16	0,27	0,16	68	0,02	0,00	0,01	0,15	0,25	0,17
	95	0,02	0,00	0,00	0,28	0,59	0,02	94	0,02	0,00	0,00	0,23	0,48	0,03

CARATTERISTICHE MEDIATE: SISMA 0°: SHELL

Shell Nro	Nodo N.ro	S11 kg/cmq	S22 kg/cmq	S12 kg/cmq	M11 kg/cmq	M22 kg/cmq	M12 kg/cmq	Nodo N.ro	S11 kg/cmq	S22 kg/cmq	S12 kg/cmq	M11 kg/cmq	M22 kg/cmq	M12 kg/cmq
67	70	0,00	0,00	0,00	0,16	0,29	0,14	69	0,00	0,00	0,00	0,17	0,28	0,15
	96	0,00	0,00	0,00	0,30	0,66	0,02	95	0,00	0,00	0,00	0,28	0,59	0,03
68	71	0,00	0,00	0,00	0,16	0,31	0,13	70	0,00	0,00	0,00	0,17	0,29	0,13
	97	0,00	0,00	0,00	0,29	0,71	0,02	96	0,00	0,00	0,00	0,29	0,66	0,02
69	72	0,02	0,00	0,02	0,13	0,33	0,16	71	0,02	0,00	0,02	0,15	0,31	0,15
	98	0,02	0,00	0,00	0,29	0,77	0,02	97	0,02	0,00	0,00	0,29	0,70	0,03
70	73	0,01	0,00	0,01	0,14	0,37	0,17	393	0,01	0,00	0,01	0,14	0,35	0,18
	99	0,01	0,00	0,00	0,29	0,83	0,03	404	0,01	0,00	0,00	0,31	0,80	0,02
71	74	0,00	0,00	0,00	0,16	0,40	0,15	73	0,00	0,00	0,00	0,15	0,38	0,16
	100	0,00	0,00	0,00	0,32	0,86	0,03	99	0,00	0,00	0,00	0,30	0,83	0,02
72	75	0,00	0,00	0,00	0,17	0,43	0,15	74	0,00	0,00	0,00	0,17	0,41	0,15
	101	0,00	0,00	0,00	0,35	0,92	0,03	100	0,00	0,00	0,00	0,30	0,86	0,03
73	76	0,01	0,00	0,01	0,18	0,45	0,16	394	0,01	0,00	0,01	0,18	0,44	0,15
	102	0,01	0,00	0,00	0,34	0,98	0,03	405	0,01	0,00	0,00	0,36	0,96	0,03
74	77	0,01	0,00	0,01	0,16	0,50	0,11	395	0,01	0,00	0,01	0,18	0,47	0,12
	103	0,01	0,00	0,00	0,31	1,02	0,02	406	0,01	0,00	0,00	0,31	1,00	0,03
75	78	0,01	0,00	0,02	0,03	0,52	0,11	77	0,01	0,00	0,02	0,17	0,50	0,10
	104	0,01	0,00	0,00	0,02	1,02	0,02	103	0,01	0,00	0,00	0,32	1,02	0,02
76	398	0,00	0,02	0,00	1,00	0,21	0,01	409	0,00	0,01	0,01	0,46	0,08	0,18
	79	0,00	0,02	0,00	0,95	0,21	0,02	105	0,00	0,01	0,01	0,44	0,10	0,19
77	399	0,00	0,01	0,00	0,92	0,28	0,04	410	0,00	0,01	0,01	0,42	0,14	0,19
	81	0,00	0,01	0,00	0,87	0,32	0,04	107	0,00	0,01	0,01	0,41	0,17	0,17
78	400	0,00	0,01	0,00	0,85	0,32	0,03	411	0,00	0,01	0,01	0,39	0,16	0,16
	82	0,00	0,01	0,00	0,85	0,30	0,03	108	0,00	0,01	0,01	0,38	0,15	0,17
79	82	0,00	0,00	0,00	0,85	0,30	0,03	108	0,00	0,00	0,00	0,38	0,15	0,17
	83	0,00	0,00	0,00	0,83	0,30	0,03	109	0,00	0,00	0,00	0,36	0,15	0,17
80	83	0,00	0,00	0,00	0,84	0,31	0,02	109	0,00	0,00	0,00	0,36	0,15	0,17
	84	0,00	0,00	0,00	0,80	0,31	0,02	110	0,00	0,00	0,00	0,33	0,15	0,16
81	401	0,00	0,01	0,00	0,74	0,32	0,02	412	0,00	0,01	0,01	0,30	0,15	0,16
	85	0,00	0,01	0,00	0,69	0,30	0,03	111	0,00	0,01	0,01	0,26	0,15	0,16
82	85	0,00	0,00	0,00	0,69	0,31	0,03	111	0,00	0,00	0,00	0,26	0,14	0,15
	86	0,00	0,00	0,00	0,61	0,26	0,04	112	0,00	0,00	0,00	0,25	0,14	0,15
83	86	0,00	0,00	0,00	0,61	0,28	0,02	112	0,00	0,00	0,00	0,25	0,14	0,16
	87	0,00	0,00	0,00	0,56	0,24	0,03	113	0,00	0,00	0,00	0,24	0,13	0,16
84	87	0,00	0,00	0,00	0,57	0,25	0,02	113	0,00	0,00	0,00	0,24	0,13	0,17
	88	0,00	0,00	0,00	0,54	0,24	0,03	114	0,00	0,00	0,00	0,24	0,13	0,18
85	88	0,00	0,02	0,00	0,54	0,23	0,03	114	0,00	0,02	0,01	0,24	0,13	0,17
	89	0,00	0,02	0,00	0,55	0,27	0,03	115	0,00	0,02	0,01	0,26	0,15	0,17
86	402	0,00	0,01	0,00	0,55	0,29	0,03	413	0,00	0,01	0,01	0,25	0,17	0,13
	90	0,00	0,01	0,00	0,55	0,27	0,03	116	0,00	0,01	0,01	0,23	0,15	0,13
87	90	0,00	0,00	0,00	0,55	0,28	0,03	116	0,00	0,00	0,00	0,22	0,15	0,13
	91	0,00	0,00	0,00	0,54	0,27	0,04	117	0,00	0,00	0,00	0,22	0,15	0,14
88	91	0,00	0,00	0,00	0,54	0,28	0,03	117	0,00	0,00	0,00	0,22	0,15	0,15
	92	0,00	0,00	0,00	0,53	0,26	0,03	118	0,00	0,00	0,00	0,22	0,14	0,16
89	92	0,00	0,00	0,00	0,53	0,27	0,03	118	0,00	0,00	0,00	0,22	0,14	0,16
	93	0,00	0,00	0,00	0,48	0,21	0,03	119	0,00	0,00	0,00	0,21	0,12	0,17
90	403	0,00	0,01	0,00	0,45	0,17	0,03	414	0,00	0,01	0,01	0,21	0,10	0,18
	94	0,00	0,01	0,00	0,48	0,25	0,02	120	0,00	0,01	0,01	0,22	0,11	0,18
91	94	0,00	0,02	0,00	0,48	0,23	0,03	120	0,00	0,02	0,01	0,22	0,12	0,17
	95	0,00	0,02	0,00	0,59	0,28	0,03	121	0,00	0,02	0,01	0,25	0,14	0,16
92	95	0,00	0,00	0,00	0,59	0,28	0,02	121	0,00	0,00	0,00	0,25	0,14	0,16
	96	0,00	0,00	0,00	0,66	0,30	0,03	122	0,00	0,00	0,00	0,28	0,15	0,15
93	96	0,00	0,00	0,00	0,66	0,29	0,02	122	0,00	0,00	0,00	0,28	0,15	0,14
	97	0,00	0,00	0,00	0,71	0,29	0,03	123	0,00	0,00	0,00	0,31	0,15	0,14
94	97	0,00	0,02	0,00	0,71	0,29	0,03	123	0,00	0,02	0,02	0,31	0,15	0,15
	98	0,00	0,02	0,00	0,77	0,29	0,04	124	0,00	0,02	0,02	0,33	0,14	0,17
95	404	0,00	0,01	0,00	0,80	0,31	0,04	415	0,00	0,01	0,01	0,35	0,15	0,18
	99	0,00	0,01	0,00	0,83	0,29	0,03	125	0,00	0,01	0,01	0,36	0,15	0,17
96	99	0,00	0,00	0,00	0,83	0,30	0,03	125	0,00	0,00	0,00	0,36	0,15	0,17
	100	0,00	0,00	0,00	0,87	0,32	0,03	126	0,00	0,00	0,00	0,38	0,15	0,16
97	100	0,00	0,00	0,00	0,86	0,30	0,03	126	0,00	0,00	0,00	0,38	0,15	0,15
	101	0,00	0,00	0,00	0,93	0,35	0,03	127	0,00	0,00	0,00	0,39	0,16	0,15
98	405	0,00	0,01	0,00	0,96	0,36	0,03	416	0,00	0,01	0,01	0,41	0,17	0,15
	102	0,00	0,01	0,00	0,98	0,34	0,03	128	0,00	0,01	0,01	0,42	0,16	0,16
99	406	0,00	0,01	0,00	1,00	0,31	0,03	417	0,00	0,01	0,01	0,48	0,17	0,12
	103	0,00	0,01	0,00	1,02	0,31	0,02	129	0,00	0,01	0,01	0,50	0,16	0,11
100	103	0,00	0,01	0,00	1,02	0,32	0,03	129	0,00	0,01	0,02	0,51	0,17	0,10
	104	0,00	0,01	0,00	1,03	0,02	0,03	130	0,00	0,01	0,02	0,50	0,01	0,12
101	409	0,00	0,01	0,01	0,45	0,07	0,17	420	0,00	0,01	0,01	0,20	0,05	0,18
	105	0,00	0,01	0,01	0,45	0,11	0,18	131	0,00	0,01	0,01	0,20	0,04	0,19
102	410	0,00	0,01	0,01	0,43	0,15	0,19	421	0,00	0,01	0,01	0,17	0,05	0,19
	107	0,00	0,01	0,01	0,41	0,17	0,16	133	0,00	0,01	0,01	0,17	0,06	0,16
103	411	0,00	0,01	0,01	0,40	0,16	0,15	422	0,00	0,01	0,01	0,17	0,05	0,16
	108	0,00	0,01	0,01	0,39	0,15	0,17	134	0,00	0,01	0,01	0,19	0,05	0,17
104	108	0,00	0,00	0,00	0,39	0,15	0,16	134	0,00	0,00	0,00	0,19	0,04	0,17
	109	0,00	0,00	0,00	0,35	0,15	0,16	135	0,00	0,00	0,00	0,21	0,04	0,17
105	109	0,00	0,00	0,00	0,35	0,15	0,16	135	0,00	0,00	0,00	0,21	0,04	0,17
	110	0,00	0,00	0,00	0,35	0,15	0,15	136	0,00	0,00	0,00	0,20	0,04	0,15
106	412	0,00	0,01	0,01	0,30	0,15	0,15	423	0,00	0,01	0,01	0,20	0,04	0,15
	111	0,00	0,01	0,01	0,28	0,15	0,15	137	0,00	0,01	0,01	0,18	0,05	0,16
107	111	0,00	0,00	0,00	0,28	0,15	0,15	137	0,00	0,00	0,00	0,19	0,05	0,16
	112	0,00	0,00	0,00	0,25	0,14	0,15	138	0,00	0,00	0,00	0,15	0,05	0,16
108	112	0,00	0,00	0,00	0,25	0,14	0,15	138	0,00	0,00	0,00	0,15	0,05	0,16
	113	0,00	0,00	0,00	0,23	0,13	0,16	139	0,00	0,00	0,00	0,17	0,06	0,17
109	113	0,00	0,00	0,00	0,23	0,13	0,16	139	0,00	0,00	0,00	0,17	0,07	0,17
	114	0,00	0,00	0,00	0,25	0,13	0,17	140	0,00	0,00	0,00	0,20	0,08	0,17
110	114	0,00	0,02	0,01	0,25	0,13	0,17	140	0,00	0,01	0,01	0,20	0,08	0,18
	115	0,00	0,02	0,01	0,26	0,16	0,16	141	0,00	0,01	0,01	0,24	0,10	0,17
111	413	0,00	0,01	0,01	0,25	0,17	0,13	424	0,00	0,01	0,01	0,23	0,10	0,15
	116	0,00	0,01	0,01	0,23	0,15	0,12	142	0,00	0,01	0,01	0,21	0,08	0,14
112	116	0,00	0,00	0,00	0,23	0,16	0,12	142	0,00	0,00	0,00	0,21	0,07	0,14
	117	0,00	0,00	0,00	0,22	0,15	0,14	143	0,00	0,00	0,00	0,19	0,07	0,15

CARATTERISTICHE MEDIATE: SISMA 0°: SHELL

Shell Nro	Nodo N.ro	S11 kg/cmq	S22 kg/cmq	S12 kg/cmq	M11 kg/cmq	M22 kg/cmq	M12 kg/cmq	Nodo N.ro	S11 kg/cmq	S22 kg/cmq	S12 kg/cmq	M11 kg/cmq	M22 kg/cmq	M12 kg/cmq
113	117	0,00	0,00	0,00	0,22	0,15	0,14	143	0,00	0,00	0,00	0,19	0,06	0,15
	118	0,00	0,00	0,00	0,22	0,14	0,16	144	0,00	0,00	0,00	0,17	0,06	0,16
114	118	0,00	0,00	0,00	0,22	0,14	0,15	144	0,00	0,00	0,00	0,17	0,06	0,16
	119	0,00	0,00	0,00	0,22	0,12	0,17	145	0,00	0,00	0,00	0,16	0,05	0,18
115	414	0,00	0,01	0,01	0,21	0,10	0,17	425	0,00	0,01	0,01	0,16	0,05	0,18
	120	0,00	0,01	0,01	0,22	0,12	0,17	146	0,00	0,01	0,01	0,16	0,04	0,17
116	120	0,00	0,01	0,01	0,22	0,12	0,17	146	0,00	0,01	0,01	0,16	0,04	0,17
	121	0,00	0,01	0,01	0,28	0,14	0,15	147	0,00	0,01	0,01	0,17	0,05	0,16
117	121	0,00	0,00	0,00	0,28	0,14	0,15	147	0,00	0,00	0,00	0,17	0,05	0,15
	122	0,00	0,00	0,00	0,28	0,15	0,14	148	0,00	0,00	0,00	0,15	0,05	0,14
118	122	0,00	0,00	0,00	0,28	0,15	0,14	148	0,00	0,00	0,00	0,15	0,05	0,14
	123	0,00	0,00	0,00	0,30	0,15	0,13	149	0,00	0,00	0,00	0,16	0,05	0,13
119	123	0,00	0,01	0,01	0,30	0,15	0,13	149	0,00	0,01	0,02	0,16	0,05	0,13
	124	0,00	0,01	0,01	0,34	0,15	0,16	150	0,00	0,01	0,02	0,18	0,05	0,16
120	415	0,00	0,01	0,01	0,35	0,15	0,17	426	0,00	0,01	0,01	0,17	0,05	0,18
	125	0,00	0,01	0,01	0,37	0,15	0,16	151	0,00	0,01	0,01	0,20	0,05	0,17
121	125	0,00	0,00	0,00	0,37	0,15	0,16	151	0,00	0,00	0,00	0,20	0,04	0,16
	126	0,00	0,00	0,00	0,37	0,15	0,15	152	0,00	0,00	0,00	0,20	0,05	0,15
122	126	0,00	0,00	0,00	0,37	0,15	0,15	152	0,00	0,00	0,00	0,20	0,04	0,16
	127	0,00	0,00	0,00	0,39	0,16	0,14	153	0,00	0,00	0,00	0,22	0,04	0,15
123	416	0,00	0,01	0,01	0,41	0,17	0,14	427	0,00	0,01	0,01	0,22	0,05	0,15
	128	0,00	0,01	0,01	0,42	0,16	0,15	154	0,00	0,01	0,01	0,22	0,05	0,15
124	417	0,00	0,01	0,01	0,49	0,17	0,12	428	0,00	0,01	0,01	0,19	0,06	0,13
	129	0,00	0,01	0,01	0,49	0,16	0,10	155	0,00	0,01	0,01	0,17	0,08	0,10
125	129	0,00	0,01	0,02	0,49	0,17	0,09	155	0,00	0,01	0,02	0,17	0,09	0,09
	130	0,00	0,01	0,02	0,54	0,02	0,12	156	0,00	0,01	0,02	0,17	0,02	0,13
126	420	0,00	0,01	0,01	0,23	0,05	0,19	431	0,00	0,01	0,01	0,99	0,22	0,13
	131	0,00	0,01	0,01	0,19	0,05	0,19	157	0,00	0,01	0,01	0,88	0,13	0,13
127	421	0,00	0,01	0,01	0,17	0,05	0,19	432	0,00	0,01	0,01	0,82	0,14	0,14
	133	0,00	0,01	0,01	0,16	0,06	0,16	159	0,00	0,01	0,01	0,76	0,18	0,11
128	422	0,00	0,01	0,01	0,16	0,05	0,16	433	0,00	0,01	0,01	0,72	0,13	0,10
	134	0,00	0,01	0,01	0,18	0,05	0,17	160	0,00	0,01	0,01	0,73	0,16	0,11
129	134	0,00	0,00	0,00	0,18	0,05	0,17	160	0,00	0,00	0,00	0,72	0,11	0,12
	135	0,00	0,00	0,00	0,19	0,04	0,17	161	0,00	0,00	0,00	0,72	0,18	0,12
130	135	0,00	0,00	0,00	0,19	0,04	0,17	161	0,00	0,00	0,00	0,70	0,10	0,12
	136	0,00	0,00	0,00	0,20	0,04	0,16	162	0,00	0,00	0,00	0,68	0,14	0,11
131	423	0,00	0,01	0,01	0,19	0,04	0,15	434	0,00	0,01	0,01	0,65	0,12	0,11
	137	0,00	0,01	0,01	0,16	0,05	0,16	163	0,00	0,01	0,01	0,59	0,11	0,11
132	137	0,00	0,00	0,00	0,16	0,05	0,15	163	0,00	0,00	0,00	0,59	0,10	0,13
	138	0,00	0,00	0,00	0,16	0,06	0,16	164	0,00	0,00	0,00	0,50	0,12	0,13
133	138	0,00	0,00	0,00	0,16	0,06	0,16	164	0,00	0,00	0,00	0,49	0,06	0,13
	139	0,00	0,00	0,00	0,17	0,06	0,17	165	0,00	0,00	0,00	0,45	0,12	0,13
134	139	0,00	0,00	0,00	0,17	0,07	0,17	165	0,00	0,00	0,00	0,44	0,09	0,13
	140	0,00	0,00	0,00	0,19	0,08	0,18	166	0,00	0,00	0,00	0,44	0,13	0,14
135	140	0,00	0,01	0,01	0,19	0,08	0,18	166	0,00	0,01	0,01	0,44	0,10	0,15
	141	0,00	0,01	0,01	0,24	0,10	0,18	167	0,00	0,01	0,01	0,49	0,11	0,14
136	424	0,00	0,01	0,01	0,23	0,10	0,15	435	0,00	0,01	0,00	0,52	0,11	0,13
	142	0,00	0,01	0,01	0,20	0,08	0,14	168	0,00	0,01	0,00	0,50	0,10	0,13
137	142	0,00	0,00	0,00	0,20	0,07	0,14	168	0,00	0,00	0,00	0,50	0,10	0,14
	143	0,00	0,00	0,00	0,18	0,06	0,14	169	0,00	0,00	0,00	0,47	0,10	0,14
138	143	0,00	0,00	0,00	0,18	0,06	0,16	169	0,00	0,00	0,00	0,47	0,09	0,13
	144	0,00	0,00	0,00	0,18	0,06	0,16	170	0,00	0,00	0,00	0,45	0,07	0,13
139	144	0,00	0,00	0,00	0,18	0,06	0,16	170	0,00	0,00	0,00	0,46	0,10	0,13
	145	0,00	0,00	0,00	0,16	0,05	0,17	171	0,00	0,00	0,00	0,41	0,07	0,14
140	425	0,00	0,01	0,01	0,16	0,05	0,18	436	0,00	0,01	0,00	0,38	0,09	0,12
	146	0,00	0,01	0,01	0,16	0,05	0,18	172	0,00	0,01	0,00	0,42	0,07	0,12
141	146	0,00	0,01	0,01	0,16	0,05	0,18	172	0,00	0,01	0,01	0,42	0,08	0,13
	147	0,00	0,01	0,01	0,15	0,05	0,15	173	0,00	0,01	0,01	0,51	0,10	0,10
142	147	0,00	0,00	0,00	0,15	0,05	0,15	173	0,00	0,00	0,00	0,50	0,07	0,11
	148	0,00	0,00	0,00	0,16	0,05	0,15	174	0,00	0,00	0,00	0,55	0,11	0,10
143	148	0,00	0,00	0,00	0,15	0,05	0,14	174	0,00	0,00	0,00	0,55	0,12	0,10
	149	0,00	0,00	0,00	0,16	0,06	0,13	175	0,00	0,00	0,00	0,57	0,08	0,10
144	149	0,00	0,01	0,02	0,16	0,06	0,14	175	0,00	0,01	0,01	0,58	0,13	0,10
	150	0,00	0,01	0,02	0,16	0,05	0,16	176	0,00	0,01	0,01	0,64	0,12	0,11
145	426	0,00	0,01	0,01	0,17	0,05	0,18	437	0,00	0,01	0,01	0,66	0,12	0,11
	151	0,00	0,01	0,01	0,18	0,05	0,17	177	0,00	0,01	0,01	0,70	0,16	0,11
146	151	0,00	0,00	0,00	0,18	0,04	0,16	177	0,00	0,00	0,00	0,70	0,12	0,12
	152	0,00	0,00	0,00	0,21	0,05	0,16	178	0,00	0,00	0,00	0,76	0,15	0,11
147	152	0,00	0,00	0,00	0,21	0,04	0,15	178	0,00	0,00	0,00	0,76	0,16	0,12
	153	0,00	0,00	0,00	0,22	0,04	0,15	179	0,00	0,00	0,00	0,79	0,13	0,12
148	427	0,00	0,01	0,01	0,22	0,05	0,15	438	0,00	0,01	0,01	0,84	0,18	0,11
	154	0,00	0,01	0,01	0,21	0,05	0,16	180	0,00	0,01	0,01	0,84	0,14	0,11
149	428	0,00	0,01	0,01	0,19	0,07	0,13	439	0,00	0,01	0,01	0,91	0,19	0,10
	155	0,00	0,01	0,01	0,18	0,09	0,11	181	0,00	0,01	0,01	0,95	0,17	0,07
150	155	0,00	0,01	0,02	0,18	0,10	0,13	181	0,00	0,01	0,02	0,94	0,17	0,10
	156	0,00	0,01	0,02	0,16	0,01	0,10	182	0,00	0,01	0,02	1,07	0,34	0,06
151	442	0,02	0,13	0,04	0,07	0,65	0,08	443	0,01	0,07	0,04	0,07	0,62	0,07
	8	0,05	0,14	0,04	0,11	0,73	0,11	366	0,03	0,08	0,04	0,11	0,70	0,10
152	449	0,04	0,14	0,06	0,07	0,66	0,07	450	0,02	0,06	0,04	0,07	0,64	0,06
	182	0,04	0,14	0,03	0,11	0,71	0,08	181	0,03	0,06	0,04	0,11	0,69	0,07
153	444	0,02	0,07	0,09	0,11	0,56	0,08	453	0,02	0,07	0,09	0,11	0,54	0,07
	7	0,02	0,07	0,09	0,11	0,60	0,11	368	0,02	0,07	0,09	0,11	0,58	0,10
154	454	0,01	0,08	0,11	0,12	0,50	0,07	458	0,01	0,07	0,11	0,12	0,49	0,07
	10	0,02	0,08	0,11	0,10	0,52	0,09	370	0,02	0,07	0,12	0,10	0,51	0,10
155	459	0,02	0,07	0,10	0,14	0,50	0,05	463	0,02	0,06	0,11	0,14	0,49	0,05
	12	0,01	0,07	0,10	0,11	0,55	0,15	14	0,01	0,07	0,11	0,10	0,52	0,13
156	463	0,02	0,07	0,11	0,14	0,49	0,05	465	0,02	0,07	0,12	0,14	0,48	0,05
	14	0,01	0,07	0,11	0,10	0,52	0,13	16	0,01	0,07	0,12	0,10	0,52	0,12
157	465	0,02	0,06	0,12	0,11	0,45	0,06	467	0,01	0,06	0,12	0,11	0,44	0,06
	16	0,02	0,07	0,11	0,09	0,45	0,08	372	0,02	0,06	0,12	0,09	0,43	0,09
158	468	0,02	0,05	0,13	0,12	0,40	0,06	472	0,01	0,04	0,15	0,10	0,35	0,07
	18	0,01	0,05	0,13	0,09	0,43	0,13	20	0,01	0,04	0,14	0,08	0,38	0,13

CARATTERISTICHE MEDIATE: SISMA 0°: SHELL

Shell Nro	Nodo N.ro	S11 kg/cmq	S22 kg/cmq	S12 kg/cmq	M11 kg/cmq	M22 kg/cmq	M12 kg/cmq	Nodo N.ro	S11 kg/cmq	S22 kg/cmq	S12 kg/cmq	M11 kg/cmq	M22 kg/cmq	M12 kg/cmq
159	472	0,01	0,05	0,15	0,10	0,35	0,06	474	0,01	0,04	0,16	0,10	0,33	0,06
	20	0,01	0,05	0,14	0,08	0,38	0,14	22	0,01	0,04	0,16	0,07	0,35	0,14
160	474	0,01	0,04	0,16	0,10	0,33	0,05	476	0,01	0,04	0,17	0,10	0,31	0,05
	22	0,01	0,04	0,15	0,07	0,35	0,14	24	0,01	0,04	0,16	0,07	0,34	0,14
161	476	0,01	0,04	0,17	0,08	0,28	0,07	478	0,01	0,04	0,17	0,09	0,29	0,06
	24	0,02	0,04	0,17	0,06	0,29	0,09	26	0,02	0,04	0,17	0,07	0,29	0,09
162	478	0,01	0,04	0,17	0,09	0,29	0,06	480	0,01	0,04	0,18	0,10	0,29	0,06
	26	0,01	0,05	0,17	0,07	0,30	0,08	374	0,01	0,05	0,18	0,07	0,30	0,08
163	481	0,01	0,04	0,18	0,10	0,27	0,07	485	0,01	0,04	0,18	0,09	0,27	0,07
	28	0,01	0,04	0,18	0,07	0,34	0,13	30	0,01	0,04	0,18	0,07	0,34	0,13
164	485	0,01	0,04	0,18	0,09	0,27	0,07	487	0,01	0,03	0,18	0,09	0,27	0,07
	30	0,00	0,04	0,18	0,07	0,34	0,14	32	0,00	0,03	0,18	0,07	0,34	0,14
165	487	0,01	0,03	0,18	0,09	0,27	0,07	489	0,01	0,03	0,18	0,08	0,28	0,07
	32	0,01	0,04	0,18	0,07	0,34	0,15	34	0,01	0,03	0,18	0,07	0,33	0,16
166	489	0,01	0,03	0,18	0,07	0,26	0,08	491	0,01	0,03	0,18	0,07	0,26	0,08
	34	0,01	0,03	0,18	0,06	0,26	0,11	376	0,01	0,04	0,17	0,05	0,26	0,11
167	492	0,01	0,04	0,17	0,08	0,29	0,07	496	0,01	0,04	0,17	0,10	0,31	0,06
	36	0,01	0,04	0,17	0,05	0,29	0,10	38	0,01	0,05	0,16	0,08	0,31	0,09
168	496	0,01	0,05	0,17	0,13	0,36	0,05	498	0,01	0,05	0,16	0,13	0,40	0,06
	38	0,01	0,05	0,16	0,07	0,37	0,13	40	0,01	0,06	0,16	0,08	0,40	0,12
169	498	0,01	0,05	0,16	0,13	0,40	0,06	500	0,01	0,05	0,16	0,12	0,42	0,07
	40	0,01	0,06	0,16	0,08	0,40	0,12	42	0,01	0,06	0,15	0,09	0,45	0,13
170	500	0,01	0,05	0,16	0,09	0,41	0,08	502	0,01	0,06	0,14	0,11	0,43	0,09
	42	0,01	0,05	0,15	0,07	0,41	0,11	44	0,01	0,06	0,14	0,10	0,43	0,11
171	502	0,01	0,06	0,14	0,11	0,45	0,08	504	0,01	0,06	0,14	0,12	0,47	0,08
	44	0,01	0,06	0,14	0,08	0,45	0,12	378	0,01	0,06	0,14	0,10	0,47	0,12
172	505	0,01	0,07	0,13	0,15	0,50	0,06	509	0,01	0,07	0,13	0,16	0,54	0,06
	46	0,01	0,07	0,13	0,11	0,53	0,14	48	0,01	0,08	0,13	0,11	0,55	0,13
173	509	0,01	0,07	0,13	0,15	0,54	0,06	511	0,01	0,08	0,12	0,15	0,56	0,06
	48	0,01	0,08	0,13	0,11	0,55	0,13	50	0,01	0,08	0,12	0,12	0,59	0,13
174	511	0,01	0,08	0,13	0,13	0,56	0,07	513	0,01	0,08	0,12	0,14	0,57	0,07
	50	0,01	0,08	0,13	0,10	0,56	0,09	380	0,01	0,08	0,12	0,12	0,57	0,09
175	514	0,01	0,08	0,10	0,12	0,58	0,07	518	0,01	0,08	0,09	0,13	0,59	0,08
	52	0,01	0,08	0,10	0,11	0,59	0,10	386	0,01	0,08	0,09	0,12	0,60	0,11
176	521	0,02	0,06	0,04	0,07	0,64	0,06	529	0,04	0,14	0,06	0,08	0,66	0,08
	4	0,03	0,06	0,04	0,11	0,69	0,07	3	0,04	0,14	0,03	0,11	0,71	0,08
177	531	0,01	0,08	0,07	0,10	0,58	0,07	532	0,01	0,08	0,05	0,11	0,60	0,07
	157	0,02	0,08	0,06	0,11	0,64	0,11	431	0,02	0,09	0,04	0,12	0,66	0,10
178	538	0,02	0,07	0,10	0,11	0,52	0,07	539	0,02	0,08	0,09	0,11	0,54	0,07
	159	0,02	0,07	0,11	0,10	0,55	0,09	432	0,02	0,08	0,10	0,11	0,56	0,09
179	543	0,02	0,07	0,12	0,12	0,49	0,06	544	0,02	0,07	0,12	0,12	0,50	0,06
	160	0,02	0,07	0,11	0,10	0,51	0,08	433	0,02	0,07	0,12	0,10	0,51	0,08
180	548	0,02	0,06	0,12	0,13	0,49	0,05	543	0,02	0,07	0,11	0,14	0,50	0,05
	161	0,01	0,07	0,12	0,11	0,54	0,13	160	0,01	0,07	0,11	0,11	0,57	0,12
181	550	0,02	0,07	0,13	0,13	0,47	0,05	548	0,02	0,07	0,12	0,13	0,49	0,05
	162	0,01	0,06	0,13	0,11	0,53	0,13	161	0,01	0,07	0,12	0,11	0,54	0,13
182	552	0,01	0,05	0,14	0,09	0,39	0,08	553	0,01	0,06	0,14	0,10	0,41	0,07
	163	0,02	0,05	0,14	0,08	0,41	0,10	434	0,02	0,06	0,13	0,09	0,43	0,10
183	557	0,01	0,04	0,15	0,10	0,36	0,08	552	0,02	0,05	0,14	0,11	0,39	0,07
	164	0,01	0,04	0,15	0,08	0,38	0,14	163	0,01	0,05	0,14	0,09	0,46	0,14
184	559	0,01	0,04	0,15	0,11	0,38	0,08	557	0,01	0,05	0,15	0,11	0,36	0,08
	165	0,01	0,04	0,15	0,07	0,33	0,15	164	0,01	0,05	0,14	0,08	0,38	0,14
185	561	0,02	0,04	0,16	0,17	0,44	0,08	559	0,02	0,04	0,15	0,11	0,38	0,09
	166	0,01	0,04	0,16	0,07	0,35	0,17	165	0,01	0,04	0,15	0,07	0,33	0,15
186	563	0,02	0,03	0,17	0,12	0,37	0,10	561	0,01	0,04	0,16	0,11	0,37	0,10
	167	0,02	0,03	0,17	0,07	0,30	0,13	166	0,02	0,04	0,16	0,06	0,29	0,13
187	565	0,01	0,03	0,20	0,11	0,31	0,11	566	0,01	0,03	0,19	0,12	0,33	0,10
	168	0,01	0,03	0,20	0,07	0,30	0,13	435	0,01	0,03	0,19	0,07	0,30	0,13
188	570	0,01	0,04	0,21	0,10	0,32	0,10	565	0,01	0,03	0,20	0,16	0,42	0,10
	169	0,01	0,04	0,20	0,07	0,35	0,15	168	0,01	0,03	0,19	0,08	0,39	0,17
189	572	0,01	0,04	0,20	0,09	0,30	0,08	570	0,01	0,04	0,20	0,10	0,32	0,09
	170	0,00	0,04	0,19	0,07	0,34	0,15	169	0,00	0,04	0,19	0,07	0,35	0,16
190	574	0,01	0,03	0,19	0,09	0,29	0,08	572	0,01	0,04	0,20	0,09	0,30	0,09
	171	0,01	0,04	0,19	0,06	0,31	0,16	170	0,01	0,04	0,19	0,07	0,34	0,16
191	576	0,01	0,04	0,17	0,08	0,27	0,07	577	0,01	0,03	0,18	0,07	0,26	0,07
	172	0,01	0,04	0,16	0,07	0,26	0,09	436	0,01	0,03	0,17	0,05	0,25	0,10
192	581	0,01	0,04	0,15	0,09	0,31	0,06	576	0,01	0,03	0,16	0,07	0,28	0,07
	173	0,01	0,04	0,15	0,07	0,30	0,09	172	0,01	0,03	0,16	0,05	0,28	0,09
193	583	0,01	0,05	0,15	0,11	0,36	0,05	581	0,01	0,05	0,15	0,11	0,33	0,06
	174	0,01	0,05	0,15	0,08	0,41	0,11	173	0,00	0,05	0,15	0,07	0,37	0,12
194	585	0,01	0,05	0,15	0,11	0,38	0,06	583	0,01	0,05	0,15	0,11	0,36	0,06
	175	0,01	0,05	0,15	0,09	0,47	0,11	174	0,01	0,05	0,15	0,08	0,41	0,11
195	587	0,01	0,05	0,15	0,10	0,41	0,06	585	0,01	0,05	0,15	0,09	0,39	0,07
	176	0,01	0,05	0,15	0,09	0,43	0,08	175	0,01	0,05	0,15	0,07	0,41	0,08
196	589	0,01	0,06	0,14	0,12	0,47	0,06	590	0,01	0,06	0,14	0,11	0,46	0,06
	177	0,01	0,07	0,14	0,10	0,47	0,08	437	0,01	0,06	0,14	0,09	0,47	0,08
197	594	0,01	0,07	0,14	0,13	0,52	0,05	589	0,01	0,07	0,14	0,13	0,50	0,05
	178	0,01	0,07	0,14	0,11	0,57	0,12	177	0,01	0,07	0,14	0,10	0,52	0,13
198	596	0,01	0,07	0,15	0,12	0,53	0,05	594	0,01	0,07	0,14	0,13	0,52	0,05
	179	0,01	0,07	0,14	0,13	0,64	0,13	178	0,01	0,07	0,14	0,11	0,57	0,12
199	598	0,01	0,08	0,14	0,13	0,56	0,06	599	0,01	0,08	0,15	0,12	0,55	0,06
	180	0,01	0,08	0,14	0,12	0,59	0,08	438	0,01	0,08	0,15	0,11	0,58	0,09
200	450	0,02	0,09	0,06	0,12	0,63	0,06	603	0,01	0,08	0,07	0,10	0,61	0,06
	181	0,01	0,09	0,06	0,12	0,67	0,07	439	0,01	0,08	0,08	0,11	0,65	0,07
201	184	0,01	0,00	0,01	0,15	0,57	0,17	448	0,01	0,00	0,01	0,15	0,62	0,18
	235	0,01	0,00	0,01	0,08	0,27	0,29	612	0,01	0,00	0,01	0,10	0,28	0,30
202	457	0,00	0,01	0,01	0,84	0,16	0,14	613	0,00	0,01	0,01	0,30	0,21	0,19
	187	0,00	0,01	0,01	0,79	0,17	0,23	237	0,00	0,01	0,01	0,32	0,13	0,30
203	462	0,00	0,01	0,01	0,86	0,18	0,20	614	0,00	0,01	0,01	0,35	0,20	0,26
	188	0,00	0,01	0,01	0,91	0,18	0,18	238	0,00	0,01	0,01	0,39	0,20	0,24
204	188	0,00	0,00	0,00	0,91	0,15	0,17	238	0,00	0,00	0,00	0,39	0,20	0,26
	189	0,00	0,00	0,00	0,90	0,20	0,20	239	0,00	0,00	0,00	0,42	0,19	0,29

CARATTERISTICHE MEDIATE: SISMA 0°: SHELL

Shell Nro	Nodo N.ro	S11 kg/cmq	S22 kg/cmq	S12 kg/cmq	M11 kg/cmq	M22 kg/cmq	M12 kg/cmq	Nodo N.ro	S11 kg/cmq	S22 kg/cmq	S12 kg/cmq	M11 kg/cmq	M22 kg/cmq	M12 kg/cmq
205	189	0,00	0,00	0,00	0,90	0,16	0,19	239	0,00	0,00	0,00	0,42	0,18	0,29
	190	0,00	0,00	0,00	0,92	0,15	0,16	240	0,00	0,00	0,00	0,43	0,20	0,26
206	471	0,00	0,01	0,01	0,89	0,16	0,16	615	0,00	0,01	0,01	0,43	0,21	0,27
	191	0,00	0,01	0,01	0,76	0,14	0,20	241	0,00	0,01	0,01	0,41	0,17	0,34
207	191	0,00	0,00	0,00	0,76	0,13	0,23	241	0,00	0,00	0,00	0,40	0,16	0,33
	192	0,00	0,00	0,00	0,71	0,15	0,20	242	0,00	0,00	0,00	0,41	0,20	0,28
208	192	0,00	0,00	0,00	0,69	0,12	0,19	242	0,00	0,00	0,00	0,41	0,20	0,28
	193	0,00	0,00	0,00	0,72	0,15	0,19	243	0,00	0,00	0,00	0,42	0,18	0,28
209	193	0,00	0,00	0,00	0,72	0,15	0,19	243	0,00	0,00	0,00	0,42	0,18	0,29
	194	0,00	0,00	0,00	0,71	0,14	0,20	244	0,00	0,00	0,00	0,43	0,17	0,31
210	194	0,00	0,01	0,01	0,72	0,15	0,22	244	0,00	0,02	0,01	0,43	0,17	0,33
	195	0,00	0,01	0,01	0,78	0,12	0,15	245	0,00	0,02	0,01	0,44	0,26	0,24
211	484	0,00	0,01	0,00	0,67	0,09	0,17	616	0,00	0,01	0,01	0,38	0,23	0,28
	196	0,00	0,01	0,00	0,41	0,12	0,23	246	0,00	0,01	0,01	0,30	0,15	0,35
212	196	0,00	0,00	0,00	0,40	0,10	0,24	246	0,00	0,00	0,00	0,30	0,14	0,35
	197	0,00	0,00	0,00	0,39	0,08	0,22	247	0,00	0,00	0,00	0,31	0,17	0,33
213	197	0,00	0,00	0,00	0,39	0,09	0,21	247	0,00	0,00	0,00	0,31	0,17	0,34
	198	0,00	0,00	0,00	0,43	0,07	0,20	248	0,00	0,00	0,00	0,34	0,17	0,34
214	198	0,00	0,00	0,00	0,45	0,12	0,22	248	0,00	0,00	0,00	0,34	0,18	0,32
	199	0,00	0,00	0,00	0,55	0,08	0,24	249	0,00	0,00	0,00	0,37	0,19	0,33
215	495	0,00	0,01	0,01	0,78	0,16	0,19	617	0,00	0,01	0,01	0,37	0,23	0,26
	200	0,00	0,01	0,01	0,86	0,13	0,16	250	0,00	0,01	0,01	0,39	0,26	0,22
216	200	0,00	0,01	0,01	0,86	0,13	0,17	250	0,00	0,02	0,02	0,39	0,25	0,24
	201	0,00	0,01	0,01	0,74	0,17	0,22	251	0,00	0,02	0,02	0,37	0,16	0,32
217	201	0,00	0,00	0,00	0,72	0,13	0,20	251	0,00	0,00	0,00	0,37	0,16	0,31
	202	0,00	0,00	0,00	0,72	0,17	0,18	252	0,00	0,00	0,00	0,38	0,20	0,28
218	202	0,00	0,00	0,00	0,71	0,15	0,19	252	0,00	0,00	0,00	0,38	0,20	0,28
	203	0,00	0,00	0,00	0,72	0,13	0,21	253	0,00	0,00	0,00	0,40	0,22	0,28
219	203	0,00	0,01	0,01	0,73	0,15	0,21	253	0,01	0,02	0,02	0,40	0,21	0,30
	204	0,00	0,01	0,01	0,79	0,14	0,22	254	0,01	0,02	0,02	0,42	0,15	0,34
220	508	0,00	0,01	0,01	0,97	0,16	0,18	618	0,00	0,01	0,01	0,44	0,20	0,26
	205	0,00	0,01	0,01	0,99	0,21	0,17	255	0,00	0,01	0,01	0,48	0,21	0,24
221	205	0,00	0,00	0,00	0,97	0,14	0,16	255	0,00	0,00	0,00	0,48	0,20	0,25
	206	0,00	0,00	0,00	0,94	0,20	0,20	256	0,00	0,00	0,00	0,48	0,19	0,29
222	206	0,00	0,00	0,00	0,93	0,18	0,19	256	0,00	0,00	0,00	0,48	0,18	0,30
	207	0,00	0,00	0,00	0,86	0,16	0,19	257	0,00	0,00	0,00	0,46	0,18	0,30
223	517	0,00	0,01	0,01	0,89	0,18	0,17	619	0,00	0,01	0,01	0,44	0,22	0,23
	208	0,00	0,01	0,01	0,85	0,15	0,19	258	0,00	0,01	0,01	0,42	0,19	0,28
224	528	0,00	0,01	0,01	0,65	0,12	0,15	620	0,00	0,01	0,01	0,25	0,09	0,27
	209	0,00	0,01	0,01	0,56	0,13	0,19	259	0,00	0,01	0,01	0,22	0,06	0,30
225	209	0,00	0,01	0,01	0,56	0,13	0,20	259	0,00	0,02	0,02	0,22	0,08	0,31
	210	0,00	0,01	0,01	0,92	0,24	0,15	260	0,00	0,02	0,02	0,23	0,02	0,26
226	612	0,00	0,01	0,01	0,27	0,09	0,29	623	0,00	0,01	0,01	0,32	0,07	0,27
	235	0,00	0,01	0,01	0,29	0,07	0,29	261	0,00	0,01	0,01	0,33	0,13	0,28
227	613	0,00	0,01	0,01	0,34	0,18	0,19	624	0,00	0,01	0,01	0,49	0,46	0,18
	237	0,00	0,01	0,01	0,32	0,13	0,30	263	0,00	0,01	0,01	0,50	0,29	0,28
228	614	0,00	0,01	0,01	0,35	0,19	0,26	625	0,00	0,01	0,01	0,59	0,43	0,24
	238	0,00	0,01	0,01	0,38	0,19	0,24	264	0,00	0,01	0,01	0,77	0,46	0,22
229	238	0,00	0,00	0,00	0,38	0,19	0,24	264	0,00	0,00	0,00	0,77	0,46	0,22
	239	0,00	0,00	0,00	0,43	0,18	0,30	265	0,00	0,00	0,00	0,80	0,38	0,28
230	239	0,00	0,00	0,00	0,43	0,18	0,29	265	0,00	0,00	0,00	0,81	0,39	0,27
	240	0,00	0,00	0,00	0,42	0,19	0,25	266	0,00	0,00	0,00	0,81	0,48	0,24
231	615	0,00	0,01	0,01	0,42	0,20	0,26	626	0,00	0,02	0,01	0,78	0,50	0,24
	241	0,00	0,01	0,01	0,39	0,16	0,33	267	0,00	0,02	0,01	0,69	0,33	0,30
232	241	0,00	0,00	0,00	0,39	0,15	0,33	267	0,00	0,00	0,00	0,69	0,33	0,31
	242	0,00	0,00	0,00	0,40	0,19	0,28	268	0,00	0,00	0,00	0,55	0,43	0,26
233	242	0,00	0,00	0,00	0,40	0,19	0,27	268	0,00	0,00	0,00	0,55	0,44	0,25
	243	0,00	0,00	0,00	0,42	0,19	0,29	269	0,00	0,00	0,00	0,55	0,44	0,26
234	243	0,00	0,00	0,00	0,42	0,19	0,29	269	0,00	0,00	0,00	0,55	0,44	0,26
	244	0,00	0,00	0,00	0,43	0,16	0,30	270	0,00	0,00	0,00	0,58	0,36	0,27
235	244	0,00	0,02	0,01	0,43	0,16	0,31	270	0,01	0,03	0,01	0,58	0,35	0,29
	245	0,00	0,02	0,01	0,42	0,24	0,23	271	0,01	0,03	0,01	0,73	0,53	0,22
236	616	0,00	0,01	0,01	0,37	0,23	0,27	627	0,00	0,02	0,01	0,64	0,50	0,25
	246	0,00	0,01	0,01	0,31	0,14	0,35	272	0,00	0,02	0,01	0,42	0,32	0,32
237	246	0,00	0,00	0,00	0,30	0,13	0,34	272	0,00	0,00	0,00	0,42	0,32	0,31
	247	0,00	0,00	0,00	0,32	0,17	0,33	273	0,00	0,00	0,00	0,50	0,37	0,31
238	247	0,00	0,00	0,00	0,32	0,17	0,33	273	0,00	0,00	0,00	0,50	0,37	0,31
	248	0,00	0,00	0,00	0,33	0,17	0,32	274	0,00	0,00	0,00	0,57	0,39	0,31
239	248	0,00	0,00	0,00	0,33	0,19	0,32	274	0,00	0,00	0,00	0,57	0,39	0,30
	249	0,00	0,00	0,00	0,37	0,18	0,33	275	0,00	0,00	0,00	0,71	0,41	0,30
240	617	0,00	0,01	0,01	0,38	0,22	0,26	628	0,00	0,02	0,01	0,77	0,49	0,24
	250	0,00	0,01	0,01	0,38	0,24	0,21	276	0,00	0,02	0,01	0,72	0,56	0,20
241	250	0,00	0,02	0,02	0,38	0,24	0,23	276	0,01	0,03	0,01	0,72	0,55	0,21
	251	0,00	0,02	0,02	0,38	0,16	0,32	277	0,01	0,03	0,01	0,63	0,35	0,29
242	251	0,00	0,00	0,00	0,38	0,15	0,30	277	0,00	0,00	0,00	0,63	0,37	0,27
	252	0,00	0,00	0,00	0,38	0,20	0,28	278	0,00	0,00	0,00	0,53	0,44	0,25
243	252	0,00	0,00	0,00	0,38	0,20	0,28	278	0,00	0,00	0,00	0,53	0,44	0,25
	253	0,00	0,00	0,00	0,41	0,20	0,28	279	0,00	0,00	0,00	0,53	0,44	0,26
244	253	0,00	0,02	0,02	0,41	0,20	0,29	279	0,01	0,03	0,02	0,53	0,44	0,26
	254	0,00	0,02	0,02	0,43	0,14	0,33	280	0,01	0,03	0,02	0,62	0,34	0,30
245	618	0,00	0,01	0,01	0,42	0,20	0,25	629	0,00	0,02	0,01	0,78	0,49	0,24
	255	0,00	0,01	0,01	0,47	0,20	0,24	281	0,00	0,02	0,01	0,82	0,49	0,23
246	255	0,00	0,00	0,00	0,47	0,19	0,24	281	0,00	0,00	0,00	0,82	0,50	0,24
	256	0,00	0,00	0,00	0,47	0,19	0,29	282	0,00	0,00	0,00	0,79	0,37	0,28
247	256	0,00	0,00	0,00	0,47	0,18	0,30	282	0,00	0,00	0,00	0,79	0,37	0,28
	257	0,00	0,00	0,00	0,45	0,18	0,29	283	0,00	0,00	0,00	0,73	0,37	0,26
248	619	0,00	0,01	0,01	0,44	0,21	0,22	630	0,00	0,01	0,01	0,68	0,51	0,19
	258	0,00	0,01	0,01	0,42	0,18	0,28	284	0,00	0,01	0,01	0,62	0,40	0,27
249	620	0,00	0,01	0,01	0,26	0,08	0,27	631	0,00	0,01	0,01	0,36	0,23	0,26
	259	0,00	0,01	0,01	0,23	0,05	0,30	285	0,00	0,01	0,01	0,32	0,06	0,29
250	259	0,00	0,02	0,02	0,23	0,07	0,27	285	0,00	0,02	0,01	0,32	0,06	0,26
	260	0,00	0,02	0,02	0,33	0,03	0,29	286	0,00	0,02	0,01	0,47	0,03	0,28

CARATTERISTICHE MEDIATE: SISMA 0°: SHELL

Shell Nro	Nodo N.ro	S11 kg/cmq	S22 kg/cmq	S12 kg/cmq	M11 kg/cmq	M22 kg/cmq	M12 kg/cmq	Nodo N.ro	S11 kg/cmq	S22 kg/cmq	S12 kg/cmq	M11 kg/cmq	M22 kg/cmq	M12 kg/cmq
251	623	0,00	0,02	0,01	0,33	0,07	0,29	634	0,00	0,02	0,00	0,76	0,16	0,02
	261	0,00	0,02	0,01	0,33	0,13	0,30	287	0,00	0,02	0,00	0,75	0,23	0,04
252	624	0,00	0,01	0,01	0,43	0,44	0,19	635	0,00	0,01	0,00	1,06	0,79	0,11
	263	0,00	0,01	0,01	0,48	0,28	0,25	289	0,00	0,01	0,00	1,01	0,52	0,16
253	625	0,00	0,01	0,01	0,58	0,42	0,23	636	0,00	0,01	0,00	1,06	0,76	0,17
	264	0,00	0,01	0,01	0,74	0,45	0,22	290	0,00	0,01	0,00	1,06	0,73	0,16
254	264	0,00	0,00	0,00	0,74	0,45	0,25	290	0,00	0,00	0,00	1,06	0,76	0,13
	265	0,00	0,00	0,00	0,80	0,38	0,28	291	0,00	0,00	0,00	1,01	0,57	0,12
255	265	0,00	0,00	0,00	0,80	0,39	0,28	291	0,00	0,00	0,00	1,01	0,57	0,11
	266	0,00	0,00	0,00	0,79	0,48	0,26	292	0,00	0,00	0,00	1,01	0,72	0,13
256	626	0,00	0,02	0,01	0,77	0,50	0,26	637	0,00	0,02	0,01	1,02	0,78	0,15
	267	0,00	0,02	0,01	0,66	0,33	0,30	293	0,00	0,02	0,01	0,94	0,56	0,17
257	267	0,00	0,00	0,00	0,66	0,32	0,31	293	0,00	0,00	0,00	0,94	0,57	0,16
	268	0,00	0,00	0,00	0,55	0,42	0,29	294	0,00	0,00	0,00	0,89	0,75	0,16
258	268	0,00	0,00	0,00	0,55	0,43	0,26	294	0,00	0,00	0,00	0,89	0,77	0,16
	269	0,00	0,00	0,00	0,55	0,44	0,26	295	0,00	0,00	0,00	0,91	0,76	0,15
259	269	0,00	0,00	0,00	0,55	0,44	0,27	295	0,00	0,00	0,00	0,91	0,77	0,16
	270	0,00	0,00	0,00	0,59	0,35	0,28	296	0,00	0,00	0,00	0,92	0,60	0,14
260	270	0,00	0,03	0,01	0,59	0,35	0,28	296	0,01	0,04	0,01	0,92	0,59	0,13
	271	0,00	0,03	0,01	0,67	0,51	0,25	297	0,01	0,04	0,01	0,87	0,82	0,11
261	627	0,00	0,02	0,01	0,62	0,49	0,28	638	0,00	0,03	0,00	0,77	0,79	0,15
	272	0,00	0,02	0,01	0,43	0,32	0,32	298	0,00	0,03	0,00	0,57	0,56	0,17
262	272	0,00	0,00	0,00	0,43	0,32	0,34	298	0,00	0,00	0,00	0,57	0,57	0,17
	273	0,00	0,00	0,00	0,49	0,37	0,33	299	0,00	0,00	0,00	0,57	0,62	0,17
263	273	0,00	0,00	0,00	0,49	0,38	0,34	299	0,00	0,00	0,00	0,57	0,63	0,18
	274	0,00	0,00	0,00	0,57	0,40	0,33	300	0,00	0,00	0,00	0,60	0,64	0,17
264	274	0,00	0,00	0,00	0,57	0,39	0,32	300	0,00	0,00	0,00	0,60	0,63	0,16
	275	0,00	0,00	0,00	0,69	0,41	0,33	301	0,00	0,00	0,00	0,70	0,64	0,17
265	628	0,00	0,02	0,01	0,74	0,48	0,25	639	0,00	0,02	0,01	0,84	0,75	0,16
	276	0,00	0,02	0,01	0,70	0,54	0,21	302	0,00	0,02	0,01	0,99	0,83	0,13
266	276	0,00	0,03	0,02	0,70	0,54	0,23	302	0,01	0,04	0,01	0,99	0,83	0,14
	277	0,00	0,03	0,02	0,60	0,35	0,28	303	0,01	0,04	0,01	0,96	0,58	0,16
267	277	0,00	0,00	0,00	0,60	0,36	0,28	303	0,00	0,00	0,00	0,97	0,60	0,17
	278	0,00	0,00	0,00	0,54	0,44	0,25	304	0,00	0,00	0,00	0,97	0,73	0,17
268	278	0,00	0,00	0,00	0,54	0,44	0,25	304	0,00	0,00	0,00	0,97	0,73	0,18
	279	0,00	0,00	0,00	0,51	0,43	0,26	305	0,00	0,00	0,00	0,94	0,78	0,20
269	279	0,01	0,03	0,02	0,51	0,43	0,28	305	0,01	0,04	0,01	0,94	0,77	0,20
	280	0,01	0,03	0,02	0,59	0,33	0,31	306	0,01	0,04	0,01	1,07	0,58	0,19
270	629	0,00	0,02	0,01	0,76	0,48	0,25	640	0,00	0,02	0,01	1,11	0,78	0,13
	281	0,00	0,02	0,01	0,80	0,48	0,24	307	0,00	0,02	0,01	1,07	0,73	0,12
271	281	0,00	0,00	0,00	0,80	0,49	0,26	307	0,00	0,00	0,00	1,07	0,75	0,11
	282	0,00	0,00	0,00	0,78	0,37	0,29	308	0,00	0,00	0,00	1,09	0,55	0,12
272	282	0,00	0,00	0,00	0,78	0,37	0,30	308	0,00	0,00	0,00	1,08	0,55	0,14
	283	0,00	0,00	0,00	0,72	0,37	0,28	309	0,00	0,00	0,00	1,12	0,57	0,15
273	630	0,00	0,02	0,01	0,67	0,50	0,20	641	0,00	0,02	0,00	1,14	0,83	0,16
	284	0,00	0,02	0,01	0,60	0,39	0,25	310	0,00	0,02	0,00	1,11	0,64	0,15
274	631	0,00	0,01	0,01	0,36	0,22	0,29	642	0,00	0,02	0,00	0,85	0,41	0,05
	285	0,00	0,01	0,01	0,34	0,07	0,30	311	0,00	0,02	0,00	0,74	0,14	0,05
275	285	0,00	0,02	0,02	0,34	0,07	0,28	311	0,01	0,04	0,00	0,75	0,15	0,04
	286	0,00	0,02	0,02	0,35	0,01	0,29	312	0,01	0,04	0,00	0,94	0,02	0,05
276	634	0,00	0,02	0,00	0,76	0,16	0,03	645	0,00	0,02	0,01	0,34	0,06	0,29
	287	0,00	0,02	0,00	0,75	0,23	0,04	313	0,00	0,02	0,01	0,33	0,12	0,30
277	635	0,00	0,01	0,00	1,06	0,79	0,12	646	0,00	0,01	0,01	0,39	0,42	0,18
	289	0,00	0,01	0,00	1,01	0,52	0,15	315	0,00	0,01	0,01	0,50	0,29	0,27
278	636	0,00	0,01	0,00	1,06	0,76	0,16	647	0,00	0,01	0,01	0,57	0,44	0,22
	290	0,00	0,01	0,00	1,06	0,73	0,15	316	0,00	0,01	0,01	0,70	0,49	0,21
279	290	0,00	0,00	0,00	1,06	0,76	0,11	316	0,00	0,00	0,00	0,70	0,50	0,25
	291	0,00	0,00	0,00	1,00	0,57	0,12	317	0,00	0,00	0,00	0,72	0,39	0,28
280	291	0,00	0,00	0,00	1,00	0,57	0,12	317	0,00	0,00	0,00	0,73	0,39	0,28
	292	0,00	0,00	0,00	1,00	0,72	0,13	318	0,00	0,00	0,00	0,70	0,47	0,26
281	637	0,00	0,02	0,01	1,02	0,78	0,17	648	0,00	0,02	0,01	0,69	0,49	0,26
	293	0,00	0,02	0,01	0,95	0,56	0,16	319	0,00	0,02	0,01	0,62	0,35	0,31
282	293	0,00	0,00	0,00	0,95	0,57	0,16	319	0,00	0,00	0,00	0,62	0,35	0,32
	294	0,00	0,00	0,00	0,88	0,75	0,16	320	0,00	0,00	0,00	0,53	0,44	0,29
283	294	0,00	0,00	0,00	0,88	0,76	0,16	320	0,00	0,00	0,00	0,54	0,45	0,26
	295	0,00	0,00	0,00	0,91	0,76	0,18	321	0,00	0,00	0,00	0,51	0,45	0,27
284	295	0,00	0,00	0,00	0,91	0,77	0,16	321	0,00	0,00	0,00	0,51	0,46	0,28
	296	0,00	0,00	0,00	0,93	0,60	0,16	322	0,00	0,00	0,00	0,46	0,36	0,29
285	296	0,01	0,04	0,01	0,92	0,59	0,17	322	0,00	0,03	0,01	0,46	0,35	0,30
	297	0,01	0,04	0,01	0,87	0,82	0,10	323	0,00	0,03	0,01	0,39	0,47	0,24
286	638	0,00	0,03	0,00	0,77	0,79	0,14	649	0,00	0,02	0,01	0,39	0,46	0,27
	298	0,00	0,03	0,00	0,57	0,57	0,18	324	0,00	0,02	0,01	0,39	0,35	0,31
287	298	0,00	0,00	0,00	0,57	0,57	0,17	324	0,00	0,00	0,00	0,39	0,35	0,33
	299	0,00	0,00	0,00	0,57	0,61	0,19	325	0,00	0,00	0,00	0,45	0,41	0,32
288	299	0,00	0,00	0,00	0,57	0,62	0,18	325	0,00	0,00	0,00	0,45	0,41	0,34
	300	0,00	0,00	0,00	0,61	0,64	0,18	326	0,00	0,00	0,00	0,50	0,44	0,33
289	300	0,00	0,00	0,00	0,61	0,63	0,16	326	0,00	0,00	0,00	0,50	0,43	0,31
	301	0,00	0,00	0,00	0,70	0,64	0,13	327	0,00	0,00	0,00	0,61	0,42	0,33
290	639	0,00	0,02	0,01	0,84	0,75	0,14	650	0,00	0,02	0,01	0,70	0,46	0,24
	302	0,00	0,02	0,01	0,99	0,83	0,13	328	0,00	0,02	0,01	0,71	0,49	0,21
291	302	0,01	0,04	0,01	0,99	0,83	0,14	328	0,00	0,03	0,02	0,71	0,49	0,23
	303	0,01	0,04	0,01	0,96	0,58	0,15	329	0,00	0,03	0,02	0,66	0,40	0,28
292	303	0,00	0,00	0,00	0,96	0,61	0,15	329	0,00	0,00	0,00	0,66	0,41	0,27
	304	0,00	0,00	0,00	0,97	0,73	0,16	330	0,00	0,00	0,00	0,61	0,46	0,26
293	304	0,00	0,00	0,00	0,97	0,72	0,17	330	0,00	0,00	0,00	0,61	0,46	0,26
	305	0,00	0,00	0,00	0,95	0,78	0,19	331	0,00	0,00	0,00	0,52	0,46	0,26
294	305	0,01	0,04	0,01	0,95	0,76	0,19	331	0,01	0,03	0,02	0,52	0,46	0,28
	306	0,01	0,04	0,01	1,07	0,58	0,19	332	0,01	0,03	0,02	0,55	0,34	0,30
295	640	0,00	0,02	0,01	1,11	0,78	0,13	651	0,00	0,02	0,01	0,61	0,47	0,25
	307	0,00	0,02	0,01	1,07	0,73	0,11	333	0,00	0,02	0,01	0,65	0,48	0,24
296	307	0,00	0,00	0,00	1,08	0,75	0,10	333	0,00	0,00	0,00	0,65	0,49	0,26
	308	0,00	0,00	0,00	1,09	0,55	0,12	334	0,00	0,00	0,00	0,62	0,37	0,29

CARATTERISTICHE MEDIATE: SISMA 0°: SHELL

Shell Nro	Nodo N.ro	S11 kg/cmq	S22 kg/cmq	S12 kg/cmq	M11 kg/cmq	M22 kg/cmq	M12 kg/cmq	Nodo N.ro	S11 kg/cmq	S22 kg/cmq	S12 kg/cmq	M11 kg/cmq	M22 kg/cmq	M12 kg/cmq
297	308	0,00	0,00	0,00	1,08	0,55	0,13	334	0,00	0,00	0,00	0,62	0,37	0,29
	309	0,00	0,00	0,00	1,12	0,57	0,15	335	0,00	0,00	0,00	0,64	0,38	0,29
298	641	0,00	0,02	0,00	1,14	0,83	0,16	652	0,00	0,02	0,01	0,64	0,51	0,20
	310	0,00	0,02	0,00	1,11	0,64	0,14	336	0,00	0,02	0,01	0,57	0,37	0,26
299	642	0,00	0,02	0,00	0,85	0,41	0,05	653	0,00	0,01	0,01	0,35	0,22	0,29
	311	0,00	0,02	0,00	0,74	0,14	0,05	337	0,00	0,01	0,01	0,33	0,07	0,30
300	311	0,01	0,04	0,00	0,75	0,15	0,04	337	0,00	0,02	0,02	0,33	0,07	0,28
	312	0,01	0,04	0,00	0,94	0,02	0,05	338	0,00	0,02	0,02	0,34	0,01	0,29
301	645	0,00	0,01	0,01	0,32	0,06	0,28	656	0,00	0,01	0,01	0,21	0,05	0,28
	313	0,00	0,01	0,01	0,33	0,11	0,28	339	0,00	0,01	0,01	0,21	0,05	0,28
302	646	0,00	0,01	0,01	0,45	0,44	0,19	657	0,00	0,01	0,01	0,31	0,16	0,20
	315	0,00	0,01	0,01	0,53	0,30	0,28	341	0,00	0,01	0,01	0,32	0,13	0,31
303	647	0,00	0,01	0,01	0,60	0,45	0,25	658	0,00	0,01	0,01	0,33	0,20	0,26
	316	0,00	0,01	0,01	0,73	0,50	0,21	342	0,00	0,01	0,01	0,36	0,22	0,25
304	316	0,00	0,00	0,00	0,73	0,51	0,23	342	0,00	0,00	0,00	0,36	0,22	0,24
	317	0,00	0,00	0,00	0,74	0,40	0,28	343	0,00	0,00	0,00	0,36	0,18	0,29
305	317	0,00	0,00	0,00	0,74	0,40	0,27	343	0,00	0,00	0,00	0,36	0,19	0,29
	318	0,00	0,00	0,00	0,71	0,47	0,24	344	0,00	0,00	0,00	0,35	0,21	0,26
306	648	0,00	0,02	0,01	0,71	0,50	0,24	659	0,00	0,01	0,01	0,36	0,21	0,27
	319	0,00	0,02	0,01	0,65	0,36	0,30	345	0,00	0,01	0,01	0,37	0,15	0,33
307	319	0,00	0,00	0,00	0,65	0,36	0,30	345	0,00	0,00	0,00	0,37	0,15	0,33
	320	0,00	0,00	0,00	0,58	0,46	0,26	346	0,00	0,00	0,00	0,32	0,19	0,29
308	320	0,00	0,00	0,00	0,58	0,46	0,25	346	0,00	0,00	0,00	0,32	0,19	0,28
	321	0,00	0,00	0,00	0,51	0,45	0,25	347	0,00	0,00	0,00	0,30	0,18	0,27
309	321	0,00	0,00	0,00	0,51	0,45	0,25	347	0,00	0,00	0,00	0,30	0,18	0,26
	322	0,00	0,00	0,00	0,51	0,37	0,27	348	0,00	0,00	0,00	0,35	0,17	0,29
310	322	0,00	0,03	0,01	0,51	0,36	0,28	348	0,00	0,02	0,01	0,35	0,17	0,30
	323	0,00	0,03	0,01	0,41	0,49	0,22	349	0,00	0,02	0,01	0,38	0,21	0,22
311	649	0,00	0,02	0,01	0,41	0,46	0,25	660	0,00	0,01	0,01	0,35	0,20	0,28
	324	0,00	0,02	0,01	0,41	0,36	0,32	350	0,00	0,01	0,01	0,27	0,16	0,35
312	324	0,00	0,00	0,00	0,41	0,36	0,32	350	0,00	0,00	0,00	0,27	0,17	0,35
	325	0,00	0,00	0,00	0,45	0,41	0,31	351	0,00	0,00	0,00	0,25	0,20	0,34
313	325	0,00	0,00	0,00	0,45	0,41	0,31	351	0,00	0,00	0,00	0,25	0,20	0,33
	326	0,00	0,00	0,00	0,49	0,44	0,31	352	0,00	0,00	0,00	0,27	0,19	0,33
314	326	0,00	0,00	0,00	0,49	0,43	0,31	352	0,00	0,00	0,00	0,27	0,21	0,33
	327	0,00	0,00	0,00	0,62	0,43	0,31	353	0,00	0,00	0,00	0,33	0,18	0,34
315	650	0,00	0,02	0,01	0,72	0,47	0,25	661	0,00	0,01	0,01	0,40	0,20	0,27
	328	0,00	0,02	0,01	0,74	0,50	0,20	354	0,00	0,01	0,01	0,42	0,21	0,22
316	328	0,01	0,03	0,01	0,74	0,50	0,20	354	0,00	0,02	0,02	0,42	0,21	0,23
	329	0,01	0,03	0,01	0,69	0,40	0,28	355	0,00	0,02	0,02	0,42	0,19	0,31
317	329	0,00	0,00	0,00	0,70	0,41	0,26	355	0,00	0,00	0,00	0,42	0,19	0,30
	330	0,00	0,00	0,00	0,61	0,46	0,24	356	0,00	0,00	0,00	0,41	0,20	0,27
318	330	0,00	0,00	0,00	0,61	0,46	0,24	356	0,00	0,00	0,00	0,41	0,21	0,27
	331	0,00	0,00	0,00	0,55	0,47	0,26	357	0,00	0,00	0,00	0,40	0,21	0,29
319	331	0,01	0,03	0,02	0,55	0,47	0,26	357	0,00	0,02	0,02	0,40	0,21	0,31
	332	0,01	0,03	0,02	0,57	0,35	0,30	358	0,00	0,02	0,02	0,39	0,16	0,34
320	651	0,00	0,02	0,01	0,63	0,47	0,24	662	0,00	0,01	0,01	0,40	0,20	0,26
	333	0,00	0,02	0,01	0,67	0,48	0,23	359	0,00	0,01	0,01	0,42	0,21	0,24
321	333	0,00	0,00	0,00	0,67	0,49	0,24	359	0,00	0,00	0,00	0,42	0,20	0,24
	334	0,00	0,00	0,00	0,63	0,37	0,28	360	0,00	0,00	0,00	0,42	0,17	0,29
322	334	0,00	0,00	0,00	0,63	0,37	0,28	360	0,00	0,00	0,00	0,42	0,16	0,30
	335	0,00	0,00	0,00	0,64	0,38	0,26	361	0,00	0,00	0,00	0,42	0,17	0,28
323	652	0,00	0,01	0,01	0,66	0,51	0,19	663	0,00	0,01	0,01	0,41	0,22	0,22
	336	0,00	0,01	0,01	0,61	0,38	0,27	362	0,00	0,01	0,01	0,39	0,18	0,29
324	653	0,00	0,01	0,01	0,35	0,22	0,26	664	0,00	0,01	0,01	0,28	0,08	0,27
	337	0,00	0,01	0,01	0,32	0,07	0,29	363	0,00	0,01	0,01	0,25	0,06	0,30
325	337	0,00	0,02	0,01	0,32	0,07	0,26	363	0,00	0,02	0,02	0,25	0,08	0,27
	338	0,00	0,02	0,01	0,46	0,03	0,27	364	0,00	0,02	0,02	0,32	0,03	0,29
326	656	0,00	0,01	0,01	0,23	0,06	0,28	537	0,00	0,01	0,01	0,62	0,14	0,17
	339	0,00	0,01	0,01	0,22	0,05	0,29	211	0,00	0,01	0,01	0,57	0,12	0,17
327	657	0,00	0,01	0,01	0,24	0,19	0,20	542	0,00	0,01	0,01	0,84	0,14	0,15
	341	0,00	0,01	0,01	0,33	0,14	0,30	213	0,00	0,01	0,01	0,77	0,18	0,24
328	658	0,00	0,01	0,01	0,36	0,21	0,27	547	0,00	0,01	0,01	0,83	0,16	0,20
	342	0,00	0,01	0,01	0,37	0,24	0,24	214	0,00	0,01	0,01	0,88	0,17	0,17
329	342	0,00	0,00	0,00	0,37	0,23	0,25	214	0,00	0,00	0,00	0,87	0,14	0,17
	343	0,00	0,00	0,00	0,35	0,18	0,29	215	0,00	0,00	0,00	0,91	0,21	0,21
330	343	0,00	0,00	0,00	0,36	0,19	0,29	215	0,00	0,00	0,00	0,89	0,14	0,19
	344	0,00	0,00	0,00	0,34	0,21	0,27	216	0,00	0,00	0,00	0,90	0,17	0,17
331	659	0,00	0,01	0,01	0,36	0,22	0,27	556	0,00	0,01	0,01	0,89	0,15	0,17
	345	0,00	0,01	0,01	0,36	0,16	0,34	217	0,00	0,01	0,01	0,77	0,16	0,21
332	345	0,00	0,00	0,00	0,36	0,15	0,34	217	0,00	0,00	0,00	0,76	0,13	0,24
	346	0,00	0,00	0,00	0,32	0,20	0,29	218	0,00	0,00	0,00	0,74	0,16	0,21
333	346	0,00	0,00	0,00	0,32	0,21	0,29	218	0,00	0,00	0,00	0,74	0,12	0,19
	347	0,00	0,00	0,00	0,30	0,18	0,26	219	0,00	0,00	0,00	0,80	0,17	0,18
334	347	0,00	0,00	0,00	0,30	0,18	0,26	219	0,00	0,00	0,00	0,80	0,17	0,18
	348	0,00	0,00	0,00	0,34	0,18	0,29	220	0,00	0,00	0,00	0,81	0,17	0,20
335	348	0,00	0,02	0,01	0,34	0,18	0,31	220	0,00	0,01	0,01	0,82	0,17	0,21
	349	0,00	0,02	0,01	0,37	0,22	0,24	221	0,00	0,01	0,01	0,93	0,16	0,17
336	660	0,00	0,01	0,01	0,34	0,21	0,30	569	0,00	0,01	0,00	0,81	0,14	0,18
	350	0,00	0,01	0,01	0,28	0,17	0,35	222	0,00	0,01	0,00	0,61	0,15	0,24
337	350	0,00	0,00	0,00	0,28	0,17	0,35	222	0,00	0,00	0,00	0,60	0,12	0,24
	351	0,00	0,00	0,00	0,24	0,19	0,33	223	0,00	0,00	0,00	0,51	0,12	0,23
338	351	0,00	0,00	0,00	0,25	0,20	0,34	223	0,00	0,00	0,00	0,51	0,11	0,21
	352	0,00	0,00	0,00	0,27	0,19	0,34	224	0,00	0,00	0,00	0,54	0,09	0,21
339	352	0,00	0,00	0,00	0,28	0,20	0,33	224	0,00	0,00	0,00	0,55	0,12	0,22
	353	0,00	0,00	0,00	0,33	0,18	0,34	225	0,00	0,00	0,00	0,63	0,10	0,23
340	661	0,00	0,01	0,01	0,39	0,21	0,27	580	0,00	0,01	0,01	0,76	0,16	0,19
	354	0,00	0,01	0,01	0,42	0,23	0,23	226	0,00	0,01	0,01	0,83	0,14	0,16
341	354	0,00	0,02	0,02	0,42	0,22	0,25	226	0,00	0,01	0,01	0,83	0,13	0,17
	355	0,00	0,02	0,02	0,41	0,20	0,32	227	0,00	0,01	0,01	0,76	0,16	0,22
342	355	0,00	0,00	0,00	0,41	0,20	0,30	227	0,00	0,00	0,00	0,74	0,12	0,20
	356	0,00	0,00	0,00	0,41	0,20	0,27	228	0,00	0,00	0,00	0,78	0,16	0,18

CARATTERISTICHE MEDIATE: SISMA 0°: SHELL

Shell Nro	Nodo N.ro	S11 kg/cmq	S22 kg/cmq	S12 kg/cmq	M11 kg/cmq	M22 kg/cmq	M12 kg/cmq	Nodo N.ro	S11 kg/cmq	S22 kg/cmq	S12 kg/cmq	M11 kg/cmq	M22 kg/cmq	M12 kg/cmq
343	356	0,00	0,00	0,00	0,41	0,21	0,27	228	0,00	0,00	0,00	0,78	0,16	0,18
	357	0,00	0,00	0,00	0,41	0,22	0,30	229	0,00	0,00	0,00	0,79	0,12	0,21
344	357	0,01	0,02	0,02	0,41	0,22	0,32	229	0,00	0,01	0,01	0,80	0,16	0,20
	358	0,01	0,02	0,02	0,37	0,17	0,34	230	0,00	0,01	0,01	0,81	0,14	0,23
345	662	0,00	0,01	0,01	0,40	0,21	0,27	593	0,00	0,01	0,01	0,94	0,16	0,18
	359	0,00	0,01	0,01	0,42	0,21	0,24	231	0,00	0,01	0,01	0,95	0,20	0,16
346	359	0,00	0,00	0,00	0,42	0,21	0,25	231	0,00	0,00	0,00	0,94	0,15	0,15
	360	0,00	0,00	0,00	0,42	0,17	0,29	232	0,00	0,00	0,00	0,95	0,19	0,19
347	360	0,00	0,00	0,00	0,42	0,16	0,29	232	0,00	0,00	0,00	0,95	0,19	0,19
	361	0,00	0,00	0,00	0,42	0,17	0,29	233	0,00	0,00	0,00	0,93	0,16	0,19
348	663	0,00	0,01	0,01	0,40	0,23	0,21	602	0,00	0,01	0,01	0,90	0,18	0,15
	362	0,00	0,01	0,01	0,38	0,19	0,28	234	0,00	0,01	0,01	0,87	0,17	0,20
349	664	0,00	0,01	0,01	0,27	0,09	0,26	609	0,00	0,01	0,01	0,64	0,13	0,15
	363	0,00	0,01	0,01	0,26	0,07	0,31	186	0,00	0,01	0,01	0,54	0,12	0,19
350	363	0,00	0,02	0,02	0,26	0,08	0,31	186	0,00	0,01	0,01	0,55	0,14	0,20
	364	0,00	0,02	0,02	0,24	0,02	0,26	185	0,00	0,01	0,01	0,92	0,25	0,15
351	366	0,01	0,00	0,01	0,20	0,97	0,15	8	0,01	0,00	0,01	0,27	1,18	0,11
	365	0,01	0,00	0,02	0,08	0,21	0,22	6	0,01	0,00	0,02	0,04	0,24	0,18
352	368	0,01	0,00	0,01	0,16	0,81	0,15	7	0,01	0,00	0,01	0,20	0,87	0,14
	367	0,01	0,00	0,01	0,04	0,19	0,21	5	0,01	0,00	0,01	0,04	0,20	0,19
353	370	0,01	0,00	0,01	0,19	0,71	0,13	10	0,01	0,00	0,01	0,15	0,74	0,12
	369	0,01	0,00	0,01	0,04	0,18	0,16	9	0,01	0,00	0,01	0,05	0,18	0,17
354	372	0,01	0,00	0,01	0,13	0,60	0,11	16	0,01	0,00	0,01	0,13	0,67	0,10
	371	0,01	0,00	0,01	0,05	0,15	0,16	15	0,01	0,00	0,01	0,06	0,17	0,15
355	374	0,01	0,00	0,01	0,10	0,44	0,10	26	0,01	0,00	0,01	0,09	0,43	0,12
	373	0,01	0,00	0,01	0,05	0,14	0,14	25	0,01	0,00	0,01	0,04	0,13	0,17
356	376	0,01	0,00	0,00	0,08	0,40	0,13	34	0,01	0,00	0,00	0,08	0,44	0,13
	375	0,01	0,00	0,01	0,05	0,17	0,19	33	0,01	0,00	0,01	0,05	0,17	0,19
357	378	0,01	0,00	0,01	0,13	0,65	0,14	44	0,01	0,00	0,01	0,13	0,63	0,14
	377	0,01	0,00	0,01	0,04	0,17	0,19	43	0,01	0,00	0,01	0,04	0,16	0,19
358	380	0,01	0,00	0,01	0,14	0,79	0,11	50	0,01	0,00	0,01	0,18	0,74	0,11
	379	0,01	0,00	0,01	0,05	0,18	0,16	49	0,01	0,00	0,01	0,05	0,18	0,16
359	384	0,01	0,00	0,01	0,17	0,91	0,10	385	0,01	0,00	0,01	0,20	0,86	0,14
	381	0,01	0,00	0,01	0,05	0,17	0,14	382	0,01	0,00	0,01	0,04	0,18	0,18
360	385	0,01	0,00	0,01	0,17	0,86	0,13	386	0,01	0,00	0,01	0,19	0,85	0,14
	382	0,01	0,00	0,01	0,04	0,18	0,18	383	0,01	0,00	0,01	0,04	0,18	0,20
361	386	0,01	0,00	0,01	0,16	0,84	0,15	52	0,01	0,00	0,01	0,20	0,83	0,12
	383	0,01	0,00	0,01	0,04	0,18	0,20	51	0,01	0,00	0,01	0,05	0,18	0,17
362	365	0,01	0,00	0,01	0,08	0,21	0,17	6	0,01	0,00	0,01	0,03	0,24	0,23
	387	0,01	0,00	0,01	0,11	0,48	0,14	54	0,01	0,00	0,01	0,02	0,60	0,20
363	367	0,01	0,00	0,01	0,04	0,19	0,20	5	0,01	0,00	0,01	0,04	0,20	0,20
	388	0,01	0,00	0,01	0,14	0,42	0,19	53	0,01	0,00	0,01	0,09	0,45	0,19
364	369	0,01	0,00	0,01	0,04	0,18	0,17	9	0,01	0,00	0,01	0,05	0,18	0,16
	389	0,01	0,00	0,01	0,16	0,40	0,15	55	0,01	0,00	0,01	0,17	0,40	0,15
365	371	0,01	0,00	0,01	0,05	0,15	0,16	15	0,01	0,00	0,01	0,06	0,17	0,15
	390	0,01	0,00	0,01	0,18	0,36	0,15	58	0,01	0,00	0,01	0,17	0,38	0,15
366	373	0,01	0,00	0,01	0,05	0,14	0,14	25	0,01	0,00	0,01	0,04	0,14	0,17
	391	0,01	0,00	0,01	0,15	0,23	0,13	63	0,01	0,00	0,01	0,14	0,23	0,16
367	375	0,01	0,00	0,01	0,05	0,17	0,19	33	0,01	0,00	0,01	0,05	0,17	0,19
	392	0,01	0,00	0,01	0,11	0,23	0,18	67	0,01	0,00	0,01	0,10	0,21	0,17
368	377	0,01	0,00	0,01	0,04	0,17	0,19	43	0,01	0,00	0,01	0,04	0,16	0,18
	393	0,01	0,00	0,01	0,15	0,36	0,17	72	0,01	0,00	0,01	0,15	0,34	0,17
369	379	0,01	0,00	0,01	0,05	0,18	0,16	49	0,01	0,00	0,01	0,05	0,18	0,15
	394	0,01	0,00	0,01	0,19	0,45	0,15	75	0,01	0,00	0,01	0,18	0,44	0,14
370	381	0,01	0,00	0,01	0,05	0,18	0,14	382	0,01	0,00	0,01	0,04	0,18	0,18
	395	0,01	0,00	0,01	0,15	0,48	0,12	396	0,01	0,00	0,01	0,14	0,47	0,17
371	382	0,01	0,00	0,01	0,04	0,18	0,18	383	0,01	0,00	0,01	0,04	0,18	0,20
	396	0,01	0,00	0,01	0,12	0,47	0,16	397	0,01	0,00	0,01	0,14	0,46	0,18
372	383	0,01	0,00	0,01	0,04	0,18	0,19	51	0,01	0,00	0,01	0,05	0,18	0,17
	397	0,01	0,00	0,01	0,15	0,46	0,18	76	0,01	0,00	0,01	0,16	0,46	0,16
373	387	0,01	0,00	0,01	0,12	0,50	0,16	54	0,01	0,00	0,01	0,04	0,52	0,18
	398	0,01	0,00	0,00	0,18	1,00	0,01	80	0,01	0,00	0,00	0,03	1,12	0,03
374	388	0,01	0,00	0,01	0,14	0,42	0,20	53	0,01	0,00	0,01	0,09	0,44	0,20
	399	0,01	0,00	0,00	0,29	0,92	0,02	79	0,01	0,00	0,00	0,22	0,95	0,02
375	389	0,01	0,00	0,01	0,16	0,39	0,15	55	0,01	0,00	0,01	0,17	0,40	0,15
	400	0,01	0,00	0,00	0,32	0,85	0,03	81	0,01	0,00	0,00	0,33	0,87	0,03
376	390	0,01	0,00	0,01	0,17	0,35	0,15	58	0,01	0,00	0,01	0,17	0,37	0,15
	401	0,01	0,00	0,00	0,32	0,74	0,03	84	0,01	0,00	0,00	0,30	0,80	0,03
377	391	0,01	0,00	0,01	0,15	0,22	0,14	63	0,01	0,00	0,01	0,14	0,22	0,16
	402	0,01	0,00	0,00	0,28	0,55	0,02	89	0,01	0,00	0,00	0,26	0,54	0,03
378	392	0,01	0,00	0,01	0,10	0,22	0,18	67	0,01	0,00	0,01	0,10	0,21	0,18
	403	0,01	0,00	0,00	0,18	0,45	0,03	93	0,01	0,00	0,00	0,23	0,48	0,03
379	393	0,01	0,00	0,01	0,14	0,35	0,18	72	0,01	0,00	0,01	0,15	0,34	0,17
	404	0,01	0,00	0,00	0,30	0,80	0,02	98	0,01	0,00	0,00	0,29	0,77	0,02
380	394	0,01	0,00	0,01	0,18	0,44	0,15	75	0,01	0,00	0,01	0,18	0,43	0,15
	405	0,01	0,00	0,00	0,36	0,96	0,03	101	0,01	0,00	0,00	0,33	0,92	0,03
381	395	0,01	0,00	0,01	0,15	0,47	0,14	396	0,01	0,00	0,01	0,14	0,46	0,16
	406	0,01	0,00	0,00	0,33	1,00	0,02	407	0,01	0,00	0,00	0,26	0,97	0,03
382	396	0,01	0,00	0,01	0,12	0,46	0,18	397	0,01	0,00	0,01	0,14	0,46	0,18
	407	0,01	0,00	0,00	0,26	0,97	0,02	408	0,01	0,00	0,00	0,30	0,99	0,03
383	397	0,01	0,00	0,01	0,15	0,46	0,18	76	0,01	0,00	0,01	0,16	0,45	0,17
	408	0,01	0,00	0,00	0,30	0,99	0,03	102	0,01	0,00	0,00	0,34	0,98	0,03
384	80	0,00	0,01	0,00	1,13	0,03	0,04	106	0,00	0,01	0,01	0,47	0,01	0,19
	398	0,00	0,01	0,00	1,00	0,18	0,02	409	0,00	0,01	0,01	0,46	0,09	0,17
385	79	0,00	0,01	0,00	0,95	0,22	0,03	105	0,00	0,01	0,01	0,44	0,10	0,20
	399	0,00	0,01	0,00	0,92	0,29	0,03	410	0,00	0,01	0,01	0,42	0,14	0,20
386	81	0,00	0,01	0,00	0,87	0,33	0,03	107	0,00	0,01	0,01	0,41	0,17	0,16
	400	0,00	0,01	0,00	0,85	0,32	0,03	411	0,00	0,01	0,01	0,39	0,16	0,16
387	84	0,00	0,01	0,00	0,80	0,31	0,03	110	0,00	0,01	0,01	0,33	0,15	0,14
	401	0,00	0,01	0,00	0,74	0,32	0,02	412	0,00	0,01	0,01	0,30	0,15	0,15
388	89	0,00	0,01	0,00	0,55	0,26	0,02	115	0,00	0,01	0,01	0,26	0,16	0,16
	402	0,00	0,01	0,00	0,55	0,28	0,02	413	0,00	0,01	0,01	0,25	0,17	0,15

CARATTERISTICHE MEDIATE: SISMA 0°: SHELL

Shell Nro	Nodo N.ro	S11 kg/cmq	S22 kg/cmq	S12 kg/cmq	M11 kg/cmq	M22 kg/cmq	M12 kg/cmq	Nodo N.ro	S11 kg/cmq	S22 kg/cmq	S12 kg/cmq	M11 kg/cmq	M22 kg/cmq	M12 kg/cmq
389	93	0,00	0,01	0,00	0,48	0,23	0,03	119	0,00	0,01	0,01	0,21	0,11	0,18
	403	0,00	0,01	0,00	0,45	0,18	0,03	414	0,00	0,01	0,01	0,21	0,10	0,18
390	98	0,00	0,01	0,00	0,77	0,29	0,03	124	0,00	0,01	0,01	0,33	0,15	0,18
	404	0,00	0,01	0,00	0,80	0,31	0,03	415	0,00	0,01	0,01	0,35	0,15	0,18
391	101	0,00	0,01	0,00	0,92	0,33	0,04	127	0,00	0,01	0,01	0,39	0,16	0,15
	405	0,00	0,01	0,00	0,97	0,36	0,03	416	0,00	0,01	0,01	0,41	0,17	0,15
392	407	0,00	0,01	0,00	0,97	0,26	0,03	418	0,00	0,01	0,01	0,46	0,14	0,16
	406	0,00	0,01	0,00	1,00	0,33	0,02	417	0,00	0,01	0,01	0,48	0,17	0,14
393	408	0,00	0,01	0,00	0,99	0,30	0,03	419	0,00	0,01	0,01	0,44	0,14	0,18
	407	0,00	0,01	0,00	0,97	0,26	0,02	418	0,00	0,01	0,01	0,46	0,13	0,17
394	102	0,00	0,01	0,00	0,98	0,34	0,03	128	0,00	0,01	0,01	0,42	0,16	0,16
	408	0,00	0,01	0,00	0,99	0,30	0,03	419	0,00	0,01	0,01	0,44	0,14	0,17
395	106	0,00	0,01	0,01	0,53	0,01	0,19	132	0,00	0,01	0,01	0,30	0,01	0,20
	409	0,00	0,01	0,01	0,45	0,09	0,15	420	0,00	0,01	0,01	0,21	0,08	0,16
396	105	0,00	0,01	0,01	0,45	0,10	0,19	131	0,00	0,01	0,01	0,20	0,04	0,20
	410	0,00	0,01	0,01	0,43	0,15	0,19	421	0,00	0,01	0,01	0,17	0,05	0,19
397	107	0,00	0,01	0,01	0,41	0,18	0,16	133	0,00	0,01	0,01	0,17	0,06	0,16
	411	0,00	0,01	0,01	0,40	0,17	0,15	422	0,00	0,01	0,01	0,17	0,05	0,16
398	110	0,00	0,01	0,01	0,35	0,15	0,14	136	0,00	0,01	0,01	0,20	0,04	0,16
	412	0,00	0,01	0,01	0,30	0,15	0,15	423	0,00	0,01	0,01	0,20	0,04	0,15
399	115	0,00	0,01	0,01	0,26	0,16	0,16	141	0,00	0,01	0,01	0,24	0,10	0,17
	413	0,00	0,01	0,01	0,25	0,17	0,14	424	0,00	0,01	0,01	0,23	0,10	0,15
400	119	0,00	0,01	0,01	0,22	0,11	0,17	145	0,00	0,01	0,01	0,16	0,05	0,18
	414	0,00	0,01	0,01	0,21	0,10	0,17	425	0,00	0,01	0,01	0,16	0,04	0,18
401	124	0,00	0,01	0,01	0,34	0,15	0,17	150	0,00	0,01	0,01	0,18	0,05	0,16
	415	0,00	0,01	0,01	0,35	0,15	0,18	426	0,00	0,01	0,01	0,17	0,05	0,17
402	127	0,00	0,01	0,01	0,39	0,16	0,14	153	0,00	0,01	0,01	0,22	0,04	0,15
	416	0,00	0,01	0,01	0,41	0,17	0,14	427	0,00	0,01	0,01	0,22	0,04	0,15
403	418	0,00	0,01	0,01	0,46	0,14	0,16	429	0,00	0,01	0,01	0,20	0,05	0,16
	417	0,00	0,01	0,01	0,48	0,17	0,12	428	0,00	0,01	0,01	0,19	0,07	0,13
404	419	0,00	0,01	0,01	0,44	0,15	0,17	430	0,00	0,01	0,01	0,22	0,05	0,18
	418	0,00	0,01	0,01	0,46	0,13	0,16	429	0,00	0,01	0,01	0,20	0,05	0,16
405	128	0,00	0,01	0,01	0,42	0,16	0,15	154	0,00	0,01	0,01	0,22	0,05	0,16
	419	0,00	0,01	0,01	0,44	0,15	0,17	430	0,00	0,01	0,01	0,22	0,05	0,18
406	132	0,00	0,01	0,02	0,23	0,03	0,16	158	0,00	0,01	0,01	1,20	0,29	0,11
	420	0,00	0,01	0,01	0,23	0,08	0,20	431	0,00	0,01	0,01	0,98	0,18	0,14
407	131	0,00	0,01	0,01	0,19	0,05	0,19	157	0,00	0,01	0,01	0,90	0,21	0,14
	421	0,00	0,01	0,01	0,17	0,05	0,20	432	0,00	0,01	0,01	0,82	0,15	0,14
408	133	0,00	0,01	0,01	0,15	0,06	0,16	159	0,00	0,01	0,01	0,75	0,12	0,12
	422	0,00	0,01	0,01	0,16	0,06	0,15	433	0,00	0,01	0,01	0,72	0,17	0,10
409	136	0,00	0,01	0,01	0,20	0,04	0,15	162	0,00	0,01	0,01	0,68	0,14	0,12
	423	0,00	0,01	0,01	0,19	0,04	0,15	434	0,00	0,01	0,01	0,65	0,12	0,11
410	141	0,00	0,01	0,01	0,24	0,10	0,17	167	0,00	0,01	0,01	0,50	0,11	0,14
	424	0,00	0,01	0,01	0,23	0,10	0,15	435	0,00	0,01	0,01	0,51	0,10	0,12
411	145	0,00	0,01	0,01	0,16	0,05	0,18	171	0,00	0,01	0,00	0,41	0,09	0,13
	425	0,00	0,01	0,01	0,16	0,05	0,18	436	0,00	0,01	0,00	0,38	0,07	0,12
412	150	0,00	0,01	0,01	0,16	0,05	0,17	176	0,00	0,01	0,01	0,64	0,11	0,10
	426	0,00	0,01	0,01	0,17	0,05	0,18	437	0,00	0,01	0,01	0,66	0,14	0,11
413	153	0,00	0,01	0,01	0,21	0,04	0,15	179	0,00	0,01	0,01	0,80	0,18	0,11
	427	0,00	0,01	0,01	0,22	0,04	0,15	438	0,00	0,01	0,01	0,83	0,15	0,11
414	429	0,00	0,01	0,01	0,20	0,06	0,16	440	0,00	0,01	0,01	0,86	0,18	0,12
	428	0,00	0,01	0,01	0,19	0,07	0,13	439	0,00	0,01	0,01	0,90	0,17	0,09
415	430	0,00	0,01	0,01	0,21	0,05	0,18	441	0,00	0,01	0,01	0,85	0,17	0,12
	429	0,00	0,01	0,01	0,20	0,05	0,17	440	0,00	0,01	0,01	0,86	0,17	0,11
416	154	0,00	0,01	0,01	0,21	0,05	0,16	180	0,00	0,01	0,01	0,84	0,19	0,11
	430	0,00	0,01	0,01	0,21	0,05	0,18	441	0,00	0,01	0,01	0,85	0,16	0,12
417	443	0,02	0,08	0,06	0,11	0,60	0,07	444	0,01	0,08	0,08	0,10	0,58	0,07
	366	0,02	0,09	0,05	0,12	0,65	0,11	7	0,02	0,08	0,07	0,11	0,63	0,11
418	445	0,01	0,07	0,01	0,03	0,51	0,03	446	0,01	0,07	0,05	0,05	0,48	0,03
	442	0,01	0,07	0,01	0,03	0,56	0,04	443	0,01	0,07	0,05	0,05	0,53	0,03
419	446	0,02	0,07	0,07	0,07	0,46	0,04	447	0,01	0,06	0,08	0,07	0,44	0,04
	443	0,02	0,07	0,06	0,08	0,51	0,04	444	0,01	0,06	0,08	0,08	0,49	0,04
420	183	0,04	0,13	0,05	0,09	0,50	0,11	448	0,03	0,05	0,05	0,07	0,45	0,11
	445	0,03	0,13	0,04	0,07	0,45	0,08	446	0,01	0,04	0,04	0,04	0,41	0,07
421	448	0,01	0,05	0,05	0,09	0,41	0,11	184	0,01	0,05	0,08	0,08	0,40	0,11
	446	0,02	0,05	0,05	0,08	0,40	0,07	447	0,01	0,05	0,07	0,08	0,39	0,07
422	451	0,00	0,09	0,01	0,03	0,54	0,02	452	0,01	0,07	0,06	0,05	0,51	0,02
	449	0,01	0,08	0,02	0,03	0,59	0,03	450	0,01	0,07	0,05	0,06	0,56	0,03
423	185	0,05	0,14	0,05	0,08	0,47	0,11	186	0,02	0,04	0,04	0,07	0,41	0,10
	451	0,04	0,14	0,06	0,06	0,45	0,07	452	0,01	0,04	0,03	0,05	0,41	0,06
424	453	0,02	0,07	0,10	0,12	0,53	0,07	454	0,02	0,07	0,11	0,11	0,51	0,07
	368	0,02	0,08	0,11	0,11	0,55	0,10	10	0,02	0,07	0,11	0,10	0,54	0,09
425	447	0,02	0,06	0,09	0,09	0,43	0,04	455	0,02	0,07	0,10	0,10	0,44	0,03
	444	0,02	0,06	0,09	0,09	0,47	0,04	453	0,02	0,07	0,10	0,10	0,48	0,03
426	455	0,02	0,07	0,10	0,11	0,45	0,03	456	0,02	0,07	0,11	0,12	0,45	0,03
	453	0,02	0,07	0,10	0,11	0,46	0,03	454	0,02	0,07	0,11	0,11	0,47	0,03
427	184	0,02	0,05	0,09	0,07	0,41	0,11	457	0,02	0,09	0,10	0,10	0,45	0,10
	447	0,02	0,05	0,08	0,08	0,39	0,08	455	0,01	0,08	0,09	0,11	0,43	0,07
428	457	0,02	0,09	0,10	0,10	0,50	0,08	187	0,02	0,08	0,11	0,10	0,50	0,09
	455	0,02	0,08	0,10	0,12	0,45	0,06	456	0,02	0,07	0,11	0,11	0,47	0,07
429	458	0,02	0,07	0,11	0,11	0,50	0,07	459	0,02	0,07	0,11	0,12	0,50	0,07
	370	0,02	0,07	0,11	0,10	0,50	0,10	12	0,02	0,07	0,11	0,10	0,50	0,10
430	456	0,02	0,07	0,11	0,12	0,46	0,03	460	0,02	0,07	0,12	0,12	0,47	0,03
	454	0,02	0,07	0,11	0,12	0,47	0,03	458	0,02	0,07	0,11	0,12	0,47	0,03
431	460	0,02	0,07	0,11	0,12	0,48	0,03	461	0,02	0,07	0,11	0,12	0,48	0,02
	458	0,02	0,07	0,11	0,12	0,48	0,03	459	0,01	0,07	0,11	0,12	0,48	0,02
432	187	0,02	0,08	0,12	0,11	0,51	0,10	462	0,02	0,09	0,12	0,11	0,52	0,11
	456	0,02	0,08	0,11	0,12	0,48	0,07	460	0,02	0,09	0,11	0,12	0,49	0,07
433	462	0,02	0,09	0,11	0,11	0,55	0,11	188	0,02	0,10	0,11	0,11	0,56	0,10
	460	0,02	0,09	0,11	0,13	0,51	0,07	461	0,02	0,10	0,11	0,13	0,52	0,07
434	461	0,02	0,07	0,11	0,15	0,52	0,05	464	0,02	0,07	0,11	0,16	0,52	0,05
	459	0,01	0,07	0,10	0,14	0,52	0,05	463	0,01	0,08	0,11	0,14	0,49	0,05

CARATTERISTICHE MEDIATE: SISMA 0°: SHELL

Shell Nro	Nodo N.ro	S11 kg/cmq	S22 kg/cmq	S12 kg/cmq	M11 kg/cmq	M22 kg/cmq	M12 kg/cmq	Nodo N.ro	S11 kg/cmq	S22 kg/cmq	S12 kg/cmq	M11 kg/cmq	M22 kg/cmq	M12 kg/cmq
435	188	0,02	0,10	0,11	0,14	0,72	0,16	189	0,02	0,10	0,11	0,13	0,67	0,16
	461	0,02	0,10	0,11	0,15	0,51	0,06	464	0,02	0,10	0,11	0,16	0,52	0,05
436	464	0,02	0,08	0,11	0,17	0,52	0,04	466	0,02	0,08	0,12	0,16	0,51	0,05
	463	0,01	0,08	0,11	0,14	0,49	0,05	465	0,01	0,08	0,11	0,15	0,49	0,05
437	189	0,01	0,11	0,11	0,13	0,67	0,17	190	0,01	0,11	0,11	0,14	0,71	0,16
	464	0,02	0,10	0,11	0,16	0,52	0,06	466	0,02	0,10	0,11	0,16	0,50	0,05
438	467	0,01	0,06	0,13	0,11	0,42	0,06	468	0,01	0,05	0,13	0,10	0,40	0,07
	372	0,02	0,06	0,12	0,09	0,41	0,08	18	0,02	0,06	0,13	0,08	0,40	0,08
439	466	0,02	0,07	0,12	0,14	0,47	0,02	469	0,02	0,07	0,12	0,14	0,46	0,03
	465	0,01	0,07	0,11	0,14	0,47	0,03	467	0,01	0,07	0,12	0,13	0,45	0,03
440	469	0,02	0,07	0,12	0,13	0,43	0,03	470	0,02	0,06	0,13	0,12	0,41	0,03
	467	0,01	0,07	0,12	0,12	0,43	0,03	468	0,01	0,06	0,13	0,12	0,40	0,03
441	190	0,03	0,10	0,11	0,12	0,56	0,09	471	0,03	0,10	0,12	0,10	0,54	0,09
	466	0,02	0,10	0,11	0,15	0,51	0,06	469	0,02	0,09	0,12	0,13	0,49	0,06
442	471	0,02	0,10	0,12	0,12	0,52	0,10	191	0,02	0,09	0,13	0,09	0,48	0,11
	469	0,02	0,10	0,12	0,14	0,48	0,06	470	0,02	0,08	0,13	0,11	0,44	0,07
443	470	0,02	0,06	0,13	0,13	0,43	0,05	473	0,02	0,05	0,14	0,11	0,36	0,05
	468	0,01	0,06	0,13	0,12	0,40	0,06	472	0,01	0,05	0,14	0,10	0,35	0,06
444	191	0,02	0,08	0,13	0,12	0,60	0,18	192	0,02	0,07	0,14	0,10	0,52	0,18
	470	0,02	0,08	0,13	0,12	0,42	0,06	473	0,02	0,07	0,13	0,11	0,36	0,07
445	473	0,02	0,05	0,14	0,11	0,36	0,05	475	0,02	0,05	0,15	0,11	0,34	0,05
	472	0,01	0,05	0,14	0,10	0,36	0,06	474	0,01	0,05	0,15	0,10	0,33	0,05
446	192	0,01	0,08	0,13	0,10	0,52	0,17	193	0,01	0,08	0,15	0,11	0,54	0,17
	473	0,02	0,08	0,13	0,11	0,36	0,06	475	0,02	0,08	0,15	0,11	0,34	0,06
447	475	0,02	0,05	0,15	0,11	0,34	0,05	477	0,02	0,06	0,16	0,13	0,34	0,06
	474	0,01	0,05	0,15	0,10	0,33	0,06	476	0,01	0,06	0,16	0,11	0,32	0,05
448	193	0,01	0,08	0,14	0,11	0,54	0,18	194	0,01	0,08	0,15	0,11	0,56	0,18
	475	0,02	0,08	0,15	0,11	0,34	0,06	477	0,02	0,08	0,16	0,12	0,32	0,06
449	477	0,02	0,05	0,17	0,11	0,31	0,03	479	0,01	0,06	0,17	0,12	0,31	0,03
	476	0,01	0,05	0,16	0,10	0,29	0,03	478	0,01	0,06	0,17	0,11	0,29	0,02
450	194	0,03	0,07	0,16	0,09	0,41	0,10	195	0,03	0,10	0,16	0,09	0,41	0,09
	477	0,02	0,07	0,16	0,11	0,35	0,07	479	0,01	0,10	0,16	0,11	0,35	0,06
451	480	0,01	0,04	0,18	0,09	0,29	0,07	481	0,01	0,04	0,18	0,09	0,28	0,08
	374	0,01	0,04	0,18	0,07	0,29	0,09	28	0,01	0,04	0,18	0,07	0,29	0,09
452	479	0,02	0,06	0,17	0,13	0,31	0,02	482	0,02	0,06	0,18	0,13	0,29	0,02
	478	0,01	0,06	0,17	0,12	0,30	0,02	480	0,01	0,06	0,17	0,12	0,29	0,03
453	482	0,01	0,06	0,18	0,11	0,26	0,02	483	0,01	0,04	0,18	0,09	0,24	0,02
	480	0,01	0,06	0,17	0,11	0,28	0,03	481	0,01	0,04	0,18	0,09	0,25	0,03
454	195	0,02	0,11	0,17	0,11	0,42	0,08	484	0,02	0,10	0,17	0,08	0,39	0,09
	479	0,02	0,10	0,16	0,14	0,35	0,06	482	0,02	0,09	0,17	0,11	0,32	0,06
455	484	0,02	0,09	0,17	0,10	0,33	0,11	196	0,01	0,05	0,17	0,05	0,27	0,12
	482	0,01	0,09	0,17	0,13	0,29	0,07	483	0,02	0,05	0,17	0,06	0,22	0,07
456	483	0,01	0,04	0,18	0,09	0,21	0,04	486	0,01	0,03	0,18	0,08	0,21	0,04
	481	0,01	0,04	0,18	0,11	0,29	0,07	485	0,01	0,03	0,18	0,09	0,27	0,07
457	196	0,01	0,06	0,17	0,07	0,34	0,22	197	0,01	0,05	0,18	0,06	0,28	0,22
	483	0,01	0,05	0,17	0,09	0,22	0,05	486	0,01	0,05	0,18	0,08	0,21	0,06
458	486	0,01	0,03	0,18	0,08	0,21	0,05	488	0,01	0,04	0,18	0,09	0,24	0,05
	485	0,01	0,03	0,18	0,09	0,27	0,07	487	0,01	0,04	0,18	0,09	0,27	0,06
459	197	0,00	0,05	0,17	0,06	0,28	0,20	198	0,00	0,06	0,17	0,07	0,33	0,20
	486	0,01	0,05	0,18	0,08	0,21	0,05	488	0,01	0,06	0,18	0,08	0,23	0,06
460	488	0,01	0,04	0,18	0,08	0,23	0,05	490	0,01	0,05	0,18	0,11	0,30	0,06
	487	0,01	0,04	0,18	0,09	0,27	0,07	489	0,01	0,05	0,17	0,09	0,29	0,07
461	198	0,01	0,06	0,18	0,07	0,33	0,20	199	0,01	0,08	0,17	0,09	0,47	0,21
	488	0,01	0,06	0,18	0,08	0,23	0,07	490	0,01	0,08	0,17	0,11	0,28	0,07
462	491	0,01	0,03	0,18	0,07	0,26	0,08	492	0,01	0,04	0,17	0,09	0,28	0,07
	376	0,01	0,04	0,17	0,05	0,26	0,11	36	0,01	0,04	0,17	0,07	0,27	0,10
463	490	0,01	0,04	0,18	0,09	0,28	0,03	493	0,01	0,05	0,17	0,11	0,31	0,03
	489	0,01	0,05	0,17	0,08	0,26	0,03	491	0,01	0,05	0,17	0,10	0,28	0,03
464	493	0,01	0,05	0,17	0,12	0,33	0,03	494	0,01	0,06	0,17	0,13	0,34	0,03
	491	0,01	0,05	0,17	0,10	0,30	0,02	492	0,01	0,06	0,17	0,11	0,32	0,02
465	199	0,02	0,08	0,17	0,07	0,38	0,12	495	0,02	0,09	0,17	0,10	0,42	0,12
	490	0,01	0,08	0,17	0,09	0,33	0,08	493	0,01	0,09	0,17	0,12	0,36	0,08
466	495	0,02	0,09	0,17	0,10	0,46	0,11	200	0,02	0,10	0,16	0,11	0,48	0,10
	493	0,01	0,09	0,17	0,13	0,39	0,08	494	0,01	0,10	0,16	0,14	0,40	0,07
467	494	0,01	0,06	0,17	0,12	0,35	0,03	497	0,01	0,06	0,16	0,12	0,36	0,03
	492	0,01	0,06	0,17	0,11	0,33	0,03	496	0,01	0,06	0,16	0,11	0,34	0,03
468	200	0,02	0,10	0,16	0,11	0,46	0,10	201	0,02	0,07	0,16	0,09	0,46	0,10
	494	0,01	0,10	0,16	0,13	0,41	0,07	497	0,01	0,07	0,16	0,12	0,42	0,07
469	497	0,01	0,06	0,16	0,14	0,41	0,05	499	0,01	0,06	0,16	0,14	0,40	0,05
	496	0,01	0,06	0,16	0,13	0,37	0,06	498	0,01	0,06	0,16	0,13	0,40	0,05
470	201	0,01	0,08	0,16	0,12	0,60	0,17	202	0,01	0,09	0,15	0,11	0,53	0,17
	497	0,02	0,08	0,16	0,14	0,38	0,06	499	0,01	0,08	0,15	0,14	0,40	0,05
471	499	0,01	0,06	0,16	0,14	0,40	0,04	501	0,02	0,06	0,15	0,14	0,40	0,05
	498	0,01	0,06	0,16	0,13	0,40	0,06	500	0,01	0,06	0,15	0,13	0,43	0,06
472	202	0,01	0,09	0,15	0,11	0,53	0,17	203	0,01	0,08	0,14	0,11	0,56	0,19
	499	0,02	0,08	0,15	0,14	0,40	0,06	501	0,02	0,08	0,14	0,14	0,40	0,06
473	501	0,01	0,06	0,15	0,11	0,39	0,03	503	0,01	0,06	0,14	0,11	0,41	0,03
	500	0,01	0,06	0,15	0,11	0,41	0,03	502	0,01	0,06	0,14	0,11	0,42	0,04
474	203	0,02	0,08	0,14	0,10	0,43	0,12	204	0,02	0,08	0,14	0,10	0,46	0,12
	501	0,01	0,08	0,14	0,12	0,40	0,08	503	0,01	0,08	0,14	0,10	0,42	0,08
475	504	0,01	0,06	0,13	0,11	0,47	0,08	505	0,01	0,07	0,13	0,13	0,48	0,08
	378	0,01	0,06	0,13	0,09	0,47	0,11	46	0,01	0,07	0,13	0,10	0,48	0,10
476	503	0,01	0,06	0,14	0,12	0,44	0,03	506	0,01	0,07	0,13	0,13	0,46	0,03
	502	0,01	0,06	0,14	0,12	0,45	0,03	504	0,01	0,08	0,13	0,13	0,46	0,03
477	506	0,02	0,07	0,13	0,14	0,48	0,03	507	0,02	0,08	0,13	0,14	0,49	0,03
	504	0,01	0,07	0,13	0,13	0,47	0,03	505	0,01	0,08	0,13	0,14	0,48	0,03
478	204	0,01	0,09	0,14	0,10	0,51	0,12	508	0,01	0,10	0,13	0,13	0,55	0,12
	503	0,01	0,08	0,14	0,11	0,46	0,08	506	0,01	0,10	0,13	0,14	0,49	0,08
479	508	0,02	0,10	0,13	0,12	0,58	0,11	205	0,02	0,11	0,13	0,12	0,60	0,11
	506	0,01	0,10	0,13	0,14	0,51	0,08	507	0,01	0,10	0,13	0,14	0,53	0,08
480	507	0,01	0,08	0,13	0,16	0,53	0,05	510	0,01	0,08	0,13	0,16	0,53	0,05
	505	0,01	0,08	0,13	0,15	0,51	0,05	509	0,01	0,08	0,13	0,16	0,54	0,05

CARATTERISTICHE MEDIATE: SISMA 0°: SHELL

Shell Nro	Nodo N.ro	S11 kg/cmq	S22 kg/cmq	S12 kg/cmq	M11 kg/cmq	M22 kg/cmq	M12 kg/cmq	Nodo N.ro	S11 kg/cmq	S22 kg/cmq	S12 kg/cmq	M11 kg/cmq	M22 kg/cmq	M12 kg/cmq
481	205	0,01	0,11	0,13	0,15	0,76	0,17	206	0,01	0,11	0,12	0,14	0,70	0,17
	507	0,01	0,11	0,13	0,16	0,51	0,06	510	0,01	0,10	0,12	0,16	0,53	0,06
482	510	0,01	0,08	0,13	0,16	0,53	0,05	512	0,01	0,08	0,12	0,16	0,55	0,05
	509	0,01	0,08	0,13	0,15	0,54	0,05	511	0,01	0,08	0,12	0,16	0,57	0,05
483	206	0,02	0,11	0,12	0,14	0,70	0,18	207	0,02	0,10	0,12	0,13	0,67	0,17
	510	0,01	0,10	0,13	0,16	0,53	0,07	512	0,01	0,10	0,12	0,16	0,53	0,07
484	513	0,01	0,08	0,12	0,13	0,57	0,07	514	0,01	0,08	0,10	0,14	0,58	0,08
	380	0,01	0,08	0,12	0,11	0,58	0,10	52	0,01	0,08	0,10	0,12	0,59	0,10
485	512	0,01	0,08	0,12	0,15	0,53	0,03	515	0,01	0,08	0,12	0,15	0,54	0,03
	511	0,01	0,08	0,12	0,14	0,54	0,03	513	0,01	0,08	0,11	0,15	0,55	0,03
486	515	0,01	0,08	0,11	0,14	0,53	0,03	516	0,01	0,08	0,10	0,14	0,53	0,03
	513	0,01	0,08	0,11	0,14	0,55	0,03	514	0,01	0,08	0,10	0,14	0,55	0,03
487	207	0,02	0,10	0,12	0,12	0,56	0,10	517	0,02	0,10	0,11	0,12	0,57	0,11
	512	0,01	0,10	0,12	0,15	0,54	0,07	515	0,01	0,10	0,11	0,14	0,54	0,07
488	517	0,01	0,10	0,11	0,13	0,57	0,11	208	0,01	0,09	0,10	0,11	0,56	0,11
	515	0,01	0,10	0,11	0,15	0,54	0,07	516	0,01	0,09	0,10	0,13	0,52	0,07
489	518	0,01	0,08	0,08	0,12	0,59	0,07	519	0,01	0,08	0,07	0,12	0,59	0,07
	386	0,01	0,08	0,08	0,11	0,61	0,11	385	0,01	0,08	0,07	0,12	0,61	0,10
490	519	0,02	0,08	0,07	0,10	0,58	0,07	520	0,02	0,08	0,07	0,12	0,60	0,06
	385	0,01	0,08	0,07	0,11	0,62	0,09	384	0,01	0,08	0,07	0,12	0,64	0,09
491	520	0,01	0,08	0,06	0,10	0,61	0,06	521	0,02	0,09	0,05	0,12	0,63	0,06
	384	0,01	0,08	0,06	0,11	0,66	0,08	4	0,01	0,09	0,05	0,13	0,67	0,07
492	516	0,01	0,08	0,10	0,13	0,52	0,03	522	0,01	0,07	0,09	0,12	0,51	0,03
	514	0,01	0,08	0,10	0,13	0,54	0,03	518	0,01	0,07	0,09	0,13	0,54	0,03
493	522	0,02	0,07	0,09	0,13	0,50	0,03	523	0,01	0,07	0,07	0,12	0,49	0,03
	518	0,01	0,07	0,08	0,12	0,54	0,03	519	0,01	0,07	0,07	0,12	0,53	0,02
494	523	0,02	0,07	0,07	0,12	0,48	0,03	524	0,02	0,07	0,06	0,11	0,48	0,03
	519	0,01	0,07	0,07	0,11	0,52	0,03	520	0,01	0,07	0,06	0,11	0,52	0,03
495	524	0,02	0,07	0,06	0,09	0,48	0,02	525	0,02	0,07	0,06	0,09	0,50	0,03
	520	0,01	0,07	0,05	0,10	0,54	0,04	521	0,02	0,07	0,05	0,10	0,55	0,04
496	208	0,02	0,09	0,11	0,12	0,54	0,10	526	0,01	0,08	0,10	0,10	0,53	0,10
	516	0,01	0,09	0,10	0,13	0,51	0,08	522	0,01	0,08	0,09	0,11	0,50	0,07
497	526	0,01	0,08	0,09	0,11	0,52	0,09	527	0,01	0,08	0,07	0,10	0,52	0,09
	522	0,01	0,08	0,08	0,12	0,49	0,07	523	0,01	0,08	0,07	0,12	0,47	0,07
498	527	0,01	0,08	0,07	0,11	0,49	0,09	528	0,01	0,06	0,06	0,08	0,45	0,10
	523	0,01	0,08	0,07	0,13	0,46	0,07	524	0,01	0,06	0,06	0,09	0,42	0,06
499	528	0,01	0,06	0,06	0,09	0,41	0,11	209	0,01	0,05	0,05	0,07	0,40	0,11
	524	0,01	0,06	0,05	0,10	0,41	0,06	525	0,02	0,05	0,04	0,07	0,40	0,06
500	525	0,01	0,07	0,05	0,05	0,52	0,02	530	0,00	0,09	0,01	0,03	0,55	0,02
	521	0,01	0,07	0,04	0,06	0,57	0,03	529	0,01	0,09	0,01	0,03	0,61	0,04
501	209	0,02	0,04	0,04	0,07	0,42	0,11	210	0,05	0,14	0,05	0,08	0,47	0,11
	525	0,01	0,04	0,03	0,06	0,41	0,06	530	0,04	0,14	0,05	0,06	0,46	0,07
502	532	0,01	0,07	0,04	0,07	0,62	0,07	533	0,02	0,13	0,04	0,07	0,65	0,08
	431	0,03	0,08	0,04	0,11	0,70	0,10	158	0,04	0,13	0,03	0,11	0,74	0,11
503	534	0,01	0,06	0,07	0,07	0,44	0,04	535	0,02	0,07	0,06	0,07	0,46	0,03
	531	0,01	0,06	0,06	0,08	0,49	0,04	532	0,02	0,07	0,05	0,08	0,51	0,04
504	535	0,01	0,07	0,05	0,05	0,48	0,03	536	0,01	0,08	0,01	0,03	0,51	0,03
	532	0,01	0,07	0,04	0,05	0,53	0,03	533	0,01	0,07	0,01	0,03	0,56	0,03
505	211	0,01	0,05	0,06	0,08	0,40	0,11	537	0,02	0,05	0,05	0,09	0,42	0,11
	534	0,01	0,05	0,05	0,08	0,39	0,07	535	0,02	0,05	0,04	0,08	0,40	0,07
506	537	0,03	0,05	0,04	0,07	0,44	0,10	212	0,04	0,13	0,05	0,09	0,49	0,11
	535	0,01	0,04	0,03	0,04	0,42	0,07	536	0,03	0,13	0,04	0,07	0,45	0,08
507	539	0,02	0,07	0,08	0,10	0,55	0,07	531	0,02	0,07	0,08	0,11	0,57	0,08
	432	0,02	0,07	0,07	0,11	0,59	0,10	157	0,02	0,07	0,07	0,11	0,61	0,11
508	540	0,02	0,07	0,11	0,11	0,45	0,03	541	0,02	0,07	0,09	0,11	0,45	0,03
	538	0,02	0,07	0,11	0,11	0,48	0,03	539	0,02	0,07	0,09	0,10	0,47	0,03
509	541	0,02	0,07	0,08	0,10	0,43	0,03	534	0,02	0,06	0,07	0,09	0,43	0,04
	539	0,02	0,07	0,08	0,10	0,48	0,03	531	0,02	0,06	0,07	0,09	0,47	0,04
510	213	0,02	0,08	0,11	0,10	0,48	0,10	542	0,02	0,08	0,09	0,10	0,48	0,09
	540	0,02	0,08	0,10	0,11	0,46	0,07	541	0,01	0,08	0,08	0,11	0,44	0,07
511	542	0,02	0,08	0,08	0,10	0,45	0,10	211	0,02	0,05	0,07	0,08	0,40	0,10
	541	0,02	0,08	0,07	0,11	0,42	0,07	534	0,02	0,05	0,06	0,08	0,38	0,08
512	544	0,01	0,07	0,12	0,12	0,50	0,06	538	0,01	0,08	0,11	0,12	0,51	0,07
	433	0,02	0,08	0,12	0,10	0,51	0,08	159	0,02	0,08	0,11	0,10	0,53	0,09
513	545	0,02	0,07	0,12	0,14	0,48	0,03	546	0,02	0,08	0,12	0,14	0,48	0,03
	543	0,01	0,07	0,11	0,13	0,48	0,03	544	0,02	0,08	0,12	0,13	0,48	0,03
514	546	0,02	0,08	0,12	0,12	0,47	0,03	540	0,02	0,07	0,11	0,12	0,47	0,03
	544	0,02	0,08	0,12	0,12	0,48	0,04	538	0,02	0,07	0,11	0,12	0,48	0,03
515	214	0,02	0,10	0,12	0,11	0,55	0,09	547	0,02	0,10	0,11	0,11	0,53	0,09
	545	0,02	0,10	0,12	0,14	0,52	0,05	546	0,02	0,09	0,11	0,13	0,50	0,06
516	547	0,02	0,10	0,12	0,11	0,51	0,11	213	0,02	0,08	0,11	0,10	0,50	0,11
	546	0,01	0,09	0,11	0,13	0,49	0,06	540	0,02	0,08	0,10	0,11	0,47	0,06
517	549	0,02	0,07	0,12	0,15	0,49	0,04	545	0,02	0,07	0,12	0,16	0,52	0,05
	548	0,01	0,07	0,12	0,13	0,49	0,05	543	0,01	0,08	0,11	0,14	0,51	0,04
518	215	0,02	0,09	0,13	0,13	0,67	0,15	214	0,02	0,10	0,12	0,14	0,68	0,14
	549	0,02	0,09	0,12	0,14	0,49	0,06	545	0,02	0,10	0,11	0,15	0,50	0,05
519	551	0,02	0,07	0,13	0,15	0,49	0,05	549	0,02	0,07	0,12	0,15	0,49	0,05
	550	0,01	0,07	0,12	0,13	0,48	0,05	548	0,01	0,07	0,12	0,13	0,49	0,05
520	216	0,01	0,10	0,13	0,14	0,69	0,17	215	0,01	0,10	0,12	0,13	0,67	0,17
	551	0,02	0,10	0,13	0,15	0,47	0,06	549	0,02	0,09	0,12	0,15	0,49	0,05
521	553	0,01	0,05	0,13	0,10	0,44	0,07	550	0,02	0,06	0,13	0,11	0,46	0,07
	434	0,02	0,06	0,13	0,09	0,44	0,09	162	0,02	0,06	0,13	0,09	0,46	0,09
522	554	0,02	0,06	0,14	0,11	0,38	0,03	555	0,02	0,07	0,13	0,12	0,40	0,03
	552	0,01	0,06	0,14	0,10	0,38	0,03	553	0,01	0,07	0,13	0,11	0,40	0,03
523	555	0,02	0,07	0,13	0,13	0,42	0,03	551	0,02	0,07	0,13	0,13	0,44	0,03
	553	0,01	0,07	0,13	0,12	0,42	0,03	550	0,01	0,07	0,12	0,12	0,43	0,03
524	217	0,02	0,08	0,13	0,09	0,50	0,12	556	0,02	0,10	0,13	0,12	0,53	0,11
	554	0,02	0,08	0,13	0,11	0,45	0,08	555	0,01	0,09	0,13	0,13	0,47	0,07
525	556	0,02	0,10	0,13	0,10	0,55	0,10	216	0,03	0,10	0,12	0,12	0,56	0,10
	555	0,02	0,09	0,13	0,12	0,49	0,07	551	0,02	0,10	0,12	0,14	0,50	0,07
526	558	0,01	0,05	0,14	0,13	0,35	0,05	554	0,02	0,06	0,14	0,12	0,40	0,07
	557	0,01	0,05	0,14	0,10	0,36	0,07	552	0,01	0,06	0,14	0,11	0,39	0,07

CARATTERISTICHE MEDIATE: SISMA 0°: SHELL

Shell Nro	Nodo N.ro	S11 kg/cmq	S22 kg/cmq	S12 kg/cmq	M11 kg/cmq	M22 kg/cmq	M12 kg/cmq	Nodo N.ro	S11 kg/cmq	S22 kg/cmq	S12 kg/cmq	M11 kg/cmq	M22 kg/cmq	M12 kg/cmq
527	218	0,02	0,08	0,13	0,11	0,55	0,19	217	0,02	0,08	0,13	0,12	0,61	0,20
	558	0,02	0,07	0,13	0,13	0,34	0,08	554	0,02	0,07	0,13	0,11	0,39	0,07
528	560	0,02	0,05	0,15	0,13	0,37	0,07	558	0,02	0,05	0,14	0,13	0,35	0,06
	559	0,01	0,05	0,15	0,11	0,38	0,07	557	0,01	0,05	0,14	0,11	0,36	0,07
529	219	0,01	0,08	0,14	0,12	0,60	0,18	218	0,01	0,08	0,13	0,11	0,55	0,18
	560	0,02	0,08	0,14	0,13	0,36	0,09	558	0,02	0,08	0,13	0,13	0,34	0,08
530	562	0,02	0,05	0,15	0,17	0,43	0,08	560	0,02	0,05	0,15	0,13	0,37	0,07
	561	0,01	0,05	0,15	0,18	0,46	0,07	559	0,02	0,05	0,14	0,11	0,38	0,07
531	220	0,01	0,08	0,14	0,13	0,64	0,18	219	0,01	0,08	0,14	0,12	0,60	0,18
	562	0,02	0,08	0,14	0,17	0,41	0,10	560	0,02	0,08	0,15	0,13	0,36	0,10
532	564	0,02	0,04	0,17	0,18	0,44	0,03	562	0,02	0,05	0,16	0,13	0,40	0,03
	563	0,01	0,05	0,16	0,18	0,45	0,03	561	0,01	0,05	0,16	0,13	0,41	0,03
533	221	0,02	0,08	0,15	0,09	0,42	0,13	220	0,03	0,08	0,15	0,10	0,43	0,13
	564	0,01	0,08	0,15	0,13	0,36	0,10	562	0,02	0,07	0,15	0,12	0,37	0,10
534	566	0,01	0,03	0,19	0,15	0,38	0,09	563	0,01	0,04	0,18	0,16	0,39	0,09
	435	0,01	0,04	0,19	0,08	0,31	0,11	167	0,01	0,04	0,18	0,08	0,31	0,12
535	567	0,02	0,03	0,20	0,13	0,38	0,03	568	0,02	0,04	0,19	0,18	0,43	0,03
	565	0,01	0,03	0,20	0,13	0,40	0,04	566	0,01	0,04	0,18	0,18	0,45	0,03
536	568	0,02	0,04	0,19	0,19	0,45	0,03	564	0,02	0,04	0,18	0,21	0,46	0,03
	566	0,01	0,04	0,18	0,20	0,48	0,03	563	0,01	0,05	0,17	0,22	0,48	0,02
537	222	0,01	0,05	0,19	0,06	0,31	0,14	569	0,02	0,07	0,17	0,09	0,35	0,14
	567	0,01	0,05	0,19	0,11	0,27	0,11	568	0,02	0,07	0,18	0,12	0,30	0,10
538	569	0,01	0,07	0,18	0,08	0,40	0,12	221	0,02	0,09	0,16	0,10	0,42	0,12
	568	0,02	0,07	0,17	0,14	0,34	0,09	564	0,02	0,08	0,16	0,16	0,36	0,09
539	571	0,01	0,04	0,20	0,11	0,29	0,08	567	0,01	0,03	0,19	0,16	0,37	0,08
	570	0,01	0,04	0,20	0,10	0,32	0,09	565	0,01	0,03	0,19	0,16	0,41	0,09
540	223	0,01	0,06	0,19	0,08	0,38	0,22	222	0,01	0,05	0,18	0,10	0,49	0,23
	571	0,01	0,05	0,20	0,11	0,27	0,12	567	0,02	0,05	0,19	0,16	0,37	0,11
541	573	0,01	0,04	0,19	0,11	0,27	0,07	571	0,01	0,04	0,19	0,11	0,29	0,07
	572	0,01	0,04	0,19	0,09	0,30	0,08	570	0,01	0,04	0,19	0,10	0,32	0,08
542	224	0,00	0,06	0,18	0,08	0,41	0,21	223	0,00	0,06	0,19	0,08	0,38	0,22
	573	0,01	0,06	0,19	0,11	0,25	0,09	571	0,01	0,05	0,19	0,10	0,27	0,09
543	575	0,01	0,04	0,19	0,11	0,28	0,07	573	0,01	0,04	0,19	0,10	0,27	0,07
	574	0,01	0,04	0,19	0,09	0,29	0,08	572	0,01	0,04	0,19	0,09	0,30	0,08
544	225	0,01	0,07	0,18	0,10	0,49	0,22	224	0,01	0,06	0,19	0,08	0,41	0,22
	575	0,01	0,07	0,18	0,10	0,28	0,08	573	0,01	0,06	0,19	0,10	0,25	0,09
545	577	0,01	0,03	0,18	0,07	0,25	0,08	574	0,01	0,03	0,19	0,07	0,25	0,08
	436	0,01	0,03	0,17	0,05	0,26	0,11	171	0,01	0,04	0,19	0,06	0,26	0,11
546	578	0,02	0,05	0,16	0,12	0,32	0,03	579	0,02	0,05	0,17	0,11	0,31	0,03
	576	0,01	0,06	0,16	0,10	0,29	0,03	577	0,01	0,05	0,17	0,10	0,28	0,03
547	579	0,01	0,05	0,17	0,11	0,29	0,04	575	0,01	0,04	0,19	0,09	0,28	0,04
	577	0,01	0,05	0,17	0,09	0,28	0,04	574	0,01	0,05	0,18	0,08	0,27	0,04
548	226	0,01	0,10	0,16	0,10	0,45	0,10	580	0,01	0,09	0,17	0,10	0,44	0,10
	578	0,01	0,09	0,16	0,13	0,39	0,07	579	0,01	0,09	0,17	0,12	0,37	0,07
549	580	0,02	0,09	0,17	0,10	0,41	0,12	225	0,01	0,07	0,18	0,08	0,37	0,12
	579	0,01	0,08	0,17	0,12	0,35	0,08	575	0,01	0,07	0,18	0,10	0,31	0,08
550	582	0,01	0,06	0,15	0,10	0,33	0,03	578	0,01	0,05	0,16	0,10	0,32	0,03
	581	0,01	0,06	0,15	0,09	0,31	0,03	576	0,01	0,06	0,16	0,09	0,30	0,03
551	227	0,02	0,09	0,15	0,09	0,45	0,10	226	0,02	0,09	0,16	0,10	0,45	0,09
	582	0,01	0,09	0,15	0,11	0,40	0,06	578	0,01	0,09	0,15	0,12	0,40	0,06
552	584	0,01	0,06	0,15	0,13	0,37	0,04	582	0,01	0,06	0,15	0,12	0,38	0,05
	583	0,01	0,06	0,15	0,11	0,36	0,05	581	0,01	0,06	0,15	0,11	0,34	0,05
553	228	0,01	0,09	0,14	0,12	0,58	0,17	227	0,01	0,10	0,14	0,12	0,60	0,17
	584	0,01	0,09	0,14	0,12	0,37	0,07	582	0,01	0,09	0,15	0,11	0,35	0,06
554	586	0,01	0,06	0,15	0,13	0,39	0,04	584	0,01	0,06	0,15	0,12	0,37	0,04
	585	0,01	0,06	0,15	0,11	0,40	0,07	583	0,01	0,06	0,15	0,11	0,36	0,06
555	229	0,01	0,09	0,14	0,12	0,60	0,18	228	0,01	0,09	0,14	0,12	0,58	0,17
	586	0,01	0,09	0,14	0,12	0,37	0,05	584	0,01	0,09	0,15	0,12	0,37	0,05
556	588	0,01	0,06	0,15	0,10	0,38	0,03	586	0,01	0,06	0,15	0,10	0,36	0,03
	587	0,01	0,06	0,15	0,10	0,39	0,04	585	0,01	0,06	0,15	0,09	0,37	0,04
557	230	0,02	0,08	0,14	0,10	0,47	0,11	229	0,02	0,09	0,15	0,10	0,45	0,11
	588	0,01	0,08	0,14	0,11	0,43	0,06	586	0,01	0,08	0,14	0,11	0,40	0,07
558	590	0,01	0,06	0,15	0,11	0,45	0,06	587	0,01	0,06	0,15	0,10	0,43	0,06
	437	0,01	0,06	0,14	0,10	0,46	0,08	176	0,01	0,06	0,15	0,08	0,45	0,08
559	591	0,02	0,07	0,14	0,13	0,46	0,03	592	0,02	0,06	0,14	0,13	0,44	0,03
	589	0,01	0,07	0,14	0,12	0,46	0,03	590	0,01	0,06	0,14	0,12	0,45	0,03
560	592	0,01	0,06	0,14	0,12	0,43	0,03	588	0,01	0,06	0,15	0,11	0,41	0,03
	590	0,01	0,06	0,14	0,11	0,43	0,03	587	0,01	0,06	0,15	0,11	0,41	0,03
561	231	0,02	0,10	0,14	0,12	0,59	0,09	593	0,02	0,09	0,14	0,12	0,58	0,09
	591	0,01	0,09	0,14	0,14	0,52	0,06	592	0,01	0,09	0,14	0,13	0,50	0,06
562	593	0,01	0,09	0,14	0,12	0,55	0,10	230	0,01	0,09	0,14	0,10	0,52	0,11
	592	0,01	0,09	0,14	0,14	0,48	0,06	588	0,01	0,09	0,14	0,11	0,45	0,06
563	595	0,01	0,07	0,14	0,14	0,50	0,04	591	0,01	0,07	0,14	0,15	0,50	0,05
	594	0,01	0,07	0,14	0,13	0,51	0,05	589	0,01	0,07	0,14	0,13	0,50	0,05
564	232	0,01	0,09	0,14	0,14	0,71	0,16	231	0,01	0,10	0,14	0,15	0,75	0,15
	595	0,01	0,09	0,14	0,14	0,50	0,06	591	0,01	0,10	0,14	0,14	0,48	0,06
565	597	0,01	0,08	0,15	0,15	0,52	0,05	595	0,01	0,07	0,14	0,14	0,50	0,05
	596	0,01	0,08	0,15	0,13	0,54	0,05	594	0,01	0,07	0,14	0,13	0,51	0,05
566	233	0,02	0,10	0,14	0,14	0,72	0,17	232	0,02	0,09	0,14	0,14	0,71	0,17
	597	0,01	0,09	0,15	0,14	0,50	0,07	595	0,01	0,09	0,14	0,14	0,50	0,06
567	599	0,01	0,07	0,15	0,13	0,54	0,06	596	0,01	0,07	0,15	0,11	0,53	0,06
	438	0,01	0,07	0,15	0,12	0,57	0,09	179	0,01	0,07	0,15	0,10	0,56	0,09
568	600	0,01	0,08	0,15	0,14	0,51	0,03	601	0,01	0,08	0,15	0,13	0,51	0,03
	598	0,01	0,08	0,14	0,13	0,52	0,03	599	0,01	0,08	0,15	0,13	0,52	0,03
569	601	0,01	0,08	0,15	0,13	0,51	0,03	597	0,01	0,07	0,15	0,13	0,50	0,03
	599	0,01	0,08	0,15	0,12	0,51	0,03	596	0,01	0,07	0,15	0,12	0,50	0,03
570	234	0,01	0,09	0,14	0,10	0,58	0,10	602	0,01	0,11	0,15	0,13	0,59	0,10
	600	0,01	0,09	0,14	0,12	0,52	0,06	601	0,01	0,10	0,15	0,15	0,54	0,06
571	602	0,02	0,10	0,14	0,12	0,60	0,10	233	0,01	0,09	0,15	0,13	0,60	0,10
	601	0,01	0,10	0,15	0,14	0,54	0,06	597	0,02	0,09	0,15	0,14	0,55	0,06
572	603	0,02	0,08	0,09	0,12	0,60	0,06	604	0,02	0,08	0,11	0,11	0,58	0,05
	439	0,01	0,08	0,09	0,12	0,64	0,07	440	0,01	0,08	0,11	0,11	0,62	0,08

CARATTERISTICHE MEDIATE: SISMA 0°: SHELL

Shell Nro	Nodo N.ro	S11 kg/cmq	S22 kg/cmq	S12 kg/cmq	M11 kg/cmq	M22 kg/cmq	M12 kg/cmq	Nodo N.ro	S11 kg/cmq	S22 kg/cmq	S12 kg/cmq	M11 kg/cmq	M22 kg/cmq	M12 kg/cmq
573	604	0,01	0,08	0,12	0,12	0,58	0,05	605	0,01	0,08	0,13	0,12	0,57	0,05
	440	0,01	0,08	0,12	0,12	0,61	0,08	441	0,01	0,08	0,13	0,11	0,61	0,08
574	605	0,01	0,08	0,13	0,13	0,57	0,06	598	0,01	0,08	0,14	0,12	0,56	0,06
	441	0,01	0,08	0,13	0,12	0,60	0,08	180	0,01	0,08	0,14	0,11	0,59	0,08
575	452	0,02	0,07	0,07	0,08	0,49	0,02	606	0,02	0,06	0,08	0,09	0,47	0,02
	450	0,02	0,07	0,06	0,09	0,54	0,04	603	0,02	0,07	0,07	0,09	0,53	0,04
576	606	0,02	0,07	0,09	0,11	0,47	0,02	607	0,02	0,07	0,11	0,11	0,48	0,03
	603	0,01	0,07	0,09	0,10	0,52	0,03	604	0,01	0,07	0,11	0,11	0,52	0,03
577	607	0,01	0,07	0,11	0,12	0,49	0,03	608	0,02	0,07	0,13	0,12	0,49	0,03
	604	0,01	0,07	0,12	0,12	0,52	0,03	605	0,01	0,07	0,13	0,12	0,52	0,03
578	608	0,01	0,07	0,13	0,12	0,50	0,03	600	0,01	0,08	0,14	0,12	0,50	0,03
	605	0,01	0,07	0,13	0,12	0,51	0,03	598	0,01	0,08	0,14	0,12	0,51	0,03
579	186	0,01	0,05	0,06	0,07	0,39	0,11	609	0,01	0,06	0,08	0,09	0,41	0,10
	452	0,02	0,05	0,04	0,07	0,40	0,06	606	0,01	0,06	0,07	0,09	0,41	0,06
580	609	0,01	0,06	0,08	0,08	0,45	0,09	610	0,01	0,08	0,10	0,11	0,49	0,08
	606	0,02	0,06	0,08	0,09	0,42	0,06	607	0,01	0,08	0,10	0,13	0,46	0,05
581	610	0,01	0,08	0,11	0,10	0,52	0,08	611	0,01	0,08	0,13	0,11	0,53	0,08
	607	0,01	0,08	0,11	0,12	0,47	0,05	608	0,02	0,08	0,13	0,12	0,49	0,05
582	611	0,01	0,08	0,13	0,10	0,54	0,10	234	0,02	0,09	0,14	0,12	0,55	0,10
	608	0,01	0,07	0,13	0,11	0,50	0,06	600	0,01	0,09	0,14	0,13	0,51	0,06
583	448	0,01	0,00	0,01	0,21	0,63	0,19	183	0,01	0,00	0,01	0,19	1,00	0,15
	612	0,01	0,00	0,01	0,07	0,28	0,31	236	0,01	0,00	0,01	0,02	0,29	0,27
584	184	0,00	0,01	0,00	0,58	0,17	0,23	235	0,00	0,01	0,01	0,27	0,07	0,30
	457	0,00	0,01	0,01	0,83	0,12	0,12	613	0,00	0,01	0,01	0,30	0,21	0,18
585	187	0,00	0,01	0,01	0,78	0,17	0,20	237	0,00	0,01	0,01	0,32	0,13	0,32
	462	0,00	0,01	0,01	0,85	0,17	0,18	614	0,00	0,01	0,01	0,35	0,19	0,28
586	190	0,00	0,01	0,01	0,93	0,19	0,17	240	0,00	0,01	0,01	0,43	0,21	0,25
	471	0,00	0,01	0,01	0,89	0,15	0,17	615	0,00	0,01	0,01	0,43	0,22	0,26
587	195	0,00	0,01	0,01	0,78	0,11	0,15	245	0,00	0,01	0,01	0,44	0,27	0,20
	484	0,00	0,01	0,01	0,69	0,15	0,19	616	0,00	0,01	0,01	0,39	0,25	0,25
588	199	0,00	0,01	0,01	0,57	0,14	0,22	249	0,00	0,01	0,01	0,37	0,19	0,34
	495	0,00	0,01	0,01	0,77	0,10	0,17	617	0,00	0,01	0,01	0,37	0,22	0,28
589	204	0,00	0,01	0,01	0,79	0,16	0,22	254	0,00	0,01	0,01	0,42	0,16	0,33
	508	0,00	0,01	0,01	0,96	0,17	0,17	618	0,00	0,01	0,01	0,44	0,20	0,26
590	207	0,00	0,01	0,01	0,86	0,19	0,19	257	0,00	0,01	0,01	0,46	0,18	0,29
	517	0,00	0,01	0,01	0,89	0,16	0,17	619	0,00	0,01	0,01	0,44	0,22	0,24
591	527	0,00	0,01	0,01	0,84	0,14	0,13	621	0,00	0,01	0,01	0,29	0,17	0,18
	528	0,00	0,01	0,01	0,66	0,15	0,19	620	0,00	0,01	0,01	0,25	0,10	0,26
592	526	0,00	0,01	0,01	0,81	0,16	0,20	622	0,00	0,01	0,01	0,36	0,14	0,28
	527	0,00	0,01	0,01	0,84	0,16	0,13	621	0,00	0,01	0,01	0,29	0,17	0,19
593	208	0,00	0,01	0,01	0,85	0,18	0,18	258	0,00	0,01	0,01	0,42	0,18	0,30
	526	0,00	0,01	0,01	0,81	0,15	0,19	622	0,00	0,01	0,01	0,36	0,13	0,31
594	236	0,00	0,01	0,01	0,32	0,05	0,29	262	0,00	0,02	0,01	0,44	0,02	0,26
	612	0,00	0,01	0,01	0,27	0,07	0,27	623	0,00	0,02	0,01	0,32	0,07	0,25
595	235	0,00	0,01	0,01	0,29	0,07	0,30	261	0,00	0,01	0,01	0,33	0,12	0,30
	613	0,00	0,01	0,01	0,34	0,18	0,18	624	0,00	0,01	0,01	0,49	0,46	0,18
596	237	0,00	0,01	0,01	0,32	0,12	0,32	263	0,00	0,01	0,01	0,50	0,30	0,29
	614	0,00	0,01	0,01	0,35	0,18	0,27	625	0,00	0,01	0,01	0,60	0,44	0,25
597	240	0,00	0,01	0,01	0,42	0,21	0,26	266	0,00	0,02	0,01	0,81	0,48	0,23
	615	0,00	0,01	0,01	0,42	0,21	0,26	626	0,00	0,02	0,01	0,78	0,50	0,23
598	245	0,00	0,01	0,01	0,42	0,25	0,21	271	0,00	0,02	0,01	0,73	0,53	0,20
	616	0,00	0,01	0,01	0,37	0,24	0,26	627	0,00	0,02	0,01	0,64	0,50	0,24
599	249	0,00	0,01	0,01	0,37	0,19	0,33	275	0,00	0,02	0,01	0,71	0,41	0,31
	617	0,00	0,01	0,01	0,38	0,21	0,27	628	0,00	0,02	0,01	0,77	0,49	0,25
600	254	0,00	0,01	0,01	0,43	0,14	0,32	280	0,00	0,02	0,01	0,62	0,34	0,29
	618	0,00	0,01	0,01	0,42	0,20	0,26	629	0,00	0,02	0,01	0,78	0,49	0,24
601	257	0,00	0,01	0,01	0,45	0,18	0,29	283	0,00	0,02	0,01	0,73	0,37	0,26
	619	0,00	0,01	0,01	0,44	0,21	0,23	630	0,00	0,02	0,01	0,68	0,51	0,20
602	621	0,00	0,01	0,01	0,31	0,16	0,18	632	0,00	0,01	0,01	0,47	0,42	0,17
	620	0,00	0,01	0,01	0,26	0,09	0,27	631	0,00	0,01	0,01	0,36	0,22	0,26
603	622	0,00	0,01	0,01	0,36	0,13	0,28	633	0,00	0,01	0,01	0,52	0,32	0,27
	621	0,00	0,01	0,01	0,31	0,15	0,18	632	0,00	0,01	0,01	0,47	0,42	0,17
604	258	0,00	0,01	0,01	0,42	0,17	0,30	284	0,00	0,01	0,01	0,62	0,41	0,28
	622	0,00	0,01	0,01	0,36	0,12	0,30	633	0,00	0,01	0,01	0,52	0,32	0,28
605	262	0,00	0,02	0,01	0,36	0,01	0,27	288	0,00	0,02	0,00	0,93	0,01	0,04
	623	0,00	0,02	0,01	0,33	0,07	0,26	634	0,00	0,02	0,00	0,76	0,16	0,03
606	261	0,00	0,01	0,01	0,33	0,12	0,28	287	0,00	0,01	0,00	0,75	0,20	0,09
	624	0,00	0,01	0,01	0,43	0,44	0,20	635	0,00	0,01	0,00	1,06	0,81	0,07
607	263	0,00	0,01	0,01	0,48	0,29	0,30	289	0,00	0,02	0,00	1,02	0,56	0,15
	625	0,00	0,01	0,01	0,58	0,43	0,29	636	0,00	0,02	0,00	1,06	0,78	0,17
608	266	0,00	0,02	0,01	0,79	0,48	0,24	292	0,00	0,02	0,01	1,01	0,70	0,15
	626	0,00	0,02	0,01	0,77	0,49	0,23	637	0,00	0,02	0,01	1,02	0,78	0,16
609	271	0,00	0,02	0,01	0,67	0,52	0,19	297	0,00	0,02	0,00	0,87	0,83	0,11
	627	0,00	0,02	0,01	0,62	0,49	0,24	638	0,00	0,02	0,00	0,77	0,77	0,15
610	275	0,00	0,02	0,01	0,69	0,40	0,32	301	0,00	0,03	0,01	0,70	0,64	0,16
	628	0,00	0,02	0,01	0,74	0,48	0,27	639	0,00	0,03	0,01	0,84	0,77	0,14
611	280	0,00	0,02	0,01	0,59	0,33	0,30	306	0,00	0,02	0,01	1,07	0,59	0,18
	629	0,00	0,02	0,01	0,76	0,49	0,26	640	0,00	0,02	0,01	1,11	0,79	0,15
612	283	0,00	0,02	0,01	0,72	0,37	0,25	309	0,00	0,02	0,00	1,12	0,55	0,17
	630	0,00	0,02	0,01	0,67	0,50	0,21	641	0,00	0,02	0,00	1,14	0,84	0,17
613	632	0,00	0,01	0,01	0,44	0,41	0,18	643	0,00	0,01	0,00	1,06	0,77	0,09
	631	0,00	0,01	0,01	0,35	0,22	0,24	642	0,00	0,01	0,00	0,85	0,39	0,10
614	633	0,00	0,01	0,01	0,51	0,31	0,24	644	0,00	0,01	0,00	1,05	0,56	0,13
	632	0,00	0,01	0,01	0,44	0,41	0,18	643	0,00	0,01	0,00	1,06	0,76	0,11
615	284	0,00	0,01	0,01	0,60	0,39	0,30	310	0,00	0,02	0,00	1,11	0,65	0,13
	633	0,00	0,01	0,01	0,50	0,31	0,29	644	0,00	0,02	0,00	1,05	0,58	0,12
616	288	0,00	0,02	0,00	0,93	0,01	0,04	314	0,00	0,02	0,01	0,37	0,01	0,27
	634	0,00	0,02	0,00	0,76	0,16	0,03	645	0,00	0,02	0,01	0,34	0,06	0,26
617	287	0,00	0,01	0,00	0,75	0,20	0,10	313	0,00	0,01	0,01	0,33	0,10	0,28
	635	0,00	0,01	0,00	1,06	0,81	0,07	646	0,00	0,01	0,01	0,39	0,43	0,21
618	289	0,00	0,02	0,00	1,02	0,56	0,15	315	0,00	0,01	0,01	0,50	0,30	0,31
	636	0,00	0,02	0,00	1,06	0,78	0,15	647	0,00	0,01	0,01	0,57	0,45	0,28

CARATTERISTICHE MEDIATE: SISMA 0°: SHELL

Shell Nro	Nodo N.ro	S11 kg/cmq	S22 kg/cmq	S12 kg/cmq	M11 kg/cmq	M22 kg/cmq	M12 kg/cmq	Nodo N.ro	S11 kg/cmq	S22 kg/cmq	S12 kg/cmq	M11 kg/cmq	M22 kg/cmq	M12 kg/cmq
619	292	0,00	0,02	0,01	1,00	0,70	0,15	318	0,00	0,02	0,01	0,70	0,46	0,23
	637	0,00	0,02	0,01	1,02	0,78	0,16	648	0,00	0,02	0,01	0,69	0,49	0,24
620	297	0,00	0,02	0,00	0,87	0,83	0,13	323	0,00	0,02	0,01	0,39	0,47	0,19
	638	0,00	0,02	0,00	0,77	0,77	0,13	649	0,00	0,02	0,01	0,39	0,45	0,23
621	301	0,00	0,03	0,01	0,70	0,64	0,15	327	0,00	0,02	0,01	0,61	0,42	0,31
	639	0,00	0,03	0,01	0,84	0,76	0,12	650	0,00	0,02	0,01	0,70	0,47	0,28
622	306	0,00	0,02	0,00	1,07	0,59	0,17	332	0,00	0,02	0,01	0,55	0,34	0,30
	640	0,00	0,02	0,00	1,11	0,79	0,15	651	0,00	0,02	0,01	0,61	0,47	0,26
623	309	0,00	0,02	0,00	1,12	0,55	0,17	335	0,00	0,02	0,01	0,64	0,38	0,25
	641	0,00	0,02	0,00	1,14	0,84	0,16	652	0,00	0,02	0,01	0,64	0,51	0,22
624	643	0,00	0,01	0,00	1,06	0,77	0,09	654	0,00	0,01	0,01	0,42	0,41	0,18
	642	0,00	0,01	0,00	0,85	0,39	0,10	653	0,00	0,01	0,01	0,35	0,21	0,24
625	644	0,00	0,01	0,00	1,05	0,56	0,12	655	0,00	0,01	0,01	0,47	0,31	0,25
	643	0,00	0,01	0,00	1,06	0,76	0,11	654	0,00	0,01	0,01	0,42	0,41	0,18
626	310	0,00	0,02	0,00	1,11	0,65	0,13	336	0,00	0,01	0,01	0,57	0,37	0,30
	644	0,00	0,02	0,00	1,05	0,58	0,10	655	0,00	0,01	0,01	0,47	0,31	0,30
627	314	0,00	0,02	0,01	0,44	0,02	0,27	340	0,00	0,01	0,01	0,32	0,01	0,28
	645	0,00	0,02	0,01	0,32	0,06	0,25	656	0,00	0,01	0,01	0,21	0,06	0,26
628	313	0,00	0,01	0,01	0,33	0,10	0,30	339	0,00	0,01	0,01	0,22	0,05	0,30
	646	0,00	0,01	0,01	0,45	0,45	0,18	657	0,00	0,01	0,01	0,31	0,16	0,19
629	315	0,00	0,01	0,01	0,53	0,31	0,29	341	0,00	0,01	0,01	0,32	0,13	0,32
	647	0,00	0,01	0,01	0,60	0,46	0,26	658	0,00	0,01	0,01	0,33	0,20	0,29
630	318	0,00	0,02	0,01	0,71	0,46	0,23	344	0,00	0,01	0,01	0,35	0,22	0,26
	648	0,00	0,02	0,01	0,71	0,50	0,24	659	0,00	0,01	0,01	0,36	0,22	0,26
631	323	0,00	0,02	0,01	0,42	0,49	0,20	349	0,00	0,01	0,01	0,38	0,21	0,20
	649	0,00	0,02	0,01	0,41	0,46	0,24	660	0,00	0,01	0,01	0,35	0,21	0,27
632	327	0,00	0,02	0,01	0,62	0,43	0,32	353	0,00	0,01	0,01	0,33	0,18	0,34
	650	0,00	0,02	0,01	0,72	0,47	0,25	661	0,00	0,01	0,01	0,40	0,19	0,28
633	332	0,00	0,02	0,01	0,57	0,35	0,30	358	0,00	0,01	0,01	0,39	0,15	0,33
	651	0,00	0,02	0,01	0,63	0,48	0,25	662	0,00	0,01	0,01	0,40	0,19	0,27
634	335	0,00	0,02	0,01	0,64	0,38	0,26	361	0,00	0,01	0,01	0,42	0,18	0,29
	652	0,00	0,02	0,01	0,66	0,51	0,19	663	0,00	0,01	0,01	0,41	0,22	0,22
635	654	0,00	0,01	0,01	0,44	0,42	0,17	665	0,00	0,01	0,01	0,31	0,16	0,17
	653	0,00	0,01	0,01	0,35	0,21	0,26	664	0,00	0,01	0,01	0,28	0,09	0,26
636	655	0,00	0,01	0,01	0,49	0,31	0,26	666	0,00	0,01	0,01	0,34	0,12	0,27
	654	0,00	0,01	0,01	0,44	0,42	0,17	665	0,00	0,01	0,01	0,31	0,16	0,18
637	336	0,00	0,01	0,01	0,61	0,38	0,28	362	0,00	0,01	0,01	0,39	0,16	0,30
	655	0,00	0,01	0,01	0,49	0,32	0,28	666	0,00	0,01	0,01	0,34	0,12	0,29
638	340	0,00	0,01	0,01	0,23	0,03	0,26	212	0,00	0,01	0,01	0,98	0,20	0,14
	656	0,00	0,01	0,01	0,23	0,07	0,30	537	0,00	0,01	0,01	0,62	0,17	0,18
639	339	0,00	0,01	0,01	0,22	0,05	0,29	211	0,00	0,01	0,00	0,58	0,15	0,22
	657	0,00	0,01	0,01	0,24	0,19	0,20	542	0,00	0,01	0,01	0,83	0,13	0,14
640	341	0,00	0,01	0,01	0,33	0,13	0,33	213	0,00	0,01	0,01	0,75	0,15	0,21
	658	0,00	0,01	0,01	0,36	0,21	0,29	547	0,00	0,01	0,01	0,83	0,17	0,18
641	344	0,00	0,01	0,01	0,34	0,22	0,25	216	0,00	0,01	0,01	0,90	0,19	0,18
	659	0,00	0,01	0,01	0,36	0,23	0,27	556	0,00	0,01	0,01	0,89	0,16	0,19
642	349	0,00	0,01	0,01	0,37	0,23	0,20	221	0,00	0,01	0,01	0,93	0,17	0,15
	660	0,00	0,01	0,01	0,34	0,21	0,26	569	0,00	0,01	0,01	0,83	0,18	0,21
643	353	0,00	0,01	0,01	0,33	0,18	0,35	225	0,00	0,01	0,01	0,64	0,15	0,22
	661	0,00	0,01	0,01	0,39	0,20	0,28	580	0,00	0,01	0,01	0,75	0,12	0,17
644	358	0,00	0,01	0,01	0,37	0,16	0,33	230	0,00	0,01	0,01	0,81	0,17	0,22
	662	0,00	0,01	0,01	0,40	0,20	0,27	593	0,00	0,01	0,01	0,94	0,17	0,17
645	361	0,00	0,01	0,01	0,42	0,18	0,28	233	0,00	0,01	0,01	0,94	0,19	0,19
	663	0,00	0,01	0,01	0,40	0,23	0,23	602	0,00	0,01	0,01	0,90	0,18	0,15
646	665	0,00	0,01	0,01	0,31	0,17	0,17	610	0,00	0,01	0,01	0,83	0,14	0,13
	664	0,00	0,01	0,01	0,28	0,10	0,26	609	0,00	0,01	0,01	0,65	0,15	0,18
647	666	0,00	0,01	0,01	0,34	0,13	0,27	611	0,00	0,01	0,01	0,82	0,17	0,20
	665	0,00	0,01	0,01	0,31	0,17	0,18	610	0,00	0,01	0,01	0,83	0,16	0,12
648	362	0,00	0,01	0,01	0,38	0,17	0,31	234	0,00	0,01	0,01	0,87	0,18	0,19
	666	0,00	0,01	0,01	0,34	0,12	0,30	611	0,00	0,01	0,01	0,81	0,16	0,19

CARATTERISTICHE MEDIATE: SISMA 90°: SHELL

Shell Nro	Nodo N.ro	S11 kg/cmq	S22 kg/cmq	S12 kg/cmq	M11 kg/cmq	M22 kg/cmq	M12 kg/cmq	Nodo N.ro	S11 kg/cmq	S22 kg/cmq	S12 kg/cmq	M11 kg/cmq	M22 kg/cmq	M12 kg/cmq
1	3	0,00	0,00	0,40	0,34	4,98	0,43	4	0,00	0,00	0,40	1,56	6,49	0,20
	1	0,01	0,00	0,33	0,09	7,09	0,56	2	0,01	0,00	0,33	1,46	6,75	0,09
2	7	0,00	0,00	0,26	1,55	6,02	0,04	366	0,00	0,00	0,26	0,95	6,21	0,10
	5	0,00	0,00	0,22	1,33	6,87	0,09	365	0,00	0,00	0,22	1,25	6,71	0,07
3	10	0,00	0,00	0,18	1,14	5,96	0,02	368	0,00	0,00	0,18	1,20	5,95	0,06
	9	0,00	0,00	0,15	1,39	6,90	0,03	367	0,00	0,00	0,15	1,39	6,89	0,06
4	12	0,00	0,00	0,22	1,09	5,83	0,03	370	0,00	0,00	0,22	1,24	5,95	0,02
	11	0,00	0,00	0,18	1,37	6,92	0,04	369	0,00	0,00	0,18	1,36	6,88	0,03
5	14	0,00	0,00	0,00	1,06	6,10	0,07	12	0,00	0,00	0,00	1,32	5,88	0,08
	13	0,00	0,00	0,00	1,44	6,95	0,05	11	0,00	0,00	0,00	1,34	6,91	0,04
6	16	0,00	0,00	0,00	1,26	6,21	0,05	14	0,00	0,00	0,00	1,34	6,16	0,03
	15	0,00	0,00	0,00	1,43	6,94	0,04	13	0,00	0,00	0,00	1,40	6,94	0,05
7	18	0,00	0,00	0,28	1,24	5,80	0,02	372	0,00	0,00	0,28	1,12	5,87	0,06
	17	0,00	0,00	0,23	1,34	6,90	0,04	371	0,00	0,00	0,23	1,38	6,92	0,04
8	20	0,00	0,00	0,00	1,11	6,07	0,04	18	0,00	0,00	0,00	1,18	5,79	0,09
	19	0,00	0,00	0,00	1,41	6,93	0,04	17	0,00	0,00	0,00	1,34	6,90	0,04
9	22	0,00	0,00	0,00	1,12	6,04	0,04	20	0,00	0,00	0,00	1,39	6,13	0,02
	21	0,00	0,00	0,00	1,44	7,00	0,03	19	0,00	0,00	0,00	1,38	6,92	0,03
10	24	0,00	0,00	0,00	1,44	6,27	0,04	22	0,00	0,00	0,00	1,15	6,05	0,02
	23	0,00	0,00	0,00	1,40	6,93	0,03	21	0,00	0,00	0,00	1,43	6,99	0,05
11	26	0,00	0,00	0,44	1,18	5,79	0,13	24	0,00	0,00	0,44	1,12	6,20	0,04
	25	0,00	0,00	0,36	1,35	6,92	0,05	23	0,00	0,00	0,36	1,43	6,93	0,06
12	28	0,00	0,00	0,28	1,07	5,72	0,02	374	0,00	0,00	0,28	1,23	5,95	0,03
	27	0,00	0,00	0,23	1,36	6,92	0,04	373	0,00	0,00	0,23	1,35	6,84	0,04
13	30	0,00	0,00	0,00	1,06	6,06	0,10	28	0,00	0,00	0,00	1,31	5,77	0,09
	29	0,00	0,00	0,00	1,43	6,90	0,03	27	0,00	0,00	0,00	1,32	6,91	0,04
14	32	0,00	0,00	0,00	1,29	6,08	0,06	30	0,00	0,00	0,00	1,30	6,10	0,03

CARATTERISTICHE MEDIATE: SISMA 90°: SHELL

Shell Nro	Nodo N.ro	S11 kg/cmq	S22 kg/cmq	S12 kg/cmq	M11 kg/cmq	M22 kg/cmq	M12 kg/cmq	Nodo N.ro	S11 kg/cmq	S22 kg/cmq	S12 kg/cmq	M11 kg/cmq	M22 kg/cmq	M12 kg/cmq
	31	0,00	0,00	0,00	1,41	6,96	0,05	29	0,00	0,00	0,00	1,38	6,89	0,03
15	34	0,00	0,00	0,00	1,35	6,20	0,03	32	0,00	0,00	0,00	1,09	6,04	0,05
	33	0,00	0,00	0,00	1,40	6,93	0,03	31	0,00	0,00	0,00	1,43	6,96	0,03
16	36	0,00	0,00	0,28	1,29	6,03	0,02	376	0,00	0,00	0,28	1,12	5,85	0,03
	35	0,00	0,00	0,23	1,37	6,85	0,03	375	0,00	0,00	0,23	1,38	6,95	0,04
17	38	0,00	0,00	0,44	1,04	5,63	0,07	36	0,00	0,00	0,44	1,19	6,01	0,03
	37	0,00	0,00	0,36	1,34	6,93	0,03	35	0,00	0,00	0,36	1,37	6,85	0,05
18	40	0,00	0,00	0,00	1,10	6,10	0,16	38	0,00	0,00	0,00	1,39	5,70	0,09
	39	0,00	0,00	0,00	1,44	6,92	0,02	37	0,00	0,00	0,00	1,30	6,92	0,08
19	42	0,00	0,00	0,00	1,40	6,32	0,05	40	0,00	0,00	0,00	1,15	6,11	0,05
	41	0,00	0,00	0,00	1,42	6,93	0,02	39	0,00	0,00	0,00	1,42	6,92	0,02
20	44	0,00	0,00	0,46	1,19	5,79	0,13	42	0,00	0,00	0,46	1,14	6,27	0,05
	43	0,00	0,00	0,38	1,35	6,94	0,03	41	0,00	0,00	0,38	1,45	6,94	0,07
21	46	0,00	0,00	0,28	1,08	5,76	0,03	378	0,00	0,00	0,28	1,24	5,98	0,03
	45	0,00	0,00	0,23	1,37	6,95	0,04	377	0,00	0,00	0,23	1,35	6,86	0,03
22	48	0,00	0,00	0,00	1,16	6,14	0,12	46	0,00	0,00	0,00	1,29	5,80	0,09
	47	0,00	0,00	0,00	1,43	6,94	0,03	45	0,00	0,00	0,00	1,33	6,94	0,06
23	50	0,00	0,00	0,00	1,31	6,27	0,03	48	0,00	0,00	0,00	1,19	6,14	0,05
	49	0,00	0,00	0,00	1,42	6,96	0,03	47	0,00	0,00	0,00	1,42	6,94	0,02
24	52	0,00	0,00	0,29	1,28	5,94	0,02	380	0,00	0,00	0,29	1,13	5,93	0,05
	51	0,00	0,00	0,24	1,36	6,91	0,02	379	0,00	0,00	0,24	1,39	6,96	0,03
25	4	0,00	0,00	0,23	1,16	6,41	0,02	384	0,00	0,00	0,23	1,33	6,03	0,02
	2	0,00	0,00	0,19	1,38	6,73	0,07	381	0,00	0,00	0,19	1,38	6,95	0,05
26	5	0,00	0,00	0,22	1,33	6,85	0,06	365	0,00	0,00	0,22	1,27	6,79	0,07
	53	0,00	0,00	0,17	1,22	6,00	0,06	387	0,00	0,00	0,17	0,93	5,96	0,07
27	9	0,00	0,00	0,14	1,39	6,90	0,03	367	0,00	0,00	0,14	1,39	6,89	0,05
	55	0,00	0,00	0,11	1,22	6,06	0,03	388	0,00	0,00	0,11	1,23	6,05	0,05
28	11	0,00	0,00	0,18	1,37	6,91	0,04	369	0,00	0,00	0,18	1,36	6,89	0,03
	56	0,00	0,00	0,14	1,21	6,09	0,04	389	0,00	0,00	0,14	1,21	6,07	0,03
29	13	0,00	0,00	0,00	1,44	6,96	0,04	11	0,00	0,00	0,00	1,34	6,90	0,04
	57	0,00	0,00	0,00	1,24	6,09	0,04	56	0,00	0,00	0,00	1,21	6,09	0,04
30	15	0,00	0,00	0,00	1,43	6,96	0,04	13	0,00	0,00	0,00	1,40	6,95	0,04
	58	0,00	0,00	0,00	1,24	6,08	0,04	57	0,00	0,00	0,00	1,24	6,09	0,04
31	17	0,00	0,00	0,23	1,34	6,88	0,03	371	0,00	0,00	0,23	1,37	6,91	0,04
	59	0,00	0,00	0,18	1,19	6,09	0,03	390	0,00	0,00	0,18	1,21	6,09	0,04
32	19	0,00	0,00	0,00	1,41	6,94	0,03	17	0,00	0,00	0,00	1,34	6,88	0,03
	60	0,00	0,00	0,00	1,23	6,10	0,03	59	0,00	0,00	0,00	1,19	6,09	0,03
33	21	0,00	0,00	0,00	1,43	6,98	0,02	19	0,00	0,00	0,00	1,38	6,94	0,03
	61	0,00	0,00	0,00	1,25	6,09	0,03	60	0,00	0,00	0,00	1,23	6,09	0,03
34	23	0,00	0,00	0,00	1,41	6,96	0,03	21	0,00	0,00	0,00	1,43	6,98	0,03
	62	0,00	0,00	0,00	1,24	6,09	0,03	61	0,00	0,00	0,00	1,24	6,09	0,03
35	25	0,00	0,00	0,36	1,34	6,89	0,03	23	0,00	0,00	0,36	1,43	6,96	0,03
	63	0,00	0,00	0,28	1,20	6,08	0,04	62	0,00	0,00	0,28	1,24	6,09	0,03
36	27	0,00	0,00	0,23	1,35	6,89	0,03	373	0,00	0,00	0,23	1,35	6,86	0,03
	64	0,00	0,00	0,18	1,20	6,08	0,03	391	0,00	0,00	0,18	1,19	6,07	0,03
37	29	0,00	0,00	0,00	1,43	6,93	0,03	27	0,00	0,00	0,00	1,31	6,88	0,03
	65	0,00	0,00	0,00	1,23	6,09	0,03	64	0,00	0,00	0,00	1,20	6,08	0,03
38	31	0,00	0,00	0,00	1,41	6,95	0,03	29	0,00	0,00	0,00	1,39	6,92	0,03
	66	0,00	0,00	0,00	1,24	6,09	0,03	65	0,00	0,00	0,00	1,22	6,09	0,03
39	33	0,00	0,00	0,00	1,40	6,95	0,03	31	0,00	0,00	0,00	1,43	6,95	0,03
	67	0,00	0,00	0,00	1,24	6,09	0,03	66	0,00	0,00	0,00	1,24	6,09	0,03
40	35	0,00	0,00	0,23	1,38	6,88	0,03	375	0,00	0,00	0,23	1,38	6,92	0,03
	68	0,00	0,00	0,18	1,20	6,08	0,03	392	0,00	0,00	0,18	1,22	6,09	0,03
41	37	0,00	0,00	0,36	1,33	6,89	0,02	35	0,00	0,00	0,36	1,38	6,88	0,03
	69	0,00	0,00	0,28	1,20	6,10	0,03	68	0,00	0,00	0,28	1,20	6,08	0,03
42	39	0,00	0,00	0,00	1,45	6,94	0,03	37	0,00	0,00	0,00	1,29	6,88	0,03
	70	0,00	0,00	0,00	1,23	6,09	0,03	69	0,00	0,00	0,00	1,20	6,10	0,03
43	41	0,00	0,00	0,00	1,43	6,96	0,02	39	0,00	0,00	0,00	1,42	6,94	0,02
	71	0,00	0,00	0,00	1,25	6,09	0,02	70	0,00	0,00	0,00	1,23	6,08	0,03
44	43	0,00	0,00	0,38	1,34	6,91	0,03	41	0,00	0,00	0,38	1,45	6,96	0,02
	72	0,00	0,00	0,29	1,21	6,10	0,03	71	0,00	0,00	0,29	1,25	6,09	0,02
45	45	0,00	0,00	0,23	1,36	6,91	0,03	377	0,00	0,00	0,23	1,36	6,88	0,03
	73	0,00	0,00	0,18	1,21	6,10	0,03	393	0,00	0,00	0,18	1,20	6,09	0,03
46	47	0,00	0,00	0,00	1,43	6,96	0,03	45	0,00	0,00	0,00	1,33	6,91	0,03
	74	0,00	0,00	0,00	1,24	6,10	0,03	73	0,00	0,00	0,00	1,21	6,10	0,03
47	49	0,00	0,00	0,00	1,43	6,97	0,02	47	0,00	0,00	0,00	1,42	6,96	0,02
	75	0,00	0,00	0,00	1,25	6,10	0,02	74	0,00	0,00	0,00	1,23	6,10	0,03
48	51	0,00	0,00	0,24	1,36	6,91	0,02	379	0,00	0,00	0,24	1,39	6,95	0,02
	76	0,00	0,00	0,18	1,21	6,10	0,02	394	0,00	0,00	0,18	1,22	6,11	0,02
49	2	0,00	0,00	0,19	1,40	6,81	0,02	381	0,00	0,00	0,19	1,37	6,92	0,07
	77	0,00	0,00	0,15	1,07	5,95	0,06	395	0,00	0,00	0,15	1,26	6,05	0,03
50	1	0,01	0,00	0,33	0,07	6,99	0,16	2	0,01	0,00	0,33	1,48	6,82	0,22
	78	0,01	0,00	0,25	0,16	6,36	0,07	77	0,01	0,00	0,25	1,16	5,97	0,02
51	53	0,00	0,00	0,16	1,22	6,01	0,07	387	0,00	0,00	0,16	0,95	6,02	0,06
	79	0,00	0,00	0,11	0,03	0,13	0,03	398	0,00	0,00	0,11	0,04	0,15	0,08
52	55	0,00	0,00	0,11	1,22	6,06	0,04	388	0,00	0,00	0,11	1,23	6,05	0,04
	81	0,00	0,00	0,07	0,08	0,15	0,03	399	0,00	0,00	0,07	0,05	0,13	0,03
53	56	0,00	0,00	0,13	1,21	6,08	0,04	389	0,00	0,00	0,13	1,21	6,07	0,04
	82	0,00	0,00	0,09	0,05	0,12	0,03	400	0,00	0,00	0,09	0,08	0,14	0,03
54	57	0,00	0,00	0,00	1,24	6,09	0,05	56	0,00	0,00	0,00	1,21	6,08	0,04
	83	0,00	0,00	0,00	0,04	0,11	0,03	82	0,00	0,00	0,00	0,06	0,13	0,03
55	58	0,00	0,00	0,00	1,24	6,09	0,04	57	0,00	0,00	0,00	1,24	6,09	0,04
	84	0,00	0,00	0,00	0,05	0,12	0,03	83	0,00	0,00	0,00	0,04	0,11	0,03
56	59	0,00	0,00	0,17	1,19	6,09	0,03	390	0,00	0,00	0,17	1,21	6,09	0,04
	85	0,00	0,00	0,12	0,07	0,16	0,03	401	0,00	0,00	0,12	0,06	0,14	0,03
57	60	0,00	0,00	0,00	1,23	6,09	0,03	59	0,00	0,00	0,00	1,19	6,09	0,03
	86	0,00	0,00	0,00	0,07	0,16	0,03	85	0,00	0,00	0,00	0,07	0,15	0,03
58	61	0,00	0,00	0,00	1,25	6,09	0,03	60	0,00	0,00	0,00	1,23	6,09	0,03
	87	0,00	0,00	0,00	0,07	0,16	0,03	86	0,00	0,00	0,00	0,07	0,16	0,03
59	62	0,00	0,00	0,00	1,24	6,09	0,03	61	0,00	0,00	0,00	1,24	6,09	0,03
	88	0,00	0,00	0,00	0,06	0,16	0,03	87	0,00	0,00	0,00	0,07	0,16	0,03
60	63	0,00	0,00	0,26	1,20	6,08	0,04	62	0,00	0,00	0,26	1,24	6,09	0,04

CARATTERISTICHE MEDIATE: SISMA 90°: SHELL

Shell Nro	Nodo N.ro	S11 kg/cmq	S22 kg/cmq	S12 kg/cmq	M11 kg/cmq	M22 kg/cmq	M12 kg/cmq	Nodo N.ro	S11 kg/cmq	S22 kg/cmq	S12 kg/cmq	M11 kg/cmq	M22 kg/cmq	M12 kg/cmq
	89	0,00	0,00	0,18	0,05	0,15	0,03	88	0,00	0,00	0,18	0,06	0,16	0,03
61	64	0,00	0,00	0,17	1,20	6,08	0,03	391	0,00	0,00	0,17	1,19	6,07	0,03
	90	0,00	0,00	0,12	0,05	0,14	0,03	402	0,00	0,00	0,12	0,05	0,14	0,02
62	65	0,00	0,00	0,00	1,23	6,09	0,03	64	0,00	0,00	0,00	1,20	6,08	0,03
	91	0,00	0,00	0,00	0,05	0,13	0,02	90	0,00	0,00	0,00	0,05	0,14	0,03
63	66	0,00	0,00	0,00	1,24	6,09	0,03	65	0,00	0,00	0,00	1,23	6,09	0,03
	92	0,00	0,00	0,00	0,05	0,13	0,02	91	0,00	0,00	0,00	0,05	0,13	0,02
64	67	0,00	0,00	0,00	1,24	6,09	0,03	66	0,00	0,00	0,00	1,24	6,09	0,03
	93	0,00	0,00	0,00	0,05	0,12	0,02	92	0,00	0,00	0,00	0,05	0,13	0,02
65	68	0,00	0,00	0,17	1,20	6,08	0,03	392	0,00	0,00	0,17	1,22	6,09	0,03
	94	0,00	0,00	0,12	0,04	0,11	0,02	403	0,00	0,00	0,12	0,04	0,11	0,02
66	69	0,00	0,00	0,27	1,20	6,09	0,03	68	0,00	0,00	0,27	1,20	6,08	0,03
	95	0,00	0,00	0,18	0,05	0,11	0,02	94	0,00	0,00	0,18	0,04	0,11	0,02
67	70	0,00	0,00	0,00	1,24	6,09	0,03	69	0,00	0,00	0,00	1,20	6,09	0,03
	96	0,00	0,00	0,00	0,05	0,11	0,02	95	0,00	0,00	0,00	0,04	0,11	0,02
68	71	0,00	0,00	0,00	1,25	6,09	0,02	70	0,00	0,00	0,00	1,23	6,09	0,03
	97	0,00	0,00	0,00	0,05	0,11	0,02	96	0,00	0,00	0,00	0,05	0,11	0,02
69	72	0,00	0,00	0,28	1,21	6,09	0,03	71	0,00	0,00	0,28	1,25	6,09	0,03
	98	0,00	0,00	0,19	0,04	0,10	0,02	97	0,00	0,00	0,19	0,05	0,11	0,02
70	73	0,00	0,00	0,17	1,21	6,10	0,03	393	0,00	0,00	0,17	1,20	6,09	0,03
	99	0,00	0,00	0,12	0,04	0,10	0,03	404	0,00	0,00	0,12	0,04	0,09	0,02
71	74	0,00	0,00	0,00	1,24	6,10	0,03	73	0,00	0,00	0,00	1,21	6,10	0,03
	100	0,00	0,00	0,00	0,05	0,10	0,03	99	0,00	0,00	0,00	0,03	0,10	0,03
72	75	0,00	0,00	0,00	1,25	6,11	0,03	74	0,00	0,00	0,00	1,23	6,10	0,03
	101	0,00	0,00	0,00	0,05	0,11	0,02	100	0,00	0,00	0,00	0,04	0,10	0,03
73	76	0,00	0,00	0,18	1,21	6,10	0,02	394	0,00	0,00	0,18	1,22	6,11	0,02
	102	0,00	0,00	0,12	0,05	0,11	0,02	405	0,00	0,00	0,12	0,06	0,12	0,02
74	77	0,00	0,00	0,14	1,08	6,00	0,02	395	0,00	0,00	0,14	1,26	6,05	0,04
	103	0,00	0,00	0,10	0,05	0,11	0,02	406	0,00	0,00	0,10	0,05	0,11	0,03
75	78	0,01	0,00	0,24	0,14	6,27	0,28	77	0,01	0,00	0,24	1,17	6,02	0,14
	104	0,00	0,00	0,16	0,03	0,14	0,44	103	0,00	0,00	0,16	0,05	0,11	0,03
76	398	0,00	0,00	0,11	0,18	0,05	0,07	409	0,00	0,00	0,16	6,07	0,98	0,06
	79	0,00	0,00	0,11	0,14	0,03	0,03	105	0,00	0,00	0,16	6,08	1,23	0,07
77	399	0,00	0,00	0,07	0,13	0,05	0,03	410	0,00	0,00	0,11	6,12	1,24	0,04
	81	0,00	0,00	0,07	0,15	0,08	0,03	107	0,00	0,00	0,11	6,13	1,23	0,03
78	400	0,00	0,00	0,09	0,14	0,08	0,03	411	0,00	0,00	0,13	6,14	1,22	0,04
	82	0,00	0,00	0,09	0,12	0,05	0,03	108	0,00	0,00	0,13	6,16	1,22	0,04
79	82	0,00	0,00	0,00	0,12	0,06	0,03	108	0,00	0,00	0,00	6,16	1,22	0,05
	83	0,00	0,00	0,00	0,11	0,04	0,03	109	0,00	0,00	0,00	6,16	1,25	0,05
80	83	0,00	0,00	0,00	0,11	0,04	0,03	109	0,00	0,00	0,00	6,16	1,25	0,05
	84	0,00	0,00	0,00	0,12	0,05	0,03	110	0,00	0,00	0,00	6,16	1,25	0,05
81	401	0,00	0,00	0,12	0,14	0,06	0,03	412	0,00	0,00	0,17	6,17	1,22	0,05
	85	0,00	0,00	0,12	0,15	0,07	0,03	111	0,00	0,00	0,17	6,17	1,20	0,04
82	85	0,00	0,00	0,00	0,15	0,07	0,03	111	0,00	0,00	0,00	6,17	1,20	0,04
	86	0,00	0,00	0,00	0,16	0,07	0,03	112	0,00	0,00	0,00	6,19	1,24	0,03
83	86	0,00	0,00	0,00	0,16	0,07	0,03	112	0,00	0,00	0,00	6,19	1,24	0,03
	87	0,00	0,00	0,00	0,16	0,07	0,03	113	0,00	0,00	0,00	6,20	1,26	0,03
84	87	0,00	0,00	0,00	0,16	0,07	0,03	113	0,00	0,00	0,00	6,20	1,27	0,03
	88	0,00	0,00	0,00	0,16	0,06	0,03	114	0,00	0,00	0,00	6,21	1,27	0,04
85	88	0,00	0,00	0,18	0,16	0,06	0,03	114	0,00	0,00	0,27	6,21	1,26	0,04
	89	0,00	0,00	0,18	0,15	0,05	0,03	115	0,00	0,00	0,27	6,20	1,23	0,04
86	402	0,00	0,00	0,12	0,14	0,05	0,02	413	0,00	0,00	0,17	6,19	1,22	0,03
	90	0,00	0,00	0,12	0,13	0,05	0,03	116	0,00	0,00	0,17	6,19	1,22	0,03
87	90	0,00	0,00	0,00	0,13	0,05	0,03	116	0,00	0,00	0,00	6,19	1,23	0,03
	91	0,00	0,00	0,00	0,13	0,05	0,03	117	0,00	0,00	0,00	6,19	1,24	0,04
88	91	0,00	0,00	0,00	0,13	0,05	0,02	117	0,00	0,00	0,00	6,19	1,25	0,04
	92	0,00	0,00	0,00	0,13	0,05	0,02	118	0,00	0,00	0,00	6,18	1,26	0,04
89	92	0,00	0,00	0,00	0,13	0,05	0,02	118	0,00	0,00	0,00	6,18	1,25	0,04
	93	0,00	0,00	0,00	0,12	0,05	0,02	119	0,00	0,00	0,00	6,18	1,25	0,03
90	403	0,00	0,00	0,12	0,11	0,04	0,02	414	0,00	0,00	0,17	6,16	1,23	0,03
	94	0,00	0,00	0,12	0,11	0,04	0,02	120	0,00	0,00	0,17	6,14	1,21	0,03
91	94	0,00	0,00	0,18	0,11	0,04	0,02	120	0,00	0,00	0,27	6,14	1,21	0,03
	95	0,00	0,00	0,18	0,11	0,04	0,03	121	0,00	0,00	0,27	6,15	1,20	0,03
92	95	0,00	0,00	0,00	0,11	0,04	0,02	121	0,00	0,00	0,00	6,15	1,21	0,04
	96	0,00	0,00	0,00	0,11	0,05	0,02	122	0,00	0,00	0,00	6,14	1,24	0,03
93	96	0,00	0,00	0,00	0,11	0,05	0,03	122	0,00	0,00	0,00	6,14	1,25	0,03
	97	0,00	0,00	0,00	0,11	0,05	0,02	123	0,00	0,00	0,00	6,14	1,26	0,03
94	97	0,00	0,00	0,19	0,11	0,05	0,02	123	0,00	0,00	0,28	6,14	1,26	0,03
	98	0,00	0,00	0,19	0,10	0,04	0,02	124	0,00	0,00	0,28	6,14	1,22	0,03
95	404	0,00	0,00	0,12	0,09	0,04	0,02	415	0,00	0,00	0,17	6,14	1,21	0,03
	99	0,00	0,00	0,12	0,09	0,04	0,03	125	0,00	0,00	0,17	6,15	1,22	0,03
96	99	0,00	0,00	0,00	0,09	0,03	0,03	125	0,00	0,00	0,00	6,15	1,22	0,03
	100	0,00	0,00	0,00	0,10	0,05	0,03	126	0,00	0,00	0,00	6,15	1,24	0,03
97	100	0,00	0,00	0,00	0,10	0,04	0,03	126	0,00	0,00	0,00	6,15	1,25	0,03
	101	0,00	0,00	0,00	0,11	0,05	0,02	127	0,00	0,00	0,00	6,15	1,26	0,03
98	405	0,00	0,00	0,12	0,11	0,06	0,02	416	0,00	0,00	0,18	6,15	1,23	0,02
	102	0,00	0,00	0,12	0,11	0,05	0,02	128	0,00	0,00	0,18	6,14	1,22	0,03
99	406	0,00	0,00	0,10	0,11	0,05	0,03	417	0,00	0,00	0,14	6,09	1,26	0,03
	103	0,00	0,00	0,10	0,13	0,05	0,02	129	0,00	0,00	0,14	6,03	1,11	0,02
100	103	0,00	0,00	0,16	0,13	0,06	0,03	129	0,00	0,01	0,24	6,05	1,20	0,15
	104	0,00	0,00	0,16	0,10	0,01	0,45	130	0,00	0,01	0,24	6,31	0,13	0,29
101	409	0,00	0,00	0,17	6,02	0,97	0,07	420	0,00	0,00	0,22	6,82	1,25	0,07
	105	0,00	0,00	0,17	6,08	1,23	0,06	131	0,00	0,00	0,22	6,83	1,36	0,05
102	410	0,00	0,00	0,11	6,12	1,24	0,05	421	0,00	0,00	0,15	6,87	1,39	0,04
	107	0,00	0,00	0,11	6,14	1,23	0,03	133	0,00	0,00	0,15	6,88	1,37	0,03
103	411	0,00	0,00	0,14	6,14	1,22	0,03	422	0,00	0,00	0,18	6,87	1,36	0,03
	108	0,00	0,00	0,14	6,16	1,22	0,04	134	0,00	0,00	0,18	6,89	1,37	0,04
104	108	0,00	0,00	0,00	6,16	1,22	0,04	134	0,00	0,00	0,00	6,88	1,33	0,04
	109	0,00	0,00	0,00	6,16	1,25	0,05	135	0,00	0,00	0,00	6,94	1,43	0,04
105	109	0,00	0,00	0,00	6,16	1,25	0,05	135	0,00	0,00	0,00	6,94	1,40	0,04
	110	0,00	0,00	0,00	6,16	1,25	0,05	136	0,00	0,00	0,00	6,94	1,43	0,04
106	412	0,00	0,00	0,18	6,17	1,22	0,04	423	0,00	0,00	0,23	6,90	1,37	0,04

CARATTERISTICHE MEDIATE: SISMA 90°: SHELL

Shell Nro	Nodo N.ro	S11 kg/cmq	S22 kg/cmq	S12 kg/cmq	M11 kg/cmq	M22 kg/cmq	M12 kg/cmq	Nodo N.ro	S11 kg/cmq	S22 kg/cmq	S12 kg/cmq	M11 kg/cmq	M22 kg/cmq	M12 kg/cmq
	111	0,00	0,00	0,18	6,17	1,21	0,04	137	0,00	0,00	0,23	6,88	1,34	0,03
107	111	0,00	0,00	0,00	6,17	1,21	0,03	137	0,00	0,00	0,00	6,88	1,33	0,03
	112	0,00	0,00	0,00	6,19	1,24	0,03	138	0,00	0,00	0,00	6,95	1,41	0,03
108	112	0,00	0,00	0,00	6,19	1,24	0,03	138	0,00	0,00	0,00	6,95	1,38	0,03
	113	0,00	0,00	0,00	6,20	1,26	0,03	139	0,00	0,00	0,00	7,01	1,44	0,03
109	113	0,00	0,00	0,00	6,20	1,27	0,03	139	0,00	0,00	0,00	7,01	1,43	0,03
	114	0,00	0,00	0,00	6,20	1,27	0,03	140	0,00	0,00	0,00	7,01	1,43	0,04
110	114	0,00	0,00	0,28	6,20	1,26	0,04	140	0,00	0,00	0,36	7,01	1,44	0,04
	115	0,00	0,00	0,28	6,20	1,23	0,03	141	0,00	0,00	0,36	6,96	1,35	0,04
111	413	0,00	0,00	0,18	6,19	1,22	0,03	424	0,00	0,00	0,23	6,94	1,37	0,03
	116	0,00	0,00	0,18	6,19	1,22	0,03	142	0,00	0,00	0,23	6,93	1,36	0,03
112	116	0,00	0,00	0,00	6,19	1,23	0,03	142	0,00	0,00	0,00	6,93	1,33	0,03
	117	0,00	0,00	0,00	6,18	1,24	0,04	143	0,00	0,00	0,00	6,96	1,43	0,03
113	117	0,00	0,00	0,00	6,18	1,25	0,04	143	0,00	0,00	0,00	6,96	1,40	0,03
	118	0,00	0,00	0,00	6,19	1,26	0,04	144	0,00	0,00	0,00	6,96	1,40	0,03
114	118	0,00	0,00	0,00	6,19	1,25	0,03	144	0,00	0,00	0,00	6,97	1,44	0,03
	119	0,00	0,00	0,00	6,18	1,25	0,03	145	0,00	0,00	0,00	6,96	1,40	0,03
115	414	0,00	0,00	0,18	6,16	1,23	0,03	425	0,00	0,00	0,23	6,92	1,38	0,03
	120	0,00	0,00	0,18	6,14	1,21	0,03	146	0,00	0,00	0,23	6,87	1,37	0,03
116	120	0,00	0,00	0,28	6,14	1,21	0,03	146	0,00	0,00	0,36	6,87	1,37	0,03
	121	0,00	0,00	0,28	6,15	1,20	0,03	147	0,00	0,00	0,36	6,87	1,33	0,02
117	121	0,00	0,00	0,00	6,15	1,21	0,04	147	0,00	0,00	0,00	6,86	1,29	0,03
	122	0,00	0,00	0,00	6,14	1,24	0,04	148	0,00	0,00	0,00	6,93	1,45	0,03
118	122	0,00	0,00	0,00	6,14	1,25	0,03	148	0,00	0,00	0,00	6,93	1,42	0,02
	123	0,00	0,00	0,00	6,14	1,26	0,02	149	0,00	0,00	0,00	6,95	1,43	0,02
119	123	0,00	0,00	0,30	6,14	1,26	0,02	149	0,00	0,00	0,38	6,95	1,45	0,02
	124	0,00	0,00	0,30	6,14	1,22	0,03	150	0,00	0,00	0,38	6,89	1,34	0,03
120	415	0,00	0,00	0,18	6,14	1,21	0,03	426	0,00	0,00	0,23	6,87	1,36	0,03
	125	0,00	0,00	0,18	6,15	1,22	0,03	151	0,00	0,00	0,23	6,90	1,36	0,03
121	125	0,00	0,00	0,00	6,15	1,22	0,03	151	0,00	0,00	0,00	6,90	1,32	0,03
	126	0,00	0,00	0,00	6,15	1,24	0,04	152	0,00	0,00	0,00	6,95	1,44	0,03
122	126	0,00	0,00	0,00	6,15	1,25	0,03	152	0,00	0,00	0,00	6,95	1,42	0,03
	127	0,00	0,00	0,00	6,15	1,26	0,03	153	0,00	0,00	0,00	6,97	1,43	0,02
123	416	0,00	0,00	0,19	6,15	1,23	0,02	427	0,00	0,00	0,24	6,94	1,39	0,02
	128	0,00	0,00	0,19	6,14	1,22	0,03	154	0,00	0,00	0,24	6,90	1,36	0,03
124	417	0,00	0,00	0,15	6,09	1,26	0,03	428	0,00	0,00	0,19	6,90	1,39	0,05
	129	0,00	0,00	0,15	5,98	1,10	0,03	155	0,00	0,00	0,19	6,87	1,37	0,02
125	129	0,00	0,01	0,26	6,00	1,19	0,03	155	0,00	0,01	0,33	6,89	1,49	0,14
	130	0,00	0,01	0,26	6,38	0,14	0,03	156	0,00	0,01	0,33	6,89	0,17	0,18
126	420	0,00	0,00	0,22	6,67	1,22	0,07	431	0,00	0,00	0,26	6,05	0,91	0,09
	131	0,00	0,00	0,22	6,86	1,36	0,08	157	0,00	0,00	0,27	5,86	1,52	0,04
127	421	0,00	0,00	0,15	6,87	1,39	0,06	432	0,00	0,00	0,18	5,81	1,18	0,05
	133	0,00	0,00	0,15	6,88	1,38	0,03	159	0,00	0,00	0,18	5,81	1,11	0,02
128	422	0,00	0,00	0,18	6,87	1,36	0,03	433	0,00	0,00	0,22	5,80	1,21	0,02
	134	0,00	0,00	0,18	6,90	1,37	0,04	160	0,00	0,00	0,22	5,69	1,06	0,03
129	134	0,00	0,00	0,00	6,90	1,34	0,04	160	0,00	0,00	0,00	5,74	1,30	0,08
	135	0,00	0,00	0,00	6,94	1,43	0,04	161	0,00	0,00	0,00	5,95	1,03	0,07
130	135	0,00	0,00	0,00	6,93	1,40	0,05	161	0,00	0,00	0,00	6,01	1,32	0,03
	136	0,00	0,00	0,00	6,92	1,43	0,05	162	0,00	0,00	0,00	6,06	1,24	0,05
131	423	0,00	0,00	0,23	6,91	1,37	0,04	434	0,00	0,00	0,28	5,72	1,09	0,04
	137	0,00	0,00	0,23	6,89	1,34	0,05	163	0,00	0,00	0,28	5,66	1,21	0,02
132	137	0,00	0,00	0,00	6,89	1,33	0,04	163	0,00	0,00	0,00	5,65	1,16	0,11
	138	0,00	0,00	0,00	6,94	1,40	0,03	164	0,00	0,00	0,00	5,94	1,07	0,07
133	138	0,00	0,00	0,00	6,93	1,38	0,03	164	0,00	0,00	0,00	6,01	1,40	0,05
	139	0,00	0,00	0,00	7,03	1,45	0,05	165	0,00	0,00	0,00	5,95	1,08	0,08
134	139	0,00	0,00	0,00	7,02	1,43	0,04	165	0,00	0,00	0,00	5,97	1,17	0,05
	140	0,00	0,00	0,00	6,98	1,43	0,04	166	0,00	0,00	0,00	6,21	1,38	0,08
135	140	0,00	0,00	0,36	6,98	1,43	0,07	166	0,00	0,00	0,44	6,16	1,12	0,04
	141	0,00	0,00	0,36	6,99	1,36	0,04	167	0,00	0,00	0,44	5,80	1,15	0,11
136	424	0,00	0,00	0,23	6,91	1,37	0,03	435	0,00	0,00	0,28	5,95	1,19	0,05
	142	0,00	0,00	0,23	6,97	1,37	0,02	168	0,00	0,00	0,28	5,69	1,08	0,05
137	142	0,00	0,00	0,00	6,96	1,33	0,05	168	0,00	0,00	0,00	5,73	1,26	0,06
	143	0,00	0,00	0,00	6,93	1,43	0,04	169	0,00	0,00	0,00	5,98	1,07	0,06
138	143	0,00	0,00	0,00	6,92	1,39	0,04	169	0,00	0,00	0,00	6,02	1,27	0,04
	144	0,00	0,00	0,00	6,98	1,40	0,03	170	0,00	0,00	0,00	5,98	1,30	0,04
139	144	0,00	0,00	0,00	6,99	1,44	0,03	170	0,00	0,00	0,00	5,94	1,06	0,03
	145	0,00	0,00	0,00	6,93	1,39	0,04	171	0,00	0,00	0,00	6,08	1,34	0,03
140	425	0,00	0,00	0,23	6,95	1,38	0,05	436	0,00	0,00	0,28	5,73	1,10	0,04
	146	0,00	0,00	0,23	6,84	1,37	0,03	172	0,00	0,00	0,28	5,91	1,27	0,03
141	146	0,00	0,00	0,37	6,84	1,37	0,04	172	0,00	0,00	0,44	5,89	1,17	0,03
	147	0,00	0,00	0,37	6,92	1,34	0,03	173	0,00	0,00	0,44	5,52	1,02	0,07
142	147	0,00	0,00	0,00	6,91	1,30	0,09	173	0,00	0,00	0,00	5,60	1,37	0,08
	148	0,00	0,00	0,00	6,91	1,44	0,02	174	0,00	0,00	0,00	5,99	1,08	0,15
143	148	0,00	0,00	0,00	6,91	1,41	0,03	174	0,00	0,00	0,00	6,00	1,13	0,05
	149	0,00	0,00	0,00	6,92	1,43	0,03	175	0,00	0,00	0,00	6,21	1,38	0,05
144	149	0,00	0,00	0,38	6,92	1,44	0,06	175	0,00	0,00	0,46	6,15	1,12	0,06
	150	0,00	0,00	0,38	6,93	1,34	0,03	176	0,00	0,00	0,46	5,70	1,17	0,13
145	426	0,00	0,00	0,23	6,84	1,35	0,03	437	0,00	0,00	0,28	5,89	1,22	0,03
	151	0,00	0,00	0,23	6,94	1,37	0,03	177	0,00	0,00	0,28	5,67	1,06	0,03
146	151	0,00	0,00	0,00	6,93	1,33	0,06	177	0,00	0,00	0,00	5,71	1,28	0,08
	152	0,00	0,00	0,00	6,93	1,43	0,03	178	0,00	0,00	0,00	6,05	1,14	0,12
147	152	0,00	0,00	0,00	6,93	1,41	0,03	178	0,00	0,00	0,00	6,05	1,18	0,04
	153	0,00	0,00	0,00	6,95	1,42	0,03	179	0,00	0,00	0,00	6,18	1,29	0,03
148	427	0,00	0,00	0,24	6,95	1,40	0,04	438	0,00	0,00	0,29	5,85	1,12	0,05
	154	0,00	0,00	0,24	6,90	1,36	0,02	180	0,00	0,00	0,29	5,86	1,27	0,03
149	428	0,00	0,00	0,19	6,95	1,40	0,05	439	0,00	0,00	0,23	5,95	1,31	0,02
	155	0,00	0,00	0,19	6,68	1,34	0,05	181	0,00	0,00	0,23	6,33	1,15	0,02
150	155	0,00	0,01	0,33	6,71	1,45	0,06	181	0,00	0,00	0,40	6,42	1,59	0,14
	156	0,00	0,01	0,33	7,14	0,22	0,46	182	0,00	0,00	0,40	4,95	0,28	0,35
151	442	0,12	0,43	0,24	0,38	2,09	0,03	443	0,05	0,08	0,01	0,28	2,16	0,03
	8	0,20	0,45	0,18	0,59	3,26	0,05	366	0,13	0,10	0,07	0,49	3,33	0,07
152	449	0,17	0,46	0,31	0,20	2,15	0,02	450	0,08	0,05	0,03	0,58	2,22	0,03

CARATTERISTICHE MEDIATE: SISMA 90°: SHELL

Shell Nro	Nodo N.ro	S11 kg/cmq	S22 kg/cmq	S12 kg/cmq	M11 kg/cmq	M22 kg/cmq	M12 kg/cmq	Nodo N.ro	S11 kg/cmq	S22 kg/cmq	S12 kg/cmq	M11 kg/cmq	M22 kg/cmq	M12 kg/cmq
	182	0,23	0,47	0,18	0,41	3,36	0,01	181	0,14	0,06	0,14	0,78	3,43	0,02
153	444	0,04	0,20	0,08	0,48	2,25	0,02	453	0,05	0,22	0,03	0,35	2,21	0,03
	7	0,05	0,20	0,03	0,68	3,48	0,03	368	0,05	0,22	0,03	0,55	3,45	0,04
154	454	0,04	0,24	0,03	0,50	2,22	0,02	458	0,04	0,24	0,03	0,31	2,19	0,02
	10	0,04	0,24	0,04	0,69	3,45	0,02	370	0,04	0,24	0,05	0,51	3,42	0,02
155	459	0,04	0,23	0,03	0,08	0,97	0,05	463	0,04	0,23	0,03	0,27	1,15	0,03
	12	0,05	0,23	0,05	0,97	4,85	0,09	14	0,05	0,23	0,04	0,92	4,60	0,06
156	463	0,04	0,24	0,04	0,26	1,15	0,03	465	0,04	0,24	0,05	0,25	0,82	0,04
	14	0,02	0,23	0,03	0,92	4,60	0,08	16	0,02	0,23	0,06	0,97	4,83	0,11
157	465	0,05	0,22	0,04	0,60	2,21	0,05	467	0,05	0,23	0,04	0,33	2,19	0,04
	16	0,05	0,23	0,04	0,73	3,39	0,07	372	0,05	0,23	0,04	0,45	3,37	0,06
158	468	0,05	0,22	0,05	0,07	1,00	0,05	472	0,05	0,21	0,05	0,25	1,15	0,04
	18	0,06	0,22	0,06	0,97	4,83	0,09	20	0,06	0,22	0,04	0,92	4,58	0,04
159	472	0,04	0,24	0,05	0,23	1,15	0,03	474	0,04	0,25	0,04	0,29	1,11	0,04
	20	0,03	0,23	0,04	0,92	4,58	0,03	22	0,03	0,25	0,05	0,93	4,63	0,04
160	474	0,04	0,25	0,04	0,30	1,11	0,03	476	0,04	0,24	0,06	0,32	0,80	0,07
	22	0,02	0,25	0,05	0,93	4,63	0,07	24	0,02	0,23	0,04	0,97	4,85	0,13
161	476	0,06	0,21	0,05	0,65	2,20	0,07	478	0,06	0,22	0,05	0,28	2,18	0,05
	24	0,06	0,21	0,04	0,79	3,36	0,10	26	0,06	0,22	0,07	0,42	3,34	0,07
162	478	0,04	0,24	0,05	0,53	2,23	0,03	480	0,04	0,24	0,04	0,25	2,18	0,02
	26	0,04	0,24	0,04	0,72	3,47	0,03	374	0,04	0,24	0,04	0,44	3,42	0,02
163	481	0,04	0,24	0,05	0,05	0,98	0,05	485	0,04	0,24	0,05	0,21	1,14	0,03
	28	0,05	0,24	0,04	0,97	4,86	0,12	30	0,05	0,24	0,05	0,92	4,60	0,07
164	485	0,05	0,24	0,06	0,21	1,14	0,04	487	0,05	0,24	0,05	0,25	1,12	0,04
	30	0,02	0,24	0,06	0,92	4,60	0,05	32	0,02	0,23	0,05	0,92	4,62	0,05
165	487	0,05	0,24	0,05	0,26	1,12	0,03	489	0,04	0,22	0,05	0,27	0,82	0,04
	32	0,05	0,24	0,05	0,92	4,62	0,08	34	0,04	0,22	0,05	0,96	4,81	0,12
166	489	0,05	0,22	0,05	0,62	2,20	0,04	491	0,05	0,23	0,05	0,36	2,19	0,03
	34	0,05	0,22	0,05	0,73	3,38	0,06	376	0,05	0,23	0,06	0,46	3,36	0,04
167	492	0,05	0,21	0,05	0,56	2,23	0,06	496	0,06	0,23	0,08	0,20	2,21	0,06
	36	0,06	0,22	0,05	0,77	3,42	0,08	38	0,07	0,23	0,07	0,40	3,41	0,08
168	496	0,04	0,26	0,08	0,05	0,98	0,08	498	0,03	0,25	0,06	0,23	1,15	0,04
	38	0,02	0,25	0,06	0,97	4,87	0,16	40	0,02	0,24	0,06	0,92	4,62	0,11
169	498	0,04	0,25	0,06	0,23	1,15	0,04	500	0,04	0,23	0,05	0,31	0,79	0,07
	40	0,03	0,24	0,07	0,92	4,62	0,12	42	0,03	0,23	0,06	0,97	4,86	0,16
170	500	0,05	0,21	0,05	0,66	2,20	0,07	502	0,06	0,23	0,07	0,26	2,18	0,05
	42	0,06	0,21	0,05	0,81	3,38	0,10	44	0,06	0,23	0,08	0,40	3,36	0,08
171	502	0,04	0,24	0,07	0,53	2,23	0,03	504	0,04	0,24	0,06	0,25	2,18	0,02
	44	0,04	0,24	0,06	0,72	3,49	0,03	378	0,04	0,24	0,05	0,44	3,44	0,02
172	505	0,04	0,25	0,07	0,06	0,97	0,05	509	0,04	0,24	0,06	0,23	1,15	0,03
	46	0,04	0,24	0,06	0,98	4,89	0,12	48	0,03	0,24	0,05	0,93	4,64	0,08
173	509	0,05	0,24	0,06	0,23	1,15	0,03	511	0,04	0,23	0,06	0,26	0,82	0,04
	48	0,04	0,24	0,06	0,93	4,64	0,09	50	0,04	0,23	0,06	0,97	4,85	0,12
174	511	0,05	0,22	0,06	0,62	2,22	0,04	513	0,05	0,23	0,06	0,35	2,21	0,03
	50	0,05	0,22	0,07	0,74	3,41	0,06	380	0,05	0,23	0,08	0,46	3,40	0,06
175	514	0,05	0,23	0,05	0,50	2,24	0,03	518	0,05	0,23	0,06	0,31	2,21	0,03
	52	0,05	0,23	0,06	0,69	3,49	0,03	386	0,05	0,23	0,08	0,50	3,46	0,03
176	521	0,08	0,05	0,02	0,59	2,25	0,03	529	0,16	0,44	0,29	0,21	2,18	0,02
	4	0,13	0,06	0,12	0,79	3,47	0,02	3	0,21	0,46	0,17	0,41	3,40	0,01
177	531	0,05	0,25	0,06	0,30	2,13	0,03	532	0,04	0,19	0,05	0,52	2,12	0,03
	157	0,03	0,24	0,02	0,47	3,39	0,05	431	0,02	0,19	0,01	0,69	3,38	0,05
178	538	0,05	0,23	0,03	0,34	2,11	0,03	539	0,05	0,24	0,05	0,46	2,13	0,02
	159	0,05	0,23	0,05	0,53	3,31	0,03	432	0,06	0,24	0,08	0,66	3,34	0,02
179	543	0,05	0,24	0,04	0,27	2,13	0,03	544	0,05	0,24	0,06	0,46	2,15	0,03
	160	0,05	0,24	0,06	0,47	3,30	0,03	433	0,05	0,24	0,07	0,66	3,33	0,03
180	548	0,05	0,24	0,04	0,25	1,06	0,03	543	0,05	0,25	0,04	0,06	0,88	0,05
	161	0,05	0,24	0,07	0,90	4,50	0,06	160	0,05	0,25	0,08	0,95	4,73	0,09
181	550	0,04	0,25	0,08	0,24	0,72	0,04	548	0,04	0,25	0,03	0,25	1,06	0,03
	162	0,02	0,24	0,09	0,94	4,72	0,12	161	0,02	0,25	0,04	0,90	4,50	0,09
182	552	0,04	0,26	0,07	0,25	2,13	0,04	553	0,04	0,25	0,06	0,51	2,15	0,03
	163	0,04	0,26	0,05	0,42	3,31	0,06	434	0,04	0,25	0,05	0,69	3,33	0,04
183	557	0,05	0,23	0,04	0,24	1,00	0,04	552	0,06	0,24	0,08	0,06	0,89	0,06
	164	0,06	0,23	0,05	0,90	4,50	0,08	163	0,07	0,24	0,10	0,94	4,71	0,11
184	559	0,04	0,26	0,06	0,27	0,93	0,09	557	0,04	0,25	0,04	0,23	1,00	0,06
	165	0,03	0,26	0,08	0,91	4,56	0,10	164	0,03	0,25	0,05	0,90	4,50	0,07
185	561	0,04	0,25	0,10	0,26	0,59	0,11	559	0,04	0,26	0,07	0,28	0,93	0,06
	166	0,02	0,24	0,07	0,96	4,82	0,19	165	0,02	0,26	0,04	0,91	4,56	0,13
186	563	0,06	0,23	0,04	0,22	2,00	0,04	561	0,06	0,22	0,09	0,61	2,03	0,05
	167	0,07	0,23	0,05	0,39	3,25	0,05	166	0,07	0,22	0,06	0,78	3,28	0,07
187	565	0,05	0,24	0,09	0,19	2,06	0,08	566	0,05	0,24	0,06	0,44	2,08	0,06
	168	0,06	0,25	0,07	0,41	3,34	0,11	435	0,06	0,24	0,05	0,67	3,35	0,08
188	570	0,04	0,25	0,10	0,20	0,97	0,07	565	0,04	0,25	0,09	0,08	0,76	0,04
	169	0,05	0,25	0,07	0,91	4,54	0,04	168	0,05	0,25	0,06	0,97	4,83	0,07
189	572	0,05	0,25	0,07	0,25	0,97	0,04	570	0,05	0,25	0,10	0,19	0,97	0,04
	170	0,02	0,25	0,07	0,91	4,54	0,04	169	0,02	0,25	0,09	0,91	4,54	0,04
190	574	0,04	0,23	0,07	0,27	0,70	0,03	572	0,05	0,25	0,07	0,25	0,97	0,06
	171	0,05	0,24	0,08	0,94	4,72	0,09	170	0,05	0,25	0,08	0,91	4,54	0,05
191	576	0,04	0,25	0,07	0,30	2,09	0,03	577	0,04	0,25	0,08	0,57	2,12	0,03
	172	0,04	0,25	0,08	0,44	3,32	0,03	436	0,04	0,25	0,09	0,71	3,36	0,03
192	581	0,06	0,24	0,11	0,18	2,14	0,07	576	0,06	0,22	0,07	0,55	2,15	0,06
	173	0,07	0,24	0,10	0,38	3,32	0,09	172	0,07	0,22	0,06	0,76	3,34	0,09
193	583	0,04	0,26	0,07	0,22	1,08	0,04	581	0,04	0,27	0,11	0,05	0,92	0,07
	174	0,02	0,25	0,06	0,91	4,53	0,10	173	0,03	0,26	0,08	0,96	4,78	0,15
194	585	0,04	0,24	0,06	0,30	0,73	0,07	583	0,04	0,26	0,08	0,22	1,08	0,04
	175	0,03	0,24	0,07	0,96	4,79	0,15	174	0,04	0,25	0,09	0,91	4,53	0,11
195	587	0,06	0,23	0,09	0,25	2,12	0,05	585	0,06	0,22	0,06	0,65	2,14	0,08
	176	0,07	0,23	0,11	0,39	3,29	0,08	175	0,06	0,22	0,07	0,79	3,31	0,10
196	589	0,05	0,24	0,09	0,24	2,19	0,04	590	0,05	0,24	0,07	0,49	2,20	0,03
	177	0,06	0,25	0,08	0,43	3,38	0,06	437	0,06	0,24	0,07	0,68	3,40	0,04
197	594	0,04	0,25	0,07	0,23	1,10	0,03	589	0,04	0,25	0,09	0,05	0,92	0,05
	178	0,04	0,24	0,06	0,91	4,57	0,08	177	0,04	0,25	0,07	0,96	4,82	0,11
198	596	0,05	0,23	0,06	0,25	0,77	0,04	594	0,05	0,24	0,07	0,22	1,10	0,03

CARATTERISTICHE MEDIATE: SISMA 90°: SHELL

Shell Nro	Nodo N.ro	S11 kg/cmq	S22 kg/cmq	S12 kg/cmq	M11 kg/cmq	M22 kg/cmq	M12 kg/cmq	Nodo N.ro	S11 kg/cmq	S22 kg/cmq	S12 kg/cmq	M11 kg/cmq	M22 kg/cmq	M12 kg/cmq
	179	0,04	0,23	0,07	0,96	4,79	0,12	178	0,04	0,24	0,08	0,91	4,57	0,09
199	598	0,04	0,25	0,06	0,28	2,17	0,03	599	0,04	0,25	0,07	0,56	2,19	0,03
	180	0,04	0,25	0,07	0,44	3,41	0,04	438	0,04	0,25	0,09	0,72	3,44	0,04
200	450	0,05	0,21	0,03	0,36	2,19	0,04	603	0,06	0,25	0,03	0,54	2,22	0,03
	181	0,03	0,21	0,06	0,52	3,44	0,04	439	0,03	0,24	0,05	0,70	3,48	0,02
201	184	0,00	0,00	0,24	1,30	6,97	0,03	448	0,00	0,00	0,24	1,44	7,16	0,03
	235	0,00	0,00	0,20	1,09	5,22	0,04	612	0,00	0,00	0,20	0,90	4,99	0,04
202	457	0,00	0,00	0,16	6,88	1,34	0,05	613	0,00	0,00	0,13	5,18	1,04	0,05
	187	0,00	0,00	0,16	6,92	1,46	0,03	237	0,00	0,00	0,13	5,13	1,02	0,04
203	462	0,00	0,00	0,20	6,89	1,33	0,05	614	0,00	0,00	0,17	5,15	1,02	0,04
	188	0,00	0,00	0,20	7,12	1,49	0,06	238	0,00	0,00	0,17	5,18	1,05	0,04
204	188	0,00	0,00	0,00	7,08	1,29	0,03	238	0,00	0,00	0,00	5,18	1,07	0,04
	189	0,00	0,00	0,00	7,15	1,57	0,03	239	0,00	0,00	0,00	5,13	1,03	0,04
205	189	0,00	0,00	0,00	7,09	1,27	0,06	239	0,00	0,00	0,00	5,14	1,07	0,07
	190	0,00	0,00	0,00	6,77	1,37	0,11	240	0,00	0,00	0,00	5,15	0,97	0,03
206	471	0,00	0,00	0,26	6,91	1,45	0,09	615	0,00	0,00	0,21	5,13	0,99	0,04
	191	0,00	0,00	0,26	7,16	1,34	0,08	241	0,00	0,00	0,21	5,16	1,07	0,05
207	191	0,00	0,00	0,00	7,18	1,42	0,05	241	0,00	0,00	0,00	5,16	1,07	0,05
	192	0,00	0,00	0,00	7,05	1,50	0,04	242	0,00	0,00	0,00	5,18	1,05	0,05
208	192	0,00	0,00	0,00	7,00	1,24	0,03	242	0,00	0,00	0,00	5,19	1,07	0,05
	193	0,00	0,00	0,00	7,08	1,49	0,06	243	0,00	0,00	0,00	5,08	1,01	0,05
209	193	0,00	0,00	0,00	7,07	1,44	0,09	243	0,00	0,00	0,00	5,08	1,02	0,06
	194	0,00	0,00	0,00	6,63	1,19	0,12	244	0,00	0,00	0,00	5,12	0,98	0,03
210	194	0,00	0,00	0,40	6,68	1,44	0,03	244	0,00	0,00	0,33	5,12	0,98	0,07
	195	0,00	0,00	0,40	6,98	1,38	0,09	245	0,00	0,00	0,33	5,06	1,03	0,05
211	484	0,00	0,00	0,26	6,85	1,33	0,07	616	0,00	0,00	0,21	5,15	1,03	0,05
	196	0,00	0,00	0,26	7,18	1,50	0,07	246	0,00	0,00	0,21	5,13	1,06	0,04
212	196	0,00	0,00	0,00	7,14	1,29	0,04	246	0,00	0,00	0,00	5,14	1,08	0,04
	197	0,00	0,00	0,00	7,09	1,55	0,05	247	0,00	0,00	0,00	5,16	1,03	0,03
213	197	0,00	0,00	0,00	7,04	1,32	0,03	247	0,00	0,00	0,00	5,17	1,07	0,04
	198	0,00	0,00	0,00	7,06	1,32	0,08	248	0,00	0,00	0,00	5,12	1,05	0,07
214	198	0,00	0,00	0,00	7,10	1,52	0,10	248	0,00	0,00	0,00	5,11	1,02	0,04
	199	0,00	0,00	0,00	6,74	1,25	0,10	249	0,00	0,00	0,00	5,14	1,01	0,05
215	495	0,00	0,00	0,26	6,97	1,44	0,03	617	0,00	0,00	0,21	5,06	1,00	0,04
	200	0,00	0,00	0,26	6,80	1,29	0,03	250	0,00	0,00	0,21	5,15	1,01	0,04
216	200	0,00	0,00	0,41	6,82	1,38	0,05	250	0,00	0,00	0,33	5,15	1,01	0,06
	201	0,00	0,00	0,41	7,28	1,53	0,10	251	0,00	0,00	0,33	5,16	1,08	0,04
217	201	0,00	0,00	0,00	7,22	1,26	0,04	251	0,00	0,00	0,00	5,16	1,09	0,06
	202	0,00	0,00	0,00	7,18	1,50	0,09	252	0,00	0,00	0,00	5,13	1,03	0,06
218	202	0,00	0,00	0,00	7,17	1,46	0,11	252	0,00	0,00	0,00	5,14	1,05	0,06
	203	0,00	0,00	0,00	6,67	1,24	0,13	253	0,00	0,00	0,00	5,17	0,98	0,05
219	203	0,00	0,00	0,42	6,71	1,44	0,04	253	0,00	0,00	0,35	5,17	0,99	0,08
	204	0,00	0,00	0,42	7,07	1,39	0,08	254	0,00	0,00	0,35	5,11	1,04	0,04
220	508	0,00	0,00	0,26	6,93	1,35	0,06	618	0,00	0,00	0,21	5,21	1,04	0,04
	205	0,00	0,00	0,26	7,26	1,51	0,06	255	0,00	0,00	0,21	5,20	1,07	0,04
221	205	0,00	0,00	0,00	7,23	1,35	0,02	255	0,00	0,00	0,00	5,20	1,09	0,04
	206	0,00	0,00	0,00	7,19	1,46	0,06	256	0,00	0,00	0,00	5,18	1,05	0,04
222	206	0,00	0,00	0,00	7,19	1,45	0,09	256	0,00	0,00	0,00	5,19	1,06	0,04
	207	0,00	0,00	0,00	6,81	1,32	0,10	257	0,00	0,00	0,00	5,21	1,01	0,04
223	517	0,00	0,00	0,27	7,02	1,47	0,04	619	0,00	0,00	0,22	5,16	1,01	0,03
	208	0,00	0,00	0,27	7,04	1,30	0,03	258	0,00	0,00	0,22	5,20	1,06	0,04
224	528	0,00	0,00	0,21	7,02	1,51	0,03	620	0,00	0,00	0,17	5,26	1,07	0,04
	209	0,00	0,00	0,21	7,10	1,31	0,03	259	0,00	0,00	0,17	5,10	0,98	0,04
225	209	0,00	0,00	0,37	7,13	1,48	0,16	259	0,00	0,01	0,30	5,13	1,16	0,15
	210	0,00	0,00	0,37	6,44	1,11	0,42	260	0,00	0,01	0,30	5,46	0,16	0,44
226	612	0,00	0,00	0,20	5,10	0,92	0,05	623	0,00	0,00	0,17	3,54	0,55	0,06
	235	0,00	0,00	0,20	5,20	1,08	0,04	261	0,00	0,00	0,17	3,54	0,74	0,03
227	613	0,00	0,00	0,13	5,17	1,04	0,04	624	0,00	0,00	0,11	3,54	0,72	0,03
	237	0,00	0,00	0,13	5,13	1,02	0,04	263	0,00	0,00	0,11	3,51	0,69	0,04
228	614	0,00	0,00	0,17	5,14	1,02	0,03	625	0,00	0,00	0,14	3,50	0,69	0,03
	238	0,00	0,00	0,17	5,18	1,06	0,04	264	0,00	0,00	0,14	3,49	0,72	0,03
229	238	0,00	0,00	0,00	5,18	1,07	0,04	264	0,00	0,00	0,00	3,49	0,72	0,03
	239	0,00	0,00	0,00	5,15	1,03	0,04	265	0,00	0,00	0,00	3,49	0,71	0,03
230	239	0,00	0,00	0,00	5,16	1,07	0,04	265	0,00	0,00	0,00	3,49	0,70	0,04
	240	0,00	0,00	0,00	5,12	0,96	0,04	266	0,00	0,00	0,00	3,49	0,68	0,04
231	615	0,00	0,00	0,21	5,13	0,99	0,05	626	0,00	0,00	0,18	3,50	0,69	0,03
	241	0,00	0,00	0,21	5,18	1,08	0,05	267	0,00	0,00	0,18	3,49	0,72	0,03
232	241	0,00	0,00	0,00	5,18	1,07	0,05	267	0,00	0,00	0,00	3,49	0,72	0,04
	242	0,00	0,00	0,00	5,17	1,04	0,04	268	0,00	0,00	0,00	3,49	0,72	0,03
233	242	0,00	0,00	0,00	5,17	1,07	0,04	268	0,00	0,00	0,00	3,49	0,72	0,04
	243	0,00	0,00	0,00	5,11	1,01	0,03	269	0,00	0,00	0,00	3,48	0,70	0,04
234	243	0,00	0,00	0,00	5,11	1,03	0,03	269	0,00	0,00	0,00	3,48	0,70	0,04
	244	0,00	0,00	0,00	5,08	0,97	0,03	270	0,00	0,00	0,00	3,47	0,68	0,03
235	244	0,00	0,00	0,33	5,08	0,97	0,03	270	0,00	0,00	0,28	3,47	0,68	0,03
	245	0,00	0,00	0,33	5,09	1,03	0,03	271	0,00	0,00	0,28	3,46	0,69	0,03
236	616	0,00	0,00	0,21	5,12	1,02	0,04	627	0,00	0,00	0,18	3,48	0,70	0,03
	246	0,00	0,00	0,21	5,16	1,06	0,04	272	0,00	0,00	0,18	3,48	0,73	0,03
237	246	0,00	0,00	0,00	5,17	1,09	0,04	272	0,00	0,00	0,00	3,48	0,72	0,03
	247	0,00	0,00	0,00	5,15	1,02	0,03	273	0,00	0,00	0,00	3,48	0,72	0,02
238	247	0,00	0,00	0,00	5,16	1,07	0,04	273	0,00	0,00	0,00	3,48	0,72	0,02
	248	0,00	0,00	0,00	5,14	1,05	0,04	274	0,00	0,00	0,00	3,48	0,70	0,03
239	248	0,00	0,00	0,00	5,13	1,02	0,04	274	0,00	0,00	0,00	3,48	0,71	0,03
	249	0,00	0,00	0,00	5,10	1,00	0,05	275	0,00	0,00	0,00	3,47	0,68	0,03
240	617	0,00	0,00	0,21	5,09	1,00	0,04	628	0,00	0,00	0,18	3,46	0,68	0,03
	250	0,00	0,00	0,21	5,12	1,00	0,03	276	0,00	0,00	0,18	3,48	0,69	0,03
241	250	0,00	0,00	0,33	5,12	1,00	0,04	276	0,00	0,00	0,28	3,48	0,69	0,03
	251	0,00	0,00	0,33	5,19	1,08	0,04	277	0,00	0,00	0,28	3,48	0,73	0,03
242	251	0,00	0,00	0,00	5,19	1,10	0,04	277	0,00	0,00	0,00	3,48	0,72	0,03
	252	0,00	0,00	0,00	5,16	1,03	0,04	278	0,00	0,00	0,00	3,49	0,71	0,03
243	252	0,00	0,00	0,00	5,16	1,06	0,04	278	0,00	0,00	0,00	3,49	0,71	0,03
	253	0,00	0,00	0,00	5,12	0,97	0,04	279	0,00	0,00	0,00	3,50	0,68	0,03
244	253	0,00	0,00	0,35	5,12	0,98	0,04	279	0,00	0,00	0,29	3,50	0,68	0,03

CARATTERISTICHE MEDIATE: SISMA 90°: SHELL

Shell Nro	Nodo N.ro	S11 kg/cmq	S22 kg/cmq	S12 kg/cmq	M11 kg/cmq	M22 kg/cmq	M12 kg/cmq	Nodo N.ro	S11 kg/cmq	S22 kg/cmq	S12 kg/cmq	M11 kg/cmq	M22 kg/cmq	M12 kg/cmq
	254	0,00	0,00	0,35	5,14	1,04	0,04	280	0,00	0,00	0,29	3,49	0,69	0,03
245	618	0,00	0,00	0,21	5,18	1,03	0,03	629	0,00	0,00	0,18	3,51	0,71	0,03
	255	0,00	0,00	0,21	5,22	1,07	0,03	281	0,00	0,00	0,18	3,52	0,73	0,03
246	255	0,00	0,00	0,00	5,22	1,09	0,03	281	0,00	0,00	0,00	3,52	0,73	0,03
	256	0,00	0,00	0,00	5,20	1,05	0,03	282	0,00	0,00	0,00	3,53	0,72	0,03
247	256	0,00	0,00	0,00	5,20	1,06	0,03	282	0,00	0,00	0,00	3,52	0,72	0,03
	257	0,00	0,00	0,00	5,18	1,00	0,03	283	0,00	0,00	0,00	3,53	0,69	0,03
248	619	0,00	0,00	0,22	5,17	1,01	0,03	630	0,00	0,00	0,18	3,53	0,70	0,03
	258	0,00	0,00	0,22	5,20	1,06	0,04	284	0,00	0,00	0,18	3,54	0,71	0,03
249	620	0,00	0,00	0,17	5,24	1,07	0,04	631	0,00	0,00	0,15	3,59	0,74	0,04
	259	0,00	0,00	0,17	5,20	1,00	0,04	285	0,00	0,00	0,15	3,56	0,64	0,04
250	259	0,00	0,01	0,30	5,24	1,18	0,14	285	0,00	0,01	0,25	3,57	0,68	0,04
	260	0,00	0,01	0,30	5,30	0,13	0,09	286	0,00	0,01	0,25	3,81	0,05	0,06
251	623	0,00	0,00	0,16	3,56	0,55	0,04	634	0,00	0,00	0,13	0,09	0,02	0,06
	261	0,00	0,00	0,16	3,54	0,74	0,05	287	0,00	0,00	0,13	0,10	0,04	0,04
252	624	0,00	0,00	0,11	3,54	0,72	0,03	635	0,00	0,00	0,09	0,12	0,09	0,06
	263	0,00	0,00	0,11	3,51	0,69	0,04	289	0,00	0,00	0,09	0,10	0,05	0,06
253	625	0,00	0,00	0,14	3,50	0,69	0,03	636	0,00	0,00	0,11	0,11	0,09	0,06
	264	0,00	0,00	0,14	3,50	0,72	0,03	290	0,00	0,00	0,11	0,11	0,07	0,05
254	264	0,00	0,00	0,00	3,50	0,72	0,03	290	0,00	0,00	0,00	0,11	0,07	0,05
	265	0,00	0,00	0,00	3,49	0,70	0,04	291	0,00	0,00	0,00	0,12	0,07	0,05
255	265	0,00	0,00	0,00	3,49	0,70	0,04	291	0,00	0,00	0,00	0,12	0,07	0,05
	266	0,00	0,00	0,00	3,50	0,68	0,03	292	0,00	0,00	0,00	0,12	0,08	0,05
256	626	0,00	0,00	0,17	3,49	0,69	0,04	637	0,00	0,00	0,14	0,11	0,07	0,05
	267	0,00	0,00	0,17	3,49	0,72	0,04	293	0,00	0,00	0,14	0,12	0,07	0,06
257	267	0,00	0,00	0,00	3,49	0,72	0,04	293	0,00	0,00	0,00	0,12	0,07	0,06
	268	0,00	0,00	0,00	3,49	0,72	0,04	294	0,00	0,00	0,00	0,13	0,07	0,06
258	268	0,00	0,00	0,00	3,49	0,72	0,04	294	0,00	0,00	0,00	0,13	0,08	0,06
	269	0,00	0,00	0,00	3,48	0,70	0,04	295	0,00	0,00	0,00	0,13	0,07	0,06
259	269	0,00	0,00	0,00	3,48	0,69	0,04	295	0,00	0,00	0,00	0,13	0,07	0,06
	270	0,00	0,00	0,00	3,47	0,68	0,03	296	0,00	0,00	0,00	0,14	0,07	0,05
260	270	0,00	0,00	0,27	3,47	0,68	0,03	296	0,00	0,00	0,23	0,14	0,07	0,05
	271	0,00	0,00	0,27	3,46	0,69	0,03	297	0,00	0,00	0,23	0,13	0,08	0,04
261	627	0,00	0,00	0,17	3,47	0,70	0,03	638	0,00	0,00	0,14	0,13	0,07	0,06
	272	0,00	0,00	0,17	3,48	0,73	0,03	298	0,00	0,00	0,14	0,14	0,08	0,06
262	272	0,00	0,00	0,00	3,48	0,72	0,03	298	0,00	0,00	0,00	0,14	0,08	0,06
	273	0,00	0,00	0,00	3,48	0,72	0,03	299	0,00	0,00	0,00	0,14	0,08	0,05
263	273	0,00	0,00	0,00	3,48	0,72	0,03	299	0,00	0,00	0,00	0,14	0,08	0,05
	274	0,00	0,00	0,00	3,48	0,70	0,03	300	0,00	0,00	0,00	0,13	0,08	0,05
264	274	0,00	0,00	0,00	3,48	0,71	0,03	300	0,00	0,00	0,00	0,13	0,07	0,05
	275	0,00	0,00	0,00	3,47	0,68	0,03	301	0,00	0,00	0,00	0,12	0,06	0,04
265	628	0,00	0,00	0,17	3,46	0,68	0,03	639	0,00	0,00	0,14	0,11	0,08	0,05
	276	0,00	0,00	0,17	3,47	0,69	0,03	302	0,00	0,00	0,14	0,12	0,08	0,05
266	276	0,00	0,00	0,27	3,47	0,69	0,04	302	0,00	0,00	0,23	0,12	0,08	0,05
	277	0,00	0,00	0,27	3,48	0,73	0,03	303	0,00	0,00	0,23	0,11	0,07	0,05
267	277	0,00	0,00	0,00	3,48	0,73	0,03	303	0,00	0,00	0,00	0,11	0,07	0,05
	278	0,00	0,00	0,00	3,49	0,71	0,02	304	0,00	0,00	0,00	0,11	0,08	0,05
268	278	0,00	0,00	0,00	3,49	0,71	0,03	304	0,00	0,00	0,00	0,11	0,08	0,05
	279	0,00	0,00	0,00	3,49	0,68	0,03	305	0,00	0,00	0,00	0,10	0,08	0,05
269	279	0,00	0,00	0,29	3,49	0,68	0,03	305	0,00	0,00	0,24	0,10	0,08	0,05
	280	0,00	0,00	0,29	3,49	0,69	0,04	306	0,00	0,00	0,24	0,10	0,06	0,06
270	629	0,00	0,00	0,17	3,51	0,70	0,03	640	0,00	0,00	0,14	0,11	0,08	0,05
	281	0,00	0,00	0,17	3,52	0,73	0,03	307	0,00	0,00	0,14	0,11	0,08	0,04
271	281	0,00	0,00	0,00	3,52	0,73	0,03	307	0,00	0,00	0,00	0,11	0,08	0,04
	282	0,00	0,00	0,00	3,52	0,72	0,03	308	0,00	0,00	0,00	0,11	0,06	0,04
272	282	0,00	0,00	0,00	3,52	0,72	0,03	308	0,00	0,00	0,00	0,11	0,06	0,04
	283	0,00	0,00	0,00	3,53	0,69	0,03	309	0,00	0,00	0,00	0,09	0,06	0,05
273	630	0,00	0,00	0,18	3,53	0,70	0,03	641	0,00	0,00	0,15	0,09	0,08	0,05
	284	0,00	0,00	0,18	3,54	0,71	0,03	310	0,00	0,00	0,15	0,09	0,07	0,05
274	631	0,00	0,00	0,14	3,59	0,75	0,04	642	0,00	0,00	0,12	0,08	0,05	0,02
	285	0,00	0,00	0,14	3,58	0,65	0,04	311	0,00	0,00	0,12	0,07	0,02	0,02
275	285	0,00	0,01	0,25	3,59	0,68	0,09	311	0,00	0,00	0,20	0,08	0,02	0,04
	286	0,00	0,01	0,25	3,77	0,05	0,19	312	0,00	0,00	0,20	0,11	0,01	0,30
276	634	0,00	0,00	0,13	0,09	0,02	0,05	645	0,00	0,00	0,16	3,54	0,56	0,04
	287	0,00	0,00	0,13	0,10	0,04	0,04	313	0,00	0,00	0,16	3,52	0,74	0,05
277	635	0,00	0,00	0,09	0,12	0,09	0,06	646	0,00	0,00	0,11	3,51	0,72	0,04
	289	0,00	0,00	0,09	0,10	0,05	0,06	315	0,00	0,00	0,11	3,48	0,68	0,04
278	636	0,00	0,00	0,11	0,11	0,09	0,06	647	0,00	0,00	0,14	3,47	0,69	0,03
	290	0,00	0,00	0,11	0,11	0,07	0,06	316	0,00	0,00	0,14	3,46	0,72	0,03
279	290	0,00	0,00	0,00	0,11	0,07	0,06	316	0,00	0,00	0,00	3,46	0,71	0,04
	291	0,00	0,00	0,00	0,12	0,07	0,05	317	0,00	0,00	0,00	3,45	0,70	0,03
280	291	0,00	0,00	0,00	0,12	0,07	0,05	317	0,00	0,00	0,00	3,45	0,70	0,03
	292	0,00	0,00	0,00	0,12	0,08	0,05	318	0,00	0,00	0,00	3,46	0,68	0,03
281	637	0,00	0,00	0,14	0,11	0,07	0,06	648	0,00	0,00	0,17	3,45	0,69	0,03
	293	0,00	0,00	0,14	0,12	0,07	0,06	319	0,00	0,00	0,17	3,44	0,72	0,04
282	293	0,00	0,00	0,00	0,11	0,07	0,06	319	0,00	0,00	0,00	3,44	0,72	0,03
	294	0,00	0,00	0,00	0,13	0,07	0,06	320	0,00	0,00	0,00	3,42	0,71	0,03
283	294	0,00	0,00	0,00	0,13	0,08	0,06	320	0,00	0,00	0,00	3,42	0,71	0,03
	295	0,00	0,00	0,00	0,13	0,07	0,06	321	0,00	0,00	0,00	3,40	0,67	0,03
284	295	0,00	0,00	0,00	0,13	0,07	0,06	321	0,00	0,00	0,00	3,40	0,67	0,03
	296	0,00	0,00	0,00	0,14	0,07	0,05	322	0,00	0,00	0,00	3,38	0,64	0,03
285	296	0,00	0,00	0,23	0,14	0,07	0,05	322	0,00	0,00	0,27	3,38	0,64	0,03
	297	0,00	0,00	0,23	0,13	0,08	0,04	323	0,00	0,00	0,27	3,36	0,64	0,03
286	638	0,00	0,00	0,14	0,13	0,07	0,06	649	0,00	0,00	0,17	3,38	0,65	0,03
	298	0,00	0,00	0,14	0,14	0,08	0,06	324	0,00	0,00	0,17	3,39	0,69	0,03
287	298	0,00	0,00	0,00	0,14	0,08	0,06	324	0,00	0,00	0,00	3,39	0,69	0,03
	299	0,00	0,00	0,00	0,13	0,08	0,05	325	0,00	0,00	0,00	3,40	0,70	0,03
288	299	0,00	0,00	0,00	0,13	0,08	0,05	325	0,00	0,00	0,00	3,40	0,70	0,03
	300	0,00	0,00	0,00	0,13	0,08	0,05	326	0,00	0,00	0,00	3,41	0,69	0,03
289	300	0,00	0,00	0,00	0,13	0,07	0,05	326	0,00	0,00	0,00	3,41	0,70	0,03
	301	0,00	0,00	0,00	0,12	0,06	0,05	327	0,00	0,00	0,00	3,42	0,68	0,04
290	639	0,00	0,00	0,14	0,11	0,08	0,05	650	0,00	0,00	0,17	3,42	0,68	0,03

CARATTERISTICHE MEDIATE: SISMA 90°: SHELL

Shell Nro	Nodo N.ro	S11 kg/cmq	S22 kg/cmq	S12 kg/cmq	M11 kg/cmq	M22 kg/cmq	M12 kg/cmq	Nodo N.ro	S11 kg/cmq	S22 kg/cmq	S12 kg/cmq	M11 kg/cmq	M22 kg/cmq	M12 kg/cmq
	302	0,00	0,00	0,14	0,12	0,08	0,05	328	0,00	0,00	0,17	3,44	0,69	0,03
291	302	0,00	0,00	0,23	0,12	0,08	0,05	328	0,00	0,00	0,27	3,44	0,69	0,03
	303	0,00	0,00	0,23	0,11	0,07	0,05	329	0,00	0,00	0,27	3,45	0,73	0,03
292	303	0,00	0,00	0,00	0,11	0,07	0,05	329	0,00	0,00	0,00	3,45	0,73	0,03
	304	0,00	0,00	0,00	0,11	0,08	0,05	330	0,00	0,00	0,00	3,46	0,71	0,03
293	304	0,00	0,00	0,00	0,11	0,08	0,05	330	0,00	0,00	0,00	3,46	0,71	0,03
	305	0,00	0,00	0,00	0,10	0,08	0,05	331	0,00	0,00	0,00	3,47	0,68	0,03
294	305	0,00	0,00	0,24	0,10	0,08	0,06	331	0,00	0,00	0,29	3,47	0,68	0,03
	306	0,00	0,00	0,24	0,10	0,06	0,05	332	0,00	0,00	0,29	3,47	0,69	0,03
295	640	0,00	0,00	0,14	0,11	0,08	0,04	651	0,00	0,00	0,17	3,49	0,70	0,03
	307	0,00	0,00	0,14	0,11	0,08	0,04	333	0,00	0,00	0,17	3,50	0,73	0,03
296	307	0,00	0,00	0,00	0,11	0,08	0,04	333	0,00	0,00	0,00	3,50	0,73	0,03
	308	0,00	0,00	0,00	0,11	0,06	0,04	334	0,00	0,00	0,00	3,50	0,72	0,03
297	308	0,00	0,00	0,00	0,11	0,06	0,04	334	0,00	0,00	0,00	3,50	0,71	0,03
	309	0,00	0,00	0,00	0,10	0,06	0,04	335	0,00	0,00	0,00	3,51	0,69	0,03
298	641	0,00	0,00	0,15	0,09	0,08	0,05	652	0,00	0,00	0,18	3,51	0,69	0,02
	310	0,00	0,00	0,15	0,09	0,07	0,05	336	0,00	0,00	0,18	3,52	0,71	0,03
299	642	0,00	0,00	0,12	0,08	0,05	0,02	653	0,00	0,00	0,14	3,58	0,74	0,04
	311	0,00	0,00	0,12	0,07	0,02	0,02	337	0,00	0,00	0,14	3,57	0,65	0,04
300	311	0,00	0,00	0,20	0,07	0,02	0,03	337	0,00	0,01	0,25	3,58	0,68	0,09
	312	0,00	0,00	0,20	0,11	0,01	0,31	338	0,00	0,01	0,25	3,76	0,05	0,19
301	645	0,00	0,00	0,17	3,51	0,55	0,05	656	0,00	0,00	0,20	5,10	0,92	0,05
	313	0,00	0,00	0,17	3,52	0,74	0,04	339	0,00	0,00	0,20	5,19	1,08	0,03
302	646	0,00	0,00	0,11	3,52	0,72	0,03	657	0,00	0,00	0,13	5,16	1,04	0,03
	315	0,00	0,00	0,11	3,48	0,68	0,04	341	0,00	0,00	0,13	5,12	1,02	0,04
303	647	0,00	0,00	0,14	3,47	0,69	0,03	658	0,00	0,00	0,16	5,13	1,02	0,03
	316	0,00	0,00	0,14	3,46	0,71	0,03	342	0,00	0,00	0,16	5,17	1,06	0,03
304	316	0,00	0,00	0,00	3,46	0,71	0,03	342	0,00	0,00	0,00	5,18	1,07	0,03
	317	0,00	0,00	0,00	3,46	0,70	0,03	343	0,00	0,00	0,00	5,14	1,03	0,04
305	317	0,00	0,00	0,00	3,45	0,70	0,03	343	0,00	0,00	0,00	5,15	1,08	0,04
	318	0,00	0,00	0,00	3,46	0,68	0,03	344	0,00	0,00	0,00	5,11	0,97	0,03
306	648	0,00	0,00	0,18	3,45	0,69	0,03	659	0,00	0,00	0,21	5,12	0,99	0,04
	319	0,00	0,00	0,18	3,44	0,72	0,03	345	0,00	0,00	0,21	5,17	1,08	0,04
307	319	0,00	0,00	0,00	3,44	0,72	0,03	345	0,00	0,00	0,00	5,17	1,08	0,04
	320	0,00	0,00	0,00	3,42	0,71	0,03	346	0,00	0,00	0,00	5,14	1,05	0,04
308	320	0,00	0,00	0,00	3,42	0,71	0,03	346	0,00	0,00	0,00	5,14	1,07	0,05
	321	0,00	0,00	0,00	3,40	0,67	0,03	347	0,00	0,00	0,00	5,06	1,00	0,04
309	321	0,00	0,00	0,00	3,40	0,67	0,03	347	0,00	0,00	0,00	5,06	1,01	0,04
	322	0,00	0,00	0,00	3,38	0,64	0,03	348	0,00	0,00	0,00	5,00	0,94	0,04
310	322	0,00	0,00	0,28	3,38	0,64	0,03	348	0,00	0,00	0,33	5,00	0,95	0,04
	323	0,00	0,00	0,28	3,36	0,64	0,03	349	0,00	0,00	0,33	4,99	0,98	0,03
311	649	0,00	0,00	0,18	3,38	0,65	0,03	660	0,00	0,00	0,21	5,02	0,97	0,04
	324	0,00	0,00	0,18	3,39	0,69	0,03	350	0,00	0,00	0,21	5,08	1,03	0,05
312	324	0,00	0,00	0,00	3,39	0,69	0,03	350	0,00	0,00	0,00	5,09	1,06	0,05
	325	0,00	0,00	0,00	3,41	0,70	0,02	351	0,00	0,00	0,00	5,10	1,01	0,04
313	325	0,00	0,00	0,00	3,40	0,70	0,02	351	0,00	0,00	0,00	5,11	1,06	0,04
	326	0,00	0,00	0,00	3,41	0,69	0,03	352	0,00	0,00	0,00	5,10	1,05	0,04
314	326	0,00	0,00	0,00	3,41	0,69	0,03	352	0,00	0,00	0,00	5,10	1,02	0,03
	327	0,00	0,00	0,00	3,42	0,68	0,03	353	0,00	0,00	0,00	5,08	1,01	0,03
315	650	0,00	0,00	0,18	3,42	0,68	0,03	661	0,00	0,00	0,21	5,08	1,01	0,04
	328	0,00	0,00	0,18	3,44	0,69	0,02	354	0,00	0,00	0,21	5,11	1,00	0,04
316	328	0,00	0,00	0,28	3,44	0,69	0,03	354	0,00	0,00	0,33	5,11	1,00	0,04
	329	0,00	0,00	0,28	3,45	0,73	0,03	355	0,00	0,00	0,33	5,18	1,09	0,03
317	329	0,00	0,00	0,00	3,45	0,73	0,03	355	0,00	0,00	0,00	5,18	1,10	0,03
	330	0,00	0,00	0,00	3,46	0,71	0,03	356	0,00	0,00	0,00	5,15	1,03	0,03
318	330	0,00	0,00	0,00	3,46	0,71	0,03	356	0,00	0,00	0,00	5,15	1,06	0,03
	331	0,00	0,00	0,00	3,47	0,68	0,03	357	0,00	0,00	0,00	5,12	0,97	0,04
319	331	0,00	0,00	0,29	3,47	0,68	0,03	357	0,00	0,00	0,35	5,12	0,98	0,04
	332	0,00	0,00	0,29	3,47	0,69	0,03	358	0,00	0,00	0,35	5,14	1,04	0,05
320	651	0,00	0,00	0,18	3,49	0,70	0,03	662	0,00	0,00	0,21	5,17	1,03	0,04
	333	0,00	0,00	0,18	3,49	0,73	0,03	359	0,00	0,00	0,21	5,21	1,07	0,03
321	333	0,00	0,00	0,00	3,49	0,73	0,02	359	0,00	0,00	0,00	5,22	1,09	0,03
	334	0,00	0,00	0,00	3,50	0,72	0,03	360	0,00	0,00	0,00	5,20	1,05	0,04
322	334	0,00	0,00	0,00	3,50	0,71	0,03	360	0,00	0,00	0,00	5,20	1,06	0,04
	335	0,00	0,00	0,00	3,51	0,69	0,03	361	0,00	0,00	0,00	5,17	1,00	0,04
323	652	0,00	0,00	0,18	3,51	0,69	0,02	663	0,00	0,00	0,22	5,17	1,01	0,04
	336	0,00	0,00	0,18	3,52	0,71	0,03	362	0,00	0,00	0,22	5,20	1,06	0,03
324	653	0,00	0,00	0,15	3,58	0,74	0,04	664	0,00	0,00	0,17	5,23	1,07	0,04
	337	0,00	0,00	0,15	3,55	0,64	0,04	363	0,00	0,00	0,17	5,19	1,00	0,04
325	337	0,00	0,01	0,25	3,56	0,68	0,04	363	0,00	0,01	0,30	5,23	1,18	0,14
	338	0,00	0,01	0,25	3,80	0,05	0,06	364	0,00	0,01	0,30	5,30	0,13	0,09
326	656	0,00	0,00	0,20	4,97	0,90	0,04	537	0,00	0,00	0,24	7,14	1,43	0,03
	339	0,00	0,00	0,20	5,20	1,08	0,04	211	0,00	0,00	0,24	6,97	1,32	0,03
327	657	0,00	0,00	0,13	5,17	1,04	0,04	542	0,00	0,00	0,16	6,89	1,34	0,04
	341	0,00	0,00	0,13	5,12	1,02	0,04	213	0,00	0,00	0,16	6,94	1,46	0,03
328	658	0,00	0,00	0,16	5,14	1,02	0,03	547	0,00	0,00	0,20	6,91	1,33	0,05
	342	0,00	0,00	0,16	5,17	1,05	0,04	214	0,00	0,00	0,20	7,14	1,50	0,06
329	342	0,00	0,00	0,00	5,17	1,07	0,04	214	0,00	0,00	0,00	7,10	1,29	0,03
	343	0,00	0,00	0,00	5,12	1,03	0,04	215	0,00	0,00	0,00	7,18	1,57	0,04
330	343	0,00	0,00	0,00	5,13	1,07	0,07	215	0,00	0,00	0,00	7,12	1,28	0,07
	344	0,00	0,00	0,00	5,14	0,97	0,03	216	0,00	0,00	0,00	6,80	1,37	0,12
331	659	0,00	0,00	0,21	5,12	0,99	0,04	556	0,00	0,00	0,26	6,94	1,46	0,08
	345	0,00	0,00	0,21	5,15	1,08	0,05	217	0,00	0,00	0,26	7,19	1,35	0,06
332	345	0,00	0,00	0,00	5,15	1,07	0,04	217	0,00	0,00	0,00	7,21	1,44	0,06
	346	0,00	0,00	0,00	5,15	1,05	0,04	218	0,00	0,00	0,00	7,07	1,50	0,05
333	346	0,00	0,00	0,00	5,15	1,07	0,05	218	0,00	0,00	0,00	7,02	1,25	0,06
	347	0,00	0,00	0,00	5,02	1,00	0,07	219	0,00	0,00	0,00	7,06	1,48	0,11
334	347	0,00	0,00	0,00	5,02	1,01	0,05	219	0,00	0,00	0,00	7,06	1,46	0,13
	348	0,00	0,00	0,00	5,05	0,95	0,04	220	0,00	0,00	0,00	6,56	1,13	0,16
335	348	0,00	0,00	0,33	5,05	0,95	0,09	220	0,00	0,00	0,40	6,62	1,44	0,06
	349	0,00	0,00	0,33	4,96	0,98	0,05	221	0,00	0,00	0,40	6,84	1,32	0,08
336	660	0,00	0,00	0,21	5,05	0,98	0,05	569	0,00	0,00	0,26	6,71	1,27	0,09

CARATTERISTICHE MEDIATE: SISMA 90°: SHELL

Shell Nro	Nodo N.ro	S11 kg/cmq	S22 kg/cmq	S12 kg/cmq	M11 kg/cmq	M22 kg/cmq	M12 kg/cmq	Nodo N.ro	S11 kg/cmq	S22 kg/cmq	S12 kg/cmq	M11 kg/cmq	M22 kg/cmq	M12 kg/cmq
	350	0,00	0,00	0,21	5,06	1,02	0,05	222	0,00	0,00	0,25	7,11	1,51	0,11
337	350	0,00	0,00	0,00	5,07	1,06	0,06	222	0,00	0,00	0,00	7,06	1,24	0,06
	351	0,00	0,00	0,00	5,11	1,01	0,04	223	0,00	0,00	0,00	7,08	1,57	0,05
338	351	0,00	0,00	0,00	5,12	1,06	0,05	223	0,00	0,00	0,00	7,03	1,30	0,06
	352	0,00	0,00	0,00	5,07	1,04	0,05	224	0,00	0,00	0,00	7,08	1,33	0,05
339	352	0,00	0,00	0,00	5,07	1,01	0,04	224	0,00	0,00	0,00	7,11	1,52	0,07
	353	0,00	0,00	0,00	5,11	1,01	0,05	225	0,00	0,00	0,00	6,78	1,26	0,07
340	661	0,00	0,00	0,21	5,05	1,00	0,04	580	0,00	0,00	0,26	6,99	1,44	0,03
	354	0,00	0,00	0,21	5,14	1,01	0,04	226	0,00	0,00	0,26	6,83	1,30	0,03
341	354	0,00	0,00	0,33	5,14	1,01	0,05	226	0,00	0,00	0,41	6,84	1,38	0,06
	355	0,00	0,00	0,33	5,15	1,08	0,04	227	0,00	0,00	0,40	7,29	1,54	0,10
342	355	0,00	0,00	0,00	5,16	1,10	0,06	227	0,00	0,00	0,00	7,24	1,26	0,03
	356	0,00	0,00	0,00	5,13	1,03	0,04	228	0,00	0,00	0,00	7,20	1,51	0,08
343	356	0,00	0,00	0,00	5,13	1,05	0,05	228	0,00	0,00	0,00	7,19	1,47	0,10
	357	0,00	0,00	0,00	5,17	0,98	0,05	229	0,00	0,00	0,00	6,69	1,24	0,13
344	357	0,00	0,00	0,35	5,17	0,99	0,08	229	0,00	0,00	0,42	6,73	1,44	0,04
	358	0,00	0,00	0,35	5,10	1,04	0,05	230	0,00	0,00	0,42	7,09	1,39	0,09
345	662	0,00	0,00	0,21	5,20	1,04	0,05	593	0,00	0,00	0,26	6,94	1,36	0,07
	359	0,00	0,00	0,21	5,19	1,07	0,03	231	0,00	0,00	0,26	7,27	1,52	0,07
346	359	0,00	0,00	0,00	5,19	1,09	0,04	231	0,00	0,00	0,00	7,24	1,35	0,03
	360	0,00	0,00	0,00	5,18	1,05	0,04	232	0,00	0,00	0,00	7,20	1,47	0,06
347	360	0,00	0,00	0,00	5,18	1,06	0,05	232	0,00	0,00	0,00	7,20	1,45	0,09
	361	0,00	0,00	0,00	5,20	1,01	0,05	233	0,00	0,00	0,00	6,82	1,33	0,10
348	663	0,00	0,00	0,22	5,16	1,01	0,04	602	0,00	0,00	0,27	7,03	1,48	0,04
	362	0,00	0,00	0,22	5,19	1,06	0,04	234	0,00	0,00	0,26	7,05	1,30	0,03
349	664	0,00	0,00	0,17	5,25	1,07	0,04	609	0,00	0,00	0,21	7,02	1,51	0,03
	363	0,00	0,00	0,17	5,09	0,98	0,04	186	0,00	0,00	0,21	7,10	1,30	0,03
350	363	0,00	0,01	0,30	5,13	1,16	0,15	186	0,00	0,00	0,37	7,13	1,49	0,16
	364	0,00	0,01	0,30	5,45	0,16	0,44	185	0,00	0,00	0,37	6,44	1,10	0,42
351	366	0,00	0,00	0,27	1,51	6,32	0,07	8	0,00	0,00	0,27	0,32	5,16	0,55
	365	0,01	0,00	0,22	1,29	6,72	0,06	6	0,01	0,00	0,22	0,06	7,19	0,61
352	368	0,00	0,00	0,18	1,31	5,98	0,03	7	0,00	0,00	0,18	1,00	5,91	0,07
	367	0,00	0,00	0,15	1,37	6,88	0,05	5	0,00	0,00	0,15	1,40	6,88	0,08
353	370	0,00	0,00	0,22	1,13	5,93	0,02	10	0,00	0,00	0,22	1,29	5,99	0,02
	369	0,00	0,00	0,18	1,38	6,89	0,03	9	0,00	0,00	0,18	1,38	6,90	0,02
354	372	0,00	0,00	0,28	1,25	5,89	0,09	16	0,00	0,00	0,28	1,14	6,18	0,06
	371	0,00	0,00	0,23	1,35	6,91	0,04	15	0,00	0,00	0,23	1,44	6,94	0,06
355	374	0,00	0,00	0,28	1,12	5,93	0,03	26	0,00	0,00	0,28	1,26	5,80	0,03
	373	0,00	0,00	0,23	1,37	6,84	0,03	25	0,00	0,00	0,23	1,35	6,92	0,05
356	376	0,00	0,00	0,28	1,24	5,88	0,08	34	0,00	0,00	0,28	1,13	6,16	0,05
	375	0,00	0,00	0,23	1,36	6,94	0,03	33	0,00	0,00	0,23	1,43	6,93	0,04
357	378	0,00	0,00	0,28	1,14	5,96	0,03	44	0,00	0,00	0,28	1,24	5,80	0,02
	377	0,00	0,00	0,23	1,37	6,86	0,03	43	0,00	0,00	0,23	1,35	6,94	0,05
358	380	0,00	0,00	0,29	1,25	5,95	0,09	50	0,00	0,00	0,29	1,16	6,24	0,06
	379	0,00	0,00	0,24	1,36	6,95	0,02	49	0,00	0,00	0,24	1,45	6,96	0,04
359	384	0,00	0,00	0,23	1,11	5,98	0,03	385	0,00	0,00	0,23	1,27	6,02	0,02
	381	0,00	0,00	0,19	1,43	6,96	0,04	382	0,00	0,00	0,19	1,38	6,91	0,03
360	385	0,00	0,00	0,23	1,17	6,00	0,03	386	0,00	0,00	0,23	1,22	6,00	0,02
	382	0,00	0,00	0,19	1,39	6,92	0,03	383	0,00	0,00	0,19	1,38	6,91	0,03
361	386	0,00	0,00	0,23	1,22	6,00	0,03	52	0,00	0,00	0,23	1,12	5,91	0,02
	383	0,00	0,00	0,19	1,38	6,91	0,04	51	0,00	0,00	0,19	1,37	6,91	0,02
362	365	0,01	0,00	0,22	1,31	6,80	0,27	6	0,01	0,00	0,22	0,04	7,07	0,20
	387	0,01	0,00	0,17	0,97	5,97	0,05	54	0,01	0,00	0,17	0,18	6,36	0,11
363	367	0,00	0,00	0,14	1,37	6,88	0,05	5	0,00	0,00	0,14	1,40	6,86	0,06
	388	0,00	0,00	0,11	1,23	6,05	0,05	53	0,00	0,00	0,11	1,19	5,99	0,05
364	369	0,00	0,00	0,18	1,38	6,89	0,03	9	0,00	0,00	0,18	1,38	6,90	0,03
	389	0,00	0,00	0,14	1,20	6,07	0,03	55	0,00	0,00	0,14	1,22	6,07	0,03
365	371	0,00	0,00	0,23	1,35	6,90	0,04	15	0,00	0,00	0,23	1,44	6,96	0,04
	390	0,00	0,00	0,18	1,20	6,09	0,04	58	0,00	0,00	0,18	1,24	6,08	0,04
366	373	0,00	0,00	0,23	1,38	6,87	0,03	25	0,00	0,00	0,23	1,34	6,89	0,03
	391	0,00	0,00	0,18	1,19	6,07	0,03	63	0,00	0,00	0,18	1,20	6,08	0,04
367	375	0,00	0,00	0,23	1,36	6,92	0,03	33	0,00	0,00	0,23	1,44	6,96	0,03
	392	0,00	0,00	0,18	1,22	6,09	0,03	67	0,00	0,00	0,18	1,24	6,09	0,03
368	377	0,00	0,00	0,23	1,38	6,88	0,03	43	0,00	0,00	0,23	1,35	6,91	0,03
	393	0,00	0,00	0,18	1,20	6,09	0,03	72	0,00	0,00	0,18	1,21	6,10	0,03
369	379	0,00	0,00	0,24	1,36	6,94	0,02	49	0,00	0,00	0,24	1,45	6,98	0,02
	394	0,00	0,00	0,18	1,22	6,11	0,02	75	0,00	0,00	0,18	1,25	6,10	0,02
370	381	0,00	0,00	0,19	1,42	6,93	0,03	382	0,00	0,00	0,19	1,38	6,92	0,03
	395	0,00	0,00	0,15	1,24	6,04	0,03	396	0,00	0,00	0,15	1,23	6,09	0,03
371	382	0,00	0,00	0,19	1,39	6,92	0,03	383	0,00	0,00	0,19	1,38	6,91	0,03
	396	0,00	0,00	0,15	1,23	6,09	0,03	397	0,00	0,00	0,15	1,21	6,09	0,03
372	383	0,00	0,00	0,19	1,38	6,91	0,03	51	0,00	0,00	0,19	1,37	6,91	0,02
	397	0,00	0,00	0,15	1,22	6,09	0,03	76	0,00	0,00	0,15	1,21	6,10	0,02
373	387	0,01	0,00	0,16	0,98	6,02	0,09	54	0,01	0,00	0,16	0,15	6,24	0,29
	398	0,00	0,00	0,11	0,03	0,15	0,12	80	0,00	0,00	0,11	0,08	0,23	0,47
374	388	0,00	0,00	0,11	1,23	6,05	0,05	53	0,00	0,00	0,11	1,19	6,00	0,06
	399	0,00	0,00	0,07	0,06	0,13	0,03	79	0,00	0,00	0,07	0,03	0,13	0,03
375	389	0,00	0,00	0,13	1,20	6,07	0,03	55	0,00	0,00	0,13	1,22	6,07	0,03
	400	0,00	0,00	0,09	0,07	0,14	0,03	81	0,00	0,00	0,09	0,08	0,15	0,03
376	390	0,00	0,00	0,17	1,20	6,09	0,04	58	0,00	0,00	0,17	1,24	6,09	0,04
	401	0,00	0,00	0,12	0,06	0,14	0,03	84	0,00	0,00	0,12	0,04	0,12	0,03
377	391	0,00	0,00	0,17	1,19	6,07	0,03	63	0,00	0,00	0,17	1,20	6,08	0,04
	402	0,00	0,00	0,12	0,05	0,14	0,02	89	0,00	0,00	0,12	0,06	0,15	0,03
378	392	0,00	0,00	0,17	1,22	6,09	0,03	67	0,00	0,00	0,17	1,24	6,09	0,03
	403	0,00	0,00	0,12	0,04	0,11	0,02	93	0,00	0,00	0,12	0,05	0,12	0,02
379	393	0,00	0,00	0,17	1,20	6,09	0,03	72	0,00	0,00	0,17	1,21	6,09	0,03
	404	0,00	0,00	0,12	0,04	0,09	0,02	98	0,00	0,00	0,12	0,04	0,10	0,02
380	394	0,00	0,00	0,18	1,22	6,11	0,02	75	0,00	0,00	0,18	1,25	6,11	0,02
	405	0,00	0,00	0,12	0,06	0,12	0,02	101	0,00	0,00	0,12	0,05	0,11	0,02
381	395	0,00	0,00	0,14	1,24	6,05	0,03	396	0,00	0,00	0,14	1,23	6,08	0,03
	406	0,00	0,00	0,10	0,05	0,11	0,03	407	0,00	0,00	0,10	0,03	0,10	0,03
382	396	0,00	0,00	0,14	1,23	6,08	0,03	397	0,00	0,00	0,14	1,22	6,09	0,03

CARATTERISTICHE MEDIATE: SISMA 90°: SHELL

Shell Nro	Nodo N.ro	S11 kg/cmq	S22 kg/cmq	S12 kg/cmq	M11 kg/cmq	M22 kg/cmq	M12 kg/cmq	Nodo N.ro	S11 kg/cmq	S22 kg/cmq	S12 kg/cmq	M11 kg/cmq	M22 kg/cmq	M12 kg/cmq
	407	0,00	0,00	0,10	0,03	0,10	0,02	408	0,00	0,00	0,10	0,04	0,11	0,02
383	397	0,00	0,00	0,14	1,22	6,09	0,03	76	0,00	0,00	0,14	1,21	6,10	0,03
	408	0,00	0,00	0,10	0,04	0,11	0,02	102	0,00	0,00	0,10	0,05	0,11	0,02
384	80	0,00	0,00	0,11	0,19	0,05	0,51	106	0,00	0,01	0,16	6,34	0,07	0,31
	398	0,00	0,00	0,11	0,18	0,04	0,11	409	0,00	0,01	0,16	6,09	1,03	0,11
385	79	0,00	0,00	0,07	0,14	0,03	0,03	105	0,00	0,00	0,11	6,08	1,21	0,05
	399	0,00	0,00	0,07	0,13	0,06	0,03	410	0,00	0,00	0,11	6,12	1,24	0,05
386	81	0,00	0,00	0,09	0,15	0,08	0,03	107	0,00	0,00	0,13	6,14	1,23	0,03
	400	0,00	0,00	0,09	0,14	0,07	0,03	411	0,00	0,00	0,13	6,14	1,22	0,03
387	84	0,00	0,00	0,12	0,12	0,04	0,03	110	0,00	0,00	0,17	6,16	1,25	0,05
	401	0,00	0,00	0,12	0,14	0,06	0,03	412	0,00	0,00	0,17	6,17	1,22	0,05
388	89	0,00	0,00	0,12	0,15	0,06	0,03	115	0,00	0,00	0,17	6,20	1,23	0,04
	402	0,00	0,00	0,12	0,14	0,05	0,02	413	0,00	0,00	0,17	6,19	1,22	0,04
389	93	0,00	0,00	0,12	0,12	0,05	0,02	119	0,00	0,00	0,17	6,17	1,25	0,03
	403	0,00	0,00	0,12	0,11	0,04	0,02	414	0,00	0,00	0,17	6,16	1,23	0,03
390	98	0,00	0,00	0,12	0,10	0,04	0,02	124	0,00	0,00	0,17	6,14	1,22	0,03
	404	0,00	0,00	0,12	0,09	0,04	0,02	415	0,00	0,00	0,17	6,14	1,21	0,03
391	101	0,00	0,00	0,12	0,11	0,05	0,02	127	0,00	0,00	0,18	6,15	1,26	0,02
	405	0,00	0,00	0,12	0,11	0,06	0,02	416	0,00	0,00	0,18	6,15	1,23	0,02
392	407	0,00	0,00	0,10	0,10	0,03	0,03	418	0,00	0,00	0,14	6,12	1,23	0,03
	406	0,00	0,00	0,10	0,11	0,05	0,03	417	0,00	0,00	0,14	6,08	1,24	0,03
393	408	0,00	0,00	0,10	0,11	0,04	0,02	419	0,00	0,00	0,14	6,13	1,22	0,04
	407	0,00	0,00	0,10	0,10	0,03	0,02	418	0,00	0,00	0,14	6,12	1,24	0,03
394	102	0,00	0,00	0,10	0,11	0,05	0,02	128	0,00	0,00	0,14	6,14	1,22	0,03
	408	0,00	0,00	0,10	0,11	0,04	0,02	419	0,00	0,00	0,14	6,13	1,23	0,03
395	106	0,00	0,01	0,17	6,44	0,09	0,06	132	0,00	0,01	0,22	6,97	0,12	0,24
	409	0,00	0,01	0,17	6,03	1,02	0,07	420	0,00	0,01	0,22	6,83	1,29	0,22
396	105	0,00	0,00	0,11	6,07	1,21	0,05	131	0,00	0,00	0,15	6,84	1,37	0,05
	410	0,00	0,00	0,11	6,12	1,24	0,05	421	0,00	0,00	0,15	6,87	1,38	0,05
397	107	0,00	0,00	0,14	6,14	1,23	0,03	133	0,00	0,00	0,18	6,88	1,39	0,03
	411	0,00	0,00	0,14	6,14	1,22	0,03	422	0,00	0,00	0,18	6,88	1,38	0,03
398	110	0,00	0,00	0,18	6,16	1,25	0,05	136	0,00	0,00	0,23	6,95	1,44	0,04
	412	0,00	0,00	0,18	6,17	1,22	0,04	423	0,00	0,00	0,23	6,89	1,34	0,04
399	115	0,00	0,00	0,18	6,21	1,23	0,04	141	0,00	0,00	0,23	6,96	1,37	0,04
	413	0,00	0,00	0,18	6,19	1,22	0,03	424	0,00	0,00	0,23	6,94	1,39	0,03
400	119	0,00	0,00	0,18	6,17	1,25	0,03	145	0,00	0,00	0,23	6,96	1,43	0,03
	414	0,00	0,00	0,18	6,16	1,23	0,03	425	0,00	0,00	0,23	6,91	1,35	0,03
401	124	0,00	0,00	0,18	6,15	1,22	0,03	150	0,00	0,00	0,23	6,89	1,35	0,03
	415	0,00	0,00	0,18	6,14	1,21	0,03	426	0,00	0,00	0,23	6,88	1,38	0,03
402	127	0,00	0,00	0,19	6,15	1,26	0,02	153	0,00	0,00	0,24	6,97	1,45	0,02
	416	0,00	0,00	0,19	6,15	1,23	0,02	427	0,00	0,00	0,24	6,93	1,36	0,02
403	418	0,00	0,00	0,15	6,12	1,23	0,03	429	0,00	0,00	0,19	6,91	1,38	0,04
	417	0,00	0,00	0,15	6,09	1,24	0,03	428	0,00	0,00	0,19	6,90	1,41	0,03
404	419	0,00	0,00	0,15	6,13	1,22	0,03	430	0,00	0,00	0,19	6,90	1,38	0,03
	418	0,00	0,00	0,15	6,12	1,24	0,03	429	0,00	0,00	0,19	6,91	1,39	0,03
405	128	0,00	0,00	0,15	6,14	1,22	0,03	154	0,00	0,00	0,19	6,90	1,37	0,03
	419	0,00	0,00	0,15	6,13	1,23	0,03	430	0,00	0,00	0,19	6,90	1,38	0,03
406	132	0,00	0,01	0,22	7,22	0,17	0,55	158	0,00	0,00	0,27	4,99	0,20	0,51
	420	0,00	0,01	0,22	6,67	1,25	0,06	431	0,00	0,00	0,27	6,18	1,54	0,04
407	131	0,00	0,00	0,15	6,86	1,38	0,07	157	0,00	0,00	0,18	5,75	0,97	0,06
	421	0,00	0,00	0,15	6,86	1,38	0,05	432	0,00	0,00	0,18	5,83	1,28	0,03
408	133	0,00	0,00	0,18	6,88	1,39	0,02	159	0,00	0,00	0,22	5,84	1,26	0,02
	422	0,00	0,00	0,18	6,87	1,37	0,03	433	0,00	0,00	0,22	5,78	1,10	0,02
409	136	0,00	0,00	0,23	6,92	1,43	0,06	162	0,00	0,00	0,28	6,03	1,10	0,06
	423	0,00	0,00	0,23	6,90	1,34	0,04	434	0,00	0,00	0,28	5,75	1,22	0,08
410	141	0,00	0,00	0,23	6,99	1,37	0,05	167	0,00	0,00	0,28	5,81	1,24	0,03
	424	0,00	0,00	0,23	6,91	1,38	0,03	435	0,00	0,00	0,28	5,93	1,12	0,02
411	145	0,00	0,00	0,23	6,94	1,43	0,03	171	0,00	0,00	0,28	6,04	1,10	0,07
	425	0,00	0,00	0,23	6,94	1,35	0,03	436	0,00	0,00	0,28	5,76	1,23	0,10
412	150	0,00	0,00	0,23	6,93	1,36	0,05	176	0,00	0,00	0,28	5,71	1,21	0,03
	426	0,00	0,00	0,23	6,85	1,37	0,03	437	0,00	0,00	0,28	5,87	1,12	0,03
413	153	0,00	0,00	0,24	6,95	1,44	0,04	179	0,00	0,00	0,29	6,15	1,14	0,06
	427	0,00	0,00	0,24	6,95	1,36	0,02	438	0,00	0,00	0,29	5,87	1,24	0,09
414	429	0,00	0,00	0,19	6,90	1,38	0,03	440	0,00	0,00	0,23	5,95	1,26	0,03
	428	0,00	0,00	0,19	6,95	1,42	0,04	439	0,00	0,00	0,23	5,91	1,10	0,03
415	430	0,00	0,00	0,19	6,90	1,38	0,03	441	0,00	0,00	0,23	5,93	1,21	0,02
	429	0,00	0,00	0,19	6,91	1,39	0,03	440	0,00	0,00	0,23	5,93	1,15	0,03
416	154	0,00	0,00	0,19	6,90	1,37	0,03	180	0,00	0,00	0,23	5,83	1,11	0,02
	430	0,00	0,00	0,19	6,90	1,38	0,04	441	0,00	0,00	0,23	5,93	1,21	0,03
417	443	0,04	0,18	0,04	0,53	2,22	0,03	444	0,05	0,24	0,06	0,31	2,22	0,03
	366	0,01	0,17	0,02	0,71	3,49	0,05	7	0,02	0,23	0,02	0,49	3,50	0,05
418	445	0,02	0,18	0,02	0,03	1,14	0,09	446	0,03	0,22	0,08	0,03	1,14	0,03
	442	0,04	0,16	0,04	0,04	0,13	0,09	443	0,03	0,20	0,02	0,03	0,13	0,03
419	446	0,01	0,21	0,09	0,20	1,18	0,03	447	0,01	0,20	0,03	0,18	1,17	0,03
	443	0,07	0,23	0,07	0,04	0,13	0,03	444	0,07	0,21	0,02	0,02	0,13	0,03
420	183	0,06	0,03	0,09	0,52	4,25	0,11	448	0,01	0,27	0,01	0,84	4,29	0,05
	445	0,07	0,02	0,06	0,25	3,18	0,10	446	0,02	0,26	0,02	0,58	3,23	0,04
421	448	0,04	0,24	0,04	0,62	4,29	0,03	184	0,03	0,21	0,01	0,88	4,34	0,03
	446	0,02	0,23	0,01	0,46	3,18	0,03	447	0,02	0,20	0,04	0,73	3,23	0,03
422	451	0,01	0,18	0,02	0,02	1,19	0,09	452	0,02	0,23	0,10	0,06	1,18	0,03
	449	0,02	0,18	0,03	0,05	0,17	0,09	450	0,01	0,22	0,05	0,01	0,16	0,03
423	185	0,02	0,07	0,05	0,76	4,20	0,04	186	0,02	0,26	0,03	0,62	4,25	0,03
	451	0,05	0,06	0,04	0,49	3,14	0,07	452	0,01	0,26	0,02	0,34	3,20	0,03
424	453	0,05	0,22	0,04	0,48	2,22	0,02	454	0,05	0,22	0,03	0,35	2,20	0,03
	368	0,05	0,23	0,06	0,68	3,44	0,02	10	0,05	0,22	0,03	0,55	3,41	0,03
425	447	0,03	0,20	0,04	0,22	1,16	0,03	455	0,03	0,20	0,04	0,20	1,16	0,03
	444	0,04	0,20	0,02	0,03	0,13	0,03	453	0,04	0,21	0,02	0,02	0,13	0,03
426	455	0,04	0,21	0,03	0,20	1,16	0,03	456	0,04	0,21	0,03	0,19	1,16	0,03
	453	0,04	0,21	0,03	0,03	0,14	0,03	454	0,04	0,21	0,03	0,03	0,14	0,03
427	184	0,05	0,19	0,02	0,71	4,27	0,04	457	0,05	0,18	0,05	0,83	4,30	0,03
	447	0,04	0,19	0,03	0,54	3,18	0,04	455	0,03	0,18	0,03	0,66	3,21	0,03
428	457	0,04	0,19	0,02	0,72	4,29	0,03	187	0,04	0,19	0,04	0,83	4,31	0,03

CARATTERISTICHE MEDIATE: SISMA 90°: SHELL

Shell Nro	Nodo N.ro	S11 kg/cmq	S22 kg/cmq	S12 kg/cmq	M11 kg/cmq	M22 kg/cmq	M12 kg/cmq	Nodo N.ro	S11 kg/cmq	S22 kg/cmq	S12 kg/cmq	M11 kg/cmq	M22 kg/cmq	M12 kg/cmq
	455	0,04	0,19	0,02	0,53	3,21	0,03	456	0,04	0,19	0,05	0,65	3,23	0,03
429	458	0,05	0,22	0,04	0,47	2,24	0,03	459	0,05	0,23	0,03	0,29	2,22	0,03
	370	0,05	0,23	0,05	0,68	3,43	0,03	12	0,05	0,23	0,03	0,49	3,41	0,03
430	456	0,04	0,22	0,03	0,21	1,19	0,03	460	0,04	0,22	0,03	0,19	1,18	0,03
	454	0,04	0,22	0,04	0,04	0,15	0,03	458	0,04	0,22	0,04	0,03	0,15	0,03
431	460	0,04	0,22	0,03	0,25	1,17	0,03	461	0,04	0,22	0,03	0,24	1,16	0,03
	458	0,04	0,22	0,04	0,07	0,15	0,03	459	0,04	0,22	0,04	0,07	0,15	0,03
432	187	0,03	0,21	0,03	0,68	4,32	0,03	462	0,04	0,21	0,03	0,84	4,34	0,03
	456	0,03	0,21	0,05	0,51	3,23	0,03	460	0,03	0,21	0,03	0,68	3,25	0,03
433	462	0,04	0,20	0,03	0,68	4,28	0,03	188	0,05	0,21	0,04	0,85	4,29	0,05
	460	0,04	0,20	0,03	0,55	3,24	0,03	461	0,04	0,21	0,04	0,72	3,25	0,04
434	461	0,04	0,22	0,03	0,57	2,49	0,04	464	0,04	0,22	0,03	0,42	2,24	0,03
	459	0,04	0,22	0,04	0,14	1,31	0,03	463	0,04	0,22	0,04	0,25	1,04	0,03
435	188	0,04	0,21	0,03	1,13	5,64	0,06	189	0,05	0,22	0,03	1,08	5,38	0,05
	461	0,04	0,21	0,04	0,48	2,07	0,04	464	0,04	0,21	0,05	0,45	2,37	0,04
436	464	0,04	0,22	0,03	0,43	2,24	0,03	466	0,04	0,22	0,04	0,35	2,50	0,03
	463	0,05	0,22	0,04	0,24	1,04	0,03	465	0,05	0,22	0,04	0,36	1,32	0,03
437	189	0,02	0,22	0,05	1,08	5,38	0,06	190	0,02	0,21	0,05	1,12	5,62	0,10
	464	0,04	0,22	0,05	0,45	2,37	0,03	466	0,03	0,21	0,04	0,29	2,18	0,05
438	467	0,04	0,24	0,04	0,52	2,25	0,04	468	0,04	0,24	0,04	0,26	2,23	0,05
	372	0,04	0,24	0,04	0,70	3,44	0,06	18	0,04	0,24	0,04	0,44	3,42	0,07
439	466	0,04	0,22	0,04	0,15	1,18	0,03	469	0,04	0,22	0,04	0,13	1,17	0,03
	465	0,04	0,22	0,03	0,03	0,15	0,03	467	0,04	0,22	0,04	0,05	0,15	0,03
440	469	0,04	0,22	0,04	0,25	1,17	0,03	470	0,05	0,22	0,04	0,24	1,16	0,03
	467	0,04	0,22	0,04	0,10	0,16	0,03	468	0,04	0,22	0,04	0,08	0,16	0,03
441	190	0,05	0,20	0,04	0,61	4,33	0,07	471	0,05	0,20	0,04	0,86	4,34	0,06
	466	0,04	0,20	0,04	0,45	3,27	0,05	469	0,04	0,20	0,04	0,70	3,28	0,04
442	471	0,04	0,21	0,04	0,63	4,27	0,07	191	0,04	0,22	0,04	0,88	4,28	0,07
	469	0,04	0,21	0,04	0,52	3,23	0,04	470	0,04	0,22	0,04	0,78	3,25	0,05
443	470	0,04	0,22	0,04	0,59	2,47	0,03	473	0,04	0,22	0,04	0,45	2,24	0,03
	468	0,04	0,22	0,04	0,11	1,28	0,03	472	0,04	0,22	0,04	0,23	1,08	0,03
444	191	0,06	0,20	0,05	1,11	5,56	0,08	192	0,05	0,20	0,05	1,07	5,37	0,05
	470	0,05	0,20	0,04	0,50	2,05	0,04	473	0,05	0,20	0,05	0,47	2,32	0,03
445	473	0,04	0,22	0,04	0,45	2,24	0,03	475	0,04	0,22	0,04	0,38	2,28	0,03
	472	0,05	0,22	0,04	0,22	1,07	0,03	474	0,05	0,22	0,04	0,29	1,08	0,03
446	192	0,03	0,21	0,04	1,07	5,37	0,04	193	0,03	0,23	0,05	1,07	5,37	0,05
	473	0,03	0,22	0,05	0,47	2,32	0,03	475	0,03	0,23	0,04	0,39	2,32	0,04
447	475	0,05	0,22	0,04	0,38	2,28	0,03	477	0,04	0,22	0,04	0,29	2,49	0,03
	474	0,05	0,22	0,04	0,29	1,08	0,03	476	0,05	0,22	0,04	0,43	1,31	0,04
448	193	0,03	0,23	0,04	1,07	5,37	0,08	194	0,02	0,20	0,05	1,12	5,59	0,15
	475	0,04	0,23	0,04	0,39	2,32	0,03	477	0,03	0,20	0,06	0,23	2,19	0,07
449	477	0,04	0,21	0,04	0,12	1,17	0,03	479	0,04	0,21	0,04	0,13	1,13	0,03
	476	0,04	0,21	0,04	0,07	0,16	0,03	478	0,04	0,21	0,04	0,06	0,16	0,03
450	194	0,05	0,18	0,05	0,56	4,28	0,08	195	0,05	0,19	0,05	0,91	4,30	0,07
	477	0,05	0,18	0,06	0,37	3,22	0,06	479	0,05	0,19	0,04	0,72	3,24	0,06
451	480	0,05	0,23	0,04	0,50	2,26	0,03	481	0,05	0,23	0,05	0,24	2,24	0,04
	374	0,05	0,23	0,04	0,69	3,45	0,04	28	0,05	0,23	0,05	0,43	3,43	0,06
452	479	0,05	0,22	0,04	0,25	1,17	0,03	482	0,05	0,22	0,04	0,20	1,18	0,03
	478	0,05	0,22	0,04	0,10	0,16	0,03	480	0,05	0,22	0,04	0,05	0,16	0,03
453	482	0,04	0,22	0,05	0,29	1,17	0,03	483	0,04	0,22	0,05	0,26	1,17	0,03
	480	0,04	0,22	0,04	0,13	0,16	0,03	481	0,04	0,22	0,04	0,11	0,16	0,03
454	195	0,04	0,21	0,04	0,63	4,30	0,02	484	0,03	0,21	0,05	0,88	4,33	0,02
	479	0,04	0,21	0,04	0,50	3,21	0,03	482	0,04	0,21	0,04	0,76	3,24	0,03
455	484	0,05	0,20	0,05	0,63	4,25	0,05	196	0,05	0,21	0,05	0,89	4,27	0,06
	482	0,04	0,20	0,04	0,54	3,22	0,03	483	0,04	0,21	0,05	0,80	3,23	0,04
456	483	0,04	0,22	0,05	0,60	2,50	0,03	486	0,04	0,22	0,05	0,48	2,25	0,03
	481	0,04	0,22	0,04	0,10	1,30	0,03	485	0,04	0,22	0,05	0,20	1,07	0,03
457	196	0,04	0,21	0,05	1,11	5,56	0,11	197	0,04	0,22	0,05	1,08	5,38	0,08
	483	0,04	0,21	0,05	0,50	2,02	0,04	486	0,04	0,22	0,05	0,49	2,30	0,03
458	486	0,04	0,23	0,04	0,47	2,25	0,03	488	0,04	0,22	0,05	0,42	2,26	0,03
	485	0,05	0,23	0,04	0,19	1,07	0,03	487	0,04	0,22	0,05	0,24	1,07	0,03
459	197	0,02	0,22	0,05	1,08	5,38	0,05	198	0,02	0,22	0,06	1,07	5,37	0,05
	486	0,04	0,22	0,05	0,48	2,30	0,03	488	0,04	0,22	0,06	0,44	2,32	0,04
460	488	0,04	0,22	0,05	0,43	2,26	0,03	490	0,04	0,22	0,05	0,33	2,48	0,03
	487	0,04	0,22	0,05	0,25	1,07	0,03	489	0,04	0,22	0,05	0,37	1,32	0,03
461	198	0,04	0,22	0,05	1,07	5,37	0,08	199	0,04	0,20	0,05	1,12	5,61	0,12
	488	0,04	0,22	0,05	0,44	2,32	0,03	490	0,04	0,20	0,05	0,27	2,18	0,05
462	491	0,04	0,24	0,05	0,58	2,21	0,03	492	0,04	0,24	0,05	0,31	2,17	0,03
	376	0,04	0,24	0,06	0,73	3,45	0,02	36	0,04	0,24	0,06	0,46	3,41	0,02
463	490	0,05	0,22	0,05	0,12	1,17	0,03	493	0,04	0,22	0,05	0,09	1,16	0,03
	489	0,04	0,22	0,05	0,05	0,15	0,03	491	0,04	0,22	0,06	0,08	0,15	0,03
464	493	0,05	0,22	0,05	0,18	1,21	0,03	494	0,05	0,22	0,06	0,13	1,21	0,03
	491	0,05	0,22	0,05	0,03	0,15	0,03	492	0,05	0,22	0,06	0,04	0,15	0,03
465	199	0,04	0,20	0,05	0,60	4,32	0,05	495	0,05	0,21	0,05	0,85	4,35	0,04
	490	0,04	0,20	0,06	0,43	3,27	0,04	493	0,04	0,20	0,05	0,68	3,29	0,03
466	495	0,04	0,21	0,05	0,61	4,32	0,03	200	0,03	0,21	0,05	0,87	4,37	0,03
	493	0,04	0,21	0,05	0,44	3,22	0,03	494	0,04	0,21	0,06	0,71	3,27	0,03
467	494	0,04	0,21	0,06	0,26	1,19	0,03	497	0,04	0,22	0,06	0,26	1,16	0,03
	492	0,04	0,21	0,06	0,08	0,15	0,03	496	0,04	0,22	0,05	0,08	0,15	0,03
468	200	0,05	0,19	0,07	0,59	4,26	0,07	201	0,06	0,21	0,06	0,95	4,28	0,09
	494	0,05	0,19	0,07	0,46	3,21	0,05	497	0,05	0,21	0,06	0,82	3,24	0,07
469	497	0,04	0,23	0,06	0,64	2,51	0,05	499	0,04	0,22	0,06	0,46	2,26	0,04
	496	0,05	0,23	0,05	0,08	1,32	0,03	498	0,05	0,23	0,06	0,21	1,05	0,04
470	201	0,02	0,22	0,05	1,13	5,66	0,15	202	0,02	0,23	0,08	1,08	5,41	0,11
	497	0,03	0,23	0,06	0,54	2,01	0,07	499	0,03	0,23	0,06	0,48	2,36	0,04
471	499	0,04	0,22	0,06	0,45	2,26	0,04	501	0,04	0,22	0,06	0,30	2,52	0,03
	498	0,05	0,22	0,06	0,21	1,05	0,04	500	0,05	0,22	0,06	0,41	1,30	0,05
472	202	0,03	0,23	0,05	1,08	5,41	0,11	203	0,03	0,20	0,07	1,13	5,64	0,17
	499	0,04	0,23	0,06	0,47	2,36	0,03	501	0,03	0,20	0,07	0,25	2,23	0,08
473	501	0,05	0,21	0,06	0,14	1,19	0,03	503	0,05	0,21	0,06	0,14	1,16	0,03
	500	0,04	0,21	0,06	0,05	0,16	0,03	502	0,04	0,21	0,06	0,06	0,15	0,03
474	203	0,05	0,19	0,07	0,56	4,33	0,09	204	0,05	0,20	0,05	0,93	4,35	0,08

CARATTERISTICHE MEDIATE: SISMA 90°: SHELL

Shell Nro	Nodo N.ro	S11 kg/cmq	S22 kg/cmq	S12 kg/cmq	M11 kg/cmq	M22 kg/cmq	M12 kg/cmq	Nodo N.ro	S11 kg/cmq	S22 kg/cmq	S12 kg/cmq	M11 kg/cmq	M22 kg/cmq	M12 kg/cmq
	501	0,05	0,19	0,08	0,37	3,27	0,07	503	0,05	0,20	0,05	0,75	3,29	0,06
475	504	0,05	0,23	0,06	0,50	2,26	0,03	505	0,05	0,24	0,07	0,25	2,24	0,04
	378	0,05	0,23	0,05	0,70	3,46	0,04	46	0,05	0,24	0,06	0,44	3,44	0,06
476	503	0,05	0,22	0,06	0,26	1,20	0,03	506	0,05	0,22	0,06	0,20	1,20	0,03
	502	0,05	0,22	0,06	0,11	0,16	0,03	504	0,05	0,22	0,06	0,05	0,16	0,03
477	506	0,04	0,22	0,06	0,29	1,20	0,03	507	0,04	0,22	0,06	0,26	1,19	0,03
	504	0,04	0,22	0,06	0,14	0,17	0,03	505	0,04	0,22	0,06	0,10	0,16	0,03
478	204	0,04	0,21	0,06	0,63	4,34	0,02	508	0,04	0,21	0,06	0,89	4,38	0,02
	503	0,04	0,21	0,05	0,51	3,24	0,03	506	0,04	0,21	0,06	0,77	3,28	0,02
479	508	0,05	0,20	0,06	0,64	4,30	0,04	205	0,05	0,22	0,06	0,89	4,32	0,06
	506	0,04	0,20	0,06	0,55	3,25	0,03	507	0,04	0,21	0,05	0,80	3,27	0,04
480	507	0,04	0,23	0,06	0,60	2,54	0,03	510	0,04	0,22	0,06	0,46	2,26	0,03
	505	0,04	0,23	0,06	0,12	1,31	0,03	509	0,04	0,22	0,06	0,21	1,05	0,03
481	205	0,03	0,22	0,05	1,13	5,64	0,11	206	0,03	0,22	0,07	1,09	5,43	0,09
	507	0,04	0,22	0,05	0,50	2,04	0,04	510	0,04	0,22	0,07	0,48	2,36	0,03
482	510	0,04	0,22	0,06	0,46	2,26	0,03	512	0,04	0,22	0,06	0,35	2,51	0,03
	509	0,04	0,22	0,06	0,21	1,05	0,03	511	0,04	0,22	0,06	0,36	1,33	0,04
483	206	0,04	0,22	0,06	1,09	5,43	0,08	207	0,04	0,20	0,07	1,13	5,66	0,12
	510	0,04	0,22	0,06	0,48	2,36	0,03	512	0,04	0,20	0,07	0,29	2,21	0,05
484	513	0,04	0,24	0,06	0,57	2,25	0,03	514	0,04	0,24	0,05	0,29	2,22	0,03
	380	0,04	0,24	0,08	0,73	3,50	0,04	52	0,04	0,24	0,06	0,45	3,47	0,04
485	512	0,04	0,22	0,06	0,13	1,19	0,03	515	0,04	0,22	0,06	0,10	1,18	0,03
	511	0,04	0,22	0,07	0,04	0,16	0,03	513	0,04	0,22	0,07	0,07	0,16	0,03
486	515	0,04	0,22	0,06	0,21	1,21	0,03	516	0,04	0,22	0,06	0,16	1,21	0,03
	513	0,04	0,22	0,07	0,06	0,16	0,03	514	0,04	0,22	0,07	0,03	0,16	0,03
487	207	0,04	0,20	0,06	0,61	4,37	0,06	517	0,05	0,20	0,06	0,87	4,39	0,04
	512	0,04	0,20	0,07	0,44	3,31	0,04	515	0,04	0,20	0,06	0,70	3,33	0,03
488	517	0,04	0,21	0,06	0,61	4,36	0,04	208	0,04	0,21	0,06	0,89	4,39	0,03
	515	0,04	0,21	0,06	0,47	3,25	0,03	516	0,04	0,21	0,07	0,75	3,29	0,02
489	518	0,04	0,23	0,06	0,50	2,24	0,03	519	0,04	0,23	0,06	0,32	2,22	0,03
	386	0,05	0,23	0,06	0,69	3,49	0,03	385	0,05	0,23	0,06	0,51	3,46	0,03
490	519	0,04	0,23	0,05	0,51	2,26	0,03	520	0,04	0,22	0,05	0,34	2,24	0,03
	385	0,05	0,23	0,05	0,70	3,50	0,03	384	0,04	0,22	0,05	0,52	3,49	0,02
491	520	0,05	0,24	0,03	0,55	2,26	0,03	521	0,05	0,20	0,03	0,37	2,23	0,04
	384	0,03	0,23	0,04	0,71	3,53	0,02	4	0,03	0,20	0,06	0,53	3,49	0,04
492	516	0,04	0,22	0,06	0,23	1,20	0,03	522	0,04	0,21	0,06	0,19	1,19	0,03
	514	0,04	0,22	0,07	0,06	0,16	0,03	518	0,04	0,21	0,06	0,03	0,16	0,03
493	522	0,04	0,21	0,06	0,22	1,19	0,03	523	0,04	0,21	0,05	0,18	1,18	0,03
	518	0,04	0,21	0,06	0,05	0,16	0,03	519	0,04	0,21	0,06	0,03	0,15	0,03
494	523	0,04	0,21	0,05	0,21	1,18	0,03	524	0,04	0,21	0,05	0,16	1,17	0,03
	519	0,04	0,21	0,05	0,04	0,15	0,03	520	0,04	0,21	0,05	0,03	0,15	0,03
495	524	0,01	0,20	0,04	0,17	1,18	0,03	525	0,01	0,21	0,09	0,11	1,18	0,03
	520	0,07	0,21	0,03	0,02	0,15	0,03	521	0,07	0,22	0,07	0,07	0,15	0,03
496	208	0,05	0,20	0,07	0,67	4,32	0,02	526	0,04	0,19	0,05	0,86	4,36	0,02
	516	0,04	0,20	0,07	0,51	3,22	0,02	522	0,04	0,19	0,06	0,70	3,26	0,02
497	526	0,04	0,20	0,06	0,67	4,34	0,02	527	0,04	0,19	0,05	0,85	4,37	0,02
	522	0,04	0,20	0,06	0,51	3,24	0,02	523	0,04	0,19	0,05	0,69	3,27	0,02
498	527	0,04	0,19	0,05	0,67	4,35	0,01	528	0,04	0,20	0,05	0,85	4,38	0,02
	523	0,04	0,19	0,05	0,50	3,24	0,02	524	0,04	0,20	0,04	0,68	3,27	0,02
499	528	0,04	0,19	0,04	0,67	4,36	0,02	209	0,05	0,22	0,03	0,83	4,38	0,02
	524	0,01	0,19	0,03	0,48	3,23	0,02	525	0,01	0,21	0,02	0,64	3,25	0,03
500	525	0,02	0,22	0,09	0,06	1,16	0,03	530	0,01	0,18	0,02	0,02	1,17	0,09
	521	0,01	0,22	0,05	0,01	0,16	0,03	529	0,02	0,18	0,03	0,05	0,16	0,09
501	209	0,02	0,26	0,03	0,62	4,25	0,03	210	0,02	0,07	0,05	0,76	4,20	0,04
	525	0,01	0,26	0,02	0,34	3,19	0,03	530	0,05	0,06	0,04	0,49	3,13	0,07
502	532	0,06	0,09	0,02	0,27	2,07	0,03	533	0,13	0,45	0,26	0,37	1,99	0,03
	431	0,14	0,10	0,08	0,47	3,23	0,07	158	0,21	0,47	0,19	0,57	3,15	0,05
503	534	0,02	0,21	0,03	0,18	1,22	0,03	535	0,01	0,22	0,10	0,21	1,23	0,03
	531	0,07	0,22	0,02	0,02	0,11	0,03	532	0,07	0,24	0,08	0,04	0,12	0,03
504	535	0,04	0,23	0,08	0,03	1,19	0,03	536	0,03	0,18	0,02	0,03	1,20	0,08
	532	0,04	0,21	0,02	0,03	0,12	0,03	533	0,05	0,17	0,04	0,04	0,13	0,09
505	211	0,04	0,21	0,02	0,88	4,35	0,03	537	0,04	0,24	0,05	0,62	4,30	0,03
	534	0,02	0,20	0,04	0,73	3,26	0,03	535	0,02	0,23	0,01	0,47	3,21	0,03
506	537	0,01	0,27	0,01	0,84	4,31	0,05	212	0,06	0,02	0,09	0,52	4,26	0,11
	535	0,02	0,27	0,02	0,58	3,25	0,04	536	0,07	0,02	0,07	0,26	3,21	0,10
507	539	0,05	0,23	0,04	0,33	2,12	0,03	531	0,05	0,21	0,08	0,46	2,15	0,02
	432	0,06	0,23	0,03	0,54	3,34	0,03	157	0,05	0,22	0,04	0,66	3,37	0,03
508	540	0,04	0,22	0,05	0,20	1,22	0,03	541	0,04	0,21	0,04	0,21	1,21	0,03
	538	0,04	0,22	0,05	0,03	0,13	0,03	539	0,04	0,21	0,05	0,03	0,12	0,03
509	541	0,03	0,21	0,05	0,21	1,21	0,03	534	0,03	0,21	0,05	0,23	1,21	0,03
	539	0,04	0,21	0,03	0,03	0,12	0,03	531	0,04	0,21	0,03	0,04	0,11	0,03
510	213	0,04	0,20	0,06	0,83	4,33	0,02	542	0,04	0,19	0,03	0,72	4,31	0,03
	540	0,04	0,20	0,07	0,65	3,26	0,03	541	0,04	0,19	0,04	0,54	3,24	0,03
511	542	0,05	0,19	0,07	0,84	4,31	0,02	211	0,05	0,19	0,03	0,71	4,28	0,04
	541	0,03	0,18	0,04	0,66	3,24	0,03	534	0,04	0,19	0,03	0,54	3,21	0,03
512	544	0,04	0,25	0,05	0,30	2,10	0,02	538	0,04	0,25	0,04	0,48	2,13	0,02
	433	0,04	0,25	0,08	0,49	3,32	0,02	159	0,04	0,25	0,06	0,67	3,35	0,02
513	545	0,04	0,23	0,05	0,25	1,21	0,03	546	0,04	0,23	0,05	0,26	1,22	0,03
	543	0,04	0,23	0,07	0,08	0,14	0,03	544	0,04	0,23	0,06	0,08	0,15	0,03
514	546	0,04	0,23	0,05	0,20	1,24	0,03	540	0,04	0,22	0,05	0,22	1,24	0,03
	544	0,04	0,23	0,06	0,03	0,13	0,03	538	0,04	0,23	0,06	0,05	0,13	0,03
515	214	0,05	0,21	0,06	0,86	4,31	0,05	547	0,04	0,20	0,05	0,68	4,30	0,03
	545	0,04	0,21	0,07	0,73	3,28	0,04	546	0,04	0,20	0,05	0,55	3,28	0,03
516	547	0,04	0,21	0,04	0,85	4,36	0,03	213	0,04	0,21	0,05	0,68	4,35	0,02
	546	0,03	0,21	0,05	0,69	3,28	0,03	540	0,03	0,21	0,07	0,52	3,27	0,02
517	549	0,04	0,23	0,05	0,43	2,29	0,03	545	0,04	0,23	0,05	0,57	2,54	0,04
	548	0,04	0,23	0,07	0,23	0,95	0,03	543	0,04	0,23	0,07	0,12	1,22	0,03
518	215	0,05	0,22	0,05	1,08	5,39	0,06	214	0,04	0,21	0,04	1,13	5,65	0,07
	549	0,04	0,22	0,07	0,46	2,42	0,04	545	0,04	0,21	0,07	0,49	2,12	0,05
519	551	0,04	0,23	0,05	0,36	2,55	0,03	549	0,04	0,23	0,06	0,43	2,29	0,03
	550	0,05	0,23	0,06	0,35	1,23	0,03	548	0,05	0,23	0,06	0,23	0,95	0,03
520	216	0,02	0,21	0,03	1,13	5,64	0,11	215	0,02	0,22	0,07	1,08	5,39	0,07

CARATTERISTICHE MEDIATE: SISMA 90°: SHELL

Shell Nro	Nodo N.ro	S11 kg/cmq	S22 kg/cmq	S12 kg/cmq	M11 kg/cmq	M22 kg/cmq	M12 kg/cmq	Nodo N.ro	S11 kg/cmq	S22 kg/cmq	S12 kg/cmq	M11 kg/cmq	M22 kg/cmq	M12 kg/cmq
	551	0,04	0,21	0,04	0,30	2,24	0,06	549	0,04	0,23	0,09	0,46	2,42	0,03
521	553	0,05	0,24	0,06	0,31	2,09	0,03	550	0,05	0,24	0,07	0,59	2,11	0,04
	434	0,06	0,24	0,04	0,44	3,26	0,05	162	0,05	0,24	0,06	0,71	3,28	0,06
522	554	0,05	0,23	0,06	0,24	1,25	0,03	555	0,05	0,23	0,06	0,26	1,25	0,03
	552	0,05	0,23	0,06	0,09	0,16	0,03	553	0,04	0,23	0,06	0,10	0,17	0,03
523	555	0,04	0,23	0,06	0,13	1,24	0,03	551	0,04	0,22	0,06	0,15	1,25	0,03
	553	0,04	0,23	0,05	0,04	0,15	0,03	550	0,04	0,22	0,05	0,03	0,15	0,03
524	217	0,04	0,22	0,07	0,89	4,33	0,06	556	0,04	0,21	0,07	0,63	4,31	0,05
	554	0,04	0,22	0,05	0,78	3,30	0,04	555	0,04	0,21	0,06	0,52	3,29	0,03
525	556	0,05	0,21	0,07	0,87	4,38	0,05	216	0,05	0,21	0,05	0,62	4,36	0,06
	555	0,04	0,21	0,06	0,70	3,33	0,03	551	0,04	0,21	0,05	0,46	3,32	0,04
526	558	0,04	0,22	0,06	0,45	2,37	0,03	554	0,04	0,23	0,06	0,59	2,55	0,05
	557	0,04	0,22	0,07	0,23	0,93	0,05	552	0,04	0,23	0,07	0,11	1,17	0,04
527	218	0,06	0,20	0,08	1,08	5,39	0,09	217	0,06	0,21	0,04	1,12	5,59	0,10
	558	0,05	0,20	0,09	0,46	2,45	0,04	554	0,05	0,21	0,05	0,50	2,13	0,05
528	560	0,04	0,23	0,05	0,40	2,47	0,05	558	0,04	0,23	0,06	0,44	2,37	0,05
	559	0,05	0,23	0,06	0,27	0,90	0,06	557	0,05	0,23	0,07	0,22	0,92	0,06
529	219	0,03	0,23	0,04	1,07	5,36	0,11	218	0,03	0,22	0,07	1,08	5,39	0,08
	560	0,04	0,23	0,05	0,41	2,51	0,08	558	0,03	0,22	0,09	0,46	2,45	0,05
530	562	0,05	0,23	0,05	0,39	2,77	0,05	560	0,05	0,23	0,07	0,38	2,46	0,06
	561	0,05	0,23	0,05	0,36	1,08	0,07	559	0,05	0,23	0,07	0,28	0,90	0,07
531	220	0,02	0,20	0,03	1,11	5,53	0,21	219	0,03	0,23	0,08	1,07	5,36	0,15
	562	0,03	0,21	0,03	0,33	2,47	0,11	560	0,04	0,23	0,08	0,39	2,50	0,06
532	564	0,05	0,22	0,05	0,24	1,43	0,03	562	0,05	0,22	0,05	0,19	1,43	0,03
	563	0,04	0,22	0,04	0,08	0,33	0,03	561	0,04	0,22	0,04	0,04	0,32	0,03
533	221	0,05	0,20	0,07	0,93	4,35	0,05	220	0,05	0,19	0,03	0,58	4,32	0,05
	564	0,05	0,20	0,05	0,78	3,43	0,04	562	0,05	0,19	0,03	0,42	3,40	0,04
534	566	0,04	0,25	0,05	0,18	1,98	0,03	563	0,05	0,25	0,04	0,45	2,03	0,03
	435	0,04	0,25	0,05	0,40	3,34	0,03	167	0,04	0,25	0,04	0,68	3,38	0,03
535	567	0,05	0,23	0,07	0,33	1,43	0,03	568	0,04	0,23	0,06	0,40	1,47	0,03
	565	0,04	0,23	0,07	0,17	0,32	0,03	566	0,04	0,23	0,06	0,24	0,36	0,03
536	568	0,05	0,23	0,05	0,33	1,50	0,03	564	0,05	0,22	0,04	0,38	1,50	0,03
	566	0,05	0,23	0,05	0,17	0,34	0,03	563	0,05	0,22	0,04	0,23	0,34	0,03
537	222	0,05	0,21	0,06	0,90	4,31	0,11	569	0,05	0,20	0,06	0,66	4,30	0,09
	567	0,04	0,21	0,07	0,84	3,40	0,09	568	0,04	0,20	0,06	0,61	3,40	0,06
538	569	0,03	0,21	0,06	0,91	4,37	0,03	221	0,04	0,21	0,04	0,66	4,33	0,03
	568	0,04	0,21	0,05	0,84	3,45	0,03	564	0,04	0,21	0,04	0,59	3,42	0,03
539	571	0,04	0,23	0,09	0,47	2,43	0,04	567	0,04	0,23	0,08	0,68	2,77	0,04
	570	0,04	0,23	0,08	0,19	0,90	0,05	565	0,04	0,23	0,07	0,07	1,08	0,06
540	223	0,04	0,23	0,08	1,08	5,38	0,05	222	0,04	0,22	0,07	1,10	5,50	0,06
	571	0,04	0,22	0,08	0,48	2,48	0,07	567	0,04	0,21	0,07	0,59	2,29	0,05
541	573	0,04	0,23	0,09	0,41	2,40	0,04	571	0,04	0,23	0,07	0,48	2,43	0,04
	572	0,05	0,23	0,08	0,24	0,92	0,04	570	0,05	0,24	0,07	0,18	0,90	0,04
542	224	0,02	0,22	0,10	1,08	5,38	0,05	223	0,02	0,22	0,06	1,08	5,38	0,05
	573	0,04	0,23	0,11	0,43	2,46	0,04	571	0,04	0,23	0,06	0,49	2,48	0,05
543	575	0,04	0,23	0,07	0,33	2,58	0,04	573	0,04	0,23	0,07	0,43	2,40	0,03
	574	0,05	0,23	0,09	0,37	1,20	0,03	572	0,05	0,23	0,09	0,24	0,92	0,04
544	225	0,04	0,20	0,08	1,12	5,62	0,09	224	0,05	0,22	0,08	1,08	5,38	0,05
	575	0,04	0,20	0,09	0,27	2,29	0,04	573	0,04	0,22	0,09	0,44	2,46	0,06
545	577	0,05	0,24	0,08	0,35	2,09	0,04	574	0,05	0,23	0,07	0,62	2,10	0,05
	436	0,06	0,24	0,10	0,45	3,26	0,06	171	0,05	0,23	0,08	0,72	3,28	0,08
546	578	0,05	0,23	0,08	0,13	1,28	0,03	579	0,05	0,22	0,08	0,18	1,28	0,03
	576	0,05	0,23	0,08	0,04	0,16	0,03	577	0,05	0,22	0,08	0,03	0,16	0,03
547	579	0,05	0,22	0,08	0,09	1,25	0,03	575	0,05	0,23	0,08	0,12	1,27	0,03
	577	0,04	0,22	0,09	0,08	0,17	0,03	574	0,05	0,23	0,09	0,05	0,19	0,03
548	226	0,04	0,21	0,08	0,88	4,41	0,03	580	0,04	0,21	0,07	0,61	4,36	0,03
	578	0,04	0,21	0,09	0,71	3,32	0,03	579	0,04	0,21	0,08	0,45	3,27	0,03
549	580	0,05	0,21	0,07	0,86	4,39	0,06	225	0,05	0,20	0,08	0,61	4,37	0,08
	579	0,05	0,21	0,08	0,67	3,35	0,04	575	0,04	0,20	0,09	0,43	3,33	0,06
550	582	0,04	0,22	0,08	0,26	1,21	0,03	578	0,04	0,22	0,09	0,26	1,25	0,03
	581	0,04	0,22	0,07	0,08	0,15	0,03	576	0,04	0,22	0,08	0,08	0,17	0,03
551	227	0,06	0,21	0,06	0,95	4,31	0,10	226	0,06	0,19	0,10	0,59	4,29	0,07
	582	0,05	0,21	0,06	0,82	3,28	0,08	578	0,05	0,19	0,10	0,46	3,25	0,06
552	584	0,04	0,23	0,08	0,46	2,30	0,04	582	0,04	0,23	0,08	0,64	2,55	0,05
	583	0,05	0,23	0,08	0,20	0,98	0,04	581	0,05	0,24	0,07	0,07	1,25	0,03
553	228	0,03	0,23	0,10	1,08	5,42	0,10	227	0,02	0,23	0,07	1,14	5,68	0,14
	584	0,03	0,23	0,09	0,48	2,40	0,04	582	0,03	0,23	0,06	0,54	2,05	0,07
554	586	0,04	0,23	0,08	0,31	2,56	0,03	584	0,05	0,23	0,07	0,46	2,30	0,04
	585	0,05	0,23	0,08	0,40	1,24	0,04	583	0,05	0,23	0,08	0,20	0,98	0,03
555	229	0,03	0,20	0,09	1,13	5,65	0,16	228	0,03	0,23	0,07	1,08	5,42	0,11
	586	0,03	0,20	0,10	0,25	2,27	0,07	584	0,04	0,23	0,08	0,48	2,40	0,03
556	588	0,05	0,22	0,07	0,14	1,20	0,03	586	0,05	0,22	0,08	0,15	1,23	0,03
	587	0,04	0,22	0,08	0,05	0,14	0,03	585	0,04	0,22	0,08	0,04	0,16	0,03
557	230	0,05	0,20	0,06	0,94	4,37	0,08	229	0,05	0,19	0,09	0,56	4,35	0,09
	588	0,05	0,20	0,07	0,75	3,32	0,06	586	0,05	0,19	0,10	0,38	3,29	0,07
558	590	0,04	0,24	0,08	0,24	2,12	0,03	587	0,05	0,25	0,09	0,51	2,17	0,03
	437	0,04	0,24	0,07	0,43	3,37	0,02	176	0,05	0,25	0,07	0,70	3,41	0,03
559	591	0,04	0,23	0,08	0,27	1,22	0,03	592	0,04	0,23	0,08	0,30	1,23	0,03
	589	0,04	0,23	0,07	0,11	0,16	0,03	590	0,04	0,23	0,07	0,14	0,16	0,03
560	592	0,05	0,23	0,08	0,21	1,24	0,03	588	0,05	0,22	0,08	0,27	1,24	0,03
	590	0,05	0,23	0,07	0,06	0,15	0,03	587	0,05	0,22	0,07	0,11	0,15	0,03
561	231	0,05	0,22	0,07	0,90	4,34	0,06	593	0,05	0,20	0,08	0,65	4,32	0,05
	591	0,04	0,22	0,06	0,80	3,30	0,04	592	0,04	0,20	0,08	0,55	3,28	0,03
562	593	0,04	0,21	0,08	0,89	4,40	0,03	230	0,04	0,21	0,08	0,64	4,36	0,03
	592	0,04	0,21	0,07	0,77	3,31	0,03	588	0,04	0,22	0,07	0,52	3,26	0,03
563	595	0,04	0,23	0,08	0,46	2,29	0,03	591	0,04	0,23	0,07	0,60	2,57	0,03
	594	0,04	0,23	0,07	0,21	1,00	0,03	589	0,05	0,23	0,07	0,11	1,25	0,03
564	232	0,03	0,22	0,08	1,09	5,44	0,09	231	0,03	0,22	0,07	1,13	5,65	0,11
	595	0,04	0,22	0,08	0,48	2,38	0,03	591	0,04	0,22	0,06	0,50	2,07	0,04
565	597	0,04	0,23	0,07	0,36	2,54	0,03	595	0,04	0,23	0,07	0,46	2,29	0,03
	596	0,05	0,23	0,08	0,36	1,28	0,03	594	0,05	0,23	0,07	0,20	1,00	0,03
566	233	0,04	0,20	0,08	1,13	5,67	0,12	232	0,04	0,22	0,07	1,09	5,44	0,08

CARATTERISTICHE MEDIATE: SISMA 90°: SHELL

Shell Nro	Nodo N.ro	S11 kg/cmq	S22 kg/cmq	S12 kg/cmq	M11 kg/cmq	M22 kg/cmq	M12 kg/cmq	Nodo N.ro	S11 kg/cmq	S22 kg/cmq	S12 kg/cmq	M11 kg/cmq	M22 kg/cmq	M12 kg/cmq
	597	0,04	0,20	0,08	0,30	2,24	0,05	595	0,04	0,22	0,07	0,48	2,38	0,03
567	599	0,05	0,24	0,07	0,34	2,16	0,03	596	0,05	0,23	0,07	0,62	2,17	0,04
	438	0,05	0,24	0,09	0,45	3,34	0,06	179	0,05	0,23	0,08	0,73	3,35	0,07
568	600	0,04	0,22	0,07	0,17	1,24	0,03	601	0,04	0,22	0,07	0,21	1,24	0,03
	598	0,05	0,22	0,08	0,03	0,15	0,03	599	0,05	0,22	0,08	0,07	0,16	0,03
569	601	0,04	0,22	0,07	0,11	1,21	0,03	597	0,04	0,22	0,07	0,14	1,22	0,03
	599	0,04	0,22	0,08	0,06	0,16	0,03	596	0,04	0,22	0,08	0,04	0,16	0,03
570	234	0,04	0,21	0,07	0,89	4,40	0,03	602	0,04	0,21	0,06	0,62	4,37	0,04
	600	0,04	0,21	0,08	0,75	3,30	0,03	601	0,04	0,21	0,07	0,48	3,27	0,03
571	602	0,05	0,21	0,06	0,87	4,40	0,05	233	0,05	0,20	0,07	0,61	4,38	0,07
	601	0,04	0,21	0,07	0,71	3,35	0,03	597	0,04	0,20	0,08	0,45	3,33	0,05
572	603	0,04	0,23	0,05	0,33	2,20	0,03	604	0,05	0,24	0,05	0,51	2,21	0,03
	439	0,04	0,23	0,06	0,51	3,44	0,02	440	0,05	0,24	0,05	0,69	3,45	0,03
573	604	0,05	0,24	0,06	0,31	2,18	0,03	605	0,05	0,24	0,06	0,50	2,20	0,03
	440	0,05	0,24	0,06	0,50	3,41	0,03	441	0,05	0,24	0,06	0,69	3,43	0,03
574	605	0,05	0,23	0,06	0,30	2,17	0,03	598	0,05	0,24	0,06	0,49	2,20	0,03
	441	0,05	0,23	0,08	0,49	3,40	0,03	180	0,05	0,24	0,07	0,68	3,43	0,03
575	452	0,01	0,21	0,10	0,12	1,20	0,03	606	0,01	0,20	0,04	0,18	1,20	0,03
	450	0,08	0,23	0,08	0,07	0,14	0,03	603	0,07	0,21	0,03	0,02	0,14	0,03
576	606	0,04	0,21	0,05	0,17	1,20	0,03	607	0,04	0,21	0,05	0,21	1,21	0,03
	603	0,04	0,21	0,05	0,03	0,14	0,03	604	0,04	0,22	0,05	0,04	0,14	0,03
577	607	0,04	0,22	0,06	0,18	1,21	0,03	608	0,04	0,22	0,06	0,23	1,22	0,03
	604	0,04	0,21	0,06	0,02	0,14	0,03	605	0,04	0,22	0,06	0,05	0,15	0,03
578	608	0,04	0,22	0,06	0,19	1,22	0,03	600	0,04	0,22	0,06	0,24	1,23	0,03
	605	0,04	0,22	0,07	0,03	0,15	0,03	598	0,04	0,22	0,07	0,07	0,15	0,03
579	186	0,05	0,22	0,03	0,83	4,38	0,02	609	0,05	0,20	0,04	0,67	4,36	0,02
	452	0,01	0,21	0,02	0,64	3,26	0,03	606	0,01	0,19	0,03	0,48	3,24	0,03
580	609	0,04	0,20	0,05	0,85	4,38	0,02	610	0,04	0,19	0,05	0,67	4,35	0,02
	606	0,04	0,20	0,04	0,68	3,28	0,02	607	0,04	0,19	0,05	0,50	3,25	0,02
581	610	0,04	0,19	0,06	0,85	4,38	0,02	611	0,04	0,20	0,06	0,67	4,35	0,02
	607	0,04	0,19	0,05	0,69	3,28	0,02	608	0,04	0,20	0,06	0,51	3,26	0,02
582	611	0,05	0,20	0,05	0,86	4,37	0,02	234	0,05	0,20	0,07	0,67	4,34	0,02
	608	0,04	0,19	0,06	0,70	3,28	0,02	600	0,04	0,20	0,08	0,51	3,24	0,02
583	448	0,00	0,00	0,24	1,35	7,14	0,20	183	0,00	0,00	0,25	1,03	5,87	0,34
	612	0,01	0,00	0,20	1,07	5,02	0,05	236	0,01	0,00	0,20	0,03	5,42	0,50
584	184	0,00	0,00	0,16	7,01	1,48	0,04	235	0,00	0,00	0,13	5,22	1,08	0,04
	457	0,00	0,00	0,16	6,89	1,35	0,03	613	0,00	0,00	0,13	5,18	1,03	0,04
585	187	0,00	0,00	0,20	6,89	1,28	0,03	237	0,00	0,00	0,17	5,13	1,02	0,04
	462	0,00	0,00	0,20	6,92	1,45	0,03	614	0,00	0,00	0,17	5,15	1,01	0,03
586	190	0,00	0,00	0,26	6,79	1,44	0,03	240	0,00	0,00	0,21	5,15	0,99	0,04
	471	0,00	0,00	0,26	6,88	1,32	0,07	615	0,00	0,00	0,21	5,14	1,02	0,05
587	195	0,00	0,00	0,26	6,97	1,32	0,03	245	0,00	0,00	0,21	5,06	1,01	0,04
	484	0,00	0,00	0,26	6,87	1,42	0,03	616	0,00	0,00	0,21	5,15	1,01	0,04
588	199	0,00	0,00	0,26	6,78	1,45	0,04	249	0,00	0,00	0,21	5,13	0,99	0,07
	495	0,00	0,00	0,26	6,94	1,33	0,04	617	0,00	0,00	0,21	5,06	1,02	0,04
589	204	0,00	0,00	0,26	7,07	1,35	0,03	254	0,00	0,00	0,21	5,10	1,02	0,04
	508	0,00	0,00	0,26	6,94	1,43	0,03	618	0,00	0,00	0,21	5,21	1,03	0,04
590	207	0,00	0,00	0,27	6,83	1,45	0,02	257	0,00	0,00	0,22	5,21	1,00	0,05
	517	0,00	0,00	0,27	6,99	1,34	0,04	619	0,00	0,00	0,22	5,17	1,04	0,04
591	527	0,00	0,00	0,21	7,00	1,46	0,03	621	0,00	0,00	0,17	5,23	1,04	0,03
	528	0,00	0,00	0,21	6,98	1,33	0,03	620	0,00	0,00	0,17	5,26	1,09	0,04
592	526	0,00	0,00	0,21	6,98	1,43	0,03	622	0,00	0,00	0,17	5,22	1,03	0,04
	527	0,00	0,00	0,21	6,98	1,36	0,02	621	0,00	0,00	0,17	5,23	1,06	0,03
593	208	0,00	0,00	0,21	7,08	1,50	0,03	258	0,00	0,00	0,17	5,19	1,04	0,04
	526	0,00	0,00	0,21	6,97	1,34	0,03	622	0,00	0,00	0,17	5,22	1,05	0,05
594	236	0,00	0,01	0,20	5,24	0,07	0,10	262	0,00	0,01	0,17	3,77	0,04	0,09
	612	0,00	0,01	0,20	5,13	1,09	0,21	623	0,00	0,01	0,17	3,54	0,54	0,04
595	235	0,00	0,00	0,13	5,20	1,08	0,04	261	0,00	0,00	0,11	3,53	0,73	0,03
	613	0,00	0,00	0,13	5,17	1,03	0,03	624	0,00	0,00	0,11	3,54	0,72	0,03
596	237	0,00	0,00	0,17	5,13	1,02	0,04	263	0,00	0,00	0,14	3,51	0,69	0,04
	614	0,00	0,00	0,17	5,14	1,01	0,03	625	0,00	0,00	0,14	3,50	0,69	0,03
597	240	0,00	0,00	0,21	5,13	0,98	0,03	266	0,00	0,00	0,18	3,49	0,68	0,03
	615	0,00	0,00	0,21	5,13	1,02	0,04	626	0,00	0,00	0,18	3,50	0,68	0,04
598	245	0,00	0,00	0,21	5,09	1,02	0,04	271	0,00	0,00	0,18	3,46	0,69	0,03
	616	0,00	0,00	0,21	5,12	1,01	0,04	627	0,00	0,00	0,18	3,48	0,70	0,03
599	249	0,00	0,00	0,21	5,10	0,98	0,05	275	0,00	0,00	0,18	3,47	0,68	0,03
	617	0,00	0,00	0,21	5,09	1,02	0,04	628	0,00	0,00	0,18	3,46	0,67	0,03
600	254	0,00	0,00	0,21	5,14	1,03	0,04	280	0,00	0,00	0,18	3,49	0,69	0,03
	618	0,00	0,00	0,21	5,18	1,02	0,03	629	0,00	0,00	0,18	3,51	0,71	0,03
601	257	0,00	0,00	0,22	5,17	0,99	0,03	283	0,00	0,00	0,18	3,53	0,70	0,03
	619	0,00	0,00	0,22	5,18	1,04	0,03	630	0,00	0,00	0,18	3,53	0,70	0,03
602	621	0,00	0,00	0,17	5,23	1,04	0,03	632	0,00	0,00	0,15	3,59	0,73	0,03
	620	0,00	0,00	0,17	5,24	1,08	0,04	631	0,00	0,00	0,15	3,59	0,74	0,04
603	622	0,00	0,00	0,17	5,21	1,03	0,04	633	0,00	0,00	0,15	3,56	0,71	0,03
	621	0,00	0,00	0,17	5,23	1,06	0,03	632	0,00	0,00	0,15	3,59	0,73	0,03
604	258	0,00	0,00	0,17	5,20	1,04	0,04	284	0,00	0,00	0,15	3,54	0,71	0,03
	622	0,00	0,00	0,17	5,22	1,04	0,05	633	0,00	0,00	0,15	3,56	0,71	0,04
605	262	0,00	0,01	0,16	3,71	0,03	0,18	288	0,00	0,00	0,13	0,11	0,00	0,32
	623	0,00	0,01	0,16	3,56	0,55	0,07	634	0,00	0,00	0,13	0,09	0,02	0,08
606	261	0,00	0,00	0,11	3,54	0,73	0,03	287	0,00	0,00	0,09	0,10	0,03	0,05
	624	0,00	0,00	0,11	3,54	0,72	0,03	635	0,00	0,00	0,09	0,12	0,09	0,05
607	263	0,00	0,00	0,14	3,51	0,69	0,04	289	0,00	0,00	0,11	0,10	0,05	0,06
	625	0,00	0,00	0,14	3,50	0,69	0,03	636	0,00	0,00	0,11	0,11	0,09	0,05
608	266	0,00	0,00	0,17	3,50	0,68	0,04	292	0,00	0,00	0,14	0,12	0,08	0,05
	626	0,00	0,00	0,17	3,49	0,68	0,04	637	0,00	0,00	0,14	0,11	0,07	0,05
609	271	0,00	0,00	0,17	3,46	0,69	0,03	297	0,00	0,00	0,14	0,13	0,08	0,05
	627	0,00	0,00	0,17	3,48	0,70	0,04	638	0,00	0,00	0,14	0,13	0,07	0,06
610	275	0,00	0,00	0,17	3,47	0,68	0,03	301	0,00	0,00	0,14	0,12	0,06	0,04
	628	0,00	0,00	0,17	3,46	0,67	0,04	639	0,00	0,00	0,14	0,11	0,08	0,05
611	280	0,00	0,00	0,17	3,49	0,69	0,03	306	0,00	0,00	0,14	0,10	0,06	0,06
	629	0,00	0,00	0,17	3,51	0,71	0,03	640	0,00	0,00	0,14	0,11	0,08	0,05
612	283	0,00	0,00	0,18	3,53	0,69	0,03	309	0,00	0,00	0,15	0,09	0,06	0,05

CARATTERISTICHE MEDIATE: SISMA 90°: SHELL

Shell Nro	Nodo N.ro	S11 kg/cmq	S22 kg/cmq	S12 kg/cmq	M11 kg/cmq	M22 kg/cmq	M12 kg/cmq	Nodo N.ro	S11 kg/cmq	S22 kg/cmq	S12 kg/cmq	M11 kg/cmq	M22 kg/cmq	M12 kg/cmq
	630	0,00	0,00	0,18	3,53	0,70	0,03	641	0,00	0,00	0,15	0,09	0,08	0,05
613	632	0,00	0,00	0,14	3,58	0,73	0,03	643	0,00	0,00	0,12	0,10	0,09	0,03
	631	0,00	0,00	0,14	3,59	0,74	0,03	642	0,00	0,00	0,12	0,08	0,05	0,03
614	633	0,00	0,00	0,14	3,56	0,71	0,03	644	0,00	0,00	0,12	0,09	0,06	0,04
	632	0,00	0,00	0,14	3,58	0,73	0,03	643	0,00	0,00	0,12	0,10	0,09	0,04
615	284	0,00	0,00	0,14	3,54	0,71	0,04	310	0,00	0,00	0,12	0,09	0,07	0,05
	633	0,00	0,00	0,14	3,56	0,71	0,03	644	0,00	0,00	0,12	0,09	0,06	0,04
616	288	0,00	0,00	0,13	0,11	0,00	0,32	314	0,00	0,01	0,16	3,68	0,03	0,18
	634	0,00	0,00	0,13	0,09	0,02	0,08	645	0,00	0,01	0,16	3,54	0,56	0,08
617	287	0,00	0,00	0,09	0,10	0,03	0,05	313	0,00	0,00	0,11	3,52	0,73	0,04
	635	0,00	0,00	0,09	0,12	0,09	0,05	646	0,00	0,00	0,11	3,51	0,71	0,04
618	289	0,00	0,00	0,11	0,10	0,05	0,05	315	0,00	0,00	0,14	3,48	0,68	0,04
	636	0,00	0,00	0,11	0,11	0,09	0,06	647	0,00	0,00	0,14	3,47	0,69	0,04
619	292	0,00	0,00	0,14	0,12	0,08	0,05	318	0,00	0,00	0,17	3,46	0,68	0,03
	637	0,00	0,00	0,14	0,11	0,07	0,05	648	0,00	0,00	0,17	3,45	0,68	0,03
620	297	0,00	0,00	0,14	0,13	0,08	0,05	323	0,00	0,00	0,17	3,36	0,64	0,03
	638	0,00	0,00	0,14	0,13	0,07	0,05	649	0,00	0,00	0,17	3,38	0,65	0,03
621	301	0,00	0,00	0,14	0,12	0,06	0,05	327	0,00	0,00	0,17	3,42	0,68	0,03
	639	0,00	0,00	0,14	0,11	0,08	0,05	650	0,00	0,00	0,17	3,42	0,68	0,03
622	306	0,00	0,00	0,14	0,10	0,06	0,05	332	0,00	0,00	0,17	3,47	0,69	0,03
	640	0,00	0,00	0,14	0,11	0,08	0,05	651	0,00	0,00	0,17	3,49	0,70	0,03
623	309	0,00	0,00	0,15	0,10	0,06	0,04	335	0,00	0,00	0,18	3,51	0,69	0,03
	641	0,00	0,00	0,15	0,09	0,08	0,05	652	0,00	0,00	0,18	3,51	0,69	0,02
624	643	0,00	0,00	0,12	0,10	0,09	0,03	654	0,00	0,00	0,14	3,57	0,73	0,02
	642	0,00	0,00	0,12	0,08	0,05	0,03	653	0,00	0,00	0,14	3,58	0,74	0,03
625	644	0,00	0,00	0,12	0,09	0,06	0,04	655	0,00	0,00	0,14	3,55	0,71	0,03
	643	0,00	0,00	0,12	0,10	0,09	0,04	654	0,00	0,00	0,14	3,57	0,73	0,02
626	310	0,00	0,00	0,12	0,09	0,07	0,05	336	0,00	0,00	0,14	3,52	0,71	0,03
	644	0,00	0,00	0,12	0,09	0,06	0,04	655	0,00	0,00	0,14	3,55	0,71	0,03
627	314	0,00	0,01	0,17	3,75	0,04	0,07	340	0,00	0,01	0,20	5,20	0,01	0,11
	645	0,00	0,01	0,17	3,51	0,56	0,04	656	0,00	0,01	0,20	5,13	1,08	0,18
628	313	0,00	0,00	0,11	3,51	0,73	0,04	339	0,00	0,00	0,13	5,19	1,08	0,04
	646	0,00	0,00	0,11	3,52	0,72	0,03	657	0,00	0,00	0,13	5,16	1,03	0,02
629	315	0,00	0,00	0,14	3,48	0,68	0,04	341	0,00	0,00	0,16	5,12	1,02	0,04
	647	0,00	0,00	0,14	3,47	0,69	0,03	658	0,00	0,00	0,16	5,13	1,01	0,03
630	318	0,00	0,00	0,18	3,46	0,68	0,03	344	0,00	0,00	0,21	5,12	0,98	0,03
	648	0,00	0,00	0,18	3,45	0,68	0,03	659	0,00	0,00	0,21	5,13	1,03	0,04
631	323	0,00	0,00	0,18	3,36	0,64	0,02	349	0,00	0,00	0,21	4,98	0,97	0,03
	649	0,00	0,00	0,18	3,38	0,65	0,03	660	0,00	0,00	0,21	5,02	0,96	0,04
632	327	0,00	0,00	0,18	3,42	0,68	0,03	353	0,00	0,00	0,21	5,08	0,99	0,03
	650	0,00	0,00	0,18	3,42	0,68	0,03	661	0,00	0,00	0,21	5,08	1,03	0,03
633	332	0,00	0,00	0,18	3,47	0,69	0,03	358	0,00	0,00	0,21	5,14	1,03	0,05
	651	0,00	0,00	0,18	3,49	0,70	0,03	662	0,00	0,00	0,21	5,17	1,02	0,04
634	335	0,00	0,00	0,18	3,51	0,69	0,03	361	0,00	0,00	0,22	5,17	0,99	0,04
	652	0,00	0,00	0,18	3,51	0,69	0,02	663	0,00	0,00	0,22	5,17	1,04	0,04
635	654	0,00	0,00	0,15	3,57	0,73	0,02	665	0,00	0,00	0,17	5,23	1,04	0,03
	653	0,00	0,00	0,15	3,57	0,74	0,03	664	0,00	0,00	0,17	5,23	1,08	0,04
636	655	0,00	0,00	0,15	3,55	0,71	0,03	666	0,00	0,00	0,17	5,21	1,03	0,03
	654	0,00	0,00	0,15	3,57	0,73	0,02	665	0,00	0,00	0,17	5,23	1,06	0,03
637	336	0,00	0,00	0,15	3,52	0,71	0,03	362	0,00	0,00	0,17	5,19	1,04	0,04
	655	0,00	0,00	0,15	3,55	0,71	0,03	666	0,00	0,00	0,17	5,21	1,04	0,04
638	340	0,00	0,01	0,20	5,41	0,05	0,45	212	0,00	0,00	0,24	5,88	0,96	0,30
	656	0,00	0,01	0,20	5,01	1,06	0,04	537	0,00	0,00	0,24	7,14	1,40	0,17
639	339	0,00	0,00	0,13	5,20	1,08	0,03	211	0,00	0,00	0,16	7,01	1,48	0,04
	657	0,00	0,00	0,13	5,16	1,03	0,03	542	0,00	0,00	0,16	6,89	1,35	0,03
640	341	0,00	0,00	0,16	5,12	1,01	0,04	213	0,00	0,00	0,20	6,90	1,28	0,03
	658	0,00	0,00	0,16	5,14	1,01	0,03	547	0,00	0,00	0,20	6,93	1,46	0,03
641	344	0,00	0,00	0,21	5,15	0,99	0,05	216	0,00	0,00	0,26	6,81	1,45	0,03
	659	0,00	0,00	0,21	5,13	1,03	0,04	556	0,00	0,00	0,26	6,92	1,33	0,05
642	349	0,00	0,00	0,21	4,95	0,96	0,03	221	0,00	0,00	0,25	6,83	1,27	0,03
	660	0,00	0,00	0,21	5,05	0,96	0,05	569	0,00	0,00	0,25	6,74	1,39	0,05
643	353	0,00	0,00	0,21	5,11	0,99	0,04	225	0,00	0,00	0,26	6,81	1,45	0,04
	661	0,00	0,00	0,21	5,05	1,02	0,04	580	0,00	0,00	0,26	6,97	1,34	0,05
644	358	0,00	0,00	0,21	5,10	1,02	0,05	230	0,00	0,00	0,26	7,08	1,36	0,04
	662	0,00	0,00	0,21	5,20	1,03	0,04	593	0,00	0,00	0,26	6,96	1,43	0,03
645	361	0,00	0,00	0,22	5,20	1,00	0,06	233	0,00	0,00	0,26	6,85	1,45	0,03
	663	0,00	0,00	0,22	5,16	1,04	0,04	602	0,00	0,00	0,26	7,00	1,34	0,05
646	665	0,00	0,00	0,17	5,22	1,04	0,03	610	0,00	0,00	0,21	7,00	1,47	0,03
	664	0,00	0,00	0,17	5,26	1,09	0,04	609	0,00	0,00	0,21	6,98	1,32	0,03
647	666	0,00	0,00	0,17	5,21	1,03	0,03	611	0,00	0,00	0,21	6,99	1,43	0,03
	665	0,00	0,00	0,17	5,23	1,06	0,03	610	0,00	0,00	0,21	6,98	1,36	0,02
648	362	0,00	0,00	0,17	5,19	1,04	0,04	234	0,00	0,00	0,21	7,09	1,50	0,03
	666	0,00	0,00	0,17	5,22	1,05	0,04	611	0,00	0,00	0,21	6,97	1,34	0,03

CARATTERISTICHE MEDIATE: SISMA VERTICALE: SHELL

Shell Nro	Nodo N.ro	S11 kg/cmq	S22 kg/cmq	S12 kg/cmq	M11 kg/cmq	M22 kg/cmq	M12 kg/cmq	Nodo N.ro	S11 kg/cmq	S22 kg/cmq	S12 kg/cmq	M11 kg/cmq	M22 kg/cmq	M12 kg/cmq
1	3	0,00	0,00	0,02	0,28	0,87	0,01	4	0,00	0,00	0,02	0,11	0,78	0,04
	1	0,00	0,00	0,02	0,02	0,08	0,02	2	0,00	0,00	0,02	0,06	0,07	0,06
2	7	0,00	0,00	0,01	0,08	0,89	0,02	366	0,00	0,00	0,01	0,24	0,96	0,03
	5	0,00	0,00	0,02	0,03	0,07	0,01	365	0,00	0,00	0,02	0,02	0,06	0,04
3	10	0,00	0,00	0,01	0,21	0,85	0,01	368	0,00	0,00	0,01	0,15	0,87	0,03
	9	0,00	0,00	0,01	0,01	0,05	0,01	367	0,00	0,00	0,01	0,01	0,05	0,02
4	12	0,00	0,00	0,01	0,21	0,83	0,01	370	0,00	0,00	0,01	0,13	0,82	0,02
	11	0,00	0,00	0,01	0,01	0,05	0,01	369	0,00	0,00	0,01	0,01	0,05	0,02
5	14	0,00	0,00	0,00	0,23	0,83	0,01	12	0,00	0,00	0,00	0,10	0,81	0,01
	13	0,00	0,00	0,00	0,01	0,05	0,01	11	0,00	0,00	0,00	0,01	0,05	0,01
6	16	0,00	0,00	0,00	0,15	0,79	0,03	14	0,00	0,00	0,00	0,11	0,80	0,01
	15	0,00	0,00	0,00	0,01	0,05	0,02	13	0,00	0,00	0,00	0,01	0,05	0,02
7	18	0,00	0,00	0,01	0,13	0,78	0,01	372	0,00	0,00	0,01	0,18	0,79	0,01
	17	0,00	0,00	0,02	0,01	0,05	0,01	371	0,00	0,00	0,02	0,01	0,05	0,01
8	20	0,00	0,00	0,00	0,20	0,79	0,02	18	0,00	0,00	0,00	0,16	0,79	0,02

CARATTERISTICHE MEDIATE: SISMA VERTICALE: SHELL

Shell Nro	Nodo N.ro	S11 kg/cmq	S22 kg/cmq	S12 kg/cmq	M11 kg/cmq	M22 kg/cmq	M12 kg/cmq	Nodo N.ro	S11 kg/cmq	S22 kg/cmq	S12 kg/cmq	M11 kg/cmq	M22 kg/cmq	M12 kg/cmq
	19	0,00	0,00	0,00	0,01	0,05	0,02	17	0,00	0,00	0,00	0,01	0,05	0,02
9	22	0,00	0,00	0,00	0,20	0,79	0,01	20	0,00	0,00	0,00	0,08	0,77	0,01
	21	0,00	0,00	0,00	0,02	0,06	0,01	19	0,00	0,00	0,00	0,01	0,05	0,02
10	24	0,00	0,00	0,00	0,07	0,74	0,02	22	0,00	0,00	0,00	0,19	0,78	0,01
	23	0,00	0,00	0,00	0,01	0,05	0,01	21	0,00	0,00	0,00	0,02	0,06	0,02
11	26	0,00	0,00	0,02	0,15	0,75	0,03	24	0,00	0,00	0,02	0,20	0,76	0,02
	25	0,00	0,00	0,02	0,01	0,06	0,03	23	0,00	0,00	0,02	0,01	0,06	0,02
12	28	0,00	0,00	0,01	0,19	0,76	0,02	374	0,00	0,00	0,01	0,13	0,74	0,01
	27	0,00	0,00	0,02	0,01	0,06	0,01	373	0,00	0,00	0,02	0,01	0,05	0,01
13	30	0,00	0,00	0,00	0,20	0,76	0,01	28	0,00	0,00	0,00	0,10	0,74	0,01
	29	0,00	0,00	0,00	0,02	0,06	0,01	27	0,00	0,00	0,00	0,01	0,05	0,01
14	32	0,00	0,00	0,00	0,12	0,74	0,01	30	0,00	0,00	0,00	0,12	0,74	0,02
	31	0,00	0,00	0,00	0,01	0,06	0,01	29	0,00	0,00	0,00	0,01	0,05	0,02
15	34	0,00	0,00	0,00	0,10	0,73	0,01	32	0,00	0,00	0,00	0,20	0,76	0,01
	33	0,00	0,00	0,00	0,01	0,05	0,01	31	0,00	0,00	0,00	0,02	0,06	0,01
16	36	0,00	0,00	0,01	0,12	0,72	0,01	376	0,00	0,00	0,01	0,17	0,74	0,01
	35	0,00	0,00	0,02	0,01	0,05	0,01	375	0,00	0,00	0,02	0,01	0,06	0,02
17	38	0,00	0,00	0,02	0,19	0,75	0,03	36	0,00	0,00	0,02	0,15	0,73	0,01
	37	0,00	0,00	0,02	0,01	0,05	0,03	35	0,00	0,00	0,02	0,01	0,05	0,01
18	40	0,00	0,00	0,00	0,18	0,75	0,01	38	0,00	0,00	0,00	0,07	0,73	0,02
	39	0,00	0,00	0,00	0,01	0,05	0,01	37	0,00	0,00	0,00	0,01	0,05	0,03
19	42	0,00	0,00	0,00	0,09	0,71	0,01	40	0,00	0,00	0,00	0,18	0,75	0,02
	41	0,00	0,00	0,00	0,01	0,05	0,01	39	0,00	0,00	0,00	0,01	0,05	0,02
20	44	0,00	0,00	0,02	0,15	0,73	0,03	42	0,00	0,00	0,02	0,18	0,73	0,01
	43	0,00	0,00	0,03	0,01	0,05	0,03	41	0,00	0,00	0,03	0,01	0,05	0,01
21	46	0,00	0,00	0,01	0,18	0,74	0,02	378	0,00	0,00	0,01	0,13	0,72	0,02
	45	0,00	0,00	0,01	0,01	0,05	0,02	377	0,00	0,00	0,01	0,01	0,05	0,01
22	48	0,00	0,00	0,00	0,16	0,74	0,01	46	0,00	0,00	0,00	0,11	0,73	0,02
	47	0,00	0,00	0,00	0,01	0,05	0,01	45	0,00	0,00	0,00	0,01	0,05	0,02
23	50	0,00	0,00	0,00	0,12	0,72	0,02	48	0,00	0,00	0,00	0,17	0,74	0,02
	49	0,00	0,00	0,00	0,01	0,05	0,02	47	0,00	0,00	0,00	0,01	0,05	0,02
24	52	0,00	0,00	0,01	0,11	0,73	0,02	380	0,00	0,00	0,01	0,17	0,73	0,03
	51	0,00	0,00	0,01	0,01	0,05	0,02	379	0,00	0,00	0,01	0,01	0,05	0,02
25	4	0,00	0,00	0,01	0,14	0,78	0,01	384	0,00	0,00	0,01	0,15	0,76	0,02
	2	0,00	0,00	0,01	0,03	0,06	0,02	381	0,00	0,00	0,01	0,02	0,06	0,02
26	5	0,00	0,00	0,02	0,03	0,07	0,01	365	0,00	0,00	0,02	0,02	0,06	0,02
	53	0,00	0,00	0,01	0,10	0,54	0,01	387	0,00	0,00	0,01	0,05	0,53	0,02
27	9	0,00	0,00	0,01	0,01	0,05	0,02	367	0,00	0,00	0,01	0,01	0,05	0,01
	55	0,00	0,00	0,01	0,12	0,56	0,01	388	0,00	0,00	0,01	0,11	0,55	0,01
28	11	0,00	0,00	0,01	0,01	0,05	0,01	369	0,00	0,00	0,01	0,01	0,05	0,01
	56	0,00	0,00	0,01	0,11	0,57	0,01	389	0,00	0,00	0,01	0,12	0,57	0,01
29	13	0,00	0,00	0,00	0,01	0,05	0,01	11	0,00	0,00	0,00	0,01	0,05	0,01
	57	0,00	0,00	0,00	0,11	0,57	0,01	56	0,00	0,00	0,00	0,12	0,57	0,01
30	15	0,00	0,00	0,00	0,01	0,05	0,01	13	0,00	0,00	0,00	0,01	0,05	0,01
	58	0,00	0,00	0,00	0,12	0,57	0,01	57	0,00	0,00	0,00	0,12	0,57	0,01
31	17	0,00	0,00	0,02	0,01	0,05	0,01	371	0,00	0,00	0,02	0,01	0,05	0,01
	59	0,00	0,00	0,01	0,11	0,57	0,01	390	0,00	0,00	0,01	0,11	0,57	0,01
32	19	0,00	0,00	0,00	0,01	0,05	0,01	17	0,00	0,00	0,00	0,01	0,05	0,01
	60	0,00	0,00	0,00	0,11	0,57	0,01	59	0,00	0,00	0,00	0,11	0,57	0,01
33	21	0,00	0,00	0,00	0,02	0,06	0,01	19	0,00	0,00	0,00	0,01	0,05	0,01
	61	0,00	0,00	0,00	0,11	0,57	0,01	60	0,00	0,00	0,00	0,11	0,57	0,01
34	23	0,00	0,00	0,00	0,01	0,05	0,01	21	0,00	0,00	0,00	0,01	0,06	0,01
	62	0,00	0,00	0,00	0,11	0,57	0,01	61	0,00	0,00	0,00	0,11	0,57	0,01
35	25	0,00	0,00	0,02	0,01	0,06	0,01	23	0,00	0,00	0,02	0,01	0,06	0,01
	63	0,00	0,00	0,02	0,11	0,56	0,01	62	0,00	0,00	0,02	0,11	0,57	0,01
36	27	0,00	0,00	0,02	0,01	0,06	0,01	373	0,00	0,00	0,02	0,01	0,06	0,01
	64	0,00	0,00	0,01	0,11	0,55	0,01	391	0,00	0,00	0,01	0,11	0,56	0,01
37	29	0,00	0,00	0,00	0,02	0,06	0,01	27	0,00	0,00	0,00	0,01	0,05	0,01
	65	0,00	0,00	0,00	0,11	0,55	0,01	64	0,00	0,00	0,00	0,11	0,55	0,01
38	31	0,00	0,00	0,00	0,01	0,05	0,01	29	0,00	0,00	0,00	0,01	0,05	0,01
	66	0,00	0,00	0,00	0,11	0,55	0,01	65	0,00	0,00	0,00	0,11	0,55	0,01
39	33	0,00	0,00	0,00	0,01	0,05	0,01	31	0,00	0,00	0,00	0,02	0,06	0,01
	67	0,00	0,00	0,00	0,11	0,55	0,01	66	0,00	0,00	0,00	0,11	0,55	0,01
40	35	0,00	0,00	0,02	0,01	0,05	0,01	375	0,00	0,00	0,02	0,01	0,06	0,01
	68	0,00	0,00	0,01	0,11	0,54	0,01	392	0,00	0,00	0,01	0,11	0,54	0,01
41	37	0,00	0,00	0,02	0,01	0,05	0,01	35	0,00	0,00	0,02	0,01	0,05	0,01
	69	0,00	0,00	0,02	0,10	0,54	0,01	68	0,00	0,00	0,02	0,11	0,54	0,01
42	39	0,00	0,00	0,00	0,01	0,05	0,02	37	0,00	0,00	0,00	0,01	0,05	0,01
	70	0,00	0,00	0,00	0,11	0,53	0,01	69	0,00	0,00	0,00	0,10	0,54	0,01
43	41	0,00	0,00	0,00	0,01	0,05	0,02	39	0,00	0,00	0,00	0,01	0,05	0,01
	71	0,00	0,00	0,00	0,11	0,53	0,01	70	0,00	0,00	0,00	0,10	0,53	0,01
44	43	0,00	0,00	0,02	0,01	0,05	0,02	41	0,00	0,00	0,02	0,01	0,05	0,02
	72	0,00	0,00	0,02	0,11	0,52	0,01	71	0,00	0,00	0,02	0,10	0,53	0,01
45	45	0,00	0,00	0,01	0,01	0,05	0,02	377	0,00	0,00	0,01	0,01	0,05	0,02
	73	0,00	0,00	0,01	0,10	0,51	0,01	393	0,00	0,00	0,01	0,10	0,52	0,01
46	47	0,00	0,00	0,00	0,01	0,05	0,02	45	0,00	0,00	0,00	0,01	0,05	0,02
	74	0,00	0,00	0,00	0,10	0,51	0,02	73	0,00	0,00	0,00	0,10	0,51	0,01
47	49	0,00	0,00	0,00	0,01	0,05	0,02	47	0,00	0,00	0,00	0,01	0,05	0,02
	75	0,00	0,00	0,00	0,10	0,50	0,02	74	0,00	0,00	0,00	0,10	0,51	0,01
48	51	0,00	0,00	0,01	0,01	0,05	0,02	379	0,00	0,00	0,01	0,01	0,05	0,02
	76	0,00	0,00	0,01	0,10	0,49	0,02	394	0,00	0,00	0,01	0,10	0,49	0,02
49	2	0,00	0,00	0,01	0,03	0,06	0,01	381	0,00	0,00	0,01	0,02	0,06	0,01
	77	0,00	0,00	0,01	0,05	0,43	0,02	395	0,00	0,00	0,01	0,08	0,45	0,01
50	1	0,00	0,00	0,02	0,02	0,09	0,09	2	0,00	0,00	0,02	0,06	0,07	0,01
	78	0,00	0,00	0,02	0,01	0,49	0,09	77	0,00	0,00	0,02	0,06	0,44	0,01
51	53	0,00	0,00	0,01	0,10	0,54	0,01	387	0,00	0,00	0,01	0,06	0,54	0,02
	79	0,00	0,00	0,00	0,18	1,00	0,00	398	0,00	0,00	0,00	0,13	1,01	0,00
52	55	0,00	0,00	0,01	0,12	0,56	0,01	388	0,00	0,00	0,01	0,11	0,55	0,01
	81	0,00	0,00	0,00	0,21	1,00	0,00	399	0,00	0,00	0,00	0,20	1,00	0,00
53	56	0,00	0,00	0,01	0,11	0,57	0,01	389	0,00	0,00	0,01	0,12	0,57	0,01
	82	0,00	0,00	0,00	0,20	1,00	0,00	400	0,00	0,00	0,00	0,20	1,00	0,00
54	57	0,00	0,00	0,00	0,11	0,57	0,01	56	0,00	0,00	0,00	0,12	0,57	0,01

CARATTERISTICHE MEDIATE: SISMA VERTICALE: SHELL

Shell Nro	Nodo N.ro	S11 kg/cmq	S22 kg/cmq	S12 kg/cmq	M11 kg/cmq	M22 kg/cmq	M12 kg/cmq	Nodo N.ro	S11 kg/cmq	S22 kg/cmq	S12 kg/cmq	M11 kg/cmq	M22 kg/cmq	M12 kg/cmq
	83	0,00	0,00	0,00	0,20	1,00	0,00	82	0,00	0,00	0,00	0,20	1,00	0,00
55	58	0,00	0,00	0,00	0,12	0,57	0,01	57	0,00	0,00	0,00	0,12	0,57	0,01
	84	0,00	0,00	0,00	0,20	1,00	0,00	83	0,00	0,00	0,00	0,20	1,00	0,00
56	59	0,00	0,00	0,01	0,11	0,57	0,01	390	0,00	0,00	0,01	0,11	0,57	0,01
	85	0,00	0,00	0,00	0,20	0,99	0,00	401	0,00	0,00	0,00	0,20	0,99	0,00
57	60	0,00	0,00	0,00	0,11	0,57	0,01	59	0,00	0,00	0,00	0,11	0,57	0,01
	86	0,00	0,00	0,00	0,20	0,98	0,00	85	0,00	0,00	0,00	0,20	0,99	0,00
58	61	0,00	0,00	0,00	0,11	0,57	0,01	60	0,00	0,00	0,00	0,11	0,57	0,01
	87	0,00	0,00	0,00	0,19	0,98	0,00	86	0,00	0,00	0,00	0,20	0,98	0,00
59	62	0,00	0,00	0,00	0,11	0,57	0,01	61	0,00	0,00	0,00	0,11	0,57	0,01
	88	0,00	0,00	0,00	0,19	0,98	0,00	87	0,00	0,00	0,00	0,20	0,98	0,00
60	63	0,00	0,00	0,02	0,11	0,56	0,01	62	0,00	0,00	0,02	0,11	0,56	0,01
	89	0,00	0,00	0,00	0,19	0,97	0,00	88	0,00	0,00	0,00	0,20	0,98	0,00
61	64	0,00	0,00	0,01	0,11	0,55	0,01	391	0,00	0,00	0,01	0,11	0,56	0,01
	90	0,00	0,00	0,00	0,19	0,95	0,00	402	0,00	0,00	0,00	0,19	0,96	0,00
62	65	0,00	0,00	0,00	0,11	0,55	0,01	64	0,00	0,00	0,00	0,11	0,55	0,01
	91	0,00	0,00	0,00	0,19	0,95	0,00	90	0,00	0,00	0,00	0,19	0,95	0,00
63	66	0,00	0,00	0,00	0,11	0,55	0,01	65	0,00	0,00	0,00	0,11	0,55	0,01
	92	0,00	0,00	0,00	0,19	0,95	0,00	91	0,00	0,00	0,00	0,19	0,95	0,00
64	67	0,00	0,00	0,00	0,11	0,55	0,01	66	0,00	0,00	0,00	0,11	0,55	0,01
	93	0,00	0,00	0,00	0,19	0,94	0,00	92	0,00	0,00	0,00	0,19	0,95	0,00
65	68	0,00	0,00	0,01	0,11	0,54	0,01	392	0,00	0,00	0,01	0,11	0,54	0,01
	94	0,00	0,00	0,00	0,19	0,93	0,00	403	0,00	0,00	0,00	0,19	0,94	0,00
66	69	0,00	0,00	0,02	0,10	0,54	0,01	68	0,00	0,00	0,02	0,11	0,54	0,01
	95	0,00	0,00	0,00	0,18	0,93	0,00	94	0,00	0,00	0,00	0,19	0,93	0,00
67	70	0,00	0,00	0,00	0,11	0,53	0,01	69	0,00	0,00	0,00	0,10	0,54	0,01
	96	0,00	0,00	0,00	0,18	0,92	0,00	95	0,00	0,00	0,00	0,19	0,93	0,00
68	71	0,00	0,00	0,00	0,11	0,53	0,01	70	0,00	0,00	0,00	0,10	0,53	0,01
	97	0,00	0,00	0,00	0,18	0,92	0,00	96	0,00	0,00	0,00	0,18	0,92	0,00
69	72	0,00	0,00	0,02	0,11	0,52	0,01	71	0,00	0,00	0,02	0,10	0,53	0,01
	98	0,00	0,00	0,00	0,18	0,91	0,00	97	0,00	0,00	0,00	0,18	0,92	0,00
70	73	0,00	0,00	0,01	0,10	0,51	0,01	393	0,00	0,00	0,01	0,10	0,52	0,01
	99	0,00	0,00	0,00	0,18	0,90	0,00	404	0,00	0,00	0,00	0,18	0,90	0,00
71	74	0,00	0,00	0,00	0,10	0,51	0,01	73	0,00	0,00	0,00	0,10	0,51	0,01
	100	0,00	0,00	0,00	0,18	0,89	0,00	99	0,00	0,00	0,00	0,18	0,90	0,00
72	75	0,00	0,00	0,00	0,10	0,50	0,02	74	0,00	0,00	0,00	0,10	0,51	0,02
	101	0,00	0,00	0,00	0,18	0,88	0,00	100	0,00	0,00	0,00	0,18	0,89	0,00
73	76	0,00	0,00	0,01	0,10	0,49	0,02	394	0,00	0,00	0,01	0,10	0,49	0,02
	102	0,00	0,00	0,00	0,17	0,87	0,00	405	0,00	0,00	0,00	0,18	0,87	0,00
74	77	0,00	0,00	0,01	0,05	0,45	0,01	395	0,00	0,00	0,01	0,08	0,45	0,01
	103	0,00	0,00	0,00	0,11	0,83	0,00	406	0,00	0,00	0,00	0,15	0,83	0,00
75	78	0,00	0,00	0,02	0,01	0,46	0,05	77	0,00	0,00	0,02	0,06	0,45	0,03
	104	0,01	0,00	0,00	0,02	0,87	0,02	103	0,01	0,00	0,00	0,11	0,83	0,01
76	398	0,00	0,00	0,00	1,00	0,13	0,01	409	0,00	0,00	0,01	0,49	0,06	0,02
	79	0,00	0,00	0,00	1,00	0,18	0,00	105	0,00	0,00	0,01	0,49	0,09	0,01
77	399	0,00	0,00	0,00	1,00	0,20	0,00	410	0,00	0,00	0,01	0,50	0,10	0,01
	81	0,00	0,00	0,00	1,00	0,21	0,00	107	0,00	0,00	0,01	0,51	0,11	0,01
78	400	0,00	0,00	0,00	1,00	0,20	0,00	411	0,00	0,00	0,01	0,51	0,11	0,01
	82	0,00	0,00	0,00	1,00	0,20	0,00	108	0,00	0,00	0,01	0,52	0,10	0,01
79	82	0,00	0,00	0,00	1,00	0,20	0,00	108	0,00	0,00	0,00	0,52	0,10	0,01
	83	0,00	0,00	0,00	1,00	0,20	0,00	109	0,00	0,00	0,00	0,52	0,10	0,01
80	83	0,00	0,00	0,00	1,00	0,20	0,00	109	0,00	0,00	0,00	0,52	0,11	0,01
	84	0,00	0,00	0,00	1,00	0,20	0,00	110	0,00	0,00	0,00	0,52	0,11	0,01
81	401	0,00	0,00	0,00	0,99	0,20	0,00	412	0,00	0,00	0,01	0,52	0,10	0,01
	85	0,00	0,00	0,00	0,99	0,20	0,00	111	0,00	0,00	0,01	0,52	0,10	0,01
82	85	0,00	0,00	0,00	0,99	0,20	0,00	111	0,00	0,00	0,00	0,52	0,10	0,01
	86	0,00	0,00	0,00	0,98	0,20	0,00	112	0,00	0,00	0,00	0,52	0,10	0,01
83	86	0,00	0,00	0,00	0,98	0,20	0,00	112	0,00	0,00	0,00	0,52	0,10	0,01
	87	0,00	0,00	0,00	0,98	0,19	0,00	113	0,00	0,00	0,00	0,51	0,10	0,01
84	87	0,00	0,00	0,00	0,98	0,20	0,00	113	0,00	0,00	0,00	0,51	0,10	0,01
	88	0,00	0,00	0,00	0,98	0,19	0,00	114	0,00	0,00	0,00	0,51	0,10	0,01
85	88	0,00	0,00	0,00	0,98	0,20	0,00	114	0,00	0,00	0,02	0,51	0,10	0,01
	89	0,00	0,00	0,00	0,97	0,19	0,00	115	0,00	0,00	0,02	0,51	0,10	0,01
86	402	0,00	0,00	0,00	0,96	0,19	0,00	413	0,00	0,00	0,01	0,51	0,10	0,01
	90	0,00	0,00	0,00	0,95	0,19	0,00	116	0,00	0,00	0,01	0,50	0,10	0,01
87	90	0,00	0,00	0,00	0,95	0,19	0,00	116	0,00	0,00	0,00	0,50	0,10	0,01
	91	0,00	0,00	0,00	0,95	0,19	0,00	117	0,00	0,00	0,00	0,50	0,10	0,01
88	91	0,00	0,00	0,00	0,95	0,19	0,00	117	0,00	0,00	0,00	0,50	0,10	0,01
	92	0,00	0,00	0,00	0,95	0,19	0,00	118	0,00	0,00	0,00	0,50	0,10	0,01
89	92	0,00	0,00	0,00	0,95	0,19	0,00	118	0,00	0,00	0,00	0,50	0,10	0,01
	93	0,00	0,00	0,00	0,94	0,19	0,00	119	0,00	0,00	0,00	0,50	0,10	0,01
90	403	0,00	0,00	0,00	0,94	0,19	0,00	414	0,00	0,00	0,01	0,49	0,10	0,01
	94	0,00	0,00	0,00	0,93	0,19	0,00	120	0,00	0,00	0,01	0,49	0,10	0,01
91	94	0,00	0,00	0,00	0,93	0,19	0,00	120	0,00	0,00	0,02	0,49	0,10	0,01
	95	0,00	0,00	0,00	0,93	0,18	0,00	121	0,00	0,00	0,02	0,49	0,10	0,01
92	95	0,00	0,00	0,00	0,93	0,19	0,00	121	0,00	0,00	0,00	0,49	0,10	0,02
	96	0,00	0,00	0,00	0,92	0,18	0,00	122	0,00	0,00	0,00	0,49	0,10	0,02
93	96	0,00	0,00	0,00	0,92	0,18	0,00	122	0,00	0,00	0,00	0,49	0,10	0,02
	97	0,00	0,00	0,00	0,92	0,18	0,00	123	0,00	0,00	0,00	0,48	0,10	0,02
94	97	0,00	0,00	0,00	0,92	0,18	0,00	123	0,00	0,00	0,02	0,48	0,10	0,02
	98	0,00	0,00	0,00	0,91	0,18	0,00	124	0,00	0,00	0,02	0,48	0,10	0,02
95	404	0,00	0,00	0,00	0,90	0,18	0,00	415	0,00	0,00	0,01	0,48	0,10	0,02
	99	0,00	0,00	0,00	0,90	0,18	0,00	125	0,00	0,00	0,01	0,47	0,09	0,02
96	99	0,00	0,00	0,00	0,90	0,18	0,00	125	0,00	0,00	0,00	0,47	0,09	0,02
	100	0,00	0,00	0,00	0,89	0,18	0,00	126	0,00	0,00	0,00	0,47	0,09	0,02
97	100	0,00	0,00	0,00	0,89	0,18	0,00	126	0,00	0,00	0,00	0,47	0,09	0,02
	101	0,00	0,00	0,00	0,88	0,18	0,00	127	0,00	0,00	0,00	0,46	0,09	0,02
98	405	0,00	0,00	0,00	0,87	0,18	0,00	416	0,00	0,00	0,01	0,45	0,09	0,02
	102	0,00	0,00	0,00	0,87	0,17	0,00	128	0,00	0,00	0,01	0,45	0,09	0,02
99	406	0,00	0,00	0,00	0,83	0,15	0,01	417	0,00	0,00	0,01	0,42	0,07	0,01
	103	0,00	0,00	0,00	0,83	0,11	0,00	129	0,00	0,00	0,01	0,42	0,05	0,01
100	103	0,00	0,01	0,00	0,83	0,11	0,01	129	0,00	0,00	0,02	0,42	0,05	0,02

CARATTERISTICHE MEDIATE: SISMA VERTICALE: SHELL

Shell Nro	Nodo N.ro	S11 kg/cmq	S22 kg/cmq	S12 kg/cmq	M11 kg/cmq	M22 kg/cmq	M12 kg/cmq	Nodo N.ro	S11 kg/cmq	S22 kg/cmq	S12 kg/cmq	M11 kg/cmq	M22 kg/cmq	M12 kg/cmq
	104	0,00	0,01	0,00	0,87	0,02	0,02	130	0,00	0,00	0,02	0,41	0,01	0,06
101	409	0,00	0,00	0,01	0,48	0,05	0,03	420	0,00	0,00	0,02	0,14	0,04	0,03
	105	0,00	0,00	0,01	0,49	0,09	0,01	131	0,00	0,00	0,02	0,14	0,03	0,01
102	410	0,00	0,00	0,01	0,50	0,10	0,01	421	0,00	0,00	0,01	0,12	0,02	0,01
	107	0,00	0,00	0,01	0,51	0,11	0,01	133	0,00	0,00	0,01	0,11	0,02	0,01
103	411	0,00	0,00	0,01	0,51	0,11	0,01	422	0,00	0,00	0,01	0,10	0,02	0,01
	108	0,00	0,00	0,01	0,52	0,10	0,01	134	0,00	0,00	0,01	0,09	0,02	0,01
104	108	0,00	0,00	0,00	0,52	0,11	0,01	134	0,00	0,00	0,00	0,09	0,02	0,01
	109	0,00	0,00	0,00	0,52	0,10	0,01	135	0,00	0,00	0,00	0,09	0,01	0,01
105	109	0,00	0,00	0,00	0,52	0,11	0,01	135	0,00	0,00	0,00	0,09	0,02	0,01
	110	0,00	0,00	0,00	0,52	0,11	0,01	136	0,00	0,00	0,00	0,08	0,01	0,01
106	412	0,00	0,00	0,01	0,52	0,10	0,01	423	0,00	0,00	0,02	0,08	0,01	0,01
	111	0,00	0,00	0,01	0,52	0,10	0,01	137	0,00	0,00	0,02	0,08	0,02	0,01
107	111	0,00	0,00	0,00	0,52	0,10	0,01	137	0,00	0,00	0,00	0,08	0,02	0,01
	112	0,00	0,00	0,00	0,52	0,10	0,01	138	0,00	0,00	0,00	0,08	0,02	0,01
108	112	0,00	0,00	0,00	0,52	0,10	0,01	138	0,00	0,00	0,00	0,08	0,03	0,01
	113	0,00	0,00	0,00	0,51	0,10	0,01	139	0,00	0,00	0,00	0,08	0,01	0,01
109	113	0,00	0,00	0,00	0,51	0,10	0,01	139	0,00	0,00	0,00	0,08	0,02	0,01
	114	0,00	0,00	0,00	0,51	0,10	0,01	140	0,00	0,00	0,00	0,08	0,02	0,01
110	114	0,00	0,00	0,02	0,51	0,10	0,01	140	0,00	0,00	0,03	0,08	0,02	0,01
	115	0,00	0,00	0,02	0,51	0,10	0,01	141	0,00	0,00	0,03	0,07	0,02	0,01
111	413	0,00	0,00	0,01	0,51	0,10	0,01	424	0,00	0,00	0,02	0,08	0,02	0,01
	116	0,00	0,00	0,01	0,50	0,10	0,01	142	0,00	0,00	0,02	0,08	0,02	0,01
112	116	0,00	0,00	0,00	0,50	0,10	0,01	142	0,00	0,00	0,00	0,08	0,03	0,02
	117	0,00	0,00	0,00	0,50	0,10	0,01	143	0,00	0,00	0,00	0,08	0,01	0,02
113	117	0,00	0,00	0,00	0,50	0,10	0,01	143	0,00	0,00	0,00	0,08	0,02	0,01
	118	0,00	0,00	0,00	0,50	0,10	0,01	144	0,00	0,00	0,00	0,08	0,02	0,02
114	118	0,00	0,00	0,00	0,50	0,10	0,01	144	0,00	0,00	0,00	0,08	0,01	0,01
	119	0,00	0,00	0,00	0,50	0,10	0,01	145	0,00	0,00	0,00	0,08	0,02	0,01
115	414	0,00	0,00	0,01	0,49	0,10	0,02	425	0,00	0,00	0,02	0,07	0,01	0,02
	120	0,00	0,00	0,01	0,49	0,10	0,01	146	0,00	0,00	0,02	0,07	0,01	0,02
116	120	0,00	0,00	0,02	0,49	0,10	0,01	146	0,00	0,00	0,02	0,07	0,02	0,02
	121	0,00	0,00	0,02	0,49	0,10	0,01	147	0,00	0,00	0,02	0,07	0,02	0,02
117	121	0,00	0,00	0,00	0,49	0,10	0,02	147	0,00	0,00	0,00	0,07	0,02	0,02
	122	0,00	0,00	0,00	0,49	0,10	0,02	148	0,00	0,00	0,00	0,07	0,01	0,02
118	122	0,00	0,00	0,00	0,49	0,10	0,02	148	0,00	0,00	0,00	0,07	0,01	0,02
	123	0,00	0,00	0,00	0,49	0,10	0,01	149	0,00	0,00	0,00	0,07	0,02	0,02
119	123	0,00	0,00	0,02	0,49	0,10	0,01	149	0,00	0,00	0,02	0,07	0,01	0,02
	124	0,00	0,00	0,02	0,48	0,10	0,02	150	0,00	0,00	0,02	0,07	0,02	0,02
120	415	0,00	0,00	0,01	0,48	0,10	0,02	426	0,00	0,00	0,01	0,07	0,02	0,02
	125	0,00	0,00	0,01	0,47	0,09	0,02	151	0,00	0,00	0,01	0,07	0,01	0,02
121	125	0,00	0,00	0,00	0,47	0,09	0,02	151	0,00	0,00	0,00	0,07	0,02	0,02
	126	0,00	0,00	0,00	0,47	0,09	0,02	152	0,00	0,00	0,00	0,08	0,01	0,02
122	126	0,00	0,00	0,00	0,47	0,09	0,02	152	0,00	0,00	0,00	0,08	0,01	0,02
	127	0,00	0,00	0,00	0,46	0,09	0,02	153	0,00	0,00	0,00	0,08	0,02	0,02
123	416	0,00	0,00	0,01	0,45	0,09	0,02	427	0,00	0,00	0,01	0,08	0,01	0,02
	128	0,00	0,00	0,01	0,45	0,09	0,02	154	0,00	0,00	0,01	0,09	0,02	0,02
124	417	0,00	0,00	0,01	0,42	0,07	0,01	428	0,00	0,00	0,01	0,11	0,03	0,01
	129	0,00	0,00	0,01	0,40	0,04	0,02	155	0,00	0,00	0,01	0,11	0,03	0,02
125	129	0,00	0,00	0,02	0,40	0,05	0,01	155	0,00	0,00	0,02	0,11	0,07	0,01
	130	0,00	0,00	0,02	0,44	0,01	0,07	156	0,00	0,00	0,02	0,15	0,01	0,07
126	420	0,00	0,00	0,02	0,14	0,04	0,04	431	0,00	0,00	0,01	1,09	0,27	0,02
	131	0,00	0,00	0,02	0,14	0,03	0,01	157	0,00	0,00	0,01	1,02	0,11	0,02
127	421	0,00	0,00	0,01	0,12	0,02	0,02	432	0,00	0,00	0,01	1,00	0,17	0,03
	133	0,00	0,00	0,01	0,10	0,02	0,01	159	0,00	0,00	0,01	0,99	0,24	0,01
128	422	0,00	0,00	0,01	0,10	0,02	0,02	433	0,00	0,00	0,01	0,95	0,16	0,02
	134	0,00	0,00	0,01	0,09	0,01	0,01	160	0,00	0,00	0,01	0,96	0,23	0,01
129	134	0,00	0,00	0,00	0,09	0,02	0,01	160	0,00	0,00	0,00	0,94	0,13	0,01
	135	0,00	0,00	0,00	0,08	0,01	0,01	161	0,00	0,00	0,00	0,97	0,26	0,01
130	135	0,00	0,00	0,00	0,09	0,02	0,02	161	0,00	0,00	0,00	0,94	0,14	0,01
	136	0,00	0,00	0,00	0,08	0,01	0,02	162	0,00	0,00	0,00	0,93	0,18	0,03
131	423	0,00	0,00	0,02	0,08	0,01	0,01	434	0,00	0,00	0,01	0,92	0,20	0,01
	137	0,00	0,00	0,02	0,08	0,02	0,01	163	0,00	0,00	0,01	0,92	0,16	0,01
132	137	0,00	0,00	0,00	0,08	0,02	0,02	163	0,00	0,00	0,00	0,93	0,18	0,02
	138	0,00	0,00	0,00	0,08	0,02	0,02	164	0,00	0,00	0,00	0,93	0,23	0,02
133	138	0,00	0,00	0,00	0,08	0,03	0,01	164	0,00	0,00	0,00	0,91	0,10	0,01
	139	0,00	0,00	0,00	0,08	0,01	0,01	165	0,00	0,00	0,00	0,93	0,24	0,02
134	139	0,00	0,00	0,00	0,08	0,02	0,02	165	0,00	0,00	0,00	0,92	0,19	0,01
	140	0,00	0,00	0,00	0,08	0,02	0,02	166	0,00	0,00	0,00	0,88	0,13	0,02
135	140	0,00	0,00	0,03	0,08	0,02	0,02	166	0,00	0,00	0,02	0,90	0,22	0,02
	141	0,00	0,00	0,03	0,07	0,02	0,02	167	0,00	0,00	0,02	0,89	0,20	0,02
136	424	0,00	0,00	0,02	0,07	0,02	0,01	435	0,00	0,00	0,01	0,88	0,18	0,01
	142	0,00	0,00	0,02	0,08	0,02	0,02	168	0,00	0,00	0,01	0,89	0,20	0,02
137	142	0,00	0,00	0,00	0,08	0,03	0,01	168	0,00	0,00	0,00	0,88	0,15	0,01
	143	0,00	0,00	0,00	0,08	0,01	0,02	169	0,00	0,00	0,00	0,89	0,21	0,02
138	143	0,00	0,00	0,00	0,08	0,02	0,02	169	0,00	0,00	0,00	0,88	0,16	0,02
	144	0,00	0,00	0,00	0,08	0,02	0,01	170	0,00	0,00	0,00	0,87	0,13	0,01
139	144	0,00	0,00	0,00	0,07	0,01	0,01	170	0,00	0,00	0,00	0,89	0,23	0,01
	145	0,00	0,00	0,00	0,08	0,02	0,02	171	0,00	0,00	0,00	0,86	0,12	0,01
140	425	0,00	0,00	0,02	0,07	0,01	0,02	436	0,00	0,00	0,01	0,87	0,19	0,02
	146	0,00	0,00	0,02	0,07	0,01	0,02	172	0,00	0,00	0,01	0,84	0,14	0,01
141	146	0,00	0,00	0,02	0,07	0,02	0,01	172	0,00	0,00	0,02	0,85	0,17	0,01
	147	0,00	0,00	0,02	0,07	0,02	0,03	173	0,00	0,00	0,02	0,86	0,21	0,03
142	147	0,00	0,00	0,00	0,08	0,02	0,03	173	0,00	0,00	0,00	0,84	0,09	0,03
	148	0,00	0,00	0,00	0,07	0,01	0,01	174	0,00	0,00	0,00	0,86	0,20	0,01
143	148	0,00	0,00	0,00	0,07	0,01	0,02	174	0,00	0,00	0,00	0,87	0,20	0,02
	149	0,00	0,00	0,00	0,07	0,02	0,01	175	0,00	0,00	0,00	0,82	0,11	0,01
144	149	0,00	0,00	0,03	0,07	0,01	0,01	175	0,00	0,00	0,02	0,84	0,20	0,01
	150	0,00	0,00	0,03	0,07	0,02	0,03	176	0,00	0,00	0,02	0,83	0,17	0,03
145	426	0,00	0,00	0,01	0,07	0,02	0,02	437	0,00	0,00	0,01	0,82	0,15	0,02
	151	0,00	0,00	0,01	0,08	0,01	0,02	177	0,00	0,00	0,01	0,84	0,20	0,02
146	151	0,00	0,00	0,00	0,08	0,02	0,03	177	0,00	0,00	0,00	0,83	0,13	0,03

CARATTERISTICHE MEDIATE: SISMA VERTICALE: SHELL

Shell Nro	Nodo N.ro	S11 kg/cmq	S22 kg/cmq	S12 kg/cmq	M11 kg/cmq	M22 kg/cmq	M12 kg/cmq	Nodo N.ro	S11 kg/cmq	S22 kg/cmq	S12 kg/cmq	M11 kg/cmq	M22 kg/cmq	M12 kg/cmq
	152	0,00	0,00	0,00	0,07	0,01	0,02	178	0,00	0,00	0,00	0,84	0,18	0,02
147	152	0,00	0,00	0,00	0,07	0,01	0,02	178	0,00	0,00	0,00	0,84	0,19	0,02
	153	0,00	0,00	0,00	0,08	0,02	0,02	179	0,00	0,00	0,00	0,82	0,14	0,02
148	427	0,00	0,00	0,01	0,08	0,01	0,03	438	0,00	0,00	0,01	0,83	0,19	0,03
	154	0,00	0,00	0,01	0,08	0,02	0,02	180	0,00	0,00	0,01	0,82	0,12	0,02
149	428	0,00	0,00	0,01	0,11	0,03	0,01	439	0,00	0,00	0,01	0,84	0,17	0,02
	155	0,00	0,00	0,01	0,12	0,04	0,02	181	0,00	0,00	0,01	0,86	0,16	0,01
150	155	0,00	0,00	0,02	0,13	0,07	0,05	181	0,00	0,00	0,01	0,85	0,13	0,04
	156	0,00	0,00	0,02	0,12	0,00	0,02	182	0,00	0,00	0,01	0,95	0,29	0,01
151	442	0,01	0,10	0,03	0,05	0,64	0,03	443	0,01	0,08	0,02	0,07	0,63	0,01
	8	0,03	0,11	0,02	0,10	0,70	0,04	366	0,03	0,08	0,01	0,11	0,69	0,02
152	449	0,03	0,10	0,05	0,06	0,57	0,02	450	0,02	0,05	0,02	0,06	0,56	0,01
	182	0,04	0,11	0,03	0,10	0,64	0,03	181	0,03	0,06	0,01	0,10	0,63	0,01
153	444	0,02	0,08	0,06	0,10	0,62	0,02	453	0,02	0,09	0,05	0,11	0,62	0,02
	7	0,02	0,08	0,04	0,11	0,65	0,02	368	0,02	0,09	0,03	0,12	0,65	0,02
154	454	0,02	0,10	0,05	0,11	0,63	0,02	458	0,02	0,10	0,06	0,12	0,63	0,02
	10	0,02	0,10	0,06	0,11	0,64	0,02	370	0,02	0,10	0,07	0,12	0,64	0,02
155	459	0,02	0,10	0,05	0,13	0,65	0,01	463	0,02	0,10	0,04	0,13	0,66	0,01
	12	0,02	0,10	0,06	0,13	0,63	0,01	14	0,02	0,10	0,05	0,12	0,62	0,02
156	463	0,02	0,10	0,04	0,13	0,66	0,01	465	0,02	0,10	0,06	0,12	0,66	0,01
	14	0,01	0,10	0,04	0,12	0,62	0,02	16	0,01	0,10	0,06	0,12	0,62	0,02
157	465	0,02	0,10	0,05	0,11	0,64	0,01	467	0,02	0,09	0,04	0,12	0,64	0,01
	16	0,02	0,10	0,05	0,11	0,62	0,01	372	0,02	0,10	0,04	0,12	0,62	0,01
158	468	0,02	0,09	0,04	0,13	0,66	0,01	472	0,02	0,09	0,02	0,13	0,66	0,01
	18	0,03	0,09	0,05	0,12	0,60	0,01	20	0,03	0,09	0,03	0,12	0,60	0,01
159	472	0,02	0,10	0,02	0,13	0,66	0,01	474	0,02	0,10	0,03	0,13	0,66	0,01
	20	0,01	0,10	0,03	0,12	0,60	0,01	22	0,01	0,10	0,04	0,12	0,59	0,01
160	474	0,02	0,10	0,03	0,13	0,66	0,01	476	0,02	0,10	0,04	0,12	0,66	0,01
	22	0,01	0,10	0,02	0,12	0,59	0,01	24	0,01	0,10	0,04	0,12	0,60	0,02
161	476	0,02	0,09	0,04	0,11	0,62	0,01	478	0,02	0,09	0,02	0,12	0,62	0,01
	24	0,03	0,09	0,04	0,10	0,60	0,01	26	0,03	0,09	0,02	0,11	0,60	0,01
162	478	0,02	0,10	0,02	0,11	0,62	0,01	480	0,02	0,09	0,02	0,12	0,62	0,01
	26	0,02	0,10	0,03	0,10	0,60	0,01	374	0,02	0,09	0,03	0,11	0,60	0,01
163	481	0,02	0,09	0,02	0,13	0,64	0,01	485	0,02	0,10	0,02	0,12	0,64	0,01
	28	0,02	0,09	0,02	0,11	0,57	0,01	30	0,02	0,10	0,02	0,12	0,58	0,01
164	485	0,02	0,10	0,02	0,12	0,64	0,01	487	0,02	0,10	0,02	0,12	0,64	0,00
	30	0,01	0,09	0,02	0,12	0,58	0,01	32	0,01	0,09	0,02	0,11	0,57	0,01
165	487	0,02	0,09	0,02	0,12	0,64	0,01	489	0,02	0,09	0,02	0,12	0,64	0,01
	32	0,02	0,09	0,02	0,11	0,57	0,01	34	0,02	0,09	0,02	0,12	0,58	0,01
166	489	0,02	0,09	0,02	0,11	0,61	0,01	491	0,02	0,09	0,02	0,12	0,61	0,01
	34	0,02	0,09	0,02	0,10	0,59	0,01	376	0,02	0,09	0,02	0,11	0,59	0,01
167	492	0,02	0,08	0,02	0,10	0,60	0,01	496	0,02	0,08	0,04	0,12	0,60	0,01
	36	0,03	0,08	0,02	0,10	0,58	0,02	38	0,03	0,08	0,03	0,11	0,57	0,02
168	496	0,01	0,09	0,04	0,13	0,63	0,01	498	0,02	0,10	0,03	0,12	0,62	0,01
	38	0,01	0,09	0,03	0,11	0,57	0,02	40	0,01	0,10	0,02	0,11	0,57	0,02
169	498	0,02	0,10	0,03	0,12	0,62	0,01	500	0,02	0,09	0,02	0,11	0,62	0,01
	40	0,01	0,10	0,04	0,11	0,57	0,01	42	0,01	0,09	0,03	0,11	0,57	0,01
170	500	0,02	0,08	0,02	0,10	0,59	0,01	502	0,02	0,08	0,04	0,12	0,59	0,01
	42	0,03	0,08	0,03	0,10	0,57	0,01	44	0,02	0,08	0,05	0,11	0,57	0,02
171	502	0,02	0,09	0,04	0,10	0,59	0,01	504	0,02	0,09	0,04	0,11	0,59	0,01
	44	0,02	0,09	0,04	0,10	0,57	0,02	378	0,02	0,09	0,04	0,11	0,57	0,02
172	505	0,02	0,09	0,05	0,12	0,60	0,02	509	0,02	0,09	0,04	0,12	0,59	0,02
	46	0,01	0,09	0,05	0,11	0,56	0,02	48	0,01	0,09	0,04	0,11	0,56	0,02
173	509	0,02	0,09	0,05	0,12	0,59	0,02	511	0,02	0,09	0,04	0,11	0,58	0,02
	48	0,02	0,09	0,05	0,11	0,56	0,02	50	0,02	0,09	0,05	0,11	0,57	0,02
174	511	0,02	0,08	0,05	0,10	0,57	0,02	513	0,02	0,08	0,05	0,11	0,57	0,02
	50	0,02	0,09	0,05	0,10	0,56	0,02	380	0,02	0,08	0,05	0,11	0,56	0,02
175	514	0,02	0,08	0,04	0,10	0,55	0,02	518	0,02	0,08	0,05	0,10	0,55	0,02
	52	0,02	0,08	0,05	0,10	0,55	0,03	386	0,02	0,08	0,05	0,10	0,55	0,03
176	521	0,02	0,05	0,02	0,05	0,53	0,01	529	0,03	0,10	0,05	0,06	0,54	0,02
	4	0,03	0,05	0,01	0,09	0,58	0,01	3	0,04	0,11	0,03	0,09	0,59	0,03
177	531	0,01	0,10	0,06	0,11	0,68	0,01	532	0,01	0,10	0,03	0,10	0,68	0,01
	157	0,01	0,10	0,04	0,13	0,75	0,01	431	0,01	0,10	0,01	0,12	0,75	0,01
178	538	0,02	0,09	0,05	0,13	0,68	0,02	539	0,02	0,10	0,06	0,12	0,68	0,02
	159	0,02	0,09	0,06	0,13	0,72	0,02	432	0,02	0,10	0,07	0,13	0,72	0,02
179	543	0,02	0,10	0,06	0,13	0,69	0,02	544	0,02	0,10	0,07	0,13	0,69	0,02
	160	0,02	0,10	0,07	0,13	0,70	0,02	433	0,02	0,10	0,07	0,13	0,71	0,02
180	548	0,02	0,10	0,06	0,14	0,70	0,02	543	0,02	0,10	0,06	0,14	0,69	0,01
	161	0,02	0,10	0,07	0,15	0,73	0,02	160	0,02	0,10	0,07	0,15	0,74	0,02
181	550	0,02	0,11	0,08	0,13	0,69	0,01	548	0,02	0,11	0,05	0,14	0,70	0,01
	162	0,01	0,10	0,08	0,15	0,73	0,02	161	0,01	0,10	0,06	0,15	0,73	0,02
182	552	0,02	0,10	0,06	0,14	0,69	0,01	553	0,02	0,10	0,06	0,13	0,69	0,01
	163	0,02	0,10	0,06	0,13	0,70	0,01	434	0,02	0,10	0,06	0,12	0,70	0,01
183	557	0,02	0,09	0,04	0,14	0,70	0,01	552	0,02	0,09	0,07	0,14	0,70	0,01
	164	0,03	0,09	0,05	0,14	0,71	0,01	163	0,03	0,09	0,07	0,14	0,71	0,01
184	559	0,02	0,11	0,05	0,14	0,70	0,01	557	0,02	0,10	0,04	0,14	0,70	0,01
	165	0,01	0,11	0,06	0,14	0,70	0,02	164	0,01	0,10	0,05	0,14	0,71	0,01
185	561	0,02	0,10	0,07	0,13	0,70	0,01	559	0,02	0,11	0,06	0,14	0,70	0,01
	166	0,01	0,10	0,05	0,14	0,71	0,02	165	0,01	0,11	0,04	0,14	0,70	0,02
186	563	0,02	0,09	0,03	0,14	0,69	0,01	561	0,02	0,09	0,06	0,12	0,69	0,01
	167	0,03	0,09	0,02	0,13	0,68	0,01	166	0,03	0,09	0,05	0,12	0,68	0,02
187	565	0,02	0,09	0,03	0,13	0,68	0,01	566	0,02	0,10	0,02	0,13	0,68	0,01
	168	0,02	0,09	0,02	0,13	0,67	0,02	435	0,02	0,10	0,02	0,12	0,68	0,01
188	570	0,02	0,10	0,04	0,13	0,68	0,01	565	0,02	0,10	0,03	0,14	0,69	0,01
	169	0,02	0,10	0,03	0,14	0,68	0,02	168	0,02	0,10	0,02	0,14	0,68	0,02
189	572	0,02	0,10	0,02	0,13	0,68	0,01	570	0,02	0,10	0,03	0,13	0,68	0,01
	170	0,01	0,10	0,02	0,13	0,67	0,01	169	0,01	0,10	0,03	0,14	0,68	0,02
190	574	0,02	0,09	0,03	0,12	0,67	0,01	572	0,02	0,10	0,02	0,13	0,68	0,01
	171	0,02	0,09	0,03	0,14	0,68	0,01	170	0,02	0,10	0,03	0,13	0,67	0,01
191	576	0,02	0,10	0,03	0,12	0,66	0,01	577	0,02	0,10	0,04	0,11	0,66	0,01
	172	0,02	0,10	0,04	0,12	0,66	0,02	436	0,02	0,10	0,04	0,11	0,66	0,02
192	581	0,02	0,09	0,06	0,13	0,64	0,01	576	0,02	0,09	0,03	0,11	0,65	0,01

CARATTERISTICHE MEDIATE: SISMA VERTICALE: SHELL

Shell Nro	Nodo N.ro	S11 kg/cmq	S22 kg/cmq	S12 kg/cmq	M11 kg/cmq	M22 kg/cmq	M12 kg/cmq	Nodo N.ro	S11 kg/cmq	S22 kg/cmq	S12 kg/cmq	M11 kg/cmq	M22 kg/cmq	M12 kg/cmq
	173	0,03	0,09	0,05	0,12	0,64	0,02	172	0,03	0,09	0,03	0,11	0,65	0,02
193	583	0,02	0,10	0,04	0,12	0,65	0,01	581	0,02	0,10	0,06	0,13	0,66	0,01
	174	0,01	0,10	0,03	0,13	0,65	0,02	173	0,01	0,10	0,05	0,13	0,66	0,02
194	585	0,02	0,10	0,03	0,12	0,65	0,01	583	0,02	0,10	0,04	0,13	0,65	0,01
	175	0,01	0,09	0,04	0,13	0,66	0,01	174	0,01	0,10	0,05	0,13	0,65	0,02
195	587	0,02	0,09	0,05	0,12	0,63	0,01	585	0,02	0,09	0,03	0,11	0,64	0,01
	176	0,03	0,09	0,06	0,12	0,63	0,01	175	0,03	0,09	0,04	0,11	0,64	0,01
196	589	0,02	0,09	0,06	0,12	0,62	0,02	590	0,02	0,09	0,05	0,11	0,62	0,02
	177	0,02	0,09	0,05	0,12	0,62	0,02	437	0,02	0,09	0,04	0,11	0,63	0,02
197	594	0,02	0,09	0,05	0,12	0,62	0,02	589	0,02	0,09	0,06	0,12	0,62	0,02
	178	0,01	0,09	0,05	0,13	0,64	0,02	177	0,01	0,09	0,06	0,13	0,64	0,03
198	596	0,02	0,09	0,05	0,11	0,60	0,02	594	0,02	0,09	0,05	0,12	0,62	0,02
	179	0,02	0,09	0,05	0,13	0,65	0,02	178	0,02	0,09	0,06	0,13	0,64	0,02
199	598	0,02	0,09	0,05	0,12	0,60	0,02	599	0,02	0,09	0,06	0,11	0,60	0,02
	180	0,02	0,09	0,06	0,11	0,61	0,03	438	0,02	0,09	0,06	0,11	0,61	0,02
200	450	0,01	0,08	0,02	0,09	0,56	0,01	603	0,01	0,08	0,03	0,08	0,56	0,01
	181	0,01	0,08	0,03	0,11	0,61	0,01	439	0,01	0,08	0,04	0,10	0,61	0,01
201	184	0,00	0,00	0,01	0,01	0,34	0,06	448	0,00	0,00	0,01	0,11	0,31	0,02
	235	0,00	0,00	0,01	0,05	0,06	0,08	612	0,00	0,00	0,01	0,02	0,04	0,04
202	457	0,00	0,00	0,01	0,53	0,13	0,08	613	0,00	0,00	0,01	0,07	0,02	0,12
	187	0,00	0,00	0,01	0,72	0,14	0,06	237	0,00	0,00	0,01	0,09	0,01	0,10
203	462	0,00	0,00	0,01	0,82	0,15	0,05	614	0,00	0,00	0,01	0,12	0,01	0,08
	188	0,00	0,00	0,01	0,91	0,20	0,04	238	0,00	0,00	0,01	0,14	0,02	0,06
204	188	0,00	0,00	0,00	0,89	0,13	0,04	238	0,00	0,00	0,00	0,14	0,02	0,07
	189	0,00	0,00	0,00	0,96	0,24	0,04	239	0,00	0,00	0,00	0,15	0,02	0,06
205	189	0,00	0,00	0,00	0,94	0,14	0,03	239	0,00	0,00	0,00	0,15	0,02	0,05
	190	0,00	0,00	0,00	0,95	0,17	0,04	240	0,00	0,00	0,00	0,16	0,02	0,06
206	471	0,00	0,00	0,01	0,96	0,21	0,03	615	0,00	0,00	0,02	0,16	0,03	0,05
	191	0,00	0,00	0,01	0,96	0,16	0,02	241	0,00	0,00	0,02	0,16	0,03	0,04
207	191	0,00	0,00	0,00	0,96	0,19	0,03	241	0,00	0,00	0,00	0,16	0,03	0,04
	192	0,00	0,00	0,00	0,99	0,23	0,03	242	0,00	0,00	0,00	0,17	0,04	0,04
208	192	0,00	0,00	0,00	0,96	0,12	0,02	242	0,00	0,00	0,00	0,17	0,04	0,04
	193	0,00	0,00	0,00	0,98	0,23	0,03	243	0,00	0,00	0,00	0,16	0,03	0,04
209	193	0,00	0,00	0,00	0,98	0,22	0,03	243	0,00	0,00	0,00	0,16	0,03	0,05
	194	0,00	0,00	0,00	0,95	0,10	0,04	244	0,00	0,00	0,00	0,17	0,04	0,05
210	194	0,00	0,00	0,02	0,98	0,23	0,04	244	0,00	0,00	0,03	0,16	0,03	0,06
	195	0,00	0,00	0,02	0,95	0,18	0,04	245	0,00	0,00	0,03	0,16	0,03	0,06
211	484	0,00	0,00	0,01	0,95	0,16	0,03	616	0,00	0,00	0,02	0,16	0,03	0,05
	196	0,00	0,00	0,01	0,96	0,23	0,02	246	0,00	0,00	0,02	0,16	0,03	0,04
212	196	0,00	0,00	0,00	0,94	0,13	0,03	246	0,00	0,00	0,00	0,17	0,04	0,03
	197	0,00	0,00	0,00	0,98	0,25	0,02	247	0,00	0,00	0,00	0,16	0,03	0,02
213	197	0,00	0,00	0,00	0,96	0,15	0,02	247	0,00	0,00	0,00	0,17	0,04	0,03
	198	0,00	0,00	0,00	0,96	0,15	0,01	248	0,00	0,00	0,00	0,17	0,04	0,01
214	198	0,00	0,00	0,00	0,98	0,25	0,01	248	0,00	0,00	0,00	0,16	0,02	0,02
	199	0,00	0,00	0,00	0,95	0,13	0,03	249	0,00	0,00	0,00	0,16	0,04	0,04
215	495	0,00	0,00	0,01	0,93	0,20	0,03	617	0,00	0,00	0,02	0,15	0,02	0,06
	200	0,00	0,00	0,01	0,91	0,15	0,04	250	0,00	0,00	0,02	0,15	0,03	0,06
216	200	0,00	0,00	0,02	0,92	0,18	0,04	250	0,00	0,00	0,03	0,15	0,03	0,06
	201	0,00	0,00	0,02	0,91	0,22	0,04	251	0,00	0,00	0,03	0,15	0,03	0,06
217	201	0,00	0,00	0,00	0,88	0,10	0,04	251	0,00	0,00	0,00	0,15	0,04	0,06
	202	0,00	0,00	0,00	0,92	0,21	0,03	252	0,00	0,00	0,00	0,14	0,03	0,04
218	202	0,00	0,00	0,00	0,93	0,21	0,03	252	0,00	0,00	0,00	0,14	0,03	0,05
	203	0,00	0,00	0,00	0,90	0,12	0,02	253	0,00	0,00	0,00	0,14	0,04	0,04
219	203	0,00	0,00	0,02	0,92	0,21	0,02	253	0,00	0,00	0,03	0,14	0,03	0,04
	204	0,00	0,00	0,02	0,88	0,17	0,04	254	0,00	0,00	0,03	0,14	0,03	0,05
220	508	0,00	0,00	0,01	0,87	0,15	0,03	618	0,00	0,00	0,02	0,13	0,03	0,06
	205	0,00	0,00	0,01	0,86	0,20	0,04	255	0,00	0,00	0,02	0,14	0,02	0,06
221	205	0,00	0,00	0,00	0,84	0,13	0,05	255	0,00	0,00	0,00	0,14	0,02	0,06
	206	0,00	0,00	0,00	0,85	0,18	0,04	256	0,00	0,00	0,00	0,13	0,02	0,06
222	206	0,00	0,00	0,00	0,85	0,18	0,04	256	0,00	0,00	0,00	0,13	0,02	0,06
	207	0,00	0,00	0,00	0,82	0,14	0,04	257	0,00	0,00	0,00	0,12	0,02	0,06
223	517	0,00	0,00	0,01	0,75	0,16	0,05	619	0,00	0,00	0,01	0,11	0,02	0,08
	208	0,00	0,00	0,01	0,67	0,11	0,05	258	0,00	0,00	0,01	0,09	0,01	0,08
224	528	0,00	0,00	0,01	0,33	0,06	0,05	620	0,00	0,00	0,01	0,05	0,03	0,07
	209	0,00	0,00	0,01	0,27	0,07	0,02	259	0,00	0,00	0,01	0,04	0,02	0,05
225	209	0,00	0,00	0,01	0,26	0,03	0,02	259	0,00	0,00	0,01	0,04	0,03	0,04
	210	0,00	0,00	0,01	0,16	0,08	0,01	260	0,00	0,00	0,01	0,04	0,01	0,03
226	612	0,00	0,00	0,01	0,04	0,02	0,05	623	0,00	0,00	0,01	0,23	0,02	0,04
	235	0,00	0,00	0,01	0,04	0,04	0,08	261	0,00	0,00	0,01	0,24	0,02	0,08
227	613	0,00	0,00	0,01	0,07	0,02	0,11	624	0,00	0,00	0,01	0,32	0,05	0,10
	237	0,00	0,00	0,01	0,11	0,01	0,10	263	0,00	0,00	0,01	0,40	0,11	0,10
228	614	0,00	0,00	0,01	0,12	0,01	0,08	625	0,00	0,00	0,01	0,43	0,13	0,07
	238	0,00	0,00	0,01	0,15	0,02	0,06	264	0,00	0,00	0,01	0,46	0,12	0,06
229	238	0,00	0,00	0,00	0,15	0,02	0,06	264	0,00	0,00	0,00	0,46	0,13	0,06
	239	0,00	0,00	0,00	0,16	0,02	0,06	265	0,00	0,00	0,00	0,48	0,12	0,06
230	239	0,00	0,00	0,00	0,16	0,03	0,06	265	0,00	0,00	0,00	0,48	0,13	0,06
	240	0,00	0,00	0,00	0,16	0,02	0,06	266	0,00	0,00	0,00	0,48	0,12	0,06
231	615	0,00	0,00	0,02	0,16	0,03	0,05	626	0,00	0,00	0,02	0,48	0,12	0,05
	241	0,00	0,00	0,02	0,16	0,03	0,04	267	0,00	0,00	0,02	0,48	0,12	0,04
232	241	0,00	0,00	0,00	0,16	0,03	0,04	267	0,00	0,00	0,00	0,48	0,12	0,04
	242	0,00	0,00	0,00	0,17	0,04	0,03	268	0,00	0,00	0,00	0,48	0,11	0,03
233	242	0,00	0,00	0,00	0,17	0,04	0,03	268	0,00	0,00	0,00	0,48	0,12	0,03
	243	0,00	0,00	0,00	0,16	0,03	0,04	269	0,00	0,00	0,00	0,48	0,11	0,04
234	243	0,00	0,00	0,00	0,16	0,03	0,04	269	0,00	0,00	0,00	0,48	0,11	0,04
	244	0,00	0,00	0,00	0,17	0,04	0,05	270	0,00	0,00	0,00	0,48	0,11	0,05
235	244	0,00	0,00	0,03	0,17	0,03	0,05	270	0,00	0,00	0,02	0,48	0,11	0,05
	245	0,00	0,00	0,03	0,16	0,03	0,06	271	0,00	0,00	0,02	0,47	0,10	0,06
236	616	0,00	0,00	0,02	0,16	0,03	0,05	627	0,00	0,00	0,02	0,47	0,11	0,05
	246	0,00	0,00	0,02	0,16	0,03	0,03	272	0,00	0,00	0,02	0,47	0,11	0,03
237	246	0,00	0,00	0,00	0,17	0,04	0,03	272	0,00	0,00	0,00	0,47	0,12	0,03
	247	0,00	0,00	0,00	0,16	0,03	0,02	273	0,00	0,00	0,00	0,47	0,12	0,02
238	247	0,00	0,00	0,00	0,17	0,04	0,02	273	0,00	0,00	0,00	0,47	0,12	0,01

CARATTERISTICHE MEDIATE: SISMA VERTICALE: SHELL

Shell Nro	Nodo N.ro	S11 kg/cmq	S22 kg/cmq	S12 kg/cmq	M11 kg/cmq	M22 kg/cmq	M12 kg/cmq	Nodo N.ro	S11 kg/cmq	S22 kg/cmq	S12 kg/cmq	M11 kg/cmq	M22 kg/cmq	M12 kg/cmq
	248	0,00	0,00	0,00	0,17	0,04	0,02	274	0,00	0,00	0,00	0,47	0,12	0,02
239	248	0,00	0,00	0,00	0,16	0,03	0,02	274	0,00	0,00	0,00	0,47	0,12	0,02
	249	0,00	0,00	0,00	0,16	0,04	0,04	275	0,00	0,00	0,00	0,47	0,11	0,04
240	617	0,00	0,00	0,02	0,15	0,02	0,06	628	0,00	0,00	0,02	0,46	0,10	0,06
	250	0,00	0,00	0,02	0,15	0,03	0,06	276	0,00	0,00	0,02	0,47	0,10	0,06
241	250	0,00	0,00	0,03	0,15	0,03	0,06	276	0,00	0,01	0,02	0,47	0,10	0,06
	251	0,00	0,00	0,03	0,15	0,03	0,05	277	0,00	0,01	0,02	0,46	0,11	0,05
242	251	0,00	0,00	0,00	0,15	0,03	0,05	277	0,00	0,00	0,00	0,46	0,11	0,05
	252	0,00	0,00	0,00	0,14	0,03	0,04	278	0,00	0,00	0,00	0,46	0,11	0,04
243	252	0,00	0,00	0,00	0,14	0,03	0,04	278	0,00	0,00	0,00	0,46	0,11	0,04
	253	0,00	0,00	0,00	0,15	0,04	0,04	279	0,00	0,00	0,00	0,46	0,11	0,04
244	253	0,00	0,00	0,03	0,15	0,03	0,04	279	0,00	0,01	0,02	0,46	0,11	0,04
	254	0,00	0,00	0,03	0,14	0,03	0,05	280	0,00	0,01	0,02	0,45	0,11	0,05
245	618	0,00	0,00	0,02	0,14	0,03	0,06	629	0,00	0,00	0,01	0,45	0,11	0,05
	255	0,00	0,00	0,02	0,13	0,02	0,06	281	0,00	0,00	0,01	0,44	0,11	0,06
246	255	0,00	0,00	0,00	0,13	0,02	0,06	281	0,00	0,00	0,00	0,44	0,12	0,06
	256	0,00	0,00	0,00	0,13	0,02	0,06	282	0,00	0,00	0,00	0,44	0,12	0,06
247	256	0,00	0,00	0,00	0,13	0,02	0,06	282	0,00	0,00	0,00	0,44	0,12	0,06
	257	0,00	0,00	0,00	0,13	0,02	0,07	283	0,00	0,00	0,00	0,43	0,11	0,06
248	619	0,00	0,00	0,01	0,11	0,02	0,07	630	0,00	0,01	0,01	0,40	0,11	0,07
	258	0,00	0,00	0,01	0,10	0,01	0,08	284	0,00	0,01	0,01	0,38	0,10	0,08
249	620	0,00	0,00	0,01	0,05	0,03	0,07	631	0,00	0,00	0,01	0,24	0,02	0,07
	259	0,00	0,00	0,01	0,04	0,02	0,05	285	0,00	0,00	0,01	0,21	0,01	0,04
250	259	0,00	0,00	0,01	0,04	0,03	0,05	285	0,00	0,00	0,01	0,21	0,01	0,05
	260	0,00	0,00	0,01	0,05	0,00	0,01	286	0,00	0,00	0,01	0,18	0,00	0,01
251	623	0,00	0,00	0,01	0,23	0,02	0,05	634	0,00	0,00	0,00	0,48	0,02	0,01
	261	0,00	0,00	0,01	0,26	0,02	0,07	287	0,00	0,00	0,00	0,55	0,04	0,01
252	624	0,00	0,00	0,01	0,32	0,05	0,10	635	0,00	0,01	0,00	0,71	0,13	0,01
	263	0,00	0,00	0,01	0,39	0,11	0,10	289	0,00	0,01	0,00	0,90	0,23	0,01
253	625	0,00	0,00	0,01	0,43	0,13	0,07	636	0,00	0,00	0,00	1,00	0,26	0,02
	264	0,00	0,00	0,01	0,46	0,12	0,07	290	0,00	0,00	0,00	1,08	0,27	0,01
254	264	0,00	0,00	0,00	0,46	0,12	0,06	290	0,00	0,00	0,00	1,08	0,27	0,01
	265	0,00	0,00	0,00	0,47	0,12	0,06	291	0,00	0,00	0,00	1,13	0,27	0,01
255	265	0,00	0,00	0,00	0,47	0,12	0,06	291	0,00	0,00	0,00	1,13	0,28	0,01
	266	0,00	0,00	0,00	0,48	0,12	0,06	292	0,00	0,00	0,00	1,14	0,27	0,01
256	626	0,00	0,00	0,02	0,48	0,12	0,05	637	0,00	0,00	0,00	1,15	0,26	0,01
	267	0,00	0,00	0,02	0,48	0,12	0,04	293	0,00	0,00	0,00	1,15	0,26	0,01
257	267	0,00	0,00	0,00	0,48	0,12	0,04	293	0,00	0,00	0,00	1,15	0,26	0,01
	268	0,00	0,00	0,00	0,48	0,11	0,04	294	0,00	0,00	0,00	1,15	0,26	0,01
258	268	0,00	0,00	0,00	0,48	0,11	0,04	294	0,00	0,00	0,00	1,15	0,26	0,01
	269	0,00	0,00	0,00	0,48	0,11	0,04	295	0,00	0,00	0,00	1,15	0,25	0,01
259	269	0,00	0,00	0,00	0,48	0,11	0,05	295	0,00	0,00	0,00	1,15	0,25	0,01
	270	0,00	0,00	0,00	0,47	0,11	0,05	296	0,00	0,00	0,00	1,15	0,25	0,01
260	270	0,00	0,01	0,03	0,47	0,11	0,06	296	0,00	0,01	0,00	1,15	0,25	0,01
	271	0,00	0,01	0,03	0,47	0,10	0,06	297	0,00	0,01	0,00	1,14	0,24	0,01
261	627	0,00	0,00	0,02	0,47	0,11	0,05	638	0,00	0,00	0,00	1,14	0,25	0,01
	272	0,00	0,00	0,02	0,47	0,11	0,04	298	0,00	0,00	0,00	1,14	0,26	0,01
262	272	0,00	0,00	0,00	0,47	0,12	0,03	298	0,00	0,00	0,00	1,14	0,26	0,01
	273	0,00	0,00	0,00	0,47	0,12	0,02	299	0,00	0,00	0,00	1,14	0,27	0,01
263	273	0,00	0,00	0,00	0,47	0,12	0,02	299	0,00	0,00	0,00	1,14	0,27	0,01
	274	0,00	0,00	0,00	0,47	0,12	0,02	300	0,00	0,00	0,00	1,14	0,27	0,01
264	274	0,00	0,00	0,00	0,47	0,12	0,02	300	0,00	0,00	0,00	1,14	0,27	0,01
	275	0,00	0,00	0,00	0,47	0,11	0,04	301	0,00	0,00	0,00	1,13	0,26	0,01
265	628	0,00	0,00	0,02	0,47	0,10	0,06	639	0,00	0,01	0,00	1,12	0,24	0,01
	276	0,00	0,00	0,02	0,46	0,10	0,06	302	0,00	0,01	0,00	1,11	0,23	0,01
266	276	0,00	0,01	0,02	0,46	0,10	0,06	302	0,00	0,01	0,00	1,11	0,23	0,01
	277	0,00	0,01	0,02	0,46	0,10	0,06	303	0,00	0,01	0,00	1,09	0,24	0,01
267	277	0,00	0,00	0,00	0,46	0,11	0,05	303	0,00	0,00	0,00	1,09	0,24	0,01
	278	0,00	0,00	0,00	0,46	0,11	0,05	304	0,00	0,00	0,00	1,09	0,24	0,01
268	278	0,00	0,00	0,00	0,46	0,11	0,04	304	0,00	0,00	0,00	1,09	0,24	0,01
	279	0,00	0,00	0,00	0,46	0,11	0,04	305	0,00	0,00	0,00	1,08	0,24	0,01
269	279	0,00	0,01	0,03	0,46	0,11	0,04	305	0,00	0,01	0,00	1,08	0,24	0,01
	280	0,00	0,01	0,03	0,45	0,11	0,05	306	0,00	0,01	0,00	1,07	0,24	0,01
270	629	0,00	0,00	0,01	0,45	0,11	0,06	640	0,00	0,01	0,00	1,06	0,24	0,01
	281	0,00	0,00	0,01	0,44	0,11	0,06	307	0,00	0,01	0,00	1,03	0,25	0,01
271	281	0,00	0,00	0,00	0,44	0,12	0,06	307	0,00	0,00	0,00	1,03	0,25	0,01
	282	0,00	0,00	0,00	0,43	0,12	0,06	308	0,00	0,00	0,00	1,01	0,25	0,01
272	282	0,00	0,00	0,00	0,43	0,12	0,06	308	0,00	0,00	0,00	1,01	0,25	0,01
	283	0,00	0,00	0,00	0,42	0,11	0,07	309	0,00	0,00	0,00	0,98	0,25	0,01
273	630	0,00	0,01	0,01	0,40	0,11	0,08	641	0,00	0,01	0,00	0,92	0,23	0,01
	284	0,00	0,01	0,01	0,37	0,10	0,08	310	0,00	0,01	0,00	0,85	0,22	0,01
274	631	0,00	0,00	0,01	0,24	0,02	0,07	642	0,00	0,01	0,00	0,51	0,06	0,01
	285	0,00	0,00	0,01	0,21	0,01	0,05	311	0,00	0,01	0,00	0,42	0,02	0,00
275	285	0,00	0,00	0,01	0,21	0,01	0,04	311	0,00	0,01	0,00	0,43	0,02	0,01
	286	0,00	0,00	0,01	0,20	0,00	0,02	312	0,00	0,01	0,00	0,39	0,01	0,01
276	634	0,00	0,00	0,00	0,48	0,02	0,01	645	0,00	0,00	0,01	0,29	0,01	0,05
	287	0,00	0,00	0,00	0,55	0,04	0,01	313	0,00	0,00	0,01	0,33	0,02	0,07
277	635	0,00	0,01	0,00	0,71	0,13	0,01	646	0,00	0,00	0,01	0,39	0,07	0,10
	289	0,00	0,01	0,00	0,90	0,23	0,01	315	0,00	0,00	0,01	0,46	0,12	0,10
278	636	0,00	0,00	0,00	1,00	0,26	0,01	647	0,00	0,00	0,01	0,51	0,14	0,07
	290	0,00	0,00	0,00	1,08	0,27	0,01	316	0,00	0,00	0,01	0,53	0,14	0,07
279	290	0,00	0,00	0,00	1,08	0,27	0,01	316	0,00	0,00	0,00	0,53	0,14	0,06
	291	0,00	0,00	0,00	1,13	0,27	0,01	317	0,00	0,00	0,00	0,55	0,14	0,06
280	291	0,00	0,00	0,00	1,13	0,28	0,01	317	0,00	0,00	0,00	0,55	0,14	0,06
	292	0,00	0,00	0,00	1,14	0,27	0,01	318	0,00	0,00	0,00	0,56	0,14	0,06
281	637	0,00	0,00	0,00	1,15	0,26	0,01	648	0,00	0,00	0,02	0,56	0,13	0,05
	293	0,00	0,00	0,00	1,15	0,26	0,01	319	0,00	0,00	0,02	0,56	0,13	0,04
282	293	0,00	0,00	0,00	1,15	0,26	0,01	319	0,00	0,00	0,00	0,56	0,13	0,04
	294	0,00	0,00	0,00	1,15	0,26	0,01	320	0,00	0,00	0,00	0,56	0,13	0,03
283	294	0,00	0,00	0,00	1,15	0,26	0,01	320	0,00	0,00	0,00	0,56	0,13	0,04
	295	0,00	0,00	0,00	1,15	0,25	0,01	321	0,00	0,00	0,00	0,56	0,13	0,04
284	295	0,00	0,00	0,00	1,15	0,25	0,01	321	0,00	0,00	0,00	0,56	0,13	0,05

CARATTERISTICHE MEDIATE: SISMA VERTICALE: SHELL

Shell Nro	Nodo N.ro	S11 kg/cmq	S22 kg/cmq	S12 kg/cmq	M11 kg/cmq	M22 kg/cmq	M12 kg/cmq	Nodo N.ro	S11 kg/cmq	S22 kg/cmq	S12 kg/cmq	M11 kg/cmq	M22 kg/cmq	M12 kg/cmq
	296	0,00	0,00	0,00	1,15	0,25	0,01	322	0,00	0,00	0,00	0,56	0,13	0,05
285	296	0,00	0,01	0,00	1,15	0,25	0,01	322	0,00	0,01	0,02	0,56	0,12	0,06
	297	0,00	0,01	0,00	1,14	0,24	0,01	323	0,00	0,01	0,02	0,56	0,13	0,06
286	638	0,00	0,00	0,00	1,14	0,25	0,01	649	0,00	0,00	0,02	0,55	0,13	0,05
	298	0,00	0,00	0,00	1,14	0,26	0,01	324	0,00	0,00	0,02	0,55	0,13	0,04
287	298	0,00	0,00	0,00	1,14	0,26	0,01	324	0,00	0,00	0,00	0,55	0,13	0,03
	299	0,00	0,00	0,00	1,14	0,27	0,01	325	0,00	0,00	0,00	0,55	0,13	0,02
288	299	0,00	0,00	0,00	1,14	0,27	0,01	325	0,00	0,00	0,00	0,55	0,14	0,01
	300	0,00	0,00	0,00	1,14	0,27	0,01	326	0,00	0,00	0,00	0,55	0,13	0,01
289	300	0,00	0,00	0,00	1,14	0,27	0,01	326	0,00	0,00	0,00	0,55	0,13	0,02
	301	0,00	0,00	0,00	1,13	0,26	0,01	327	0,00	0,00	0,00	0,54	0,12	0,03
290	639	0,00	0,01	0,00	1,12	0,24	0,01	650	0,00	0,00	0,02	0,54	0,12	0,06
	302	0,00	0,01	0,00	1,11	0,23	0,01	328	0,00	0,00	0,02	0,53	0,11	0,06
291	302	0,00	0,01	0,00	1,11	0,23	0,01	328	0,00	0,01	0,02	0,53	0,11	0,06
	303	0,00	0,01	0,00	1,10	0,24	0,01	329	0,00	0,01	0,02	0,52	0,12	0,06
292	303	0,00	0,00	0,00	1,10	0,24	0,01	329	0,00	0,00	0,00	0,53	0,12	0,05
	304	0,00	0,00	0,00	1,09	0,24	0,01	330	0,00	0,00	0,00	0,52	0,12	0,05
293	304	0,00	0,00	0,00	1,09	0,24	0,01	330	0,00	0,00	0,00	0,52	0,12	0,04
	305	0,00	0,00	0,00	1,08	0,24	0,01	331	0,00	0,00	0,00	0,52	0,12	0,04
294	305	0,00	0,01	0,00	1,08	0,24	0,01	331	0,00	0,01	0,02	0,52	0,12	0,04
	306	0,00	0,01	0,00	1,07	0,24	0,01	332	0,00	0,01	0,02	0,51	0,12	0,04
295	640	0,00	0,01	0,00	1,06	0,24	0,01	651	0,00	0,00	0,01	0,50	0,12	0,06
	307	0,00	0,01	0,00	1,04	0,25	0,01	333	0,00	0,00	0,01	0,50	0,12	0,06
296	307	0,00	0,00	0,00	1,04	0,25	0,01	333	0,00	0,00	0,00	0,50	0,13	0,06
	308	0,00	0,00	0,00	1,01	0,25	0,01	334	0,00	0,00	0,00	0,48	0,13	0,06
297	308	0,00	0,00	0,00	1,01	0,25	0,01	334	0,00	0,00	0,00	0,48	0,13	0,06
	309	0,00	0,00	0,00	0,98	0,25	0,01	335	0,00	0,00	0,00	0,47	0,12	0,06
298	641	0,00	0,01	0,00	0,92	0,23	0,01	652	0,00	0,01	0,01	0,45	0,12	0,07
	310	0,00	0,01	0,00	0,85	0,22	0,01	336	0,00	0,01	0,01	0,42	0,11	0,08
299	642	0,00	0,01	0,00	0,51	0,06	0,01	653	0,00	0,00	0,01	0,28	0,03	0,07
	311	0,00	0,01	0,00	0,43	0,02	0,00	337	0,00	0,00	0,01	0,25	0,01	0,05
300	311	0,00	0,01	0,00	0,43	0,02	0,01	337	0,00	0,00	0,01	0,25	0,01	0,04
	312	0,00	0,01	0,00	0,39	0,01	0,01	338	0,00	0,00	0,01	0,24	0,00	0,02
301	645	0,00	0,00	0,01	0,29	0,01	0,04	656	0,00	0,00	0,01	0,10	0,01	0,05
	313	0,00	0,00	0,01	0,31	0,02	0,08	339	0,00	0,00	0,01	0,09	0,02	0,08
302	646	0,00	0,00	0,01	0,39	0,07	0,10	657	0,00	0,00	0,01	0,07	0,01	0,11
	315	0,00	0,00	0,01	0,48	0,13	0,10	341	0,00	0,00	0,01	0,05	0,02	0,10
303	647	0,00	0,00	0,01	0,51	0,14	0,07	658	0,00	0,00	0,01	0,05	0,02	0,08
	316	0,00	0,00	0,01	0,54	0,14	0,06	342	0,00	0,00	0,01	0,07	0,02	0,06
304	316	0,00	0,00	0,00	0,54	0,14	0,06	342	0,00	0,00	0,00	0,07	0,02	0,06
	317	0,00	0,00	0,00	0,55	0,14	0,06	343	0,00	0,00	0,00	0,07	0,02	0,06
305	317	0,00	0,00	0,00	0,55	0,14	0,06	343	0,00	0,00	0,00	0,07	0,01	0,06
	318	0,00	0,00	0,00	0,55	0,14	0,06	344	0,00	0,00	0,00	0,07	0,01	0,06
306	648	0,00	0,00	0,01	0,56	0,13	0,05	659	0,00	0,00	0,02	0,07	0,02	0,05
	319	0,00	0,00	0,01	0,56	0,13	0,04	345	0,00	0,00	0,02	0,07	0,02	0,04
307	319	0,00	0,00	0,00	0,56	0,13	0,04	345	0,00	0,00	0,00	0,07	0,02	0,04
	320	0,00	0,00	0,00	0,56	0,13	0,03	346	0,00	0,00	0,00	0,07	0,02	0,03
308	320	0,00	0,00	0,00	0,56	0,13	0,03	346	0,00	0,00	0,00	0,07	0,02	0,03
	321	0,00	0,00	0,00	0,56	0,13	0,04	347	0,00	0,00	0,00	0,06	0,02	0,04
309	321	0,00	0,00	0,00	0,56	0,13	0,04	347	0,00	0,00	0,00	0,06	0,02	0,04
	322	0,00	0,00	0,00	0,56	0,13	0,05	348	0,00	0,00	0,00	0,07	0,02	0,05
310	322	0,00	0,00	0,02	0,56	0,13	0,05	348	0,00	0,00	0,03	0,07	0,02	0,05
	323	0,00	0,00	0,02	0,56	0,13	0,06	349	0,00	0,00	0,03	0,06	0,01	0,06
311	649	0,00	0,00	0,01	0,55	0,13	0,05	660	0,00	0,00	0,02	0,07	0,01	0,05
	324	0,00	0,00	0,01	0,55	0,13	0,03	350	0,00	0,00	0,02	0,08	0,02	0,03
312	324	0,00	0,00	0,00	0,55	0,13	0,03	350	0,00	0,00	0,00	0,08	0,02	0,03
	325	0,00	0,00	0,00	0,55	0,13	0,01	351	0,00	0,00	0,00	0,08	0,02	0,02
313	325	0,00	0,00	0,00	0,55	0,14	0,01	351	0,00	0,00	0,00	0,08	0,02	0,01
	326	0,00	0,00	0,00	0,55	0,13	0,02	352	0,00	0,00	0,00	0,08	0,02	0,02
314	326	0,00	0,00	0,00	0,55	0,13	0,02	352	0,00	0,00	0,00	0,08	0,02	0,02
	327	0,00	0,00	0,00	0,54	0,13	0,04	353	0,00	0,00	0,00	0,08	0,02	0,04
315	650	0,00	0,00	0,01	0,53	0,12	0,06	661	0,00	0,00	0,02	0,07	0,01	0,06
	328	0,00	0,00	0,01	0,53	0,11	0,06	354	0,00	0,00	0,02	0,07	0,01	0,06
316	328	0,00	0,01	0,02	0,53	0,11	0,06	354	0,00	0,00	0,03	0,07	0,02	0,06
	329	0,00	0,01	0,02	0,52	0,12	0,05	355	0,00	0,00	0,03	0,07	0,02	0,05
317	329	0,00	0,00	0,00	0,52	0,12	0,05	355	0,00	0,00	0,00	0,08	0,02	0,05
	330	0,00	0,00	0,00	0,52	0,12	0,04	356	0,00	0,00	0,00	0,07	0,02	0,04
318	330	0,00	0,00	0,00	0,52	0,12	0,04	356	0,00	0,00	0,00	0,07	0,02	0,04
	331	0,00	0,00	0,00	0,52	0,12	0,04	357	0,00	0,00	0,00	0,08	0,03	0,04
319	331	0,00	0,01	0,02	0,52	0,12	0,04	357	0,00	0,00	0,03	0,08	0,02	0,04
	332	0,00	0,01	0,02	0,51	0,12	0,04	358	0,00	0,00	0,03	0,08	0,02	0,05
320	651	0,00	0,00	0,01	0,51	0,12	0,05	662	0,00	0,00	0,02	0,08	0,02	0,05
	333	0,00	0,00	0,01	0,49	0,12	0,06	359	0,00	0,00	0,02	0,08	0,02	0,06
321	333	0,00	0,00	0,00	0,49	0,12	0,06	359	0,00	0,00	0,00	0,08	0,01	0,06
	334	0,00	0,00	0,00	0,49	0,13	0,06	360	0,00	0,00	0,00	0,08	0,01	0,06
322	334	0,00	0,00	0,00	0,49	0,13	0,06	360	0,00	0,00	0,00	0,08	0,01	0,06
	335	0,00	0,00	0,00	0,48	0,12	0,06	361	0,00	0,00	0,00	0,08	0,01	0,06
323	652	0,00	0,01	0,01	0,45	0,12	0,07	663	0,00	0,00	0,01	0,07	0,02	0,07
	336	0,00	0,01	0,01	0,43	0,11	0,08	362	0,00	0,00	0,01	0,06	0,01	0,08
324	653	0,00	0,00	0,01	0,28	0,03	0,07	664	0,00	0,00	0,01	0,07	0,02	0,07
	337	0,00	0,00	0,01	0,25	0,01	0,04	363	0,00	0,00	0,01	0,08	0,02	0,05
325	337	0,00	0,00	0,01	0,25	0,01	0,04	363	0,00	0,00	0,01	0,08	0,02	0,05
	338	0,00	0,00	0,01	0,23	0,00	0,01	364	0,00	0,00	0,01	0,09	0,00	0,01
326	656	0,00	0,00	0,01	0,10	0,01	0,04	537	0,00	0,00	0,01	0,18	0,08	0,02
	339	0,00	0,00	0,01	0,07	0,03	0,08	211	0,00	0,00	0,01	0,23	0,02	0,06
327	657	0,00	0,00	0,01	0,07	0,01	0,12	542	0,00	0,00	0,01	0,42	0,11	0,08
	341	0,00	0,00	0,01	0,06	0,02	0,10	213	0,00	0,00	0,01	0,60	0,11	0,06
328	658	0,00	0,00	0,01	0,05	0,02	0,08	547	0,00	0,00	0,01	0,70	0,13	0,05
	342	0,00	0,00	0,01	0,06	0,02	0,06	214	0,00	0,00	0,01	0,79	0,18	0,04
329	342	0,00	0,00	0,00	0,06	0,02	0,06	214	0,00	0,00	0,00	0,78	0,11	0,04
	343	0,00	0,00	0,00	0,06	0,02	0,06	215	0,00	0,00	0,00	0,84	0,22	0,04
330	343	0,00	0,00	0,00	0,07	0,01	0,05	215	0,00	0,00	0,00	0,82	0,12	0,03

CARATTERISTICHE MEDIATE: SISMA VERTICALE: SHELL

Shell Nro	Nodo N.ro	S11 kg/cmq	S22 kg/cmq	S12 kg/cmq	M11 kg/cmq	M22 kg/cmq	M12 kg/cmq	Nodo N.ro	S11 kg/cmq	S22 kg/cmq	S12 kg/cmq	M11 kg/cmq	M22 kg/cmq	M12 kg/cmq
	344	0,00	0,00	0,00	0,07	0,01	0,06	216	0,00	0,00	0,00	0,83	0,15	0,04
331	659	0,00	0,00	0,02	0,07	0,02	0,05	556	0,00	0,00	0,01	0,84	0,19	0,03
	345	0,00	0,00	0,02	0,07	0,02	0,04	217	0,00	0,00	0,01	0,83	0,13	0,02
332	345	0,00	0,00	0,00	0,07	0,02	0,04	217	0,00	0,00	0,00	0,84	0,17	0,03
	346	0,00	0,00	0,00	0,07	0,02	0,04	218	0,00	0,00	0,00	0,86	0,20	0,03
333	346	0,00	0,00	0,00	0,07	0,02	0,04	218	0,00	0,00	0,00	0,84	0,10	0,02
	347	0,00	0,00	0,00	0,06	0,02	0,04	219	0,00	0,00	0,00	0,85	0,19	0,03
334	347	0,00	0,00	0,00	0,06	0,02	0,05	219	0,00	0,00	0,00	0,85	0,22	0,03
	348	0,00	0,00	0,00	0,06	0,02	0,05	220	0,00	0,00	0,00	0,81	0,05	0,04
335	348	0,00	0,00	0,03	0,06	0,02	0,06	220	0,00	0,00	0,02	0,84	0,22	0,04
	349	0,00	0,00	0,03	0,06	0,01	0,07	221	0,00	0,00	0,02	0,80	0,14	0,04
336	660	0,00	0,00	0,02	0,07	0,01	0,05	569	0,00	0,00	0,01	0,80	0,11	0,03
	350	0,00	0,00	0,02	0,07	0,02	0,04	222	0,00	0,00	0,01	0,83	0,21	0,02
337	350	0,00	0,00	0,00	0,07	0,02	0,03	222	0,00	0,00	0,00	0,81	0,08	0,03
	351	0,00	0,00	0,00	0,08	0,02	0,02	223	0,00	0,00	0,00	0,86	0,24	0,02
338	351	0,00	0,00	0,00	0,08	0,02	0,03	223	0,00	0,00	0,00	0,84	0,12	0,02
	352	0,00	0,00	0,00	0,08	0,02	0,02	224	0,00	0,00	0,00	0,84	0,13	0,01
339	352	0,00	0,00	0,00	0,08	0,02	0,02	224	0,00	0,00	0,00	0,86	0,22	0,01
	353	0,00	0,00	0,00	0,08	0,02	0,04	225	0,00	0,00	0,00	0,83	0,11	0,03
340	661	0,00	0,00	0,02	0,07	0,01	0,06	580	0,00	0,00	0,01	0,82	0,18	0,03
	354	0,00	0,00	0,02	0,07	0,01	0,06	226	0,00	0,00	0,01	0,80	0,13	0,04
341	354	0,00	0,00	0,03	0,07	0,02	0,06	226	0,00	0,00	0,02	0,81	0,16	0,04
	355	0,00	0,00	0,03	0,08	0,02	0,06	227	0,00	0,00	0,02	0,81	0,20	0,04
342	355	0,00	0,00	0,00	0,08	0,02	0,06	227	0,00	0,00	0,00	0,78	0,08	0,04
	356	0,00	0,00	0,00	0,07	0,02	0,04	228	0,00	0,00	0,00	0,82	0,19	0,03
343	356	0,00	0,00	0,00	0,07	0,02	0,05	228	0,00	0,00	0,00	0,82	0,19	0,03
	357	0,00	0,00	0,00	0,08	0,03	0,04	229	0,00	0,00	0,00	0,80	0,10	0,02
344	357	0,00	0,00	0,03	0,08	0,02	0,04	229	0,00	0,00	0,02	0,82	0,19	0,02
	358	0,00	0,00	0,03	0,08	0,02	0,05	230	0,00	0,00	0,02	0,78	0,15	0,04
345	662	0,00	0,00	0,02	0,08	0,02	0,05	593	0,00	0,00	0,01	0,78	0,13	0,03
	359	0,00	0,00	0,02	0,08	0,02	0,06	231	0,00	0,00	0,01	0,77	0,19	0,04
346	359	0,00	0,00	0,00	0,08	0,01	0,06	231	0,00	0,00	0,00	0,75	0,11	0,05
	360	0,00	0,00	0,00	0,08	0,01	0,06	232	0,00	0,00	0,00	0,76	0,16	0,04
347	360	0,00	0,00	0,00	0,08	0,01	0,06	232	0,00	0,00	0,00	0,76	0,16	0,05
	361	0,00	0,00	0,00	0,07	0,01	0,06	233	0,00	0,00	0,00	0,73	0,12	0,04
348	663	0,00	0,00	0,01	0,07	0,02	0,07	602	0,00	0,00	0,01	0,67	0,14	0,05
	362	0,00	0,00	0,01	0,06	0,02	0,08	234	0,00	0,00	0,01	0,60	0,10	0,05
349	664	0,00	0,00	0,01	0,06	0,02	0,07	609	0,00	0,00	0,01	0,26	0,05	0,05
	363	0,00	0,00	0,01	0,08	0,01	0,05	186	0,00	0,00	0,01	0,19	0,05	0,02
350	363	0,00	0,00	0,01	0,08	0,02	0,04	186	0,00	0,00	0,01	0,19	0,02	0,02
	364	0,00	0,00	0,01	0,08	0,00	0,02	185	0,00	0,00	0,01	0,11	0,07	0,01
351	366	0,00	0,00	0,01	0,13	0,94	0,04	8	0,00	0,00	0,01	0,28	0,99	0,03
	365	0,00	0,00	0,02	0,07	0,07	0,06	6	0,00	0,00	0,02	0,03	0,09	0,04
352	368	0,00	0,00	0,01	0,14	0,87	0,01	7	0,00	0,00	0,01	0,23	0,91	0,02
	367	0,00	0,00	0,01	0,01	0,05	0,01	5	0,00	0,00	0,01	0,01	0,06	0,02
353	370	0,00	0,00	0,01	0,21	0,83	0,02	10	0,00	0,00	0,01	0,11	0,84	0,01
	369	0,00	0,00	0,01	0,01	0,05	0,02	9	0,00	0,00	0,01	0,01	0,05	0,01
354	372	0,00	0,00	0,01	0,14	0,78	0,01	16	0,00	0,00	0,01	0,19	0,80	0,01
	371	0,00	0,00	0,02	0,01	0,05	0,01	15	0,00	0,00	0,02	0,01	0,05	0,01
355	374	0,00	0,00	0,01	0,18	0,75	0,01	26	0,00	0,00	0,01	0,12	0,75	0,01
	373	0,00	0,00	0,02	0,01	0,06	0,01	25	0,00	0,00	0,02	0,01	0,06	0,01
356	376	0,00	0,00	0,01	0,13	0,74	0,02	34	0,00	0,00	0,01	0,18	0,74	0,01
	375	0,00	0,00	0,02	0,01	0,05	0,02	33	0,00	0,00	0,02	0,01	0,06	0,01
357	378	0,00	0,00	0,01	0,17	0,73	0,02	44	0,00	0,00	0,01	0,12	0,72	0,02
	377	0,00	0,00	0,02	0,01	0,05	0,02	43	0,00	0,00	0,02	0,01	0,05	0,02
358	380	0,00	0,00	0,01	0,13	0,73	0,02	50	0,00	0,00	0,01	0,17	0,73	0,02
	379	0,00	0,00	0,02	0,01	0,05	0,02	49	0,00	0,00	0,02	0,01	0,05	0,02
359	384	0,00	0,00	0,01	0,15	0,76	0,02	385	0,00	0,00	0,01	0,15	0,75	0,02
	381	0,00	0,00	0,01	0,02	0,06	0,01	382	0,00	0,00	0,01	0,01	0,05	0,02
360	385	0,00	0,00	0,01	0,14	0,75	0,02	386	0,00	0,00	0,01	0,15	0,74	0,02
	382	0,00	0,00	0,01	0,01	0,05	0,02	383	0,00	0,00	0,01	0,01	0,05	0,02
361	386	0,00	0,00	0,01	0,13	0,74	0,03	52	0,00	0,00	0,01	0,18	0,74	0,02
	383	0,00	0,00	0,01	0,01	0,05	0,03	51	0,00	0,00	0,01	0,01	0,05	0,02
362	365	0,00	0,00	0,02	0,07	0,07	0,01	6	0,00	0,00	0,02	0,03	0,10	0,10
	387	0,00	0,00	0,01	0,07	0,53	0,01	54	0,00	0,00	0,01	0,01	0,58	0,10
363	367	0,00	0,00	0,01	0,01	0,05	0,02	5	0,00	0,00	0,01	0,01	0,06	0,01
	388	0,00	0,00	0,01	0,11	0,55	0,01	53	0,00	0,00	0,01	0,09	0,54	0,01
364	369	0,00	0,00	0,01	0,01	0,05	0,01	9	0,00	0,00	0,01	0,01	0,05	0,01
	389	0,00	0,00	0,01	0,12	0,57	0,01	55	0,00	0,00	0,01	0,12	0,56	0,01
365	371	0,00	0,00	0,02	0,01	0,05	0,01	15	0,00	0,00	0,02	0,01	0,05	0,01
	390	0,00	0,00	0,01	0,12	0,57	0,01	58	0,00	0,00	0,01	0,11	0,57	0,01
366	373	0,00	0,00	0,02	0,01	0,06	0,01	25	0,00	0,00	0,02	0,01	0,06	0,01
	391	0,00	0,00	0,01	0,11	0,56	0,01	63	0,00	0,00	0,01	0,11	0,56	0,01
367	375	0,00	0,00	0,02	0,01	0,05	0,01	33	0,00	0,00	0,02	0,01	0,06	0,01
	392	0,00	0,00	0,01	0,11	0,54	0,01	67	0,00	0,00	0,01	0,11	0,55	0,01
368	377	0,00	0,00	0,01	0,01	0,05	0,02	43	0,00	0,00	0,01	0,01	0,05	0,02
	393	0,00	0,00	0,01	0,10	0,52	0,01	72	0,00	0,00	0,01	0,10	0,52	0,01
369	379	0,00	0,00	0,01	0,01	0,05	0,02	49	0,00	0,00	0,01	0,01	0,05	0,02
	394	0,00	0,00	0,01	0,10	0,49	0,02	75	0,00	0,00	0,01	0,10	0,50	0,02
370	381	0,00	0,00	0,01	0,02	0,06	0,01	382	0,00	0,00	0,01	0,01	0,05	0,02
	395	0,00	0,00	0,01	0,08	0,45	0,01	396	0,00	0,00	0,01	0,09	0,46	0,02
371	382	0,00	0,00	0,01	0,01	0,05	0,02	383	0,00	0,00	0,01	0,01	0,05	0,02
	396	0,00	0,00	0,01	0,09	0,46	0,01	397	0,00	0,00	0,01	0,09	0,47	0,02
372	383	0,00	0,00	0,01	0,01	0,05	0,02	51	0,00	0,00	0,01	0,01	0,05	0,02
	397	0,00	0,00	0,01	0,10	0,47	0,02	76	0,00	0,00	0,01	0,10	0,49	0,02
373	387	0,00	0,00	0,01	0,08	0,55	0,04	54	0,00	0,00	0,01	0,02	0,55	0,07
	398	0,00	0,00	0,00	0,13	1,01	0,01	80	0,00	0,00	0,00	0,02	1,04	0,02
374	388	0,00	0,00	0,01	0,11	0,55	0,01	53	0,00	0,00	0,01	0,09	0,54	0,01
	399	0,00	0,00	0,00	0,20	1,00	0,00	79	0,00	0,00	0,00	0,18	1,00	0,00
375	389	0,00	0,00	0,01	0,12	0,57	0,01	55	0,00	0,00	0,01	0,12	0,56	0,01
	400	0,00	0,00	0,00	0,21	1,00	0,00	81	0,00	0,00	0,00	0,21	1,00	0,00
376	390	0,00	0,00	0,01	0,12	0,57	0,01	58	0,00	0,00	0,01	0,11	0,57	0,01

CARATTERISTICHE MEDIATE: SISMA VERTICALE: SHELL

Shell Nro	Nodo N.ro	S11 kg/cmq	S22 kg/cmq	S12 kg/cmq	M11 kg/cmq	M22 kg/cmq	M12 kg/cmq	Nodo N.ro	S11 kg/cmq	S22 kg/cmq	S12 kg/cmq	M11 kg/cmq	M22 kg/cmq	M12 kg/cmq
	401	0,00	0,00	0,00	0,20	0,99	0,00	84	0,00	0,00	0,00	0,20	1,00	0,00
377	391	0,00	0,00	0,01	0,11	0,56	0,01	63	0,00	0,00	0,01	0,11	0,56	0,01
	402	0,00	0,00	0,00	0,19	0,96	0,00	89	0,00	0,00	0,00	0,19	0,97	0,00
378	392	0,00	0,00	0,01	0,11	0,54	0,01	67	0,00	0,00	0,01	0,11	0,55	0,01
	403	0,00	0,00	0,00	0,19	0,94	0,00	93	0,00	0,00	0,00	0,19	0,94	0,00
379	393	0,00	0,00	0,01	0,10	0,52	0,01	72	0,00	0,00	0,01	0,10	0,52	0,01
	404	0,00	0,00	0,00	0,18	0,90	0,00	98	0,00	0,00	0,00	0,18	0,91	0,00
380	394	0,00	0,00	0,01	0,10	0,49	0,02	75	0,00	0,00	0,01	0,10	0,50	0,02
	405	0,00	0,00	0,00	0,18	0,87	0,00	101	0,00	0,00	0,00	0,18	0,88	0,00
381	395	0,00	0,00	0,01	0,08	0,45	0,01	396	0,00	0,00	0,01	0,09	0,46	0,01
	406	0,00	0,00	0,00	0,15	0,83	0,00	407	0,00	0,00	0,00	0,17	0,84	0,00
382	396	0,00	0,00	0,01	0,09	0,46	0,02	397	0,00	0,00	0,01	0,09	0,47	0,02
	407	0,00	0,00	0,00	0,16	0,84	0,00	408	0,00	0,00	0,00	0,17	0,85	0,00
383	397	0,00	0,00	0,01	0,10	0,47	0,02	76	0,00	0,00	0,01	0,10	0,49	0,02
	408	0,00	0,00	0,00	0,17	0,85	0,00	102	0,00	0,00	0,00	0,18	0,87	0,00
384	80	0,00	0,00	0,00	1,05	0,02	0,03	106	0,00	0,00	0,01	0,49	0,00	0,07
	398	0,00	0,00	0,00	1,00	0,13	0,01	409	0,00	0,00	0,01	0,49	0,07	0,04
385	79	0,00	0,00	0,00	1,00	0,18	0,00	105	0,00	0,00	0,01	0,49	0,08	0,01
	399	0,00	0,00	0,00	1,00	0,20	0,00	410	0,00	0,00	0,01	0,50	0,10	0,01
386	81	0,00	0,00	0,00	1,00	0,21	0,00	107	0,00	0,00	0,01	0,51	0,11	0,01
	400	0,00	0,00	0,00	1,00	0,21	0,00	411	0,00	0,00	0,01	0,51	0,11	0,01
387	84	0,00	0,00	0,00	1,00	0,20	0,00	110	0,00	0,00	0,01	0,52	0,11	0,01
	401	0,00	0,00	0,00	0,99	0,20	0,00	412	0,00	0,00	0,01	0,52	0,11	0,01
388	89	0,00	0,00	0,00	0,97	0,19	0,00	115	0,00	0,00	0,01	0,51	0,10	0,01
	402	0,00	0,00	0,00	0,96	0,19	0,00	413	0,00	0,00	0,01	0,51	0,10	0,01
389	93	0,00	0,00	0,00	0,94	0,19	0,00	119	0,00	0,00	0,01	0,50	0,10	0,01
	403	0,00	0,00	0,00	0,94	0,19	0,00	414	0,00	0,00	0,01	0,49	0,10	0,01
390	98	0,00	0,00	0,00	0,91	0,18	0,00	124	0,00	0,00	0,01	0,48	0,10	0,02
	404	0,00	0,00	0,00	0,90	0,18	0,00	415	0,00	0,00	0,01	0,48	0,10	0,02
391	101	0,00	0,00	0,00	0,88	0,18	0,00	127	0,00	0,00	0,01	0,46	0,09	0,02
	405	0,00	0,00	0,00	0,87	0,18	0,00	416	0,00	0,00	0,01	0,45	0,09	0,02
392	407	0,00	0,00	0,00	0,84	0,17	0,00	418	0,00	0,00	0,01	0,43	0,08	0,02
	406	0,00	0,00	0,00	0,83	0,15	0,00	417	0,00	0,00	0,01	0,42	0,07	0,01
393	408	0,00	0,00	0,00	0,85	0,17	0,00	419	0,00	0,00	0,01	0,44	0,09	0,02
	407	0,00	0,00	0,00	0,84	0,16	0,00	418	0,00	0,00	0,01	0,43	0,08	0,02
394	102	0,00	0,00	0,00	0,87	0,18	0,00	128	0,00	0,00	0,01	0,45	0,09	0,02
	408	0,00	0,00	0,00	0,85	0,17	0,00	419	0,00	0,00	0,01	0,44	0,09	0,02
395	106	0,00	0,00	0,01	0,52	0,01	0,09	132	0,00	0,00	0,02	0,19	0,02	0,09
	409	0,00	0,00	0,01	0,48	0,06	0,01	420	0,00	0,00	0,02	0,14	0,08	0,01
396	105	0,00	0,00	0,01	0,49	0,08	0,01	131	0,00	0,00	0,01	0,14	0,03	0,01
	410	0,00	0,00	0,01	0,50	0,10	0,01	421	0,00	0,00	0,01	0,12	0,02	0,01
397	107	0,00	0,00	0,01	0,51	0,11	0,01	133	0,00	0,00	0,01	0,11	0,02	0,01
	411	0,00	0,00	0,01	0,51	0,11	0,01	422	0,00	0,00	0,01	0,09	0,01	0,01
398	110	0,00	0,00	0,01	0,52	0,11	0,01	136	0,00	0,00	0,02	0,08	0,01	0,01
	412	0,00	0,00	0,01	0,52	0,11	0,01	423	0,00	0,00	0,02	0,08	0,02	0,01
399	115	0,00	0,00	0,01	0,51	0,10	0,01	141	0,00	0,00	0,02	0,07	0,02	0,01
	413	0,00	0,00	0,01	0,51	0,10	0,01	424	0,00	0,00	0,02	0,07	0,02	0,01
400	119	0,00	0,00	0,01	0,50	0,10	0,01	145	0,00	0,00	0,02	0,07	0,01	0,02
	414	0,00	0,00	0,01	0,49	0,10	0,01	425	0,00	0,00	0,02	0,07	0,02	0,02
401	124	0,00	0,00	0,01	0,48	0,10	0,02	150	0,00	0,00	0,01	0,07	0,01	0,02
	415	0,00	0,00	0,01	0,48	0,10	0,02	426	0,00	0,00	0,01	0,07	0,01	0,02
402	127	0,00	0,00	0,01	0,46	0,09	0,02	153	0,00	0,00	0,01	0,08	0,01	0,02
	416	0,00	0,00	0,01	0,45	0,09	0,02	427	0,00	0,00	0,01	0,08	0,02	0,02
403	418	0,00	0,00	0,01	0,42	0,08	0,02	429	0,00	0,00	0,01	0,10	0,02	0,02
	417	0,00	0,00	0,01	0,42	0,07	0,01	428	0,00	0,00	0,01	0,11	0,03	0,01
404	419	0,00	0,00	0,01	0,44	0,09	0,02	430	0,00	0,00	0,01	0,09	0,01	0,02
	418	0,00	0,00	0,01	0,42	0,08	0,02	429	0,00	0,00	0,01	0,10	0,02	0,02
405	128	0,00	0,00	0,01	0,45	0,09	0,02	154	0,00	0,00	0,01	0,08	0,01	0,02
	419	0,00	0,00	0,01	0,44	0,09	0,02	430	0,00	0,00	0,01	0,09	0,02	0,02
406	132	0,00	0,00	0,02	0,16	0,02	0,04	158	0,00	0,00	0,01	1,12	0,31	0,02
	420	0,00	0,00	0,02	0,15	0,08	0,05	431	0,00	0,00	0,01	1,07	0,15	0,04
407	131	0,00	0,00	0,01	0,14	0,03	0,02	157	0,00	0,00	0,01	1,05	0,26	0,02
	421	0,00	0,00	0,01	0,12	0,02	0,01	432	0,00	0,00	0,01	1,00	0,17	0,01
408	133	0,00	0,00	0,01	0,10	0,02	0,01	159	0,00	0,00	0,01	0,97	0,14	0,02
	422	0,00	0,00	0,01	0,10	0,01	0,02	433	0,00	0,00	0,01	0,96	0,23	0,02
409	136	0,00	0,00	0,02	0,08	0,01	0,01	162	0,00	0,00	0,01	0,93	0,22	0,02
	423	0,00	0,00	0,02	0,08	0,02	0,01	434	0,00	0,00	0,01	0,92	0,17	0,01
410	141	0,00	0,00	0,02	0,07	0,02	0,01	167	0,00	0,00	0,01	0,88	0,15	0,01
	424	0,00	0,00	0,02	0,07	0,02	0,01	435	0,00	0,00	0,01	0,89	0,20	0,01
411	145	0,00	0,00	0,02	0,07	0,01	0,01	171	0,00	0,00	0,01	0,87	0,21	0,01
	425	0,00	0,00	0,02	0,07	0,02	0,02	436	0,00	0,00	0,01	0,86	0,15	0,02
412	150	0,00	0,00	0,02	0,07	0,01	0,02	176	0,00	0,00	0,01	0,83	0,14	0,02
	426	0,00	0,00	0,02	0,07	0,01	0,02	437	0,00	0,00	0,01	0,83	0,18	0,02
413	153	0,00	0,00	0,01	0,08	0,01	0,02	179	0,00	0,00	0,01	0,83	0,19	0,02
	427	0,00	0,00	0,01	0,08	0,02	0,02	438	0,00	0,00	0,01	0,82	0,14	0,02
414	429	0,00	0,00	0,01	0,10	0,02	0,02	440	0,00	0,00	0,01	0,83	0,17	0,02
	428	0,00	0,00	0,01	0,11	0,03	0,01	439	0,00	0,00	0,01	0,84	0,16	0,02
415	430	0,00	0,00	0,01	0,09	0,01	0,02	441	0,00	0,00	0,01	0,83	0,17	0,02
	429	0,00	0,00	0,01	0,10	0,02	0,02	440	0,00	0,00	0,01	0,83	0,16	0,02
416	154	0,00	0,00	0,01	0,08	0,01	0,02	180	0,00	0,00	0,01	0,83	0,20	0,02
	430	0,00	0,00	0,01	0,09	0,02	0,03	441	0,00	0,00	0,01	0,82	0,14	0,03
417	443	0,01	0,09	0,03	0,09	0,63	0,01	444	0,01	0,10	0,05	0,10	0,62	0,01
	366	0,01	0,09	0,01	0,11	0,67	0,01	7	0,01	0,10	0,03	0,12	0,67	0,01
418	445	0,00	0,05	0,00	0,02	0,49	0,01	446	0,01	0,07	0,03	0,03	0,48	0,01
	442	0,01	0,05	0,01	0,02	0,55	0,01	443	0,00	0,07	0,01	0,03	0,54	0,00
419	446	0,01	0,07	0,03	0,06	0,49	0,01	447	0,01	0,07	0,04	0,06	0,49	0,01
	443	0,01	0,07	0,02	0,06	0,54	0,01	444	0,01	0,07	0,03	0,07	0,54	0,01
420	183	0,01	0,03	0,00	0,03	0,27	0,02	448	0,01	0,04	0,02	0,04	0,28	0,01
	445	0,00	0,03	0,01	0,01	0,35	0,03	446	0,00	0,04	0,01	0,02	0,36	0,01
421	448	0,01	0,04	0,02	0,04	0,30	0,02	184	0,01	0,05	0,03	0,06	0,33	0,02
	446	0,00	0,04	0,01	0,04	0,37	0,01	447	0,00	0,05	0,02	0,05	0,39	0,01
422	451	0,00	0,05	0,00	0,02	0,40	0,01	452	0,01	0,06	0,03	0,03	0,40	0,01

CARATTERISTICHE MEDIATE: SISMA VERTICALE: SHELL

Shell Nro	Nodo N.ro	S11 kg/cmq	S22 kg/cmq	S12 kg/cmq	M11 kg/cmq	M22 kg/cmq	M12 kg/cmq	Nodo N.ro	S11 kg/cmq	S22 kg/cmq	S12 kg/cmq	M11 kg/cmq	M22 kg/cmq	M12 kg/cmq
	449	0,01	0,04	0,01	0,02	0,47	0,01	450	0,00	0,06	0,02	0,04	0,46	0,00
423	185	0,01	0,03	0,01	0,01	0,19	0,02	186	0,01	0,03	0,03	0,04	0,20	0,01
	451	0,00	0,03	0,01	0,01	0,26	0,02	452	0,00	0,03	0,02	0,03	0,27	0,01
424	453	0,02	0,09	0,05	0,11	0,62	0,02	454	0,02	0,09	0,04	0,12	0,62	0,02
	368	0,02	0,09	0,06	0,11	0,64	0,02	10	0,02	0,09	0,05	0,12	0,64	0,02
425	447	0,01	0,07	0,04	0,08	0,50	0,01	455	0,01	0,08	0,05	0,09	0,52	0,01
	444	0,01	0,07	0,03	0,09	0,54	0,01	453	0,01	0,07	0,04	0,10	0,56	0,01
426	455	0,01	0,08	0,05	0,10	0,55	0,01	456	0,02	0,08	0,06	0,11	0,57	0,01
	453	0,01	0,08	0,05	0,10	0,57	0,01	454	0,02	0,08	0,06	0,11	0,59	0,01
427	184	0,01	0,04	0,03	0,06	0,37	0,04	457	0,01	0,06	0,06	0,08	0,41	0,04
	447	0,01	0,04	0,02	0,06	0,41	0,02	455	0,01	0,06	0,04	0,08	0,46	0,02
428	457	0,01	0,06	0,04	0,08	0,47	0,04	187	0,02	0,07	0,06	0,10	0,52	0,04
	455	0,01	0,06	0,04	0,08	0,49	0,02	456	0,02	0,07	0,06	0,11	0,54	0,02
429	458	0,02	0,09	0,06	0,12	0,63	0,02	459	0,02	0,10	0,05	0,12	0,63	0,01
	370	0,02	0,09	0,06	0,11	0,63	0,02	12	0,02	0,10	0,05	0,12	0,63	0,01
430	456	0,02	0,09	0,05	0,12	0,60	0,01	460	0,02	0,09	0,05	0,12	0,61	0,00
	454	0,02	0,09	0,06	0,11	0,61	0,01	458	0,02	0,09	0,06	0,12	0,62	0,01
431	460	0,02	0,09	0,05	0,12	0,63	0,00	461	0,02	0,09	0,05	0,13	0,64	0,00
	458	0,02	0,09	0,06	0,12	0,63	0,01	459	0,02	0,09	0,06	0,13	0,64	0,01
432	187	0,01	0,08	0,05	0,10	0,57	0,04	462	0,02	0,09	0,05	0,11	0,60	0,04
	456	0,01	0,08	0,06	0,11	0,58	0,02	460	0,01	0,09	0,05	0,12	0,61	0,02
433	462	0,02	0,08	0,05	0,11	0,63	0,03	188	0,02	0,09	0,05	0,12	0,65	0,03
	460	0,02	0,08	0,05	0,12	0,63	0,02	461	0,02	0,09	0,06	0,13	0,65	0,02
434	461	0,02	0,09	0,05	0,13	0,67	0,00	464	0,02	0,09	0,04	0,14	0,69	0,00
	459	0,02	0,09	0,06	0,13	0,65	0,01	463	0,02	0,09	0,05	0,13	0,66	0,01
435	188	0,02	0,09	0,04	0,14	0,70	0,04	189	0,02	0,09	0,05	0,14	0,72	0,04
	461	0,02	0,09	0,06	0,13	0,66	0,01	464	0,02	0,09	0,06	0,14	0,69	0,00
436	464	0,02	0,10	0,05	0,14	0,69	0,00	466	0,02	0,10	0,04	0,14	0,70	0,01
	463	0,02	0,10	0,05	0,13	0,66	0,01	465	0,02	0,10	0,05	0,12	0,66	0,01
437	189	0,01	0,09	0,06	0,14	0,72	0,04	190	0,01	0,10	0,03	0,15	0,74	0,04
	464	0,02	0,10	0,06	0,14	0,69	0,01	466	0,02	0,10	0,03	0,14	0,69	0,01
438	467	0,02	0,10	0,04	0,12	0,64	0,01	468	0,02	0,10	0,04	0,13	0,63	0,01
	372	0,02	0,10	0,04	0,11	0,61	0,01	18	0,02	0,10	0,04	0,12	0,61	0,01
439	466	0,02	0,09	0,05	0,13	0,68	0,00	469	0,02	0,09	0,04	0,13	0,68	0,00
	465	0,02	0,09	0,04	0,13	0,66	0,01	467	0,02	0,09	0,04	0,13	0,67	0,01
440	469	0,02	0,10	0,04	0,13	0,68	0,00	470	0,02	0,09	0,04	0,13	0,68	0,00
	467	0,02	0,10	0,04	0,13	0,67	0,01	468	0,02	0,09	0,04	0,13	0,67	0,01
441	190	0,02	0,09	0,04	0,13	0,71	0,02	471	0,02	0,09	0,05	0,13	0,71	0,02
	466	0,02	0,09	0,04	0,14	0,70	0,01	469	0,02	0,09	0,04	0,13	0,70	0,01
442	471	0,02	0,09	0,04	0,14	0,72	0,02	191	0,02	0,09	0,04	0,13	0,72	0,02
	469	0,02	0,09	0,04	0,14	0,71	0,01	470	0,02	0,09	0,03	0,13	0,71	0,01
443	470	0,02	0,09	0,03	0,13	0,71	0,00	473	0,02	0,09	0,03	0,14	0,71	0,00
	468	0,02	0,09	0,04	0,13	0,66	0,01	472	0,02	0,09	0,04	0,13	0,66	0,01
444	191	0,02	0,09	0,03	0,15	0,75	0,02	192	0,02	0,09	0,04	0,15	0,75	0,02
	470	0,02	0,09	0,03	0,13	0,70	0,01	473	0,02	0,09	0,05	0,14	0,71	0,01
445	473	0,02	0,09	0,03	0,14	0,71	0,00	475	0,02	0,09	0,03	0,14	0,71	0,00
	472	0,02	0,09	0,04	0,13	0,66	0,01	474	0,02	0,09	0,03	0,13	0,66	0,01
446	192	0,01	0,09	0,04	0,15	0,75	0,02	193	0,01	0,10	0,03	0,15	0,74	0,03
	473	0,02	0,09	0,05	0,14	0,71	0,00	475	0,02	0,10	0,03	0,14	0,71	0,00
447	475	0,02	0,09	0,03	0,14	0,71	0,00	477	0,02	0,09	0,03	0,14	0,71	0,01
	474	0,02	0,09	0,03	0,13	0,66	0,01	476	0,02	0,09	0,03	0,12	0,66	0,01
448	193	0,01	0,10	0,04	0,15	0,74	0,03	194	0,01	0,09	0,02	0,15	0,74	0,03
	475	0,02	0,10	0,04	0,14	0,71	0,01	477	0,01	0,09	0,02	0,14	0,70	0,00
449	477	0,02	0,09	0,03	0,13	0,67	0,00	479	0,02	0,09	0,03	0,13	0,67	0,00
	476	0,02	0,09	0,03	0,12	0,66	0,01	478	0,02	0,09	0,03	0,12	0,65	0,01
450	194	0,03	0,09	0,02	0,14	0,71	0,02	195	0,03	0,08	0,04	0,12	0,71	0,02
	477	0,02	0,08	0,02	0,14	0,70	0,01	479	0,02	0,08	0,03	0,12	0,70	0,01
451	480	0,02	0,09	0,02	0,11	0,61	0,01	481	0,02	0,09	0,02	0,12	0,61	0,01
	374	0,02	0,09	0,03	0,10	0,59	0,01	28	0,02	0,09	0,02	0,11	0,59	0,01
452	479	0,02	0,09	0,03	0,12	0,68	0,00	482	0,02	0,09	0,02	0,12	0,67	0,00
	478	0,02	0,09	0,03	0,12	0,66	0,01	480	0,02	0,09	0,02	0,12	0,66	0,01
453	482	0,02	0,09	0,02	0,12	0,67	0,00	483	0,02	0,09	0,02	0,13	0,67	0,00
	480	0,02	0,09	0,03	0,12	0,65	0,01	481	0,02	0,09	0,02	0,12	0,65	0,01
454	195	0,02	0,09	0,03	0,14	0,72	0,02	484	0,02	0,09	0,02	0,12	0,72	0,02
	479	0,02	0,09	0,03	0,13	0,71	0,01	482	0,02	0,09	0,02	0,12	0,70	0,01
455	484	0,02	0,09	0,02	0,13	0,72	0,02	196	0,02	0,09	0,02	0,12	0,71	0,02
	482	0,02	0,09	0,02	0,14	0,70	0,01	483	0,02	0,09	0,02	0,12	0,70	0,01
456	483	0,02	0,09	0,02	0,13	0,70	0,00	486	0,02	0,09	0,02	0,14	0,69	0,00
	481	0,02	0,09	0,02	0,12	0,64	0,01	485	0,02	0,09	0,02	0,12	0,64	0,01
457	196	0,02	0,09	0,02	0,15	0,75	0,02	197	0,02	0,09	0,02	0,15	0,74	0,02
	483	0,02	0,09	0,02	0,13	0,69	0,01	486	0,02	0,09	0,02	0,14	0,69	0,01
458	486	0,02	0,09	0,02	0,14	0,69	0,00	488	0,02	0,09	0,02	0,14	0,69	0,00
	485	0,02	0,09	0,02	0,13	0,64	0,00	487	0,02	0,09	0,02	0,12	0,64	0,00
459	197	0,01	0,09	0,02	0,15	0,74	0,01	198	0,01	0,09	0,02	0,15	0,74	0,01
	486	0,02	0,09	0,02	0,14	0,69	0,00	488	0,02	0,09	0,02	0,14	0,69	0,00
460	488	0,02	0,09	0,02	0,14	0,69	0,00	490	0,02	0,09	0,02	0,14	0,69	0,00
	487	0,02	0,09	0,02	0,12	0,64	0,00	489	0,02	0,09	0,02	0,12	0,63	0,01
461	198	0,02	0,09	0,02	0,15	0,74	0,02	199	0,02	0,09	0,02	0,15	0,73	0,02
	488	0,02	0,09	0,02	0,14	0,69	0,01	490	0,02	0,09	0,02	0,13	0,69	0,00
462	491	0,02	0,09	0,02	0,10	0,61	0,01	492	0,02	0,09	0,02	0,11	0,61	0,01
	376	0,02	0,09	0,02	0,10	0,58	0,01	36	0,02	0,09	0,02	0,11	0,58	0,01
463	490	0,02	0,09	0,02	0,13	0,66	0,00	493	0,02	0,09	0,02	0,12	0,66	0,00
	489	0,02	0,09	0,02	0,12	0,64	0,01	491	0,02	0,09	0,02	0,12	0,64	0,01
464	493	0,02	0,09	0,02	0,12	0,66	0,00	494	0,02	0,09	0,02	0,12	0,66	0,00
	491	0,02	0,09	0,02	0,12	0,64	0,01	492	0,02	0,09	0,02	0,12	0,64	0,01
465	199	0,02	0,09	0,02	0,13	0,70	0,02	495	0,02	0,09	0,02	0,12	0,70	0,02
	490	0,02	0,09	0,02	0,14	0,69	0,01	493	0,02	0,09	0,02	0,12	0,69	0,01
466	495	0,02	0,09	0,02	0,13	0,70	0,02	200	0,02	0,09	0,02	0,12	0,69	0,02
	493	0,02	0,09	0,02	0,13	0,69	0,01	494	0,02	0,09	0,02	0,12	0,68	0,01
467	494	0,02	0,09	0,02	0,12	0,65	0,00	497	0,02	0,09	0,03	0,12	0,64	0,00
	492	0,02	0,09	0,02	0,12	0,63	0,01	496	0,02	0,09	0,02	0,12	0,63	0,01
468	200	0,02	0,08	0,03	0,13	0,69	0,02	201	0,02	0,08	0,02	0,11	0,68	0,02

CARATTERISTICHE MEDIATE: SISMA VERTICALE: SHELL

Shell Nro	Nodo N.ro	S11 kg/cmq	S22 kg/cmq	S12 kg/cmq	M11 kg/cmq	M22 kg/cmq	M12 kg/cmq	Nodo N.ro	S11 kg/cmq	S22 kg/cmq	S12 kg/cmq	M11 kg/cmq	M22 kg/cmq	M12 kg/cmq
	494	0,02	0,08	0,03	0,13	0,67	0,01	497	0,02	0,08	0,02	0,12	0,67	0,01
469	497	0,02	0,09	0,03	0,12	0,68	0,00	499	0,02	0,09	0,03	0,13	0,67	0,01
	496	0,02	0,09	0,02	0,12	0,62	0,01	498	0,02	0,09	0,03	0,12	0,62	0,01
470	201	0,01	0,09	0,02	0,14	0,72	0,04	202	0,01	0,09	0,04	0,14	0,70	0,03
	497	0,01	0,09	0,02	0,12	0,67	0,01	499	0,02	0,09	0,03	0,13	0,67	0,01
471	499	0,02	0,09	0,03	0,13	0,67	0,00	501	0,02	0,09	0,03	0,13	0,66	0,00
	498	0,02	0,09	0,03	0,12	0,63	0,01	500	0,02	0,09	0,03	0,11	0,62	0,01
472	202	0,01	0,09	0,02	0,14	0,70	0,03	203	0,01	0,09	0,03	0,14	0,70	0,03
	499	0,02	0,09	0,03	0,13	0,67	0,00	501	0,01	0,09	0,04	0,13	0,66	0,00
473	501	0,02	0,09	0,03	0,12	0,63	0,00	503	0,02	0,08	0,03	0,12	0,63	0,00
	500	0,02	0,09	0,03	0,12	0,62	0,01	502	0,02	0,08	0,04	0,12	0,62	0,01
474	203	0,02	0,08	0,04	0,13	0,67	0,02	204	0,02	0,08	0,03	0,11	0,66	0,02
	501	0,02	0,08	0,04	0,13	0,66	0,01	503	0,02	0,08	0,03	0,11	0,65	0,01
475	504	0,02	0,09	0,04	0,10	0,58	0,02	505	0,02	0,09	0,05	0,11	0,58	0,02
	378	0,02	0,09	0,04	0,10	0,57	0,02	46	0,02	0,09	0,05	0,11	0,56	0,02
476	503	0,02	0,09	0,04	0,12	0,63	0,00	506	0,02	0,09	0,04	0,12	0,63	0,00
	502	0,02	0,09	0,04	0,12	0,62	0,01	504	0,02	0,09	0,04	0,11	0,61	0,01
477	506	0,02	0,09	0,04	0,12	0,62	0,00	507	0,02	0,08	0,05	0,12	0,61	0,00
	504	0,02	0,09	0,04	0,12	0,61	0,01	505	0,02	0,08	0,04	0,12	0,60	0,01
478	204	0,02	0,09	0,04	0,13	0,66	0,02	508	0,02	0,08	0,04	0,11	0,66	0,02
	503	0,02	0,09	0,03	0,13	0,65	0,01	506	0,02	0,08	0,04	0,11	0,65	0,01
479	508	0,02	0,08	0,05	0,13	0,65	0,03	205	0,02	0,08	0,04	0,11	0,64	0,03
	506	0,02	0,08	0,04	0,13	0,64	0,02	507	0,02	0,08	0,04	0,11	0,63	0,02
480	507	0,02	0,09	0,04	0,12	0,63	0,01	510	0,02	0,09	0,05	0,12	0,61	0,01
	505	0,02	0,09	0,04	0,12	0,60	0,02	509	0,02	0,09	0,05	0,12	0,59	0,02
481	205	0,01	0,08	0,04	0,13	0,67	0,05	206	0,01	0,09	0,05	0,13	0,65	0,05
	507	0,01	0,08	0,04	0,12	0,62	0,01	510	0,01	0,09	0,05	0,12	0,61	0,01
482	510	0,01	0,09	0,04	0,13	0,61	0,01	512	0,01	0,08	0,05	0,13	0,60	0,00
	509	0,02	0,09	0,05	0,12	0,59	0,02	511	0,02	0,08	0,05	0,11	0,58	0,02
483	206	0,02	0,08	0,04	0,13	0,65	0,05	207	0,01	0,08	0,05	0,12	0,62	0,05
	510	0,01	0,08	0,05	0,13	0,61	0,00	512	0,01	0,08	0,05	0,12	0,59	0,00
484	513	0,02	0,09	0,05	0,10	0,56	0,02	514	0,01	0,08	0,04	0,11	0,56	0,02
	380	0,02	0,09	0,06	0,10	0,56	0,02	52	0,02	0,08	0,05	0,11	0,56	0,03
485	512	0,02	0,08	0,05	0,12	0,58	0,00	515	0,01	0,08	0,05	0,11	0,57	0,00
	511	0,02	0,08	0,05	0,11	0,58	0,01	513	0,01	0,08	0,05	0,11	0,57	0,01
486	515	0,02	0,08	0,05	0,11	0,56	0,00	516	0,01	0,08	0,05	0,10	0,55	0,00
	513	0,02	0,08	0,05	0,11	0,56	0,01	514	0,02	0,08	0,05	0,10	0,55	0,01
487	207	0,02	0,08	0,05	0,12	0,59	0,03	517	0,02	0,08	0,05	0,09	0,57	0,03
	512	0,02	0,08	0,05	0,13	0,59	0,02	515	0,01	0,07	0,05	0,10	0,57	0,02
488	517	0,01	0,08	0,05	0,11	0,55	0,04	208	0,01	0,07	0,05	0,09	0,53	0,04
	515	0,01	0,08	0,05	0,12	0,56	0,02	516	0,01	0,07	0,05	0,09	0,53	0,02
489	518	0,02	0,08	0,05	0,09	0,54	0,02	519	0,02	0,08	0,05	0,10	0,54	0,02
	386	0,02	0,08	0,05	0,09	0,55	0,03	385	0,02	0,08	0,04	0,10	0,55	0,03
490	519	0,02	0,08	0,04	0,08	0,53	0,02	520	0,02	0,08	0,04	0,09	0,53	0,02
	385	0,02	0,08	0,04	0,09	0,55	0,02	384	0,02	0,08	0,03	0,10	0,55	0,02
491	520	0,01	0,08	0,03	0,08	0,52	0,01	521	0,01	0,08	0,02	0,08	0,53	0,01
	384	0,01	0,08	0,04	0,09	0,56	0,01	4	0,01	0,08	0,03	0,10	0,57	0,01
492	516	0,01	0,08	0,05	0,10	0,52	0,00	522	0,01	0,07	0,05	0,09	0,51	0,00
	514	0,02	0,08	0,05	0,10	0,53	0,01	518	0,01	0,07	0,05	0,09	0,52	0,01
493	522	0,01	0,07	0,05	0,09	0,49	0,00	523	0,01	0,06	0,04	0,08	0,47	0,01
	518	0,01	0,07	0,05	0,09	0,51	0,01	519	0,01	0,06	0,04	0,08	0,49	0,01
494	523	0,01	0,06	0,04	0,07	0,45	0,01	524	0,01	0,06	0,04	0,07	0,44	0,01
	519	0,01	0,06	0,04	0,08	0,48	0,01	520	0,01	0,06	0,03	0,07	0,47	0,01
495	524	0,01	0,06	0,03	0,06	0,42	0,01	525	0,01	0,06	0,03	0,05	0,41	0,01
	520	0,01	0,06	0,03	0,07	0,46	0,01	521	0,01	0,06	0,02	0,06	0,45	0,01
496	208	0,02	0,07	0,05	0,10	0,50	0,04	526	0,01	0,06	0,04	0,07	0,47	0,04
	516	0,01	0,07	0,05	0,11	0,51	0,02	522	0,01	0,06	0,04	0,08	0,48	0,02
497	526	0,01	0,06	0,05	0,09	0,43	0,04	527	0,01	0,05	0,04	0,06	0,39	0,04
	522	0,01	0,06	0,05	0,09	0,45	0,02	523	0,01	0,05	0,04	0,06	0,42	0,02
498	527	0,01	0,05	0,04	0,07	0,36	0,04	528	0,01	0,04	0,03	0,05	0,32	0,03
	523	0,01	0,05	0,04	0,07	0,40	0,02	524	0,01	0,04	0,03	0,05	0,36	0,02
499	528	0,01	0,04	0,03	0,06	0,29	0,03	209	0,01	0,04	0,02	0,03	0,27	0,02
	524	0,00	0,04	0,03	0,06	0,34	0,01	525	0,00	0,04	0,02	0,03	0,32	0,01
500	525	0,01	0,06	0,03	0,03	0,40	0,01	530	0,00	0,05	0,00	0,02	0,41	0,01
	521	0,00	0,06	0,02	0,04	0,45	0,00	529	0,01	0,04	0,01	0,02	0,46	0,01
501	209	0,01	0,03	0,03	0,04	0,24	0,01	210	0,01	0,03	0,01	0,02	0,23	0,02
	525	0,00	0,03	0,02	0,03	0,30	0,01	530	0,00	0,03	0,01	0,01	0,29	0,02
502	532	0,01	0,08	0,02	0,08	0,69	0,01	533	0,01	0,11	0,03	0,06	0,70	0,03
	431	0,03	0,09	0,01	0,12	0,77	0,02	158	0,03	0,11	0,02	0,11	0,78	0,04
503	534	0,01	0,07	0,04	0,06	0,48	0,01	535	0,01	0,07	0,03	0,05	0,47	0,01
	531	0,01	0,07	0,03	0,08	0,56	0,01	532	0,01	0,07	0,02	0,07	0,55	0,01
504	535	0,01	0,07	0,03	0,03	0,47	0,01	536	0,00	0,05	0,00	0,02	0,48	0,02
	532	0,00	0,07	0,01	0,03	0,55	0,01	533	0,01	0,05	0,01	0,02	0,56	0,01
505	211	0,01	0,05	0,03	0,05	0,25	0,02	537	0,01	0,04	0,02	0,03	0,23	0,02
	534	0,00	0,04	0,02	0,04	0,34	0,01	535	0,00	0,04	0,02	0,03	0,32	0,01
506	537	0,01	0,04	0,02	0,03	0,21	0,01	212	0,01	0,03	0,01	0,02	0,20	0,02
	535	0,00	0,04	0,01	0,02	0,31	0,01	536	0,00	0,03	0,01	0,01	0,30	0,02
507	539	0,02	0,09	0,05	0,12	0,67	0,02	531	0,02	0,09	0,06	0,11	0,67	0,02
	432	0,02	0,09	0,04	0,13	0,73	0,02	157	0,02	0,09	0,04	0,13	0,73	0,02
508	540	0,02	0,09	0,06	0,11	0,56	0,01	541	0,01	0,08	0,06	0,10	0,54	0,01
	538	0,02	0,09	0,06	0,11	0,61	0,01	539	0,01	0,08	0,05	0,10	0,59	0,02
509	541	0,01	0,08	0,06	0,09	0,51	0,01	534	0,01	0,07	0,04	0,08	0,49	0,01
	539	0,01	0,08	0,05	0,10	0,57	0,01	531	0,01	0,07	0,03	0,09	0,56	0,01
510	213	0,02	0,07	0,07	0,09	0,45	0,04	542	0,01	0,06	0,05	0,07	0,40	0,04
	540	0,01	0,07	0,07	0,10	0,49	0,02	541	0,01	0,06	0,05	0,07	0,44	0,02
511	542	0,01	0,06	0,06	0,07	0,34	0,04	211	0,01	0,04	0,04	0,04	0,29	0,04
	541	0,01	0,06	0,05	0,07	0,41	0,02	534	0,01	0,04	0,02	0,05	0,36	0,02
512	544	0,02	0,10	0,07	0,13	0,69	0,02	538	0,02	0,10	0,06	0,12	0,69	0,02
	433	0,02	0,10	0,08	0,13	0,71	0,02	159	0,02	0,10	0,07	0,13	0,71	0,02
513	545	0,02	0,09	0,06	0,13	0,63	0,00	546	0,02	0,09	0,06	0,12	0,62	0,01
	543	0,02	0,09	0,07	0,13	0,65	0,01	544	0,02	0,09	0,07	0,12	0,64	0,01
514	546	0,02	0,09	0,06	0,12	0,60	0,01	540	0,02	0,09	0,06	0,11	0,59	0,01

CARATTERISTICHE MEDIATE: SISMA VERTICALE: SHELL

Shell Nro	Nodo N.ro	S11 kg/cmq	S22 kg/cmq	S12 kg/cmq	M11 kg/cmq	M22 kg/cmq	M12 kg/cmq	Nodo N.ro	S11 kg/cmq	S22 kg/cmq	S12 kg/cmq	M11 kg/cmq	M22 kg/cmq	M12 kg/cmq
	544	0,02	0,09	0,07	0,12	0,64	0,01	538	0,02	0,09	0,07	0,12	0,62	0,01
515	214	0,02	0,09	0,07	0,11	0,58	0,03	547	0,02	0,08	0,06	0,10	0,56	0,03
	545	0,02	0,09	0,07	0,12	0,60	0,02	546	0,02	0,08	0,06	0,11	0,58	0,02
516	547	0,02	0,09	0,06	0,10	0,53	0,04	213	0,01	0,08	0,06	0,09	0,50	0,04
	546	0,01	0,09	0,07	0,11	0,56	0,02	540	0,01	0,08	0,07	0,10	0,53	0,02
517	549	0,02	0,10	0,06	0,14	0,66	0,00	545	0,02	0,09	0,06	0,13	0,64	0,00
	548	0,02	0,10	0,07	0,14	0,69	0,01	543	0,02	0,09	0,07	0,14	0,69	0,01
518	215	0,02	0,09	0,06	0,13	0,63	0,04	214	0,02	0,09	0,06	0,12	0,61	0,04
	549	0,02	0,09	0,07	0,14	0,66	0,00	545	0,02	0,09	0,07	0,13	0,63	0,01
519	551	0,02	0,10	0,06	0,14	0,66	0,01	549	0,02	0,10	0,07	0,13	0,66	0,00
	550	0,02	0,10	0,06	0,13	0,70	0,01	548	0,02	0,10	0,07	0,14	0,69	0,01
520	216	0,01	0,09	0,05	0,13	0,64	0,04	215	0,01	0,09	0,07	0,13	0,63	0,04
	551	0,02	0,10	0,05	0,14	0,67	0,01	549	0,01	0,10	0,08	0,13	0,66	0,01
521	553	0,02	0,10	0,06	0,14	0,70	0,01	550	0,02	0,10	0,07	0,13	0,69	0,01
	434	0,02	0,10	0,06	0,13	0,70	0,01	162	0,02	0,10	0,07	0,12	0,70	0,01
522	554	0,02	0,10	0,06	0,13	0,67	0,00	555	0,02	0,10	0,06	0,13	0,67	0,00
	552	0,02	0,10	0,06	0,13	0,68	0,01	553	0,02	0,10	0,06	0,13	0,68	0,01
523	555	0,02	0,10	0,06	0,13	0,67	0,00	551	0,02	0,10	0,07	0,13	0,67	0,00
	553	0,02	0,10	0,06	0,13	0,68	0,01	550	0,02	0,10	0,06	0,13	0,68	0,01
524	217	0,02	0,09	0,06	0,11	0,65	0,02	556	0,02	0,09	0,06	0,12	0,65	0,02
	554	0,02	0,09	0,05	0,12	0,66	0,01	555	0,02	0,09	0,06	0,13	0,66	0,01
525	556	0,02	0,09	0,06	0,11	0,64	0,02	216	0,02	0,09	0,06	0,12	0,64	0,02
	555	0,02	0,09	0,06	0,12	0,65	0,01	551	0,02	0,09	0,06	0,13	0,65	0,01
526	558	0,02	0,09	0,05	0,14	0,68	0,00	554	0,02	0,09	0,06	0,13	0,68	0,01
	557	0,02	0,09	0,06	0,14	0,70	0,01	552	0,02	0,09	0,06	0,14	0,70	0,01
527	218	0,02	0,09	0,06	0,13	0,65	0,02	217	0,02	0,09	0,05	0,13	0,66	0,02
	558	0,02	0,09	0,07	0,14	0,68	0,01	554	0,02	0,09	0,05	0,13	0,68	0,01
528	560	0,02	0,10	0,05	0,13	0,68	0,01	558	0,02	0,10	0,05	0,13	0,68	0,01
	559	0,02	0,10	0,05	0,14	0,70	0,01	557	0,02	0,10	0,06	0,14	0,70	0,01
529	219	0,01	0,10	0,04	0,13	0,64	0,03	218	0,01	0,09	0,06	0,13	0,65	0,02
	560	0,02	0,10	0,05	0,13	0,68	0,01	558	0,02	0,09	0,07	0,13	0,68	0,01
530	562	0,02	0,10	0,05	0,14	0,68	0,01	560	0,02	0,10	0,06	0,13	0,68	0,01
	561	0,02	0,10	0,04	0,13	0,71	0,01	559	0,02	0,10	0,06	0,14	0,70	0,01
531	220	0,01	0,09	0,04	0,13	0,63	0,04	219	0,01	0,10	0,07	0,13	0,64	0,03
	562	0,02	0,09	0,03	0,14	0,69	0,01	560	0,02	0,10	0,06	0,13	0,68	0,01
532	564	0,02	0,09	0,04	0,13	0,68	0,00	562	0,02	0,09	0,04	0,13	0,68	0,00
	563	0,02	0,09	0,03	0,13	0,69	0,01	561	0,02	0,09	0,04	0,13	0,68	0,01
533	221	0,02	0,08	0,04	0,11	0,63	0,02	220	0,02	0,09	0,03	0,12	0,63	0,02
	564	0,02	0,08	0,04	0,11	0,65	0,01	562	0,02	0,08	0,03	0,13	0,65	0,01
534	566	0,02	0,10	0,02	0,13	0,69	0,01	563	0,02	0,10	0,02	0,13	0,69	0,01
	435	0,02	0,10	0,02	0,13	0,68	0,01	167	0,02	0,10	0,03	0,12	0,68	0,01
535	567	0,02	0,09	0,02	0,13	0,67	0,00	568	0,02	0,09	0,02	0,13	0,68	0,00
	565	0,02	0,09	0,02	0,13	0,68	0,00	566	0,02	0,09	0,02	0,13	0,68	0,01
536	568	0,02	0,09	0,02	0,13	0,68	0,00	564	0,02	0,09	0,02	0,13	0,68	0,00
	566	0,02	0,09	0,02	0,13	0,69	0,01	563	0,02	0,09	0,03	0,13	0,69	0,01
537	222	0,02	0,09	0,02	0,11	0,64	0,02	569	0,02	0,09	0,02	0,12	0,64	0,02
	567	0,02	0,09	0,02	0,12	0,65	0,01	568	0,02	0,09	0,02	0,13	0,66	0,01
538	569	0,02	0,09	0,02	0,11	0,64	0,02	221	0,02	0,09	0,03	0,12	0,64	0,02
	568	0,02	0,09	0,02	0,12	0,66	0,01	564	0,02	0,09	0,03	0,13	0,66	0,01
539	571	0,02	0,09	0,03	0,13	0,67	0,01	567	0,02	0,09	0,02	0,13	0,68	0,01
	570	0,02	0,09	0,02	0,13	0,68	0,01	565	0,02	0,09	0,02	0,14	0,69	0,01
540	223	0,02	0,09	0,03	0,13	0,64	0,02	222	0,02	0,09	0,02	0,13	0,64	0,03
	571	0,02	0,09	0,03	0,13	0,67	0,01	567	0,02	0,09	0,02	0,13	0,68	0,01
541	573	0,02	0,09	0,03	0,13	0,67	0,01	571	0,02	0,09	0,02	0,13	0,67	0,01
	572	0,02	0,09	0,03	0,13	0,68	0,01	570	0,02	0,09	0,02	0,13	0,68	0,01
542	224	0,01	0,09	0,04	0,13	0,65	0,02	223	0,01	0,09	0,02	0,13	0,64	0,02
	573	0,02	0,09	0,04	0,13	0,66	0,01	571	0,02	0,09	0,02	0,13	0,67	0,01
543	575	0,02	0,09	0,03	0,13	0,66	0,00	573	0,02	0,09	0,02	0,13	0,67	0,01
	574	0,02	0,09	0,04	0,12	0,68	0,01	572	0,02	0,09	0,03	0,13	0,68	0,01
544	225	0,02	0,09	0,03	0,13	0,64	0,02	224	0,02	0,09	0,03	0,13	0,65	0,02
	575	0,02	0,09	0,04	0,13	0,66	0,00	573	0,02	0,09	0,03	0,13	0,66	0,01
545	577	0,02	0,09	0,04	0,12	0,66	0,01	574	0,02	0,09	0,03	0,12	0,66	0,01
	436	0,02	0,09	0,04	0,12	0,66	0,01	171	0,02	0,09	0,03	0,11	0,66	0,01
546	578	0,02	0,09	0,04	0,12	0,65	0,00	579	0,02	0,09	0,04	0,12	0,65	0,00
	576	0,02	0,09	0,04	0,12	0,65	0,01	577	0,02	0,09	0,04	0,12	0,66	0,01
547	579	0,02	0,09	0,03	0,12	0,65	0,00	575	0,02	0,09	0,03	0,12	0,66	0,00
	577	0,02	0,09	0,04	0,12	0,66	0,01	574	0,02	0,09	0,04	0,12	0,66	0,01
548	226	0,02	0,09	0,04	0,11	0,63	0,02	580	0,02	0,09	0,03	0,12	0,63	0,02
	578	0,02	0,09	0,04	0,11	0,64	0,01	579	0,02	0,09	0,04	0,12	0,64	0,01
549	580	0,02	0,09	0,03	0,11	0,63	0,02	225	0,02	0,09	0,04	0,12	0,63	0,02
	579	0,02	0,08	0,04	0,11	0,64	0,01	575	0,02	0,09	0,04	0,13	0,64	0,01
550	582	0,02	0,09	0,04	0,12	0,64	0,00	578	0,02	0,09	0,04	0,12	0,64	0,00
	581	0,02	0,09	0,04	0,12	0,64	0,01	576	0,02	0,09	0,04	0,12	0,64	0,01
551	227	0,02	0,08	0,03	0,10	0,62	0,02	226	0,02	0,08	0,05	0,12	0,62	0,02
	582	0,02	0,08	0,03	0,11	0,63	0,01	578	0,02	0,08	0,05	0,12	0,63	0,02
552	584	0,02	0,09	0,05	0,12	0,64	0,01	582	0,02	0,09	0,04	0,11	0,65	0,00
	583	0,02	0,09	0,04	0,12	0,65	0,01	581	0,02	0,09	0,04	0,13	0,66	0,01
553	228	0,01	0,09	0,05	0,12	0,62	0,03	227	0,01	0,09	0,03	0,13	0,64	0,04
	584	0,02	0,09	0,05	0,12	0,64	0,01	582	0,01	0,09	0,03	0,11	0,64	0,01
554	586	0,02	0,09	0,04	0,13	0,63	0,00	584	0,02	0,09	0,04	0,12	0,64	0,01
	585	0,02	0,09	0,05	0,12	0,65	0,01	583	0,02	0,09	0,04	0,13	0,65	0,01
555	229	0,01	0,09	0,05	0,12	0,62	0,03	228	0,01	0,09	0,03	0,12	0,62	0,03
	586	0,01	0,09	0,05	0,13	0,64	0,00	584	0,02	0,09	0,04	0,12	0,64	0,01
556	588	0,02	0,09	0,04	0,12	0,62	0,00	586	0,02	0,09	0,04	0,12	0,63	0,00
	587	0,02	0,08	0,05	0,12	0,63	0,00	585	0,02	0,09	0,05	0,12	0,63	0,00
557	230	0,02	0,08	0,04	0,10	0,60	0,02	229	0,02	0,08	0,05	0,12	0,61	0,02
	588	0,02	0,08	0,04	0,11	0,61	0,01	586	0,02	0,08	0,06	0,13	0,62	0,01
558	590	0,02	0,09	0,05	0,12	0,63	0,01	587	0,02	0,09	0,05	0,11	0,63	0,01
	437	0,02	0,09	0,04	0,12	0,63	0,02	176	0,02	0,09	0,05	0,11	0,63	0,02
559	591	0,02	0,09	0,05	0,12	0,60	0,00	592	0,02	0,09	0,05	0,12	0,61	0,00
	589	0,02	0,09	0,05	0,12	0,61	0,01	590	0,02	0,09	0,05	0,12	0,62	0,01
560	592	0,02	0,09	0,05	0,12	0,62	0,00	588	0,02	0,09	0,05	0,12	0,62	0,00

CARATTERISTICHE MEDIATE: SISMA VERTICALE: SHELL

Shell Nro	Nodo N.ro	S11 kg/cmq	S22 kg/cmq	S12 kg/cmq	M11 kg/cmq	M22 kg/cmq	M12 kg/cmq	Nodo N.ro	S11 kg/cmq	S22 kg/cmq	S12 kg/cmq	M11 kg/cmq	M22 kg/cmq	M12 kg/cmq
	590	0,02	0,09	0,05	0,12	0,62	0,01	587	0,02	0,09	0,05	0,12	0,63	0,01
561	231	0,02	0,08	0,05	0,10	0,59	0,03	593	0,02	0,08	0,05	0,12	0,60	0,03
	591	0,02	0,08	0,05	0,10	0,60	0,02	592	0,02	0,08	0,05	0,12	0,60	0,02
562	593	0,02	0,08	0,05	0,10	0,60	0,02	230	0,02	0,08	0,05	0,12	0,61	0,02
	592	0,02	0,08	0,05	0,11	0,61	0,01	588	0,02	0,08	0,04	0,12	0,61	0,01
563	595	0,02	0,09	0,06	0,12	0,59	0,01	591	0,02	0,09	0,05	0,11	0,60	0,01
	594	0,02	0,09	0,05	0,12	0,61	0,02	589	0,02	0,09	0,05	0,12	0,63	0,02
564	232	0,01	0,08	0,06	0,12	0,58	0,05	231	0,01	0,08	0,05	0,12	0,60	0,05
	595	0,01	0,08	0,06	0,12	0,59	0,01	591	0,01	0,08	0,04	0,11	0,60	0,01
565	597	0,02	0,08	0,05	0,12	0,57	0,00	595	0,02	0,09	0,05	0,12	0,59	0,01
	596	0,02	0,09	0,06	0,11	0,61	0,02	594	0,02	0,09	0,05	0,12	0,62	0,01
566	233	0,01	0,08	0,06	0,11	0,55	0,05	232	0,02	0,08	0,05	0,12	0,58	0,05
	597	0,01	0,08	0,06	0,12	0,57	0,01	595	0,01	0,08	0,05	0,12	0,59	0,01
567	599	0,02	0,09	0,06	0,12	0,61	0,02	596	0,02	0,09	0,05	0,11	0,61	0,02
	438	0,02	0,09	0,06	0,12	0,62	0,02	179	0,02	0,09	0,06	0,11	0,62	0,02
568	600	0,02	0,08	0,06	0,10	0,54	0,00	601	0,02	0,08	0,06	0,11	0,55	0,00
	598	0,02	0,08	0,06	0,10	0,56	0,01	599	0,02	0,08	0,06	0,11	0,57	0,01
569	601	0,02	0,08	0,05	0,11	0,56	0,00	597	0,02	0,08	0,05	0,12	0,57	0,00
	599	0,02	0,08	0,06	0,11	0,57	0,01	596	0,02	0,08	0,06	0,12	0,58	0,01
570	234	0,01	0,07	0,06	0,08	0,48	0,04	602	0,01	0,08	0,05	0,11	0,50	0,04
	600	0,01	0,07	0,06	0,08	0,50	0,02	601	0,01	0,08	0,06	0,11	0,52	0,02
571	602	0,02	0,07	0,05	0,09	0,52	0,03	233	0,02	0,08	0,06	0,11	0,54	0,03
	601	0,01	0,07	0,06	0,09	0,53	0,02	597	0,02	0,08	0,06	0,12	0,55	0,02
572	603	0,02	0,08	0,04	0,10	0,56	0,02	604	0,02	0,08	0,05	0,09	0,56	0,02
	439	0,02	0,08	0,04	0,11	0,61	0,02	440	0,02	0,08	0,05	0,10	0,61	0,02
573	604	0,02	0,08	0,05	0,10	0,57	0,02	605	0,02	0,08	0,05	0,10	0,57	0,02
	440	0,02	0,08	0,05	0,11	0,60	0,03	441	0,02	0,08	0,05	0,10	0,61	0,03
574	605	0,02	0,08	0,06	0,11	0,58	0,02	598	0,02	0,08	0,05	0,10	0,58	0,02
	441	0,02	0,08	0,06	0,11	0,61	0,03	180	0,02	0,08	0,06	0,11	0,61	0,03
575	452	0,01	0,06	0,03	0,05	0,40	0,01	606	0,01	0,06	0,04	0,06	0,41	0,01
	450	0,01	0,06	0,03	0,06	0,46	0,01	603	0,01	0,06	0,03	0,07	0,47	0,01
576	606	0,01	0,06	0,04	0,07	0,43	0,00	607	0,01	0,06	0,05	0,07	0,44	0,00
	603	0,01	0,06	0,04	0,07	0,48	0,01	604	0,01	0,07	0,05	0,08	0,49	0,01
577	607	0,01	0,06	0,05	0,08	0,46	0,00	608	0,02	0,07	0,05	0,09	0,48	0,00
	604	0,01	0,06	0,05	0,09	0,50	0,01	605	0,02	0,07	0,05	0,09	0,52	0,01
578	608	0,01	0,07	0,05	0,09	0,50	0,00	600	0,02	0,08	0,06	0,10	0,52	0,00
	605	0,01	0,07	0,05	0,10	0,53	0,01	598	0,02	0,08	0,06	0,10	0,54	0,01
579	186	0,01	0,03	0,02	0,03	0,22	0,02	609	0,01	0,04	0,03	0,05	0,24	0,03
	452	0,00	0,03	0,02	0,03	0,29	0,01	606	0,00	0,04	0,03	0,05	0,31	0,01
580	609	0,01	0,04	0,04	0,04	0,28	0,03	610	0,01	0,05	0,05	0,06	0,31	0,04
	606	0,01	0,04	0,03	0,04	0,33	0,02	607	0,01	0,05	0,04	0,07	0,36	0,02
581	610	0,01	0,05	0,05	0,05	0,35	0,04	611	0,01	0,06	0,05	0,08	0,38	0,04
	607	0,01	0,05	0,04	0,06	0,38	0,02	608	0,01	0,06	0,05	0,09	0,42	0,02
582	611	0,01	0,06	0,05	0,07	0,42	0,04	234	0,02	0,07	0,06	0,09	0,45	0,04
	608	0,01	0,06	0,05	0,07	0,44	0,02	600	0,01	0,07	0,06	0,10	0,48	0,02
583	448	0,00	0,00	0,01	0,02	0,29	0,02	183	0,00	0,00	0,01	0,09	0,20	0,01
	612	0,00	0,00	0,01	0,05	0,04	0,04	236	0,00	0,00	0,01	0,01	0,04	0,03
584	184	0,00	0,00	0,01	0,36	0,14	0,05	235	0,00	0,00	0,01	0,06	0,04	0,09
	457	0,00	0,00	0,01	0,52	0,06	0,07	613	0,00	0,00	0,01	0,07	0,02	0,10
585	187	0,00	0,00	0,01	0,71	0,13	0,07	237	0,00	0,00	0,01	0,09	0,01	0,10
	462	0,00	0,00	0,01	0,82	0,17	0,05	614	0,00	0,00	0,01	0,12	0,01	0,08
586	190	0,00	0,00	0,01	0,96	0,22	0,04	240	0,00	0,00	0,02	0,16	0,02	0,06
	471	0,00	0,00	0,01	0,95	0,17	0,03	615	0,00	0,00	0,02	0,16	0,03	0,05
587	195	0,00	0,00	0,01	0,94	0,15	0,04	245	0,00	0,00	0,02	0,16	0,03	0,06
	484	0,00	0,00	0,01	0,96	0,21	0,03	616	0,00	0,00	0,02	0,16	0,02	0,05
588	199	0,00	0,00	0,01	0,97	0,22	0,02	249	0,00	0,00	0,02	0,16	0,03	0,04
	495	0,00	0,00	0,01	0,92	0,16	0,04	617	0,00	0,00	0,02	0,16	0,03	0,06
589	204	0,00	0,00	0,01	0,87	0,15	0,03	254	0,00	0,00	0,02	0,14	0,03	0,05
	508	0,00	0,00	0,01	0,88	0,19	0,04	618	0,00	0,00	0,02	0,13	0,02	0,05
590	207	0,00	0,00	0,01	0,83	0,18	0,04	257	0,00	0,00	0,01	0,12	0,02	0,07
	517	0,00	0,00	0,01	0,74	0,14	0,05	619	0,00	0,00	0,01	0,11	0,02	0,07
591	527	0,00	0,00	0,01	0,45	0,08	0,06	621	0,00	0,00	0,01	0,06	0,02	0,09
	528	0,00	0,00	0,01	0,34	0,09	0,05	620	0,00	0,00	0,01	0,05	0,03	0,08
592	526	0,00	0,00	0,01	0,57	0,10	0,06	622	0,00	0,00	0,01	0,07	0,02	0,10
	527	0,00	0,00	0,01	0,45	0,11	0,06	621	0,00	0,00	0,01	0,06	0,02	0,10
593	208	0,00	0,00	0,01	0,68	0,15	0,05	258	0,00	0,00	0,01	0,09	0,01	0,08
	526	0,00	0,00	0,01	0,57	0,12	0,07	622	0,00	0,00	0,01	0,07	0,02	0,10
594	236	0,00	0,00	0,01	0,04	0,01	0,02	262	0,00	0,00	0,01	0,21	0,00	0,01
	612	0,00	0,00	0,01	0,04	0,05	0,05	623	0,00	0,00	0,01	0,23	0,01	0,04
595	235	0,00	0,00	0,01	0,04	0,03	0,08	261	0,00	0,00	0,01	0,24	0,02	0,08
	613	0,00	0,00	0,01	0,07	0,02	0,11	624	0,00	0,00	0,01	0,32	0,06	0,10
596	237	0,00	0,00	0,01	0,11	0,01	0,10	263	0,00	0,00	0,01	0,40	0,11	0,10
	614	0,00	0,00	0,01	0,12	0,01	0,08	625	0,00	0,00	0,01	0,43	0,13	0,08
597	240	0,00	0,00	0,02	0,16	0,02	0,06	266	0,00	0,00	0,02	0,48	0,12	0,06
	615	0,00	0,00	0,02	0,16	0,03	0,05	626	0,00	0,00	0,02	0,48	0,12	0,05
598	245	0,00	0,00	0,02	0,16	0,03	0,06	271	0,00	0,00	0,02	0,47	0,10	0,06
	616	0,00	0,00	0,02	0,16	0,03	0,05	627	0,00	0,00	0,02	0,47	0,11	0,05
599	249	0,00	0,00	0,02	0,16	0,03	0,04	275	0,00	0,00	0,02	0,47	0,11	0,04
	617	0,00	0,00	0,02	0,15	0,03	0,06	628	0,00	0,00	0,02	0,46	0,10	0,06
600	254	0,00	0,00	0,02	0,14	0,02	0,05	280	0,00	0,00	0,01	0,45	0,11	0,05
	618	0,00	0,00	0,02	0,14	0,02	0,05	629	0,00	0,00	0,01	0,45	0,11	0,05
601	257	0,00	0,00	0,01	0,13	0,02	0,07	283	0,00	0,01	0,01	0,43	0,11	0,06
	619	0,00	0,00	0,01	0,11	0,02	0,07	630	0,00	0,01	0,01	0,40	0,11	0,07
602	621	0,00	0,00	0,01	0,06	0,02	0,09	632	0,00	0,00	0,01	0,28	0,05	0,09
	620	0,00	0,00	0,01	0,05	0,02	0,08	631	0,00	0,00	0,01	0,24	0,02	0,07
603	622	0,00	0,00	0,01	0,08	0,02	0,10	633	0,00	0,01	0,01	0,33	0,08	0,09
	621	0,00	0,00	0,01	0,06	0,02	0,09	632	0,00	0,01	0,01	0,28	0,05	0,09
604	258	0,00	0,00	0,01	0,10	0,01	0,09	284	0,00	0,00	0,01	0,38	0,10	0,08
	622	0,00	0,00	0,01	0,08	0,01	0,10	633	0,00	0,00	0,01	0,33	0,08	0,09
605	262	0,00	0,00	0,01	0,22	0,00	0,02	288	0,00	0,00	0,00	0,46	0,01	0,01
	623	0,00	0,00	0,01	0,23	0,01	0,04	634	0,00	0,00	0,00	0,48	0,02	0,01
606	261	0,00	0,00	0,01	0,26	0,01	0,08	287	0,00	0,00	0,00	0,55	0,04	0,00

CARATTERISTICHE MEDIATE: SISMA VERTICALE: SHELL

Shell Nro	Nodo N.ro	S11 kg/cmq	S22 kg/cmq	S12 kg/cmq	M11 kg/cmq	M22 kg/cmq	M12 kg/cmq	Nodo N.ro	S11 kg/cmq	S22 kg/cmq	S12 kg/cmq	M11 kg/cmq	M22 kg/cmq	M12 kg/cmq
	624	0,00	0,00	0,01	0,32	0,06	0,10	635	0,00	0,00	0,00	0,72	0,13	0,02
607	263	0,00	0,00	0,01	0,39	0,11	0,10	289	0,00	0,01	0,00	0,90	0,23	0,01
	625	0,00	0,00	0,01	0,43	0,13	0,08	636	0,00	0,01	0,00	1,00	0,26	0,01
608	266	0,00	0,00	0,02	0,48	0,12	0,06	292	0,00	0,00	0,00	1,14	0,27	0,01
	626	0,00	0,00	0,02	0,48	0,12	0,05	637	0,00	0,00	0,00	1,15	0,26	0,01
609	271	0,00	0,00	0,02	0,47	0,10	0,06	297	0,00	0,01	0,00	1,14	0,24	0,01
	627	0,00	0,00	0,02	0,47	0,11	0,06	638	0,00	0,01	0,00	1,14	0,25	0,01
610	275	0,00	0,00	0,02	0,47	0,11	0,05	301	0,00	0,00	0,00	1,13	0,26	0,01
	628	0,00	0,00	0,02	0,47	0,10	0,06	639	0,00	0,00	0,00	1,12	0,24	0,02
611	280	0,00	0,00	0,01	0,45	0,11	0,05	306	0,00	0,01	0,00	1,07	0,24	0,01
	629	0,00	0,00	0,01	0,45	0,11	0,05	640	0,00	0,01	0,00	1,06	0,24	0,01
612	283	0,00	0,01	0,01	0,42	0,11	0,07	309	0,00	0,01	0,00	0,98	0,25	0,01
	630	0,00	0,01	0,01	0,40	0,11	0,07	641	0,00	0,01	0,00	0,92	0,23	0,01
613	632	0,00	0,00	0,01	0,28	0,05	0,09	643	0,00	0,01	0,00	0,62	0,11	0,01
	631	0,00	0,00	0,01	0,24	0,02	0,08	642	0,00	0,01	0,00	0,50	0,06	0,00
614	633	0,00	0,01	0,01	0,33	0,08	0,10	644	0,00	0,01	0,00	0,74	0,17	0,01
	632	0,00	0,01	0,01	0,28	0,05	0,09	643	0,00	0,01	0,00	0,62	0,11	0,01
615	284	0,00	0,01	0,01	0,37	0,10	0,09	310	0,00	0,01	0,00	0,85	0,22	0,01
	633	0,00	0,01	0,01	0,33	0,08	0,09	644	0,00	0,01	0,00	0,74	0,17	0,01
616	288	0,00	0,00	0,00	0,46	0,01	0,01	314	0,00	0,00	0,01	0,29	0,00	0,02
	634	0,00	0,00	0,00	0,48	0,02	0,01	645	0,00	0,00	0,01	0,29	0,01	0,04
617	287	0,00	0,00	0,00	0,55	0,04	0,00	313	0,00	0,00	0,01	0,33	0,02	0,08
	635	0,00	0,00	0,00	0,72	0,13	0,01	646	0,00	0,00	0,01	0,39	0,07	0,10
618	289	0,00	0,01	0,00	0,90	0,23	0,01	315	0,00	0,00	0,01	0,46	0,12	0,09
	636	0,00	0,01	0,00	1,00	0,26	0,01	647	0,00	0,00	0,01	0,51	0,14	0,08
619	292	0,00	0,00	0,00	1,14	0,27	0,01	318	0,00	0,00	0,02	0,56	0,14	0,06
	637	0,00	0,00	0,00	1,15	0,26	0,01	648	0,00	0,00	0,02	0,56	0,13	0,05
620	297	0,00	0,01	0,00	1,14	0,24	0,01	323	0,00	0,00	0,02	0,56	0,13	0,06
	638	0,00	0,01	0,00	1,14	0,25	0,01	649	0,00	0,00	0,02	0,55	0,13	0,06
621	301	0,00	0,00	0,00	1,13	0,26	0,01	327	0,00	0,00	0,02	0,54	0,12	0,04
	639	0,00	0,00	0,00	1,12	0,24	0,01	650	0,00	0,00	0,02	0,54	0,12	0,05
622	306	0,00	0,01	0,00	1,07	0,24	0,01	332	0,00	0,00	0,01	0,51	0,12	0,05
	640	0,00	0,01	0,00	1,06	0,24	0,01	651	0,00	0,00	0,01	0,50	0,12	0,05
623	309	0,00	0,01	0,00	0,98	0,25	0,01	335	0,00	0,01	0,01	0,47	0,12	0,07
	641	0,00	0,01	0,00	0,92	0,23	0,01	652	0,00	0,01	0,01	0,45	0,12	0,07
624	643	0,00	0,01	0,00	0,62	0,11	0,01	654	0,00	0,00	0,01	0,33	0,06	0,09
	642	0,00	0,01	0,00	0,50	0,06	0,00	653	0,00	0,00	0,01	0,28	0,03	0,08
625	644	0,00	0,01	0,00	0,74	0,17	0,01	655	0,00	0,01	0,01	0,38	0,09	0,09
	643	0,00	0,01	0,00	0,62	0,11	0,01	654	0,00	0,01	0,01	0,33	0,06	0,09
626	310	0,00	0,01	0,00	0,85	0,22	0,01	336	0,00	0,01	0,01	0,42	0,11	0,09
	644	0,00	0,01	0,00	0,74	0,17	0,01	655	0,00	0,01	0,01	0,38	0,09	0,09
627	314	0,00	0,00	0,01	0,28	0,00	0,01	340	0,00	0,00	0,01	0,12	0,01	0,01
	645	0,00	0,00	0,01	0,29	0,01	0,04	656	0,00	0,00	0,01	0,10	0,02	0,05
628	313	0,00	0,00	0,01	0,31	0,02	0,08	339	0,00	0,00	0,01	0,10	0,02	0,08
	646	0,00	0,00	0,01	0,39	0,07	0,10	657	0,00	0,00	0,01	0,07	0,01	0,11
629	315	0,00	0,00	0,01	0,48	0,13	0,10	341	0,00	0,00	0,01	0,05	0,02	0,10
	647	0,00	0,00	0,01	0,51	0,14	0,07	658	0,00	0,00	0,01	0,05	0,02	0,08
630	318	0,00	0,00	0,01	0,55	0,14	0,06	344	0,00	0,00	0,02	0,07	0,01	0,06
	648	0,00	0,00	0,01	0,56	0,13	0,05	659	0,00	0,00	0,02	0,07	0,02	0,05
631	323	0,00	0,00	0,01	0,56	0,13	0,06	349	0,00	0,00	0,02	0,06	0,01	0,06
	649	0,00	0,00	0,01	0,55	0,13	0,05	660	0,00	0,00	0,02	0,06	0,02	0,05
632	327	0,00	0,00	0,01	0,54	0,12	0,04	353	0,00	0,00	0,02	0,08	0,02	0,04
	650	0,00	0,00	0,01	0,53	0,12	0,06	661	0,00	0,00	0,02	0,07	0,02	0,06
633	332	0,00	0,00	0,01	0,51	0,12	0,05	358	0,00	0,00	0,02	0,08	0,02	0,05
	651	0,00	0,00	0,01	0,51	0,12	0,05	662	0,00	0,00	0,02	0,08	0,02	0,05
634	335	0,00	0,01	0,01	0,48	0,12	0,06	361	0,00	0,00	0,01	0,08	0,01	0,07
	652	0,00	0,01	0,01	0,45	0,12	0,07	663	0,00	0,00	0,01	0,07	0,01	0,07
635	654	0,00	0,00	0,01	0,33	0,06	0,09	665	0,00	0,00	0,01	0,06	0,01	0,09
	653	0,00	0,00	0,01	0,28	0,03	0,07	664	0,00	0,00	0,01	0,07	0,01	0,08
636	655	0,00	0,01	0,01	0,38	0,09	0,09	666	0,00	0,00	0,01	0,06	0,01	0,10
	654	0,00	0,01	0,01	0,33	0,06	0,09	665	0,00	0,00	0,01	0,06	0,01	0,09
637	336	0,00	0,01	0,01	0,43	0,11	0,08	362	0,00	0,00	0,01	0,06	0,01	0,09
	655	0,00	0,01	0,01	0,38	0,09	0,09	666	0,00	0,00	0,01	0,06	0,01	0,10
638	340	0,00	0,00	0,01	0,10	0,00	0,02	212	0,00	0,00	0,01	0,11	0,07	0,01
	656	0,00	0,00	0,01	0,10	0,02	0,04	537	0,00	0,00	0,01	0,17	0,01	0,02
639	339	0,00	0,00	0,01	0,07	0,02	0,09	211	0,00	0,00	0,01	0,25	0,11	0,05
	657	0,00	0,00	0,01	0,07	0,01	0,10	542	0,00	0,00	0,01	0,40	0,04	0,07
640	341	0,00	0,00	0,01	0,06	0,03	0,10	213	0,00	0,00	0,01	0,60	0,11	0,07
	658	0,00	0,00	0,01	0,05	0,02	0,08	547	0,00	0,00	0,01	0,70	0,14	0,05
641	344	0,00	0,00	0,02	0,07	0,01	0,06	216	0,00	0,00	0,01	0,85	0,20	0,04
	659	0,00	0,00	0,02	0,07	0,02	0,05	556	0,00	0,00	0,01	0,83	0,14	0,03
642	349	0,00	0,00	0,02	0,06	0,01	0,06	221	0,00	0,00	0,01	0,79	0,11	0,04
	660	0,00	0,00	0,02	0,06	0,02	0,05	569	0,00	0,00	0,01	0,82	0,18	0,03
643	353	0,00	0,00	0,02	0,08	0,02	0,04	225	0,00	0,00	0,01	0,85	0,20	0,02
	661	0,00	0,00	0,02	0,08	0,02	0,06	580	0,00	0,00	0,01	0,81	0,14	0,04
644	358	0,00	0,00	0,02	0,08	0,02	0,05	230	0,00	0,00	0,01	0,78	0,13	0,03
	662	0,00	0,00	0,02	0,08	0,02	0,05	593	0,00	0,00	0,01	0,79	0,17	0,04
645	361	0,00	0,00	0,01	0,07	0,01	0,07	233	0,00	0,00	0,01	0,74	0,16	0,04
	663	0,00	0,00	0,01	0,07	0,01	0,07	602	0,00	0,00	0,01	0,66	0,12	0,05
646	665	0,00	0,00	0,01	0,06	0,02	0,09	610	0,00	0,00	0,01	0,37	0,06	0,06
	664	0,00	0,00	0,01	0,06	0,02	0,08	609	0,00	0,00	0,01	0,26	0,07	0,05
647	666	0,00	0,00	0,01	0,06	0,01	0,10	611	0,00	0,00	0,01	0,49	0,08	0,06
	665	0,00	0,00	0,01	0,06	0,01	0,10	610	0,00	0,00	0,01	0,38	0,10	0,06
648	362	0,00	0,00	0,01	0,06	0,02	0,08	234	0,00	0,00	0,01	0,60	0,13	0,05
	666	0,00	0,00	0,01	0,06	0,01	0,10	611	0,00	0,00	0,01	0,49	0,10	0,07

SPOSTAMENTI SISMICI RELATIVI

IDENTIFICATIVO					INVILUPPO S.L.D.				INVILUPPO S.L.O.				
Filo N.ro	Quota inf. (m)	Quota sup. (m)	Nodo inf. N.ro	Nodo sup. N.ro	Sisma Nro	Combin Nro	Spostam. Calcolo (mm)	Spostam. Limite (mm)	Sisma Nro	Combin Nro	Spostam. Calcolo (mm)	Spostam. Limite (mm)	Stringa di Controllo Verifica
1	0,14	1,06	8	442	2	74	0,744	4,583	2	74	0,708	3,056	VERIFICATO
1	1,06	1,97	442	445	2	92	0,675	4,583	2	92	0,634	3,056	VERIFICATO
1	1,97	2,89	445	183	2	88	0,675	4,583	2	88	0,637	3,056	VERIFICATO
2	0,00	0,92	3	529	2	74	0,748	4,583	2	74	0,710	3,056	VERIFICATO
2	0,92	1,83	529	530	2	92	0,677	4,583	2	92	0,636	3,056	VERIFICATO
2	1,83	2,75	530	210	2	88	0,678	4,583	2	88	0,639	3,056	VERIFICATO
3	0,14	1,06	158	533	2	88	0,925	4,583	2	88	0,885	3,056	VERIFICATO
3	1,06	1,97	533	536	2	86	0,640	4,583	2	86	0,600	3,056	VERIFICATO
3	1,97	2,89	536	212	2	74	0,530	4,583	2	74	0,494	3,056	VERIFICATO
4	0,00	0,92	182	449	2	88	0,923	4,583	2	88	0,883	3,056	VERIFICATO
4	0,92	1,83	449	451	2	86	0,641	4,583	2	86	0,601	3,056	VERIFICATO
4	1,83	2,75	451	185	2	74	0,536	4,583	2	74	0,500	3,056	VERIFICATO
5	0,13	1,05	7	444	2	74	0,662	4,583	2	74	0,623	3,056	VERIFICATO
5	1,05	1,96	444	447	2	90	0,676	4,583	2	90	0,635	3,056	VERIFICATO
5	1,96	2,88	447	184	2	88	0,657	4,583	2	88	0,618	3,056	VERIFICATO
6	0,12	1,04	10	454	2	74	0,569	4,583	2	74	0,529	3,056	VERIFICATO
6	1,04	1,95	454	456	2	90	0,658	4,583	2	90	0,614	3,056	VERIFICATO
6	1,95	2,87	456	187	2	92	0,680	4,583	2	92	0,640	3,056	VERIFICATO
7	0,11	1,03	12	459	2	74	0,507	4,583	2	74	0,466	3,056	VERIFICATO
7	1,03	1,94	459	461	2	90	0,646	4,583	2	90	0,601	3,056	VERIFICATO
7	1,94	2,86	461	188	2	92	0,706	4,583	2	92	0,665	3,056	VERIFICATO
8	0,11	1,03	14	463	2	74	0,488	4,583	2	74	0,445	3,056	VERIFICATO
8	1,03	1,94	463	464	2	90	0,643	4,583	2	90	0,598	3,056	VERIFICATO
8	1,94	2,86	464	189	2	92	0,714	4,583	2	92	0,672	3,056	VERIFICATO
9	0,11	1,03	16	465	2	74	0,475	4,583	2	74	0,432	3,056	VERIFICATO
9	1,03	1,94	465	466	2	90	0,641	4,583	2	90	0,596	3,056	VERIFICATO
9	1,94	2,86	466	190	2	92	0,719	4,583	2	92	0,677	3,056	VERIFICATO
10	0,10	1,02	18	468	2	74	0,445	4,583	2	74	0,402	3,056	VERIFICATO
10	1,02	1,93	468	470	2	90	0,638	4,583	2	90	0,592	3,056	VERIFICATO
10	1,93	2,85	470	191	2	92	0,731	4,583	2	92	0,689	3,056	VERIFICATO
11	0,10	1,02	20	472	2	74	0,434	4,583	2	74	0,390	3,056	VERIFICATO
11	1,02	1,93	472	473	2	90	0,637	4,583	2	90	0,591	3,056	VERIFICATO
11	1,93	2,85	473	192	2	92	0,735	4,583	2	92	0,692	3,056	VERIFICATO
12	0,10	1,02	22	474	2	74	0,427	4,583	2	74	0,383	3,056	VERIFICATO
12	1,02	1,93	474	475	2	90	0,636	4,583	2	90	0,590	3,056	VERIFICATO
12	1,93	2,85	475	193	2	92	0,737	4,583	2	92	0,694	3,056	VERIFICATO
13	0,10	1,02	24	476	2	74	0,422	4,583	2	74	0,378	3,056	VERIFICATO
13	1,02	1,93	476	477	2	90	0,637	4,583	2	90	0,590	3,056	VERIFICATO
13	1,93	2,85	477	194	2	92	0,738	4,583	2	92	0,696	3,056	VERIFICATO
14	0,09	1,01	26	478	2	70	0,418	4,583	2	70	0,374	3,056	VERIFICATO
14	1,01	1,92	478	479	2	90	0,636	4,583	2	90	0,590	3,056	VERIFICATO
14	1,92	2,84	479	195	2	92	0,744	4,583	2	92	0,701	3,056	VERIFICATO
15	0,08	1,00	28	481	2	70	0,420	4,583	2	70	0,376	3,056	VERIFICATO
15	1,00	1,91	481	483	2	90	0,635	4,583	2	90	0,589	3,056	VERIFICATO
15	1,91	2,83	483	196	2	92	0,746	4,583	2	92	0,703	3,056	VERIFICATO
16	0,08	1,00	30	485	2	70	0,422	4,583	2	70	0,377	3,056	VERIFICATO
16	1,00	1,91	485	486	2	90	0,635	4,583	2	90	0,589	3,056	VERIFICATO
16	1,91	2,83	486	197	2	92	0,744	4,583	2	92	0,702	3,056	VERIFICATO
17	0,08	1,00	32	487	2	70	0,422	4,583	2	70	0,377	3,056	VERIFICATO
17	1,00	1,91	487	488	2	90	0,636	4,583	2	90	0,589	3,056	VERIFICATO
17	1,91	2,83	488	198	2	92	0,744	4,583	2	92	0,701	3,056	VERIFICATO
18	0,08	1,00	34	489	2	70	0,422	4,583	2	70	0,377	3,056	VERIFICATO
18	1,00	1,91	489	490	2	90	0,636	4,583	2	90	0,590	3,056	VERIFICATO
18	1,91	2,83	490	199	2	92	0,743	4,583	2	92	0,701	3,056	VERIFICATO
19	0,07	0,99	36	492	2	70	0,420	4,583	2	70	0,375	3,056	VERIFICATO
19	0,99	1,90	492	494	2	90	0,637	4,583	2	90	0,590	3,056	VERIFICATO
19	1,90	2,82	494	200	2	92	0,743	4,583	2	92	0,700	3,056	VERIFICATO
20	0,06	0,98	38	496	2	74	0,421	4,583	2	74	0,378	3,056	VERIFICATO
20	0,98	1,89	496	497	2	90	0,637	4,583	2	90	0,591	3,056	VERIFICATO
20	1,89	2,81	497	201	2	92	0,741	4,583	2	92	0,699	3,056	VERIFICATO
21	0,06	0,98	40	498	2	74	0,430	4,583	2	74	0,386	3,056	VERIFICATO
21	0,98	1,89	498	499	2	90	0,638	4,583	2	90	0,592	3,056	VERIFICATO
21	1,89	2,81	499	202	2	92	0,737	4,583	2	92	0,694	3,056	VERIFICATO
22	0,06	0,98	42	500	2	74	0,438	4,583	2	74	0,394	3,056	VERIFICATO
22	0,98	1,89	500	501	2	90	0,639	4,583	2	90	0,593	3,056	VERIFICATO
22	1,89	2,81	501	203	2	92	0,733	4,583	2	92	0,691	3,056	VERIFICATO
23	0,05	0,97	44	502	2	74	0,448	4,583	2	74	0,405	3,056	VERIFICATO

SPOSTAMENTI SISMICI RELATIVI

IDENTIFICATIVO					INVILUPPO S.L.D.				INVILUPPO S.L.O.				
Filo N.ro	Quota inf. (m)	Quota sup. (m)	Nodo inf. N.ro	Nodo sup. N.ro	Sisma Nro	Combin Nro	Spostam. Calcolo (mm)	Spostam. Limite (mm)	Sisma Nro	Combin Nro	Spostam. Calcolo (mm)	Spostam. Limite (mm)	Stringa di Controllo Verifica
23	0,97	1,88	502	503	2	90	0,640	4,583	2	90	0,594	3,056	VERIFICATO
23	1,88	2,80	503	204	2	92	0,731	4,583	2	92	0,689	3,056	VERIFICATO
24	0,04	0,96	46	505	2	74	0,477	4,583	2	74	0,435	3,056	VERIFICATO
24	0,96	1,87	505	507	2	90	0,643	4,583	2	90	0,597	3,056	VERIFICATO
24	1,87	2,79	507	205	2	92	0,720	4,583	2	92	0,678	3,056	VERIFICATO
25	0,04	0,96	48	509	2	74	0,492	4,583	2	74	0,450	3,056	VERIFICATO
25	0,96	1,87	509	510	2	90	0,644	4,583	2	90	0,599	3,056	VERIFICATO
25	1,87	2,79	510	206	2	92	0,713	4,583	2	92	0,672	3,056	VERIFICATO
26	0,04	0,96	50	511	2	74	0,508	4,583	2	74	0,466	3,056	VERIFICATO
26	0,96	1,87	511	512	2	90	0,647	4,583	2	90	0,602	3,056	VERIFICATO
26	1,87	2,79	512	207	2	92	0,706	4,583	2	92	0,665	3,056	VERIFICATO
27	0,03	0,95	52	514	2	74	0,550	4,583	2	74	0,509	3,056	VERIFICATO
27	0,95	1,86	514	516	2	90	0,655	4,583	2	90	0,611	3,056	VERIFICATO
27	1,86	2,78	516	208	2	92	0,689	4,583	2	92	0,649	3,056	VERIFICATO
28	0,01	0,93	4	521	2	74	0,693	4,583	2	74	0,654	3,056	VERIFICATO
28	0,93	1,84	521	525	2	90	0,680	4,583	2	90	0,638	3,056	VERIFICATO
28	1,84	2,76	525	209	2	88	0,662	4,583	2	88	0,624	3,056	VERIFICATO
29	0,13	1,05	157	531	2	88	0,854	4,583	2	88	0,813	3,056	VERIFICATO
29	1,05	1,96	531	534	2	86	0,649	4,583	2	86	0,608	3,056	VERIFICATO
29	1,96	2,88	534	211	2	74	0,501	4,583	2	74	0,466	3,056	VERIFICATO
30	0,12	1,04	159	538	2	88	0,802	4,583	2	88	0,759	3,056	VERIFICATO
30	1,04	1,95	538	540	2	86	0,642	4,583	2	86	0,599	3,056	VERIFICATO
30	1,95	2,87	540	213	2	70	0,472	4,583	2	70	0,435	3,056	VERIFICATO
31	0,11	1,03	160	543	2	88	0,764	4,583	2	88	0,721	3,056	VERIFICATO
31	1,03	1,94	543	545	2	86	0,637	4,583	2	86	0,592	3,056	VERIFICATO
31	1,94	2,86	545	214	2	70	0,462	4,583	2	70	0,423	3,056	VERIFICATO
32	0,11	1,03	161	548	2	88	0,751	4,583	2	88	0,708	3,056	VERIFICATO
32	1,03	1,94	548	549	2	86	0,635	4,583	2	86	0,590	3,056	VERIFICATO
32	1,94	2,86	549	215	2	70	0,460	4,583	2	70	0,420	3,056	VERIFICATO
33	0,11	1,03	162	550	2	88	0,745	4,583	2	88	0,701	3,056	VERIFICATO
33	1,03	1,94	550	551	2	86	0,634	4,583	2	86	0,589	3,056	VERIFICATO
33	1,94	2,86	551	216	2	70	0,458	4,583	2	70	0,418	3,056	VERIFICATO
34	0,10	1,02	163	552	2	88	0,723	4,583	2	88	0,679	3,056	VERIFICATO
34	1,02	1,93	552	554	2	86	0,632	4,583	2	86	0,586	3,056	VERIFICATO
34	1,93	2,85	554	217	2	70	0,461	4,583	2	70	0,419	3,056	VERIFICATO
35	0,10	1,02	164	557	2	88	0,714	4,583	2	88	0,670	3,056	VERIFICATO
35	1,02	1,93	557	558	2	86	0,631	4,583	2	86	0,585	3,056	VERIFICATO
35	1,93	2,85	558	218	2	70	0,461	4,583	2	70	0,420	3,056	VERIFICATO
36	0,10	1,02	165	559	2	88	0,710	4,583	2	88	0,666	3,056	VERIFICATO
36	1,02	1,93	559	560	2	86	0,630	4,583	2	86	0,584	3,056	VERIFICATO
36	1,93	2,85	560	219	2	70	0,461	4,583	2	70	0,420	3,056	VERIFICATO
37	0,10	1,02	166	561	2	88	0,708	4,583	2	88	0,664	3,056	VERIFICATO
37	1,02	1,93	561	562	2	86	0,630	4,583	2	86	0,583	3,056	VERIFICATO
37	1,93	2,85	562	220	2	70	0,460	4,583	2	70	0,418	3,056	VERIFICATO
38	0,09	1,01	167	563	2	92	0,707	4,583	2	92	0,662	3,056	VERIFICATO
38	1,01	1,92	563	564	2	86	0,629	4,583	2	86	0,583	3,056	VERIFICATO
38	1,92	2,84	564	221	2	70	0,462	4,583	2	70	0,420	3,056	VERIFICATO
39	0,08	1,00	168	565	2	92	0,708	4,583	2	92	0,663	3,056	VERIFICATO
39	1,00	1,91	565	567	2	86	0,629	4,583	2	86	0,583	3,056	VERIFICATO
39	1,91	2,83	567	222	2	70	0,464	4,583	2	70	0,422	3,056	VERIFICATO
40	0,08	1,00	169	570	2	92	0,708	4,583	2	92	0,663	3,056	VERIFICATO
40	1,00	1,91	570	571	2	86	0,629	4,583	2	86	0,583	3,056	VERIFICATO
40	1,91	2,83	571	223	2	70	0,465	4,583	2	70	0,422	3,056	VERIFICATO
41	0,08	1,00	170	572	2	92	0,708	4,583	2	92	0,663	3,056	VERIFICATO
41	1,00	1,91	572	573	2	86	0,629	4,583	2	86	0,583	3,056	VERIFICATO
41	1,91	2,83	573	224	2	70	0,464	4,583	2	70	0,422	3,056	VERIFICATO
42	0,08	1,00	171	574	2	92	0,709	4,583	2	92	0,664	3,056	VERIFICATO
42	1,00	1,91	574	575	2	86	0,629	4,583	2	86	0,583	3,056	VERIFICATO
42	1,91	2,83	575	225	2	70	0,463	4,583	2	70	0,421	3,056	VERIFICATO
43	0,07	0,99	172	576	2	92	0,706	4,583	2	92	0,661	3,056	VERIFICATO
43	0,99	1,90	576	578	2	86	0,630	4,583	2	86	0,584	3,056	VERIFICATO
43	1,90	2,82	578	226	2	70	0,463	4,583	2	70	0,420	3,056	VERIFICATO
44	0,06	0,98	173	581	2	88	0,703	4,583	2	88	0,659	3,056	VERIFICATO
44	0,98	1,89	581	582	2	86	0,631	4,583	2	86	0,585	3,056	VERIFICATO
44	1,89	2,81	582	227	2	70	0,464	4,583	2	70	0,422	3,056	VERIFICATO
45	0,06	0,98	174	583	2	88	0,709	4,583	2	88	0,664	3,056	VERIFICATO
45	0,98	1,89	583	584	2	86	0,632	4,583	2	86	0,586	3,056	VERIFICATO

SPOSTAMENTI SISMICI RELATIVI

IDENTIFICATIVO					INVILUPPO S.L.D.				INVILUPPO S.L.O.				
Filo N.ro	Quota inf. (m)	Quota sup. (m)	Nodo inf. N.ro	Nodo sup. N.ro	Sisma Nro	Combin Nro	Spostam. Calcolo (mm)	Spostam. Limite (mm)	Sisma Nro	Combin Nro	Spostam. Calcolo (mm)	Spostam. Limite (mm)	Stringa di Controllo Verifica
45	1,89	2,81	584	228	2	70	0,463	4,583	2	70	0,421	3,056	VERIFICATO
46	0,06	0,98	175	585	2	88	0,716	4,583	2	88	0,672	3,056	VERIFICATO
46	0,98	1,89	585	586	2	86	0,632	4,583	2	86	0,586	3,056	VERIFICATO
46	1,89	2,81	586	229	2	70	0,460	4,583	2	70	0,418	3,056	VERIFICATO
47	0,05	0,97	176	587	2	88	0,724	4,583	2	88	0,680	3,056	VERIFICATO
47	0,97	1,88	587	588	2	86	0,633	4,583	2	86	0,588	3,056	VERIFICATO
47	1,88	2,80	588	230	2	70	0,460	4,583	2	70	0,419	3,056	VERIFICATO
48	0,04	0,96	177	589	2	88	0,741	4,583	2	88	0,698	3,056	VERIFICATO
48	0,96	1,87	589	591	2	86	0,636	4,583	2	86	0,591	3,056	VERIFICATO
48	1,87	2,79	591	231	2	70	0,461	4,583	2	70	0,420	3,056	VERIFICATO
49	0,04	0,96	178	594	2	88	0,750	4,583	2	88	0,707	3,056	VERIFICATO
49	0,96	1,87	594	595	2	86	0,637	4,583	2	86	0,592	3,056	VERIFICATO
49	1,87	2,79	595	232	2	70	0,461	4,583	2	70	0,421	3,056	VERIFICATO
50	0,04	0,96	179	596	2	88	0,761	4,583	2	88	0,718	3,056	VERIFICATO
50	0,96	1,87	596	597	2	86	0,637	4,583	2	86	0,593	3,056	VERIFICATO
50	1,87	2,79	597	233	2	70	0,461	4,583	2	70	0,422	3,056	VERIFICATO
51	0,03	0,95	180	598	2	88	0,785	4,583	2	88	0,742	3,056	VERIFICATO
51	0,95	1,86	598	600	2	86	0,641	4,583	2	86	0,597	3,056	VERIFICATO
51	1,86	2,78	600	234	2	70	0,468	4,583	2	70	0,430	3,056	VERIFICATO
52	0,01	0,93	181	450	2	88	0,872	4,583	2	88	0,831	3,056	VERIFICATO
52	0,93	1,84	450	452	2	86	0,649	4,583	2	86	0,608	3,056	VERIFICATO
52	1,84	2,76	452	186	2	74	0,517	4,583	2	74	0,482	3,056	VERIFICATO
53	0,14	2,89	6	236	2	90	1,984	13,750	2	90	1,870	9,167	VERIFICATO
54	0,13	2,88	5	235	2	90	1,935	13,750	2	90	1,817	9,167	VERIFICATO
55	0,12	2,87	9	237	2	90	1,856	13,750	2	90	1,733	9,167	VERIFICATO
56	0,11	2,86	11	238	2	90	1,806	13,750	2	90	1,679	9,167	VERIFICATO
57	0,11	2,86	13	239	2	90	1,790	13,750	2	90	1,661	9,167	VERIFICATO
58	0,11	2,86	15	240	2	90	1,780	13,750	2	90	1,651	9,167	VERIFICATO
59	0,10	2,85	17	241	2	90	1,759	13,750	2	90	1,628	9,167	VERIFICATO
60	0,10	2,85	19	242	2	90	1,749	13,750	2	90	1,618	9,167	VERIFICATO
61	0,10	2,85	21	243	2	90	1,744	13,750	2	90	1,613	9,167	VERIFICATO
62	0,10	2,85	23	244	2	90	1,741	13,750	2	90	1,609	9,167	VERIFICATO
63	0,09	2,84	25	245	2	90	1,735	13,750	2	90	1,603	9,167	VERIFICATO
64	0,08	2,83	27	246	2	90	1,731	13,750	2	90	1,598	9,167	VERIFICATO
65	0,08	2,83	29	247	2	90	1,731	13,750	2	90	1,598	9,167	VERIFICATO
66	0,08	2,83	31	248	2	90	1,732	13,750	2	90	1,599	9,167	VERIFICATO
67	0,08	2,83	33	249	2	90	1,733	13,750	2	90	1,600	9,167	VERIFICATO
68	0,07	2,82	35	250	2	90	1,738	13,750	2	90	1,605	9,167	VERIFICATO
69	0,06	2,81	37	251	2	90	1,743	13,750	2	90	1,611	9,167	VERIFICATO
70	0,06	2,81	39	252	2	90	1,748	13,750	2	90	1,616	9,167	VERIFICATO
71	0,06	2,81	41	253	2	90	1,754	13,750	2	90	1,622	9,167	VERIFICATO
72	0,05	2,80	43	254	2	90	1,763	13,750	2	90	1,633	9,167	VERIFICATO
73	0,04	2,79	45	255	2	90	1,785	13,750	2	90	1,656	9,167	VERIFICATO
74	0,04	2,79	47	256	2	90	1,795	13,750	2	90	1,667	9,167	VERIFICATO
75	0,04	2,79	49	257	2	90	1,807	13,750	2	90	1,680	9,167	VERIFICATO
76	0,03	2,78	51	258	2	90	1,842	13,750	2	90	1,718	9,167	VERIFICATO
77	0,01	2,76	2	259	2	90	1,958	13,750	2	90	1,841	9,167	VERIFICATO
78	0,00	2,75	1	260	2	90	1,988	13,750	2	90	1,873	9,167	VERIFICATO
79	0,14	2,89	54	262	2	90	1,950	13,750	2	90	1,836	9,167	VERIFICATO
80	0,13	2,88	53	261	2	90	1,898	13,750	2	90	1,780	9,167	VERIFICATO
81	0,12	2,87	55	263	2	90	1,821	13,750	2	90	1,698	9,167	VERIFICATO
82	0,11	2,86	56	264	2	90	1,771	13,750	2	90	1,644	9,167	VERIFICATO
83	0,11	2,86	57	265	2	90	1,754	13,750	2	90	1,626	9,167	VERIFICATO
84	0,11	2,86	58	266	2	90	1,744	13,750	2	90	1,615	9,167	VERIFICATO
85	0,10	2,85	59	267	2	90	1,722	13,750	2	90	1,591	9,167	VERIFICATO
86	0,10	2,85	60	268	2	90	1,712	13,750	2	90	1,580	9,167	VERIFICATO
87	0,10	2,85	61	269	2	90	1,707	13,750	2	90	1,575	9,167	VERIFICATO
88	0,10	2,85	62	270	2	90	1,703	13,750	2	90	1,570	9,167	VERIFICATO
89	0,09	2,84	63	271	2	90	1,697	13,750	2	90	1,564	9,167	VERIFICATO
90	0,08	2,83	64	272	2	90	1,693	13,750	2	90	1,560	9,167	VERIFICATO
91	0,08	2,83	65	273	2	90	1,693	13,750	2	90	1,559	9,167	VERIFICATO
92	0,08	2,83	66	274	2	90	1,693	13,750	2	90	1,560	9,167	VERIFICATO
93	0,08	2,83	67	275	2	90	1,694	13,750	2	90	1,561	9,167	VERIFICATO
94	0,07	2,82	68	276	2	90	1,699	13,750	2	90	1,567	9,167	VERIFICATO
95	0,06	2,81	69	277	2	90	1,705	13,750	2	90	1,573	9,167	VERIFICATO
96	0,06	2,81	70	278	2	90	1,710	13,750	2	90	1,578	9,167	VERIFICATO
97	0,06	2,81	71	279	2	90	1,716	13,750	2	90	1,585	9,167	VERIFICATO

SPOSTAMENTI SISMICI RELATIVI

IDENTIFICATIVO					INVILUPPO S.L.D.				INVILUPPO S.L.O.				
Filo N.ro	Quota inf. (m)	Quota sup. (m)	Nodo inf. N.ro	Nodo sup. N.ro	Sisma Nro	Combin Nro	Spostam. Calcolo (mm)	Spostam. Limite (mm)	Sisma Nro	Combin Nro	Spostam. Calcolo (mm)	Spostam. Limite (mm)	Stringa di Controllo Verifica
98	0,05	2,80	72	280	2	90	1,726	13,750	2	90	1,596	9,167	VERIFICATO
99	0,04	2,79	73	281	2	90	1,749	13,750	2	90	1,620	9,167	VERIFICATO
100	0,04	2,79	74	282	2	90	1,760	13,750	2	90	1,632	9,167	VERIFICATO
101	0,04	2,79	75	283	2	90	1,772	13,750	2	90	1,645	9,167	VERIFICATO
102	0,03	2,78	76	284	2	90	1,807	13,750	2	90	1,683	9,167	VERIFICATO
103	0,01	2,76	77	285	2	90	1,921	13,750	2	90	1,805	9,167	VERIFICATO
104	0,00	2,75	78	286	2	90	1,953	13,750	2	90	1,839	9,167	VERIFICATO
105	0,14	2,89	80	288	2	86	1,880	13,750	2	86	1,768	9,167	VERIFICATO
106	0,13	2,88	79	287	2	86	1,819	13,750	2	86	1,703	9,167	VERIFICATO
107	0,12	2,87	81	289	2	86	1,740	13,750	2	86	1,619	9,167	VERIFICATO
108	0,11	2,86	82	290	2	86	1,689	13,750	2	86	1,563	9,167	VERIFICATO
109	0,11	2,86	83	291	2	86	1,671	13,750	2	86	1,544	9,167	VERIFICATO
110	0,11	2,86	84	292	2	86	1,661	13,750	2	86	1,533	9,167	VERIFICATO
111	0,10	2,85	85	293	2	86	1,636	13,750	2	86	1,506	9,167	VERIFICATO
112	0,10	2,85	86	294	2	86	1,625	13,750	2	86	1,494	9,167	VERIFICATO
113	0,10	2,85	87	295	2	86	1,619	13,750	2	86	1,488	9,167	VERIFICATO
114	0,10	2,85	88	296	2	86	1,615	13,750	2	86	1,483	9,167	VERIFICATO
115	0,09	2,84	89	297	2	86	1,609	13,750	2	86	1,476	9,167	VERIFICATO
116	0,08	2,83	90	298	2	90	1,604	13,750	2	90	1,471	9,167	VERIFICATO
117	0,08	2,83	91	299	2	90	1,603	13,750	2	90	1,470	9,167	VERIFICATO
118	0,08	2,83	92	300	2	90	1,604	13,750	2	90	1,470	9,167	VERIFICATO
119	0,08	2,83	93	301	2	90	1,604	13,750	2	90	1,471	9,167	VERIFICATO
120	0,07	2,82	94	302	2	90	1,611	13,750	2	90	1,478	9,167	VERIFICATO
121	0,06	2,81	95	303	2	90	1,617	13,750	2	90	1,485	9,167	VERIFICATO
122	0,06	2,81	96	304	2	90	1,622	13,750	2	90	1,491	9,167	VERIFICATO
123	0,06	2,81	97	305	2	90	1,629	13,750	2	90	1,498	9,167	VERIFICATO
124	0,05	2,80	98	306	2	90	1,640	13,750	2	90	1,510	9,167	VERIFICATO
125	0,04	2,79	99	307	2	90	1,664	13,750	2	90	1,536	9,167	VERIFICATO
126	0,04	2,79	100	308	2	90	1,675	13,750	2	90	1,548	9,167	VERIFICATO
127	0,04	2,79	101	309	2	90	1,688	13,750	2	90	1,562	9,167	VERIFICATO
128	0,03	2,78	102	310	2	90	1,724	13,750	2	90	1,601	9,167	VERIFICATO
129	0,01	2,76	103	311	2	90	1,841	13,750	2	90	1,726	9,167	VERIFICATO
130	0,00	2,75	104	312	2	90	1,879	13,750	2	90	1,767	9,167	VERIFICATO
131	0,14	2,89	106	314	2	86	1,953	13,750	2	86	1,840	9,167	VERIFICATO
132	0,13	2,88	105	313	2	86	1,901	13,750	2	86	1,784	9,167	VERIFICATO
133	0,12	2,87	107	315	2	86	1,824	13,750	2	86	1,701	9,167	VERIFICATO
134	0,11	2,86	108	316	2	86	1,773	13,750	2	86	1,646	9,167	VERIFICATO
135	0,11	2,86	109	317	2	86	1,756	13,750	2	86	1,628	9,167	VERIFICATO
136	0,11	2,86	110	318	2	86	1,746	13,750	2	86	1,617	9,167	VERIFICATO
137	0,10	2,85	111	319	2	86	1,723	13,750	2	86	1,592	9,167	VERIFICATO
138	0,10	2,85	112	320	2	86	1,712	13,750	2	86	1,581	9,167	VERIFICATO
139	0,10	2,85	113	321	2	86	1,707	13,750	2	86	1,575	9,167	VERIFICATO
140	0,10	2,85	114	322	2	86	1,703	13,750	2	86	1,571	9,167	VERIFICATO
141	0,09	2,84	115	323	2	86	1,697	13,750	2	86	1,565	9,167	VERIFICATO
142	0,08	2,83	116	324	2	86	1,693	13,750	2	86	1,560	9,167	VERIFICATO
143	0,08	2,83	117	325	2	86	1,692	13,750	2	86	1,559	9,167	VERIFICATO
144	0,08	2,83	118	326	2	86	1,693	13,750	2	86	1,559	9,167	VERIFICATO
145	0,08	2,83	119	327	2	86	1,693	13,750	2	86	1,560	9,167	VERIFICATO
146	0,07	2,82	120	328	2	86	1,699	13,750	2	86	1,566	9,167	VERIFICATO
147	0,06	2,81	121	329	2	86	1,704	13,750	2	86	1,572	9,167	VERIFICATO
148	0,06	2,81	122	330	2	86	1,709	13,750	2	86	1,577	9,167	VERIFICATO
149	0,06	2,81	123	331	2	86	1,715	13,750	2	86	1,583	9,167	VERIFICATO
150	0,05	2,80	124	332	2	86	1,725	13,750	2	86	1,594	9,167	VERIFICATO
151	0,04	2,79	125	333	2	86	1,747	13,750	2	86	1,618	9,167	VERIFICATO
152	0,04	2,79	126	334	2	86	1,757	13,750	2	86	1,630	9,167	VERIFICATO
153	0,04	2,79	127	335	2	86	1,770	13,750	2	86	1,643	9,167	VERIFICATO
154	0,03	2,78	128	336	2	86	1,805	13,750	2	86	1,680	9,167	VERIFICATO
155	0,01	2,76	129	337	2	86	1,918	13,750	2	86	1,801	9,167	VERIFICATO
156	0,00	2,75	130	338	2	86	1,950	13,750	2	86	1,836	9,167	VERIFICATO
157	0,14	2,89	132	340	2	86	1,988	13,750	2	86	1,874	9,167	VERIFICATO
158	0,13	2,88	131	339	2	86	1,938	13,750	2	86	1,820	9,167	VERIFICATO
159	0,12	2,87	133	341	2	86	1,859	13,750	2	86	1,736	9,167	VERIFICATO
160	0,11	2,86	134	342	2	86	1,808	13,750	2	86	1,681	9,167	VERIFICATO
161	0,11	2,86	135	343	2	86	1,791	13,750	2	86	1,663	9,167	VERIFICATO
162	0,11	2,86	136	344	2	86	1,782	13,750	2	86	1,653	9,167	VERIFICATO
163	0,10	2,85	137	345	2	86	1,760	13,750	2	86	1,629	9,167	VERIFICATO
164	0,10	2,85	138	346	2	86	1,750	13,750	2	86	1,619	9,167	VERIFICATO

SPOSTAMENTI SISMICI RELATIVI

IDENTIFICATIVO					INVILUPPO S.L.D.				INVILUPPO S.L.O.				
Filo N.ro	Quota inf. (m)	Quota sup. (m)	Nodo inf. N.ro	Nodo sup. N.ro	Sisma Nro	Combin Nro	Spostam. Calcolo (mm)	Spostam. Limite (mm)	Sisma Nro	Combin Nro	Spostam. Calcolo (mm)	Spostam. Limite (mm)	Stringa di Controllo Verifica
165	0,10	2,85	139	347	2	86	1,745	13,750	2	86	1,613	9,167	VERIFICATO
166	0,10	2,85	140	348	2	86	1,742	13,750	2	86	1,609	9,167	VERIFICATO
167	0,09	2,84	141	349	2	86	1,736	13,750	2	86	1,603	9,167	VERIFICATO
168	0,08	2,83	142	350	2	86	1,732	13,750	2	86	1,598	9,167	VERIFICATO
169	0,08	2,83	143	351	2	86	1,731	13,750	2	86	1,598	9,167	VERIFICATO
170	0,08	2,83	144	352	2	86	1,731	13,750	2	86	1,598	9,167	VERIFICATO
171	0,08	2,83	145	353	2	86	1,732	13,750	2	86	1,599	9,167	VERIFICATO
172	0,07	2,82	146	354	2	86	1,737	13,750	2	86	1,604	9,167	VERIFICATO
173	0,06	2,81	147	355	2	86	1,742	13,750	2	86	1,610	9,167	VERIFICATO
174	0,06	2,81	148	356	2	86	1,747	13,750	2	86	1,615	9,167	VERIFICATO
175	0,06	2,81	149	357	2	86	1,752	13,750	2	86	1,621	9,167	VERIFICATO
176	0,05	2,80	150	358	2	86	1,762	13,750	2	86	1,631	9,167	VERIFICATO
177	0,04	2,79	151	359	2	86	1,783	13,750	2	86	1,654	9,167	VERIFICATO
178	0,04	2,79	152	360	2	86	1,793	13,750	2	86	1,665	9,167	VERIFICATO
179	0,04	2,79	153	361	2	86	1,805	13,750	2	86	1,678	9,167	VERIFICATO
180	0,03	2,78	154	362	2	86	1,840	13,750	2	86	1,715	9,167	VERIFICATO
181	0,01	2,76	155	363	2	86	1,954	13,750	2	86	1,837	9,167	VERIFICATO
182	0,00	2,75	156	364	2	86	1,984	13,750	2	86	1,869	9,167	VERIFICATO
183	0,13	2,89	365	612	2	90	1,960	13,750	2	90	1,844	9,167	VERIFICATO
184	0,13	1,05	366	443	2	74	0,700	4,583	2	74	0,662	3,056	VERIFICATO
184	1,05	1,97	443	446	2	90	0,678	4,583	2	90	0,637	3,056	VERIFICATO
184	1,97	2,89	446	448	2	88	0,664	4,583	2	88	0,626	3,056	VERIFICATO
185	0,13	2,88	367	613	2	90	1,894	13,750	2	90	1,774	9,167	VERIFICATO
186	0,13	1,04	368	453	2	74	0,614	4,583	2	74	0,574	3,056	VERIFICATO
186	1,04	1,96	453	455	2	90	0,667	4,583	2	90	0,625	3,056	VERIFICATO
186	1,96	2,88	455	457	2	92	0,664	4,583	2	92	0,625	3,056	VERIFICATO
187	0,11	2,86	369	614	2	90	1,829	13,750	2	90	1,704	9,167	VERIFICATO
188	0,11	1,03	370	458	2	74	0,536	4,583	2	74	0,495	3,056	VERIFICATO
188	1,03	1,95	458	460	2	90	0,651	4,583	2	90	0,607	3,056	VERIFICATO
188	1,95	2,86	460	462	2	92	0,694	4,583	2	92	0,653	3,056	VERIFICATO
189	0,11	2,86	371	615	2	90	1,768	13,750	2	90	1,639	9,167	VERIFICATO
190	0,11	1,02	372	467	2	74	0,458	4,583	2	74	0,415	3,056	VERIFICATO
190	1,02	1,94	467	469	2	90	0,639	4,583	2	90	0,594	3,056	VERIFICATO
190	1,94	2,86	469	471	2	92	0,726	4,583	2	92	0,684	3,056	VERIFICATO
191	0,09	2,84	373	616	2	90	1,733	13,750	2	90	1,600	9,167	VERIFICATO
192	0,09	1,00	374	480	2	70	0,420	4,583	2	70	0,375	3,056	VERIFICATO
192	1,00	1,92	480	482	2	90	0,636	4,583	2	90	0,589	3,056	VERIFICATO
192	1,92	2,84	482	484	2	92	0,745	4,583	2	92	0,702	3,056	VERIFICATO
193	0,08	2,82	375	617	2	90	1,735	13,750	2	90	1,602	9,167	VERIFICATO
194	0,08	0,99	376	491	2	70	0,421	4,583	2	70	0,376	3,056	VERIFICATO
194	0,99	1,91	491	493	2	90	0,636	4,583	2	90	0,590	3,056	VERIFICATO
194	1,91	2,82	493	495	2	92	0,744	4,583	2	92	0,702	3,056	VERIFICATO
195	0,05	2,80	377	618	2	90	1,773	13,750	2	90	1,644	9,167	VERIFICATO
196	0,05	0,96	378	504	2	74	0,462	4,583	2	74	0,419	3,056	VERIFICATO
196	0,96	1,88	504	506	2	90	0,641	4,583	2	90	0,595	3,056	VERIFICATO
196	1,88	2,80	506	508	2	92	0,726	4,583	2	92	0,684	3,056	VERIFICATO
197	0,04	2,78	379	619	2	90	1,824	13,750	2	90	1,698	9,167	VERIFICATO
198	0,04	0,95	380	513	2	74	0,528	4,583	2	74	0,486	3,056	VERIFICATO
198	0,95	1,87	513	515	2	90	0,650	4,583	2	90	0,606	3,056	VERIFICATO
198	1,87	2,78	515	517	2	92	0,699	4,583	2	92	0,658	3,056	VERIFICATO
199	0,01	2,76	381	620	2	90	1,928	13,750	2	90	1,809	9,167	VERIFICATO
200	0,02	2,77	382	621	2	90	1,898	13,750	2	90	1,777	9,167	VERIFICATO
201	0,02	2,78	383	622	2	90	1,869	13,750	2	90	1,746	9,167	VERIFICATO
202	0,01	0,93	384	520	2	74	0,653	4,583	2	74	0,614	3,056	VERIFICATO
202	0,93	1,85	520	524	2	90	0,676	4,583	2	90	0,634	3,056	VERIFICATO
202	1,85	2,76	524	528	2	88	0,652	4,583	2	88	0,613	3,056	VERIFICATO
203	0,02	0,94	385	519	2	74	0,617	4,583	2	74	0,577	3,056	VERIFICATO
203	0,94	1,85	519	523	2	90	0,669	4,583	2	90	0,626	3,056	VERIFICATO
203	1,85	2,77	523	527	2	92	0,663	4,583	2	92	0,624	3,056	VERIFICATO
204	0,02	0,94	386	518	2	74	0,583	4,583	2	74	0,542	3,056	VERIFICATO
204	0,94	1,86	518	522	2	90	0,661	4,583	2	90	0,618	3,056	VERIFICATO
204	1,86	2,78	522	526	2	92	0,676	4,583	2	92	0,636	3,056	VERIFICATO
205	0,13	2,89	387	623	2	90	1,924	13,750	2	90	1,809	9,167	VERIFICATO
206	0,13	2,88	388	624	2	90	1,859	13,750	2	90	1,738	9,167	VERIFICATO
207	0,11	2,86	389	625	2	90	1,794	13,750	2	90	1,669	9,167	VERIFICATO
208	0,11	2,86	390	626	2	90	1,732	13,750	2	90	1,602	9,167	VERIFICATO
209	0,09	2,84	391	627	2	90	1,694	13,750	2	90	1,561	9,167	VERIFICATO

SPOSTAMENTI SISMICI RELATIVI

I D E N T I F I C A T I V O					INVILUPPO S.L.D.				INVILUPPO S.L.O.				
Filo N.ro	Quota inf. (m)	Quota sup. (m)	Nodo inf. N.ro	Nodo sup. N.ro	Sisma Nro	Combin Nro	Spostam. Calcolo (mm)	Spostam. Limite (mm)	Sisma Nro	Combin Nro	Spostam. Calcolo (mm)	Spostam. Limite (mm)	Stringa di Controllo Verifica
210	0,08	2,82	392	628	2	90	1,696	13,750	2	90	1,563	9,167	VERIFICATO
211	0,05	2,80	393	629	2	90	1,737	13,750	2	90	1,607	9,167	VERIFICATO
212	0,04	2,78	394	630	2	90	1,789	13,750	2	90	1,663	9,167	VERIFICATO
213	0,01	2,76	395	631	2	90	1,892	13,750	2	90	1,773	9,167	VERIFICATO
214	0,02	2,77	396	632	2	90	1,862	13,750	2	90	1,742	9,167	VERIFICATO
215	0,02	2,78	397	633	2	90	1,834	13,750	2	90	1,711	9,167	VERIFICATO
216	0,13	2,89	398	634	2	86	1,848	13,750	2	86	1,734	9,167	VERIFICATO
217	0,13	2,88	399	635	2	86	1,778	13,750	2	86	1,659	9,167	VERIFICATO
218	0,11	2,86	400	636	2	86	1,713	13,750	2	86	1,589	9,167	VERIFICATO
219	0,11	2,86	401	637	2	86	1,648	13,750	2	86	1,518	9,167	VERIFICATO
220	0,09	2,84	402	638	2	86	1,605	13,750	2	86	1,473	9,167	VERIFICATO
221	0,08	2,82	403	639	2	90	1,607	13,750	2	90	1,474	9,167	VERIFICATO
222	0,05	2,80	404	640	2	90	1,651	13,750	2	90	1,522	9,167	VERIFICATO
223	0,04	2,78	405	641	2	90	1,705	13,750	2	90	1,581	9,167	VERIFICATO
224	0,01	2,76	406	642	2	90	1,809	13,750	2	90	1,692	9,167	VERIFICATO
225	0,02	2,77	407	643	2	90	1,779	13,750	2	90	1,659	9,167	VERIFICATO
226	0,02	2,78	408	644	2	90	1,750	13,750	2	90	1,629	9,167	VERIFICATO
227	0,13	2,89	409	645	2	86	1,928	13,750	2	86	1,812	9,167	VERIFICATO
228	0,13	2,88	410	646	2	86	1,861	13,750	2	86	1,741	9,167	VERIFICATO
229	0,11	2,86	411	647	2	86	1,796	13,750	2	86	1,672	9,167	VERIFICATO
230	0,11	2,86	412	648	2	86	1,733	13,750	2	86	1,604	9,167	VERIFICATO
231	0,09	2,84	413	649	2	86	1,694	13,750	2	86	1,562	9,167	VERIFICATO
232	0,08	2,82	414	650	2	86	1,695	13,750	2	86	1,562	9,167	VERIFICATO
233	0,05	2,80	415	651	2	86	1,735	13,750	2	86	1,605	9,167	VERIFICATO
234	0,04	2,78	416	652	2	86	1,786	13,750	2	86	1,660	9,167	VERIFICATO
235	0,01	2,76	417	653	2	86	1,889	13,750	2	86	1,770	9,167	VERIFICATO
236	0,02	2,77	418	654	2	86	1,859	13,750	2	86	1,738	9,167	VERIFICATO
237	0,02	2,78	419	655	2	86	1,831	13,750	2	86	1,708	9,167	VERIFICATO
238	0,13	2,89	420	656	2	86	1,964	13,750	2	86	1,848	9,167	VERIFICATO
239	0,13	2,88	421	657	2	86	1,897	13,750	2	86	1,777	9,167	VERIFICATO
240	0,11	2,86	422	658	2	86	1,831	13,750	2	86	1,706	9,167	VERIFICATO
241	0,11	2,86	423	659	2	86	1,770	13,750	2	86	1,640	9,167	VERIFICATO
242	0,09	2,84	424	660	2	86	1,733	13,750	2	86	1,600	9,167	VERIFICATO
243	0,08	2,82	425	661	2	86	1,734	13,750	2	86	1,601	9,167	VERIFICATO
244	0,05	2,80	426	662	2	86	1,772	13,750	2	86	1,642	9,167	VERIFICATO
245	0,04	2,78	427	663	2	86	1,821	13,750	2	86	1,695	9,167	VERIFICATO
246	0,01	2,76	428	664	2	86	1,925	13,750	2	86	1,806	9,167	VERIFICATO
247	0,02	2,77	429	665	2	86	1,895	13,750	2	86	1,773	9,167	VERIFICATO
248	0,02	2,78	430	666	2	86	1,866	13,750	2	86	1,743	9,167	VERIFICATO
249	0,13	1,05	431	532	2	88	0,882	4,583	2	88	0,842	3,056	VERIFICATO
249	1,05	1,97	532	535	2	86	0,647	4,583	2	86	0,607	3,056	VERIFICATO
249	1,97	2,89	535	537	2	74	0,518	4,583	2	74	0,483	3,056	VERIFICATO
250	0,13	1,04	432	539	2	88	0,826	4,583	2	88	0,784	3,056	VERIFICATO
250	1,04	1,96	539	541	2	86	0,646	4,583	2	86	0,603	3,056	VERIFICATO
250	1,96	2,88	541	542	2	70	0,484	4,583	2	70	0,448	3,056	VERIFICATO
251	0,11	1,03	433	544	2	88	0,783	4,583	2	88	0,740	3,056	VERIFICATO
251	1,03	1,95	544	546	2	86	0,639	4,583	2	86	0,595	3,056	VERIFICATO
251	1,95	2,86	546	547	2	70	0,465	4,583	2	70	0,427	3,056	VERIFICATO
252	0,11	1,02	434	553	2	88	0,734	4,583	2	88	0,690	3,056	VERIFICATO
252	1,02	1,94	553	555	2	86	0,633	4,583	2	86	0,588	3,056	VERIFICATO
252	1,94	2,86	555	556	2	70	0,459	4,583	2	70	0,418	3,056	VERIFICATO
253	0,09	1,00	435	566	2	92	0,709	4,583	2	92	0,664	3,056	VERIFICATO
253	1,00	1,92	566	568	2	86	0,629	4,583	2	86	0,583	3,056	VERIFICATO
253	1,92	2,84	568	569	2	70	0,462	4,583	2	70	0,420	3,056	VERIFICATO
254	0,08	0,99	436	577	2	92	0,708	4,583	2	92	0,663	3,056	VERIFICATO
254	0,99	1,91	577	579	2	86	0,630	4,583	2	86	0,584	3,056	VERIFICATO
254	1,91	2,82	579	580	2	70	0,463	4,583	2	70	0,421	3,056	VERIFICATO
255	0,05	0,96	437	590	2	88	0,733	4,583	2	88	0,689	3,056	VERIFICATO
255	0,96	1,88	590	592	2	86	0,635	4,583	2	86	0,589	3,056	VERIFICATO
255	1,88	2,80	592	593	2	70	0,460	4,583	2	70	0,419	3,056	VERIFICATO
256	0,04	0,95	438	599	2	88	0,773	4,583	2	88	0,730	3,056	VERIFICATO
256	0,95	1,87	599	601	2	86	0,639	4,583	2	86	0,595	3,056	VERIFICATO
256	1,87	2,78	601	602	2	70	0,464	4,583	2	70	0,425	3,056	VERIFICATO
257	0,01	0,93	439	603	2	88	0,843	4,583	2	88	0,801	3,056	VERIFICATO
257	0,93	1,85	603	606	2	86	0,649	4,583	2	86	0,607	3,056	VERIFICATO
257	1,85	2,76	606	609	2	74	0,496	4,583	2	74	0,461	3,056	VERIFICATO
258	0,02	0,94	440	604	2	88	0,822	4,583	2	88	0,780	3,056	VERIFICATO

SPOSTAMENTI SISMICI RELATIVI

IDENTIFICATIVO					INVILUPPO S.L.D.				INVILUPPO S.L.O.				
Filo N.ro	Quota inf. (m)	Quota sup. (m)	Nodo inf. N.ro	Nodo sup. N.ro	Sisma Nro	Combin Nro	Spostam. Calcolo (mm)	Spostam. Limite (mm)	Sisma Nro	Combin Nro	Spostam. Calcolo (mm)	Spostam. Limite (mm)	Stringa di Controllo Verifica
258	0,94	1,85	604	607	2	86	0,646	4,583	2	86	0,604	3,056	VERIFICATO
258	1,85	2,77	607	610	2	70	0,484	4,583	2	70	0,448	3,056	VERIFICATO
259	0,02	0,94	441	605	2	88	0,803	4,583	2	88	0,761	3,056	VERIFICATO
259	0,94	1,86	605	608	2	86	0,643	4,583	2	86	0,600	3,056	VERIFICATO
259	1,86	2,78	608	611	2	70	0,475	4,583	2	70	0,438	3,056	VERIFICATO

S.L.U. - AZIONI S.L.V. - VERIFICA PIASTRE - QUOTA: 1 ELEMENTO: 1

Quo N.r	P. Nr	Nod3d N.ro	Nx Kg/m	Ny Kg/m	Txy Kg/m	Mx kgm/m	My kgm/m	Mxy kgm/m	Molt Direz. X	x/d	Molt Direz. Y	x/d	Ax s	Ay s	Ax i	Ay i	Atag	σt kg/cmq	eta mm	Fpunz. kg	FpnzLi kg	Apunz cmq
													-------- cmq/m -------									
1	1	214	-212	-219	18091	-3926	-15054	442	7,0	0,2	1,8	0,21	25,8	25,8	15,7	15,7	2,3		-4,3			
1	1	215	6224	-796	17067	-3498	-16924	1039	6,4	0,2	1,6	0,21	25,8	25,8	15,7	15,7	2,2		-4,6			
1	1	216	17992	-1446	17695	-2622	-17373	1071	5,4	0,1	1,6	0,21	25,8	25,8	15,7	15,7	2,3		-4,8			
1	1	217	33306	-2226	15944	-2613	-20269	838	3,8	0,1	1,4	0,21	25,8	25,8	15,7	15,7	2,0		-5,2			
1	1	218	40090	-2337	12316	-2692	-21628	602	3,3	0,1	1,3	0,21	25,8	25,8	15,7	15,7	1,6		-5,4			
1	1	219	44931	-2665	11339	-3274	-22498	523	2,9	0,1	1,2	0,21	25,8	25,8	15,7	15,7	1,4		-5,5			
1	1	220	48876	-2708	11075	-2331	-21978	490	3,0	0,0	1,3	0,21	25,8	25,8	15,7	15,7	1,4		-5,5			
1	1	221	53264	-3015	9353	-2077	-21819	-143	2,9	0,0	1,3	0,21	25,8	25,8	15,7	15,7	1,2		-5,7			
1	1	222	58461	-3309	3286	-2242	-21347	-142	2,6	0,0	1,3	0,21	25,8	25,8	15,7	15,7	0,4		-5,7			
1	1	223	59084	-3286	143	-2452	-21272	-43	2,6	0,0	1,3	0,21	25,8	25,8	15,7	15,7	0,0		-5,7			
1	1	224	58822	-3206	375	-2665	-21429	253	2,5	0,0	1,3	0,21	25,8	25,8	15,7	15,7	0,0		-5,7			
1	1	225	57965	-2950	3094	-2379	-21305	252	2,6	0,0	1,3	0,21	25,8	25,8	15,7	15,7	0,4		-5,7			
1	1	226	53718	-2935	8345	-2155	-22148	38	2,8	0,0	1,3	0,21	25,8	25,8	15,7	15,7	1,1		-5,6			
1	1	227	50070	-3152	10617	-2640	-22889	-509	2,9	0,0	1,2	0,21	25,8	25,8	15,7	15,7	1,4		-5,5			
1	1	228	45699	-2568	11263	-3167	-22967	-418	2,9	0,1	1,2	0,21	25,8	25,8	15,7	15,7	1,4		-5,4			
1	1	229	40433	-2237	13753	-2609	-21477	-543	3,3	0,0	1,3	0,21	25,8	25,8	15,7	15,7	1,8		-5,3			
1	1	230	33948	-2410	16398	-2661	-20028	-938	3,7	0,1	1,4	0,21	25,8	25,8	15,7	15,7	2,1		-5,1			
1	1	231	18926	-1600	17659	-2617	-17747	-1070	5,3	0,1	1,6	0,21	25,8	25,8	15,7	15,7	2,3		-4,7			
1	1	232	7069	-851	17017	-3545	-16950	-1023	6,1	0,2	1,6	0,21	25,8	25,8	15,7	15,7	2,2		-4,6			
1	1	233	-2798	-328	18018	-4041	-15306	-463	7,4	0,2	1,8	0,21	25,8	25,8	15,7	15,7	2,3		-4,4			
1	1	245	49566	5368	14424	1907	4879	190	1,9	0,0	3,1	0,15	15,7	15,7	15,7	15,7	1,8		-4,0			
1	1	253	37330	2146	16312	2791	6042	894	2,1	0,1	2,7	0,16	15,7	15,7	15,7	15,7	2,1		-3,7			
1	1	270	43017	3474	11078	3830	12119	-205	1,7	0,1	1,4	0,17	15,7	15,7	15,7	15,7	1,4		-4,6			
1	1	271	46887	4087	11795	3117	11882	130	1,8	0,1	1,4	0,16	15,7	15,7	15,7	15,7	1,5		-4,7			
1	1	275	51435	4003	4274	3048	11765	-225	1,7	0,1	1,4	0,16	15,7	15,7	15,7	15,7	0,5		-4,8			
1	1	276	47305	3925	11410	3191	12041	-45	1,7	0,1	1,4	0,16	15,7	15,7	15,7	15,7	1,5		-4,7			
1	1	277	43814	4097	10772	3722	12297	258	1,7	0,1	1,3	0,16	15,7	15,7	15,7	15,7	1,4		-4,6			
1	1	293	27646	3229	1079	3403	13833	-19	2,4	0,1	1,2	0,17	15,7	15,7	15,7	15,7	0,1		-5,1			
1	1	294	32652	3300	13	4284	15455	-27	1,9	0,1	1,1	0,17	15,7	15,7	15,7	15,7	0,0		-5,4			
1	1	295	36943	3528	12	4953	16148	-27	2,3	0,1	1,4	0,19	15,7	15,7	21,4	21,4	0,0		-5,6			
1	1	296	40536	3643	1694	4885	16391	-18	2,2	0,1	1,4	0,19	15,7	15,7	21,4	21,4	0,2		-5,7			
1	1	297	44152	4308	2773	3955	16219	-18	2,3	0,1	1,4	0,19	15,7	15,7	21,4	21,4	0,4		-5,8			
1	1	298	48295	4804	1080	3198	15604	20	2,3	0,1	1,4	0,19	15,7	15,7	21,4	21,4	0,1		-5,8			
1	1	299	49022	4632	2	2887	15469	15	2,4	0,1	1,4	0,19	15,7	15,7	21,4	21,4	0,0		-5,8			
1	1	300	49069	4497	2	2985	15521	12	2,3	0,1	1,4	0,19	15,7	15,7	21,4	21,4	0,0		-5,8			
1	1	301	48615	4252	1073	3608	15838	11	2,2	0,1	1,4	0,19	15,7	15,7	21,4	21,4	0,1		-5,8			
1	1	302	44614	4161	2761	4234	16608	20	2,2	0,1	1,3	0,19	15,7	15,7	21,4	21,4	0,4		-5,8			
1	1	303	41223	4307	1691	4655	16666	16	2,2	0,1	1,3	0,19	15,7	15,7	21,4	21,4	0,2		-5,7			
1	1	304	37779	3732	8	4905	16359	11	2,3	0,1	1,4	0,19	15,7	15,7	21,4	21,4	0,0		-5,5			
1	1	305	32433	2823	1760	4379	15602	12	1,9	0,1	1,1	0,17	15,7	15,7	15,7	15,7	0,2		-5,4			
1	1	306	26316	2554	2822	3411	13914	-60	2,4	0,1	1,2	0,17	15,7	15,7	15,7	15,7	0,4		-5,1			
1	1	547	12353	874	17120	-3672	-13217	30	5,1	0,1	2,0	0,21	25,8	25,8	15,7	15,7	2,2		-4,0			
1	1	556	25487	-1754	17816	-2507	-18503	749	4,5	0,1	1,5	0,21	25,8	25,8	15,7	15,7	2,3		-5,0			
1	1	569	56636	-3271	6431	-2184	-21431	-79	2,7	0,0	1,3	0,21	25,8	25,8	15,7	15,7	0,8		-5,7			
1	1	580	56512	-3144	5679	-2379	-21837	67	2,7	0,0	1,3	0,21	25,8	25,8	15,7	15,7	0,7		-5,7			
1	1	593	26373	-1849	17628	-2672	-18817	-883	4,3	0,1	1,5	0,21	25,8	25,8	15,7	15,7	2,3		-5,0			
1	1	602	3912	96	18303	-3705	-13896	-117	6,5	0,2	2,0	0,21	25,8	25,8	15,7	15,7	2,3		-4,1			
1	1	617	52761	5441	10098	1924	4947	-180	1,8	0,0	3,0	0,15	15,7	15,7	15,7	15,7	1,3		-4,1			
1	1	627	49635	4328	8718	3043	11782	181	1,7	0,1	1,4	0,16	15,7	15,7	15,7	15,7	1,1		-4,8			
1	1	628	50105	4099	8386	3192	12007	-175	1,7	0,1	1,4	0,16	15,7	15,7	15,7	15,7	1,1		-4,8			
1	1	638	46669	4560	2162	3688	15924	17	2,2	0,1	1,4	0,19	15,7	15,7	21,4	21,4	0,3		-5,8			
1	1	639	47397	4342	2146	3975	16289	16	2,2	0,1	1,4	0,19	15,7	15,7	21,4	21,4	0,3		-5,8			

S.L.U. - AZIONI S.L.V. - VERIFICA PIASTRE - QUOTA: 4 ELEMENTO: 1

Quo N.r	P. Nr	Nod3d N.ro	Nx Kg/m	Ny Kg/m	Txy Kg/m	Mx kgm/m	My kgm/m	Mxy kgm/m	Molt Direz. X	x/d	Molt Direz. Y	x/d	Ax s	Ay s	Ax i	Ay i	Atag	σt kg/cmq	eta mm	Fpunz. kg	FpnzLi kg	Apunz cmq
													-------- cmq/m -------									
4	1	1	11417	2175	7671	-6563	14547	6744	3,4	0,2	3,7	0,28	25,8	25,8	31,4	54,0	1,0	2,2	-4,3			
4	1	3	-13477	2264	7759	19553	37695	-6464	1,8	0,2	1,4	0,29	25,8	25,8	31,4	54,0	1,0	2,4	-4,9			
4	1	4	9701	1706	5718	3480	24628	73	7,0	0,2	1,3	0,21	25,8	25,8	31,4	31,4	0,7	2,0	-4,1			
4	1	5	5405	640	3383	4963	9960	1825	5,8	0,2	3,3	0,21	25,8	25,8	31,4	31,4	0,4	1,6	-3,3			
4	1	6	8001	1575	5146	-8157	14668	6895	3,0	0,2	3,7	0,29	25,8	25,8	31,4	54,0	0,7	2,2	-4,3			
4	1	7	5904	-1091	3718	-1071	25068	1191	14,7	0,1	1,3	0,22	25,8	25,8	31,4	31,4	0,5	1,8	-3,7			
4	1	8	9460	-1712	5138	22631	37466	6800	1,4	0,2	1,5	0,30	25,8	25,8	31,4	54,0	0,7	2,4	-4,8			
4	1	16	1614	205	1513	5764	19817	1208	5,5	0,2	1,7	0,22	15,7	15,7	31,4	31,4	0,2	1,1	-2,2			
4	1	22	0	0	0	6221	22662	570	5,3	0,2	1,4	0,22	15,7	15,7	31,4	31,4	0,0	1,4	-2,8			
4	1	24	980	191	2488	5610	22753	831	5,7	0,2	1,4	0,22	15,7	15,7	31,4	31,4	0,3	1,4	-2,9			
4	1	26	1400	270	4095	4974	22372	158	6,4	0,2	1,5	0,22	15,7	15,7	31,4	31,4	0,5	1,5	-3,0			
4	1	28	243	44	1612	5146	23104	-83	6,3	0,2	1,4	0,22	15,7	15,7	31,4	31,4	0,2	1,5	-3,0			
4	1	30	0	0	0	5665	23741	-156	5,8	0,2	1,4	0,22	15,7	15,7	31,4	31,4	0,0	1,5	-3,0			
4	1	32	0	0	0	5619	23718	125	5,8	0,2	1,4	0,22	15,7	15,7	31,4	31,4	0,0	1,5	-3,0			
4	1	34	-281	-49	1613	5280	23318	64	6,2	0,2	1,4	0,23	15,7	15,7	31,4	31,4	0,2	1,5	-3,0			
4	1	36	-1516	-286	4093	5084	22442	-161	6,7	0,2	1,5	0,23	15,7	15,7	31,4	31,4	0,5	1,5	-2,9			
4	1	38	-1056	-199	2497	5393	22294	-810	6,2	0,2	1,5	0,23	15,7	15,7	31,4	31,4	0,3	1,4	-2,8			
4	1	40	0	0	0	6126	22661	-572	5,3	0,2	1,4	0,22	15,7	15,7	31,4	31,4	0,0	1,4	-2,8			
4	1	53	4710	984	3052	5194	9345	1832	3,0	0,2	1,8	0,17	25,8	25,8	15,7	15,7	0,4	1,4	-2,9			
4	1	54	6652	1420	4547	-3366	13594	2800	6,5	0,2	2,9	0,23	25,8	25,8	15,7	38,3	0,6	1,9	-3,7			
4	1	77	7014	1533	4996	-5376	-11142	2019	4,4	0,2	2,4	0,20	25,8	25,8	15,7	15,7	0,6	1,6	-3,2			

S.L.U. - AZIONI S.L.V. - VERIFICA PIASTRE - QUOTA: 4 ELEMENTO: 1

Quo N.r	P. Nr	Nod3d N.ro	Nx Kg/m	Ny Kg/m	Txy Kg/m	Mx kgm/m	My kgm/m	Mxy kgm/m	Molt Direz. X	x/d	Molt Direz. Y	x/d	Ax s	Ay s	Ax i	Ay i	Atag	σt kg/cmq	eta mm	Fpunz. kg	FpnzLi kg	Apunz cmq
													-------- cmq/m -------									
4	1	78	9208	-2156	6814	-3671	13825	4327	5,6	0,2	2,9	0,24	25,8	25,8	15,7	38,3	0,9	1,9	-3,7			
4	1	79	3862	-828	1334	2908	-19165	13	5,0	0,2	1,4	0,21	25,8	25,8	15,7	15,7	0,2	1,3	-2,6			
4	1	80	5533	-1014	1556	743	-23803	-204	11,5	0,1	1,2	0,20	25,8	25,8	15,7	38,3	0,2	1,7	-3,3			
4	1	90	117	26	837	-2777	-15637	23	6,2	0,2	1,1	0,17	15,7	15,7	15,7	15,7	0,1	1,2	-2,4			
4	1	103	5345	1232	1880	-4834	-20447	-63	5,0	0,2	1,3	0,21	25,8	25,8	15,7	15,7	0,2	1,4	-2,9			
4	1	104	7022	1601	2376	-862	-23850	-30	15,0	0,1	1,1	0,19	25,8	25,8	15,7	38,3	0,3	1,7	-3,3			
4	1	105	-4633	-966	5292	-6387	-16717	1778	4,7	0,2	1,6	0,21	25,8	25,8	15,7	15,7	0,7	1,9	-3,8			
4	1	106	6829	-1331	7253	3682	-22197	4286	3,8	0,1	1,2	0,20	25,8	25,8	15,7	38,3	0,9	2,3	-4,7			
4	1	129	7011	1513	8134	-6734	-17218	-2023	3,6	0,2	1,6	0,21	25,8	25,8	15,7	15,7	1,0	2,1	-4,1			
4	1	130	9158	2024	10838	-4819	-21930	-4178	4,6	0,2	1,2	0,19	25,8	25,8	15,7	38,3	1,4	2,3	-4,7			
4	1	132	8171	-1530	8645	-6341	-11650	7175	3,7	0,2	2,4	0,19	25,8	25,8	31,4	54,0	1,1	2,9	-5,8			
4	1	155	8445	-1044	9639	-4752	-7479	-1685	4,7	0,2	3,7	0,20	25,8	25,8	31,4	31,4	1,2	2,5	-5,1			
4	1	156	11358	2158	12888	-7112	-10390	-6252	3,2	0,2	2,6	0,19	25,8	25,8	31,4	54,0	1,6	2,9	-5,8			
4	1	158	9460	1761	7714	16052	-20796	-5267	1,9	0,2	1,3	0,19	25,8	25,8	31,4	54,0	1,0	3,4	-6,9			
4	1	182	-13509	-2419	11558	12360	-20162	4778	3,1	0,2	1,4	0,19	25,8	25,8	31,4	54,0	1,5	3,4	-6,9			
4	1	365	7445	-861	4666	6560	10796	1914	4,4	0,2	3,1	0,22	25,8	25,8	31,4	31,4	0,6	1,9	-3,8			
4	1	366	8469	-1563	4777	2994	25540	-350	8,1	0,2	1,3	0,22	25,8	25,8	31,4	31,4	0,6	2,1	-4,2			
4	1	367	3614	425	2238	4823	10248	2251	6,2	0,2	3,2	0,22	15,7	15,7	31,4	31,4	0,3	1,4	-2,7			
4	1	368	4100	-708	2719	4239	21553	1648	6,9	0,2	1,5	0,23	15,7	15,7	31,4	31,4	0,3	1,5	-3,0			
4	1	372	3011	581	3051	5506	19837	853	5,6	0,2	1,6	0,22	15,7	15,7	31,4	31,4	0,4	1,2	-2,4			
4	1	374	663	123	3212	5373	22938	169	6,0	0,2	1,4	0,22	15,7	15,7	31,4	31,4	0,4	1,5	-3,0			
4	1	376	-741	-137	3212	5330	22834	-154	6,3	0,2	1,4	0,23	15,7	15,7	31,4	31,4	0,4	1,5	-3,0			
4	1	384	5666	1075	3775	4575	24206	1179	6,2	0,2	1,3	0,21	25,8	25,8	31,4	31,4	0,5	1,8	-3,5			
4	1	385	5004	941	3534	4206	21440	1219	6,8	0,2	1,5	0,22	15,7	15,7	31,4	31,4	0,5	1,5	-3,0			
4	1	387	6319	1330	4205	5443	10572	2120	2,8	0,2	1,6	0,17	25,8	25,8	15,7	15,7	0,5	1,6	-3,3			
4	1	398	5205	-1022	1581	2598	-21081	-39	5,2	0,1	1,3	0,21	25,8	25,8	15,7	15,7	0,2	1,5	-3,0			
4	1	406	3648	796	1378	-5071	-18226	-14	4,9	0,2	1,5	0,21	25,8	25,8	15,7	15,7	0,2	1,3	-2,5			
4	1	407	3044	671	1375	-4370	-15970	-15	3,6	0,2	1,1	0,17	15,7	15,7	15,7	15,7	0,2	1,1	-2,2			
4	1	409	-6061	-1274	6889	-6876	-17916	2394	4,4	0,2	1,5	0,21	25,8	25,8	15,7	15,7	0,9	2,1	-4,3			
4	1	417	4484	932	5311	-6119	-16291	-1748	4,1	0,2	1,7	0,21	25,8	25,8	15,7	15,7	0,7	1,8	-3,7			
4	1	420	7527	911	8154	5223	-7651	-1784	5,3	0,2	3,5	0,20	25,8	25,8	31,4	31,4	1,0	2,6	-5,2			

S.L.U. - AZIONI S.L.D. -VERIFICA PUNZONAMENTO PIASTRE - QUOTA: 1 ELEMENTO: 1

Quo N.r	P. Nr	Nod3d N.ro	Nx Kg/m	Ny Kg/m	Txy Kg/m	Mx kgm/m	My kgm/m	Mxy kgm/m	Molt Direz. X	x/d	Molt Direz. Y	x/d	Ax s	Ay s	Ax i	Ay i	Atag	σt kg/cmq	eta mm	Fpunz. kg	FpnzLi kg	Apunz cmq
													-------- cmq/m -------									
1	1	214	-212	-219	18091	-3926	-15054	442	7,0	0,2	1,8	0,21	25,8	25,8	15,7	15,7	2,3		-4,3			
1	1	215	6224	-796	17067	-3498	-16924	1039	6,4	0,2	1,6	0,21	25,8	25,8	15,7	15,7	2,2		-4,6			
1	1	216	17992	-1446	17695	-2622	-17373	1071	5,4	0,1	1,6	0,21	25,8	25,8	15,7	15,7	2,3		-4,8			
1	1	217	33306	-2226	15944	-2613	-20269	838	3,8	0,1	1,4	0,21	25,8	25,8	15,7	15,7	2,0		-5,2			
1	1	218	40090	-2337	12316	-2692	-21628	602	3,3	0,1	1,3	0,21	25,8	25,8	15,7	15,7	1,6		-5,4			
1	1	219	44931	-2665	11339	-3274	-22498	523	2,9	0,1	1,2	0,21	25,8	25,8	15,7	15,7	1,4		-5,5			
1	1	220	48876	-2708	11075	-2331	-21978	490	3,0	0,0	1,3	0,21	25,8	25,8	15,7	15,7	1,4		-5,5			
1	1	221	53264	-3015	9353	-2077	-21819	-143	2,9	0,0	1,3	0,21	25,8	25,8	15,7	15,7	1,2		-5,7			
1	1	222	58461	-3309	3286	-2242	-21347	-142	2,6	0,0	1,3	0,21	25,8	25,8	15,7	15,7	0,4		-5,7			
1	1	223	59084	-3286	143	-2452	-21272	-43	2,6	0,0	1,3	0,21	25,8	25,8	15,7	15,7	0,0		-5,7			
1	1	224	58822	-3206	375	-2665	-21429	253	2,5	0,0	1,3	0,21	25,8	25,8	15,7	15,7	0,0		-5,7			
1	1	225	57965	-2950	3094	-2379	-21305	252	2,6	0,0	1,3	0,21	25,8	25,8	15,7	15,7	0,4		-5,7			
1	1	226	53718	-2935	8345	-2155	-22148	38	2,8	0,0	1,3	0,21	25,8	25,8	15,7	15,7	1,1		-5,6			
1	1	227	50070	-3152	10617	-2640	-22889	-509	2,9	0,0	1,2	0,21	25,8	25,8	15,7	15,7	1,4		-5,5			
1	1	228	45699	-2568	11263	-3167	-22967	-418	2,9	0,1	1,2	0,21	25,8	25,8	15,7	15,7	1,4		-5,4			
1	1	229	40433	-2237	13753	-2609	-21477	-543	3,3	0,0	1,3	0,21	25,8	25,8	15,7	15,7	1,8		-5,3			
1	1	230	33948	-2410	16398	-2661	-20028	-938	3,7	0,1	1,4	0,21	25,8	25,8	15,7	15,7	2,1		-5,1			
1	1	231	18926	-1600	17659	-2617	-17747	-1070	5,3	0,1	1,6	0,21	25,8	25,8	15,7	15,7	2,3		-4,7			
1	1	232	7069	-851	17017	-3545	-16950	-1023	6,1	0,2	1,6	0,21	25,8	25,8	15,7	15,7	2,2		-4,6			
1	1	233	-2798	-328	18018	-4041	-15306	-463	7,4	0,2	1,8	0,21	25,8	25,8	15,7	15,7	2,3		-4,4			
1	1	245	49566	5368	14424	1907	4879	190	1,9	0,0	3,1	0,15	15,7	15,7	15,7	15,7	1,8		-4,0			
1	1	253	37330	2146	16312	2791	6042	894	2,1	0,1	2,7	0,16	15,7	15,7	15,7	15,7	2,1		-3,7			
1	1	270	43017	3474	11078	3830	12119	-205	1,7	0,1	1,4	0,17	15,7	15,7	15,7	15,7	1,4		-4,6			
1	1	271	46887	4087	11795	3117	11882	130	1,8	0,1	1,4	0,16	15,7	15,7	15,7	15,7	1,5		-4,7			
1	1	275	51435	4003	4274	3048	11765	-225	1,7	0,1	1,4	0,16	15,7	15,7	15,7	15,7	0,5		-4,8			
1	1	276	47305	3925	11410	3191	12041	-45	1,7	0,1	1,4	0,16	15,7	15,7	15,7	15,7	1,5		-4,7			
1	1	277	43814	4097	10772	3722	12297	258	1,7	0,1	1,3	0,16	15,7	15,7	15,7	15,7	1,4		-4,6			
1	1	293	27646	3229	1079	3403	13833	-19	2,4	0,1	1,2	0,17	15,7	15,7	15,7	15,7	0,1		-5,1			
1	1	294	32652	3300	13	4284	15455	-27	1,9	0,1	1,1	0,17	15,7	15,7	15,7	15,7	0,0		-5,4			
1	1	295	36943	3528	12	4953	16148	-27	2,3	0,1	1,4	0,19	15,7	15,7	21,4	21,4	0,0		-5,6			
1	1	296	40536	3643	1694	4885	16391	-18	2,2	0,1	1,4	0,19	15,7	15,7	21,4	21,4	0,2		-5,7			
1	1	297	44152	4308	2773	3955	16219	-18	2,3	0,1	1,4	0,19	15,7	15,7	21,4	21,4	0,4		-5,8			
1	1	298	48295	4804	1080	3198	15604	20	2,3	0,1	1,4	0,19	15,7	15,7	21,4	21,4	0,1		-5,8			
1	1	299	49022	4632	2	2887	15469	15	2,4	0,1	1,4	0,19	15,7	15,7	21,4	21,4	0,0		-5,8			
1	1	300	49069	4497	2	2985	15521	12	2,3	0,1	1,4	0,19	15,7	15,7	21,4	21,4	0,0		-5,8			
1	1	301	48615	4252	1073	3608	15838	11	2,2	0,1	1,4	0,19	15,7	15,7	21,4	21,4	0,1		-5,8			
1	1	302	44614	4161	2761	4234	16608	20	2,2	0,1	1,3	0,19	15,7	15,7	21,4	21,4	0,4		-5,8			
1	1	303	41223	4307	1691	4655	16666	16	2,2	0,1	1,3	0,19	15,7	15,7	21,4	21,4	0,2		-5,7			
1	1	304	37779	3732	8	4905	16359	11	2,3	0,1	1,4	0,19	15,7	15,7	21,4	21,4	0,0		-5,5			
1	1	305	32433	2823	1760	4379	15602	12	1,9	0,1	1,1	0,17	15,7	15,7	15,7	15,7	0,2		-5,4			
1	1	306	26316	2554	2822	3411	13914	-60	2,4	0,1	1,2	0,17	15,7	15,7	15,7	15,7	0,4		-5,1			
1	1	547	12353	874	17120	-3672	-13217	30	5,1	0,1	2,0	0,21	25,8	25,8	15,7	15,7	2,2		-4,0			
1	1	556	25487	-1754	17816	-2507	-18503	749	4,5	0,1	1,5	0,21	25,8	25,8	15,7	15,7	2,3		-5,0			
1	1	569	56636	-3271	6431	-2184	-21431	-79	2,7	0,0	1,3	0,21	25,8	25,8	15,7	15,7	0,8		-5,7			
1	1	580	56512	-3144	5679	-2379	-21837	67	2,7	0,0	1,3	0,21	25,8	25,8	15,7	15,7	0,7		-5,7			
1	1	593	26373	-1849	17628	-2672	-18817	-883	4,3	0,1	1,5	0,21	25,8	25,8	15,7	15,7	2,3		-5,0			
1	1	602	3912	96	18303	-3705	-13896	-117	6,5	0,2	2,0	0,21	25,8	25,8	15,7	15,7	2,3		-4,1			
1	1	617	52761	5441	10098	1924	4947	-180	1,8	0,0	3,0	0,15	15,7	15,7	15,7	15,7	1,3		-4,1			
1	1	627	49635	4328	8718	3043	11782	181	1,7	0,1	1,4	0,16	15,7	15,7	15,7	15,7	1,1		-4,8			
1	1	628	50105	4099	8386	3192	12007	-175	1,7	0,1	1,4	0,16	15,7	15,7	15,7	15,7	1,1		-4,8			
1	1	638	46669	4560	2162	3688	15924	17	2,2	0,1	1,4	0,19	15,7	15,7	21,4	21,4	0,3		-5,8			
1	1	639	47397	4342	2146	3975	16289	16	2,2	0,1	1,4	0,19	15,7	15,7	21,4	21,4	0,3		-5,8			

S.L.U. - AZIONI S.L.D. -VERIFICA PUNZONAMENTO PIASTRE - QUOTA: 4 ELEMENTO: 1

Quo N.r	P. Nr	Nod3d N.ro	Nx Kg/m	Ny Kg/m	Txy Kg/m	Mx kgm/m	My kgm/m	Mxy kgm/m	Molt Direz. X	x/d	Molt Direz. Y	x/d	Ax s	Ay s	Ax i	Ay i	Atag	σt kg/cmq	eta mm	Fpunz. kg	FpnzLi kg	Apunz cmq
													-------- cmq/m -------									
4	1	1	11417	2175	7671	-6563	14547	6744	3,4	0,2	3,7	0,28	25,8	25,8	31,4	54,0	1,0	2,2	-4,3			
4	1	3	-13477	2264	7759	19553	37695	-6464	1,8	0,2	1,4	0,29	25,8	25,8	31,4	54,0	1,0	2,4	-4,9			
4	1	4	9701	1706	5718	3480	24628	73	7,0	0,2	1,3	0,21	25,8	25,8	31,4	31,4	0,7	2,0	-4,1			
4	1	5	5405	640	3383	4963	9960	1825	5,8	0,2	3,3	0,21	25,8	25,8	31,4	31,4	0,4	1,6	-3,3			
4	1	6	8001	1575	5146	-8157	14668	6895	3,0	0,2	3,7	0,29	25,8	25,8	31,4	54,0	0,7	2,2	-4,3			
4	1	7	5904	-1091	3718	-1071	25068	1191	14,7	0,1	1,3	0,22	25,8	25,8	31,4	31,4	0,5	1,8	-3,7			
4	1	8	9460	-1712	5138	22631	37466	6800	1,4	0,2	1,5	0,30	25,8	25,8	31,4	54,0	0,7	2,4	-4,8			
4	1	16	1614	205	1513	5764	19817	1208	5,5	0,2	1,7	0,22	15,7	15,7	31,4	31,4	0,2	1,1	-2,2			
4	1	22	0	0	0	6221	22662	570	5,3	0,2	1,4	0,22	15,7	15,7	31,4	31,4	0,0	1,4	-2,8			
4	1	24	980	191	2488	5610	22753	831	5,7	0,2	1,4	0,22	15,7	15,7	31,4	31,4	0,3	1,4	-2,9			
4	1	26	1400	270	4095	4974	22372	158	6,4	0,2	1,5	0,22	15,7	15,7	31,4	31,4	0,5	1,5	-3,0			
4	1	28	243	44	1612	5146	23104	-83	6,3	0,2	1,4	0,22	15,7	15,7	31,4	31,4	0,2	1,5	-3,0			
4	1	30	0	0	0	5665	23741	-156	5,8	0,2	1,4	0,22	15,7	15,7	31,4	31,4	0,0	1,5	-3,0			
4	1	32	0	0	0	5619	23718	125	5,8	0,2	1,4	0,22	15,7	15,7	31,4	31,4	0,0	1,5	-3,0			
4	1	34	-281	-49	1613	5280	23318	64	6,2	0,2	1,4	0,23	15,7	15,7	31,4	31,4	0,2	1,5	-3,0			
4	1	36	-1516	-286	4093	5084	22442	-161	6,7	0,2	1,5	0,23	15,7	15,7	31,4	31,4	0,5	1,5	-2,9			
4	1	38	-1056	-199	2497	5393	22294	-810	6,2	0,2	1,5	0,23	15,7	15,7	31,4	31,4	0,3	1,4	-2,8			
4	1	40	0	0	0	6126	22661	-572	5,3	0,2	1,4	0,22	15,7	15,7	31,4	31,4	0,0	1,4	-2,8			
4	1	53	4710	984	3052	5194	9345	1832	3,0	0,2	1,8	0,17	25,8	25,8	15,7	15,7	0,4	1,4	-2,9			
4	1	54	6652	1420	4547	-3366	13594	2800	6,5	0,2	2,9	0,23	25,8	25,8	15,7	38,3	0,6	1,9	-3,7			
4	1	77	7014	1533	4996	-5376	-11142	2019	4,4	0,2	2,4	0,20	25,8	25,8	15,7	15,7	0,6	1,6	-3,2			
4	1	78	9208	-2156	6814	-3671	13825	4327	5,6	0,2	2,9	0,24	25,8	25,8	15,7	38,3	0,9	1,9	-3,7			
4	1	79	3862	-828	1334	2908	-19165	13	5,0	0,2	1,4	0,21	25,8	25,8	15,7	15,7	0,2	1,3	-2,6			
4	1	80	5533	-1014	1556	743	-23803	-204	11,5	0,1	1,2	0,20	25,8	25,8	15,7	38,3	0,2	1,7	-3,3			
4	1	90	117	26	837	-2777	-15637	23	6,2	0,2	1,1	0,17	15,7	15,7	15,7	15,7	0,1	1,2	-2,4			
4	1	103	5345	1232	1880	-4834	-20447	-63	5,0	0,2	1,3	0,21	25,8	25,8	15,7	15,7	0,2	1,4	-2,9			
4	1	104	7022	1601	2376	-862	-23850	-30	15,0	0,1	1,1	0,19	25,8	25,8	15,7	38,3	0,3	1,7	-3,3			
4	1	105	-4633	-966	5292	-6387	-16717	1778	4,7	0,2	1,6	0,21	25,8	25,8	15,7	15,7	0,7	1,9	-3,8			
4	1	106	6829	-1331	7253	3682	-22197	4286	3,8	0,1	1,2	0,20	25,8	25,8	15,7	38,3	0,9	2,3	-4,7			
4	1	129	7011	1513	8134	-6734	-17218	-2023	3,6	0,2	1,6	0,21	25,8	25,8	15,7	15,7	1,0	2,1	-4,1			
4	1	130	9158	2024	10838	-4819	-21930	-4178	4,6	0,2	1,2	0,19	25,8	25,8	15,7	38,3	1,4	2,3	-4,7			
4	1	132	8171	-1530	8645	-6341	-11650	7175	3,7	0,2	2,4	0,19	25,8	25,8	31,4	54,0	1,1	2,9	-5,8			
4	1	155	8445	-1044	9639	-4752	-7479	-1685	4,7	0,2	3,7	0,20	25,8	25,8	31,4	31,4	1,2	2,5	-5,1			
4	1	156	11358	2158	12888	-7112	-10390	-6252	3,2	0,2	2,6	0,19	25,8	25,8	31,4	54,0	1,6	2,9	-5,8			
4	1	158	9460	1761	7714	16052	-20796	-5267	1,9	0,2	1,3	0,19	25,8	25,8	31,4	54,0	1,0	3,4	-6,9			
4	1	182	-13509	-2419	11558	12360	-20162	4778	3,1	0,2	1,4	0,19	25,8	25,8	31,4	54,0	1,5	3,4	-6,9			
4	1	365	7445	-861	4666	6560	10796	1914	4,4	0,2	3,1	0,22	25,8	25,8	31,4	31,4	0,6	1,9	-3,8			
4	1	366	8469	-1563	4777	2994	25540	-350	8,1	0,2	1,3	0,22	25,8	25,8	31,4	31,4	0,6	2,1	-4,2			
4	1	367	3614	425	2238	4823	10248	2251	6,2	0,2	3,2	0,22	15,7	15,7	31,4	31,4	0,3	1,4	-2,7			
4	1	368	4100	-708	2719	4239	21553	1648	6,9	0,2	1,5	0,23	15,7	15,7	31,4	31,4	0,3	1,5	-3,0			
4	1	372	3011	581	3051	5506	19837	853	5,6	0,2	1,6	0,22	15,7	15,7	31,4	31,4	0,4	1,2	-2,4			
4	1	374	663	123	3212	5373	22938	169	6,0	0,2	1,4	0,22	15,7	15,7	31,4	31,4	0,4	1,5	-3,0			
4	1	376	-741	-137	3212	5330	22834	-154	6,3	0,2	1,4	0,23	15,7	15,7	31,4	31,4	0,4	1,5	-3,0			
4	1	384	5666	1075	3775	4575	24206	1179	6,2	0,2	1,3	0,21	25,8	25,8	31,4	31,4	0,5	1,8	-3,5			
4	1	385	5004	941	3534	4206	21440	1219	6,8	0,2	1,5	0,22	15,7	15,7	31,4	31,4	0,5	1,5	-3,0			
4	1	387	6319	1330	4205	5443	10572	2120	2,8	0,2	1,6	0,17	25,8	25,8	15,7	15,7	0,5	1,6	-3,3			
4	1	398	5205	-1022	1581	2598	-21081	-39	5,2	0,1	1,3	0,21	25,8	25,8	15,7	15,7	0,2	1,5	-3,0			
4	1	406	3648	796	1378	-5071	-18226	-14	4,9	0,2	1,5	0,21	25,8	25,8	15,7	15,7	0,2	1,3	-2,5			
4	1	407	3044	671	1375	-4370	-15970	-15	3,6	0,2	1,1	0,17	15,7	15,7	15,7	15,7	0,2	1,1	-2,2			
4	1	409	-6061	-1274	6889	-6876	-17916	2394	4,4	0,2	1,5	0,21	25,8	25,8	15,7	15,7	0,9	2,1	-4,3			
4	1	417	4484	932	5311	-6119	-16291	-1748	4,1	0,2	1,7	0,21	25,8	25,8	15,7	15,7	0,7	1,8	-3,7			
4	1	420	7527	911	8154	5223	-7651	-1784	5,3	0,2	3,5	0,20	25,8	25,8	31,4	31,4	1,0	2,6	-5,2			

S.L.E. - VERIFICA FESSURAZIONEVERIFICA PUNZONAMENTO PIASTRE - QUOTA: 1 ELEMENTO: 1

			FESSURAZIONI											TENSIONI		DIREZIONE X				DIREZIONE Y			
Quo N.r	Per N.r	Nodo N.ro	Comb. Cari	Fes lim	Fess mm	dis mm	Co mb	MfX (t*m)	NX (t)	MfY (t*m)	NY (t)	cos teta	sin teta	Combina Carico	σ lim. Kg/cmq	σ cal. Kg/cmq	Co mb	Mf (t*m)	N (t)	σ cal. Kg/cmq	Co mb	Mf (t*m)	N (t)
1	1	214	Rara											RaraCls	192,0	23,1	7	-2,9	-0,1	86,5	7	-11,1	-0,1
			Freq	0,3	0,11	288	7	-2,5	-0,1	-9,6	-0,1	0,000	1,000	RaraFer	3600	410	7	-2,9	-0,1	1599	7	-11,1	-0,1
			Perm	0,2	0,00	0	1	-1,2	-0,1	-4,3	-0,1	0,000	0,000	PermCls	144,0	9,7	1	-1,2	-0,1	35,0	2	-4,4	0,2
1	1	215	Rara											RaraCls	192,0	27,1	7	-3,3	-4,1	96,7	7	-12,5	-0,5
			Freq	0,3	0,13	287	7	-2,8	-4,1	-10,7	-0,5	0,000	1,000	RaraFer	3600	460	8	-2,6	4,1	1790	7	-12,5	-0,5
			Perm	0,2	0,00	0	1	-1,3	-3,5	-4,7	-0,4	0,000	0,000	PermCls	144,0	10,8	1	-1,3	-3,5	37,4	1	-4,7	-0,4
1	1	216	Rara											RaraCls	192,0	29,1	7	-3,5	-7,1	99,2	7	-12,8	-1,0
			Freq	0,3	0,13	287	7	-3,0	-7,1	-10,9	-1,0	0,000	1,000	RaraFer	3600	541	8	-2,8	7,3	1829	7	-12,8	-1,0
			Perm	0,2	0,00	0	1	-1,3	-5,9	-4,6	-0,8	0,000	0,000	PermCls	144,0	10,5	1	-1,3	-5,9	36,8	1	-4,6	-0,8
1	1	217	Rara											RaraCls	192,0	28,5	7	-3,5	-13,2	114,6	7	-15,0	-1,5
			Freq	0,3	0,15	287	7	-2,9	-13,2	-12,5	-1,5	0,000	1,000	RaraFer	3600	745	62	0,2	22,2	2127	7	-15,0	-1,5
			Perm	0,2	0,00	0	1	-1,2	-11,0	-4,7	-1,3	0,000	0,000	PermCls	144,0	9,2	1	-1,2	-11,0	38,2	1	-4,7	-1,3
1	1	218	Rara											RaraCls	192,0	28,3	7	-3,5	-16,0	121,7	7	-16,0	-1,6
			Freq	0,3	0,16	287	7	-2,9	-16,0	-13,3	-1,6	0,000	1,000	RaraFer	3600	866	62	0,1	26,7	2271	7	-16,0	-1,6
			Perm	0,2	0,00	0	1	-1,2	-13,4	-4,9	-1,3	0,000	0,000	PermCls	144,0	9,7	1	-1,2	-13,4	39,4	1	-4,9	-1,3
1	1	219	Rara											RaraCls	192,0	33,1	7	-4,1	-18,0	126,3	7	-16,6	-1,8
			Freq	0,3	0,17	287	7	-3,4	-18,0	-13,8	-1,8	0,000	1,000	RaraFer	3600	968	44	-2,5	30,0	2359	7	-16,6	-1,8
			Perm	0,2	0,00	0	1	-1,4	-15,0	-4,9	-1,5	0,000	0,000	PermCls	144,0	11,0	1	-1,4	-15,0	39,3	1	-4,9	-1,5
1	1	220	Rara											RaraCls	192,0	27,3	7	-3,4	-19,5	123,6	7	-16,2	-1,8
			Freq	0,3	0,16	287	7	-2,9	-19,5	-13,5	-1,8	0,000	1,000	RaraFer	3600	1097	62	0,2	32,6	2303	7	-16,2	-1,8
			Perm	0,2	0,00	0	1	-1,1	-16,2	-4,7	-1,5	0,000	0,000	PermCls	144,0	9,3	1	-1,1	-16,2	38,0	1	-4,7	-1,5
1	1	221	Rara											RaraCls	192,0	26,0	7	-3,3	-21,2	122,7	7	-16,1	-2,0
			Freq	0,3	0,16	287	7	-2,8	-21,2	-13,4	-2,0	0,000	1,000	RaraFer	3600	1174	62	0,2	35,5	2279	7	-16,1	-2,0
			Perm	0,2	0,00	0	1	-1,0	-17,7	-4,7	-1,7	0,000	0,000	PermCls	144,0	9,4	1	-1,0	-17,7	37,8	1	-4,7	-1,7
1	1	222	Rara											RaraCls	192,0	26,7	7	-3,4	-23,4	120,2	7	-15,7	-2,2
			Freq	0,3	0,15	287	7	-2,9	-23,4	-13,2	-2,2	0,000	1,000	RaraFer	3600	1257	62	0,1	39,0	2224	7	-15,7	-2,2
			Perm	0,2	0,00	0	1	-1,1	-19,5	-4,9	-1,8	0,000	0,000	PermCls	144,0	10,4	1	-1,1	-19,5	39,3	1	-4,9	-1,8
1	1	223	Rara											RaraCls	192,0	28,1	7	-3,6	-23,6	119,8	7	-15,7	-2,2
			Freq	0,3	0,15	287	7	-3,1	-23,6	-13,2	-2,2	0,000	1,000	RaraFer	3600	1236	62	-0,1	39,4	2216	7	-15,7	-2,2
			Perm	0,2	0,00	0	1	-1,3	-19,7	-5,0	-1,8	0,000	0,000	PermCls	144,0	11,2	1	-1,3	-19,7	40,5	1	-5,0	-1,8
1	1	224	Rara											RaraCls	192,0	29,0	7	-3,7	-23,5	120,7	7	-15,8	-2,1
			Freq	0,3	0,15	287	7	-3,1	-23,5	-13,3	-2,1	0,000	1,000	RaraFer	3600	1218	62	-0,1	39,2	2235	7	-15,8	-2,1
			Perm	0,2	0,00	0	1	-1,3	-19,6	-5,0	-1,8	0,000	0,000	PermCls	144,0	11,1	1	-1,3	-19,6	40,3	1	-5,0	-1,8
1	1	225	Rara											RaraCls	192,0	27,8	7	-3,5	-23,2	120,0	7	-15,7	-2,0

S.L.E. - VERIFICA FESSURAZIONEVERIFICA PUNZONAMENTO PIASTRE - QUOTA: 1 ELEMENTO: 1

			FESSURAZIONI										TENSIONI		DIREZIONE X				DIREZIONE Y			
Quo N.r	Per N.r	Nodo N.ro	Comb. Cari	Fes lim	Fess mm	dis mm	Co mb	MfX (t*m)	NX (t)	MfY (t*m)	NY (t)	cos teta	sin teta	Combina Carico	σ lim. Kg/cmq	σ cal. Kg/cmq	Co mb	Mf (t*m)	N (t)	σ cal. Kg/cmq	Co mb	Mf (t*m)	N (t)
			Freq	0,3	0,15	287	7	-3,0	-23,2	-13,2	-2,0	0,000	1,000	RaraFer	3600	1238	62	0,0	38,6	2225	7	-15,7	-2,0
			Perm	0,2	0,00	0	1	-1,2	-19,4	-4,9	-1,6	0,000	0,000	PermCls	144,0	10,6	1	-1,2	-19,4	39,4	1	-4,9	-1,6
1	1	226	Rara											RaraCls	192,0	27,2	7	-3,4	-21,7	124,4	7	-16,3	-2,0
			Freq	0,3	0,16	287	7	-2,9	-21,7	-13,6	-2,0	0,000	1,000	RaraFer	3600	1158	62	0,1	35,8	2316	7	-16,3	-2,0
			Perm	0,2	0,00	0	1	-1,2	-18,0	-4,8	-1,6	0,000	0,000	PermCls	144,0	10,1	1	-1,2	-18,0	38,9	1	-4,8	-1,6
1	1	227	Rara											RaraCls	192,0	28,6	7	-3,6	-20,2	128,3	7	-16,9	-2,1
			Freq	0,3	0,17	287	7	-3,0	-20,1	-14,1	-2,1	0,000	1,000	RaraFer	3600	1091	62	0,1	33,4	2394	7	-16,9	-2,1
			Perm	0,2	0,00	0	1	-1,2	-16,8	-4,8	-1,8	0,000	0,000	PermCls	144,0	9,8	1	-1,2	-16,8	39,1	1	-4,8	-1,8
1	1	228	Rara											RaraCls	192,0	32,7	7	-4,0	-18,3	128,6	7	-16,9	-1,7
			Freq	0,3	0,17	287	7	-3,4	-18,3	-14,1	-1,7	0,000	1,000	RaraFer	3600	966	44	-2,4	30,5	2410	7	-16,9	-1,7
			Perm	0,2	0,00	0	1	-1,4	-15,2	-5,0	-1,4	0,000	0,000	PermCls	144,0	10,9	1	-1,4	-15,2	40,5	1	-5,0	-1,4
1	1	229	Rara											RaraCls	192,0	28,1	7	-3,5	-16,4	120,9	7	-15,8	-1,5
			Freq	0,3	0,16	287	7	-2,9	-16,4	-13,2	-1,5	0,000	1,000	RaraFer	3600	878	62	0,1	27,0	2256	7	-15,8	-1,5
			Perm	0,2	0,00	0	1	-1,3	-13,6	-4,9	-1,2	0,000	0,000	PermCls	144,0	9,8	1	-1,3	-13,6	39,5	1	-4,9	-1,2
1	1	230	Rara											RaraCls	192,0	28,8	7	-3,5	-14,0	113,4	7	-14,8	-1,6
			Freq	0,3	0,14	287	7	-3,0	-13,9	-12,4	-1,6	0,000	1,000	RaraFer	3600	761	44	-2,1	22,6	2099	7	-14,8	-1,6
			Perm	0,2	0,00	0	1	-1,2	-11,5	-4,7	-1,3	0,000	0,000	PermCls	144,0	9,1	1	-1,2	-11,5	38,2	1	-4,7	-1,3
1	1	231	Rara											RaraCls	192,0	28,5	7	-3,4	-7,7	101,2	7	-13,1	-1,1
			Freq	0,3	0,13	287	7	-2,9	-7,7	-11,2	-1,1	0,000	1,000	RaraFer	3600	545	44	-2,0	12,6	1867	7	-13,1	-1,1
			Perm	0,2	0,00	0	1	-1,2	-6,4	-4,6	-0,9	0,000	0,000	PermCls	144,0	10,0	1	-1,2	-6,4	37,3	1	-4,6	-0,9
1	1	232	Rara											RaraCls	192,0	27,8	7	-3,3	-4,7	96,8	7	-12,5	-0,6
			Freq	0,3	0,13	287	7	-2,9	-4,7	-10,7	-0,6	0,000	1,000	RaraFer	3600	476	8	-2,7	4,7	1792	7	-12,5	-0,6
			Perm	0,2	0,00	0	1	-1,3	-3,9	-4,7	-0,5	0,000	0,000	PermCls	144,0	10,9	1	-1,3	-3,9	37,8	1	-4,7	-0,5
1	1	233	Rara											RaraCls	192,0	24,2	7	-3,0	-1,9	87,9	7	-11,3	-0,2
			Freq	0,3	0,11	287	7	-2,5	-1,9	-9,7	-0,2	0,000	1,000	RaraFer	3600	388	7	-3,0	-1,9	1624	7	-11,3	-0,2
			Perm	0,2	0,00	0	1	-1,2	-1,5	-4,5	-0,2	0,000	0,000	PermCls	144,0	10,4	1	-1,2	-1,5	36,2	1	-4,5	-0,2
1	1	245	Rara											RaraCls	192,0	12,6	37	-0,8	-33,0	36,7	24	3,7	2,1
			Freq	0,3	0,00	0	24	1,1	19,8	3,0	2,1	0,000	0,000	RaraFer	3600	1392	60	1,3	33,0	932	24	3,7	2,1
			Perm	0,2	0,00	0	1	-0,5	-16,5	-1,3	-1,8	0,000	0,000	PermCls	144,0	6,6	1	-0,5	-16,5	13,3	1	-1,3	-1,8
1	1	253	Rara											RaraCls	192,0	13,5	24	2,0	14,7	42,9	24	4,4	1,4
			Freq	0,3	0,00	0	24	1,6	14,8	3,5	1,4	0,000	0,000	RaraFer	3600	1292	60	2,0	24,9	1060	24	4,4	1,4
			Perm	0,2	0,00	0	1	-0,6	-12,6	-1,3	-1,3	0,000	0,000	PermCls	144,0	6,0	1	-0,6	-12,6	13,1	1	-1,3	-1,3
1	1	270	Rara											RaraCls	192,0	21,6	34	2,8	17,2	84,9	34	8,9	2,3
			Freq	0,3	0,00	0	34	2,4	17,2	7,5	2,3	0,000	0,000	RaraFer	3600	1607	70	2,7	28,7	2136	34	8,9	2,3
			Perm	0,2	0,00	0	4	0,9	14,3	3,1	1,9	0,000	0,000	PermCls	144,0	4,0	1	0,0	-14,3	30,5	4	3,1	1,9
1	1	271	Rara											RaraCls	192,0	14,8	24	2,3	18,7	83,3	34	8,7	2,7
			Freq	0,3	0,00	0	34	2,0	18,8	7,3	2,7	0,000	0,000	RaraFer	3600	1563	60	2,2	31,3	2109	34	8,7	2,7
			Perm	0,2	0,00	0	4	0,9	15,7	3,1	2,3	0,000	0,000	PermCls	144,0	4,6	3	0,1	-15,6	30,4	4	3,1	2,3
1	1	275	Rara											RaraCls	192,0	11,9	69	0,6	-34,2	82,5	34	8,6	2,7
			Freq	0,3	0,00	0	34	1,9	20,6	7,3	2,7	0,000	0,000	RaraFer	3600	1643	70	2,2	34,3	2086	34	8,6	2,7
			Perm	0,2	0,00	0	4	0,9	17,1	3,1	2,2	0,000	0,000	PermCls	144,0	4,8	3	0,0	-17,1	31,0	4	3,1	2,2
1	1	276	Rara											RaraCls	192,0	15,7	24	2,4	18,9	84,4	34	8,8	2,6
			Freq	0,3	0,00	0	34	2,0	18,9	7,4	2,6	0,000	0,000	RaraFer	3600	1586	60	2,3	31,5	2133	34	8,8	2,6
			Perm	0,2	0,00	0	4	0,9	15,7	3,1	2,2	0,000	0,000	PermCls	144,0	4,6	3	0,1	-15,8	31,0	4	3,1	2,2
1	1	277	Rara											RaraCls	192,0	21,9	34	2,9	17,5	86,1	34	9,0	2,7
			Freq	0,3	0,00	0	34	2,4	17,5	7,6	2,7	0,000	0,000	RaraFer	3600	1611	70	2,7	29,2	2180	34	9,0	2,7
			Perm	0,2	0,00	0	4	0,9	14,6	3,1	2,3	0,000	0,000	PermCls	144,0	4,5	3	0,1	-14,7	30,7	4	3,1	2,3
1	1	293	Rara											RaraCls	192,0	19,8	30	2,4	11,4	96,4	30	10,2	2,2
			Freq	0,3	0,23	375	30	2,2	11,3	9,0	2,1	0,000	1,000	RaraFer	3600	1189	66	2,4	18,5	2431	30	10,2	2,2
			Perm	0,2	0,00	0	4	1,3	9,0	5,0	1,7	0,000	0,000	PermCls	144,0	9,4	4	1,3	9,0	49,0	4	5,0	1,7
1	1	294	Rara											RaraCls	192,0	28,0	30	3,2	13,1	106,9	30	11,4	2,2
			Freq	0,3	0,25	375	30	2,8	13,1	9,9	2,2	0,000	1,000	RaraFer	3600	1449	66	3,1	21,8	2711	30	11,4	2,2
			Perm	0,2	0,00	0	4	1,3	10,9	5,1	1,8	0,000	0,000	PermCls	144,0	8,1	4	1,3	10,9	49,7	4	5,1	1,8
1	1	295	Rara											RaraCls	192,0	29,3	30	3,8	14,8	98,0	30	11,9	2,4
			Freq	0,3	0,17	316	30	3,3	14,8	10,3	2,4	0,000	1,000	RaraFer	3600	1224	66	3,6	24,6	2107	30	11,9	2,4
			Perm	0,2	0,00	0	4	1,3	12,3	5,1	2,0	0,000	0,000	PermCls	144,0	5,7	3	0,5	-12,3	43,5	4	5,1	2,0
1	1	296	Rara											RaraCls	192,0	27,2	30	3,7	16,2	99,4	30	12,0	2,4
			Freq	0,3	0,17	316	30	3,2	16,2	10,4	2,4	0,000	1,000	RaraFer	3600	1276	66	3,5	27,0	2140	30	12,0	2,4
			Perm	0,2	0,00	0	4	1,4	13,5	5,1	2,0	0,000	0,000	PermCls	144,0	5,9	3	0,5	-13,5	43,6	4	5,1	2,0
1	1	297	Rara											RaraCls	192,0	18,8	30	3,0	17,6	98,4	30	11,9	2,9
			Freq	0,3	0,17	316	30	2,6	17,6	10,3	2,9	0,000	1,000	RaraFer	3600	1228	66	2,9	29,4	2128	30	11,9	2,9
			Perm	0,2	0,00	0	4	1,3	14,8	5,1	2,4	0,000	0,000	PermCls	144,0	6,6	3	0,6	-14,7	43,6	4	5,1	2,4
1	1	298	Rara											RaraCls	192,0	13,6	65	1,1	-32,4	94,8	30	11,5	3,2
			Freq	0,3	0,16	317	30	2,1	19,3	10,0	3,2	0,000	1,000	RaraFer	3600	1183	66	2,3	32,2	2057	30	11,5	3,2
			Perm	0,2	0,00	0	4	1,3	16,1	5,2	2,7	0,000	0,000	PermCls	144,0	7,2	3	0,6	-16,1	43,9	4	5,2	2,7
1	1	299	Rara											RaraCls	192,0	12,0	65	0,7	-32,7	94,0	30	11,4	3,1
			Freq	0,3	0,16	317	30	1,8	19,6	9,9	3,1	0,000	1,000	RaraFer	3600	1150	66	2,1	32,7	2036	30	11,4	3,1
			Perm	0,2	0,00	0	4	1,3	16,3	5,2	2,6	0,000	0,000	PermCls	144,0	7,1	3	0,6	-16,3	44,1	4	5,2	2,6
1	1	300	Rara											RaraCls	192,0	11,9	65	0,7	-32,7	94,3	30	11,4	3,0
			Freq	0,3	0,16	316	30	1,8	19,6	10,0	3,0	0,000	1,000	RaraFer	3600	1164	66	2,1	32,7	2041	30	11,4	3,0
			Perm	0,2	0,00	0	4	1,3	16,4	5,2	2,5	0,000	0,000	PermCls	144,0	7,0	3	0,6	-16,4	44,2	4	5,2	2,5
1	1	301	Rara											RaraCls	192,0	13,0	65	1,0	-32,2	96,1	30	11,6	2,8
			Freq	0,3	0,16	316	30	2,3	19,5	10,1	2,8	0,000	1,000	RaraFer	3600	1242	66	2,6	32,4	2077	30	11,6	2,8
			Perm	0,2	0,00	0	4	1,4	16,1	5,2	2,3	0,000	0,000	PermCls	144,0	6,8	3	0,5	-16,2	44,3	4	5,2	2,3
1	1	302	Rara											RaraCls	192,0	20,5	30	3,2	17,9	100,6	30	12,2	2,8
			Freq	0,3	0,17	316	30	2,8	17,9	10,6	2,8	0,000	1,000	RaraFer	3600	1266	66	3,0	29,7	2175	30	12,2	2,8
			Perm	0,2	0,00	0	4	1,3	14,8	5,2	2,3	0,000	0,000	PermCls	144,0	6,5	3	0,5	-14,9	43,9	4	5,2	2,3
1	1	303	Rara											RaraCls	192,0	26,8	30	3,7	16,5	101,0	30	12,2	2,9
			Freq	0,3	0,17	316	30	3,1	16,5	10,6	2,9	0,000	1,000	RaraFer	3600	1263	66	3,4	27,5	2186	30	12,2	2,9
			Perm	0,2	0,00	0	4	1,2	13,7	5,1	2,4	0,000	0,000	PermCls	144,0	6,5	3	0,6	-13,8	43,5	4	5,1	2,4
1	1	304	Rara											RaraCls	192,0	29,3	30	3,9	15,1	99,3	30	12,0	2,5
			Freq	0,3	0,17	316	30	3,3	15,1	10,4	2,5	0,000	1,000	RaraFer	3600	1234	66	3,5	25,2	2138	30	12,0	2,5
			Perm	0,2	0,00	0	4	1,3	12,6	5,1	2,1	0,000	0,000	PermCls	144,0	5,9	3	0,6	-12,6	43,4	4	5,1	2,1
1	1	305	Rara											RaraCls	192,0	28,8	30	3,3	12,4	107,9	30	11,5	1,9
			Freq	0,3	0,26	375	30	2,8	12,6	10,0	1,9	0,000	1,000	RaraFer	3600	1455	66	3,1	21,5	2726	30	11,5	1,9
			Perm	0,2	0,00	0	4	1,4	11,1	5,1	1,7	0,000	0,000	PermCls	144,0	8,4	4	1,4	11,1	49,7	4	5,1	1,7
1	1	306	Rara											RaraCls	192,0	20,8	30	2,4	9,5	96,9	30	10,2	1,7
			Freq	0,3	0,23	375	30	2,1	9,9	9,0	1,7	0,000	1,000	RaraFer	3600	1153	70	2,4	17,4	2429	30	10,2	1,7
			Perm	0,2	0,00	0	4	1,3	9,2	5,0	1,6	0,000	0,000	PermCls	144,0	9,5	4	1,3	9,2	49,1	4	5,0	1,6
1	1	547	Rara											RaraCls	192,0	20,6	7	-2,7	5,0	76,3	7	-9,8	0,6

S.L.E. - VERIFICA FESSURAZIONEVERIFICA PUNZONAMENTO PIASTRE - QUOTA: 1 ELEMENTO: 1

			FESSURAZIONI										TENSIONI	DIREZIONE X					DIREZIONE Y			
Quo	Per	Nodo	Comb.	Fes	Fess	dis	Co	MfX	NX	MfY	NY	cos	sin	Combina	σ lim.	σ cal.	Co	Mf	N	σ cal.	Co	Mf	N
N.r	N.r	N.ro	Cari	lim	mm	mm	mb	(t*m)	(t)	(t*m)	(t)	teta	teta	Carico	Kg/cmq	Kg/cmq	mb	(t*m)	(t)	Kg/cmq	mb	(t*m)	(t)
			Freq	0,3	0,00	0	7	-2,4	5,0	-8,5	0,6	0,000	0,000	RaraFer	3600	543	43	-2,6	8,2	1418	7	-9,8	0,6
			Perm	0,2	0,00	0	2	-0,7	-4,0	-4,2	-0,4	0,000	0,000	PermCls	144,0	9,1	1	-1,2	4,1	33,7	2	-4,2	-0,4
1	1	556	Rara											RaraCls	192,0	27,5	7	-3,3	-9,9	105,2	7	-13,7	-1,2
			Freq	0,3	0,13	287	7	-2,8	-9,9	-11,5	-1,2	0,000	1,000	RaraFer	3600	626	44	-1,9	17,0	1945	7	-13,7	-1,2
			Perm	0,2	0,00	0	1	-1,3	-8,4	-4,6	-1,0	0,000	0,000	PermCls	144,0	10,0	1	-1,3	-8,4	37,3	1	-4,6	-1,0
1	1	569	Rara											RaraCls	192,0	27,0	7	-3,4	-22,6	120,7	7	-15,8	-2,2
			Freq	0,3	0,15	287	7	-2,9	-22,6	-13,2	-2,2	0,000	1,000	RaraFer	3600	1229	62	0,1	37,7	2234	7	-15,8	-2,2
			Perm	0,2	0,00	0	1	-1,1	-18,9	-4,8	-1,8	0,000	0,000	PermCls	144,0	10,0	1	-1,1	-18,9	38,4	1	-4,8	-1,8
1	1	580	Rara											RaraCls	192,0	28,2	7	-3,6	-22,7	122,8	7	-16,1	-2,1
			Freq	0,3	0,16	287	7	-3,0	-22,7	-13,5	-2,1	0,000	1,000	RaraFer	3600	1177	62	-0,1	37,7	2280	7	-16,1	-2,1
			Perm	0,2	0,00	0	1	-1,2	-18,9	-4,8	-1,8	0,000	0,000	PermCls	144,0	10,5	1	-1,2	-18,9	38,7	1	-4,8	-1,8
1	1	593	Rara											RaraCls	192,0	28,2	7	-3,4	-10,9	106,9	7	-13,9	-1,2
			Freq	0,3	0,14	287	7	-2,9	-10,8	-11,7	-1,2	0,000	1,000	RaraFer	3600	654	44	-2,0	17,6	1977	7	-13,9	-1,2
			Perm	0,2	0,00	0	1	-1,3	-8,9	-4,8	-1,0	0,000	0,000	PermCls	144,0	9,8	1	-1,3	-8,9	38,2	1	-4,8	-1,0
1	1	602	Rara											RaraCls	192,0	22,2	7	-2,8	1,5	80,1	7	-10,3	0,1
			Freq	0,3	0,00	0	7	-2,4	1,5	-8,9	0,1	0,000	0,000	RaraFer	3600	436	43	-2,7	2,6	1480	7	-10,3	0,1
			Perm	0,2	0,00	0	2	-0,7	-1,5	-4,4	-0,1	0,000	0,000	PermCls	144,0	9,5	1	-1,2	1,3	35,0	2	-4,4	-0,1
1	1	617	Rara											RaraCls	192,0	13,3	37	-0,9	-35,2	37,5	24	3,8	2,2
			Freq	0,3	0,00	0	24	1,1	21,1	3,0	2,2	0,000	0,000	RaraFer	3600	1463	60	1,3	35,2	951	24	3,8	2,2
			Perm	0,2	0,00	0	1	-0,5	-17,6	-1,3	-1,8	0,000	0,000	PermCls	144,0	6,9	1	-0,5	-17,6	13,1	1	-1,3	-1,8
1	1	627	Rara											RaraCls	192,0	12,8	59	0,8	-33,3	82,6	34	8,6	2,9
			Freq	0,3	0,00	0	34	1,9	19,8	7,3	2,9	0,000	0,000	RaraFer	3600	1607	60	2,2	33,1	2096	34	8,6	2,9
			Perm	0,2	0,00	0	4	0,9	16,6	3,1	2,4	0,000	0,000	PermCls	144,0	4,9	3	0,1	-16,6	30,5	4	3,1	2,4
1	1	628	Rara											RaraCls	192,0	13,6	34	2,4	20,1	84,1	34	8,8	2,7
			Freq	0,3	0,00	0	34	2,0	20,1	7,4	2,7	0,000	0,000	RaraFer	3600	1645	70	2,3	33,4	2130	34	8,8	2,7
			Perm	0,2	0,00	0	4	0,9	16,6	3,1	2,3	0,000	0,000	PermCls	144,0	4,8	3	0,1	-16,7	31,1	4	3,1	2,3
1	1	638	Rara											RaraCls	192,0	15,3	30	2,7	18,5	96,6	30	11,7	3,0
			Freq	0,3	0,17	316	30	2,4	18,6	10,2	3,0	0,000	1,000	RaraFer	3600	1225	66	2,7	31,1	2094	30	11,7	3,0
			Perm	0,2	0,00	0	4	1,3	15,6	5,1	2,6	0,000	0,000	PermCls	144,0	6,9	3	0,6	-15,6	43,7	4	5,1	2,6
1	1	639	Rara											RaraCls	192,0	16,9	30	2,9	19,1	98,7	30	12,0	2,9
			Freq	0,3	0,17	316	30	2,6	19,0	10,4	2,9	0,000	1,000	RaraFer	3600	1275	66	2,9	31,6	2137	30	12,0	2,9
			Perm	0,2	0,00	0	4	1,3	15,7	5,2	2,4	0,000	0,000	PermCls	144,0	6,7	3	0,5	-15,8	44,2	4	5,2	2,4

S.L.E. - VERIFICA FESSURAZIONEVERIFICA PUNZONAMENTO PIASTRE - QUOTA: 4 ELEMENTO: 1

			FESSURAZIONI										TENSIONI	DIREZIONE X					DIREZIONE Y			
Quo	Per	Nodo	Comb.	Fes	Fess	dis	Co	MfX	NX	MfY	NY	cos	sin	Combina	σ lim.	σ cal.	Co	Mf	N	σ cal.	Co	Mf	N
N.r	N.r	N.ro	Cari	lim	mm	mm	mb	(t*m)	(t)	(t*m)	(t)	teta	teta	Carico	Kg/cmq	Kg/cmq	mb	(t*m)	(t)	Kg/cmq	mb	(t*m)	(t)
4	1	1	Rara											RaraCls	192,0	36,7	48	-4,7	-7,7	60,1	43	10,3	1,4
			Freq	0,3	0,00	0	7	2,6	4,6	8,4	0,9	0,000	0,000	RaraFer	3600	792	61	-4,5	7,6	740	43	10,3	1,4
			Perm	0,2	0,00	0	2	1,8	-3,9	4,0	-0,8	0,000	0,000	PermCls	144,0	18,1	2	-2,3	-3,9	24,0	2	4,0	-0,8
4	1	3	Rara											RaraCls	192,0	95,2	48	13,3	-9,0	145,5	47	26,2	1,5
			Freq	0,3	0,11	230	11	0,4	5,3	20,0	0,9	0,000	1,000	RaraFer	3600	1484	61	-9,1	8,9	1884	47	26,2	1,5
			Perm	0,2	0,08	231	1	0,1	4,4	13,7	0,7	0,000	1,000	PermCls	144,0	51,7	2	7,1	-4,5	79,2	1	13,7	0,7
4	1	4	Rara											RaraCls	192,0	18,8	7	2,7	3,9	119,9	47	17,5	1,1
			Freq	0,3	0,15	264	11	2,4	3,9	14,8	0,7	0,000	1,000	RaraFer	3600	406	43	2,5	6,5	2103	47	17,5	1,1
			Perm	0,2	0,00	0	1	1,1	3,2	8,4	0,6	0,000	0,000	PermCls	144,0	7,5	1	1,1	3,2	59,7	1	8,4	0,6
4	1	5	Rara											RaraCls	192,0	24,0	44	3,4	3,6	52,2	7	7,3	-0,4
			Freq	0,3	0,00	0	8	2,5	2,2	6,1	0,4	0,000	0,000	RaraFer	3600	465	44	3,4	3,6	875	8	7,3	0,4
			Perm	0,2	0,00	0	2	1,6	1,8	2,4	0,4	0,000	0,000	PermCls	144,0	11,1	2	1,6	1,8	17,5	2	2,4	0,4
4	1	6	Rara											RaraCls	192,0	40,9	61	5,5	-5,3	62,6	43	10,6	-1,0
			Freq	0,3	0,00	0	7	3,1	-3,2	8,7	-0,6	0,000	0,000	RaraFer	3600	892	48	-5,4	5,3	745	43	10,6	-1,0
			Perm	0,2	0,00	0	1	2,7	-2,6	3,8	-0,5	0,000	0,000	PermCls	144,0	20,7	3	2,8	-2,6	25,0	2	4,2	0,5
4	1	7	Rara											RaraCls	192,0	24,0	43	3,2	-3,9	121,9	47	17,7	-0,7
			Freq	0,3	0,14	264	11	2,6	-2,3	14,8	-0,4	0,000	1,000	RaraFer	3600	326	12	2,4	2,4	2102	47	17,7	-0,7
			Perm	0,2	0,00	0	1	1,5	-1,9	8,5	-0,4	0,000	0,000	PermCls	144,0	11,0	1	1,5	-1,9	60,8	1	8,5	-0,4
4	1	8	Rara											RaraCls	192,0	104,9	48	15,3	6,3	145,0	47	26,1	-1,1
			Freq	0,3	0,11	230	11	0,0	-3,8	20,1	-0,7	0,000	1,000	RaraFer	3600	1930	48	15,3	6,3	1904	62	-13,0	1,2
			Perm	0,2	0,08	230	1	0,0	-3,2	13,4	-0,6	0,000	1,000	PermCls	144,0	56,0	2	7,9	3,2	78,2	1	13,4	-0,6
4	1	16	Rara											RaraCls	192,0	30,3	48	4,1	1,1	104,2	12	14,5	0,1
			Freq	0,3	0,11	263	12	3,4	0,7	12,7	0,1	0,000	1,000	RaraFer	3600	502	48	4,1	1,1	1720	12	14,5	0,1
			Perm	0,2	0,00	0	2	2,1	0,5	7,2	0,1	0,000	0,000	PermCls	144,0	15,7	2	2,1	0,5	53,6	2	7,2	0,1
4	1	22	Rara											RaraCls	192,0	32,9	48	4,4	0,0	115,7	48	16,2	0,0
			Freq	0,3	0,13	263	12	3,6	0,0	14,0	0,0	0,000	1,000	RaraFer	3600	521	48	4,4	0,0	1921	48	16,2	0,0
			Perm	0,2	0,00	0	2	2,3	0,0	8,5	0,0	0,000	0,000	PermCls	144,0	17,3	2	2,3	0,0	62,5	2	8,5	0,0
4	1	24	Rara											RaraCls	192,0	29,5	48	4,0	0,7	116,0	48	16,2	0,1
			Freq	0,3	0,13	263	12	3,3	0,4	13,9	0,1	0,000	1,000	RaraFer	3600	480	48	4,0	0,7	1929	48	16,2	0,1
			Perm	0,2	0,00	0	2	2,0	0,3	8,5	0,1	0,000	0,000	PermCls	144,0	15,1	2	2,0	0,3	62,3	2	8,5	0,1
4	1	26	Rara											RaraCls	192,0	26,1	48	3,5	0,9	114,0	48	15,9	0,2
			Freq	0,3	0,13	263	12	2,9	0,6	13,6	0,1	0,000	1,000	RaraFer	3600	431	48	3,5	0,9	1895	48	15,9	0,2
			Perm	0,2	0,00	0	2	1,8	0,4	8,3	0,1	0,000	0,000	PermCls	144,0	13,2	2	1,8	0,4	61,3	2	8,3	0,1
4	1	28	Rara											RaraCls	192,0	27,3	48	3,6	0,2	117,4	48	16,4	0,0
			Freq	0,3	0,13	263	12	3,0	0,1	14,0	0,0	0,000	1,000	RaraFer	3600	434	48	3,6	0,2	1953	48	16,4	0,0
			Perm	0,2	0,00	0	2	1,9	0,1	8,6	0,0	0,000	0,000	PermCls	144,0	14,3	2	1,9	0,1	63,6	2	8,6	0,0
4	1	30	Rara											RaraCls	192,0	30,0	48	4,0	0,0	120,4	48	16,9	0,0
			Freq	0,3	0,14	263	12	3,3	0,0	14,4	0,0	0,000	1,000	RaraFer	3600	474	48	4,0	0,0	2007	48	16,9	0,0
			Perm	0,2	0,00	0	2	2,1	0,0	8,9	0,0	0,000	0,000	PermCls	144,0	15,8	2	2,1	0,0	65,2	2	8,9	0,0
4	1	32	Rara											RaraCls	192,0	29,8	48	4,0	0,0	120,3	48	16,9	0,0
			Freq	0,3	0,14	263	12	3,3	0,0	14,4	0,0	0,000	1,000	RaraFer	3600	470	48	4,0	0,0	2005	48	16,9	0,0
			Perm	0,2	0,00	0	2	2,1	0,0	8,9	0,0	0,000	0,000	PermCls	144,0	15,7	2	2,1	0,0	65,2	2	8,9	0,0
4	1	34	Rara											RaraCls	192,0	28,1	48	3,7	-0,2	118,5	48	16,6	0,0
			Freq	0,3	0,13	263	12	3,1	-0,1	14,2	0,0	0,000	1,000	RaraFer	3600	439	48	3,7	-0,2	1971	48	16,6	0,0
			Perm	0,2	0,00	0	2	1,9	-0,1	8,7	0,0	0,000	0,000	PermCls	144,0	14,6	2	1,9	-0,1	63,8	2	8,7	0,0
4	1	36	Rara											RaraCls	192,0	27,2	48	3,6	-1,0	114,4	48	16,0	-0,2
			Freq	0,3	0,13	263	12	2,9	-0,6	13,6	-0,1	0,000	1,000	RaraFer	3600	408	48	3,6	-1,0	1895	48	16,0	-0,2
			Perm	0,2	0,00	0	2	1,8	-0,5	8,3	-0,1	0,000	0,000	PermCls	144,0	13,8	2	1,8	-0,5	61,6	2	8,3	-0,1
4	1	38	Rara											RaraCls	192,0	28,8	48	3,8	-0,7	113,8	48	15,9	-0,1
			Freq	0,3	0,13	263	12	3,2	-0,5	13,7	-0,1	0,000	1,000	RaraFer	3600	440	48	3,8	-0,7	1886	48	15,9	-0,1
			Perm	0,2	0,00	0	2	2,0	-0,3	8,4	-0,1	0,000	0,000	PermCls	144,0	14,8	2	2,0	-0,3	62,0	2	8,4	-0,1
4	1	40	Rara											RaraCls	192,0	32,4	48	4,3	0,0	115,7	48	16,2	0,0
			Freq	0,3	0,13	263	12	3,6	0,0	14,0	0,0	0,000	1,000	RaraFer	3600	513	48	4,3	0,0	1922	48	16,2	0,0

S.L.E. - VERIFICA FESSURAZIONEVERIFICA PUNZONAMENTO PIASTRE - QUOTA: 4 ELEMENTO: 1

			FESSURAZIONI										TENSIONI	DIREZIONE X					DIREZIONE Y			
Quo N.r	Per N.r	Nodo N.ro	Comb. Cari	Fes lim	Fess mm	dis mm	Co mb	MfX (t*m)	NX (t)	MfY (t*m)	NY (t)	cos teta	sin teta	Combina Carico	σ lim. Kg/cmq	σ cal. Kg/cmq	Co mb	Mf (t*m)	N (t)	σ cal. Kg/cmq	Co mb	Mf (t*m)	N (t)
			Perm	0,2	0,00	0	2	2,2	0,0	8,5	0,0	0,000	0,000	PermCls	144,0	16,9	2	2,2	0,0	62,6	2	8,5	0,0
4	1	53	Rara											RaraCls	192,0	34,1	44	3,5	3,1	60,7	61	-7,7	-0,6
			Freq	0,3	0,00	0	25	-2,3	-1,8	-5,6	-0,4	0,000	0,000	RaraFer	3600	911	44	3,5	3,1	1495	44	6,3	0,7
			Perm	0,2	0,00	0	3	-1,9	-1,5	-4,6	-0,3	0,000	0,000	PermCls	144,0	15,9	3	-1,9	-1,5	36,6	3	-4,6	-0,3
4	1	54	Rara											RaraCls	192,0	23,2	19	2,4	-2,5	82,9	61	-11,4	-0,9
			Freq	0,3	0,00	0	25	-1,6	-2,4	-8,0	-0,5	0,000	0,000	RaraFer	3600	581	38	1,9	4,4	1628	61	-11,4	-0,9
			Perm	0,2	0,00	0	3	-1,4	-2,0	-6,6	-0,4	0,000	0,000	PermCls	144,0	11,6	3	-1,4	-2,0	49,1	3	-6,6	-0,4
4	1	77	Rara											RaraCls	192,0	35,0	44	3,7	-4,9	65,7	44	6,9	-1,1
			Freq	0,3	0,00	0	25	-2,3	2,7	-5,8	0,6	0,000	0,000	RaraFer	3600	698	44	3,7	-4,9	1580	44	6,9	-1,1
			Perm	0,2	0,00	0	3	-1,9	2,3	-4,7	0,5	0,000	0,000	PermCls	144,0	15,2	3	-1,9	2,3	37,6	3	-4,7	0,5
4	1	78	Rara											RaraCls	192,0	23,7	19	2,4	3,6	82,3	61	-11,3	1,4
			Freq	0,3	0,00	0	25	-1,5	3,5	-7,9	0,8	0,000	0,000	RaraFer	3600	713	43	2,2	6,2	1664	61	-11,3	1,4
			Perm	0,2	0,00	0	3	-1,3	3,0	-6,5	0,7	0,000	0,000	PermCls	144,0	10,1	3	-1,3	3,0	48,4	3	-6,5	0,7
4	1	79	Rara											RaraCls	192,0	29,9	69	-3,7	-2,5	103,0	65	-13,4	-0,6
			Freq	0,3	0,12	287	29	-2,6	-1,5	-10,4	-0,3	0,000	1,000	RaraFer	3600	515	38	1,9	2,6	1916	65	-13,4	-0,6
			Perm	0,2	0,00	0	3	-2,1	-1,3	-7,9	-0,3	0,000	0,000	PermCls	144,0	16,8	3	-2,1	-1,3	62,6	3	-7,9	-0,3
4	1	80	Rara											RaraCls	192,0	5,8	7	-0,7	-1,7	117,5	65	-16,5	-0,7
			Freq	0,3	0,15	289	29	-0,5	-1,6	-12,5	-0,4	0,000	1,000	RaraFer	3600	242	56	0,5	3,7	2379	65	-16,5	-0,7
			Perm	0,2	0,00	0	3	-0,3	-1,4	-9,5	-0,3	0,000	0,000	PermCls	144,0	2,3	3	-0,3	-1,4	70,0	3	-9,5	-0,3
4	1	90	Rara											RaraCls	192,0	19,7	66	-2,0	0,1	104,6	66	-11,1	0,0
			Freq	0,3	0,23	374	30	-1,7	0,0	-9,4	0,0	0,000	1,000	RaraFer	3600	462	66	-2,0	0,1	2580	66	-11,1	0,0
			Perm	0,2	0,00	0	4	-1,2	0,0	-6,8	0,0	0,000	0,000	PermCls	144,0	12,4	4	-1,2	0,0	65,5	4	-6,8	0,0
4	1	103	Rara											RaraCls	192,0	25,9	69	-3,3	3,5	108,8	65	-14,2	0,8
			Freq	0,3	0,13	288	29	-2,3	2,0	-10,9	0,5	0,000	1,000	RaraFer	3600	546	69	-3,3	3,5	2064	65	-14,2	0,8
			Perm	0,2	0,00	0	3	-1,8	1,7	-8,3	0,4	0,000	0,000	PermCls	144,0	14,6	3	-1,8	1,7	65,3	3	-8,3	0,4
4	1	104	Rara											RaraCls	192,0	4,5	44	0,6	-5,4	117,3	65	-16,5	1,1
			Freq	0,3	0,15	290	29	-0,4	2,5	-12,4	0,6	0,000	1,000	RaraFer	3600	179	37	-0,6	4,7	2412	65	-16,5	1,1
			Perm	0,2	0,12	290	3	-0,3	2,2	-9,6	0,5	0,000	1,000	PermCls	144,0	1,8	3	-0,3	2,2	70,4	3	-9,6	0,5
4	1	105	Rara											RaraCls	192,0	35,7	55	-4,4	-3,1	91,5	55	-11,8	-0,6
			Freq	0,3	0,11	287	19	-3,1	-1,8	-9,7	-0,4	0,000	1,000	RaraFer	3600	752	38	2,8	3,1	1684	55	-11,8	-0,6
			Perm	0,2	0,00	0	3	-1,9	-1,5	-4,8	-0,3	0,000	0,000	PermCls	144,0	16,0	3	-1,9	-1,5	38,4	3	-4,8	-0,3
4	1	106	Rara											RaraCls	192,0	26,7	65	-3,2	-4,1	110,9	55	-15,5	-0,9
			Freq	0,3	0,14	289	19	-2,1	-2,3	-12,1	-0,5	0,000	1,000	RaraFer	3600	708	40	2,4	4,6	2228	55	-15,5	-0,9
			Perm	0,2	0,00	0	3	-1,7	-2,1	-6,7	-0,4	0,000	0,000	PermCls	144,0	14,5	3	-1,7	-2,1	50,1	3	-6,7	-0,4
4	1	129	Rara											RaraCls	192,0	35,8	55	-4,6	4,7	93,5	55	-12,1	1,0
			Freq	0,3	0,12	288	19	-3,2	2,7	-9,8	0,6	0,000	1,000	RaraFer	3600	754	55	-4,6	4,7	1764	55	-12,1	1,0
			Perm	0,2	0,00	0	3	-2,1	2,3	-5,0	0,5	0,000	0,000	PermCls	144,0	16,1	3	-2,1	2,3	39,5	3	-5,0	0,5
4	1	130	Rara											RaraCls	192,0	24,9	65	-3,3	6,1	109,3	55	-15,3	1,3
			Freq	0,3	0,14	290	19	-2,1	3,5	-11,9	0,8	0,000	1,000	RaraFer	3600	588	65	-3,3	6,1	2243	55	-15,3	1,3
			Perm	0,2	0,00	0	3	-1,7	3,0	-6,6	0,7	0,000	0,000	PermCls	144,0	13,4	3	-1,7	3,0	49,2	3	-6,6	0,7
4	1	132	Rara											RaraCls	192,0	38,6	55	-5,0	-5,2	58,2	55	-8,1	-1,0
			Freq	0,3	0,00	0	19	-3,3	-3,1	-6,5	-0,6	0,000	0,000	RaraFer	3600	716	38	-4,2	5,5	1162	55	-8,1	-1,0
			Perm	0,2	0,00	0	1	2,3	-2,7	3,5	-0,5	0,000	0,000	PermCls	144,0	19,0	3	-2,4	-2,7	21,0	1	3,5	-0,5
4	1	155	Rara											RaraCls	192,0	24,1	55	-3,2	5,6	41,3	20	-5,4	-0,7
			Freq	0,3	0,00	0	19	-2,2	3,3	-3,8	0,6	0,000	0,000	RaraFer	3600	577	55	-3,2	5,6	767	20	-5,4	-0,7
			Perm	0,2	0,00	0	1	0,1	2,8	1,7	0,5	0,000	0,000	PermCls	144,0	9,5	2	1,3	-3,0	12,1	1	1,7	0,5
4	1	156	Rara											RaraCls	192,0	35,6	55	-4,8	7,5	52,1	55	-7,3	1,4
			Freq	0,3	0,00	0	19	-3,1	4,4	-5,9	0,8	0,000	0,000	RaraFer	3600	840	55	-4,8	7,5	1085	55	-7,3	1,4
			Perm	0,2	0,00	0	1	1,8	3,8	3,2	0,7	0,000	0,000	PermCls	144,0	17,0	3	-2,3	3,8	18,9	1	3,2	0,7
4	1	158	Rara											RaraCls	192,0	77,3	69	-10,2	-6,3	118,9	37	21,0	-1,2
			Freq	0,3	0,07	230	1	0,0	-3,8	15,0	-0,7	0,000	1,000	RaraFer	3600	1409	38	11,0	6,3	1984	60	-13,5	1,2
			Perm	0,2	0,08	230	1	0,0	-3,1	13,6	-0,6	0,000	1,000	PermCls	144,0	48,6	2	6,9	3,2	79,0	1	13,6	-0,6
4	1	182	Rara											RaraCls	192,0	62,4	42	8,5	-9,0	119,4	37	21,1	1,5
			Freq	0,3	0,08	231	1	0,4	5,3	15,0	0,9	0,000	1,000	RaraFer	3600	1226	61	-7,3	8,9	1871	60	-13,1	-1,6
			Perm	0,2	0,08	231	1	0,5	4,4	13,3	0,8	0,000	1,000	PermCls	144,0	40,7	2	5,5	-4,5	77,4	1	13,3	0,8
4	1	365	Rara											RaraCls	192,0	31,3	44	4,5	5,0	56,2	7	7,9	-0,6
			Freq	0,3	0,00	0	7	0,9	-3,0	6,7	-0,6	0,000	0,000	RaraFer	3600	614	44	4,5	5,0	925	7	7,9	-0,6
			Perm	0,2	0,00	0	2	2,1	2,5	2,0	0,5	0,000	0,000	PermCls	144,0	14,7	2	2,1	2,5	16,0	1	2,2	-0,5
4	1	366	Rara											RaraCls	192,0	19,5	11	2,6	-3,4	124,4	47	18,1	-1,0
			Freq	0,3	0,15	264	11	2,3	-3,4	15,3	-0,6	0,000	1,000	RaraFer	3600	360	12	2,6	3,4	2143	47	18,1	-1,0
			Perm	0,2	0,00	0	1	1,1	-2,8	8,8	-0,5	0,000	0,000	PermCls	144,0	8,4	2	1,2	2,8	62,6	1	8,8	-0,5
4	1	367	Rara											RaraCls	192,0	24,3	44	3,3	2,4	55,3	8	7,5	0,3
			Freq	0,3	0,00	0	8	2,4	1,5	6,3	0,3	0,000	0,000	RaraFer	3600	434	44	3,3	2,4	893	8	7,5	0,3
			Perm	0,2	0,00	0	2	1,5	1,2	2,5	0,2	0,000	0,000	PermCls	144,0	11,0	2	1,5	1,2	19,1	2	2,5	0,2
4	1	368	Rara											RaraCls	192,0	22,0	48	3,0	2,7	110,6	47	15,4	-0,5
			Freq	0,3	0,12	263	11	2,4	-1,6	13,3	-0,3	0,000	1,000	RaraFer	3600	403	48	3,0	2,7	1820	47	15,4	-0,5
			Perm	0,2	0,00	0	1	1,2	-1,3	7,3	-0,2	0,000	0,000	PermCls	144,0	11,7	2	1,6	1,4	54,3	1	7,3	-0,2
4	1	372	Rara											RaraCls	192,0	28,6	48	3,9	2,0	103,6	12	14,4	0,3
			Freq	0,3	0,11	264	12	3,2	1,3	12,7	0,2	0,000	1,000	RaraFer	3600	494	48	3,9	2,0	1712	12	14,4	0,3
			Perm	0,2	0,00	0	2	1,9	1,0	7,4	0,2	0,000	0,000	PermCls	144,0	14,4	2	1,9	1,0	54,5	2	7,4	0,2
4	1	374	Rara											RaraCls	192,0	28,3	48	3,8	0,4	116,6	48	16,3	0,1
			Freq	0,3	0,13	263	12	3,1	0,3	13,9	0,1	0,000	1,000	RaraFer	3600	457	48	3,8	0,4	1940	48	16,3	0,1
			Perm	0,2	0,00	0	2	2,0	0,2	8,5	0,0	0,000	0,000	PermCls	144,0	14,7	2	2,0	0,2	62,8	2	8,5	0,0
4	1	376	Rara											RaraCls	192,0	28,4	48	3,8	-0,5	116,2	48	16,2	-0,1
			Freq	0,3	0,13	263	12	3,1	-0,3	13,8	-0,1	0,000	1,000	RaraFer	3600	437	48	3,8	-0,5	1928	48	16,2	-0,1
			Perm	0,2	0,00	0	2	2,0	-0,2	8,5	0,0	0,000	0,000	PermCls	144,0	14,8	2	2,0	-0,2	62,8	2	8,5	0,0
4	1	384	Rara											RaraCls	192,0	22,7	47	3,2	3,8	117,8	47	17,2	0,7
			Freq	0,3	0,14	264	11	2,7	2,2	14,4	0,4	0,000	1,000	RaraFer	3600	447	47	3,2	3,8	2056	47	17,2	0,7
			Perm	0,2	0,00	0	1	1,6	1,9	8,3	0,4	0,000	0,000	PermCls	144,0	10,9	1	1,6	1,9	59,1	1	8,3	0,4
4	1	385	Rara											RaraCls	192,0	22,4	12	2,9	-2,2	109,7	47	15,3	0,6
			Freq	0,3	0,12	264	11	2,6	2,0	13,3	0,4	0,000	1,000	RaraFer	3600	409	47	3,0	3,3	1829	47	15,3	0,6
			Perm	0,2	0,00	0	1	1,4	1,7	7,3	0,3	0,000	0,000	PermCls	144,0	12,3	2	1,6	-1,8	54,3	1	7,3	0,3
4	1	387	Rara											RaraCls	192,0	35,7	44	3,6	4,2	67,8	44	7,2	0,9
			Freq	0,3	0,00	0	25	-2,4	-2,4	-6,1	-0,5	0,000	0,000	RaraFer	3600	982	44	3,6	4,2	1693	44	7,2	0,9
			Perm	0,2	0,00	0	3	-2,0	-2,0	-5,0	-0,4	0,000	0,000	PermCls	144,0	16,7	3	-2,0	-2,0	40,1	3	-5,0	-0,4
4	1	398	Rara											RaraCls	192,0	24,6	65	-3,0	-3,1	112,3	65	-14,6	-0,7
			Freq	0,3	0,13	287	29	-2,1	-1,8	-11,2	-0,4	0,000	1,000	RaraFer	3600	502	40	1,7	3,5	2099	65	-14,6	-0,7
			Perm	0,2	0,00	0	3	-1,7	-1,5	-8,6	-0,3	0,000	0,000	PermCls	144,0	13,7	3	-1,7	-1,5	67,4	3	-8,6	-0,3
4	1	406	Rara											RaraCls	192,0	27,5	69	-3,5	2,4	98,2	65	-12,7	0,5
			Freq	0,3	0,12	288	29	-2,5	1,4	-10,0	0,3	0,000	1,000	RaraFer	3600	550	69	-3,5	2,4	1845	65	-12,7	0,5

S.L.E. - VERIFICA FESSURAZIONEVERIFICA PUNZONAMENTO PIASTRE - QUOTA: 4 ELEMENTO: 1

			FESSURAZIONI										TENSIONI		DIREZIONE X				DIREZIONE Y			
Quo N.r	Per N.r	Nodo N.ro	Comb. Cari	Fes lim	Fess mm	dis mm	Co mb	MfX (t*m)	NX (t)	MfY (t*m)	NY (t)	cos teta	sin teta	Combina Carico	σ lim. Kg/cmq	σ cal. Kg/cmq	Co mb	Mf (t*m)	N (t)	σ cal. Kg/cmq	Co mb	Mf (t*m)	N (t)
			Perm	0,2	0,00	0	3	-2,0	1,2	-7,6	0,3	0,000	0,000	PermCls	144,0	15,7	3	-2,0	1,2	59,8	3	-7,6	0,3
4	1	407	Rara											RaraCls	192,0	30,0	69	-3,0	2,0	105,8	65	-11,2	0,4
			Freq	0,3	0,23	374	29	-2,3	1,2	-9,1	0,3	0,000	1,000	RaraFer	3600	768	69	-3,0	2,0	2627	65	-11,2	0,4
			Perm	0,2	0,00	0	3	-1,8	1,0	-6,8	0,2	0,000	0,000	PermCls	144,0	17,6	3	-1,8	1,0	66,1	3	-6,8	0,2
4	1	409	Rara											RaraCls	192,0	38,3	55	-4,7	-4,0	97,4	55	-12,6	-0,8
			Freq	0,3	0,12	287	19	-3,2	-2,3	-10,2	-0,5	0,000	1,000	RaraFer	3600	905	38	3,3	4,3	1797	55	-12,6	-0,8
			Perm	0,2	0,00	0	3	-2,2	-2,0	-5,2	-0,4	0,000	0,000	PermCls	144,0	17,8	3	-2,2	-2,0	41,6	3	-5,2	-0,4
4	1	417	Rara											RaraCls	192,0	33,0	55	-4,2	3,0	89,1	55	-11,5	0,6
			Freq	0,3	0,11	288	19	-3,0	1,8	-9,5	0,4	0,000	1,000	RaraFer	3600	663	55	-4,2	3,0	1667	55	-11,5	0,6
			Perm	0,2	0,00	0	3	-1,9	1,5	-4,6	0,3	0,000	0,000	PermCls	144,0	14,7	3	-1,9	1,5	37,1	3	-4,6	0,3
4	1	420	Rara											RaraCls	192,0	30,8	55	-3,9	-4,9	41,9	20	-5,5	0,6
			Freq	0,3	0,00	0	19	-2,6	-2,9	-3,9	-0,6	0,000	0,000	RaraFer	3600	498	38	3,5	5,0	807	20	-5,5	0,6
			Perm	0,2	0,00	0	1	0,0	-2,5	2,0	-0,5	0,000	0,000	PermCls	144,0	11,7	3	-1,5	-2,5	14,5	1	2,0	-0,5

S.L.U. - AZIONI S.L.V. - VERIFICA SHELL C.A. - QUOTA: 1 ELEMENTO: 1

Gr.Q N.ro	Gen N.r	Nodo 3d N.ro	Nx Kg/m	Ny Kg/m	Txy Kg/m	Mx kgm/m	My kgm/m	Mxy kgm/m	Molt.Ult. Direz. X	Molt.Ult. Direz. Y	Ax s.	Ay s.	Ax i.	Ay i.	Atag.	σt kg/cmq	eta mm
											--------- cmq/m ---------						
1	1	3	63473	5730	34881	-1418	-15712	536	3,37	2,36	31,4	31,4	31,4	31,4	4,5	2,43	-4,9
1	1	4	80328	2768	36739	-1860	-11256	-449	2,65	3,34	31,4	31,4	31,4	31,4	4,7	2,03	-4,1
1	1	7	91818	-1991	29214	-1941	-11829	455	2,35	3,38	31,4	31,4	31,4	31,4	3,7	1,85	-3,7
1	1	8	65842	13355	34240	-1422	-16056	-736	3,26	2,16	31,4	31,4	31,4	31,4	4,4	2,42	-4,8
1	1	10	89957	-9155	25526	-2399	-12842	538	2,32	3,39	31,4	31,4	31,4	31,4	3,3	1,24	-2,5
1	1	12	88096	-12924	27348	-2974	-15507	426	2,28	2,86	31,4	31,4	31,4	31,4	3,5	0,91	-1,8
1	1	14	88157	-15317	26430	-3640	-17619	585	2,20	2,53	31,4	31,4	31,4	31,4	3,4	1,03	-2,1
1	1	16	88505	-15670	27769	-3310	-16393	590	2,23	2,76	31,4	31,4	31,4	31,4	3,5	1,10	-2,2
1	1	18	87063	-15065	24050	-3158	-16104	400	2,28	2,80	31,4	31,4	31,4	31,4	3,1	1,27	-2,5
1	1	20	86682	-18167	18976	-3670	-17954	422	2,22	2,55	31,4	31,4	31,4	31,4	2,4	1,35	-2,7
1	1	22	88112	-20242	17121	-3634	-18011	346	2,20	2,59	31,4	31,4	31,4	31,4	2,2	1,40	-2,8
1	1	24	87392	-18619	16008	-3229	-16648	271	2,27	2,80	31,4	31,4	31,4	31,4	2,0	1,43	-2,9
1	1	38	86528	-18436	15419	-3303	-16707	-434	2,27	2,78	31,4	31,4	31,4	31,4	2,0	1,42	-2,8
1	1	40	87888	-20098	17206	-3754	-18106	-478	2,19	2,57	31,4	31,4	31,4	31,4	2,2	1,38	-2,8
1	1	42	86089	-18124	19603	-3325	-16562	-409	2,28	2,80	31,4	31,4	31,4	31,4	2,5	1,34	-2,7
1	1	44	85440	-16498	24264	-2826	-14678	-530	2,36	3,17	31,4	31,4	31,4	31,4	3,1	1,26	-2,5
1	1	46	87094	-14903	26908	-3300	-16383	-691	2,26	2,74	31,4	31,4	31,4	31,4	3,4	1,08	-2,2
1	1	48	87951	-14846	27071	-3728	-17631	-696	2,19	2,52	31,4	31,4	31,4	31,4	3,5	1,01	-2,0
1	1	50	86989	-13501	27547	-3153	-15652	-549	2,28	2,85	31,4	31,4	31,4	31,4	3,5	0,93	-1,9
1	1	52	86574	-10091	26356	-2498	-13134	-599	2,38	3,34	31,4	31,4	31,4	31,4	3,4	1,11	-2,2
1	1	366	84096	1471	38215	-1723	-11313	377	2,57	3,38	31,4	31,4	31,4	31,4	4,9	2,10	-4,2
1	1	368	90548	-6064	24333	-2222	-12287	530	2,33	3,42	31,4	31,4	31,4	31,4	3,1	1,52	-3,0
1	1	370	89559	-11552	27823	-2452	-13367	484	2,32	3,34	31,4	31,4	31,4	31,4	3,6	1,05	-2,1
1	1	372	88420	-15801	24330	-2673	-14494	456	2,32	3,20	31,4	31,4	31,4	31,4	3,1	1,19	-2,4
1	1	378	86110	-16035	24600	-2780	-14579	-568	2,35	3,18	31,4	31,4	31,4	31,4	3,1	1,17	-2,3
1	1	380	86367	-12248	28298	-2545	-13527	-527	2,38	3,32	31,4	31,4	31,4	31,4	3,6	0,98	-2,0
1	1	384	87679	-3277	26992	-2044	-11824	-530	2,43	3,44	31,4	31,4	31,4	31,4	3,4	1,75	-3,5
1	1	385	87444	-6394	25069	-2244	-12281	-609	2,40	3,43	31,4	31,4	31,4	31,4	3,2	1,51	-3,0
1	1	386	86959	-8408	26009	-2420	-12737	-642	2,39	3,39	31,4	31,4	31,4	31,4	3,3	1,29	-2,6
1	1	442	9350	28289	4787	-1027	-11075	-220	7,83	1,29	15,7	15,7	15,7	15,7	0,6		-4,6
1	1	465	59271	-15855	27287	-2081	-10751	256	1,69	2,45	15,7	15,7	15,7	15,7	3,5		-2,4
1	1	505	58387	-15298	27229	-2009	-10819	-322	1,72	2,41	15,7	15,7	15,7	15,7	3,5		-2,3

S.L.U. - AZIONI S.L.V. - VERIFICA SHELL C.A. - QUOTA: 1 ELEMENTO: 2

Gr.Q N.ro	Gen N.r	Nodo 3d N.ro	Nx Kg/m	Ny Kg/m	Txy Kg/m	Mx kgm/m	My kgm/m	Mxy kgm/m	Molt.Ult. Direz. X	Molt.Ult. Direz. Y	Ax s.	Ay s.	Ax i.	Ay i.	Atag.	σt kg/cmq	eta mm
											--------- cmq/m ---------						
1	2	157	91794	5464	29062	926	3393	-432	2,51	9,22	31,4	31,4	31,4	31,4	3,7	2,87	-5,7
1	2	158	64485	9909	38867	581	10186	620	3,60	3,34	31,4	31,4	31,4	31,4	5,0	3,44	-6,9
1	2	159	90001	-8663	25313	1316	5615	-507	2,49	8,94	31,4	31,4	31,4	31,4	3,2	2,27	-4,5
1	2	160	88423	-9771	27486	1702	6796	-423	2,46	7,25	31,4	31,4	31,4	31,4	3,5	1,93	-3,9
1	2	161	88446	-11635	26312	2026	8107	-506	2,41	6,07	31,4	31,4	31,4	31,4	3,4	2,07	-4,1
1	2	162	88852	-11659	28069	1750	7707	-401	2,45	6,48	31,4	31,4	31,4	31,4	3,6	2,15	-4,3
1	2	163	87705	-12386	24697	1726	7939	-202	2,48	6,34	31,4	31,4	31,4	31,4	3,2	2,34	-4,7
1	2	164	87446	-13460	19973	2023	9124	-248	2,44	5,43	31,4	31,4	31,4	31,4	2,6	2,43	-4,9
1	2	165	88705	-15052	18605	2054	9325	-237	2,40	5,46	31,4	31,4	31,4	31,4	2,4	2,48	-5,0
1	2	174	88464	-14615	18314	1993	9116	213	2,42	5,57	31,4	31,4	31,4	31,4	2,3	2,46	-4,9
1	2	177	87460	-10958	26831	1767	7463	425	2,48	6,64	31,4	31,4	31,4	31,4	3,4	2,13	-4,3
1	2	178	88267	-10815	26624	1961	7854	488	2,43	6,20	31,4	31,4	31,4	31,4	3,4	2,04	-4,1
1	2	179	87174	-9852	27359	1680	6760	450	2,50	7,31	31,4	31,4	31,4	31,4	3,5	1,95	-3,9
1	2	182	62986	2304	39576	-204	9701	-457	3,82	3,88	31,4	31,4	31,4	31,4	5,1	3,44	-6,9
1	2	215	-1393	-17302	24061	4300	16597	1276	4,99	1,47	15,7	15,7	15,7	15,7	3,1		-4,6
1	2	216	-41	-18062	21311	3846	16661	1122	5,29	1,48	15,7	15,7	15,7	15,7	2,7		-4,8
1	2	217	6078	-20617	19936	3559	18216	733	4,44	1,36	15,7	15,7	15,7	15,7	2,5		-5,2
1	2	218	8294	-23813	21467	3974	21166	709	3,79	1,17	15,7	15,7	15,7	15,7	2,7		-5,4
1	2	219	11323	-27404	17640	3893	21688	551	3,51	1,17	15,7	15,7	15,7	15,7	2,3		-5,5
1	2	220	11599	-24859	10941	3330	20230	373	3,86	1,25	15,7	15,7	15,7	15,7	1,4		-5,5
1	2	223	15920	-22942	2558	3225	20241	34	3,45	1,23	15,7	15,7	15,7	15,7	0,3		-5,7
1	2	224	15794	-22899	5077	3377	20439	174	3,38	1,21	15,7	15,7	15,7	15,7	0,6		-5,7
1	2	225	14331	-22249	5158	3125	19708	247	3,68	1,26	15,7	15,7	15,7	15,7	0,7		-5,7
1	2	227	11698	-26097	11209	3369	20624	-247	3,82	1,23	15,7	15,7	15,7	15,7	1,4		-5,5
1	2	228	11506	-27846	17297	3855	21961	-445	3,52	1,16	15,7	15,7	15,7	15,7	2,2		-5,4
1	2	229	8491	-23915	20863	3452	19479	-481	4,17	1,30	15,7	15,7	15,7	15,7	2,7		-5,3
1	2	231	-291	-18112	21880	3882	16701	-1038	5,29	1,47	15,7	15,7	15,7	15,7	2,8		-4,7
1	2	232	-1190	-17355	23201	4198	16555	-1169	5,07	1,48	15,7	15,7	15,7	15,7	3,0		-4,6
1	2	431	83902	13856	36534	728	2707	-311	2,77	7,97	31,4	31,4	31,4	31,4	4,7	3,12	-6,2
1	2	433	89634	-9976	27978	1384	5938	-443	2,49	8,68	31,4	31,4	31,4	31,4	3,6	2,08	-4,2
1	2	438	86617	-10342	28430	1420	5980	465	2,56	8,70	31,4	31,4	31,4	31,4	3,6	2,00	-4,0
1	2	441	87033	-7805	26021	1301	5350	552	2,57	9,24	31,4	31,4	31,4	31,4	3,3	2,31	-4,6

S.L.U. - AZIONI S.L.D. - VERIFICA SHELL C.A. - QUOTA: 1 ELEMENTO: 1

Gr.Q N.ro	Gen N.r	Nodo 3d N.ro	Nx Kg/m	Ny Kg/m	Txy Kg/m	Mx kgm/m	My kgm/m	Mxy kgm/m	Molt.Ult. Direz. X	Molt.Ult. Direz. Y	Ax s.	Ay s.	Ax i.	Ay i.	Atag.	σt kg/cmq	eta mm
											---------- cmq/m ----------						
1	1	3	63473	5730	34881	-1418	-15712	536	3,37	2,36	31,4	31,4	31,4	31,4	4,5	2,43	-4,9
1	1	4	80328	2768	36739	-1860	-11256	-449	2,65	3,34	31,4	31,4	31,4	31,4	4,7	2,03	-4,1
1	1	7	91818	-1991	29214	-1941	-11829	455	2,35	3,38	31,4	31,4	31,4	31,4	3,7	1,85	-3,7
1	1	8	65842	13355	34240	-1422	-16056	-736	3,26	2,16	31,4	31,4	31,4	31,4	4,4	2,42	-4,8
1	1	10	89957	-9155	25526	-2399	-12842	538	2,32	3,39	31,4	31,4	31,4	31,4	3,3	1,24	-2,5
1	1	12	88096	-12924	27348	-2974	-15507	426	2,28	2,86	31,4	31,4	31,4	31,4	3,5	0,91	-1,8
1	1	14	88157	-15317	26430	-3640	-17619	585	2,20	2,53	31,4	31,4	31,4	31,4	3,4	1,03	-2,1
1	1	16	88505	-15670	27769	-3310	-16393	590	2,23	2,76	31,4	31,4	31,4	31,4	3,5	1,10	-2,2
1	1	18	87063	-15065	24050	-3158	-16104	400	2,28	2,80	31,4	31,4	31,4	31,4	3,1	1,27	-2,5
1	1	20	86682	-18167	18976	-3670	-17954	422	2,22	2,55	31,4	31,4	31,4	31,4	2,4	1,35	-2,7
1	1	22	88112	-20242	17121	-3634	-18011	346	2,20	2,59	31,4	31,4	31,4	31,4	2,2	1,40	-2,8
1	1	24	87392	-18619	16008	-3229	-16648	271	2,27	2,80	31,4	31,4	31,4	31,4	2,0	1,43	-2,9
1	1	38	86528	-18436	15419	-3303	-16707	-434	2,27	2,78	31,4	31,4	31,4	31,4	2,0	1,42	-2,8
1	1	40	87888	-20098	17206	-3754	-18106	-478	2,19	2,57	31,4	31,4	31,4	31,4	2,2	1,38	-2,8
1	1	42	86089	-18124	19603	-3325	-16562	-409	2,28	2,80	31,4	31,4	31,4	31,4	2,5	1,34	-2,7
1	1	44	85440	-16498	24264	-2826	-14678	-530	2,36	3,17	31,4	31,4	31,4	31,4	3,1	1,26	-2,5
1	1	46	87094	-14903	26908	-3300	-16383	-691	2,26	2,74	31,4	31,4	31,4	31,4	3,4	1,08	-2,2
1	1	48	87951	-14846	27071	-3728	-17631	-696	2,19	2,52	31,4	31,4	31,4	31,4	3,5	1,01	-2,0
1	1	50	86989	-13501	27547	-3153	-15652	-549	2,28	2,85	31,4	31,4	31,4	31,4	3,5	0,93	-1,9
1	1	52	86574	-10091	26356	-2498	-13134	-599	2,38	3,34	31,4	31,4	31,4	31,4	3,4	1,11	-2,2
1	1	366	84096	1471	38215	-1723	-11313	377	2,57	3,38	31,4	31,4	31,4	31,4	4,9	2,10	-4,2
1	1	368	90548	-6064	24333	-2222	-12287	530	2,33	3,42	31,4	31,4	31,4	31,4	3,1	1,52	-3,0
1	1	370	89559	-11552	27823	-2452	-13367	484	2,32	3,34	31,4	31,4	31,4	31,4	3,6	1,05	-2,1
1	1	372	88420	-15801	24330	-2673	-14494	456	2,32	3,20	31,4	31,4	31,4	31,4	3,1	1,19	-2,4
1	1	378	86110	-16035	24600	-2780	-14579	-568	2,35	3,18	31,4	31,4	31,4	31,4	3,1	1,17	-2,3
1	1	380	86367	-12248	28298	-2545	-13527	-527	2,38	3,32	31,4	31,4	31,4	31,4	3,6	0,98	-2,0
1	1	384	87679	-3277	26992	-2044	-11824	-530	2,43	3,44	31,4	31,4	31,4	31,4	3,4	1,75	-3,5
1	1	385	87444	-6394	25069	-2244	-12281	-609	2,40	3,43	31,4	31,4	31,4	31,4	3,2	1,51	-3,0
1	1	386	86959	-8408	26009	-2420	-12737	-642	2,39	3,39	31,4	31,4	31,4	31,4	3,3	1,29	-2,6
1	1	442	9350	28289	4787	-1027	-11075	-220	7,83	1,29	15,7	15,7	15,7	15,7	0,6		-4,6
1	1	465	59271	-15855	27287	-2081	-10751	256	1,69	2,45	15,7	15,7	15,7	15,7	3,5		-2,4
1	1	505	58387	-15298	27229	-2009	-10819	-322	1,72	2,41	15,7	15,7	15,7	15,7	3,5		-2,3

S.L.U. - AZIONI S.L.D. - VERIFICA SHELL C.A. - QUOTA: 1 ELEMENTO: 2

Gr.Q N.ro	Gen N.r	Nodo 3d N.ro	Nx Kg/m	Ny Kg/m	Txy Kg/m	Mx kgm/m	My kgm/m	Mxy kgm/m	Molt.Ult. Direz. X	Molt.Ult. Direz. Y	Ax s.	Ay s.	Ax i.	Ay i.	Atag.	σt kg/cmq	eta mm
											---------- cmq/m ----------						
1	2	157	91794	5464	29062	926	3393	-432	2,51	9,22	31,4	31,4	31,4	31,4	3,7	2,87	-5,7
1	2	158	64485	9909	38867	581	10186	620	3,60	3,34	31,4	31,4	31,4	31,4	5,0	3,44	-6,9
1	2	159	90001	-8663	25313	1316	5615	-507	2,49	8,94	31,4	31,4	31,4	31,4	3,2	2,27	-4,5
1	2	160	88423	-9771	27486	1702	6796	-423	2,46	7,25	31,4	31,4	31,4	31,4	3,5	1,93	-3,9
1	2	161	88446	-11635	26312	2026	8107	-506	2,41	6,07	31,4	31,4	31,4	31,4	3,4	2,07	-4,1
1	2	162	88852	-11659	28069	1750	7707	-401	2,45	6,48	31,4	31,4	31,4	31,4	3,6	2,15	-4,3
1	2	163	87705	-12386	24697	1726	7939	-202	2,48	6,34	31,4	31,4	31,4	31,4	3,2	2,34	-4,7
1	2	164	87446	-13460	19973	2023	9124	-248	2,44	5,43	31,4	31,4	31,4	31,4	2,6	2,43	-4,9
1	2	165	88705	-15052	18605	2054	9325	-237	2,40	5,46	31,4	31,4	31,4	31,4	2,4	2,48	-5,0
1	2	174	88464	-14615	18314	1993	9116	213	2,42	5,57	31,4	31,4	31,4	31,4	2,3	2,46	-4,9
1	2	177	87460	-10958	26831	1767	7463	425	2,48	6,64	31,4	31,4	31,4	31,4	3,4	2,13	-4,3
1	2	178	88267	-10815	26624	1961	7854	488	2,43	6,20	31,4	31,4	31,4	31,4	3,4	2,04	-4,1
1	2	179	87174	-9852	27359	1680	6760	450	2,50	7,31	31,4	31,4	31,4	31,4	3,5	1,95	-3,9
1	2	182	62986	2304	39576	-204	9701	-457	3,82	3,88	31,4	31,4	31,4	31,4	5,1	3,44	-6,9
1	2	215	-1393	-17302	24061	4300	16597	1276	4,99	1,47	15,7	15,7	15,7	15,7	3,1		-4,6
1	2	216	-41	-18062	21311	3846	16661	1122	5,29	1,48	15,7	15,7	15,7	15,7	2,7		-4,8
1	2	217	6078	-20617	19936	3559	18216	733	4,44	1,36	15,7	15,7	15,7	15,7	2,5		-5,2
1	2	218	8294	-23813	21467	3974	21166	709	3,79	1,17	15,7	15,7	15,7	15,7	2,7		-5,4
1	2	219	11323	-27404	17640	3893	21688	551	3,51	1,17	15,7	15,7	15,7	15,7	2,3		-5,5
1	2	220	11599	-24859	10941	3330	20230	373	3,86	1,25	15,7	15,7	15,7	15,7	1,4		-5,5
1	2	223	15920	-22942	2558	3225	20241	34	3,45	1,23	15,7	15,7	15,7	15,7	0,3		-5,7
1	2	224	15794	-22899	5077	3377	20439	174	3,38	1,21	15,7	15,7	15,7	15,7	0,6		-5,7
1	2	225	14331	-22249	5158	3125	19708	247	3,68	1,26	15,7	15,7	15,7	15,7	0,7		-5,7
1	2	227	11698	-26097	11209	3369	20624	-247	3,82	1,23	15,7	15,7	15,7	15,7	1,4		-5,5
1	2	228	11506	-27846	17297	3855	21961	-445	3,52	1,16	15,7	15,7	15,7	15,7	2,2		-5,4
1	2	229	8491	-23915	20863	3452	19479	-481	4,17	1,30	15,7	15,7	15,7	15,7	2,7		-5,3
1	2	231	-291	-18112	21880	3882	16701	-1038	5,29	1,47	15,7	15,7	15,7	15,7	2,8		-4,7
1	2	232	-1190	-17355	23201	4198	16555	-1169	5,07	1,48	15,7	15,7	15,7	15,7	3,0		-4,6
1	2	431	83902	13856	36534	728	2707	-311	2,77	7,97	31,4	31,4	31,4	31,4	4,7	3,12	-6,2
1	2	433	89634	-9976	27978	1384	5938	-443	2,49	8,68	31,4	31,4	31,4	31,4	3,6	2,08	-4,2
1	2	438	86617	-10342	28430	1420	5980	465	2,56	8,70	31,4	31,4	31,4	31,4	3,6	2,00	-4,0
1	2	441	87033	-7805	26021	1301	5350	552	2,57	9,24	31,4	31,4	31,4	31,4	3,3	2,31	-4,6

S.L.E. - VERIFICA FESSURAZIONE VERIFICA SHELL C.A. - QUOTA: 1 ELEMENTO: 1

			FESSURAZIONI										TENSIONI		DIREZIONE X				DIREZIONE Y			
GrQ N.r	Gen N.r	Nodo N.ro	Comb. Cari	Fes lim	Fess mm	dis mm	Co mb	MfX (t*m)	NX (t)	MfY (t*m)	NY (t)	cos teta	sin teta	Combina Carico	σ lim. Kg/cmq	σ cal. Kg/cmq	Co mb	Mf (t*m)	N (t)	σ cal. Kg/cmq	Co mb	Mf (t*m)	N (t)
1	1	3	Rara											RaraCls	192,0	17,9	69	-2,2	-48,2	62,2	23	-11,5	-2,3
			Freq	0,3	0,00	0	23	-1,8	-29,8	-10,2	-2,2	0,000	0,000	RaraFer	3600	783	44	-1,1	42,1	1190	55	-11,3	3,0
			Perm	0,2	0,00	0	3	-1,1	-25,9	-5,5	-3,8	0,000	0,000	PermCls	144,0	9,4	3	-1,1	-25,9	31,1	3	-5,5	-3,8
1	1	4	Rara											RaraCls	192,0	19,4	59	-2,0	-57,9	61,3	23	-10,9	-19,7
			Freq	0,3	0,00	0	23	-1,8	-35,7	-9,7	-19,1	0,000	0,000	RaraFer	3600	996	44	-1,4	53,3	869	20	-8,5	0,9
			Perm	0,2	0,00	0	3	-0,9	-30,0	-5,1	-15,5	0,000	0,000	PermCls	144,0	9,7	3	-0,9	-30,0	28,9	3	-5,1	-15,5
1	1	7	Rara											RaraCls	192,0	20,6	59	-1,9	-64,4	60,6	23	-10,8	-16,5
			Freq	0,3	0,00	0	23	-1,7	-39,4	-9,5	-16,0	0,000	0,000	RaraFer	3600	1125	56	-1,4	61,0	859	20	-8,8	-2,2
			Perm	0,2	0,00	0	3	-0,9	-32,9	-4,8	-13,7	0,000	0,000	PermCls	144,0	10,2	3	-0,9	-32,9	27,5	3	-4,8	-13,7
1	1	8	Rara											RaraCls	192,0	18,1	69	-2,3	-47,0	63,0	23	-11,7	1,3
			Freq	0,3	0,00	0	23	-2,0	-28,4	-10,5	1,3	0,000	0,000	RaraFer	3600	810	44	-1,1	43,8	1298	55	-11,5	8,2
			Perm	0,2	0,00	0	3	-1,1	-25,0	-5,7	-1,1	0,000	0,000	PermCls	144,0	9,3	3	-1,1	-25,0	31,6	3	-5,7	-1,1
1	1	10	Rara											RaraCls	192,0	19,9	59	-1,7	-63,6	56,7	23	-10,0	-12,7
			Freq	0,3	0,00	0	23	-1,6	-38,9	-8,8	-12,2	0,000	0,000	RaraFer	3600	1138	56	-1,8	59,8	851	20	-9,5	-7,1
			Perm	0,2	0,00	0	4	-1,0	29,1	-4,5	-6,2	0,000	0,000	PermCls	144,0	9,8	3	-0,8	-32,5	25,7	4	-4,5	-6,2
1	1	12	Rara											RaraCls	192,0	20,5	47	-2,0	-63,0	63,5	12	-11,5	-9,7
			Freq	0,3	0,00	0	12	-2,0	34,2	-9,9	-9,1	0,000	0,000	RaraFer	3600	1161	48	-2,2	58,5	1005	12	-11,5	-9,7
			Perm	0,2	0,00	0	2	-1,2	28,5	-5,4	-7,5	0,000	0,000	PermCls	144,0	10,2	1	-0,9	-32,3	30,7	2	-5,4	-7,5

S.L.E. - VERIFICA FESSURAZIONE VERIFICA SHELL C.A. - QUOTA: 1 ELEMENTO: 1

			FESSURAZIONI											TENSIONI	DIREZIONE X					DIREZIONE Y			
GrQ N.r	Gen N.r	Nodo N.ro	Comb. Cari	Fes lim	Fess mm	dis mm	Co mb	MfX (t*m)	NX (t)	MfY (t*m)	NY (t)	cos teta	sin teta	Combina Carico	σ lim. Kg/cmq	σ cal. Kg/cmq	Co mb	Mf (t*m)	N (t)	σ cal. Kg/cmq	Co mb	Mf (t*m)	N (t)
1	1	14	Rara											RaraCls	192,0	20,7	47	-2,1	-62,0	71,8	12	-13,0	-11,4
			Freq	0,3	0,00	0	12	-2,5	34,5	-11,3	-10,6	0,000	0,000	RaraFer	3600	1214	48	-2,7	58,6	1133	12	-13,0	-11,4
			Perm	0,2	0,00	0	2	-1,4	28,8	-6,1	-8,4	0,000	0,000	PermCls	144,0	10,2	1	-1,0	-31,6	35,0	2	-6,1	-8,4
1	1	16	Rara											RaraCls	192,0	19,7	47	-1,8	-62,5	67,1	12	-12,1	-11,7
			Freq	0,3	0,00	0	12	-2,3	34,6	-10,5	-10,8	0,000	0,000	RaraFer	3600	1192	48	-2,4	58,8	1036	12	-12,1	-11,7
			Perm	0,2	0,00	0	2	-1,2	28,9	-5,7	-8,4	0,000	0,000	PermCls	144,0	9,7	1	-0,8	-31,8	32,5	2	-5,7	-8,4
1	1	18	Rara											RaraCls	192,0	19,2	47	-1,6	-63,0	67,0	12	-12,0	-12,2
			Freq	0,3	0,00	0	12	-2,2	33,6	-10,5	-11,3	0,000	0,000	RaraFer	3600	1164	48	-2,3	57,8	1022	12	-12,0	-12,2
			Perm	0,2	0,00	0	2	-1,1	28,3	-5,7	-8,4	0,000	0,000	PermCls	144,0	9,9	1	-0,8	-32,2	32,5	2	-5,7	-8,4
1	1	20	Rara											RaraCls	192,0	19,9	47	-1,8	-62,4	73,2	12	-13,2	-13,4
			Freq	0,3	0,00	0	12	-2,5	33,6	-11,5	-12,3	0,000	0,000	RaraFer	3600	1199	48	-2,7	57,5	1122	12	-13,2	-13,4
			Perm	0,2	0,00	0	2	-1,3	28,2	-6,4	-8,8	0,000	0,000	PermCls	144,0	10,0	1	-0,9	-31,8	36,5	2	-6,4	-8,8
1	1	22	Rara											RaraCls	192,0	19,7	47	-1,8	-61,7	73,7	12	-13,2	-14,9
			Freq	0,3	0,00	0	12	-2,5	34,5	-11,6	-13,7	0,000	0,000	RaraFer	3600	1213	48	-2,6	58,6	1101	12	-13,2	-14,9
			Perm	0,2	0,00	0	2	-1,4	29,0	-6,5	-9,8	0,000	0,000	PermCls	144,0	9,7	1	-0,8	-31,2	36,9	2	-6,5	-9,8
1	1	24	Rara											RaraCls	192,0	19,3	47	-1,6	-62,6	68,3	12	-12,2	-13,8
			Freq	0,3	0,00	0	12	-2,2	33,8	-10,7	-12,6	0,000	0,000	RaraFer	3600	1173	44	-2,4	58,0	1018	12	-12,2	-13,8
			Perm	0,2	0,00	0	2	-1,2	28,5	-6,0	-8,9	0,000	0,000	PermCls	144,0	9,4	1	-0,7	-31,8	34,3	2	-6,0	-8,9
1	1	38	Rara											RaraCls	192,0	19,2	47	-1,6	-62,1	68,5	12	-12,3	-13,6
			Freq	0,3	0,00	0	12	-2,3	33,6	-10,7	-12,4	0,000	0,000	RaraFer	3600	1169	48	-2,4	57,5	1025	12	-12,3	-13,6
			Perm	0,2	0,00	0	2	-1,3	28,3	-6,0	-8,8	0,000	0,000	PermCls	144,0	9,5	1	-0,8	-31,6	34,4	2	-6,0	-8,8
1	1	40	Rara											RaraCls	192,0	19,9	47	-1,9	-61,8	74,0	12	-13,3	-14,9
			Freq	0,3	0,00	0	12	-2,6	34,4	-11,6	-13,6	0,000	0,000	RaraFer	3600	1220	48	-2,7	58,4	1110	12	-13,3	-14,9
			Perm	0,2	0,00	0	2	-1,4	28,9	-6,5	-9,7	0,000	0,000	PermCls	144,0	9,8	1	-0,9	-31,2	37,1	2	-6,5	-9,7
1	1	42	Rara											RaraCls	192,0	19,3	47	-1,7	-61,9	68,0	12	-12,2	-13,4
			Freq	0,3	0,00	0	12	-2,3	33,2	-10,6	-12,2	0,000	0,000	RaraFer	3600	1167	44	-2,4	57,2	1018	12	-12,2	-13,4
			Perm	0,2	0,00	0	2	-1,2	28,0	-5,9	-8,7	0,000	0,000	PermCls	144,0	9,6	1	-0,8	-31,5	33,5	2	-5,9	-8,7
1	1	44	Rara											RaraCls	192,0	18,5	59	-1,4	-61,8	60,5	24	-10,8	-12,2
			Freq	0,3	0,00	0	24	-1,9	33,0	-9,4	-11,3	0,000	0,000	RaraFer	3600	1121	60	-2,1	56,7	896	24	-10,8	-12,2
			Perm	0,2	0,00	0	4	-1,0	27,7	-5,2	-8,3	0,000	0,000	PermCls	144,0	9,1	3	-0,6	-31,6	29,7	4	-5,2	-8,3
1	1	46	Rara											RaraCls	192,0	19,6	47	-1,8	-62,0	67,0	12	-12,1	-11,1
			Freq	0,3	0,00	0	12	-2,3	33,9	-10,5	-10,3	0,000	0,000	RaraFer	3600	1176	48	-2,4	57,9	1045	12	-12,1	-11,1
			Perm	0,2	0,00	0	2	-1,2	28,3	-5,7	-8,1	0,000	0,000	PermCls	144,0	9,7	1	-0,8	-31,7	32,5	2	-5,7	-8,1
1	1	48	Rara											RaraCls	192,0	20,5	47	-2,0	-62,1	71,8	12	-13,0	-11,1
			Freq	0,3	0,00	0	12	-2,6	34,3	-11,3	-10,3	0,000	0,000	RaraFer	3600	1219	48	-2,7	58,5	1139	12	-13,0	-11,1
			Perm	0,2	0,00	0	2	-1,4	28,7	-6,1	-8,2	0,000	0,000	PermCls	144,0	10,3	1	-1,0	-31,6	35,1	2	-6,1	-8,2
1	1	50	Rara											RaraCls	192,0	19,9	47	-1,9	-61,9	64,2	12	-11,6	-10,1
			Freq	0,3	0,00	0	12	-2,2	33,8	-10,0	-9,5	0,000	0,000	RaraFer	3600	1164	44	-2,3	57,8	1009	12	-11,6	-10,1
			Perm	0,2	0,00	0	2	-1,2	28,2	-5,5	-7,6	0,000	0,000	PermCls	144,0	9,9	1	-0,8	-31,7	31,2	2	-5,5	-7,6
1	1	52	Rara											RaraCls	192,0	18,8	59	-1,5	-61,4	56,0	23	-9,9	-12,3
			Freq	0,3	0,00	0	23	-1,5	-37,6	-8,6	-11,8	0,000	0,000	RaraFer	3600	1109	60	-1,8	57,5	861	20	-9,7	-7,7
			Perm	0,2	0,00	0	4	-1,0	28,1	-4,6	-6,7	0,000	0,000	PermCls	144,0	9,5	3	-0,7	-31,4	26,5	4	-4,6	-6,7
1	1	366	Rara											RaraCls	192,0	20,0	69	-2,1	-59,1	63,2	23	-11,3	-21,0
			Freq	0,3	0,00	0	23	-1,8	-36,0	-10,0	-20,3	0,000	0,000	RaraFer	3600	1027	44	-1,3	55,9	859	20	-8,5	0,0
			Perm	0,2	0,00	0	3	-1,0	-30,3	-5,3	-16,4	0,000	0,000	PermCls	144,0	10,0	3	-1,0	-30,3	30,0	3	-5,3	-16,4
1	1	368	Rara											RaraCls	192,0	20,4	59	-1,8	-64,6	58,3	23	-10,3	-13,7
			Freq	0,3	0,00	0	23	-1,6	-39,7	-9,1	-13,3	0,000	0,000	RaraFer	3600	1131	56	-1,6	60,1	847	20	-9,1	-4,9
			Perm	0,2	0,00	0	3	-0,8	-33,2	-4,5	-11,5	0,000	0,000	PermCls	144,0	10,1	3	-0,8	-33,2	25,6	3	-4,5	-11,5
1	1	370	Rara											RaraCls	192,0	19,5	59	-1,6	-63,4	55,4	23	-9,8	-12,4
			Freq	0,3	0,00	0	24	-1,7	34,9	-8,6	-8,2	0,000	0,000	RaraFer	3600	1137	56	-1,8	59,5	860	24	-9,9	-8,8
			Perm	0,2	0,00	0	4	-1,0	29,0	-4,6	-7,0	0,000	0,000	PermCls	144,0	9,7	3	-0,7	-32,4	26,6	4	-4,6	-7,0
1	1	372	Rara											RaraCls	192,0	18,7	59	-1,4	-63,2	59,8	24	-10,7	-11,7
			Freq	0,3	0,00	0	24	-1,9	34,2	-9,3	-10,9	0,000	0,000	RaraFer	3600	1141	56	-1,9	58,7	891	20	-10,5	-10,7
			Perm	0,2	0,00	0	4	-1,0	28,7	-5,1	-8,3	0,000	0,000	PermCls	144,0	9,5	3	-0,7	-32,2	28,9	4	-5,1	-8,3
1	1	378	Rara											RaraCls	192,0	18,6	59	-1,4	-61,8	60,1	24	-10,7	-11,9
			Freq	0,3	0,00	0	24	-1,9	33,4	-9,3	-11,0	0,000	0,000	RaraFer	3600	1125	60	-2,0	57,2	895	24	-10,7	-11,9
			Perm	0,2	0,00	0	4	-1,0	28,0	-5,1	-8,3	0,000	0,000	PermCls	144,0	9,1	3	-0,6	-31,6	29,3	4	-5,1	-8,3
1	1	380	Rara											RaraCls	192,0	18,7	59	-1,5	-61,3	55,8	24	-10,0	-9,2
			Freq	0,3	0,00	0	24	-1,8	33,6	-8,7	-8,7	0,000	0,000	RaraFer	3600	1110	60	-1,9	57,4	864	24	-10,0	-9,2
			Perm	0,2	0,00	0	4	-1,0	28,0	-4,8	-7,3	0,000	0,000	PermCls	144,0	9,3	3	-0,7	-31,4	27,3	4	-4,8	-7,3
1	1	384	Rara											RaraCls	192,0	19,6	59	-1,8	-61,7	59,3	23	-10,5	-15,4
			Freq	0,3	0,00	0	23	-1,6	-37,7	-9,3	-15,0	0,000	0,000	RaraFer	3600	1089	56	-1,5	58,3	845	20	-8,8	-3,1
			Perm	0,2	0,00	0	3	-0,8	-31,5	-4,7	-12,9	0,000	0,000	PermCls	144,0	9,7	3	-0,8	-31,5	26,8	3	-4,7	-12,9
1	1	385	Rara											RaraCls	192,0	19,3	59	-1,7	-61,7	58,1	23	-10,3	-13,7
			Freq	0,3	0,00	0	23	-1,6	-37,8	-9,0	-13,3	0,000	0,000	RaraFer	3600	1101	56	-1,7	58,1	842	20	-9,1	-5,2
			Perm	0,2	0,00	0	3	-0,8	-31,6	-4,5	-11,5	0,000	0,000	PermCls	144,0	9,7	3	-0,8	-31,6	25,7	3	-4,5	-11,5
1	1	386	Rara											RaraCls	192,0	19,1	59	-1,6	-61,8	57,0	23	-10,1	-12,7
			Freq	0,3	0,00	0	23	-1,6	-37,9	-8,8	-12,3	0,000	0,000	RaraFer	3600	1108	56	-1,8	57,8	852	20	-9,5	-6,5
			Perm	0,2	0,00	0	4	-1,0	28,1	-4,4	-5,8	0,000	0,000	PermCls	144,0	9,6	3	-0,8	-31,7	25,5	4	-4,4	-5,8
1	1	442	Rara											RaraCls	192,0	4,0	33	-0,7	3,9	60,6	33	-7,9	7,9
			Freq	0,3	0,00	0	33	-0,6	3,8	-7,3	7,9	0,000	0,000	RaraFer	3600	354	65	-0,7	6,2	2157	65	-7,9	18,2
			Perm	0,2	0,00	0	3	-0,4	2,9	-3,5	5,8	0,000	0,000	PermCls	144,0	1,5	2	-0,2	-3,1	26,3	3	-3,5	5,8
1	1	465	Rara											RaraCls	192,0	14,8	69	-1,3	-43,4	59,6	34	-7,9	-12,6
			Freq	0,3	0,00	0	34	-1,5	22,7	-7,2	-11,8	0,000	0,000	RaraFer	3600	1572	66	-1,5	39,3	1183	30	-7,8	-11,7
			Perm	0,2	0,00	0	4	-0,7	19,1	-3,5	-9,0	0,000	0,000	PermCls	144,0	7,1	3	-0,5	-22,2	26,4	4	-3,5	-9,0
1	1	505	Rara											RaraCls	192,0	14,5	69	-1,3	-42,9	59,9	34	-8,0	-12,2
			Freq	0,3	0,00	0	34	-1,4	22,3	-7,3	-11,5	0,000	0,000	RaraFer	3600	1542	66	-1,5	38,7	1206	30	-7,9	-11,3
			Perm	0,2	0,00	0	4	-0,7	18,8	-3,5	-8,7	0,000	0,000	PermCls	144,0	7,2	3	-0,6	-22,0	26,5	4	-3,5	-8,7

S.L.E. - VERIFICA FESSURAZIONE VERIFICA SHELL C.A. - QUOTA: 1 ELEMENTO: 2

			FESSURAZIONI											TENSIONI	DIREZIONE X					DIREZIONE Y			
GrQ N.r	Gen N.r	Nodo N.ro	Comb. Cari	Fes lim	Fess mm	dis mm	Co mb	MfX (t*m)	NX (t)	MfY (t*m)	NY (t)	cos teta	sin teta	Combina Carico	σ lim. Kg/cmq	σ cal. Kg/cmq	Co mb	Mf (t*m)	N (t)	σ cal. Kg/cmq	Co mb	Mf (t*m)	N (t)
1	2	157	Rara											RaraCls	192,0	18,5	61	1,2	-64,3	34,7	61	6,2	-19,9
			Freq	0,3	0,00	0	25	1,0	-39,2	5,4	-15,3	0,000	0,000	RaraFer	3600	1047	62	0,7	61,0	336	62	2,9	2,8
			Perm	0,2	0,00	0	3	0,9	-33,0	4,9	-14,2	0,000	0,000	PermCls	144,0	10,3	3	0,9	-33,0	27,9	3	4,9	-14,2
1	2	158	Rara											RaraCls	192,0	16,4	65	1,5	-51,2	40,9	61	7,7	5,3
			Freq	0,3	0,00	0	25	1,3	-30,3	6,5	-0,9	0,000	0,000	RaraFer	3600	727	38	0,4	42,7	861	61	7,7	5,3
			Perm	0,2	0,00	0	3	1,1	-25,5	5,8	-2,0	0,000	0,000	PermCls	144,0	9,4	3	1,1	-25,5	32,1	3	5,8	-2,0
1	2	159	Rara											RaraCls	192,0	17,6	61	1,0	-63,5	28,2	61	5,0	-13,2

S.L.E. - VERIFICA FESSURAZIONE VERIFICA SHELL C.A. - QUOTA: 1 ELEMENTO: 2

			FESSURAZIONI										TENSIONI	DIREZIONE X					DIREZIONE Y			
GrQ N.r	Gen N.r	Nodo N.ro	Comb. Cari	Fes lim	Fess mm	dis mm	Co mb	MfX (t*m)	NX (t)	MfY (t*m)	NY (t)	cos teta	sin teta	Combina Carico	σ lim. Kg/cmq	σ cal. Kg/cmq	Co mb	Mf (t*m)	N (t)	σ cal. Kg/cmq	Co mb	Mf (t*m)	N (t)
			Freq	0,3	0,00	0	25	0,9	-38,8	4,6	-11,6	0,000	0,000	RaraFer	3600	1060	62	1,0	59,8	327	62	4,0	-5,1
			Perm	0,2	0,00	0	3	0,8	-32,7	4,3	-11,2	0,000	0,000	PermCls	144,0	9,9	3	0,8	-32,7	24,5	3	4,3	-11,2
1	2	160	Rara											RaraCls	192,0	17,5	37	1,0	-62,8	28,5	38	5,0	-7,4
			Freq	0,3	0,00	0	2	1,1	34,4	4,8	-8,2	0,000	0,000	RaraFer	3600	1065	38	1,2	58,7	388	38	5,0	-7,4
			Perm	0,2	0,00	0	1	0,9	-32,4	4,5	-10,3	0,000	0,000	PermCls	144,0	10,3	1	0,9	-32,4	25,5	1	4,5	-10,3
1	2	161	Rara											RaraCls	192,0	17,3	37	1,0	-61,8	33,7	38	5,9	-8,7
			Freq	0,3	0,00	0	2	1,3	34,7	5,6	-9,2	0,000	0,000	RaraFer	3600	1091	38	1,5	58,8	461	38	5,9	-8,7
			Perm	0,2	0,00	0	1	1,0	-31,7	4,7	-10,5	0,000	0,000	PermCls	144,0	10,3	1	1,0	-31,7	26,7	1	4,7	-10,5
1	2	162	Rara											RaraCls	192,0	16,7	37	0,8	-62,2	32,0	38	5,6	-8,8
			Freq	0,3	0,00	0	2	1,1	34,8	5,2	-9,2	0,000	0,000	RaraFer	3600	1074	38	1,3	59,1	430	38	5,6	-8,8
			Perm	0,2	0,00	0	2	0,9	28,7	4,3	-9,6	0,000	0,000	PermCls	144,0	9,7	1	0,8	-31,9	24,7	2	4,3	-9,6
1	2	163	Rara											RaraCls	192,0	16,7	37	0,8	-62,5	32,8	38	5,7	-9,2
			Freq	0,3	0,00	0	2	1,1	34,1	5,2	-9,3	0,000	0,000	RaraFer	3600	1059	38	1,2	58,3	438	38	5,7	-9,2
			Perm	0,2	0,00	0	2	0,9	28,0	4,3	-9,6	0,000	0,000	PermCls	144,0	10,0	1	0,8	-32,3	24,8	2	4,3	-9,6
1	2	164	Rara											RaraCls	192,0	16,6	37	0,8	-61,8	37,5	38	6,6	-9,9
			Freq	0,3	0,00	0	2	1,3	34,1	6,0	-9,8	0,000	0,000	RaraFer	3600	1079	38	1,5	58,1	511	38	6,6	-9,9
			Perm	0,2	0,00	0	2	1,0	28,1	4,8	-10,1	0,000	0,000	PermCls	144,0	10,1	1	0,9	-31,9	27,5	2	4,8	-10,1
1	2	165	Rara											RaraCls	192,0	16,3	37	0,8	-61,3	38,3	38	6,7	-11,1
			Freq	0,3	0,00	0	2	1,3	35,0	6,1	-10,8	0,000	0,000	RaraFer	3600	1096	38	1,5	59,0	509	38	6,7	-11,1
			Perm	0,2	0,00	0	2	1,1	28,9	4,9	-11,0	0,000	0,000	PermCls	144,0	9,8	1	0,9	-31,2	28,0	2	4,9	-11,0
1	2	174	Rara											RaraCls	192,0	16,4	37	0,8	-61,3	37,4	38	6,6	-10,8
			Freq	0,3	0,00	0	2	1,3	34,8	5,9	-10,6	0,000	0,000	RaraFer	3600	1088	38	1,4	58,9	499	38	6,6	-10,8
			Perm	0,2	0,00	0	2	1,0	28,8	4,7	-10,8	0,000	0,000	PermCls	144,0	9,9	1	0,9	-31,3	27,0	2	4,7	-10,8
1	2	177	Rara											RaraCls	192,0	16,6	37	0,8	-61,7	31,0	38	5,4	-8,3
			Freq	0,3	0,00	0	2	1,1	34,2	5,0	-8,7	0,000	0,000	RaraFer	3600	1060	38	1,3	58,1	420	38	5,4	-8,3
			Perm	0,2	0,00	0	2	1,0	28,1	4,1	-9,2	0,000	0,000	PermCls	144,0	9,7	1	0,8	-31,7	23,6	2	4,1	-9,2
1	2	178	Rara											RaraCls	192,0	17,3	37	1,0	-61,9	32,7	38	5,7	-8,2
			Freq	0,3	0,00	0	2	1,3	34,6	5,4	-8,8	0,000	0,000	RaraFer	3600	1084	38	1,4	58,7	450	38	5,7	-8,2
			Perm	0,2	0,00	0	1	1,0	-31,7	4,6	-10,5	0,000	0,000	PermCls	144,0	10,3	1	1,0	-31,7	26,1	1	4,6	-10,5
1	2	179	Rara											RaraCls	192,0	16,9	37	0,9	-61,7	28,3	38	5,0	-7,5
			Freq	0,3	0,00	0	2	1,1	34,0	4,7	-8,2	0,000	0,000	RaraFer	3600	1050	38	1,2	57,9	384	38	5,0	-7,5
			Perm	0,2	0,00	0	1	0,8	-31,8	4,3	-10,2	0,000	0,000	PermCls	144,0	9,9	1	0,8	-31,8	24,5	1	4,3	-10,2
1	2	182	Rara											RaraCls	192,0	16,9	65	1,6	-52,3	40,0	61	7,3	0,2
			Freq	0,3	0,00	0	25	1,3	-31,2	6,2	-4,1	0,000	0,000	RaraFer	3600	720	38	0,5	41,6	745	61	7,3	0,2
			Perm	0,2	0,00	0	3	1,1	-26,4	5,4	-4,8	0,000	0,000	PermCls	144,0	9,5	3	1,1	-26,4	30,7	3	5,4	-4,8
1	2	215	Rara											RaraCls	192,0	24,5	8	3,2	-1,2	90,7	7	12,3	-13,0
			Freq	0,3	0,00	0	7	2,6	-3,2	10,4	-11,6	0,000	0,000	RaraFer	3600	591	8	3,2	-1,2	2024	7	12,3	-13,0
			Perm	0,2	0,00	0	2	1,1	-0,4	4,7	-9,7	0,000	0,000	PermCls	144,0	8,6	2	1,1	-0,4	36,0	2	4,7	-9,7
1	2	216	Rara											RaraCls	192,0	22,1	8	2,8	-0,3	91,1	7	12,3	-13,5
			Freq	0,3	0,00	0	7	2,4	-4,3	10,4	-12,0	0,000	0,000	RaraFer	3600	553	8	2,8	-0,3	2016	7	12,3	-13,5
			Perm	0,2	0,00	0	2	1,0	0,4	4,5	-9,6	0,000	0,000	PermCls	144,0	7,6	2	1,0	0,4	34,0	2	4,5	-9,6
1	2	217	Rara											RaraCls	192,0	24,6	8	3,2	0,4	99,0	7	13,5	-15,4
			Freq	0,3	0,00	0	7	2,5	-7,5	11,3	-13,3	0,000	0,000	RaraFer	3600	639	8	3,2	0,4	2185	7	13,5	-15,4
			Perm	0,2	0,00	0	2	0,9	1,7	4,4	-9,3	0,000	0,000	PermCls	144,0	6,8	2	0,9	1,7	33,7	2	4,4	-9,3
1	2	218	Rara											RaraCls	192,0	27,8	8	3,6	1,3	113,9	7	15,7	-17,8
			Freq	0,3	0,24	397	7	2,9	-8,4	13,0	-15,1	0,000	1,000	RaraFer	3600	747	8	3,6	1,3	2544	7	15,7	-17,8
			Perm	0,2	0,00	0	2	1,0	2,5	4,7	-9,4	0,000	0,000	PermCls	144,0	7,0	2	1,0	2,5	35,5	2	4,7	-9,4
1	2	219	Rara											RaraCls	192,0	27,5	8	3,5	3,1	116,4	7	16,0	-20,4
			Freq	0,3	0,24	395	7	2,9	-8,0	13,3	-17,3	0,000	1,000	RaraFer	3600	808	44	2,9	7,3	2538	7	16,0	-20,4
			Perm	0,2	0,00	0	2	1,0	3,6	4,7	-10,2	0,000	0,000	PermCls	144,0	6,5	2	1,0	3,6	35,5	2	4,7	-10,2
1	2	220	Rara											RaraCls	192,0	23,5	8	3,0	2,7	109,2	7	15,0	-18,6
			Freq	0,3	0,00	0	7	2,5	-9,4	12,4	-15,6	0,000	0,000	RaraFer	3600	731	44	2,5	7,4	2382	7	15,0	-18,6
			Perm	0,2	0,00	0	2	0,9	3,7	4,4	-9,3	0,000	0,000	PermCls	144,0	5,7	2	0,9	3,7	33,6	2	4,4	-9,3
1	2	223	Rara											RaraCls	192,0	22,2	7	3,0	-10,5	109,2	7	15,0	-17,1
			Freq	0,3	0,00	0	7	2,5	-10,1	12,5	-14,8	0,000	0,000	RaraFer	3600	816	44	2,4	10,4	2427	7	15,0	-17,1
			Perm	0,2	0,00	0	2	0,9	5,0	4,7	-9,9	0,000	0,000	PermCls	144,0	5,4	1	0,9	-7,8	35,4	2	4,7	-9,9
1	2	224	Rara											RaraCls	192,0	23,3	7	3,1	-10,5	110,2	7	15,1	-17,1
			Freq	0,3	0,23	397	7	2,6	-10,1	12,6	-14,7	0,000	1,000	RaraFer	3600	835	44	2,5	10,3	2457	7	15,1	-17,1
			Perm	0,2	0,00	0	2	1,0	5,0	4,7	-9,9	0,000	0,000	PermCls	144,0	5,5	2	1,0	5,0	35,6	2	4,7	-9,9
1	2	225	Rara											RaraCls	192,0	22,0	8	2,8	3,7	106,6	7	14,6	-16,6
			Freq	0,3	0,00	0	7	2,4	-10,9	12,1	-14,2	0,000	0,000	RaraFer	3600	763	44	2,3	9,2	2365	7	14,6	-16,6
			Perm	0,2	0,00	0	2	0,9	4,5	4,5	-9,4	0,000	0,000	PermCls	144,0	5,2	2	0,9	4,5	34,0	2	4,5	-9,4
1	2	227	Rara											RaraCls	192,0	23,9	8	3,1	2,6	111,1	7	15,3	-19,5
			Freq	0,3	0,00	0	7	2,6	-9,8	12,6	-16,4	0,000	0,000	RaraFer	3600	738	44	2,5	7,5	2412	7	15,3	-19,5
			Perm	0,2	0,00	0	2	0,9	3,8	4,5	-9,3	0,000	0,000	PermCls	144,0	5,6	2	0,9	3,8	34,4	2	4,5	-9,3
1	2	228	Rara											RaraCls	192,0	27,2	8	3,5	3,1	117,8	7	16,2	-20,8
			Freq	0,3	0,24	395	7	2,9	-8,2	13,5	-17,5	0,000	1,000	RaraFer	3600	806	44	2,9	7,4	2568	7	16,2	-20,8
			Perm	0,2	0,00	0	2	1,0	3,7	4,8	-10,1	0,000	0,000	PermCls	144,0	6,4	2	1,0	3,7	36,1	2	4,8	-10,1
1	2	229	Rara											RaraCls	192,0	24,0	8	3,1	1,3	105,4	7	14,4	-17,9
			Freq	0,3	0,00	0	7	2,5	-8,5	12,0	-15,2	0,000	0,000	RaraFer	3600	676	44	2,6	5,3	2294	7	14,4	-17,9
			Perm	0,2	0,00	0	2	0,9	2,6	4,5	-9,4	0,000	0,000	PermCls	144,0	6,0	2	0,9	2,6	33,9	2	4,5	-9,4
1	2	231	Rara											RaraCls	192,0	22,3	8	2,9	-0,5	91,3	7	12,4	-13,5
			Freq	0,3	0,00	0	7	2,4	-4,8	10,5	-12,0	0,000	0,000	RaraFer	3600	552	8	2,9	-0,5	2021	7	12,4	-13,5
			Perm	0,2	0,00	0	2	1,0	0,3	4,6	-9,4	0,000	0,000	PermCls	144,0	7,6	2	1,0	0,3	34,8	2	4,6	-9,4
1	2	232	Rara											RaraCls	192,0	24,0	8	3,1	-1,0	90,5	7	12,3	-13,0
			Freq	0,3	0,00	0	7	2,5	-3,5	10,4	-11,6	0,000	0,000	RaraFer	3600	580	8	3,1	-1,0	2017	7	12,3	-13,0
			Perm	0,2	0,00	0	2	1,1	-0,3	4,8	-9,6	0,000	0,000	PermCls	144,0	8,7	2	1,1	-0,3	36,7	2	4,8	-9,6
1	2	431	Rara											RaraCls	192,0	17,9	61	1,4	-59,3	38,7	61	6,9	-25,1
			Freq	0,3	0,00	0	25	1,2	-36,3	5,9	-18,4	0,000	0,000	RaraFer	3600	946	38	0,6	55,8	378	62	2,4	8,5
			Perm	0,2	0,00	0	3	1,0	-30,5	5,4	-16,8	0,000	0,000	PermCls	144,0	10,1	3	1,0	-30,5	30,3	3	5,4	-16,8
1	2	433	Rara											RaraCls	192,0	17,3	61	0,9	-63,2	26,0	61	4,6	-12,4
			Freq	0,3	0,00	0	25	0,8	-38,7	4,4	-11,2	0,000	0,000	RaraFer	3600	1060	62	1,1	59,6	345	62	4,4	-6,4
			Perm	0,2	0,00	0	3	0,8	-32,5	4,1	-10,9	0,000	0,000	PermCls	144,0	9,8	3	0,8	-32,5	23,4	3	4,1	-10,9
1	2	438	Rara											RaraCls	192,0	16,5	61	0,8	-61,2	25,7	62	4,5	-6,8
			Freq	0,3	0,00	0	26	1,0	33,8	4,4	-7,8	0,000	0,000	RaraFer	3600	1032	62	1,1	57,6	347	62	4,5	-6,8
			Perm	0,2	0,00	0	3	0,7	-31,5	3,9	-10,5	0,000	0,000	PermCls	144,0	9,3	3	0,7	-31,5	22,3	3	3,9	-10,5
1	2	441	Rara											RaraCls	192,0	17,0	61	1,0	-61,6	27,9	61	4,9	-13,4
			Freq	0,3	0,00	0	25	0,8	-37,7	4,5	-11,6	0,000	0,000	RaraFer	3600	1027	62	1,0	57,8	316	62	3,8	-4,3
			Perm	0,2	0,00	0	3	0,8	-31,8	4,2	-11,1	0,000	0,000	PermCls	144,0	9,6	3	0,8	-31,8	24,1	3	4,2	-11,1

10.3. Tabulati tombino tratto iniziale

RTI di progettazione:

Mandataria
Via G.B. Sammartini n°5
20125 - Milano
Tel. 02 6787911
email: mail@proiter.it

Mandante
Via Artemide n°3
92100 Agrigento
Tel. 0922 421007
email: deltaingegneria@pec.it

ARCHIVIO MATERIALI PIASTRE: MATRICE ELASTICA

Materiale N.ro	Densita' kg/mc	Ex*1E3 kg/cmq	Ni.x	Alfa.x (*1E5)	Ey*1E3 kg/cmq	Ni.y	Alfa.y (*1E5)	E11*1E3 kg/cmq	E12*1E3 kg/cmq	E13*1E3 kg/cmq	E22*1E3 kg/cmq	E23*1E3 kg/cmq	E33*1E3 kg/cmq
1	2500	333	0,20	1,00	333	0,20	1,00	347	69	0	347	0	139

MATERIALI SHELL IN C.A.

IDENT	%	CARATTERISTICHE					DURABILITA'			COPRIFERRO	
Mat. N.ro	Rig Fls	Classe CLS	Classe Acciaio	Mod. E kg/cmq	Pois-son	Gamma kg/mc	Tipo Ambiente	Tipo Armatura	Toll. Copr.	Setti (cm)	Piastre (cm)
1	100	C32/40	B450C	333457	0,20	2500	AGGR. CX4	POCO SENS.	0,00	5,0	5,0

MATERIALI SHELL IN C.A.

CRITERI PER IL CALCOLO AGLI STATI LIMITE ULTIMI E DI ESERCIZIO

Cri Nro	Tipo Elem	fck	fcd	rcd	fyk	ftk	fyd	Ey	ec0	ecu	eyu	At/ Ac	Mt/ Mtu	Wra mm	Wfr mm	Wpe mm	σcRar	σcPer	σfRar	Spo Rar	Spo Fre	Spo Per	Coe Vis	euk
		---------- kg/cmq ---- ---------															--- kg/cmq ---							
1	SETTI	320,0	181,0	181,0	4500	4500	3913	2100000	0,20	0,35	1,00	50			0,3	0,2	192,0	144,0	3600					

CRITERI DI PROGETTO GEOTECNICI - FONDAZIONI SUPERFICIALI E SU PALI

IDEN	CARATTER. MECCANICHE				IDEN	CARATTER. MECCANICHE				IDEN	CARATTER. MECCANICHE		
Crit N.ro	KwVert. kg/cmc	KwOriz. kg/cmc	Qlim. kg/cmq		Crit N.ro	KwVert. kg/cmc	KwOriz. kg/cmc	Qlim. kg/cmq		Crit N.ro	KwVert. kg/cmc	KwOriz. kg/cmc	Qlim. kg/cmq
1	15,00	0,00	Trz/Cmp		2	5,00	0,00	Trz/Cmp					

DATI GENERALI DI STRUTTURA

DATI GENERALI DI STRUTTURA

Massima dimens. dir. X (m)	23,00	Altezza edificio (m)	3,80
Massima dimens. dir. Y (m)	4,40	Differenza temperatura(°C)	15

PARAMETRI SISMICI

Vita Nominale (Anni)	50	Classe d' Uso	IV Cu=2.0
ISOLE GRUPPO	PRIMO		
Categoria Suolo	B	Coeff. Condiz. Topogr.	1,00000
Sistema Costruttivo Dir.1	C.A.	Sistema Costruttivo Dir.2	C.A.
Regolarita' in Altezza	SI (KR=1)	Regolarita' in Pianta	SI
Direzione Sisma (Grd)	0	Sisma Verticale	PRESENTE
Effetti P/Delta	NO	Quota di Zero Sismico (m)	0,00000

PARAMETRI SPETTRO ELASTICO - SISMA S.L.O.

Probabilita' Pvr	0,81	Periodo di Ritorno Anni	60,00
Accelerazione Ag/g	0,03	Periodo T'c (sec.)	0,30
Fo	2,68	Fv	0,58
Fattore Stratigrafia'Ss'	1,20	Periodo TB (sec.)	0,14
Periodo TC (sec.)	0,42	Periodo TD (sec.)	1,70

PARAMETRI SPETTRO ELASTICO - SISMA S.L.D.

Probabilita' Pvr	0,63	Periodo di Ritorno Anni	101,00
Accelerazione Ag/g	0,03	Periodo T'c (sec.)	0,31
Fo	2,73	Fv	0,65
Fattore Stratigrafia'Ss'	1,20	Periodo TB (sec.)	0,14
Periodo TC (sec.)	0,43	Periodo TD (sec.)	1,73

PARAMETRI SPETTRO ELASTICO - SISMA S.L.V.

Probabilita' Pvr	0,10	Periodo di Ritorno Anni	949,00
Accelerazione Ag/g	0,06	Periodo T'c (sec.)	0,37
Fo	2,98	Fv	0,98
Fattore Stratigrafia'Ss'	1,20	Periodo TB (sec.)	0,17
Periodo TC (sec.)	0,50	Periodo TD (sec.)	1,84

PARAMETRI SISTEMA COSTRUTTIVO C. A. - DIR. 1

Classe Duttilita'	NON dissip.	Sotto-Sistema Strutturale	Pareti
AlfaU/Alfa1	1,10	Fattore riduttivo KW	1,00
Fattore di comportam 'q'	1,50		

PARAMETRI SISTEMA COSTRUTTIVO C. A. - DIR. 2

Classe Duttilita'	NON dissip.	Sotto-Sistema Strutturale	Pareti
AlfaU/Alfa1	1,10	Fattore riduttivo KW	1,00
Fattore di comportam 'q'	1,50		

COEFFICIENTI DI SICUREZZA PARZIALI DEI MATERIALI

Acciaio per CLS armato	1,15	Calcestruzzo CLS armato	1,50
Legno per comb. eccez.	1,00	Legno per comb. fondament.:	1,30
Livello conoscenza	NUOVA COSTRUZIONE		
FRP Collasso Tipo 'A'	1,10	FRP Delaminazione Tipo 'A'	1,20
FRP Collasso Tipo 'B'	1,25	FRP Delaminazione Tipo 'B'	1,50
FRP Resist. Press/Fless	1,00	FRP Resist. Taglio/Torsione	1,20
FRP Resist. Confinamento	1,10		

ATTRIBUTI TAMPONATURE SU PIANI SISMICI

IDENTIFICATIVO			
Piano N.ro	Quota (m)	Piano N.ro	Quota (m)
1	3,27		

COORDINATE DEI NODI

IDENT.	POSIZIONE NODO			ATTRIBUTI		PESO SISMICO		
Nodo3d N.ro	Coord.X (m)	Coord.Y (m)	Coord.Z (m)	Filo N.ro	Piano Sism.	Dir. X (t)	Dir. Y (t)	Dir. Z (t)
1	0,35	0,20	0,52	5	0	0,00	0,00	0,47
2	0,35	1,15	0,52	21	0	0,00	0,00	0,45
3	0,00	0,20	0,52	1	0	0,00	0,00	0,26
4	0,00	1,15	0,52	20	0	0,00	0,00	0,36
5	23,00	1,15	0,41	36	0	0,00	0,00	0,29
6	20,23	1,15	0,41	35	0	0,00	0,00	0,60
7	23,00	0,20	0,41	2	0	0,00	0,00	0,30
8	20,23	0,20	0,41	19	0	0,00	0,00	0,63
9	1,08	1,15	0,52	22	0	0,00	0,00	0,70
10	1,08	0,20	0,52	6	0	0,00	0,00	0,73
11	2,03	1,15	0,51	23	0	0,00	0,00	0,44
12	2,03	0,20	0,51	7	0	0,00	0,00	0,46
13	2,13	1,15	0,51	24	0	0,00	0,00	0,34
14	2,13	0,20	0,51	8	0	0,00	0,00	0,36
15	4,98	1,15	0,50	25	0	0,00	0,00	0,36
16	4,98	0,20	0,50	9	0	0,00	0,00	0,38
17	5,13	1,15	0,50	26	0	0,00	0,00	0,10
18	5,13	0,20	0,50	10	0	0,00	0,00	0,11
19	5,23	1,15	0,50	27	0	0,00	0,00	0,34
20	5,23	0,20	0,50	11	0	0,00	0,00	0,36
21	8,13	1,15	0,49	28	0	0,00	0,00	0,36
22	8,13	0,20	0,49	12	0	0,00	0,00	0,38
23	8,28	1,15	0,49	29	0	0,00	0,00	0,42
24	8,28	0,20	0,49	13	0	0,00	0,00	0,44
25	9,13	1,15	0,47	30	0	0,00	0,00	0,77
26	9,13	0,20	0,47	14	0	0,00	0,00	0,81
27	10,13	1,15	0,47	31	0	0,00	0,00	0,87
28	10,13	0,20	0,47	15	0	0,00	0,00	0,92
29	11,23	1,15	0,46	32	0	0,00	0,00	0,77
30	11,23	0,20	0,46	16	0	0,00	0,00	0,81
31	14,23	1,15	0,44	33	0	0,00	0,00	0,62
32	14,23	0,20	0,44	17	0	0,00	0,00	0,66
33	17,23	1,15	0,44	34	0	0,00	0,00	0,62
34	17,23	0,20	0,44	18	0	0,00	0,00	0,66
35	0,35	2,10	0,52	38	0	0,00	0,00	0,29
36	0,00	2,10	0,52	37	0	0,00	0,00	0,24
37	1,08	2,10	0,52	39	0	0,00	0,00	0,46
38	2,03	2,10	0,51	40	0	0,00	0,00	0,29
39	2,13	2,10	0,51	41	0	0,00	0,00	0,22
40	4,98	2,10	0,50	42	0	0,00	0,00	0,24
41	5,13	2,10	0,50	43	0	0,00	0,00	0,07
42	5,23	2,10	0,50	44	0	0,00	0,00	0,23

COORDINATE DEI NODI

IDENT.	POSIZIONE NODO			ATTRIBUTI		PESO SISMICO		
Nodo3d N.ro	Coord.X (m)	Coord.Y (m)	Coord.Z (m)	Filo N.ro	Piano Sism.	Dir. X (t)	Dir. Y (t)	Dir. Z (t)
43	8,13	2,10	0,49	45	0	0,00	0,00	0,24
44	8,28	2,10	0,49	46	0	0,00	0,00	0,27
45	9,13	2,10	0,47	47	0	0,00	0,00	0,51
46	10,13	2,10	0,47	48	0	0,00	0,00	0,57
47	11,23	2,10	0,46	49	0	0,00	0,00	0,51
48	14,23	2,10	0,44	50	0	0,00	0,00	0,41
49	17,23	2,10	0,44	51	0	0,00	0,00	0,41
50	20,23	2,10	0,41	52	0	0,00	0,00	0,39
51	23,00	2,10	0,41	53	0	0,00	0,00	0,19
52	0,35	2,40	0,52	55	0	0,00	0,00	0,14
53	0,00	2,40	0,52	54	0	0,00	0,00	0,11
54	1,08	2,40	0,52	56	0	0,00	0,00	0,22
55	2,03	2,40	0,51	57	0	0,00	0,00	0,14
56	2,13	2,40	0,51	58	0	0,00	0,00	0,11
57	4,98	2,40	0,50	59	0	0,00	0,00	0,11
58	5,13	2,40	0,50	60	0	0,00	0,00	0,03
59	5,23	2,40	0,50	61	0	0,00	0,00	0,11
60	8,13	2,40	0,49	62	0	0,00	0,00	0,11
61	8,28	2,40	0,49	63	0	0,00	0,00	0,13
62	9,13	2,40	0,47	64	0	0,00	0,00	0,24
63	10,13	2,40	0,47	65	0	0,00	0,00	0,28
64	11,23	2,40	0,46	66	0	0,00	0,00	0,24
65	14,23	2,40	0,44	67	0	0,00	0,00	0,20
66	17,23	2,40	0,44	68	0	0,00	0,00	0,20
67	20,23	2,40	0,41	69	0	0,00	0,00	0,19
68	23,00	2,40	0,41	70	0	0,00	0,00	0,09
69	0,35	2,70	0,52	72	0	0,00	0,00	0,29
70	0,00	2,70	0,52	71	0	0,00	0,00	0,24
71	1,08	2,70	0,52	73	0	0,00	0,00	0,46
72	2,03	2,70	0,51	74	0	0,00	0,00	0,29
73	2,13	2,70	0,51	75	0	0,00	0,00	0,22
74	4,98	2,70	0,50	76	0	0,00	0,00	0,24
75	5,13	2,70	0,50	77	0	0,00	0,00	0,07
76	5,23	2,70	0,50	78	0	0,00	0,00	0,23
77	8,13	2,70	0,49	79	0	0,00	0,00	0,24
78	8,28	2,70	0,49	80	0	0,00	0,00	0,27
79	9,13	2,70	0,47	81	0	0,00	0,00	0,51
80	10,13	2,70	0,47	82	0	0,00	0,00	0,57
81	11,23	2,70	0,46	83	0	0,00	0,00	0,51
82	14,23	2,70	0,44	84	0	0,00	0,00	0,41
83	17,23	2,70	0,44	85	0	0,00	0,00	0,41
84	20,23	2,70	0,41	86	0	0,00	0,00	0,39
85	23,00	2,70	0,41	87	0	0,00	0,00	0,19
86	0,35	3,65	0,52	89	0	0,00	0,00	0,45
87	0,00	3,65	0,52	88	0	0,00	0,00	0,36
88	1,08	3,65	0,52	90	0	0,00	0,00	0,70
89	2,03	3,65	0,51	91	0	0,00	0,00	0,44
90	2,13	3,65	0,51	92	0	0,00	0,00	0,34
91	4,98	3,65	0,50	93	0	0,00	0,00	0,36
92	5,13	3,65	0,50	94	0	0,00	0,00	0,10
93	5,23	3,65	0,50	95	0	0,00	0,00	0,34
94	8,13	3,65	0,49	96	0	0,00	0,00	0,36
95	8,28	3,65	0,49	97	0	0,00	0,00	0,42
96	9,13	3,65	0,47	98	0	0,00	0,00	0,77
97	10,13	3,65	0,47	99	0	0,00	0,00	0,87
98	11,23	3,65	0,46	100	0	0,00	0,00	0,77
99	14,23	3,65	0,44	101	0	0,00	0,00	0,62

COORDINATE DEI NODI

IDENT.	POSIZIONE NODO			ATTRIBUTI		PESO SISMICO		
Nodo3d N.ro	Coord.X (m)	Coord.Y (m)	Coord.Z (m)	Filo N.ro	Piano Sism.	Dir. X (t)	Dir. Y (t)	Dir. Z (t)
100	17,23	3,65	0,44	102	0	0,00	0,00	0,62
101	20,23	3,65	0,41	103	0	0,00	0,00	0,60
102	23,00	3,65	0,41	104	0	0,00	0,00	0,29
103	0,35	4,60	0,52	105	0	0,00	0,00	0,47
104	0,00	4,60	0,52	3	0	0,00	0,00	0,26
105	1,08	4,60	0,52	106	0	0,00	0,00	0,73
106	2,03	4,60	0,51	107	0	0,00	0,00	0,46
107	2,13	4,60	0,51	108	0	0,00	0,00	0,36
108	4,98	4,60	0,50	109	0	0,00	0,00	0,38
109	5,13	4,60	0,50	110	0	0,00	0,00	0,11
110	5,23	4,60	0,50	111	0	0,00	0,00	0,36
111	8,13	4,60	0,49	112	0	0,00	0,00	0,38
112	8,28	4,60	0,49	113	0	0,00	0,00	0,44
113	9,13	4,60	0,47	114	0	0,00	0,00	0,81
114	10,13	4,60	0,47	115	0	0,00	0,00	0,92
115	11,23	4,60	0,46	116	0	0,00	0,00	0,81
116	14,23	4,60	0,44	117	0	0,00	0,00	0,66
117	17,23	4,60	0,44	118	0	0,00	0,00	0,66
118	20,23	4,60	0,41	119	0	0,00	0,00	0,63
119	23,00	4,60	0,41	4	0	0,00	0,00	0,30
120	0,00	0,20	3,28	1	1	0,26	0,26	0,26
121	0,35	0,20	3,27	5	1	0,61	0,61	0,61
122	23,00	4,60	3,15	4	1	0,40	0,40	0,40
123	20,23	4,60	3,16	119	1	0,84	0,84	0,84
124	1,08	0,20	3,27	6	1	1,10	1,10	1,10
125	2,03	0,20	3,26	7	1	0,71	0,71	0,71
126	4,98	0,20	3,24	9	1	0,61	0,61	0,61
127	5,23	0,20	3,24	11	1	0,59	0,59	0,59
128	8,13	0,20	3,23	12	1	0,64	0,64	0,64
129	9,13	0,20	3,22	14	1	1,35	1,35	1,35
130	10,13	0,20	3,21	15	1	1,30	1,30	1,30
131	11,23	0,20	3,20	16	1	1,08	1,08	1,08
132	14,23	0,20	3,19	17	1	0,87	0,87	0,87
133	17,23	0,20	3,18	18	1	0,87	0,87	0,87
134	20,23	0,20	3,16	19	1	0,84	0,84	0,84
135	23,00	0,20	3,15	2	1	0,40	0,40	0,40
136	0,35	4,60	3,27	105	1	0,61	0,61	0,61
137	0,00	4,60	3,27	3	1	0,26	0,26	0,26
138	1,08	4,60	3,27	106	1	1,10	1,10	1,10
139	2,03	4,60	3,26	107	1	0,71	0,71	0,71
140	4,98	4,60	3,24	109	1	0,61	0,61	0,61
141	5,23	4,60	3,24	111	1	0,59	0,59	0,59
142	8,13	4,60	3,23	112	1	0,64	0,64	0,64
143	9,13	4,60	3,22	114	1	1,35	1,35	1,35
144	10,13	4,60	3,21	115	1	1,30	1,30	1,30
145	11,23	4,60	3,20	116	1	1,08	1,08	1,08
146	14,23	4,60	3,19	117	1	0,87	0,87	0,87
147	17,23	4,60	3,18	118	1	0,87	0,87	0,87
148	0,35	1,15	3,27	21	1	0,73	0,73	0,73
149	0,00	1,15	3,27	20	1	0,36	0,36	0,36
150	23,00	1,15	3,15	36	1	0,49	0,49	0,49
151	20,23	1,15	3,16	35	1	1,02	1,02	1,02
152	1,08	1,15	3,27	22	1	1,44	1,44	1,44
153	2,03	1,15	3,26	23	1	0,95	0,95	0,95
154	2,13	1,15	3,26	24	1	0,78	0,78	0,78
155	2,13	0,20	3,26	8	1	0,58	0,58	0,58
156	4,98	1,15	3,24	25	1	0,83	0,83	0,83

COORDINATE DEI NODI

IDENT.	POSIZIONE NODO			ATTRIBUTI		PESO SISMICO		
Nodo3d N.ro	Coord.X (m)	Coord.Y (m)	Coord.Z (m)	Filo N.ro	Piano Sism.	Dir. X (t)	Dir. Y (t)	Dir. Z (t)
157	5,13	1,15	3,24	26	1	0,24	0,24	0,24
158	5,13	0,20	3,24	10	1	0,18	0,18	0,18
159	5,23	1,15	3,24	27	1	0,80	0,80	0,80
160	8,13	1,15	3,23	28	1	0,88	0,88	0,88
161	8,28	1,15	3,23	29	1	1,17	1,17	1,17
162	8,28	0,20	3,23	13	1	0,81	0,81	0,81
163	9,13	1,15	3,22	30	1	1,85	1,85	1,85
164	10,13	1,15	3,21	31	1	1,64	1,64	1,64
165	11,23	1,15	3,20	32	1	1,31	1,31	1,31
166	14,23	1,15	3,19	33	1	1,06	1,06	1,06
167	17,23	1,15	3,18	34	1	1,06	1,06	1,06
168	0,35	2,10	3,27	38	1	0,48	0,48	0,48
169	0,00	2,10	3,27	37	1	0,24	0,24	0,24
170	1,08	2,10	3,27	39	1	0,95	0,95	0,95
171	2,03	2,10	3,26	40	1	0,62	0,62	0,62
172	2,13	2,10	3,26	41	1	0,51	0,51	0,51
173	4,98	2,10	3,24	42	1	0,55	0,55	0,55
174	5,13	2,10	3,24	43	1	0,16	0,16	0,16
175	5,23	2,10	3,24	44	1	0,52	0,52	0,52
176	8,13	2,10	3,23	45	1	0,58	0,58	0,58
177	8,28	2,10	3,23	46	1	0,77	0,77	0,77
178	9,13	2,10	3,22	47	1	1,22	1,22	1,22
179	10,13	2,10	3,21	48	1	1,08	1,08	1,08
180	11,23	2,10	3,20	49	1	0,86	0,86	0,86
181	14,23	2,10	3,19	50	1	0,70	0,70	0,70
182	17,23	2,10	3,18	51	1	0,70	0,70	0,70
183	20,23	2,10	3,16	52	1	0,67	0,67	0,67
184	23,00	2,10	3,15	53	1	0,32	0,32	0,32
185	0,35	2,40	3,27	55	1	0,23	0,23	0,23
186	0,00	2,40	3,27	54	1	0,11	0,11	0,11
187	1,08	2,40	3,27	56	1	0,45	0,45	0,45
188	2,03	2,40	3,26	57	1	0,30	0,30	0,30
189	2,13	2,40	3,26	58	1	0,25	0,25	0,25
190	4,98	2,40	3,24	59	1	0,26	0,26	0,26
191	5,13	2,40	3,24	60	1	0,08	0,08	0,08
192	5,23	2,40	3,24	61	1	0,25	0,25	0,25
193	8,13	2,40	3,23	62	1	0,28	0,28	0,28
194	8,28	2,40	3,23	63	1	0,37	0,37	0,37
195	9,13	2,40	3,22	64	1	0,58	0,58	0,58
196	10,13	2,40	3,21	65	1	0,52	0,52	0,52
197	11,23	2,40	3,20	66	1	0,41	0,41	0,41
198	14,23	2,40	3,19	67	1	0,33	0,33	0,33
199	17,23	2,40	3,18	68	1	0,33	0,33	0,33
200	20,23	2,40	3,16	69	1	0,32	0,32	0,32
201	23,00	2,40	3,15	70	1	0,15	0,15	0,15
202	0,35	2,70	3,27	72	1	0,48	0,48	0,48
203	0,00	2,70	3,27	71	1	0,24	0,24	0,24
204	1,08	2,70	3,27	73	1	0,95	0,95	0,95
205	2,03	2,70	3,26	74	1	0,62	0,62	0,62
206	2,13	2,70	3,26	75	1	0,51	0,51	0,51
207	4,98	2,70	3,24	76	1	0,55	0,55	0,55
208	5,13	2,70	3,24	77	1	0,16	0,16	0,16
209	5,23	2,70	3,24	78	1	0,52	0,52	0,52
210	8,13	2,70	3,23	79	1	0,58	0,58	0,58
211	8,28	2,70	3,23	80	1	0,77	0,77	0,77
212	9,13	2,70	3,22	81	1	1,22	1,22	1,22
213	10,13	2,70	3,21	82	1	1,08	1,08	1,08

COORDINATE DEI NODI

IDENT.	POSIZIONE NODO			ATTRIBUTI		PESO SISMICO		
Nodo3d N.ro	Coord.X (m)	Coord.Y (m)	Coord.Z (m)	Filo N.ro	Piano Sism.	Dir. X (t)	Dir. Y (t)	Dir. Z (t)
214	11,23	2,70	3,20	83	1	0,86	0,86	0,86
215	14,23	2,70	3,19	84	1	0,70	0,70	0,70
216	17,23	2,70	3,18	85	1	0,70	0,70	0,70
217	20,23	2,70	3,16	86	1	0,67	0,67	0,67
218	23,00	2,70	3,15	87	1	0,32	0,32	0,32
219	0,35	3,65	3,27	89	1	0,73	0,73	0,73
220	0,00	3,65	3,27	88	1	0,36	0,36	0,36
221	1,08	3,65	3,27	90	1	1,44	1,44	1,44
222	2,03	3,65	3,26	91	1	0,95	0,95	0,95
223	2,13	3,65	3,26	92	1	0,78	0,78	0,78
224	4,98	3,65	3,24	93	1	0,83	0,83	0,83
225	5,13	3,65	3,24	94	1	0,24	0,24	0,24
226	5,23	3,65	3,24	95	1	0,80	0,80	0,80
227	8,13	3,65	3,23	96	1	0,88	0,88	0,88
228	8,28	3,65	3,23	97	1	1,17	1,17	1,17
229	9,13	3,65	3,22	98	1	1,85	1,85	1,85
230	10,13	3,65	3,21	99	1	1,64	1,64	1,64
231	11,23	3,65	3,20	100	1	1,31	1,31	1,31
232	14,23	3,65	3,19	101	1	1,06	1,06	1,06
233	17,23	3,65	3,18	102	1	1,06	1,06	1,06
234	20,23	3,65	3,16	103	1	1,02	1,02	1,02
235	23,00	3,65	3,15	104	1	0,49	0,49	0,49
236	2,13	4,60	3,26	108	1	0,58	0,58	0,58
237	5,13	4,60	3,24	110	1	0,18	0,18	0,18
238	8,28	4,60	3,23	113	1	0,81	0,81	0,81
239	0,00	0,20	3,80	1	0	0,11	0,11	0,11
240	0,00	4,60	3,80	3	0	0,11	0,11	0,11
241	0,00	1,15	3,80	20	0	0,22	0,22	0,22
242	0,00	2,10	3,80	37	0	0,14	0,14	0,14
243	0,00	2,40	3,80	54	0	0,07	0,07	0,07
244	0,00	2,70	3,80	71	0	0,14	0,14	0,14
245	0,00	3,65	3,80	88	0	0,22	0,22	0,22
246	0,00	0,20	0,00	1	0	0,00	0,00	0,11
247	0,00	1,15	0,00	20	0	0,00	0,00	0,22
248	0,00	2,10	0,00	37	0	0,00	0,00	0,14
249	0,00	2,40	0,00	54	0	0,00	0,00	0,07
250	0,00	2,70	0,00	71	0	0,00	0,00	0,14
251	0,00	3,65	0,00	88	0	0,00	0,00	0,22
252	0,00	4,60	0,00	3	0	0,00	0,00	0,11

DATI SHELL SPAZIALI

IDENTIFICAZIONE													CARATTERISTICHE SEZIONE				SUDDIVIS.	
Shell N.ro	Filo 1	Filo 2	Filo 3	Filo 4	Quota1 (m)	Quota2 (m)	Quota3 (m)	Quota4 (m)	Nod3d 1	Nod3d 2	Nod3d 3	Nod3d 4	Sez. N.ro	Spess (cm)	Kwinkl kg/cmc	Tipo Mat.	MeshX	MeshY
1	5	21	20	1	0,52	0,52	0,52	0,52	1	2	4	3	1	35,0	5,00	1	1	1
2	36	35	19	2	0,41	0,41	0,41	0,41	5	6	8	7	1	35,0	5,00	1	4	1
3	22	21	5	6	0,52	0,52	0,52	0,52	9	2	1	10	1	35,0	5,00	1	1	1
4	23	22	6	7	0,51	0,52	0,52	0,51	11	9	10	12	1	35,0	5,00	1	1	1
5	24	23	7	8	0,51	0,51	0,51	0,51	13	11	12	14	1	35,0	5,00	1	1	1
6	25	24	8	9	0,50	0,51	0,51	0,50	15	13	14	16	1	35,0	5,00	1	4	1
7	26	25	9	10	0,50	0,50	0,50	0,50	17	15	16	18	1	35,0	5,00	1	1	1
8	27	26	10	11	0,50	0,50	0,50	0,50	19	17	18	20	1	35,0	5,00	1	1	1
9	28	27	11	12	0,49	0,50	0,50	0,49	21	19	20	22	1	35,0	5,00	1	4	1
10	29	28	12	13	0,49	0,49	0,49	0,49	23	21	22	24	1	35,0	5,00	1	1	1
11	30	29	13	14	0,47	0,49	0,49	0,47	25	23	24	26	1	35,0	5,00	1	1	1
12	31	30	14	15	0,47	0,47	0,47	0,47	27	25	26	28	1	35,0	5,00	1	1	1
13	32	31	15	16	0,46	0,47	0,47	0,46	29	27	28	30	1	35,0	5,00	1	1	1
14	33	32	16	17	0,44	0,46	0,46	0,44	31	29	30	32	1	35,0	5,00	1	4	1
15	34	33	17	18	0,44	0,44	0,44	0,44	33	31	32	34	1	35,0	5,00	1	4	1
16	35	34	18	19	0,41	0,44	0,44	0,41	6	33	34	8	1	35,0	5,00	1	4	1
17	38	37	20	21	0,52	0,52	0,52	0,52	35	36	4	2	1	35,0	5,00	1	1	1
18	39	38	21	22	0,52	0,52	0,52	0,52	37	35	2	9	1	35,0	5,00	1	1	1
19	40	39	22	23	0,51	0,52	0,52	0,51	38	37	9	11	1	35,0	5,00	1	1	1
20	41	40	23	24	0,51	0,51	0,51	0,51	39	38	11	13	1	35,0	5,00	1	1	1

DATI SHELL SPAZIALI

IDENTIFICAZIONE													CARATTERISTICHE SEZIONE				SUDDIVIS.	
Shell N.ro	Filo 1	Filo 2	Filo 3	Filo 4	Quota1 (m)	Quota2 (m)	Quota3 (m)	Quota4 (m)	Nod3d 1	Nod3d 2	Nod3d 3	Nod3d 4	Sez. N.ro	Spess (cm)	Kwinkl kg/cmc	Tipo Mat.	MeshX	MeshY
21	42	41	24	25	0,50	0,51	0,51	0,50	40	39	13	15	1	35,0	5,00	1	4	1
22	43	42	25	26	0,50	0,50	0,50	0,50	41	40	15	17	1	35,0	5,00	1	1	1
23	44	43	26	27	0,50	0,50	0,50	0,50	42	41	17	19	1	35,0	5,00	1	1	1
24	45	44	27	28	0,49	0,50	0,50	0,49	43	42	19	21	1	35,0	5,00	1	4	1
25	46	45	28	29	0,49	0,49	0,49	0,49	44	43	21	23	1	35,0	5,00	1	1	1
26	47	46	29	30	0,47	0,49	0,49	0,47	45	44	23	25	1	35,0	5,00	1	1	1
27	48	47	30	31	0,47	0,47	0,47	0,47	46	45	25	27	1	35,0	5,00	1	1	1
28	49	48	31	32	0,46	0,47	0,47	0,46	47	46	27	29	1	35,0	5,00	1	1	1
29	50	49	32	33	0,44	0,46	0,46	0,44	48	47	29	31	1	35,0	5,00	1	4	1
30	51	50	33	34	0,44	0,44	0,44	0,44	49	48	31	33	1	35,0	5,00	1	4	1
31	52	51	34	35	0,41	0,44	0,44	0,41	50	49	33	6	1	35,0	5,00	1	4	1
32	53	52	35	36	0,41	0,41	0,41	0,41	51	50	6	5	1	35,0	5,00	1	4	1
33	55	54	37	38	0,52	0,52	0,52	0,52	52	53	36	35	1	35,0	5,00	1	1	1
34	56	55	38	39	0,52	0,52	0,52	0,52	54	52	35	37	1	35,0	5,00	1	1	1
35	57	56	39	40	0,51	0,52	0,52	0,51	55	54	37	38	1	35,0	5,00	1	1	1
36	58	57	40	41	0,51	0,51	0,51	0,51	56	55	38	39	1	35,0	5,00	1	1	1
37	59	58	41	42	0,50	0,51	0,51	0,50	57	56	39	40	1	35,0	5,00	1	4	1
38	60	59	42	43	0,50	0,50	0,50	0,50	58	57	40	41	1	35,0	5,00	1	1	1
39	61	60	43	44	0,50	0,50	0,50	0,50	59	58	41	42	1	35,0	5,00	1	1	1
40	62	61	44	45	0,49	0,50	0,50	0,49	60	59	42	43	1	35,0	5,00	1	4	1
41	63	62	45	46	0,49	0,49	0,49	0,49	61	60	43	44	1	35,0	5,00	1	1	1
42	64	63	46	47	0,47	0,49	0,49	0,47	62	61	44	45	1	35,0	5,00	1	1	1
43	65	64	47	48	0,47	0,47	0,47	0,47	63	62	45	46	1	35,0	5,00	1	1	1
44	66	65	48	49	0,46	0,47	0,47	0,46	64	63	46	47	1	35,0	5,00	1	1	1
45	67	66	49	50	0,44	0,46	0,46	0,44	65	64	47	48	1	35,0	5,00	1	4	1
46	68	67	50	51	0,44	0,44	0,44	0,44	66	65	48	49	1	35,0	5,00	1	4	1
47	69	68	51	52	0,41	0,44	0,44	0,41	67	66	49	50	1	35,0	5,00	1	4	1
48	70	69	52	53	0,41	0,41	0,41	0,41	68	67	50	51	1	35,0	5,00	1	4	1
49	72	71	54	55	0,52	0,52	0,52	0,52	69	70	53	52	1	35,0	5,00	1	1	1
50	73	72	55	56	0,52	0,52	0,52	0,52	71	69	52	54	1	35,0	5,00	1	1	1
51	74	73	56	57	0,51	0,52	0,52	0,51	72	71	54	55	1	35,0	5,00	1	1	1
52	75	74	57	58	0,51	0,51	0,51	0,51	73	72	55	56	1	35,0	5,00	1	1	1
53	76	75	58	59	0,50	0,51	0,51	0,50	74	73	56	57	1	35,0	5,00	1	4	1
54	77	76	59	60	0,50	0,50	0,50	0,50	75	74	57	58	1	35,0	5,00	1	1	1
55	78	77	60	61	0,50	0,50	0,50	0,50	76	75	58	59	1	35,0	5,00	1	1	1
56	79	78	61	62	0,49	0,50	0,50	0,49	77	76	59	60	1	35,0	5,00	1	4	1
57	80	79	62	63	0,49	0,49	0,49	0,49	78	77	60	61	1	35,0	5,00	1	1	1
58	81	80	63	64	0,47	0,49	0,49	0,47	79	78	61	62	1	35,0	5,00	1	1	1
59	82	81	64	65	0,47	0,47	0,47	0,47	80	79	62	63	1	35,0	5,00	1	1	1
60	83	82	65	66	0,46	0,47	0,47	0,46	81	80	63	64	1	35,0	5,00	1	1	1
61	84	83	66	67	0,44	0,46	0,46	0,44	82	81	64	65	1	35,0	5,00	1	4	1
62	85	84	67	68	0,44	0,44	0,44	0,44	83	82	65	66	1	35,0	5,00	1	4	1
63	86	85	68	69	0,41	0,44	0,44	0,41	84	83	66	67	1	35,0	5,00	1	4	1
64	87	86	69	70	0,41	0,41	0,41	0,41	85	84	67	68	1	35,0	5,00	1	4	1
65	89	88	71	72	0,52	0,52	0,52	0,52	86	87	70	69	1	35,0	5,00	1	1	1
66	90	89	72	73	0,52	0,52	0,52	0,52	88	86	69	71	1	35,0	5,00	1	1	1
67	91	90	73	74	0,51	0,52	0,52	0,51	89	88	71	72	1	35,0	5,00	1	1	1
68	92	91	74	75	0,51	0,51	0,51	0,51	90	89	72	73	1	35,0	5,00	1	1	1
69	93	92	75	76	0,50	0,51	0,51	0,50	91	90	73	74	1	35,0	5,00	1	4	1
70	94	93	76	77	0,50	0,50	0,50	0,50	92	91	74	75	1	35,0	5,00	1	1	1
71	95	94	77	78	0,50	0,50	0,50	0,50	93	92	75	76	1	35,0	5,00	1	1	1
72	96	95	78	79	0,49	0,50	0,50	0,49	94	93	76	77	1	35,0	5,00	1	4	1
73	97	96	79	80	0,49	0,49	0,49	0,49	95	94	77	78	1	35,0	5,00	1	1	1
74	98	97	80	81	0,47	0,49	0,49	0,47	96	95	78	79	1	35,0	5,00	1	1	1
75	99	98	81	82	0,47	0,47	0,47	0,47	97	96	79	80	1	35,0	5,00	1	1	1
76	100	99	82	83	0,46	0,47	0,47	0,46	98	97	80	81	1	35,0	5,00	1	1	1
77	101	100	83	84	0,44	0,46	0,46	0,44	99	98	81	82	1	35,0	5,00	1	4	1
78	102	101	84	85	0,44	0,44	0,44	0,44	100	99	82	83	1	35,0	5,00	1	4	1
79	103	102	85	86	0,41	0,44	0,44	0,41	101	100	83	84	1	35,0	5,00	1	4	1
80	104	103	86	87	0,41	0,41	0,41	0,41	102	101	84	85	1	35,0	5,00	1	4	1
81	105	3	88	89	0,52	0,52	0,52	0,52	103	104	87	86	1	35,0	5,00	1	1	1
82	106	105	89	90	0,52	0,52	0,52	0,52	105	103	86	88	1	35,0	5,00	1	1	1
83	107	106	90	91	0,51	0,52	0,52	0,51	106	105	88	89	1	35,0	5,00	1	1	1
84	108	107	91	92	0,51	0,51	0,51	0,51	107	106	89	90	1	35,0	5,00	1	1	1
85	109	108	92	93	0,50	0,51	0,51	0,50	108	107	90	91	1	35,0	5,00	1	4	1
86	110	109	93	94	0,50	0,50	0,50	0,50	109	108	91	92	1	35,0	5,00	1	1	1
87	111	110	94	95	0,50	0,50	0,50	0,50	110	109	92	93	1	35,0	5,00	1	1	1
88	112	111	95	96	0,49	0,50	0,50	0,49	111	110	93	94	1	35,0	5,00	1	4	1
89	113	112	96	97	0,49	0,49	0,49	0,49	112	111	94	95	1	35,0	5,00	1	1	1
90	114	113	97	98	0,47	0,49	0,49	0,47	113	112	95	96	1	35,0	5,00	1	1	1
91	115	114	98	99	0,47	0,47	0,47	0,47	114	113	96	97	1	35,0	5,00	1	1	1
92	116	115	99	100	0,46	0,47	0,47	0,46	115	114	97	98	1	35,0	5,00	1	1	1
93	117	116	100	101	0,44	0,46	0,46	0,44	116	115	98	99	1	35,0	5,00	1	4	1
94	118	117	101	102	0,44	0,44	0,44	0,44	117	116	99	100	1	35,0	5,00	1	4	1
95	119	118	102	103	0,41	0,44	0,44	0,41	118	117	100	101	1	35,0	5,00	1	4	1
96	4	119	103	104	0,41	0,41	0,41	0,41	119	118	101	102	1	35,0	5,00	1	4	1
97	1	5	5	1	0,52	0,52	3,27	3,28	3	1	121	120	3	40,0	0,00	1	1	3
98	4	119	119	4	0,41	0,41	3,16	3,15	119	118	123	122	3	40,0	0,00	1	4	3
99	5	6	6	5	0,52	0,52	3,27	3,27	1	10	124	121	3	40,0	0,00	1	1	3
100	6	7	7	6	0,52	0,51	3,26	3,27	10	12	125	124	3	40,0	0,00	1	1	3
101	8	9	9	8	0,51	0,50	3,24	3,26	14	16	126	155	3	40,0	0,00	1	4	3
102	9	10	10	9	0,50	0,50	3,24	3,24	16	18	158	126	3	40,0	0,00	1	1	3
103	11	12	12	11	0,50	0,49	3,23	3,24	20	22	128	127	3	40,0	0,00	1	4	3
104	13	14	14	13	0,49	0,47	3,22	3,23	24	26	129	162	3	40,0	0,00	1	1	3

DATI SHELL SPAZIALI

IDENTIFICAZIONE													CARATTERISTICHE SEZIONE				SUDDIVIS.	
Shell N.ro	Filo 1	Filo 2	Filo 3	Filo 4	Quota1 (m)	Quota2 (m)	Quota3 (m)	Quota4 (m)	Nod3d 1	Nod3d 2	Nod3d 3	Nod3d 4	Sez. N.ro	Spess (cm)	Kwinkl kg/cmc	Tipo Mat.	MeshX	MeshY
105	14	15	15	14	0,47	0,47	3,21	3,22	26	28	130	129	3	40,0	0,00	1	1	3
106	15	16	16	15	0,47	0,46	3,20	3,21	28	30	131	130	3	40,0	0,00	1	1	3
107	16	17	17	16	0,46	0,44	3,19	3,20	30	32	132	131	3	40,0	0,00	1	4	3
108	17	18	18	17	0,44	0,44	3,18	3,19	32	34	133	132	3	40,0	0,00	1	4	3
109	18	19	19	18	0,44	0,41	3,16	3,18	34	8	134	133	3	40,0	0,00	1	4	3
110	19	2	2	19	0,41	0,41	3,15	3,16	8	7	135	134	3	40,0	0,00	1	4	3
111	105	3	3	105	0,52	0,52	3,27	3,27	103	104	137	136	3	40,0	0,00	1	1	3
112	106	105	105	106	0,52	0,52	3,27	3,27	105	103	136	138	3	40,0	0,00	1	1	3
113	107	106	106	107	0,51	0,52	3,27	3,26	106	105	138	139	3	40,0	0,00	1	1	3
114	109	108	108	109	0,50	0,51	3,26	3,24	108	107	236	140	3	40,0	0,00	1	4	3
115	110	109	109	110	0,50	0,50	3,24	3,24	109	108	140	237	3	40,0	0,00	1	1	3
116	112	111	111	112	0,49	0,50	3,24	3,23	111	110	141	142	3	40,0	0,00	1	4	3
117	114	113	113	114	0,47	0,49	3,23	3,22	113	112	238	143	3	40,0	0,00	1	1	3
118	115	114	114	115	0,47	0,47	3,22	3,21	114	113	143	144	3	40,0	0,00	1	1	3
119	116	115	115	116	0,46	0,47	3,21	3,20	115	114	144	145	3	40,0	0,00	1	1	3
120	117	116	116	117	0,44	0,46	3,20	3,19	116	115	145	146	3	40,0	0,00	1	4	3
121	118	117	117	118	0,44	0,44	3,19	3,18	117	116	146	147	3	40,0	0,00	1	4	3
122	119	118	118	119	0,41	0,44	3,18	3,16	118	117	147	123	3	40,0	0,00	1	4	3
123	5	21	20	1	3,27	3,27	3,27	3,28	121	148	149	120	2	35,0	0,00	1	1	1
124	36	35	19	2	3,15	3,16	3,16	3,15	150	151	134	135	2	35,0	0,00	1	4	1
125	22	21	5	6	3,27	3,27	3,27	3,27	152	148	121	124	2	35,0	0,00	1	1	1
126	23	22	6	7	3,26	3,27	3,27	3,26	153	152	124	125	2	35,0	0,00	1	1	1
127	24	23	7	8	3,26	3,26	3,26	3,26	154	153	125	155	2	35,0	0,00	1	1	1
128	25	24	8	9	3,24	3,26	3,26	3,24	156	154	155	126	2	35,0	0,00	1	4	1
129	26	25	9	10	3,24	3,24	3,24	3,24	157	156	126	158	2	35,0	0,00	1	1	1
130	27	26	10	11	3,24	3,24	3,24	3,24	159	157	158	127	2	35,0	0,00	1	1	1
131	28	27	11	12	3,23	3,24	3,24	3,23	160	159	127	128	2	35,0	0,00	1	4	1
132	29	28	12	13	3,23	3,23	3,23	3,23	161	160	128	162	2	35,0	0,00	1	1	1
133	30	29	13	14	3,22	3,23	3,23	3,22	163	161	162	129	2	35,0	0,00	1	1	1
134	31	30	14	15	3,21	3,22	3,22	3,21	164	163	129	130	2	35,0	0,00	1	1	1
135	32	31	15	16	3,20	3,21	3,21	3,20	165	164	130	131	2	35,0	0,00	1	1	1
136	33	32	16	17	3,19	3,20	3,20	3,19	166	165	131	132	2	35,0	0,00	1	4	1
137	34	33	17	18	3,18	3,19	3,19	3,18	167	166	132	133	2	35,0	0,00	1	4	1
138	35	34	18	19	3,16	3,18	3,18	3,16	151	167	133	134	2	35,0	0,00	1	4	1
139	38	37	20	21	3,27	3,27	3,27	3,27	168	169	149	148	2	35,0	0,00	1	1	1
140	39	38	21	22	3,27	3,27	3,27	3,27	170	168	148	152	2	35,0	0,00	1	1	1
141	40	39	22	23	3,26	3,27	3,27	3,26	171	170	152	153	2	35,0	0,00	1	1	1
142	41	40	23	24	3,26	3,26	3,26	3,26	172	171	153	154	2	35,0	0,00	1	1	1
143	42	41	24	25	3,24	3,26	3,26	3,24	173	172	154	156	2	35,0	0,00	1	4	1
144	43	42	25	26	3,24	3,24	3,24	3,24	174	173	156	157	2	35,0	0,00	1	1	1
145	44	43	26	27	3,24	3,24	3,24	3,24	175	174	157	159	2	35,0	0,00	1	1	1
146	45	44	27	28	3,23	3,24	3,24	3,23	176	175	159	160	2	35,0	0,00	1	4	1
147	46	45	28	29	3,23	3,23	3,23	3,23	177	176	160	161	2	35,0	0,00	1	1	1
148	47	46	29	30	3,22	3,23	3,23	3,22	178	177	161	163	2	35,0	0,00	1	1	1
149	48	47	30	31	3,21	3,22	3,22	3,21	179	178	163	164	2	35,0	0,00	1	1	1
150	49	48	31	32	3,20	3,21	3,21	3,20	180	179	164	165	2	35,0	0,00	1	1	1
151	50	49	32	33	3,19	3,20	3,20	3,19	181	180	165	166	2	35,0	0,00	1	4	1
152	51	50	33	34	3,18	3,19	3,19	3,18	182	181	166	167	2	35,0	0,00	1	4	1
153	52	51	34	35	3,16	3,18	3,18	3,16	183	182	167	151	2	35,0	0,00	1	4	1
154	53	52	35	36	3,15	3,16	3,16	3,15	184	183	151	150	2	35,0	0,00	1	4	1
155	55	54	37	38	3,27	3,27	3,27	3,27	185	186	169	168	2	35,0	0,00	1	1	1
156	56	55	38	39	3,27	3,27	3,27	3,27	187	185	168	170	2	35,0	0,00	1	1	1
157	57	56	39	40	3,26	3,27	3,27	3,26	188	187	170	171	2	35,0	0,00	1	1	1
158	58	57	40	41	3,26	3,26	3,26	3,26	189	188	171	172	2	35,0	0,00	1	1	1
159	59	58	41	42	3,24	3,26	3,26	3,24	190	189	172	173	2	35,0	0,00	1	4	1
160	60	59	42	43	3,24	3,24	3,24	3,24	191	190	173	174	2	35,0	0,00	1	1	1
161	61	60	43	44	3,24	3,24	3,24	3,24	192	191	174	175	2	35,0	0,00	1	1	1
162	62	61	44	45	3,23	3,24	3,24	3,23	193	192	175	176	2	35,0	0,00	1	4	1
163	63	62	45	46	3,23	3,23	3,23	3,23	194	193	176	177	2	35,0	0,00	1	1	1
164	64	63	46	47	3,22	3,23	3,23	3,22	195	194	177	178	2	35,0	0,00	1	1	1
165	65	64	47	48	3,21	3,22	3,22	3,21	196	195	178	179	2	35,0	0,00	1	1	1
166	66	65	48	49	3,20	3,21	3,21	3,20	197	196	179	180	2	35,0	0,00	1	1	1
167	67	66	49	50	3,19	3,20	3,20	3,19	198	197	180	181	2	35,0	0,00	1	4	1
168	68	67	50	51	3,18	3,19	3,19	3,18	199	198	181	182	2	35,0	0,00	1	4	1
169	69	68	51	52	3,16	3,18	3,18	3,16	200	199	182	183	2	35,0	0,00	1	4	1
170	70	69	52	53	3,15	3,16	3,16	3,15	201	200	183	184	2	35,0	0,00	1	4	1
171	72	71	54	55	3,27	3,27	3,27	3,27	202	203	186	185	2	35,0	0,00	1	1	1
172	73	72	55	56	3,27	3,27	3,27	3,27	204	202	185	187	2	35,0	0,00	1	1	1
173	74	73	56	57	3,26	3,27	3,27	3,26	205	204	187	188	2	35,0	0,00	1	1	1
174	75	74	57	58	3,26	3,26	3,26	3,26	206	205	188	189	2	35,0	0,00	1	1	1
175	76	75	58	59	3,24	3,26	3,26	3,24	207	206	189	190	2	35,0	0,00	1	4	1
176	77	76	59	60	3,24	3,24	3,24	3,24	208	207	190	191	2	35,0	0,00	1	1	1
177	78	77	60	61	3,24	3,24	3,24	3,24	209	208	191	192	2	35,0	0,00	1	1	1
178	79	78	61	62	3,23	3,24	3,24	3,23	210	209	192	193	2	35,0	0,00	1	4	1
179	80	79	62	63	3,23	3,23	3,23	3,23	211	210	193	194	2	35,0	0,00	1	1	1
180	81	80	63	64	3,22	3,23	3,23	3,22	212	211	194	195	2	35,0	0,00	1	1	1
181	82	81	64	65	3,21	3,22	3,22	3,21	213	212	195	196	2	35,0	0,00	1	1	1
182	83	82	65	66	3,20	3,21	3,21	3,20	214	213	196	197	2	35,0	0,00	1	1	1
183	84	83	66	67	3,19	3,20	3,20	3,19	215	214	197	198	2	35,0	0,00	1	4	1
184	85	84	67	68	3,18	3,19	3,19	3,18	216	215	198	199	2	35,0	0,00	1	4	1
185	86	85	68	69	3,16	3,18	3,18	3,16	217	216	199	200	2	35,0	0,00	1	4	1
186	87	86	69	70	3,15	3,16	3,16	3,15	218	217	200	201	2	35,0	0,00	1	4	1
187	89	88	71	72	3,27	3,27	3,27	3,27	219	220	203	202	2	35,0	0,00	1	1	1
188	90	89	72	73	3,27	3,27	3,27	3,27	221	219	202	204	2	35,0	0,00	1	1	1

DATI SHELL SPAZIALI

IDENTIFICAZIONE													CARATTERISTICHE SEZIONE				SUDDIVIS.	
Shell N.ro	Filo 1	Filo 2	Filo 3	Filo 4	Quota1 (m)	Quota2 (m)	Quota3 (m)	Quota4 (m)	Nod3d 1	Nod3d 2	Nod3d 3	Nod3d 4	Sez. N.ro	Spess (cm)	Kwinkl kg/cmc	Tipo Mat.	MeshX	MeshY
189	91	90	73	74	3,26	3,27	3,27	3,26	222	221	204	205	2	35,0	0,00	1	1	1
190	92	91	74	75	3,26	3,26	3,26	3,26	223	222	205	206	2	35,0	0,00	1	1	1
191	93	92	75	76	3,24	3,26	3,26	3,24	224	223	206	207	2	35,0	0,00	1	4	1
192	94	93	76	77	3,24	3,24	3,24	3,24	225	224	207	208	2	35,0	0,00	1	1	1
193	95	94	77	78	3,24	3,24	3,24	3,24	226	225	208	209	2	35,0	0,00	1	1	1
194	96	95	78	79	3,23	3,24	3,24	3,23	227	226	209	210	2	35,0	0,00	1	4	1
195	97	96	79	80	3,23	3,23	3,23	3,23	228	227	210	211	2	35,0	0,00	1	1	1
196	98	97	80	81	3,22	3,23	3,23	3,22	229	228	211	212	2	35,0	0,00	1	1	1
197	99	98	81	82	3,21	3,22	3,22	3,21	230	229	212	213	2	35,0	0,00	1	1	1
198	100	99	82	83	3,20	3,21	3,21	3,20	231	230	213	214	2	35,0	0,00	1	1	1
199	101	100	83	84	3,19	3,20	3,20	3,19	232	231	214	215	2	35,0	0,00	1	4	1
200	102	101	84	85	3,18	3,19	3,19	3,18	233	232	215	216	2	35,0	0,00	1	4	1
201	103	102	85	86	3,16	3,18	3,18	3,16	234	233	216	217	2	35,0	0,00	1	4	1
202	104	103	86	87	3,15	3,16	3,16	3,15	235	234	217	218	2	35,0	0,00	1	4	1
203	105	3	88	89	3,27	3,27	3,27	3,27	136	137	220	219	2	35,0	0,00	1	1	1
204	106	105	89	90	3,27	3,27	3,27	3,27	138	136	219	221	2	35,0	0,00	1	1	1
205	107	106	90	91	3,26	3,27	3,27	3,26	139	138	221	222	2	35,0	0,00	1	1	1
206	108	107	91	92	3,26	3,26	3,26	3,26	236	139	222	223	2	35,0	0,00	1	1	1
207	109	108	92	93	3,24	3,26	3,26	3,24	140	236	223	224	2	35,0	0,00	1	4	1
208	110	109	93	94	3,24	3,24	3,24	3,24	237	140	224	225	2	35,0	0,00	1	1	1
209	111	110	94	95	3,24	3,24	3,24	3,24	141	237	225	226	2	35,0	0,00	1	1	1
210	112	111	95	96	3,23	3,24	3,24	3,23	142	141	226	227	2	35,0	0,00	1	4	1
211	113	112	96	97	3,23	3,23	3,23	3,23	238	142	227	228	2	35,0	0,00	1	1	1
212	114	113	97	98	3,22	3,23	3,23	3,22	143	238	228	229	2	35,0	0,00	1	1	1
213	115	114	98	99	3,21	3,22	3,22	3,21	144	143	229	230	2	35,0	0,00	1	1	1
214	116	115	99	100	3,20	3,21	3,21	3,20	145	144	230	231	2	35,0	0,00	1	1	1
215	117	116	100	101	3,19	3,20	3,20	3,19	146	145	231	232	2	35,0	0,00	1	4	1
216	118	117	101	102	3,18	3,19	3,19	3,18	147	146	232	233	2	35,0	0,00	1	4	1
217	119	118	102	103	3,16	3,18	3,18	3,16	123	147	233	234	2	35,0	0,00	1	4	1
218	4	119	103	104	3,15	3,16	3,16	3,15	122	123	234	235	2	35,0	0,00	1	4	1
219	3	88	88	3	3,27	3,27	3,80	3,80	137	220	245	240	4	35,0	0,00	1	1	1
220	88	71	71	88	3,27	3,27	3,80	3,80	220	203	244	245	4	35,0	0,00	1	1	1
221	71	54	54	71	3,27	3,27	3,80	3,80	203	186	243	244	4	35,0	0,00	1	1	1
222	54	37	37	54	3,27	3,27	3,80	3,80	186	169	242	243	4	35,0	0,00	1	1	1
223	37	20	20	37	3,27	3,27	3,80	3,80	169	149	241	242	4	35,0	0,00	1	1	1
224	20	1	1	20	3,27	3,28	3,80	3,80	149	120	239	241	4	35,0	0,00	1	1	1
225	113	112	112	113	0,49	0,49	3,23	3,23	112	111	142	238	3	40,0	0,00	1	1	3
226	111	110	110	111	0,50	0,50	3,24	3,24	110	109	237	141	3	40,0	0,00	1	1	3
227	108	107	107	108	0,51	0,51	3,26	3,26	107	106	139	236	3	40,0	0,00	1	1	3
228	7	8	8	7	0,51	0,51	3,26	3,26	12	14	155	125	3	40,0	0,00	1	1	3
229	10	11	11	10	0,50	0,50	3,24	3,24	18	20	127	158	3	40,0	0,00	1	1	3
230	12	13	13	12	0,49	0,49	3,23	3,23	22	24	162	128	3	40,0	0,00	1	1	3
231	1	20	20	1	0,52	0,52	0,00	0,00	3	4	247	246	4	35,0	0,00	1	1	1
232	20	37	37	20	0,52	0,52	0,00	0,00	4	36	248	247	4	35,0	0,00	1	1	1
233	37	54	54	37	0,52	0,52	0,00	0,00	36	53	249	248	4	35,0	0,00	1	1	1
234	54	71	71	54	0,52	0,52	0,00	0,00	53	70	250	249	4	35,0	0,00	1	1	1
235	71	88	88	71	0,52	0,52	0,00	0,00	70	87	251	250	4	35,0	0,00	1	1	1
236	88	3	3	88	0,52	0,52	0,00	0,00	87	104	252	251	4	35,0	0,00	1	1	1

VINCOLI E CEDIMENTI NODALI

IDENTIFIC.		RIGIDEZZE TRASLANTI			RIGIDEZZE ROTAZIONALI			SCOSTAMENTI						VERSO SPOSTAMENTI UNILATERI					
Nodo3d N.ro	Cod ice	Tx t/m	Ty t/m	Tz t/m	Rx t*m	Ry t*m	Rz t*m	Tr.X cm	Tr.Y cm	Tr.Z cm	Azim Grd	CoZe Grd	Ass. Grd	Tr.X	Tr.Y	Tr.Z	RotX	RotY	RotZ
1	W	-1	-1	0	0	0	-1	0	0	0	0	0	0						
2	W	-1	-1	0	0	0	-1	0	0	0	0	0	0						
3	W	-1	-1	0	0	0	-1	0	0	0	0	0	0						
4	W	-1	-1	0	0	0	-1	0	0	0	0	0	0						
5	W	-1	-1	0	0	0	-1	0	0	0	0	0	0						
6	W	-1	-1	0	0	0	-1	0	0	0	0	0	0						
7	W	-1	-1	0	0	0	-1	0	0	0	0	0	0						
8	W	-1	-1	0	0	0	-1	0	0	0	0	0	0						
9	W	-1	-1	0	0	0	-1	0	0	0	0	0	0						
10	W	-1	-1	0	0	0	-1	0	0	0	0	0	0						
11	W	-1	-1	0	0	0	-1	0	0	0	0	0	0						
12	W	-1	-1	0	0	0	-1	0	0	0	0	0	0						
13	W	-1	-1	0	0	0	-1	0	0	0	0	0	0						
14	W	-1	-1	0	0	0	-1	0	0	0	0	0	0						
15	W	-1	-1	0	0	0	-1	0	0	0	0	0	0						
16	W	-1	-1	0	0	0	-1	0	0	0	0	0	0						
17	W	-1	-1	0	0	0	-1	0	0	0	0	0	0						
18	W	-1	-1	0	0	0	-1	0	0	0	0	0	0						
19	W	-1	-1	0	0	0	-1	0	0	0	0	0	0						
20	W	-1	-1	0	0	0	-1	0	0	0	0	0	0						
21	W	-1	-1	0	0	0	-1	0	0	0	0	0	0						
22	W	-1	-1	0	0	0	-1	0	0	0	0	0	0						
23	W	-1	-1	0	0	0	-1	0	0	0	0	0	0						
24	W	-1	-1	0	0	0	-1	0	0	0	0	0	0						
25	W	-1	-1	0	0	0	-1	0	0	0	0	0	0						
26	W	-1	-1	0	0	0	-1	0	0	0	0	0	0						
27	W	-1	-1	0	0	0	-1	0	0	0	0	0	0						
28	W	-1	-1	0	0	0	-1	0	0	0	0	0	0						
29	W	-1	-1	0	0	0	-1	0	0	0	0	0	0						
30	W	-1	-1	0	0	0	-1	0	0	0	0	0	0						
31	W	-1	-1	0	0	0	-1	0	0	0	0	0	0						
32	W	-1	-1	0	0	0	-1	0	0	0	0	0	0						
33	W	-1	-1	0	0	0	-1	0	0	0	0	0	0						

VINCOLI E CEDIMENTI NODALI

IDENTIFIC.		RIGIDEZZE TRASLANTI			RIGIDEZZE ROTAZIONALI			SCOSTAMENTI						VERSO SPOSTAMENTI UNILATERI					
Nodo3d N.ro	Codice	Tx t/m	Ty t/m	Tz t/m	Rx t*m	Ry t*m	Rz t*m	Tr.X cm	Tr.Y cm	Tr.Z cm	Azim Grd	CoZe Grd	Ass. Grd	Tr.X	Tr.Y	Tr.Z	RotX	RotY	RotZ
34	W	-1	-1	0	0	0	-1	0	0	0	0	0	0						
35	W	-1	-1	0	0	0	-1	0	0	0	0	0	0						
36	W	-1	-1	0	0	0	-1	0	0	0	0	0	0						
37	W	-1	-1	0	0	0	-1	0	0	0	0	0	0						
38	W	-1	-1	0	0	0	-1	0	0	0	0	0	0						
39	W	-1	-1	0	0	0	-1	0	0	0	0	0	0						
40	W	-1	-1	0	0	0	-1	0	0	0	0	0	0						
41	W	-1	-1	0	0	0	-1	0	0	0	0	0	0						
42	W	-1	-1	0	0	0	-1	0	0	0	0	0	0						
43	W	-1	-1	0	0	0	-1	0	0	0	0	0	0						
44	W	-1	-1	0	0	0	-1	0	0	0	0	0	0						
45	W	-1	-1	0	0	0	-1	0	0	0	0	0	0						
46	W	-1	-1	0	0	0	-1	0	0	0	0	0	0						
47	W	-1	-1	0	0	0	-1	0	0	0	0	0	0						
48	W	-1	-1	0	0	0	-1	0	0	0	0	0	0						
49	W	-1	-1	0	0	0	-1	0	0	0	0	0	0						
50	W	-1	-1	0	0	0	-1	0	0	0	0	0	0						
51	W	-1	-1	0	0	0	-1	0	0	0	0	0	0						
52	W	-1	-1	0	0	0	-1	0	0	0	0	0	0						
53	W	-1	-1	0	0	0	-1	0	0	0	0	0	0						
54	W	-1	-1	0	0	0	-1	0	0	0	0	0	0						
55	W	-1	-1	0	0	0	-1	0	0	0	0	0	0						
56	W	-1	-1	0	0	0	-1	0	0	0	0	0	0						
57	W	-1	-1	0	0	0	-1	0	0	0	0	0	0						
58	W	-1	-1	0	0	0	-1	0	0	0	0	0	0						
59	W	-1	-1	0	0	0	-1	0	0	0	0	0	0						
60	W	-1	-1	0	0	0	-1	0	0	0	0	0	0						
61	W	-1	-1	0	0	0	-1	0	0	0	0	0	0						
62	W	-1	-1	0	0	0	-1	0	0	0	0	0	0						
63	W	-1	-1	0	0	0	-1	0	0	0	0	0	0						
64	W	-1	-1	0	0	0	-1	0	0	0	0	0	0						
65	W	-1	-1	0	0	0	-1	0	0	0	0	0	0						
66	W	-1	-1	0	0	0	-1	0	0	0	0	0	0						
67	W	-1	-1	0	0	0	-1	0	0	0	0	0	0						
68	W	-1	-1	0	0	0	-1	0	0	0	0	0	0						
69	W	-1	-1	0	0	0	-1	0	0	0	0	0	0						
70	W	-1	-1	0	0	0	-1	0	0	0	0	0	0						
71	W	-1	-1	0	0	0	-1	0	0	0	0	0	0						
72	W	-1	-1	0	0	0	-1	0	0	0	0	0	0						
73	W	-1	-1	0	0	0	-1	0	0	0	0	0	0						
74	W	-1	-1	0	0	0	-1	0	0	0	0	0	0						
75	W	-1	-1	0	0	0	-1	0	0	0	0	0	0						
76	W	-1	-1	0	0	0	-1	0	0	0	0	0	0						
77	W	-1	-1	0	0	0	-1	0	0	0	0	0	0						
78	W	-1	-1	0	0	0	-1	0	0	0	0	0	0						
79	W	-1	-1	0	0	0	-1	0	0	0	0	0	0						
80	W	-1	-1	0	0	0	-1	0	0	0	0	0	0						
81	W	-1	-1	0	0	0	-1	0	0	0	0	0	0						
82	W	-1	-1	0	0	0	-1	0	0	0	0	0	0						
83	W	-1	-1	0	0	0	-1	0	0	0	0	0	0						
84	W	-1	-1	0	0	0	-1	0	0	0	0	0	0						
85	W	-1	-1	0	0	0	-1	0	0	0	0	0	0						
86	W	-1	-1	0	0	0	-1	0	0	0	0	0	0						
87	W	-1	-1	0	0	0	-1	0	0	0	0	0	0						
88	W	-1	-1	0	0	0	-1	0	0	0	0	0	0						
89	W	-1	-1	0	0	0	-1	0	0	0	0	0	0						
90	W	-1	-1	0	0	0	-1	0	0	0	0	0	0						
91	W	-1	-1	0	0	0	-1	0	0	0	0	0	0						
92	W	-1	-1	0	0	0	-1	0	0	0	0	0	0						
93	W	-1	-1	0	0	0	-1	0	0	0	0	0	0						
94	W	-1	-1	0	0	0	-1	0	0	0	0	0	0						
95	W	-1	-1	0	0	0	-1	0	0	0	0	0	0						
96	W	-1	-1	0	0	0	-1	0	0	0	0	0	0						
97	W	-1	-1	0	0	0	-1	0	0	0	0	0	0						
98	W	-1	-1	0	0	0	-1	0	0	0	0	0	0						
99	W	-1	-1	0	0	0	-1	0	0	0	0	0	0						
100	W	-1	-1	0	0	0	-1	0	0	0	0	0	0						
101	W	-1	-1	0	0	0	-1	0	0	0	0	0	0						
102	W	-1	-1	0	0	0	-1	0	0	0	0	0	0						
103	W	-1	-1	0	0	0	-1	0	0	0	0	0	0						
104	W	-1	-1	0	0	0	-1	0	0	0	0	0	0						
105	W	-1	-1	0	0	0	-1	0	0	0	0	0	0						
106	W	-1	-1	0	0	0	-1	0	0	0	0	0	0						
107	W	-1	-1	0	0	0	-1	0	0	0	0	0	0						
108	W	-1	-1	0	0	0	-1	0	0	0	0	0	0						
109	W	-1	-1	0	0	0	-1	0	0	0	0	0	0						
110	W	-1	-1	0	0	0	-1	0	0	0	0	0	0						
111	W	-1	-1	0	0	0	-1	0	0	0	0	0	0						
112	W	-1	-1	0	0	0	-1	0	0	0	0	0	0						
113	W	-1	-1	0	0	0	-1	0	0	0	0	0	0						
114	W	-1	-1	0	0	0	-1	0	0	0	0	0	0						
115	W	-1	-1	0	0	0	-1	0	0	0	0	0	0						
116	W	-1	-1	0	0	0	-1	0	0	0	0	0	0						
117	W	-1	-1	0	0	0	-1	0	0	0	0	0	0						
118	W	-1	-1	0	0	0	-1	0	0	0	0	0	0						
119	W	-1	-1	0	0	0	-1	0	0	0	0	0	0						
246	W	-1	-1	0	0	0	-1	0	0	0	0	0	0						
247	W	-1	-1	0	0	0	-1	0	0	0	0	0	0						
248	W	-1	-1	0	0	0	-1	0	0	0	0	0	0						
249	W	-1	-1	0	0	0	-1	0	0	0	0	0	0						
250	W	-1	-1	0	0	0	-1	0	0	0	0	0	0						

VINCOLI E CEDIMENTI NODALI

IDENTIFIC.		RIGIDEZZE TRASLANTI			RIGIDEZZE ROTAZIONALI			SCOSTAMENTI						VERSO SPOSTAMENTI UNILATERI					
Nodo3d N.ro	Codice	Tx t/m	Ty t/m	Tz t/m	Rx t*m	Ry t*m	Rz t*m	Tr.X cm	Tr.Y cm	Tr.Z cm	Azim Grd	CoZe Grd	Ass. Grd	Tr.X	Tr.Y	Tr.Z	RotX	RotY	RotZ
251	W	-1	-1	0	0	0	-1	0	0	0	0	0	0						
252	W	-1	-1	0	0	0	-1	0	0	0	0	0	0						

CARICHI TERMICI SHELL

CONDIZ TERMICA			CONDIZ TERMICA			CONDIZ TERMICA	
Shell N.ro	Dt Grd		Shell N.ro	Dt Grd		Shell N.ro	Dt Grd
97	15,00		98	15,00		99	15,00
100	15,00		101	15,00		102	15,00
103	15,00		104	15,00		105	15,00
106	15,00		107	15,00		108	15,00
109	15,00		110	15,00		111	15,00
112	15,00		113	15,00		114	15,00
115	15,00		116	15,00		117	15,00
118	15,00		119	15,00		120	15,00
121	15,00		122	15,00		123	15,00
124	15,00		125	15,00		126	15,00
127	15,00		128	15,00		129	15,00
130	15,00		131	15,00		132	15,00
133	15,00		134	15,00		135	15,00
136	15,00		137	15,00		138	15,00
139	15,00		140	15,00		141	15,00
142	15,00		143	15,00		144	15,00
145	15,00		146	15,00		147	15,00
148	15,00		149	15,00		150	15,00
151	15,00		152	15,00		153	15,00
154	15,00		155	15,00		156	15,00
157	15,00		158	15,00		159	15,00
160	15,00		161	15,00		162	15,00
163	15,00		164	15,00		165	15,00
166	15,00		167	15,00		168	15,00
169	15,00		170	15,00		171	15,00
172	15,00		173	15,00		174	15,00
175	15,00		176	15,00		177	15,00
178	15,00		179	15,00		180	15,00
181	15,00		182	15,00		183	15,00
184	15,00		185	15,00		186	15,00
187	15,00		188	15,00		189	15,00
190	15,00		191	15,00		192	15,00
193	15,00		194	15,00		195	15,00
196	15,00		197	15,00		198	15,00
199	15,00		200	15,00		201	15,00
202	15,00		203	15,00		204	15,00
205	15,00		206	15,00		207	15,00
208	15,00		209	15,00		210	15,00
211	15,00		212	15,00		213	15,00
214	15,00		215	15,00		216	15,00
217	15,00		218	15,00		219	15,00
220	15,00		221	15,00		222	15,00
223	15,00		224	15,00			

CARICHI SUGLI SHELL

CONDIZIONE DI CARICO N.ro: 2 — ALIQUOTA SISMICA: 100

IDENT.	PRESSIONI					CARICHI PERIMETRALI			
Shell N.ro	Riferimento	P.a t/mq	P.b t/mq	P.c t/mq	P.d t/mq	Q.ab t/ml	Q.bc t/ml	Q.cd t/ml	Q.da t/ml
124	0	-0,61	-0,61	-0,61	-0,61	0,00	0,00	0,00	0,00
125	0	-0,82	-0,82	-0,82	-0,82	0,00	0,00	0,00	0,00

CARICHI SUGLI SHELL

CONDIZIONE DI CARICO N.ro: 2 — ALIQUOTA SISMICA: 100

IDENT.	PRESSIONI					CARICHI PERIMETRALI			
Shell N.ro	Riferimento	P.a t/mq	P.b t/mq	P.c t/mq	P.d t/mq	Q.ab t/ml	Q.bc t/ml	Q.cd t/ml	Q.da t/ml
126	0	-1,02	-1,02	-1,02	-1,02	0,00	0,00	0,00	0,00
127	0	-1,02	-1,02	-1,02	-1,02	0,00	0,00	0,00	0,00
128	0	-1,16	-1,16	-1,16	-1,16	0,00	0,00	0,00	0,00
129	0	-1,16	-1,16	-1,16	-1,16	0,00	0,00	0,00	0,00
130	0	-1,16	-1,16	-1,16	-1,16	0,00	0,00	0,00	0,00
131	0	-1,16	-1,16	-1,16	-1,16	0,00	0,00	0,00	0,00
132	0	-1,58	-1,58	-1,58	-1,58	0,00	0,00	0,00	0,00
133	0	-1,58	-1,58	-1,58	-1,58	0,00	0,00	0,00	0,00
134	0	-0,61	-1,26	-1,26	-0,61	0,00	0,00	0,00	0,00
135	0	-0,61	-0,61	-0,61	-0,61	0,00	0,00	0,00	0,00
136	0	-0,61	-0,61	-0,61	-0,61	0,00	0,00	0,00	0,00
137	0	-0,61	-0,61	-0,61	-0,61	0,00	0,00	0,00	0,00
138	0	-0,61	-0,61	-0,61	-0,61	0,00	0,00	0,00	0,00
140	0	-0,82	-0,82	-0,82	-0,82	0,00	0,00	0,00	0,00
141	0	-1,02	-1,02	-1,02	-1,02	0,00	0,00	0,00	0,00
142	0	-1,02	-1,02	-1,02	-1,02	0,00	0,00	0,00	0,00
143	0	-1,16	-1,16	-1,16	-1,16	0,00	0,00	0,00	0,00
144	0	-1,16	-1,16	-1,16	-1,16	0,00	0,00	0,00	0,00
145	0	-1,16	-1,16	-1,16	-1,16	0,00	0,00	0,00	0,00
146	0	-1,16	-1,16	-1,16	-1,16	0,00	0,00	0,00	0,00
147	0	-1,58	-1,58	-1,58	-1,58	0,00	0,00	0,00	0,00
148	0	-1,58	-1,58	-1,58	-1,58	0,00	0,00	0,00	0,00
149	0	-0,61	-1,26	-1,26	-0,61	0,00	0,00	0,00	0,00
150	0	-0,61	-0,61	-0,61	-0,61	0,00	0,00	0,00	0,00
151	0	-0,61	-0,61	-0,61	-0,61	0,00	0,00	0,00	0,00
152	0	-0,61	-0,61	-0,61	-0,61	0,00	0,00	0,00	0,00
153	0	-0,61	-0,61	-0,61	-0,61	0,00	0,00	0,00	0,00
154	0	-0,61	-0,61	-0,61	-0,61	0,00	0,00	0,00	0,00
156	0	-0,82	-0,82	-0,82	-0,82	0,00	0,00	0,00	0,00
157	0	-1,02	-1,02	-1,02	-1,02	0,00	0,00	0,00	0,00
158	0	-1,02	-1,02	-1,02	-1,02	0,00	0,00	0,00	0,00
159	0	-1,16	-1,16	-1,16	-1,16	0,00	0,00	0,00	0,00
160	0	-1,16	-1,16	-1,16	-1,16	0,00	0,00	0,00	0,00
161	0	-1,16	-1,16	-1,16	-1,16	0,00	0,00	0,00	0,00
162	0	-1,16	-1,16	-1,16	-1,16	0,00	0,00	0,00	0,00
163	0	-1,58	-1,58	-1,58	-1,58	0,00	0,00	0,00	0,00
164	0	-1,58	-1,58	-1,58	-1,58	0,00	0,00	0,00	0,00
165	0	-0,61	-1,26	-1,26	-0,61	0,00	0,00	0,00	0,00
166	0	-0,61	-0,61	-0,61	-0,61	0,00	0,00	0,00	0,00
167	0	-0,61	-0,61	-0,61	-0,61	0,00	0,00	0,00	0,00
168	0	-0,61	-0,61	-0,61	-0,61	0,00	0,00	0,00	0,00
169	0	-0,61	-0,61	-0,61	-0,61	0,00	0,00	0,00	0,00
170	0	-0,61	-0,61	-0,61	-0,61	0,00	0,00	0,00	0,00
172	0	-0,82	-0,82	-0,82	-0,82	0,00	0,00	0,00	0,00
173	0	-1,02	-1,02	-1,02	-1,02	0,00	0,00	0,00	0,00
174	0	-1,02	-1,02	-1,02	-1,02	0,00	0,00	0,00	0,00
175	0	-1,16	-1,16	-1,16	-1,16	0,00	0,00	0,00	0,00
176	0	-1,16	-1,16	-1,16	-1,16	0,00	0,00	0,00	0,00
177	0	-1,16	-1,16	-1,16	-1,16	0,00	0,00	0,00	0,00
178	0	-1,16	-1,16	-1,16	-1,16	0,00	0,00	0,00	0,00
179	0	-1,58	-1,58	-1,58	-1,58	0,00	0,00	0,00	0,00
180	0	-1,58	-1,58	-1,58	-1,58	0,00	0,00	0,00	0,00
181	0	-0,61	-1,26	-1,26	-0,61	0,00	0,00	0,00	0,00
182	0	-0,61	-0,61	-0,61	-0,61	0,00	0,00	0,00	0,00
183	0	-0,61	-0,61	-0,61	-0,61	0,00	0,00	0,00	0,00
184	0	-0,61	-0,61	-0,61	-0,61	0,00	0,00	0,00	0,00

CARICHI SUGLI SHELL

CONDIZIONE DI CARICO N.ro: 2 — ALIQUOTA SISMICA: 100

IDENT.	PRESSIONI					CARICHI PERIMETRALI			
Shell N.ro	Riferimento	P.a t/mq	P.b t/mq	P.c t/mq	P.d t/mq	Q.ab t/ml	Q.bc t/ml	Q.cd t/ml	Q.da t/ml
185	0	-0,61	-0,61	-0,61	-0,61	0,00	0,00	0,00	0,00
186	0	-0,61	-0,61	-0,61	-0,61	0,00	0,00	0,00	0,00
188	0	-0,82	-0,82	-0,82	-0,82	0,00	0,00	0,00	0,00
189	0	-1,02	-1,02	-1,02	-1,02	0,00	0,00	0,00	0,00
190	0	-1,02	-1,02	-1,02	-1,02	0,00	0,00	0,00	0,00
191	0	-1,16	-1,16	-1,16	-1,16	0,00	0,00	0,00	0,00
192	0	-1,16	-1,16	-1,16	-1,16	0,00	0,00	0,00	0,00
193	0	-1,16	-1,16	-1,16	-1,16	0,00	0,00	0,00	0,00
194	0	-1,16	-1,16	-1,16	-1,16	0,00	0,00	0,00	0,00
195	0	-1,58	-1,58	-1,58	-1,58	0,00	0,00	0,00	0,00
196	0	-1,58	-1,58	-1,58	-1,58	0,00	0,00	0,00	0,00
197	0	-0,61	-1,26	-1,26	-0,61	0,00	0,00	0,00	0,00
198	0	-0,61	-0,61	-0,61	-0,61	0,00	0,00	0,00	0,00
199	0	-0,61	-0,61	-0,61	-0,61	0,00	0,00	0,00	0,00
200	0	-0,61	-0,61	-0,61	-0,61	0,00	0,00	0,00	0,00
201	0	-0,61	-0,61	-0,61	-0,61	0,00	0,00	0,00	0,00
202	0	-0,61	-0,61	-0,61	-0,61	0,00	0,00	0,00	0,00
204	0	-0,82	-0,82	-0,82	-0,82	0,00	0,00	0,00	0,00
205	0	-1,02	-1,02	-1,02	-1,02	0,00	0,00	0,00	0,00
206	0	-1,02	-1,02	-1,02	-1,02	0,00	0,00	0,00	0,00
207	0	-1,16	-1,16	-1,16	-1,16	0,00	0,00	0,00	0,00
208	0	-1,16	-1,16	-1,16	-1,16	0,00	0,00	0,00	0,00
209	0	-1,16	-1,16	-1,16	-1,16	0,00	0,00	0,00	0,00
210	0	-1,16	-1,16	-1,16	-1,16	0,00	0,00	0,00	0,00
211	0	-1,58	-1,58	-1,58	-1,58	0,00	0,00	0,00	0,00
212	0	-1,58	-1,58	-1,58	-1,58	0,00	0,00	0,00	0,00
213	0	-0,61	-1,26	-1,26	-0,61	0,00	0,00	0,00	0,00
214	0	-0,61	-0,61	-0,61	-0,61	0,00	0,00	0,00	0,00
215	0	-0,61	-0,61	-0,61	-0,61	0,00	0,00	0,00	0,00
216	0	-0,61	-0,61	-0,61	-0,61	0,00	0,00	0,00	0,00
217	0	-0,61	-0,61	-0,61	-0,61	0,00	0,00	0,00	0,00
218	0	-0,61	-0,61	-0,61	-0,61	0,00	0,00	0,00	0,00

CARICHI SUGLI SHELL

CONDIZIONE DI CARICO N.ro: 3 — ALIQUOTA SISMICA: 0

IDENT.	PRESSIONI					CARICHI PERIMETRALI			
Shell N.ro	Riferimento	P.a t/mq	P.b t/mq	P.c t/mq	P.d t/mq	Q.ab t/ml	Q.bc t/ml	Q.cd t/ml	Q.da t/ml
97	1	-3,54	-3,54	-0,74	-0,74	0,00	0,00	0,00	0,00
98	1	-3,54	-3,54	-0,74	-0,74	0,00	0,00	0,00	0,00
99	1	-3,54	-3,54	-0,74	-0,74	0,00	0,00	0,00	0,00
100	1	-3,54	-3,54	-0,74	-0,74	0,00	0,00	0,00	0,00
101	1	-3,54	-3,54	-0,74	-0,74	0,00	0,00	0,00	0,00
102	1	-3,54	-3,54	-0,74	-0,74	0,00	0,00	0,00	0,00
103	1	-3,54	-3,54	-0,74	-0,74	0,00	0,00	0,00	0,00
104	1	-3,54	-3,54	-0,74	-0,74	0,00	0,00	0,00	0,00
105	1	-3,54	-3,54	-0,74	-0,74	0,00	0,00	0,00	0,00
106	1	-3,54	-3,54	-0,74	-0,74	0,00	0,00	0,00	0,00
107	1	-3,54	-3,54	-0,74	-0,74	0,00	0,00	0,00	0,00
108	1	-3,54	-3,54	-0,74	-0,74	0,00	0,00	0,00	0,00
109	1	-3,54	-3,54	-0,74	-0,74	0,00	0,00	0,00	0,00
110	1	-3,54	-3,54	-0,74	-0,74	0,00	0,00	0,00	0,00
111	1	-3,54	-3,54	-0,74	-0,74	0,00	0,00	0,00	0,00
112	1	-3,54	-3,54	-0,74	-0,74	0,00	0,00	0,00	0,00
113	1	-3,54	-3,54	-0,74	-0,74	0,00	0,00	0,00	0,00

CARICHI SUGLI SHELL

CONDIZIONE DI CARICO N.ro: 3 — ALIQUOTA SISMICA: 0

IDENT.	PRESSIONI					CARICHI PERIMETRALI			
Shell N.ro	Riferimento	P.a t/mq	P.b t/mq	P.c t/mq	P.d t/mq	Q.ab t/ml	Q.bc t/ml	Q.cd t/ml	Q.da t/ml
114	1	-3,54	-3,54	-0,74	-0,74	0,00	0,00	0,00	0,00
115	1	-3,54	-3,54	-0,74	-0,74	0,00	0,00	0,00	0,00
116	1	-3,54	-3,54	-0,74	-0,74	0,00	0,00	0,00	0,00
117	1	-3,54	-3,54	-0,74	-0,74	0,00	0,00	0,00	0,00
118	1	-3,54	-3,54	-0,74	-0,74	0,00	0,00	0,00	0,00
119	1	-3,54	-3,54	-0,74	-0,74	0,00	0,00	0,00	0,00
120	1	-3,54	-3,54	-0,74	-0,74	0,00	0,00	0,00	0,00
121	1	-3,54	-3,54	-0,74	-0,74	0,00	0,00	0,00	0,00
122	1	-3,54	-3,54	-0,74	-0,74	0,00	0,00	0,00	0,00
225	1	-3,54	-3,54	-0,74	-0,74	0,00	0,00	0,00	0,00
226	1	-3,54	-3,54	-0,74	-0,74	0,00	0,00	0,00	0,00
227	1	-3,54	-3,54	-0,74	-0,74	0,00	0,00	0,00	0,00
228	1	-3,54	-3,54	-0,74	-0,74	0,00	0,00	0,00	0,00
229	1	-3,54	-3,54	-0,74	-0,74	0,00	0,00	0,00	0,00
230	1	-3,54	-3,54	-0,74	-0,74	0,00	0,00	0,00	0,00

CARICHI SUGLI SHELL

CONDIZIONE DI CARICO N.ro: 4 — ALIQUOTA SISMICA: 0

IDENT.	PRESSIONI					CARICHI PERIMETRALI			
Shell N.ro	Riferimento	P.a t/mq	P.b t/mq	P.c t/mq	P.d t/mq	Q.ab t/ml	Q.bc t/ml	Q.cd t/ml	Q.da t/ml
97	1	-3,54	-3,54	-0,74	-0,74	0,00	0,00	0,00	0,00
98	1	-2,36	-2,36	-0,49	-0,49	0,00	0,00	0,00	0,00
99	1	-3,54	-3,54	-0,74	-0,74	0,00	0,00	0,00	0,00
100	1	-3,54	-3,54	-0,74	-0,74	0,00	0,00	0,00	0,00
101	1	-3,54	-3,54	-0,74	-0,74	0,00	0,00	0,00	0,00
102	1	-3,54	-3,54	-0,74	-0,74	0,00	0,00	0,00	0,00
103	1	-3,54	-3,54	-0,74	-0,74	0,00	0,00	0,00	0,00
104	1	-3,54	-3,54	-0,74	-0,74	0,00	0,00	0,00	0,00
105	1	-3,54	-3,54	-0,74	-0,74	0,00	0,00	0,00	0,00
106	1	-3,54	-3,54	-0,74	-0,74	0,00	0,00	0,00	0,00
107	1	-3,54	-3,54	-0,74	-0,74	0,00	0,00	0,00	0,00
108	1	-3,54	-3,54	-0,74	-0,74	0,00	0,00	0,00	0,00
109	1	-3,54	-3,54	-0,74	-0,74	0,00	0,00	0,00	0,00
110	1	-3,54	-3,54	-0,74	-0,74	0,00	0,00	0,00	0,00
111	1	-2,36	-2,36	-0,49	-0,49	0,00	0,00	0,00	0,00
112	1	-2,36	-2,36	-0,49	-0,49	0,00	0,00	0,00	0,00
113	1	-2,36	-2,36	-0,49	-0,49	0,00	0,00	0,00	0,00
114	1	-2,36	-2,36	-0,49	-0,49	0,00	0,00	0,00	0,00
115	1	-2,36	-2,36	-0,49	-0,49	0,00	0,00	0,00	0,00
116	1	-2,36	-2,36	-0,49	-0,49	0,00	0,00	0,00	0,00
117	1	-2,36	-2,36	-0,49	-0,49	0,00	0,00	0,00	0,00
118	1	-2,36	-2,36	-0,49	-0,49	0,00	0,00	0,00	0,00
119	1	-2,36	-2,36	-0,49	-0,49	0,00	0,00	0,00	0,00
120	1	-2,36	-2,36	-0,49	-0,49	0,00	0,00	0,00	0,00
121	1	-2,36	-2,36	-0,49	-0,49	0,00	0,00	0,00	0,00
122	1	-2,36	-2,36	-0,49	-0,49	0,00	0,00	0,00	0,00
225	1	-2,36	-2,36	-0,49	-0,49	0,00	0,00	0,00	0,00
226	1	-2,36	-2,36	-0,49	-0,49	0,00	0,00	0,00	0,00
227	1	-2,36	-2,36	-0,49	-0,49	0,00	0,00	0,00	0,00
228	1	-3,54	-3,54	-0,74	-0,74	0,00	0,00	0,00	0,00
229	1	-3,54	-3,54	-0,74	-0,74	0,00	0,00	0,00	0,00
230	1	-3,54	-3,54	-0,74	-0,74	0,00	0,00	0,00	0,00

CARICHI SUGLI SHELL

CONDIZIONE DI CARICO N.ro: 5 — ALIQUOTA SISMICA: 0

IDENT.	PRESSIONI					CARICHI PERIMETRALI			
Shell N.ro	Riferimento	P.a t/mq	P.b t/mq	P.c t/mq	P.d t/mq	Q.ab t/ml	Q.bc t/ml	Q.cd t/ml	Q.da t/ml
128	0	0,00	0,00	0,00	0,00	0,00	0,00	-5,61	0,00
129	0	0,00	0,00	0,00	0,00	0,00	0,00	-5,61	0,00
130	0	0,00	0,00	0,00	0,00	0,00	0,00	-5,61	0,00
131	0	0,00	0,00	0,00	0,00	0,00	0,00	-5,61	0,00
207	0	0,00	0,00	0,00	0,00	0,00	0,00	-5,61	0,00
208	0	0,00	0,00	0,00	0,00	0,00	0,00	-5,61	0,00
209	0	0,00	0,00	0,00	0,00	0,00	0,00	-5,61	0,00
210	0	0,00	0,00	0,00	0,00	0,00	0,00	-5,61	0,00

CARICHI SUGLI SHELL

CONDIZIONE DI CARICO N.ro: 6 — ALIQUOTA SISMICA: 0

IDENT.	PRESSIONI					CARICHI PERIMETRALI			
Shell N.ro	Riferimento	P.a t/mq	P.b t/mq	P.c t/mq	P.d t/mq	Q.ab t/ml	Q.bc t/ml	Q.cd t/ml	Q.da t/ml
142	1	-8,00	-8,00	-8,00	-8,00	0,00	0,00	0,00	0,00
143	1	-8,00	-8,00	-8,00	-8,00	0,00	0,00	0,00	0,00
144	1	-12,95	-12,95	-12,95	-12,95	0,00	0,00	0,00	0,00
145	1	-12,95	-12,95	-12,95	-12,95	0,00	0,00	0,00	0,00
146	1	-4,95	-4,95	-4,95	-4,95	0,00	0,00	0,00	0,00
147	1	-4,95	-4,95	-4,95	-4,95	0,00	0,00	0,00	0,00
158	1	-8,00	-8,00	-8,00	-8,00	0,00	0,00	0,00	0,00
159	1	-8,00	-8,00	-8,00	-8,00	0,00	0,00	0,00	0,00
160	1	-12,95	-12,95	-12,95	-12,95	0,00	0,00	0,00	0,00
161	1	-12,95	-12,95	-12,95	-12,95	0,00	0,00	0,00	0,00
162	1	-4,95	-4,95	-4,95	-4,95	0,00	0,00	0,00	0,00
163	1	-4,95	-4,95	-4,95	-4,95	0,00	0,00	0,00	0,00
174	1	-8,00	-8,00	-8,00	-8,00	0,00	0,00	0,00	0,00
175	1	-8,00	-8,00	-8,00	-8,00	0,00	0,00	0,00	0,00
176	1	-12,95	-12,95	-12,95	-12,95	0,00	0,00	0,00	0,00
177	1	-12,95	-12,95	-12,95	-12,95	0,00	0,00	0,00	0,00
178	1	-4,95	-4,95	-4,95	-4,95	0,00	0,00	0,00	0,00
179	1	-4,95	-4,95	-4,95	-4,95	0,00	0,00	0,00	0,00
190	1	-8,00	-8,00	-8,00	-8,00	0,00	0,00	0,00	0,00
191	1	-8,00	-8,00	-8,00	-8,00	0,00	0,00	0,00	0,00
192	1	-12,95	-12,95	-12,95	-12,95	0,00	0,00	0,00	0,00
193	1	-12,95	-12,95	-12,95	-12,95	0,00	0,00	0,00	0,00
194	1	-4,95	-4,95	-4,95	-4,95	0,00	0,00	0,00	0,00
195	1	-4,95	-4,95	-4,95	-4,95	0,00	0,00	0,00	0,00

CARICHI SUGLI SHELL

CONDIZIONE DI CARICO N.ro: 7 — ALIQUOTA SISMICA: 0

IDENT.	PRESSIONI					CARICHI PERIMETRALI			
Shell N.ro	Riferimento	P.a t/mq	P.b t/mq	P.c t/mq	P.d t/mq	Q.ab t/ml	Q.bc t/ml	Q.cd t/ml	Q.da t/ml
127	1	-8,00	-8,00	-8,00	-8,00	0,00	0,00	0,00	0,00
128	1	-8,00	-8,00	-8,00	-8,00	0,00	0,00	0,00	0,00
129	1	-12,95	-12,95	-12,95	-12,95	0,00	0,00	0,00	0,00
130	1	-12,95	-12,95	-12,95	-12,95	0,00	0,00	0,00	0,00
131	1	-4,95	-4,95	-4,95	-4,95	0,00	0,00	0,00	0,00
132	1	-4,95	-4,95	-4,95	-4,95	0,00	0,00	0,00	0,00
142	1	-8,00	-8,00	-8,00	-8,00	0,00	0,00	0,00	0,00
143	1	-8,00	-8,00	-8,00	-8,00	0,00	0,00	0,00	0,00
144	1	-12,95	-12,95	-12,95	-12,95	0,00	0,00	0,00	0,00
145	1	-12,95	-12,95	-12,95	-12,95	0,00	0,00	0,00	0,00
146	1	-4,95	-4,95	-4,95	-4,95	0,00	0,00	0,00	0,00

CARICHI SUGLI SHELL

CONDIZIONE DI CARICO N.ro: 7 — ALIQUOTA SISMICA: 0

IDENT.	PRESSIONI					CARICHI PERIMETRALI			
Shell N.ro	Riferimento	P.a t/mq	P.b t/mq	P.c t/mq	P.d t/mq	Q.ab t/ml	Q.bc t/ml	Q.cd t/ml	Q.da t/ml
147	1	-4,95	-4,95	-4,95	-4,95	0,00	0,00	0,00	0,00
158	1	-8,00	-8,00	-8,00	-8,00	0,00	0,00	0,00	0,00
159	1	-8,00	-8,00	-8,00	-8,00	0,00	0,00	0,00	0,00
160	1	-12,95	-12,95	-12,95	-12,95	0,00	0,00	0,00	0,00
161	1	-12,95	-12,95	-12,95	-12,95	0,00	0,00	0,00	0,00
162	1	-4,95	-4,95	-4,95	-4,95	0,00	0,00	0,00	0,00
163	1	-4,95	-4,95	-4,95	-4,95	0,00	0,00	0,00	0,00
174	1	-8,00	-8,00	-8,00	-8,00	0,00	0,00	0,00	0,00
175	1	-8,00	-8,00	-8,00	-8,00	0,00	0,00	0,00	0,00
176	1	-12,95	-12,95	-12,95	-12,95	0,00	0,00	0,00	0,00
177	1	-12,95	-12,95	-12,95	-12,95	0,00	0,00	0,00	0,00
178	1	-4,95	-4,95	-4,95	-4,95	0,00	0,00	0,00	0,00
179	1	-4,95	-4,95	-4,95	-4,95	0,00	0,00	0,00	0,00

CARICHI SUGLI SHELL

CONDIZIONE DI CARICO N.ro: 8 — ALIQUOTA SISMICA: 0

IDENT.	PRESSIONI					CARICHI PERIMETRALI			
Shell N.ro	Riferimento	P.a t/mq	P.b t/mq	P.c t/mq	P.d t/mq	Q.ab t/ml	Q.bc t/ml	Q.cd t/ml	Q.da t/ml
128	1	-0,92	-0,92	-0,92	-0,92	0,00	0,00	0,00	0,00
129	1	-0,92	-0,92	-0,92	-0,92	0,00	0,00	0,00	0,00
130	1	-0,25	-0,25	-0,25	-0,25	0,00	0,00	0,00	0,00
131	1	-0,25	-0,25	-0,25	-0,25	0,00	0,00	0,00	0,00
143	1	-0,92	-0,92	-0,92	-0,92	0,00	0,00	0,00	0,00
144	1	-0,92	-0,92	-0,92	-0,92	0,00	0,00	0,00	0,00
145	1	-0,25	-0,25	-0,25	-0,25	0,00	0,00	0,00	0,00
146	1	-0,25	-0,25	-0,25	-0,25	0,00	0,00	0,00	0,00
159	1	-0,92	-0,92	-0,92	-0,92	0,00	0,00	0,00	0,00
160	1	-0,92	-0,92	-0,92	-0,92	0,00	0,00	0,00	0,00
161	1	-0,25	-0,25	-0,25	-0,25	0,00	0,00	0,00	0,00
162	1	-0,25	-0,25	-0,25	-0,25	0,00	0,00	0,00	0,00
175	1	-0,92	-0,92	-0,92	-0,92	0,00	0,00	0,00	0,00
176	1	-0,92	-0,92	-0,92	-0,92	0,00	0,00	0,00	0,00
177	1	-0,25	-0,25	-0,25	-0,25	0,00	0,00	0,00	0,00
178	1	-0,25	-0,25	-0,25	-0,25	0,00	0,00	0,00	0,00
191	1	-0,92	-0,92	-0,92	-0,92	0,00	0,00	0,00	0,00
192	1	-0,92	-0,92	-0,92	-0,92	0,00	0,00	0,00	0,00
193	1	-0,25	-0,25	-0,25	-0,25	0,00	0,00	0,00	0,00
194	1	-0,25	-0,25	-0,25	-0,25	0,00	0,00	0,00	0,00
207	1	-0,92	-0,92	-0,92	-0,92	0,00	0,00	0,00	0,00
208	1	-0,92	-0,92	-0,92	-0,92	0,00	0,00	0,00	0,00
209	1	-0,25	-0,25	-0,25	-0,25	0,00	0,00	0,00	0,00
210	1	-0,25	-0,25	-0,25	-0,25	0,00	0,00	0,00	0,00

CARICHI SUGLI SHELL

CONDIZIONE DI CARICO N.ro: 9 — ALIQUOTA SISMICA: 0

IDENT.	PRESSIONI					CARICHI PERIMETRALI			
Shell N.ro	Riferimento	P.a t/mq	P.b t/mq	P.c t/mq	P.d t/mq	Q.ab t/ml	Q.bc t/ml	Q.cd t/ml	Q.da t/ml
101	1	-1,40	-1,40	-3,08	-3,08	0,00	0,00	0,00	0,00
102	1	-1,40	-1,40	-3,08	-3,08	0,00	0,00	0,00	0,00
103	1	-1,40	-1,40	-3,08	-3,08	0,00	0,00	0,00	0,00
229	1	-1,40	-1,40	-3,08	-3,08	0,00	0,00	0,00	0,00

CARICHI SUGLI SHELL

CONDIZIONE DI CARICO N.ro: 10 — ALIQUOTA SISMICA: 0

IDENT.	PRESSIONI					CARICHI PERIMETRALI			
Shell N.ro	Riferimento	P.a t/mq	P.b t/mq	P.c t/mq	P.d t/mq	Q.ab t/ml	Q.bc t/ml	Q.cd t/ml	Q.da t/ml
1	1	-2,45	-2,45	-2,45	-2,45	0,00	0,00	0,00	0,00
2	1	-2,45	-2,45	-2,45	-2,45	0,00	0,00	0,00	0,00
3	1	-2,45	-2,45	-2,45	-2,45	0,00	0,00	0,00	0,00
4	1	-2,45	-2,45	-2,45	-2,45	0,00	0,00	0,00	0,00
5	1	-2,45	-2,45	-2,45	-2,45	0,00	0,00	0,00	0,00
6	1	-2,45	-2,45	-2,45	-2,45	0,00	0,00	0,00	0,00
7	1	-2,45	-2,45	-2,45	-2,45	0,00	0,00	0,00	0,00
8	1	-2,45	-2,45	-2,45	-2,45	0,00	0,00	0,00	0,00
9	1	-2,45	-2,45	-2,45	-2,45	0,00	0,00	0,00	0,00
10	1	-2,45	-2,45	-2,45	-2,45	0,00	0,00	0,00	0,00
11	1	-2,45	-2,45	-2,45	-2,45	0,00	0,00	0,00	0,00
12	1	-2,45	-2,45	-2,45	-2,45	0,00	0,00	0,00	0,00
13	1	-2,45	-2,45	-2,45	-2,45	0,00	0,00	0,00	0,00
14	1	-2,45	-2,45	-2,45	-2,45	0,00	0,00	0,00	0,00
15	1	-2,45	-2,45	-2,45	-2,45	0,00	0,00	0,00	0,00
16	1	-2,45	-2,45	-2,45	-2,45	0,00	0,00	0,00	0,00
17	1	-2,45	-2,45	-2,45	-2,45	0,00	0,00	0,00	0,00
18	1	-2,45	-2,45	-2,45	-2,45	0,00	0,00	0,00	0,00
19	1	-2,45	-2,45	-2,45	-2,45	0,00	0,00	0,00	0,00
20	1	-2,45	-2,45	-2,45	-2,45	0,00	0,00	0,00	0,00
21	1	-2,45	-2,45	-2,45	-2,45	0,00	0,00	0,00	0,00
22	1	-2,45	-2,45	-2,45	-2,45	0,00	0,00	0,00	0,00
23	1	-2,45	-2,45	-2,45	-2,45	0,00	0,00	0,00	0,00
24	1	-2,45	-2,45	-2,45	-2,45	0,00	0,00	0,00	0,00
25	1	-2,45	-2,45	-2,45	-2,45	0,00	0,00	0,00	0,00
26	1	-2,45	-2,45	-2,45	-2,45	0,00	0,00	0,00	0,00
27	1	-2,45	-2,45	-2,45	-2,45	0,00	0,00	0,00	0,00
28	1	-2,45	-2,45	-2,45	-2,45	0,00	0,00	0,00	0,00
29	1	-2,45	-2,45	-2,45	-2,45	0,00	0,00	0,00	0,00
30	1	-2,45	-2,45	-2,45	-2,45	0,00	0,00	0,00	0,00
31	1	-2,45	-2,45	-2,45	-2,45	0,00	0,00	0,00	0,00
32	1	-2,45	-2,45	-2,45	-2,45	0,00	0,00	0,00	0,00
33	1	-2,45	-2,45	-2,45	-2,45	0,00	0,00	0,00	0,00
34	1	-2,45	-2,45	-2,45	-2,45	0,00	0,00	0,00	0,00
35	1	-2,45	-2,45	-2,45	-2,45	0,00	0,00	0,00	0,00
36	1	-2,45	-2,45	-2,45	-2,45	0,00	0,00	0,00	0,00
37	1	-2,45	-2,45	-2,45	-2,45	0,00	0,00	0,00	0,00
38	1	-2,45	-2,45	-2,45	-2,45	0,00	0,00	0,00	0,00
39	1	-2,45	-2,45	-2,45	-2,45	0,00	0,00	0,00	0,00
40	1	-2,45	-2,45	-2,45	-2,45	0,00	0,00	0,00	0,00
41	1	-2,45	-2,45	-2,45	-2,45	0,00	0,00	0,00	0,00
42	1	-2,45	-2,45	-2,45	-2,45	0,00	0,00	0,00	0,00
43	1	-2,45	-2,45	-2,45	-2,45	0,00	0,00	0,00	0,00
44	1	-2,45	-2,45	-2,45	-2,45	0,00	0,00	0,00	0,00
45	1	-2,45	-2,45	-2,45	-2,45	0,00	0,00	0,00	0,00
46	1	-2,45	-2,45	-2,45	-2,45	0,00	0,00	0,00	0,00
47	1	-2,45	-2,45	-2,45	-2,45	0,00	0,00	0,00	0,00
48	1	-2,45	-2,45	-2,45	-2,45	0,00	0,00	0,00	0,00
49	1	-2,45	-2,45	-2,45	-2,45	0,00	0,00	0,00	0,00
50	1	-2,45	-2,45	-2,45	-2,45	0,00	0,00	0,00	0,00
51	1	-2,45	-2,45	-2,45	-2,45	0,00	0,00	0,00	0,00
52	1	-2,45	-2,45	-2,45	-2,45	0,00	0,00	0,00	0,00
53	1	-2,45	-2,45	-2,45	-2,45	0,00	0,00	0,00	0,00
54	1	-2,45	-2,45	-2,45	-2,45	0,00	0,00	0,00	0,00
55	1	-2,45	-2,45	-2,45	-2,45	0,00	0,00	0,00	0,00
56	1	-2,45	-2,45	-2,45	-2,45	0,00	0,00	0,00	0,00

CARICHI SUGLI SHELL

CONDIZIONE DI CARICO N.ro: 10 — ALIQUOTA SISMICA: 0

IDENT.	PRESSIONI					CARICHI PERIMETRALI			
Shell N.ro	Riferimento	P.a t/mq	P.b t/mq	P.c t/mq	P.d t/mq	Q.ab t/ml	Q.bc t/ml	Q.cd t/ml	Q.da t/ml
57	1	-2,45	-2,45	-2,45	-2,45	0,00	0,00	0,00	0,00
58	1	-2,45	-2,45	-2,45	-2,45	0,00	0,00	0,00	0,00
59	1	-2,45	-2,45	-2,45	-2,45	0,00	0,00	0,00	0,00
60	1	-2,45	-2,45	-2,45	-2,45	0,00	0,00	0,00	0,00
61	1	-2,45	-2,45	-2,45	-2,45	0,00	0,00	0,00	0,00
62	1	-2,45	-2,45	-2,45	-2,45	0,00	0,00	0,00	0,00
63	1	-2,45	-2,45	-2,45	-2,45	0,00	0,00	0,00	0,00
64	1	-2,45	-2,45	-2,45	-2,45	0,00	0,00	0,00	0,00
65	1	-2,45	-2,45	-2,45	-2,45	0,00	0,00	0,00	0,00
66	1	-2,45	-2,45	-2,45	-2,45	0,00	0,00	0,00	0,00
67	1	-2,45	-2,45	-2,45	-2,45	0,00	0,00	0,00	0,00
68	1	-2,45	-2,45	-2,45	-2,45	0,00	0,00	0,00	0,00
69	1	-2,45	-2,45	-2,45	-2,45	0,00	0,00	0,00	0,00
70	1	-2,45	-2,45	-2,45	-2,45	0,00	0,00	0,00	0,00
71	1	-2,45	-2,45	-2,45	-2,45	0,00	0,00	0,00	0,00
72	1	-2,45	-2,45	-2,45	-2,45	0,00	0,00	0,00	0,00
73	1	-2,45	-2,45	-2,45	-2,45	0,00	0,00	0,00	0,00
74	1	-2,45	-2,45	-2,45	-2,45	0,00	0,00	0,00	0,00
75	1	-2,45	-2,45	-2,45	-2,45	0,00	0,00	0,00	0,00
76	1	-2,45	-2,45	-2,45	-2,45	0,00	0,00	0,00	0,00
77	1	-2,45	-2,45	-2,45	-2,45	0,00	0,00	0,00	0,00
78	1	-2,45	-2,45	-2,45	-2,45	0,00	0,00	0,00	0,00
79	1	-2,45	-2,45	-2,45	-2,45	0,00	0,00	0,00	0,00
80	1	-2,45	-2,45	-2,45	-2,45	0,00	0,00	0,00	0,00
81	1	-2,45	-2,45	-2,45	-2,45	0,00	0,00	0,00	0,00
82	1	-2,45	-2,45	-2,45	-2,45	0,00	0,00	0,00	0,00
83	1	-2,45	-2,45	-2,45	-2,45	0,00	0,00	0,00	0,00
84	1	-2,45	-2,45	-2,45	-2,45	0,00	0,00	0,00	0,00
85	1	-2,45	-2,45	-2,45	-2,45	0,00	0,00	0,00	0,00
86	1	-2,45	-2,45	-2,45	-2,45	0,00	0,00	0,00	0,00
87	1	-2,45	-2,45	-2,45	-2,45	0,00	0,00	0,00	0,00
88	1	-2,45	-2,45	-2,45	-2,45	0,00	0,00	0,00	0,00
89	1	-2,45	-2,45	-2,45	-2,45	0,00	0,00	0,00	0,00
90	1	-2,45	-2,45	-2,45	-2,45	0,00	0,00	0,00	0,00
91	1	-2,45	-2,45	-2,45	-2,45	0,00	0,00	0,00	0,00
92	1	-2,45	-2,45	-2,45	-2,45	0,00	0,00	0,00	0,00
93	1	-2,45	-2,45	-2,45	-2,45	0,00	0,00	0,00	0,00
94	1	-2,45	-2,45	-2,45	-2,45	0,00	0,00	0,00	0,00
95	1	-2,45	-2,45	-2,45	-2,45	0,00	0,00	0,00	0,00
96	1	-2,45	-2,45	-2,45	-2,45	0,00	0,00	0,00	0,00
97	1	2,45	2,45	0,00	0,00	0,00	0,00	0,00	0,00
98	1	2,45	2,45	0,00	0,00	0,00	0,00	0,00	0,00
99	1	2,45	2,45	0,00	0,00	0,00	0,00	0,00	0,00
100	1	2,45	2,45	0,00	0,00	0,00	0,00	0,00	0,00
101	1	2,45	2,45	0,00	0,00	0,00	0,00	0,00	0,00
102	1	2,45	2,45	0,00	0,00	0,00	0,00	0,00	0,00
103	1	2,45	2,45	0,00	0,00	0,00	0,00	0,00	0,00
104	1	2,45	2,45	0,00	0,00	0,00	0,00	0,00	0,00
105	1	2,45	2,45	0,00	0,00	0,00	0,00	0,00	0,00
106	1	2,45	2,45	0,00	0,00	0,00	0,00	0,00	0,00
107	1	2,45	2,45	0,00	0,00	0,00	0,00	0,00	0,00
108	1	2,45	2,45	0,00	0,00	0,00	0,00	0,00	0,00
109	1	2,45	2,45	0,00	0,00	0,00	0,00	0,00	0,00
110	1	2,45	2,45	0,00	0,00	0,00	0,00	0,00	0,00
111	1	2,45	2,45	0,00	0,00	0,00	0,00	0,00	0,00
112	1	2,45	2,45	0,00	0,00	0,00	0,00	0,00	0,00

CARICHI SUGLI SHELL

CONDIZIONE DI CARICO N.ro: 10 — ALIQUOTA SISMICA: 0

IDENT.	PRESSIONI					CARICHI PERIMETRALI			
Shell N.ro	Riferimento	P.a t/mq	P.b t/mq	P.c t/mq	P.d t/mq	Q.ab t/ml	Q.bc t/ml	Q.cd t/ml	Q.da t/ml
113	1	2,45	2,45	0,00	0,00	0,00	0,00	0,00	0,00
114	1	2,45	2,45	0,00	0,00	0,00	0,00	0,00	0,00
115	1	2,45	2,45	0,00	0,00	0,00	0,00	0,00	0,00
116	1	2,45	2,45	0,00	0,00	0,00	0,00	0,00	0,00
117	1	2,45	2,45	0,00	0,00	0,00	0,00	0,00	0,00
118	1	2,45	2,45	0,00	0,00	0,00	0,00	0,00	0,00
119	1	2,45	2,45	0,00	0,00	0,00	0,00	0,00	0,00
120	1	2,45	2,45	0,00	0,00	0,00	0,00	0,00	0,00
121	1	2,45	2,45	0,00	0,00	0,00	0,00	0,00	0,00
122	1	2,45	2,45	0,00	0,00	0,00	0,00	0,00	0,00
225	1	2,45	2,45	0,00	0,00	0,00	0,00	0,00	0,00
226	1	2,45	2,45	0,00	0,00	0,00	0,00	0,00	0,00
227	1	2,45	2,45	0,00	0,00	0,00	0,00	0,00	0,00
228	1	2,45	2,45	0,00	0,00	0,00	0,00	0,00	0,00
229	1	2,45	2,45	0,00	0,00	0,00	0,00	0,00	0,00
230	1	2,45	2,45	0,00	0,00	0,00	0,00	0,00	0,00

CARICHI SUGLI SHELL

CONDIZIONE DI CARICO N.ro: 11 — ALIQUOTA SISMICA: 0

IDENT.	PRESSIONI					CARICHI PERIMETRALI			
Shell N.ro	Riferimento	P.a t/mq	P.b t/mq	P.c t/mq	P.d t/mq	Q.ab t/ml	Q.bc t/ml	Q.cd t/ml	Q.da t/ml
98	1	0,15	0,15	0,05	0,05	0,00	0,00	0,00	0,00
111	1	0,15	0,15	0,05	0,05	0,00	0,00	0,00	0,00
112	1	0,15	0,15	0,05	0,05	0,00	0,00	0,00	0,00
113	1	0,15	0,15	0,05	0,05	0,00	0,00	0,00	0,00
114	1	0,15	0,15	0,05	0,05	0,00	0,00	0,00	0,00
115	1	0,15	0,15	0,05	0,05	0,00	0,00	0,00	0,00
116	1	0,15	0,15	0,05	0,05	0,00	0,00	0,00	0,00
117	1	0,15	0,15	0,05	0,05	0,00	0,00	0,00	0,00
118	1	0,15	0,15	0,05	0,05	0,00	0,00	0,00	0,00
119	1	0,15	0,15	0,05	0,05	0,00	0,00	0,00	0,00
120	1	0,15	0,15	0,05	0,05	0,00	0,00	0,00	0,00
121	1	0,15	0,15	0,05	0,05	0,00	0,00	0,00	0,00
122	1	0,15	0,15	0,05	0,05	0,00	0,00	0,00	0,00
225	1	0,15	0,15	0,05	0,05	0,00	0,00	0,00	0,00
226	1	0,15	0,15	0,05	0,05	0,00	0,00	0,00	0,00
227	1	0,15	0,15	0,05	0,05	0,00	0,00	0,00	0,00

CARICHI SUGLI SHELL

CONDIZIONE DI CARICO N.ro: 12 — ALIQUOTA SISMICA: 0

IDENT.	PRESSIONI					CARICHI PERIMETRALI			
Shell N.ro	Riferimento	P.a t/mq	P.b t/mq	P.c t/mq	P.d t/mq	Q.ab t/ml	Q.bc t/ml	Q.cd t/ml	Q.da t/ml
97	1	-0,50	-0,50	-0,50	-0,50	0,00	0,00	0,00	0,00
99	1	-0,50	-0,50	-0,50	-0,50	0,00	0,00	0,00	0,00
100	1	-0,50	-0,50	-0,50	-0,50	0,00	0,00	0,00	0,00
101	1	-0,50	-0,50	-0,50	-0,50	0,00	0,00	0,00	0,00
102	1	-0,50	-0,50	-0,50	-0,50	0,00	0,00	0,00	0,00
103	1	-0,50	-0,50	-0,50	-0,50	0,00	0,00	0,00	0,00
104	1	-0,50	-0,50	-0,50	-0,50	0,00	0,00	0,00	0,00
105	1	-0,50	-0,50	-0,50	-0,50	0,00	0,00	0,00	0,00
106	1	-0,50	-0,50	-0,50	-0,50	0,00	0,00	0,00	0,00
107	1	-0,50	-0,50	-0,50	-0,50	0,00	0,00	0,00	0,00
108	1	-0,50	-0,50	-0,50	-0,50	0,00	0,00	0,00	0,00

CARICHI SUGLI SHELL

CONDIZIONE DI CARICO N.ro: 12 — ALIQUOTA SISMICA: 0

IDENT.	PRESSIONI					CARICHI PERIMETRALI			
Shell N.ro	Riferimento	P.a t/mq	P.b t/mq	P.c t/mq	P.d t/mq	Q.ab t/ml	Q.bc t/ml	Q.cd t/ml	Q.da t/ml
109	1	-0,50	-0,50	-0,50	-0,50	0,00	0,00	0,00	0,00
110	1	-0,50	-0,50	-0,50	-0,50	0,00	0,00	0,00	0,00
228	1	-0,50	-0,50	-0,50	-0,50	0,00	0,00	0,00	0,00
229	1	-0,50	-0,50	-0,50	-0,50	0,00	0,00	0,00	0,00
230	1	-0,50	-0,50	-0,50	-0,50	0,00	0,00	0,00	0,00

COMPOSIZIONE SHELL

Macro Nro	Col.1	Col.2	Col.3	Col.4	Col.5	Col.6		Macro Nro	Col.1	Col.2	Col.3	Col.4	Col.5	Col.6
2	2	237	238	239				6	6	240	241	242		
9	9	243	244	245				14	14	246	247	248		
15	15	249	250	251				16	16	252	253	254		
21	21	255	256	257				24	24	258	259	260		
29	29	261	262	263				30	30	264	265	266		
31	31	267	268	269				32	32	270	271	272		
37	37	273	274	275				40	40	276	277	278		
45	45	279	280	281				46	46	282	283	284		
47	47	285	286	287				48	48	288	289	290		
53	53	291	292	293				56	56	294	295	296		

COMPOSIZIONE SHELL

Macro Nro	Col.1	Col.2	Col.3	Col.4	Col.5	Col.6		Macro Nro	Col.1	Col.2	Col.3	Col.4	Col.5	Col.6
61	61	297	298	299				62	62	300	301	302		
63	63	303	304	305				64	64	306	307	308		
69	69	309	310	311				72	72	312	313	314		
77	77	315	316	317				78	78	318	319	320		
79	79	321	322	323				80	80	324	325	326		
85	85	327	328	329				88	88	330	331	332		
93	93	333	334	335				94	94	336	337	338		
95	95	339	340	341				96	96	342	343	344		
97	97 345 346							98	98 350 354	347 351 355	348 352 356	349 353 357		
99	99 358 359							100	100 360 361					
101	101 365 369	362 366 370	363 367 371	364 368 372				102	102 373 374					
103	103 378	375 379	376 380	377 381				104	104 386					

COMPOSIZIONE SHELL

Macro Nro	Col.1	Col.2	Col.3	Col.4	Col.5	Col.6		Macro Nro	Col.1	Col.2	Col.3	Col.4	Col.5	Col.6
	382	383	384	385					387					
105	105 388 389							106	106 390 391					
107	107 395 399	392 396 400	393 397 401	394 398 402				108	108 406 410	403 407 411	404 408 412	405 409 413		
109	109 417 421	414 418 422	415 419 423	416 420 424				110	110 428 432	425 429 433	426 430 434	427 431 435		
111	111 436 437							112	112 438 439					
113	113 440 441							114	114 445 449	442 446 450	443 447 451	444 448 452		
115	115 453 454							116	116 458 462	455 459 463	456 460 464	457 461 465		
117	117 466 467							118	118 468 469					
119	119 470 471							120	120 475 479	472 476 480	473 477 481	474 478 482		
121	121 486 490	483 487 491	484 488 492	485 489 493				122	122 497 501	494 498 502	495 499 503	496 500 504		
124	124	505	506	507				128	128	508	509	510		
131	131	511	512	513				136	136	514	515	516		
137	137	517	518	519				138	138	520	521	522		

COMPOSIZIONE SHELL

Macro Nro	Col.1	Col.2	Col.3	Col.4	Col.5	Col.6		Macro Nro	Col.1	Col.2	Col.3	Col.4	Col.5	Col.6
143	143	523	524	525				146	146	526	527	528		
151	151	529	530	531				152	152	532	533	534		
153	153	535	536	537				154	154	538	539	540		
159	159	541	542	543				162	162	544	545	546		
167	167	547	548	549				168	168	550	551	552		
169	169	553	554	555				170	170	556	557	558		
175	175	559	560	561				178	178	562	563	564		
183	183	565	566	567				184	184	568	569	570		
185	185	571	572	573				186	186	574	575	576		
191	191	577	578	579				194	194	580	581	582		
199	199	583	584	585				200	200	586	587	588		

COMPOSIZIONE SHELL

Macro Nro	Col.1	Col.2	Col.3	Col.4	Col.5	Col.6		Macro Nro	Col.1	Col.2	Col.3	Col.4	Col.5	Col.6
201	201	589	590	591				202	202	592	593	594		
207	207	595	596	597				210	210	598	599	600		
215	215	601	602	603				216	216	604	605	606		
217	217	607	608	609				218	218	610	611	612		
225	225 613 614							226	226 615 616					
227	227 617 618							228	228 619 620					
229	229 621 622							230	230 623 624					

VERTICI MICRO SHELL

Micro Nro	Macro Nro	Vert.1	Vert.2	Vert.3	Vert.4		Micro Nro	Macro Nro	Vert.1	Vert.2	Vert.3	Vert.4		Micro Nro	Macro Nro	Vert.1	Vert.2	Vert.3	Vert.4
1	1	1	2	4	3		2	2	5	253	256	7		3	3	9	2	1	10
4	4	11	9	10	12		5	5	13	11	12	14		6	6	15	259	262	16
7	7	17	15	16	18		8	8	19	17	18	20		9	9	21	265	268	22
10	10	23	21	22	24		11	11	25	23	24	26		12	12	27	25	26	28
13	13	29	27	28	30		14	14	31	271	274	32		15	15	33	277	280	34
16	16	6	283	286	8		17	17	35	36	4	2		18	18	37	35	2	9
19	19	38	37	9	11		20	20	39	38	11	13		21	21	40	289	259	15
22	22	41	40	15	17		23	23	42	41	17	19		24	24	43	292	265	21
25	25	44	43	21	23		26	26	45	44	23	25		27	27	46	45	25	27
28	28	47	46	27	29		29	29	48	295	271	31		30	30	49	298	277	33
31	31	50	301	283	6		32	32	51	304	253	5		33	33	52	53	36	35
34	34	54	52	35	37		35	35	55	54	37	38		36	36	56	55	38	39
37	37	57	307	289	40		38	38	58	57	40	41		39	39	59	58	41	42
40	40	60	310	292	43		41	41	61	60	43	44		42	42	62	61	44	45
43	43	63	62	45	46		44	44	64	63	46	47		45	45	65	313	295	48
46	46	66	316	298	49		47	47	67	319	301	50		48	48	68	322	304	51
49	49	69	70	53	52		50	50	71	69	52	54		51	51	72	71	54	55
52	52	73	72	55	56		53	53	74	325	307	57		54	54	75	74	57	58
55	55	76	75	58	59		56	56	77	328	310	60		57	57	78	77	60	61
58	58	79	78	61	62		59	59	80	79	62	63		60	60	81	80	63	64
61	61	82	331	313	65		62	62	83	334	316	66		63	63	84	337	319	67
64	64	85	340	322	68		65	65	86	87	70	69		66	66	88	86	69	71
67	67	89	88	71	72		68	68	90	89	72	73		69	69	91	343	325	74
70	70	92	91	74	75		71	71	93	92	75	76		72	72	94	346	328	77
73	73	95	94	77	78		74	74	96	95	78	79		75	75	97	96	79	80
76	76	98	97	80	81		77	77	99	349	331	82		78	78	100	352	334	83
79	79	101	355	337	84		80	80	102	358	340	85		81	81	103	104	87	86
82	82	105	103	86	88		83	83	106	105	88	89		84	84	107	106	89	90
85	85	108	361	343	91		86	86	109	108	91	92		87	87	110	109	92	93
88	88	111	364	346	94		89	89	112	111	94	95		90	90	113	112	95	96
91	91	114	113	96	97		92	92	115	114	97	98		93	93	116	367	349	99
94	94	117	370	352	100		95	95	118	373	355	101		96	96	119	376	358	102
97	97	3	1	380	379		98	98	119	376	384	383		99	99	1	10	396	380

VERTICI MICRO SHELL

Micro Nro	Macro Nro	Vert.1	Vert.2	Vert.3	Vert.4	Micro Nro	Macro Nro	Vert.1	Vert.2	Vert.3	Vert.4	Micro Nro	Macro Nro	Vert.1	Vert.2	Vert.3	Vert.4
100	100	10	12	398	396	101	101	14	264	401	400	102	102	16	18	413	404
103	103	20	270	416	415	104	104	24	26	429	428	105	105	26	28	432	429
106	106	28	30	434	432	107	107	30	276	436	434	108	108	32	282	447	439
109	109	34	288	458	450	110	110	8	258	469	461	111	111	103	104	481	480
112	112	105	103	480	484	113	113	106	105	484	486	114	114	108	361	489	488
115	115	109	108	488	501	116	116	111	364	504	503	117	117	113	112	517	516
118	118	114	113	516	520	119	119	115	114	520	522	120	120	116	367	525	524
121	121	117	370	536	535	122	122	118	373	546	387	123	123	121	148	149	120
124	124	150	555	479	135	125	125	152	148	121	124	126	126	153	152	124	125
127	127	154	153	125	155	128	128	156	558	412	126	129	129	157	156	126	158
130	130	159	157	158	127	131	131	160	561	427	128	132	132	161	160	128	162
133	133	163	161	162	129	134	134	164	163	129	130	135	135	165	164	130	131
136	136	166	564	446	132	137	137	167	567	457	133	138	138	151	570	468	134
139	139	168	169	149	148	140	140	170	168	148	152	141	141	171	170	152	153
142	142	172	171	153	154	143	143	173	573	558	156	144	144	174	173	156	157
145	145	175	174	157	159	146	146	176	576	561	160	147	147	177	176	160	161
148	148	178	177	161	163	149	149	179	178	163	164	150	150	180	179	164	165
151	151	181	579	564	166	152	152	182	582	567	167	153	153	183	585	570	151
154	154	184	588	555	150	155	155	185	186	169	168	156	156	187	185	168	170
157	157	188	187	170	171	158	158	189	188	171	172	159	159	190	591	573	173
160	160	191	190	173	174	161	161	192	191	174	175	162	162	193	594	576	176
163	163	194	193	176	177	164	164	195	194	177	178	165	165	196	195	178	179
166	166	197	196	179	180	167	167	198	597	579	181	168	168	199	600	582	182
169	169	200	603	585	183	170	170	201	606	588	184	171	171	202	203	186	185
172	172	204	202	185	187	173	173	205	204	187	188	174	174	206	205	188	189
175	175	207	609	591	190	176	176	208	207	190	191	177	177	209	208	191	192
178	178	210	612	594	193	179	179	211	210	193	194	180	180	212	211	194	195
181	181	213	212	195	196	182	182	214	213	196	197	183	183	215	615	597	198
184	184	216	618	600	199	185	185	217	621	603	200	186	186	218	624	606	201
187	187	219	220	203	202	188	188	221	219	202	204	189	189	222	221	204	205
190	190	223	222	205	206	191	191	224	627	609	207	192	192	225	224	207	208
193	193	226	225	208	209	194	194	227	630	612	210	195	195	228	227	210	211
196	196	229	228	211	212	197	197	230	229	212	213	198	198	231	230	213	214
199	199	232	633	615	215	200	200	233	636	618	216	201	201	234	639	621	217
202	202	235	642	624	218	203	203	136	137	220	219	204	204	138	136	219	221
205	205	139	138	221	222	206	206	236	139	222	223	207	207	140	498	627	224
208	208	237	140	224	225	209	209	141	237	225	226	210	210	142	513	630	227
211	211	238	142	227	228	212	212	143	238	228	229	213	213	144	143	229	230
214	214	145	144	230	231	215	215	146	532	633	232	216	216	147	543	636	233
217	217	123	552	639	234	218	218	122	393	642	235	219	219	137	220	245	240
220	220	220	203	244	245	221	221	203	186	243	244	222	222	186	169	242	243
223	223	169	149	241	242	224	224	149	120	239	241	225	225	112	111	503	517
226	226	110	109	501	507	227	227	107	106	486	492	228	228	12	14	400	398
229	229	18	20	415	413	230	230	22	24	428	419	231	231	3	4	247	246
232	232	4	36	248	247	233	233	36	53	249	248	234	234	53	70	250	249
235	235	70	87	251	250	236	236	87	104	252	251	237	237	253	254	257	256
238	238	254	255	258	257	239	239	255	6	8	258	240	240	259	260	263	262
241	241	260	261	264	263	242	242	261	13	14	264	243	243	265	266	269	268
244	244	266	267	270	269	245	245	267	19	20	270	246	246	271	272	275	274
247	247	272	273	276	275	248	248	273	29	30	276	249	249	277	278	281	280
250	250	278	279	282	281	251	251	279	31	32	282	252	252	283	284	287	286
253	253	284	285	288	287	254	254	285	33	34	288	255	255	289	290	260	259
256	256	290	291	261	260	257	257	291	39	13	261	258	258	292	293	266	265
259	259	293	294	267	266	260	260	294	42	19	267	261	261	295	296	272	271
262	262	296	297	273	272	263	263	297	47	29	273	264	264	298	299	278	277
265	265	299	300	279	278	266	266	300	48	31	279	267	267	301	302	284	283
268	268	302	303	285	284	269	269	303	49	33	285	270	270	304	305	254	253
271	271	305	306	255	254	272	272	306	50	6	255	273	273	307	308	290	289
274	274	308	309	291	290	275	275	309	56	39	291	276	276	310	311	293	292
277	277	311	312	294	293	278	278	312	59	42	294	279	279	313	314	296	295
280	280	314	315	297	296	281	281	315	64	47	297	282	282	316	317	299	298
283	283	317	318	300	299	284	284	318	65	48	300	285	285	319	320	302	301
286	286	320	321	303	302	287	287	321	66	49	303	288	288	322	323	305	304
289	289	323	324	306	305	290	290	324	67	50	306	291	291	325	326	308	307
292	292	326	327	309	308	293	293	327	73	56	309	294	294	328	329	311	310
295	295	329	330	312	311	296	296	330	76	59	312	297	297	331	332	314	313
298	298	332	333	315	314	299	299	333	81	64	315	300	300	334	335	317	316
301	301	335	336	318	317	302	302	336	82	65	318	303	303	337	338	320	319
304	304	338	339	321	320	305	305	339	83	66	321	306	306	340	341	323	322
307	307	341	342	324	323	308	308	342	84	67	324	309	309	343	344	326	325
310	310	344	345	327	326	311	311	345	90	73	327	312	312	346	347	329	328
313	313	347	348	330	329	314	314	348	93	76	330	315	315	349	350	332	331
316	316	350	351	333	332	317	317	351	98	81	333	318	318	352	353	335	334
319	319	353	354	336	335	320	320	354	99	82	336	321	321	355	356	338	337
322	322	356	357	339	338	323	323	357	100	83	339	324	324	358	359	341	340
325	325	359	360	342	341	326	326	360	101	84	342	327	327	361	362	344	343
328	328	362	363	345	344	329	329	363	107	90	345	330	330	364	365	347	346
331	331	365	366	348	347	332	332	366	110	93	348	333	333	367	368	350	349
334	334	368	369	351	350	335	335	369	115	98	351	336	336	370	371	353	352
337	337	371	372	354	353	338	338	372	116	99	354	339	339	373	374	356	355
340	340	374	375	357	356	341	341	375	117	100	357	342	342	376	377	359	358
343	343	377	378	360	359	344	344	378	118	101	360	345	345	379	380	382	381
346	346	381	382	121	120	347	347	376	377	385	384	348	348	377	378	386	385
349	349	378	118	387	386	350	350	383	384	389	388	351	351	384	385	390	389
352	352	385	386	391	390	353	353	386	387	392	391	354	354	388	389	393	122
355	355	389	390	394	393	356	356	390	391	395	394	357	357	391	392	123	395
358	358	380	396	397	382	359	359	382	397	124	121	360	360	396	398	399	397
361	361	397	399	125	124	362	362	264	263	402	401	363	363	263	262	403	402
364	364	262	16	404	403	365	365	400	401	406	405	366	366	401	402	407	406
367	367	402	403	408	407	368	368	403	404	409	408	369	369	405	406	410	155
370	370	406	407	411	410	371	371	407	408	412	411	372	372	408	409	126	412
373	373	404	413	414	409	374	374	409	414	158	126	375	375	270	269	417	416

VERTICI MICRO SHELL

Micro Nro	Macro Nro	Vert.1	Vert.2	Vert.3	Vert.4	Micro Nro	Macro Nro	Vert.1	Vert.2	Vert.3	Vert.4	Micro Nro	Macro Nro	Vert.1	Vert.2	Vert.3	Vert.4
376	376	269	268	418	417	377	377	268	22	419	418	378	378	415	416	421	420
379	379	416	417	422	421	380	380	417	418	423	422	381	381	418	419	424	423
382	382	420	421	425	127	383	383	421	422	426	425	384	384	422	423	427	426
385	385	423	424	128	427	386	386	428	429	431	430	387	387	430	431	129	162
388	388	429	432	433	431	389	389	431	433	130	129	390	390	432	434	435	433
391	391	433	435	131	130	392	392	276	275	437	436	393	393	275	274	438	437
394	394	274	32	439	438	395	395	434	436	440	435	396	396	436	437	441	440
397	397	437	438	442	441	398	398	438	439	443	442	399	399	435	440	444	131
400	400	440	441	445	444	401	401	441	442	446	445	402	402	442	443	132	446
403	403	282	281	448	447	404	404	281	280	449	448	405	405	280	34	450	449
406	406	439	447	451	443	407	407	447	448	452	451	408	408	448	449	453	452
409	409	449	450	454	453	410	410	443	451	455	132	411	411	451	452	456	455
412	412	452	453	457	456	413	413	453	454	133	457	414	414	288	287	459	458
415	415	287	286	460	459	416	416	286	8	461	460	417	417	450	458	462	454
418	418	458	459	463	462	419	419	459	460	464	463	420	420	460	461	465	464
421	421	454	462	466	133	422	422	462	463	467	466	423	423	463	464	468	467
424	424	464	465	134	468	425	425	258	257	470	469	426	426	257	256	471	470
427	427	256	7	472	471	428	428	461	469	473	465	429	429	469	470	474	473
430	430	470	471	475	474	431	431	471	472	476	475	432	432	465	473	477	134
433	433	473	474	478	477	434	434	474	475	479	478	435	435	475	476	135	479
436	436	480	481	483	482	437	437	482	483	137	136	438	438	484	480	482	485
439	439	485	482	136	138	440	440	486	484	485	487	441	441	487	485	138	139
442	442	361	362	490	489	443	443	362	363	491	490	444	444	363	107	492	491
445	445	488	489	494	493	446	446	489	490	495	494	447	447	490	491	496	495
448	448	491	492	497	496	449	449	493	494	498	140	450	450	494	495	499	498
451	451	495	496	500	499	452	452	496	497	236	500	453	453	501	488	493	502
454	454	502	493	140	237	455	455	364	365	505	504	456	456	365	366	506	505
457	457	366	110	507	506	458	458	503	504	509	508	459	459	504	505	510	509
460	460	505	506	511	510	461	461	506	507	512	511	462	462	508	509	513	142
463	463	509	510	514	513	464	464	510	511	515	514	465	465	511	512	141	515
466	466	516	517	519	518	467	467	518	519	238	143	468	468	520	516	518	521
469	469	521	518	143	144	470	470	522	520	521	523	471	471	523	521	144	145
472	472	367	368	526	525	473	473	368	369	527	526	474	474	369	115	522	527
475	475	524	525	529	528	476	476	525	526	530	529	477	477	526	527	531	530
478	478	527	522	523	531	479	479	528	529	532	146	480	480	529	530	533	532
481	481	530	531	534	533	482	482	531	523	145	534	483	483	370	371	537	536
484	484	371	372	538	537	485	485	372	116	524	538	486	486	535	536	540	539
487	487	536	537	541	540	488	488	537	538	542	541	489	489	538	524	528	542
490	490	539	540	543	147	491	491	540	541	544	543	492	492	541	542	545	544
493	493	542	528	146	545	494	494	373	374	547	546	495	495	374	375	548	547
496	496	375	117	535	548	497	497	387	546	549	392	498	498	546	547	550	549
499	499	547	548	551	550	500	500	548	535	539	551	501	501	392	549	552	123
502	502	549	550	553	552	503	503	550	551	554	553	504	504	551	539	147	554
505	505	555	556	478	479	506	506	556	557	477	478	507	507	557	151	134	477
508	508	558	559	411	412	509	509	559	560	410	411	510	510	560	154	155	410
511	511	561	562	426	427	512	512	562	563	425	426	513	513	563	159	127	425
514	514	564	565	445	446	515	515	565	566	444	445	516	516	566	165	131	444
517	517	567	568	456	457	518	518	568	569	455	456	519	519	569	166	132	455
520	520	570	571	467	468	521	521	571	572	466	467	522	522	572	167	133	466
523	523	573	574	559	558	524	524	574	575	560	559	525	525	575	172	154	560
526	526	576	577	562	561	527	527	577	578	563	562	528	528	578	175	159	563
529	529	579	580	565	564	530	530	580	581	566	565	531	531	581	180	165	566
532	532	582	583	568	567	533	533	583	584	569	568	534	534	584	181	166	569
535	535	585	586	571	570	536	536	586	587	572	571	537	537	587	182	167	572
538	538	588	589	556	555	539	539	589	590	557	556	540	540	590	183	151	557
541	541	591	592	574	573	542	542	592	593	575	574	543	543	593	189	172	575
544	544	594	595	577	576	545	545	595	596	578	577	546	546	596	192	175	578
547	547	597	598	580	579	548	548	598	599	581	580	549	549	599	197	180	581
550	550	600	601	583	582	551	551	601	602	584	583	552	552	602	198	181	584
553	553	603	604	586	585	554	554	604	605	587	586	555	555	605	199	182	587
556	556	606	607	589	588	557	557	607	608	590	589	558	558	608	200	183	590
559	559	609	610	592	591	560	560	610	611	593	592	561	561	611	206	189	593
562	562	612	613	595	594	563	563	613	614	596	595	564	564	614	209	192	596
565	565	615	616	598	597	566	566	616	617	599	598	567	567	617	214	197	599
568	568	618	619	601	600	569	569	619	620	602	601	570	570	620	215	198	602
571	571	621	622	604	603	572	572	622	623	605	604	573	573	623	216	199	605
574	574	624	625	607	606	575	575	625	626	608	607	576	576	626	217	200	608
577	577	627	628	610	609	578	578	628	629	611	610	579	579	629	223	206	611
580	580	630	631	613	612	581	581	631	632	614	613	582	582	632	226	209	614
583	583	633	634	616	615	584	584	634	635	617	616	585	585	635	231	214	617
586	586	636	637	619	618	587	587	637	638	620	619	588	588	638	232	215	620
589	589	639	640	622	621	590	590	640	641	623	622	591	591	641	233	216	623
592	592	642	643	625	624	593	593	643	644	626	625	594	594	644	234	217	626
595	595	498	499	628	627	596	596	499	500	629	628	597	597	500	236	223	629
598	598	513	514	631	630	599	599	514	515	632	631	600	600	515	141	226	632
601	601	532	533	634	633	602	602	533	534	635	634	603	603	534	145	231	635
604	604	543	544	637	636	605	605	544	545	638	637	606	606	545	146	232	638
607	607	552	553	640	639	608	608	553	554	641	640	609	609	554	147	233	641
610	610	393	394	643	642	611	611	394	395	644	643	612	612	395	123	234	644
613	613	517	503	508	519	614	614	519	508	142	238	615	615	507	501	502	512
616	616	512	502	237	141	617	617	492	486	487	497	618	618	497	487	139	236
619	619	398	400	405	399	620	620	399	405	155	125	621	621	413	415	420	414
622	622	414	420	127	158	623	623	419	428	430	424	624	624	424	430	162	128

NODI INTERNI SHELL

IDENT.	POSIZIONE NODO			ATTRIBUTI	
Nodo3d N.ro	Coord.X (m)	Coord.Y (m)	Coord.Z (m)	Piano Sism.	Peso (t)
253	22,31	1,15	0,41	0,00	0,00
254	21,61	1,15	0,41	0,00	0,00
255	20,92	1,15	0,41	0,00	0,00
256	22,31	0,20	0,41	0,00	0,00
257	21,61	0,20	0,41	0,00	0,00
258	20,92	0,20	0,41	0,00	0,00
259	4,26	1,15	0,50	0,00	0,00
260	3,55	1,15	0,50	0,00	0,00
261	2,84	1,15	0,51	0,00	0,00
262	4,26	0,20	0,50	0,00	0,00
263	3,55	0,20	0,50	0,00	0,00
264	2,84	0,20	0,51	0,00	0,00
265	7,40	1,15	0,49	0,00	0,00
266	6,68	1,15	0,49	0,00	0,00
267	5,95	1,15	0,49	0,00	0,00
268	7,40	0,20	0,49	0,00	0,00
269	6,68	0,20	0,49	0,00	0,00
270	5,95	0,20	0,49	0,00	0,00
271	13,48	1,15	0,45	0,00	0,00
272	12,73	1,15	0,45	0,00	0,00
273	11,98	1,15	0,45	0,00	0,00
274	13,48	0,20	0,45	0,00	0,00
275	12,73	0,20	0,45	0,00	0,00
276	11,98	0,20	0,45	0,00	0,00
277	16,48	1,15	0,44	0,00	0,00
278	15,73	1,15	0,44	0,00	0,00
279	14,98	1,15	0,44	0,00	0,00
280	16,48	0,20	0,44	0,00	0,00
281	15,73	0,20	0,44	0,00	0,00
282	14,98	0,20	0,44	0,00	0,00
283	19,48	1,15	0,42	0,00	0,00
284	18,73	1,15	0,43	0,00	0,00
285	17,98	1,15	0,43	0,00	0,00
286	19,48	0,20	0,42	0,00	0,00
287	18,73	0,20	0,43	0,00	0,00
288	17,98	0,20	0,43	0,00	0,00
289	4,26	2,10	0,50	0,00	0,00
290	3,55	2,10	0,50	0,00	0,00
291	2,84	2,10	0,51	0,00	0,00
292	7,40	2,10	0,49	0,00	0,00
293	6,68	2,10	0,49	0,00	0,00
294	5,95	2,10	0,49	0,00	0,00
295	13,48	2,10	0,45	0,00	0,00
296	12,73	2,10	0,45	0,00	0,00
297	11,98	2,10	0,45	0,00	0,00
298	16,48	2,10	0,44	0,00	0,00
299	15,73	2,10	0,44	0,00	0,00
300	14,98	2,10	0,44	0,00	0,00
301	19,48	2,10	0,42	0,00	0,00
302	18,73	2,10	0,43	0,00	0,00
303	17,98	2,10	0,43	0,00	0,00
304	22,31	2,10	0,41	0,00	0,00
305	21,61	2,10	0,41	0,00	0,00
306	20,92	2,10	0,41	0,00	0,00
307	4,26	2,40	0,50	0,00	0,00
308	3,55	2,40	0,50	0,00	0,00
309	2,84	2,40	0,51	0,00	0,00

NODI INTERNI SHELL

IDENT.	POSIZIONE NODO			ATTRIBUTI	
Nodo3d N.ro	Coord.X (m)	Coord.Y (m)	Coord.Z (m)	Piano Sism.	Peso (t)
310	7,40	2,40	0,49	0,00	0,00
311	6,68	2,40	0,49	0,00	0,00
312	5,95	2,40	0,49	0,00	0,00
313	13,48	2,40	0,45	0,00	0,00
314	12,73	2,40	0,45	0,00	0,00
315	11,98	2,40	0,45	0,00	0,00
316	16,48	2,40	0,44	0,00	0,00
317	15,73	2,40	0,44	0,00	0,00
318	14,98	2,40	0,44	0,00	0,00
319	19,48	2,40	0,42	0,00	0,00
320	18,73	2,40	0,43	0,00	0,00
321	17,98	2,40	0,43	0,00	0,00
322	22,31	2,40	0,41	0,00	0,00
323	21,61	2,40	0,41	0,00	0,00
324	20,92	2,40	0,41	0,00	0,00
325	4,26	2,70	0,50	0,00	0,00
326	3,55	2,70	0,50	0,00	0,00
327	2,84	2,70	0,51	0,00	0,00
328	7,40	2,70	0,49	0,00	0,00
329	6,68	2,70	0,49	0,00	0,00
330	5,95	2,70	0,49	0,00	0,00
331	13,48	2,70	0,45	0,00	0,00
332	12,73	2,70	0,45	0,00	0,00
333	11,98	2,70	0,45	0,00	0,00
334	16,48	2,70	0,44	0,00	0,00
335	15,73	2,70	0,44	0,00	0,00
336	14,98	2,70	0,44	0,00	0,00
337	19,48	2,70	0,42	0,00	0,00
338	18,73	2,70	0,43	0,00	0,00
339	17,98	2,70	0,43	0,00	0,00
340	22,31	2,70	0,41	0,00	0,00
341	21,61	2,70	0,41	0,00	0,00
342	20,92	2,70	0,41	0,00	0,00
343	4,26	3,65	0,50	0,00	0,00
344	3,55	3,65	0,50	0,00	0,00
345	2,84	3,65	0,51	0,00	0,00
346	7,40	3,65	0,49	0,00	0,00
347	6,68	3,65	0,49	0,00	0,00
348	5,95	3,65	0,49	0,00	0,00
349	13,48	3,65	0,45	0,00	0,00
350	12,73	3,65	0,45	0,00	0,00
351	11,98	3,65	0,45	0,00	0,00
352	16,48	3,65	0,44	0,00	0,00
353	15,73	3,65	0,44	0,00	0,00
354	14,98	3,65	0,44	0,00	0,00
355	19,48	3,65	0,42	0,00	0,00
356	18,73	3,65	0,43	0,00	0,00
357	17,98	3,65	0,43	0,00	0,00
358	22,31	3,65	0,41	0,00	0,00
359	21,61	3,65	0,41	0,00	0,00
360	20,92	3,65	0,41	0,00	0,00
361	4,26	4,60	0,50	0,00	0,00
362	3,55	4,60	0,50	0,00	0,00
363	2,84	4,60	0,51	0,00	0,00
364	7,40	4,60	0,49	0,00	0,00
365	6,68	4,60	0,49	0,00	0,00
366	5,95	4,60	0,49	0,00	0,00

NODI INTERNI SHELL

IDENT.	POSIZIONE NODO			ATTRIBUTI	
Nodo3d N.ro	Coord.X (m)	Coord.Y (m)	Coord.Z (m)	Piano Sism.	Peso (t)
367	13,48	4,60	0,45	0,00	0,00
368	12,73	4,60	0,45	0,00	0,00
369	11,98	4,60	0,45	0,00	0,00
370	16,48	4,60	0,44	0,00	0,00
371	15,73	4,60	0,44	0,00	0,00
372	14,98	4,60	0,44	0,00	0,00
373	19,48	4,60	0,42	0,00	0,00
374	18,73	4,60	0,43	0,00	0,00
375	17,98	4,60	0,43	0,00	0,00
376	22,31	4,60	0,41	0,00	0,00
377	21,61	4,60	0,41	0,00	0,00
378	20,92	4,60	0,41	0,00	0,00
379	0,00	0,20	1,44	0,00	0,16
380	0,35	0,20	1,44	0,00	0,49
381	0,00	0,20	2,36	0,00	0,16
382	0,35	0,20	2,36	0,00	0,49
383	23,00	4,60	1,32	0,00	0,32
384	22,31	4,60	1,32	0,00	0,64
385	21,61	4,60	1,33	0,00	0,64
386	20,92	4,60	1,33	0,00	0,64
387	20,23	4,60	1,33	0,00	0,66
388	23,00	4,60	2,24	0,00	0,32
389	22,31	4,60	2,24	0,00	0,64
390	21,61	4,60	2,24	0,00	0,64
391	20,92	4,60	2,25	0,00	0,64
392	20,23	4,60	2,25	0,00	0,66
393	22,31	4,60	3,16	1,00	0,81
394	21,61	4,60	3,16	1,00	0,81
395	20,92	4,60	3,16	1,00	0,81
396	1,08	0,20	1,44	0,00	0,77
397	1,08	0,20	2,36	0,00	0,77
398	2,03	0,20	1,43	0,00	0,48
399	2,03	0,20	2,35	0,00	0,48
400	2,13	0,20	1,43	0,00	0,37
401	2,84	0,20	1,43	0,00	0,65
402	3,55	0,20	1,42	0,00	0,65
403	4,26	0,20	1,42	0,00	0,65
404	4,98	0,20	1,41	0,00	0,40
405	2,13	0,20	2,35	0,00	0,37
406	2,84	0,20	2,34	0,00	0,65
407	3,55	0,20	2,34	0,00	0,65
408	4,26	0,20	2,33	0,00	0,65
409	4,98	0,20	2,33	0,00	0,40
410	2,84	0,20	3,26	1,00	1,02
411	3,55	0,20	3,26	1,00	1,02
412	4,26	0,20	3,25	1,00	1,02
413	5,13	0,20	1,41	0,00	0,11
414	5,13	0,20	2,33	0,00	0,11
415	5,23	0,20	1,41	0,00	0,38
416	5,95	0,20	1,41	0,00	0,66
417	6,68	0,20	1,41	0,00	0,66
418	7,40	0,20	1,40	0,00	0,66
419	8,13	0,20	1,40	0,00	0,40
420	5,23	0,20	2,33	0,00	0,38
421	5,95	0,20	2,33	0,00	0,66
422	6,68	0,20	2,32	0,00	0,66
423	7,40	0,20	2,32	0,00	0,66

NODI INTERNI SHELL

IDENT.	POSIZIONE NODO			ATTRIBUTI	
Nodo3d N.ro	Coord.X (m)	Coord.Y (m)	Coord.Z (m)	Piano Sism.	Peso (t)
424	8,13	0,20	2,32	0,00	0,40
425	5,95	0,20	3,24	1,00	1,03
426	6,68	0,20	3,24	1,00	1,03
427	7,40	0,20	3,24	1,00	1,03
428	8,28	0,20	1,40	0,00	0,46
429	9,13	0,20	1,39	0,00	0,85
430	8,28	0,20	2,32	0,00	0,46
431	9,13	0,20	2,31	0,00	0,85
432	10,13	0,20	1,38	0,00	0,96
433	10,13	0,20	2,30	0,00	0,96
434	11,23	0,20	1,37	0,00	0,85
435	11,23	0,20	2,29	0,00	0,85
436	11,98	0,20	1,37	0,00	0,69
437	12,73	0,20	1,37	0,00	0,69
438	13,48	0,20	1,36	0,00	0,69
439	14,23	0,20	1,36	0,00	0,69
440	11,98	0,20	2,29	0,00	0,69
441	12,73	0,20	2,28	0,00	0,69
442	13,48	0,20	2,28	0,00	0,69
443	14,23	0,20	2,28	0,00	0,69
444	11,98	0,20	3,20	1,00	0,87
445	12,73	0,20	3,20	1,00	0,87
446	13,48	0,20	3,20	1,00	0,87
447	14,98	0,20	1,36	0,00	0,69
448	15,73	0,20	1,36	0,00	0,69
449	16,48	0,20	1,35	0,00	0,69
450	17,23	0,20	1,35	0,00	0,69
451	14,98	0,20	2,28	0,00	0,69
452	15,73	0,20	2,27	0,00	0,69
453	16,48	0,20	2,27	0,00	0,69
454	17,23	0,20	2,27	0,00	0,69
455	14,98	0,20	3,19	1,00	0,87
456	15,73	0,20	3,19	1,00	0,87
457	16,48	0,20	3,19	1,00	0,87
458	17,98	0,20	1,35	0,00	0,69
459	18,73	0,20	1,34	0,00	0,69
460	19,48	0,20	1,34	0,00	0,69
461	20,23	0,20	1,33	0,00	0,66
462	17,98	0,20	2,26	0,00	0,69
463	18,73	0,20	2,26	0,00	0,69
464	19,48	0,20	2,25	0,00	0,69
465	20,23	0,20	2,25	0,00	0,66
466	17,98	0,20	3,18	1,00	0,87
467	18,73	0,20	3,17	1,00	0,87
468	19,48	0,20	3,17	1,00	0,87
469	20,92	0,20	1,33	0,00	0,64
470	21,61	0,20	1,33	0,00	0,64
471	22,31	0,20	1,32	0,00	0,64
472	23,00	0,20	1,32	0,00	0,32
473	20,92	0,20	2,25	0,00	0,64
474	21,61	0,20	2,24	0,00	0,64
475	22,31	0,20	2,24	0,00	0,64
476	23,00	0,20	2,24	0,00	0,32
477	20,92	0,20	3,16	1,00	0,81
478	21,61	0,20	3,16	1,00	0,81
479	22,31	0,20	3,16	1,00	0,81
480	0,35	4,60	1,44	0,00	0,49

NODI INTERNI SHELL

IDENT.	POSIZIONE NODO			ATTRIBUTI	
Nodo3d N.ro	Coord.X (m)	Coord.Y (m)	Coord.Z (m)	Piano Sism.	Peso (t)
481	0,00	4,60	1,44	0,00	0,16
482	0,35	4,60	2,36	0,00	0,49
483	0,00	4,60	2,36	0,00	0,16
484	1,08	4,60	1,44	0,00	0,77
485	1,08	4,60	2,36	0,00	0,77
486	2,03	4,60	1,43	0,00	0,48
487	2,03	4,60	2,35	0,00	0,48
488	4,98	4,60	1,41	0,00	0,40
489	4,26	4,60	1,42	0,00	0,65
490	3,55	4,60	1,42	0,00	0,65
491	2,84	4,60	1,43	0,00	0,65
492	2,13	4,60	1,43	0,00	0,37
493	4,98	4,60	2,33	0,00	0,40
494	4,26	4,60	2,33	0,00	0,65
495	3,55	4,60	2,34	0,00	0,65
496	2,84	4,60	2,34	0,00	0,65
497	2,13	4,60	2,35	0,00	0,37
498	4,26	4,60	3,25	1,00	1,02
499	3,55	4,60	3,26	1,00	1,02
500	2,84	4,60	3,26	1,00	1,02
501	5,13	4,60	1,41	0,00	0,11
502	5,13	4,60	2,33	0,00	0,11
503	8,13	4,60	1,40	0,00	0,40
504	7,40	4,60	1,40	0,00	0,66
505	6,68	4,60	1,41	0,00	0,66
506	5,95	4,60	1,41	0,00	0,66
507	5,23	4,60	1,41	0,00	0,38
508	8,13	4,60	2,32	0,00	0,40
509	7,40	4,60	2,32	0,00	0,66
510	6,68	4,60	2,32	0,00	0,66
511	5,95	4,60	2,33	0,00	0,66
512	5,23	4,60	2,33	0,00	0,38
513	7,40	4,60	3,24	1,00	1,03
514	6,68	4,60	3,24	1,00	1,03
515	5,95	4,60	3,24	1,00	1,03
516	9,13	4,60	1,39	0,00	0,85
517	8,28	4,60	1,40	0,00	0,46
518	9,13	4,60	2,31	0,00	0,85
519	8,28	4,60	2,32	0,00	0,46
520	10,13	4,60	1,38	0,00	0,96
521	10,13	4,60	2,30	0,00	0,96
522	11,23	4,60	1,37	0,00	0,85
523	11,23	4,60	2,29	0,00	0,85
524	14,23	4,60	1,36	0,00	0,69
525	13,48	4,60	1,36	0,00	0,69
526	12,73	4,60	1,37	0,00	0,69
527	11,98	4,60	1,37	0,00	0,69
528	14,23	4,60	2,28	0,00	0,69
529	13,48	4,60	2,28	0,00	0,69
530	12,73	4,60	2,28	0,00	0,69
531	11,98	4,60	2,29	0,00	0,69
532	13,48	4,60	3,20	1,00	0,87
533	12,73	4,60	3,20	1,00	0,87
534	11,98	4,60	3,20	1,00	0,87
535	17,23	4,60	1,35	0,00	0,69
536	16,48	4,60	1,35	0,00	0,69
537	15,73	4,60	1,36	0,00	0,69

NODI INTERNI SHELL

IDENT.	POSIZIONE NODO			ATTRIBUTI	
Nodo3d N.ro	Coord.X (m)	Coord.Y (m)	Coord.Z (m)	Piano Sism.	Peso (t)
538	14,98	4,60	1,36	0,00	0,69
539	17,23	4,60	2,27	0,00	0,69
540	16,48	4,60	2,27	0,00	0,69
541	15,73	4,60	2,27	0,00	0,69
542	14,98	4,60	2,28	0,00	0,69
543	16,48	4,60	3,19	1,00	0,87
544	15,73	4,60	3,19	1,00	0,87
545	14,98	4,60	3,19	1,00	0,87
546	19,48	4,60	1,34	0,00	0,69
547	18,73	4,60	1,34	0,00	0,69
548	17,98	4,60	1,35	0,00	0,69
549	19,48	4,60	2,25	0,00	0,69
550	18,73	4,60	2,26	0,00	0,69
551	17,98	4,60	2,26	0,00	0,69
552	19,48	4,60	3,17	1,00	0,87
553	18,73	4,60	3,17	1,00	0,87
554	17,98	4,60	3,18	1,00	0,87
555	22,31	1,15	3,16	1,00	0,98
556	21,61	1,15	3,16	1,00	0,98
557	20,92	1,15	3,16	1,00	0,98
558	4,26	1,15	3,25	1,00	1,38
559	3,55	1,15	3,25	1,00	1,38
560	2,84	1,15	3,26	1,00	1,38
561	7,40	1,15	3,24	1,00	1,40
562	6,68	1,15	3,24	1,00	1,40
563	5,95	1,15	3,24	1,00	1,40
564	13,48	1,15	3,20	1,00	1,06
565	12,73	1,15	3,20	1,00	1,06
566	11,98	1,15	3,20	1,00	1,06
567	16,48	1,15	3,19	1,00	1,06
568	15,73	1,15	3,19	1,00	1,06
569	14,98	1,15	3,19	1,00	1,06
570	19,48	1,15	3,17	1,00	1,06
571	18,73	1,15	3,17	1,00	1,06
572	17,98	1,15	3,18	1,00	1,06
573	4,26	2,10	3,25	1,00	0,91
574	3,55	2,10	3,25	1,00	0,91
575	2,84	2,10	3,26	1,00	0,91
576	7,40	2,10	3,24	1,00	0,92
577	6,68	2,10	3,24	1,00	0,92
578	5,95	2,10	3,24	1,00	0,92
579	13,48	2,10	3,20	1,00	0,70
580	12,73	2,10	3,20	1,00	0,70
581	11,98	2,10	3,20	1,00	0,70
582	16,48	2,10	3,19	1,00	0,70
583	15,73	2,10	3,19	1,00	0,70
584	14,98	2,10	3,19	1,00	0,70
585	19,48	2,10	3,17	1,00	0,70
586	18,73	2,10	3,17	1,00	0,70
587	17,98	2,10	3,18	1,00	0,70
588	22,31	2,10	3,16	1,00	0,64
589	21,61	2,10	3,16	1,00	0,64
590	20,92	2,10	3,16	1,00	0,64
591	4,26	2,40	3,25	1,00	0,43
592	3,55	2,40	3,25	1,00	0,43
593	2,84	2,40	3,26	1,00	0,43
594	7,40	2,40	3,24	1,00	0,44

NODI INTERNI SHELL

IDENT.	POSIZIONE NODO			ATTRIBUTI	
Nodo3d N.ro	Coord.X (m)	Coord.Y (m)	Coord.Z (m)	Piano Sism.	Peso (t)
595	6,68	2,40	3,24	1,00	0,44
596	5,95	2,40	3,24	1,00	0,44
597	13,48	2,40	3,20	1,00	0,33
598	12,73	2,40	3,20	1,00	0,33
599	11,98	2,40	3,20	1,00	0,33
600	16,48	2,40	3,19	1,00	0,33
601	15,73	2,40	3,19	1,00	0,33
602	14,98	2,40	3,19	1,00	0,33
603	19,48	2,40	3,17	1,00	0,33
604	18,73	2,40	3,17	1,00	0,33
605	17,98	2,40	3,18	1,00	0,33
606	22,31	2,40	3,16	1,00	0,31
607	21,61	2,40	3,16	1,00	0,31
608	20,92	2,40	3,16	1,00	0,31
609	4,26	2,70	3,25	1,00	0,91
610	3,55	2,70	3,25	1,00	0,91
611	2,84	2,70	3,26	1,00	0,91
612	7,40	2,70	3,24	1,00	0,92
613	6,68	2,70	3,24	1,00	0,92
614	5,95	2,70	3,24	1,00	0,92
615	13,48	2,70	3,20	1,00	0,70
616	12,73	2,70	3,20	1,00	0,70
617	11,98	2,70	3,20	1,00	0,70
618	16,48	2,70	3,19	1,00	0,70
619	15,73	2,70	3,19	1,00	0,70
620	14,98	2,70	3,19	1,00	0,70
621	19,48	2,70	3,17	1,00	0,70
622	18,73	2,70	3,17	1,00	0,70
623	17,98	2,70	3,18	1,00	0,70
624	22,31	2,70	3,16	1,00	0,64
625	21,61	2,70	3,16	1,00	0,64
626	20,92	2,70	3,16	1,00	0,64
627	4,26	3,65	3,25	1,00	1,38
628	3,55	3,65	3,25	1,00	1,38
629	2,84	3,65	3,26	1,00	1,38
630	7,40	3,65	3,24	1,00	1,40
631	6,68	3,65	3,24	1,00	1,40
632	5,95	3,65	3,24	1,00	1,40
633	13,48	3,65	3,20	1,00	1,06
634	12,73	3,65	3,20	1,00	1,06
635	11,98	3,65	3,20	1,00	1,06
636	16,48	3,65	3,19	1,00	1,06
637	15,73	3,65	3,19	1,00	1,06
638	14,98	3,65	3,19	1,00	1,06
639	19,48	3,65	3,17	1,00	1,06
640	18,73	3,65	3,17	1,00	1,06
641	17,98	3,65	3,18	1,00	1,06
642	22,31	3,65	3,16	1,00	0,98
643	21,61	3,65	3,16	1,00	0,98
644	20,92	3,65	3,16	1,00	0,98

S.L.U. - AZIONI S.L.V. - NODI SHELL C.A. - QUOTA: 1 ELEMENTO: 1

Nodo 3d N.ro	X3d (m)	Y3d (m)	Z3d (m)		Nodo 3d N.ro	X3d (m)	Y3d (m)	Z3d (m)
1	0,35	0,20	0,52		3	0,00	0,20	0,52
7	23,00	0,20	0,41		8	20,23	0,20	0,41

S.L.U. - AZIONI S.L.V. - NODI SHELL C.A. - QUOTA: 1 ELEMENTO: 1

Nodo 3d N.ro	X3d (m)	Y3d (m)	Z3d (m)		Nodo 3d N.ro	X3d (m)	Y3d (m)	Z3d (m)
10	1,08	0,20	0,52		12	2,03	0,20	0,51
14	2,13	0,20	0,51		18	5,13	0,20	0,50
20	5,23	0,20	0,50		22	8,13	0,20	0,49
24	8,28	0,20	0,49		34	17,23	0,20	0,44
120	0,00	0,20	3,28		121	0,35	0,20	3,27
125	2,03	0,20	3,26		127	5,23	0,20	3,24
256	22,31	0,20	0,41		257	21,61	0,20	0,41
258	20,92	0,20	0,41		263	3,55	0,20	0,50
264	2,84	0,20	0,51		270	5,95	0,20	0,49
280	16,48	0,20	0,44		281	15,73	0,20	0,44
288	17,98	0,20	0,43		381	0,00	0,20	2,36
398	2,03	0,20	1,43		400	2,13	0,20	1,43

S.L.U. - AZIONI S.L.V. - NODI SHELL C.A. - QUOTA: 1 ELEMENTO: 2

Nodo 3d N.ro	X3d (m)	Y3d (m)	Z3d (m)		Nodo 3d N.ro	X3d (m)	Y3d (m)	Z3d (m)
103	0,35	4,60	0,52		104	0,00	4,60	0,52
105	1,08	4,60	0,52		113	9,13	4,60	0,47
114	10,13	4,60	0,47		116	14,23	4,60	0,44
118	20,23	4,60	0,41		119	23,00	4,60	0,41
136	0,35	4,60	3,27		137	0,00	4,60	3,27
139	2,03	4,60	3,26		140	4,98	4,60	3,24
141	5,23	4,60	3,24		142	8,13	4,60	3,23
236	2,13	4,60	3,26		237	5,13	4,60	3,24
238	8,28	4,60	3,23		362	3,55	4,60	0,50
363	2,84	4,60	0,51		366	5,95	4,60	0,49
374	18,73	4,60	0,43		376	22,31	4,60	0,41
377	21,61	4,60	0,41		378	20,92	4,60	0,41
487	2,03	4,60	2,35		497	2,13	4,60	2,35
502	5,13	4,60	2,33		512	5,23	4,60	2,33

S.L.U. - AZIONI S.L.V. - NODI SHELL C.A. - QUOTA: 1 ELEMENTO: 3

Nodo 3d N.ro	X3d (m)	Y3d (m)	Z3d (m)		Nodo 3d N.ro	X3d (m)	Y3d (m)	Z3d (m)
3	0,00	0,20	0,52		104	0,00	4,60	0,52
246	0,00	0,20	0,00		251	0,00	3,65	0,00
252	0,00	4,60	0,00					

S.L.U. - AZIONI S.L.V. - NODI SHELL C.A. - QUOTA: 2 ELEMENTO: 3

Nodo 3d N.ro	X3d (m)	Y3d (m)	Z3d (m)		Nodo 3d N.ro	X3d (m)	Y3d (m)	Z3d (m)
120	0,00	0,20	3,28		137	0,00	4,60	3,27
149	0,00	1,15	3,27		240	0,00	4,60	3,80

S.L.U. - AZIONI S.L.V. -NODI PIASTRA - QUOTA: 1 ELEMENTO: 1

Nodo 3d N.ro	X3d (m)	Y3d (m)	Z3d (m)		Nodo 3d N.ro	X3d (m)	Y3d (m)	Z3d (m)
120	0,00	0,20	3,28		123	20,23	4,60	3,16
125	2,03	0,20	3,26		126	4,98	0,20	3,24
127	5,23	0,20	3,24		128	8,13	0,20	3,23
134	20,23	0,20	3,16		136	0,35	4,60	3,27

S.L.U. - AZIONI S.L.V. -NODI PIASTRA - QUOTA: 1 ELEMENTO: 1

Nodo 3d N.ro	X3d (m)	Y3d (m)	Z3d (m)		Nodo 3d N.ro	X3d (m)	Y3d (m)	Z3d (m)
137	0,00	4,60	3,27		138	1,08	4,60	3,27
139	2,03	4,60	3,26		140	4,98	4,60	3,24
141	5,23	4,60	3,24		142	8,13	4,60	3,23
143	9,13	4,60	3,22		154	2,13	1,15	3,26
155	2,13	0,20	3,26		157	5,13	1,15	3,24
158	5,13	0,20	3,24		162	8,28	0,20	3,23
173	4,98	2,10	3,24		174	5,13	2,10	3,24
175	5,23	2,10	3,24		190	4,98	2,40	3,24
191	5,13	2,40	3,24		207	4,98	2,70	3,24
208	5,13	2,70	3,24		209	5,23	2,70	3,24
223	2,13	3,65	3,26		225	5,13	3,65	3,24
236	2,13	4,60	3,26		237	5,13	4,60	3,24
238	8,28	4,60	3,23		394	21,61	4,60	3,16
395	20,92	4,60	3,16		410	2,84	0,20	3,26
411	3,55	0,20	3,26		412	4,26	0,20	3,25
477	20,92	0,20	3,16		478	21,61	0,20	3,16
498	4,26	4,60	3,25		499	3,55	4,60	3,26
500	2,84	4,60	3,26		513	7,40	4,60	3,24
514	6,68	4,60	3,24		515	5,95	4,60	3,24
573	4,26	2,10	3,25		574	3,55	2,10	3,25
575	2,84	2,10	3,26		578	5,95	2,10	3,24
591	4,26	2,40	3,25		596	5,95	2,40	3,24

S.L.U. - AZIONI S.L.V. -NODI PIASTRA - QUOTA: 5 ELEMENTO: 1

Nodo 3d N.ro	X3d (m)	Y3d (m)	Z3d (m)		Nodo 3d N.ro	X3d (m)	Y3d (m)	Z3d (m)
1	0,35	0,20	0,52		2	0,35	1,15	0,52
3	0,00	0,20	0,52		4	0,00	1,15	0,52
5	23,00	1,15	0,41		7	23,00	0,20	0,41
10	1,08	0,20	0,52		12	2,03	0,20	0,51
14	2,13	0,20	0,51		16	4,98	0,20	0,50
18	5,13	0,20	0,50		20	5,23	0,20	0,50
22	8,13	0,20	0,49		24	8,28	0,20	0,49
26	9,13	0,20	0,47		28	10,13	0,20	0,47
30	11,23	0,20	0,46		35	0,35	2,10	0,52
36	0,00	2,10	0,52		51	23,00	2,10	0,41
52	0,35	2,40	0,52		53	0,00	2,40	0,52
68	23,00	2,40	0,41		69	0,35	2,70	0,52
70	0,00	2,70	0,52		85	23,00	2,70	0,41
86	0,35	3,65	0,52		87	0,00	3,65	0,52
102	23,00	3,65	0,41		103	0,35	4,60	0,52
104	0,00	4,60	0,52		105	1,08	4,60	0,52
119	23,00	4,60	0,41		253	22,31	1,15	0,41
254	21,61	1,15	0,41		262	4,26	0,20	0,50
263	3,55	0,20	0,50		264	2,84	0,20	0,51
268	7,40	0,20	0,49		269	6,68	0,20	0,49
270	5,95	0,20	0,49		274	13,48	0,20	0,45
275	12,73	0,20	0,45		276	11,98	0,20	0,45
304	22,31	2,10	0,41		305	21,61	2,10	0,41
322	22,31	2,40	0,41		323	21,61	2,40	0,41
340	22,31	2,70	0,41		341	21,61	2,70	0,41
342	20,92	2,70	0,41		358	22,31	3,65	0,41

COMBINAZIONI CARICHI A1 - S.L.V. / S.L.D.															
DESCRIZIONI	1	2	3	4	5	6	7	8	9	10	11	12	13	14	15
Peso Strutturale	1,35	1,35	1,35	1,35	1,35	1,35	1,35	1,35	1,35	1,35	1,35	1,35	1,35	1,35	1,35
Peso ric. e pav	1,35	1,35	1,35	1,35	1,35	1,35	1,35	1,35	1,35	1,35	1,35	1,35	1,35	1,35	1,35
Spinta terre sim ko	1,35	1,35	0,00	0,00	1,35	1,35	0,00	0,00	1,35	1,35	0,00	0,00	1,35	1,35	0,00
Spinta terre asim ko	0,00	0,00	1,35	1,35	0,00	0,00	1,35	1,35	0,00	0,00	1,35	1,35	0,00	0,00	1,35
Frenamento	0,00	0,00	0,00	0,00	1,35	1,35	1,35	1,35	1,35	1,35	1,35	1,35	0,00	0,00	0,00
Car mob Q mez	0,00	0,00	0,00	0,00	1,35	1,35	1,35	1,35	0,00	0,00	0,00	0,00	0,00	0,00	0,00
Car mob Q app	0,00	0,00	0,00	0,00	0,00	0,00	0,00	0,00	1,35	1,35	1,35	1,35	0,00	0,00	0,00
Car mob q	0,00	0,00	0,00	0,00	1,35	1,35	1,35	1,35	1,35	1,35	1,35	1,35	0,00	0,00	0,00
Inc spinta terre Q	0,00	0,00	0,00	0,00	1,35	1,35	1,35	1,35	1,35	1,35	1,35	1,35	0,00	0,00	0,00
Spinta idrost	0,00	0,00	0,00	0,00	0,00	0,00	0,00	0,00	0,00	0,00	0,00	0,00	1,50	1,50	1,50
Inc spinta idro sism	0,00	0,00	0,00	0,00	0,00	0,00	0,00	0,00	0,00	0,00	0,00	0,00	0,00	0,00	0,00
Inc spinta terre sis	0,00	0,00	0,00	0,00	0,00	0,00	0,00	0,00	0,00	0,00	0,00	0,00	0,00	0,00	0,00
Corr. Tors. dir. 0	0,00	0,00	0,00	0,00	0,00	0,00	0,00	0,00	0,00	0,00	0,00	0,00	0,00	0,00	0,00
Corr. Tors. dir. 90	0,00	0,00	0,00	0,00	0,00	0,00	0,00	0,00	0,00	0,00	0,00	0,00	0,00	0,00	0,00
Carico termico	0,90	-0,90	0,90	-0,90	0,90	-0,90	0,90	-0,90	0,90	-0,90	0,90	-0,90	0,90	-0,90	0,90
Sisma direz. grd 0	0,00	0,00	0,00	0,00	0,00	0,00	0,00	0,00	0,00	0,00	0,00	0,00	0,00	0,00	0,00
Sisma direz. grd 90	0,00	0,00	0,00	0,00	0,00	0,00	0,00	0,00	0,00	0,00	0,00	0,00	0,00	0,00	0,00
Sisma verticale	0,00	0,00	0,00	0,00	0,00	0,00	0,00	0,00	0,00	0,00	0,00	0,00	0,00	0,00	0,00

COMBINAZIONI CARICHI A1 - S.L.V. / S.L.D.															
DESCRIZIONI	16	17	18	19	20	21	22	23	24	25	26	27	28	29	30
Peso Strutturale	1,35	1,35	1,35	1,35	1,35	1,35	1,35	1,35	1,35	1,35	1,35	1,35	1,35	1,35	1,35
Peso ric. e pav	1,35	1,35	1,35	1,35	1,35	1,35	1,35	1,35	1,35	1,35	1,35	1,35	1,35	1,35	1,35
Spinta terre sim ko	0,00	1,35	1,35	0,00	0,00	1,35	1,35	0,00	0,00	0,00	0,00	0,00	0,00	0,00	0,00
Spinta terre asim ko	1,35	0,00	0,00	1,35	1,35	0,00	0,00	1,35	1,35	0,00	0,00	0,00	0,00	0,00	0,00
Frenamento	0,00	1,35	1,35	1,35	1,35	1,35	1,35	1,35	1,35	0,00	0,00	0,00	0,00	1,35	1,35
Car mob Q mez	0,00	1,35	1,35	1,35	1,35	0,00	0,00	0,00	0,00	0,00	0,00	0,00	0,00	1,35	1,35
Car mob Q app	0,00	0,00	0,00	0,00	0,00	1,35	1,35	1,35	1,35	0,00	0,00	0,00	0,00	0,00	0,00
Car mob q	0,00	1,35	1,35	1,35	1,35	1,35	1,35	1,35	1,35	0,00	0,00	0,00	0,00	1,35	1,35
Inc spinta terre Q	0,00	1,35	1,35	1,35	1,35	1,35	1,35	1,35	1,35	0,00	0,00	0,00	0,00	1,35	1,35
Spinta idrost	1,50	1,50	1,50	1,50	1,50	1,50	1,50	1,50	1,50	1,50	1,50	1,50	1,50	1,50	1,50
Inc spinta idro sism	0,00	0,00	0,00	0,00	0,00	0,00	0,00	0,00	0,00	0,00	0,00	0,00	0,00	0,00	0,00
Inc spinta terre sis	0,00	0,00	0,00	0,00	0,00	0,00	0,00	0,00	0,00	0,00	0,00	0,00	0,00	0,00	0,00
Corr. Tors. dir. 0	0,00	0,00	0,00	0,00	0,00	0,00	0,00	0,00	0,00	0,00	0,00	0,00	0,00	0,00	0,00
Corr. Tors. dir. 90	0,00	0,00	0,00	0,00	0,00	0,00	0,00	0,00	0,00	0,00	0,00	0,00	0,00	0,00	0,00
Carico termico	-0,90	0,90	-0,90	0,90	-0,90	0,90	-0,90	0,90	-0,90	0,90	-0,90	0,90	-0,90	0,90	-0,90
Sisma direz. grd 0	0,00	0,00	0,00	0,00	0,00	0,00	0,00	0,00	0,00	0,00	0,00	0,00	0,00	0,00	0,00
Sisma direz. grd 90	0,00	0,00	0,00	0,00	0,00	0,00	0,00	0,00	0,00	0,00	0,00	0,00	0,00	0,00	0,00
Sisma verticale	0,00	0,00	0,00	0,00	0,00	0,00	0,00	0,00	0,00	0,00	0,00	0,00	0,00	0,00	0,00

COMBINAZIONI CARICHI A1 - S.L.V. / S.L.D.															
DESCRIZIONI	31	32	33	34	35	36	37	38	39	40	41	42	43	44	45
Peso Strutturale	1,35	1,35	1,35	1,35	1,35	1,35	1,35	1,35	1,35	1,35	1,35	1,35	1,35	1,35	1,35
Peso ric. e pav	1,35	1,35	1,35	1,35	1,35	1,35	1,35	1,35	1,35	1,35	1,35	1,35	1,35	1,35	1,35
Spinta terre sim ko	0,00	0,00	0,00	0,00	0,00	0,00	1,35	1,35	0,00	0,00	1,35	1,35	0,00	0,00	1,35
Spinta terre asim ko	0,00	0,00	0,00	0,00	0,00	0,00	0,00	0,00	1,35	1,35	0,00	0,00	1,35	1,35	0,00
Frenamento	1,35	1,35	1,35	1,35	1,35	1,35	0,00	0,00	0,00	0,00	1,01	1,01	1,01	1,01	1,01
Car mob Q mez	1,35	1,35	0,00	0,00	0,00	0,00	0,00	0,00	0,00	0,00	1,01	1,01	1,01	1,01	0,00
Car mob Q app	0,00	0,00	1,35	1,35	1,35	1,35	0,00	0,00	0,00	0,00	0,00	0,00	0,00	0,00	1,01
Car mob q	1,35	1,35	1,35	1,35	1,35	1,35	0,00	0,00	0,00	0,00	1,01	1,01	1,01	1,01	1,01
Inc spinta terre Q	1,35	1,35	1,35	1,35	1,35	1,35	0,00	0,00	0,00	0,00	1,01	1,01	1,01	1,01	1,01
Spinta idrost	1,50	1,50	1,50	1,50	1,50	1,50	0,00	0,00	0,00	0,00	0,00	0,00	0,00	0,00	0,00
Inc spinta idro sism	0,00	0,00	0,00	0,00	0,00	0,00	0,00	0,00	0,00	0,00	0,00	0,00	0,00	0,00	0,00
Inc spinta terre sis	0,00	0,00	0,00	0,00	0,00	0,00	0,00	0,00	0,00	0,00	0,00	0,00	0,00	0,00	0,00
Corr. Tors. dir. 0	0,00	0,00	0,00	0,00	0,00	0,00	0,00	0,00	0,00	0,00	0,00	0,00	0,00	0,00	0,00
Corr. Tors. dir. 90	0,00	0,00	0,00	0,00	0,00	0,00	0,00	0,00	0,00	0,00	0,00	0,00	0,00	0,00	0,00
Carico termico	0,90	-0,90	0,90	-0,90	0,90	-0,90	1,50	-1,50	1,50	-1,50	1,50	-1,50	1,50	-1,50	1,50
Sisma direz. grd 0	0,00	0,00	0,00	0,00	0,00	0,00	0,00	0,00	0,00	0,00	0,00	0,00	0,00	0,00	0,00
Sisma direz. grd 90	0,00	0,00	0,00	0,00	0,00	0,00	0,00	0,00	0,00	0,00	0,00	0,00	0,00	0,00	0,00
Sisma verticale	0,00	0,00	0,00	0,00	0,00	0,00	0,00	0,00	0,00	0,00	0,00	0,00	0,00	0,00	0,00

COMBINAZIONI CARICHI A1 - S.L.V. / S.L.D.															
DESCRIZIONI	46	47	48	49	50	51	52	53	54	55	56	57	58	59	60
Peso Strutturale	1,35	1,35	1,35	1,35	1,35	1,35	1,35	1,35	1,35	1,35	1,35	1,35	1,35	1,35	1,35
Peso ric. e pav	1,35	1,35	1,35	1,35	1,35	1,35	1,35	1,35	1,35	1,35	1,35	1,35	1,35	1,35	1,35
Spinta terre sim ko	1,35	0,00	0,00	1,35	1,35	0,00	0,00	1,35	1,35	0,00	0,00	1,35	1,35	0,00	0,00
Spinta terre asim ko	0,00	1,35	1,35	0,00	0,00	1,35	1,35	0,00	0,00	1,35	1,35	0,00	0,00	1,35	1,35
Frenamento	1,01	1,01	1,01	0,00	0,00	0,00	0,00	1,01	1,01	1,01	1,01	1,01	1,01	1,01	1,01
Car mob Q mez	0,00	0,00	0,00	0,00	0,00	0,00	0,00	1,01	1,01	1,01	1,01	0,00	0,00	0,00	0,00
Car mob Q app	1,01	1,01	1,01	0,00	0,00	0,00	0,00	0,00	0,00	0,00	0,00	1,01	1,01	1,01	1,01
Car mob q	1,01	1,01	1,01	0,00	0,00	0,00	0,00	1,01	1,01	1,01	1,01	1,01	1,01	1,01	1,01
Inc spinta terre Q	1,01	1,01	1,01	0,00	0,00	0,00	0,00	1,01	1,01	1,01	1,01	1,01	1,01	1,01	1,01
Spinta idrost	0,00	0,00	0,00	1,50	1,50	1,50	1,50	1,50	1,50	1,50	1,50	1,50	1,50	1,50	1,50
Inc spinta idro sism	0,00	0,00	0,00	0,00	0,00	0,00	0,00	0,00	0,00	0,00	0,00	0,00	0,00	0,00	0,00
Inc spinta terre sis	0,00	0,00	0,00	0,00	0,00	0,00	0,00	0,00	0,00	0,00	0,00	0,00	0,00	0,00	0,00
Corr. Tors. dir. 0	0,00	0,00	0,00	0,00	0,00	0,00	0,00	0,00	0,00	0,00	0,00	0,00	0,00	0,00	0,00
Corr. Tors. dir. 90	0,00	0,00	0,00	0,00	0,00	0,00	0,00	0,00	0,00	0,00	0,00	0,00	0,00	0,00	0,00
Carico termico	-1,50	1,50	-1,50	1,50	-1,50	1,50	-1,50	1,50	-1,50	1,50	-1,50	1,50	-1,50	1,50	-1,50
Sisma direz. grd 0	0,00	0,00	0,00	0,00	0,00	0,00	0,00	0,00	0,00	0,00	0,00	0,00	0,00	0,00	0,00
Sisma direz. grd 90	0,00	0,00	0,00	0,00	0,00	0,00	0,00	0,00	0,00	0,00	0,00	0,00	0,00	0,00	0,00
Sisma verticale	0,00	0,00	0,00	0,00	0,00	0,00	0,00	0,00	0,00	0,00	0,00	0,00	0,00	0,00	0,00

COMBINAZIONI CARICHI A1 - S.L.V. / S.L.D.															
DESCRIZIONI	61	62	63	64	65	66	67	68	69	70	71	72	73	74	75
Peso Strutturale	1,35	1,35	1,35	1,35	1,35	1,35	1,35	1,35	1,00	1,00	1,00	1,00	1,00	1,00	1,00
Peso ric. e pav	1,35	1,35	1,35	1,35	1,35	1,35	1,35	1,35	1,00	1,00	1,00	1,00	1,00	1,00	1,00
Spinta terre sim ko	0,00	0,00	0,00	0,00	0,00	0,00	0,00	0,00	1,00	0,00	1,00	0,00	1,00	0,00	1,00
Spinta terre asim ko	0,00	0,00	0,00	0,00	0,00	0,00	0,00	0,00	0,00	1,00	0,00	1,00	0,00	1,00	0,00

COMBINAZIONI CARICHI A1 - S.L.V. / S.L.D.

DESCRIZIONI	61	62	63	64	65	66	67	68	69	70	71	72	73	74	75
Frenamento	1,01	1,01	1,01	1,01	1,01	1,01	1,01	1,01	0,00	0,00	0,00	0,00	0,00	0,00	0,00
Car mob Q mez	1,01	1,01	1,01	1,01	0,00	0,00	0,00	0,00	0,00	0,00	0,00	0,00	0,00	0,00	0,00
Car mob Q app	0,00	0,00	0,00	0,00	1,01	1,01	1,01	1,01	0,00	0,00	0,00	0,00	0,00	0,00	0,00
Car mob q	1,01	1,01	1,01	1,01	1,01	1,01	1,01	1,01	0,00	0,00	0,00	0,00	0,00	0,00	0,00
Inc spinta terre Q	1,01	1,01	1,01	1,01	1,01	1,01	1,01	1,01	0,00	0,00	0,00	0,00	0,00	0,00	0,00
Spinta idrost	1,50	1,50	1,50	1,50	1,50	1,50	1,50	1,50	0,00	0,00	0,00	0,00	0,00	0,00	0,00
Inc spinta idro sism	0,00	0,00	0,00	0,00	0,00	0,00	0,00	0,00	0,00	0,00	0,00	0,00	0,00	0,00	0,00
Inc spinta terre sis	0,00	0,00	0,00	0,00	0,00	0,00	0,00	0,00	1,00	1,00	1,00	1,00	1,00	1,00	1,00
Corr. Tors. dir. 0	0,00	0,00	0,00	0,00	0,00	0,00	0,00	0,00	0,00	0,00	0,00	0,00	0,00	0,00	0,00
Corr. Tors. dir. 90	0,00	0,00	0,00	0,00	0,00	0,00	0,00	0,00	0,00	0,00	0,00	0,00	0,00	0,00	0,00
Carico termico	1,50	-1,50	1,50	-1,50	1,50	-1,50	1,50	-1,50	0,50	0,50	0,50	0,50	-0,50	-0,50	-0,50
Sisma direz. grd 0	0,00	0,00	0,00	0,00	0,00	0,00	0,00	0,00	0,00	0,00	0,00	0,00	0,00	0,00	0,00
Sisma direz. grd 90	0,00	0,00	0,00	0,00	0,00	0,00	0,00	0,00	1,00	1,00	1,00	1,00	1,00	1,00	1,00
Sisma verticale	0,00	0,00	0,00	0,00	0,00	0,00	0,00	0,00	0,30	0,30	-0,30	-0,30	0,30	0,30	-0,30

COMBINAZIONI CARICHI A1 - S.L.V. / S.L.D.

DESCRIZIONI	76	77	78	79	80	81	82	83	84	85	86	87	88	89	90
Peso Strutturale	1,00	1,00	1,00	1,00	1,00	1,00	1,00	1,00	1,00	1,00	1,00	1,00	1,00	1,00	1,00
Peso ric. e pav	1,00	1,00	1,00	1,00	1,00	1,00	1,00	1,00	1,00	1,00	1,00	1,00	1,00	1,00	1,00
Spinta terre sim ko	0,00	1,00	0,00	1,00	0,00	1,00	0,00	1,00	0,00	1,00	0,00	1,00	0,00	1,00	0,00
Spinta terre asim ko	1,00	0,00	1,00	0,00	1,00	0,00	1,00	0,00	1,00	0,00	1,00	0,00	1,00	0,00	1,00
Frenamento	0,00	0,00	0,00	0,00	0,00	0,00	0,00	0,00	0,00	0,00	0,00	0,00	0,00	0,00	0,00
Car mob Q mez	0,00	0,00	0,00	0,00	0,00	0,00	0,00	0,00	0,00	0,00	0,00	0,00	0,00	0,00	0,00
Car mob Q app	0,00	0,00	0,00	0,00	0,00	0,00	0,00	0,00	0,00	0,00	0,00	0,00	0,00	0,00	0,00
Car mob q	0,00	0,00	0,00	0,00	0,00	0,00	0,00	0,00	0,00	0,00	0,00	0,00	0,00	0,00	0,00
Inc spinta terre Q	0,00	0,00	0,00	0,00	0,00	0,00	0,00	0,00	0,00	0,00	0,00	0,00	0,00	0,00	0,00
Spinta idrost	0,00	0,00	0,00	0,00	0,00	0,00	0,00	0,00	0,00	1,00	1,00	1,00	1,00	1,00	1,00
Inc spinta idro sism	0,00	0,00	0,00	0,00	0,00	0,00	0,00	0,00	0,00	1,00	1,00	1,00	1,00	1,00	1,00
Inc spinta terre sis	1,00	0,30	0,30	0,30	0,30	0,30	0,30	0,30	0,30	1,00	1,00	1,00	1,00	1,00	1,00
Corr. Tors. dir. 0	0,00	0,00	0,00	0,00	0,00	0,00	0,00	0,00	0,00	0,00	0,00	0,00	0,00	0,00	0,00
Corr. Tors. dir. 90	0,00	0,00	0,00	0,00	0,00	0,00	0,00	0,00	0,00	0,00	0,00	0,00	0,00	0,00	0,00
Carico termico	-0,50	0,50	0,50	-0,50	-0,50	0,50	0,50	-0,50	-0,50	0,50	0,50	0,50	0,50	-0,50	-0,50
Sisma direz. grd 0	0,00	0,00	0,00	0,00	0,00	0,00	0,00	0,00	0,00	0,00	0,00	0,00	0,00	0,00	0,00
Sisma direz. grd 90	1,00	0,30	0,30	0,30	0,30	0,30	0,30	0,30	0,30	1,00	1,00	1,00	1,00	1,00	1,00
Sisma verticale	-0,30	1,00	1,00	1,00	1,00	-1,00	-1,00	-1,00	-1,00	0,30	0,30	-0,30	-0,30	0,30	0,30

COMBINAZIONI CARICHI A1 - S.L.V. / S.L.D.

DESCRIZIONI	91	92	93	94	95	96	97	98	99	10
Peso Strutturale	1,00	1,00	1,00	1,00	1,00	1,00	1,00	1,00	1,00	1,00
Peso ric. e pav	1,00	1,00	1,00	1,00	1,00	1,00	1,00	1,00	1,00	1,00
Spinta terre sim ko	1,00	0,00	1,00	0,00	1,00	0,00	1,00	0,00	1,00	0,00
Spinta terre asim ko	0,00	1,00	0,00	1,00	0,00	1,00	0,00	1,00	0,00	1,00
Frenamento	0,00	0,00	0,00	0,00	0,00	0,00	0,00	0,00	0,00	0,00
Car mob Q mez	0,00	0,00	0,00	0,00	0,00	0,00	0,00	0,00	0,00	0,00
Car mob Q app	0,00	0,00	0,00	0,00	0,00	0,00	0,00	0,00	0,00	0,00
Car mob q	0,00	0,00	0,00	0,00	0,00	0,00	0,00	0,00	0,00	0,00
Inc spinta terre Q	0,00	0,00	0,00	0,00	0,00	0,00	0,00	0,00	0,00	0,00
Spinta idrost	1,00	1,00	0,30	0,30	0,30	0,30	0,30	0,30	0,30	0,30
Inc spinta idro sism	1,00	1,00	0,30	0,30	0,30	0,30	0,30	0,30	0,30	0,30
Inc spinta terre sis	1,00	1,00	0,30	0,30	0,30	0,30	0,30	0,30	0,30	0,30
Corr. Tors. dir. 0	0,00	0,00	0,00	0,00	0,00	0,00	0,00	0,00	0,00	0,00
Corr. Tors. dir. 90	0,00	0,00	0,00	0,00	0,00	0,00	0,00	0,00	0,00	0,00
Carico termico	-0,50	-0,50	0,50	0,50	-0,50	-0,50	0,50	0,50	-0,50	-0,50
Sisma direz. grd 0	0,00	0,00	0,00	0,00	0,00	0,00	0,00	0,00	0,00	0,00
Sisma direz. grd 90	1,00	1,00	0,30	0,30	0,30	0,30	0,30	0,30	0,30	0,30
Sisma verticale	-0,30	-0,30	1,00	1,00	1,00	1,00	-1,00	-1,00	-1,00	-1,00

COMBINAZIONI RARE - S.L.E.

DESCRIZIONI	1	2	3	4	5	6	7	8	9	10	11	12	13	14	15
Peso Strutturale	1,00	1,00	1,00	1,00	1,00	1,00	1,00	1,00	1,00	1,00	1,00	1,00	1,00	1,00	1,00
Peso ric. e pav	1,00	1,00	1,00	1,00	1,00	1,00	1,00	1,00	1,00	1,00	1,00	1,00	1,00	1,00	1,00
Spinta terre sim ko	1,00	1,00	0,00	0,00	1,00	1,00	0,00	0,00	1,00	1,00	0,00	0,00	1,00	1,00	0,00
Spinta terre asim ko	0,00	0,00	1,00	1,00	0,00	0,00	1,00	1,00	0,00	0,00	1,00	1,00	0,00	0,00	1,00
Frenamento	0,00	0,00	0,00	0,00	1,00	1,00	1,00	1,00	1,00	1,00	1,00	1,00	0,00	0,00	0,00
Car mob Q mez	0,00	0,00	0,00	0,00	1,00	1,00	1,00	1,00	0,00	0,00	0,00	0,00	0,00	0,00	0,00
Car mob Q app	0,00	0,00	0,00	0,00	0,00	0,00	0,00	0,00	1,00	1,00	1,00	1,00	0,00	0,00	0,00
Car mob q	0,00	0,00	0,00	0,00	1,00	1,00	1,00	1,00	1,00	1,00	1,00	1,00	0,00	0,00	0,00
Inc spinta terre Q	0,00	0,00	0,00	0,00	1,00	1,00	1,00	1,00	1,00	1,00	1,00	1,00	0,00	0,00	0,00
Spinta idrost	0,00	0,00	0,00	0,00	0,00	0,00	0,00	0,00	0,00	0,00	0,00	0,00	1,00	1,00	1,00
Inc spinta idro sism	0,00	0,00	0,00	0,00	0,00	0,00	0,00	0,00	0,00	0,00	0,00	0,00	0,00	0,00	0,00
Inc spinta terre sis	0,00	0,00	0,00	0,00	0,00	0,00	0,00	0,00	0,00	0,00	0,00	0,00	0,00	0,00	0,00
Corr. Tors. dir. 0	0,00	0,00	0,00	0,00	0,00	0,00	0,00	0,00	0,00	0,00	0,00	0,00	0,00	0,00	0,00
Corr. Tors. dir. 90	0,00	0,00	0,00	0,00	0,00	0,00	0,00	0,00	0,00	0,00	0,00	0,00	0,00	0,00	0,00
Carico termico	0,60	-0,60	0,60	-0,60	0,60	-0,60	0,60	-0,60	0,60	-0,60	0,60	-0,60	0,60	-0,60	0,60
Sisma direz. grd 0	0,00	0,00	0,00	0,00	0,00	0,00	0,00	0,00	0,00	0,00	0,00	0,00	0,00	0,00	0,00
Sisma direz. grd 90	0,00	0,00	0,00	0,00	0,00	0,00	0,00	0,00	0,00	0,00	0,00	0,00	0,00	0,00	0,00
Sisma verticale	0,00	0,00	0,00	0,00	0,00	0,00	0,00	0,00	0,00	0,00	0,00	0,00	0,00	0,00	0,00

COMBINAZIONI RARE - S.L.E.

DESCRIZIONI	16	17	18	19	20	21	22	23	24	25	26	27	28	29	30
Peso Strutturale	1,00	1,00	1,00	1,00	1,00	1,00	1,00	1,00	1,00	1,00	1,00	1,00	1,00	1,00	1,00
Peso ric. e pav	1,00	1,00	1,00	1,00	1,00	1,00	1,00	1,00	1,00	1,00	1,00	1,00	1,00	1,00	1,00
Spinta terre sim ko	0,00	1,00	1,00	0,00	0,00	1,00	1,00	0,00	0,00	0,00	0,00	0,00	0,00	0,00	0,00
Spinta terre asim ko	1,00	0,00	0,00	1,00	1,00	0,00	0,00	1,00	1,00	0,00	0,00	0,00	0,00	0,00	0,00
Frenamento	0,00	1,00	1,00	1,00	1,00	1,00	1,00	1,00	1,00	0,00	0,00	0,00	0,00	1,00	1,00
Car mob Q mez	0,00	1,00	1,00	1,00	1,00	0,00	0,00	0,00	0,00	0,00	0,00	0,00	0,00	1,00	1,00
Car mob Q app	0,00	0,00	0,00	0,00	0,00	1,00	1,00	1,00	1,00	0,00	0,00	0,00	0,00	0,00	0,00
Car mob q	0,00	1,00	1,00	1,00	1,00	1,00	1,00	1,00	1,00	0,00	0,00	0,00	0,00	1,00	1,00
Inc spinta terre Q	0,00	1,00	1,00	1,00	1,00	1,00	1,00	1,00	1,00	0,00	0,00	0,00	0,00	1,00	1,00
Spinta idrost	1,00	1,00	1,00	1,00	1,00	1,00	1,00	1,00	1,00	1,00	1,00	1,00	1,00	1,00	1,00

COMBINAZIONI RARE - S.L.E.

DESCRIZIONI	16	17	18	19	20	21	22	23	24	25	26	27	28	29	30
Inc spinta idro sism	0,00	0,00	0,00	0,00	0,00	0,00	0,00	0,00	0,00	0,00	0,00	0,00	0,00	0,00	0,00
Inc spinta terre sis	0,00	0,00	0,00	0,00	0,00	0,00	0,00	0,00	0,00	0,00	0,00	0,00	0,00	0,00	0,00
Corr. Tors. dir. 0	0,00	0,00	0,00	0,00	0,00	0,00	0,00	0,00	0,00	0,00	0,00	0,00	0,00	0,00	0,00
Corr. Tors. dir. 90	0,00	0,00	0,00	0,00	0,00	0,00	0,00	0,00	0,00	0,00	0,00	0,00	0,00	0,00	0,00
Carico termico	-0,60	0,60	-0,60	0,60	-0,60	0,60	-0,60	0,60	-0,60	0,60	-0,60	0,60	-0,60	0,60	-0,60
Sisma direz. grd 0	0,00	0,00	0,00	0,00	0,00	0,00	0,00	0,00	0,00	0,00	0,00	0,00	0,00	0,00	0,00
Sisma direz. grd 90	0,00	0,00	0,00	0,00	0,00	0,00	0,00	0,00	0,00	0,00	0,00	0,00	0,00	0,00	0,00
Sisma verticale	0,00	0,00	0,00	0,00	0,00	0,00	0,00	0,00	0,00	0,00	0,00	0,00	0,00	0,00	0,00

COMBINAZIONI RARE - S.L.E.

DESCRIZIONI	31	32	33	34	35	36	37	38	39	40	41	42	43	44	45
Peso Strutturale	1,00	1,00	1,00	1,00	1,00	1,00	1,00	1,00	1,00	1,00	1,00	1,00	1,00	1,00	1,00
Peso ric. e pav	1,00	1,00	1,00	1,00	1,00	1,00	1,00	1,00	1,00	1,00	1,00	1,00	1,00	1,00	1,00
Spinta terre sim ko	0,00	0,00	0,00	0,00	0,00	0,00	1,00	1,00	0,00	0,00	1,00	1,00	0,00	0,00	1,00
Spinta terre asim ko	0,00	0,00	0,00	0,00	0,00	0,00	0,00	0,00	1,00	1,00	0,00	0,00	1,00	1,00	0,00
Frenamento	1,00	1,00	1,00	1,00	1,00	1,00	0,00	0,00	0,00	0,00	0,75	0,75	0,75	0,75	0,75
Car mob Q mez	1,00	1,00	0,00	0,00	0,00	0,00	0,00	0,00	0,00	0,00	0,75	0,75	0,75	0,75	0,00
Car mob Q app	0,00	0,00	1,00	1,00	1,00	1,00	0,00	0,00	0,00	0,00	0,00	0,00	0,00	0,00	0,75
Car mob q	1,00	1,00	1,00	1,00	1,00	1,00	0,00	0,00	0,00	0,00	0,75	0,75	0,75	0,75	0,75
Inc spinta terre Q	1,00	1,00	1,00	1,00	1,00	1,00	0,00	0,00	0,00	0,00	0,75	0,75	0,75	0,75	0,75
Spinta idrost	1,00	1,00	1,00	1,00	1,00	1,00	0,00	0,00	0,00	0,00	0,00	0,00	0,00	0,00	0,00
Inc spinta idro sism	0,00	0,00	0,00	0,00	0,00	0,00	0,00	0,00	0,00	0,00	0,00	0,00	0,00	0,00	0,00
Inc spinta terre sis	0,00	0,00	0,00	0,00	0,00	0,00	0,00	0,00	0,00	0,00	0,00	0,00	0,00	0,00	0,00
Corr. Tors. dir. 0	0,00	0,00	0,00	0,00	0,00	0,00	0,00	0,00	0,00	0,00	0,00	0,00	0,00	0,00	0,00
Corr. Tors. dir. 90	0,00	0,00	0,00	0,00	0,00	0,00	0,00	0,00	0,00	0,00	0,00	0,00	0,00	0,00	0,00
Carico termico	0,60	-0,60	0,60	-0,60	0,60	-0,60	1,00	-1,00	1,00	-1,00	1,00	-1,00	1,00	-1,00	1,00
Sisma direz. grd 0	0,00	0,00	0,00	0,00	0,00	0,00	0,00	0,00	0,00	0,00	0,00	0,00	0,00	0,00	0,00
Sisma direz. grd 90	0,00	0,00	0,00	0,00	0,00	0,00	0,00	0,00	0,00	0,00	0,00	0,00	0,00	0,00	0,00
Sisma verticale	0,00	0,00	0,00	0,00	0,00	0,00	0,00	0,00	0,00	0,00	0,00	0,00	0,00	0,00	0,00

COMBINAZIONI RARE - S.L.E.

DESCRIZIONI	46	47	48	49	50	51	52	53	54	55	56	57	58	59	60
Peso Strutturale	1,00	1,00	1,00	1,00	1,00	1,00	1,00	1,00	1,00	1,00	1,00	1,00	1,00	1,00	1,00
Peso ric. e pav	1,00	1,00	1,00	1,00	1,00	1,00	1,00	1,00	1,00	1,00	1,00	1,00	1,00	1,00	1,00
Spinta terre sim ko	1,00	0,00	0,00	1,00	1,00	0,00	0,00	1,00	1,00	0,00	0,00	1,00	1,00	0,00	0,00
Spinta terre asim ko	0,00	1,00	1,00	0,00	0,00	1,00	1,00	0,00	0,00	1,00	1,00	0,00	0,00	1,00	1,00
Frenamento	0,75	0,75	0,75	0,00	0,00	0,00	0,00	0,75	0,75	0,75	0,75	0,75	0,75	0,75	0,75
Car mob Q mez	0,00	0,00	0,00	0,00	0,00	0,00	0,00	0,75	0,75	0,75	0,75	0,00	0,00	0,00	0,00
Car mob Q app	0,75	0,75	0,75	0,00	0,00	0,00	0,00	0,00	0,00	0,00	0,00	0,75	0,75	0,75	0,75
Car mob q	0,75	0,75	0,75	0,00	0,00	0,00	0,00	0,75	0,75	0,75	0,75	0,75	0,75	0,75	0,75
Inc spinta terre Q	0,75	0,75	0,75	0,00	0,00	0,00	0,00	0,75	0,75	0,75	0,75	0,75	0,75	0,75	0,75
Spinta idrost	0,00	0,00	0,00	1,00	1,00	1,00	1,00	1,00	1,00	1,00	1,00	1,00	1,00	1,00	1,00
Inc spinta idro sism	0,00	0,00	0,00	0,00	0,00	0,00	0,00	0,00	0,00	0,00	0,00	0,00	0,00	0,00	0,00
Inc spinta terre sis	0,00	0,00	0,00	0,00	0,00	0,00	0,00	0,00	0,00	0,00	0,00	0,00	0,00	0,00	0,00
Corr. Tors. dir. 0	0,00	0,00	0,00	0,00	0,00	0,00	0,00	0,00	0,00	0,00	0,00	0,00	0,00	0,00	0,00
Corr. Tors. dir. 90	0,00	0,00	0,00	0,00	0,00	0,00	0,00	0,00	0,00	0,00	0,00	0,00	0,00	0,00	0,00
Carico termico	-1,00	1,00	-1,00	1,00	-1,00	1,00	-1,00	1,00	-1,00	1,00	-1,00	1,00	-1,00	1,00	-1,00
Sisma direz. grd 0	0,00	0,00	0,00	0,00	0,00	0,00	0,00	0,00	0,00	0,00	0,00	0,00	0,00	0,00	0,00
Sisma direz. grd 90	0,00	0,00	0,00	0,00	0,00	0,00	0,00	0,00	0,00	0,00	0,00	0,00	0,00	0,00	0,00
Sisma verticale	0,00	0,00	0,00	0,00	0,00	0,00	0,00	0,00	0,00	0,00	0,00	0,00	0,00	0,00	0,00

COMBINAZIONI RARE - S.L.E.

DESCRIZIONI	61	62	63	64	65	66	67	68	69	70	71	72
Peso Strutturale	1,00	1,00	1,00	1,00	1,00	1,00	1,00	1,00	1,00	1,00	1,00	1,00
Peso ric. e pav	1,00	1,00	1,00	1,00	1,00	1,00	1,00	1,00	1,00	1,00	1,00	1,00
Spinta terre sim ko	0,00	0,00	0,00	0,00	0,00	0,00	0,00	0,00	0,00	0,00	0,00	0,00
Spinta terre asim ko	0,00	0,00	0,00	0,00	0,00	0,00	0,00	0,00	0,00	0,00	0,00	0,00
Frenamento	0,00	0,00	0,00	0,00	0,75	0,75	0,75	0,75	0,75	0,75	0,75	0,75
Car mob Q mez	0,00	0,00	0,00	0,00	0,75	0,75	0,75	0,75	0,00	0,00	0,00	0,00
Car mob Q app	0,00	0,00	0,00	0,00	0,00	0,00	0,00	0,00	0,75	0,75	0,75	0,75
Car mob q	0,00	0,00	0,00	0,00	0,75	0,75	0,75	0,75	0,75	0,75	0,75	0,75
Inc spinta terre Q	0,00	0,00	0,00	0,00	0,75	0,75	0,75	0,75	0,75	0,75	0,75	0,75
Spinta idrost	1,00	1,00	1,00	1,00	1,00	1,00	1,00	1,00	1,00	1,00	1,00	1,00
Inc spinta idro sism	0,00	0,00	0,00	0,00	0,00	0,00	0,00	0,00	0,00	0,00	0,00	0,00
Inc spinta terre sis	0,00	0,00	0,00	0,00	0,00	0,00	0,00	0,00	0,00	0,00	0,00	0,00
Corr. Tors. dir. 0	0,00	0,00	0,00	0,00	0,00	0,00	0,00	0,00	0,00	0,00	0,00	0,00
Corr. Tors. dir. 90	0,00	0,00	0,00	0,00	0,00	0,00	0,00	0,00	0,00	0,00	0,00	0,00
Carico termico	1,00	-1,00	1,00	-1,00	1,00	-1,00	1,00	-1,00	1,00	-1,00	1,00	-1,00
Sisma direz. grd 0	0,00	0,00	0,00	0,00	0,00	0,00	0,00	0,00	0,00	0,00	0,00	0,00
Sisma direz. grd 90	0,00	0,00	0,00	0,00	0,00	0,00	0,00	0,00	0,00	0,00	0,00	0,00
Sisma verticale	0,00	0,00	0,00	0,00	0,00	0,00	0,00	0,00	0,00	0,00	0,00	0,00

COMBINAZIONI FREQUENTI - S.L.E.

DESCRIZIONI	1	2	3	4	5	6	7	8	9	10	11	12	13	14	15
Peso Strutturale	1,00	1,00	1,00	1,00	1,00	1,00	1,00	1,00	1,00	1,00	1,00	1,00	1,00	1,00	1,00
Peso ric. e pav	1,00	1,00	1,00	1,00	1,00	1,00	1,00	1,00	1,00	1,00	1,00	1,00	1,00	1,00	1,00
Spinta terre sim ko	1,00	1,00	0,00	0,00	1,00	1,00	0,00	0,00	1,00	1,00	0,00	0,00	1,00	1,00	0,00
Spinta terre asim ko	0,00	0,00	1,00	1,00	0,00	0,00	1,00	1,00	0,00	0,00	1,00	1,00	0,00	0,00	1,00
Frenamento	0,00	0,00	0,00	0,00	0,75	0,75	0,75	0,75	0,75	0,75	0,75	0,75	0,00	0,00	0,00
Car mob Q mez	0,00	0,00	0,00	0,00	0,75	0,75	0,75	0,75	0,00	0,00	0,00	0,00	0,00	0,00	0,00
Car mob Q app	0,00	0,00	0,00	0,00	0,00	0,00	0,00	0,00	0,75	0,75	0,75	0,75	0,00	0,00	0,00
Car mob q	0,00	0,00	0,00	0,00	0,75	0,75	0,75	0,75	0,75	0,75	0,75	0,75	0,00	0,00	0,00
Inc spinta terre Q	0,00	0,00	0,00	0,00	0,75	0,75	0,75	0,75	0,75	0,75	0,75	0,75	0,00	0,00	0,00
Spinta idrost	0,00	0,00	0,00	0,00	0,00	0,00	0,00	0,00	0,00	0,00	0,00	0,00	1,00	1,00	1,00
Inc spinta idro sism	0,00	0,00	0,00	0,00	0,00	0,00	0,00	0,00	0,00	0,00	0,00	0,00	0,00	0,00	0,00
Inc spinta terre sis	0,00	0,00	0,00	0,00	0,00	0,00	0,00	0,00	0,00	0,00	0,00	0,00	0,00	0,00	0,00
Corr. Tors. dir. 0	0,00	0,00	0,00	0,00	0,00	0,00	0,00	0,00	0,00	0,00	0,00	0,00	0,00	0,00	0,00
Corr. Tors. dir. 90	0,00	0,00	0,00	0,00	0,00	0,00	0,00	0,00	0,00	0,00	0,00	0,00	0,00	0,00	0,00
Carico termico	0,60	-0,60	0,60	-0,60	0,60	-0,60	0,60	-0,60	0,60	-0,60	0,60	-0,60	0,60	-0,60	0,60
Sisma direz. grd 0	0,00	0,00	0,00	0,00	0,00	0,00	0,00	0,00	0,00	0,00	0,00	0,00	0,00	0,00	0,00

COMBINAZIONI FREQUENTI - S.L.E.

DESCRIZIONI	1	2	3	4	5	6	7	8	9	10	11	12	13	14	15
Sisma direz. grd 90	0,00	0,00	0,00	0,00	0,00	0,00	0,00	0,00	0,00	0,00	0,00	0,00	0,00	0,00	0,00
Sisma verticale	0,00	0,00	0,00	0,00	0,00	0,00	0,00	0,00	0,00	0,00	0,00	0,00	0,00	0,00	0,00

COMBINAZIONI FREQUENTI - S.L.E.

DESCRIZIONI	16	17	18	19	20	21	22	23	24	25	26	27	28	29	30
Peso Strutturale	1,00	1,00	1,00	1,00	1,00	1,00	1,00	1,00	1,00	1,00	1,00	1,00	1,00	1,00	1,00
Peso ric. e pav	1,00	1,00	1,00	1,00	1,00	1,00	1,00	1,00	1,00	1,00	1,00	1,00	1,00	1,00	1,00
Spinta terre sim ko	0,00	1,00	1,00	0,00	0,00	1,00	1,00	0,00	0,00	0,00	0,00	0,00	0,00	0,00	0,00
Spinta terre asim ko	1,00	0,00	0,00	1,00	1,00	0,00	0,00	1,00	1,00	0,00	0,00	0,00	0,00	0,00	0,00
Frenamento	0,00	0,75	0,75	0,75	0,75	0,75	0,75	0,75	0,75	0,00	0,00	0,00	0,00	0,75	0,75
Car mob Q mez	0,00	0,75	0,75	0,75	0,75	0,00	0,00	0,00	0,00	0,00	0,00	0,00	0,00	0,75	0,75
Car mob Q app	0,00	0,00	0,00	0,00	0,00	0,75	0,75	0,75	0,75	0,00	0,00	0,00	0,00	0,00	0,00
Car mob q	0,00	0,75	0,75	0,75	0,75	0,75	0,75	0,75	0,75	0,00	0,00	0,00	0,00	0,75	0,75
Inc spinta terre Q	0,00	0,75	0,75	0,75	0,75	0,75	0,75	0,75	0,75	0,00	0,00	0,00	0,00	0,75	0,75
Spinta idrost	1,00	1,00	1,00	1,00	1,00	1,00	1,00	1,00	1,00	1,00	1,00	1,00	1,00	1,00	1,00
Inc spinta idro sism	0,00	0,00	0,00	0,00	0,00	0,00	0,00	0,00	0,00	0,00	0,00	0,00	0,00	0,00	0,00
Inc spinta terre sis	0,00	0,00	0,00	0,00	0,00	0,00	0,00	0,00	0,00	0,00	0,00	0,00	0,00	0,00	0,00
Corr. Tors. dir. 0	0,00	0,00	0,00	0,00	0,00	0,00	0,00	0,00	0,00	0,00	0,00	0,00	0,00	0,00	0,00
Corr. Tors. dir. 90	0,00	0,00	0,00	0,00	0,00	0,00	0,00	0,00	0,00	0,00	0,00	0,00	0,00	0,00	0,00
Carico termico	-0,60	0,60	-0,60	0,60	-0,60	0,60	-0,60	0,60	-0,60	0,60	-0,60	0,60	-0,60	0,60	-0,60
Sisma direz. grd 0	0,00	0,00	0,00	0,00	0,00	0,00	0,00	0,00	0,00	0,00	0,00	0,00	0,00	0,00	0,00
Sisma direz. grd 90	0,00	0,00	0,00	0,00	0,00	0,00	0,00	0,00	0,00	0,00	0,00	0,00	0,00	0,00	0,00
Sisma verticale	0,00	0,00	0,00	0,00	0,00	0,00	0,00	0,00	0,00	0,00	0,00	0,00	0,00	0,00	0,00

COMBINAZIONI FREQUENTI - S.L.E.

DESCRIZIONI	31	32	33	34	35	36	37	38	39	40	41	42	43	44	45
Peso Strutturale	1,00	1,00	1,00	1,00	1,00	1,00	1,00	1,00	1,00	1,00	1,00	1,00	1,00	1,00	1,00
Peso ric. e pav	1,00	1,00	1,00	1,00	1,00	1,00	1,00	1,00	1,00	1,00	1,00	1,00	1,00	1,00	1,00
Spinta terre sim ko	0,00	0,00	0,00	0,00	0,00	0,00	1,00	1,00	0,00	0,00	1,00	1,00	0,00	0,00	0,00
Spinta terre asim ko	0,00	0,00	0,00	0,00	0,00	0,00	0,00	0,00	1,00	1,00	0,00	0,00	1,00	1,00	0,00
Frenamento	0,75	0,75	0,75	0,75	0,75	0,75	0,00	0,00	0,00	0,00	0,00	0,00	0,00	0,00	0,00
Car mob Q mez	0,75	0,75	0,00	0,00	0,00	0,00	0,00	0,00	0,00	0,00	0,00	0,00	0,00	0,00	0,00
Car mob Q app	0,00	0,00	0,75	0,75	0,75	0,75	0,00	0,00	0,00	0,00	0,00	0,00	0,00	0,00	0,00
Car mob q	0,75	0,75	0,75	0,75	0,75	0,75	0,00	0,00	0,00	0,00	0,00	0,00	0,00	0,00	0,00
Inc spinta terre Q	0,75	0,75	0,75	0,75	0,75	0,75	0,00	0,00	0,00	0,00	0,00	0,00	0,00	0,00	0,00
Spinta idrost	1,00	1,00	1,00	1,00	1,00	1,00	0,00	0,00	0,00	0,00	1,00	1,00	1,00	1,00	1,00
Inc spinta idro sism	0,00	0,00	0,00	0,00	0,00	0,00	0,00	0,00	0,00	0,00	0,00	0,00	0,00	0,00	0,00
Inc spinta terre sis	0,00	0,00	0,00	0,00	0,00	0,00	0,00	0,00	0,00	0,00	0,00	0,00	0,00	0,00	0,00
Corr. Tors. dir. 0	0,00	0,00	0,00	0,00	0,00	0,00	0,00	0,00	0,00	0,00	0,00	0,00	0,00	0,00	0,00
Corr. Tors. dir. 90	0,00	0,00	0,00	0,00	0,00	0,00	0,00	0,00	0,00	0,00	0,00	0,00	0,00	0,00	0,00
Carico termico	0,60	-0,60	0,60	-0,60	0,60	-0,60	0,50	-0,50	0,50	-0,50	0,50	-0,50	0,50	-0,50	0,50
Sisma direz. grd 0	0,00	0,00	0,00	0,00	0,00	0,00	0,00	0,00	0,00	0,00	0,00	0,00	0,00	0,00	0,00
Sisma direz. grd 90	0,00	0,00	0,00	0,00	0,00	0,00	0,00	0,00	0,00	0,00	0,00	0,00	0,00	0,00	0,00
Sisma verticale	0,00	0,00	0,00	0,00	0,00	0,00	0,00	0,00	0,00	0,00	0,00	0,00	0,00	0,00	0,00

COMBINAZIONI FREQUENTI - S.L.E.

DESCRIZIONI	46
Peso Strutturale	1,00
Peso ric. e pav	1,00
Spinta terre sim ko	0,00
Spinta terre asim ko	0,00
Frenamento	0,00
Car mob Q mez	0,00
Car mob Q app	0,00
Car mob q	0,00
Inc spinta terre Q	0,00
Spinta idrost	1,00
Inc spinta idro sism	0,00
Inc spinta terre sis	0,00
Corr. Tors. dir. 0	0,00
Corr. Tors. dir. 90	0,00
Carico termico	-0,50
Sisma direz. grd 0	0,00
Sisma direz. grd 90	0,00
Sisma verticale	0,00

COMBINAZIONI PERMANENTI - S.L.E.

DESCRIZIONI	1	2	3	4
Peso Strutturale	1,00	1,00	1,00	1,00
Peso ric. e pav	1,00	1,00	1,00	1,00
Spinta terre sim ko	1,00	0,00	1,00	0,00
Spinta terre asim ko	0,00	1,00	0,00	1,00
Frenamento	0,00	0,00	0,00	0,00
Car mob Q mez	0,00	0,00	0,00	0,00
Car mob Q app	0,00	0,00	0,00	0,00
Car mob q	0,00	0,00	0,00	0,00
Inc spinta terre Q	0,00	0,00	0,00	0,00
Spinta idrost	0,00	0,00	1,00	1,00
Inc spinta idro sism	0,00	0,00	0,00	0,00
Inc spinta terre sis	0,00	0,00	0,00	0,00
Corr. Tors. dir. 0	0,00	0,00	0,00	0,00
Corr. Tors. dir. 90	0,00	0,00	0,00	0,00
Carico termico	0,50	-0,50	0,50	-0,50
Sisma direz. grd 0	0,00	0,00	0,00	0,00
Sisma direz. grd 90	0,00	0,00	0,00	0,00
Sisma verticale	0,00	0,00	0,00	0,00

FREQUENZE E MASSE ECCITATE

										SISMA N.ro 1		SISMA N.ro 2		SISMA N.ro 3	
									Eccitat Totale	Massa 247.08 279.56	Perc. 88.38	Massa 266.8 279.56	Perc. 95.43	Massa 390.2 390.21	Perc. 99.99
Modo N.ro	Pulsazione (rad/sec)	Periodo (sec)	Smorz Mod(%)	Sd/g SLO	Sd/g SLD	Sd/g SLV X	Sd/g SLV Y	Sd/g SLV Z	Sd/g SLC	Massa Mod Ecc. (t)	Perc.	Massa Mod Ecc. (t)	Perc.	Massa Mod Ecc. (t)	Perc.
1	55,141	0,11395	5,0	0,071	0,089	0,119	0,119	0,039		0,00	0	220,15	79	0,00	0
2	92,895	0,06764	5,0	0,054	0,068	0,099	0,099	0,039		14,44	5	0,00	0	117,52	30
3	96,987	0,06478	5,0	0,053	0,066	0,098	0,098	0,039		7,04	3	0,00	0	255,24	65
4	145,326	0,04324	5,0	0,046	0,057	0,089	0,089	0,036		0,00	0	24,39	9	0,00	0
5	174,989	0,03591	5,0	0,043	0,053	0,086	0,086	0,033		0,00	0	11,23	4	0,00	0
6	222,719	0,02821	5,0	0,040	0,050	0,083	0,083	0,030		0,29	0	0,00	0	0,78	0
7	238,433	0,02635	5,0	0,040	0,049	0,082	0,082	0,030		3,31	1	0,00	0	1,87	0
8	268,943	0,02336	5,0	0,038	0,048	0,081	0,081	0,028		3,44	1	0,00	0	1,54	0
9	275,877	0,02278	5,0	0,038	0,047	0,080	0,080	0,028		4,07	1	0,00	0	10,22	3
10	292,972	0,02145	5,0	0,038	0,047	0,080	0,080	0,028		2,11	1	0,00	0	0,84	0
11	317,694	0,01978	5,0	0,037	0,046	0,079	0,079	0,027		0,00	0	0,01	0	0,00	0
12	321,375	0,01955	5,0	0,037	0,046	0,079	0,079	0,027		0,38	0	0,00	0	0,16	0
13	364,174	0,01725	5,0	0,036	0,045	0,078	0,078	0,026		0,00	0	0,00	0	0,03	0
14	377,615	0,01664	5,0	0,036	0,045	0,078	0,078	0,026		0,20	0	0,00	0	0,01	0
15	402,032	0,01563	5,0	0,036	0,044	0,077	0,077	0,025		8,22	3	0,00	0	0,05	0
16	416,605	0,01508	5,0	0,035	0,044	0,077	0,077	0,025		1,80	1	0,00	0	0,02	0
17	439,451	0,01430	5,0	0,035	0,044	0,077	0,077	0,025		13,52	5	0,00	0	0,36	0
18	444,691	0,01413	5,0	0,035	0,044	0,077	0,077	0,025		0,20	0	0,00	0	1,32	0
19	467,925	0,01343	5,0	0,035	0,043	0,076	0,076	0,025		0,13	0	0,00	0	0,02	0
20	472,899	0,01329	5,0	0,035	0,043	0,076	0,076	0,025		4,94	2	0,00	0	0,14	0
21	474,088	0,01325	5,0	0,035	0,043	0,076	0,076	0,025		0,00	0	0,00	0	0,00	0
22	520,549	0,01207	5,0	0,034	0,043	0,076	0,076	0,024		0,84	0	0,00	0	0,05	0
23	534,943	0,01175	5,0	0,034	0,043	0,076	0,076	0,024		0,04	0	0,00	0	0,00	0
24	571,930	0,01099	5,0	0,034	0,042	0,075	0,075	0,024		0,78	0	0,00	0	0,01	0
25	583,816	0,01076	5,0	0,034	0,042	0,075	0,075	0,024		0,00	0	2,58	1	0,00	0
26	609,702	0,01031	5,0	0,034	0,042	0,075	0,075	0,023		7,48	3	0,00	0	0,00	0
27	616,031	0,01020	5,0	0,034	0,042	0,075	0,075	0,023		0,25	0	0,00	0	0,00	0
28	620,999	0,01012	5,0	0,034	0,042	0,075	0,075	0,023		0,00	0	4,29	2	0,00	0
29	624,755	0,01006	5,0	0,034	0,042	0,075	0,075	0,023		130,98	47	0,00	0	0,00	0
30	635,409	0,00989	5,0	0,034	0,042	0,075	0,075	0,023		0,00	0	3,85	1	0,00	0
31	647,982	0,00970	5,0	0,034	0,042	0,075	0,075	0,023		0,00	0	0,00	0	0,00	0
32	664,930	0,00945	5,0	0,033	0,041	0,075	0,075	0,023		5,78	2	0,00	0	0,00	0
33	680,809	0,00923	5,0	0,033	0,041	0,075	0,075	0,023		0,00	0	0,21	0	0,00	0
34	699,633	0,00898	5,0	0,033	0,041	0,075	0,075	0,023		0,49	0	0,00	0	0,00	0
35	718,900	0,00874	5,0	0,033	0,041	0,074	0,074	0,023		0,00	0	0,00	0	0,00	0
36	739,070	0,00850	5,0	0,033	0,041	0,074	0,074	0,023		0,00	0	0,08	0	0,00	0
37	742,880	0,00846	5,0	0,033	0,041	0,074	0,074	0,023		6,33	2	0,00	0	0,00	0
38	790,410	0,00795	5,0	0,033	0,041	0,074	0,074	0,023		0,00	0	0,01	0	0,00	0
39	796,538	0,00789	5,0	0,033	0,041	0,074	0,074	0,023		1,83	1	0,00	0	0,01	0
40	799,619	0,00786	5,0	0,033	0,041	0,074	0,074	0,023		0,43	0	0,00	0	0,00	0
41	804,418	0,00781	5,0	0,033	0,041	0,074	0,074	0,022		2,50	1	0,00	0	0,00	0
42	816,330	0,00770	5,0	0,033	0,041	0,074	0,074	0,022		11,11	4	0,00	0	0,00	0
43	833,024	0,00754	5,0	0,033	0,041	0,074	0,074	0,022		14,14	5	0,00	0	0,00	0

CARATTERISTICHE MEDIATE: SISMA 0°: SHELL

Shell Nro	Nodo N.ro	S11 kg/cmq	S22 kg/cmq	S12 kg/cmq	M11 kg/cmq	M22 kg/cmq	M12 kg/cmq	Nodo N.ro	S11 kg/cmq	S22 kg/cmq	S12 kg/cmq	M11 kg/cmq	M22 kg/cmq	M12 kg/cmq
1	3	0,00	0,00	0,00	0,19	0,58	0,12	4	0,00	0,00	0,00	0,16	0,71	0,08
	1	0,00	0,00	0,00	0,13	0,31	0,10	2	0,00	0,00	0,00	0,08	0,26	0,22
2	7	0,00	0,00	0,00	0,17	0,82	0,10	256	0,00	0,00	0,00	0,15	0,68	0,10
	5	0,00	0,00	0,01	0,04	0,33	0,16	253	0,00	0,00	0,01	0,04	0,29	0,15
3	10	0,00	0,00	0,00	0,05	0,23	0,12	1	0,00	0,00	0,00	0,16	0,13	0,10
	9	0,00	0,00	0,00	0,09	0,18	0,20	2	0,00	0,00	0,00	0,28	0,07	0,17
4	12	0,01	0,00	0,01	0,11	0,47	0,08	10	0,01	0,00	0,01	0,06	0,23	0,12
	11	0,02	0,00	0,01	0,15	0,25	0,14	9	0,02	0,00	0,01	0,09	0,18	0,20
5	14	0,00	0,00	0,00	0,06	0,45	0,09	12	0,00	0,00	0,00	0,05	0,45	0,09
	13	0,00	0,00	0,00	0,14	0,24	0,11	11	0,00	0,00	0,00	0,14	0,25	0,11
6	16	0,01	0,00	0,01	0,13	0,53	0,06	262	0,01	0,00	0,01	0,10	0,54	0,06
	15	0,01	0,00	0,01	0,11	0,25	0,09	259	0,01	0,00	0,01	0,10	0,25	0,09
7	18	0,00	0,00	0,00	0,09	0,51	0,06	16	0,00	0,00	0,00	0,07	0,52	0,07
	17	0,00	0,00	0,00	0,10	0,24	0,08	15	0,00	0,00	0,00	0,10	0,25	0,08
8	20	0,00	0,00	0,00	0,07	0,51	0,06	18	0,00	0,00	0,00	0,09	0,51	0,06
	19	0,00	0,00	0,00	0,09	0,24	0,08	17	0,00	0,00	0,00	0,10	0,24	0,08
9	22	0,00	0,00	0,00	0,10	0,44	0,07	268	0,00	0,00	0,00	0,09	0,46	0,07
	21	0,00	0,00	0,00	0,09	0,22	0,09	265	0,00	0,00	0,00	0,10	0,22	0,10
10	24	0,00	0,00	0,00	0,05	0,43	0,07	22	0,00	0,00	0,00	0,06	0,43	0,07
	23	0,00	0,00	0,00	0,08	0,21	0,09	21	0,00	0,00	0,00	0,09	0,21	0,09
11	26	0,01	0,00	0,01	0,06	0,43	0,08	24	0,01	0,00	0,01	0,12	0,44	0,07
	25	0,01	0,00	0,01	0,09	0,21	0,12	23	0,01	0,00	0,01	0,09	0,21	0,10
12	28	0,01	0,00	0,01	0,07	0,41	0,08	26	0,01	0,00	0,01	0,10	0,43	0,08
	27	0,01	0,00	0,01	0,10	0,19	0,12	25	0,01	0,00	0,01	0,10	0,21	0,12
13	30	0,01	0,00	0,01	0,10	0,41	0,09	28	0,01	0,00	0,01	0,08	0,41	0,08
	29	0,01	0,00	0,01	0,09	0,18	0,11	27	0,01	0,00	0,01	0,11	0,19	0,12
14	32	0,00	0,00	0,00	0,08	0,39	0,07	274	0,00	0,00	0,00	0,08	0,39	0,07
	31	0,00	0,00	0,00	0,08	0,16	0,10	271	0,00	0,00	0,00	0,09	0,17	0,10
15	34	0,00	0,00	0,00	0,08	0,41	0,06	280	0,00	0,00	0,00	0,08	0,37	0,07
	33	0,00	0,00	0,00	0,10	0,18	0,09	277	0,00	0,00	0,00	0,08	0,16	0,09
16	8	0,01	0,00	0,01	0,11	0,53	0,08	286	0,01	0,00	0,01	0,10	0,49	0,09
	6	0,01	0,00	0,01	0,10	0,24	0,12	283	0,01	0,00	0,01	0,08	0,22	0,13
17	2	0,00	0,00	0,00	0,26	0,09	0,17	4	0,00	0,00	0,00	0,76	0,16	0,13
	35	0,00	0,00	0,00	0,42	0,03	0,03	36	0,00	0,00	0,00	0,79	0,13	0,06
18	9	0,00	0,00	0,00	0,08	0,17	0,19	2	0,00	0,00	0,00	0,28	0,08	0,15
	37	0,00	0,00	0,00	0,16	0,26	0,08	35	0,00	0,00	0,00	0,43	0,03	0,04
19	11	0,02	0,00	0,01	0,15	0,23	0,14	9	0,02	0,00	0,01	0,09	0,17	0,17
	38	0,03	0,00	0,00	0,30	0,47	0,05	37	0,03	0,00	0,00	0,13	0,25	0,08

CARATTERISTICHE MEDIATE: SISMA 0°: SHELL

Shell Nro	Nodo N.ro	S11 kg/cmq	S22 kg/cmq	S12 kg/cmq	M11 kg/cmq	M22 kg/cmq	M12 kg/cmq	Nodo N.ro	S11 kg/cmq	S22 kg/cmq	S12 kg/cmq	M11 kg/cmq	M22 kg/cmq	M12 kg/cmq
20	13	0,00	0,00	0,00	0,14	0,24	0,12	11	0,00	0,00	0,00	0,14	0,23	0,12
	39	0,00	0,00	0,00	0,30	0,48	0,04	38	0,00	0,00	0,00	0,28	0,47	0,05
21	15	0,01	0,00	0,01	0,11	0,25	0,08	259	0,01	0,00	0,01	0,10	0,25	0,08
	40	0,01	0,00	0,00	0,19	0,56	0,03	289	0,01	0,00	0,00	0,21	0,57	0,03
22	17	0,00	0,00	0,00	0,10	0,24	0,08	15	0,00	0,00	0,00	0,10	0,24	0,08
	41	0,00	0,00	0,00	0,20	0,56	0,03	40	0,00	0,00	0,00	0,20	0,56	0,03
23	19	0,00	0,00	0,00	0,09	0,24	0,08	17	0,00	0,00	0,00	0,10	0,24	0,08
	42	0,00	0,00	0,00	0,20	0,56	0,03	41	0,00	0,00	0,00	0,20	0,56	0,03
24	21	0,00	0,00	0,00	0,09	0,21	0,09	265	0,00	0,00	0,00	0,09	0,22	0,09
	43	0,00	0,00	0,00	0,18	0,48	0,04	292	0,00	0,00	0,00	0,20	0,50	0,04
25	23	0,00	0,00	0,00	0,08	0,21	0,09	21	0,00	0,00	0,00	0,09	0,21	0,09
	44	0,00	0,00	0,00	0,19	0,48	0,04	43	0,00	0,00	0,00	0,20	0,48	0,03
26	25	0,01	0,00	0,01	0,09	0,20	0,11	23	0,01	0,00	0,01	0,09	0,21	0,10
	45	0,01	0,00	0,00	0,18	0,46	0,05	44	0,01	0,00	0,00	0,19	0,48	0,04
27	27	0,01	0,00	0,01	0,10	0,19	0,11	25	0,01	0,00	0,01	0,10	0,21	0,11
	46	0,01	0,00	0,00	0,20	0,43	0,05	45	0,01	0,00	0,00	0,19	0,46	0,05
28	29	0,01	0,00	0,01	0,09	0,18	0,11	27	0,01	0,00	0,01	0,10	0,19	0,11
	47	0,01	0,00	0,00	0,18	0,42	0,05	46	0,01	0,00	0,00	0,20	0,43	0,05
29	31	0,00	0,00	0,00	0,08	0,15	0,09	271	0,00	0,00	0,00	0,09	0,16	0,09
	48	0,00	0,00	0,00	0,16	0,40	0,04	295	0,00	0,00	0,00	0,19	0,41	0,03
30	33	0,00	0,00	0,00	0,10	0,17	0,08	277	0,00	0,00	0,00	0,08	0,16	0,09
	49	0,00	0,00	0,00	0,20	0,43	0,03	298	0,00	0,00	0,00	0,17	0,40	0,04
31	6	0,01	0,00	0,01	0,10	0,24	0,11	283	0,01	0,00	0,01	0,08	0,22	0,12
	50	0,01	0,00	0,00	0,21	0,54	0,04	301	0,01	0,00	0,00	0,16	0,51	0,05
32	5	0,00	0,00	0,01	0,03	0,30	0,15	253	0,00	0,00	0,01	0,04	0,29	0,13
	51	0,01	0,00	0,00	0,02	0,73	0,08	304	0,01	0,00	0,00	0,11	0,67	0,05
33	35	0,00	0,00	0,00	0,42	0,03	0,02	36	0,00	0,00	0,00	0,76	0,08	0,03
	52	0,00	0,00	0,00	0,42	0,05	0,03	53	0,00	0,00	0,00	0,86	0,13	0,01
34	37	0,00	0,00	0,00	0,16	0,26	0,06	35	0,00	0,00	0,00	0,43	0,03	0,04
	54	0,00	0,00	0,00	0,14	0,26	0,01	52	0,00	0,00	0,00	0,41	0,05	0,01
35	38	0,03	0,00	0,00	0,30	0,48	0,04	37	0,03	0,00	0,00	0,13	0,25	0,06
	55	0,03	0,00	0,00	0,28	0,48	0,01	54	0,03	0,00	0,00	0,15	0,26	0,01
36	39	0,00	0,00	0,00	0,30	0,49	0,05	38	0,00	0,00	0,00	0,29	0,48	0,05
	56	0,00	0,00	0,00	0,28	0,51	0,01	55	0,00	0,00	0,00	0,31	0,49	0,01
37	40	0,01	0,00	0,00	0,19	0,56	0,02	289	0,01	0,00	0,00	0,21	0,57	0,03
	57	0,01	0,00	0,00	0,20	0,58	0,01	307	0,01	0,00	0,00	0,21	0,59	0,01
38	41	0,00	0,00	0,00	0,20	0,56	0,03	40	0,00	0,00	0,00	0,20	0,56	0,03
	58	0,00	0,00	0,00	0,21	0,58	0,00	57	0,00	0,00	0,00	0,20	0,58	0,00
39	42	0,00	0,00	0,00	0,20	0,56	0,03	41	0,00	0,00	0,00	0,20	0,56	0,03
	59	0,00	0,00	0,00	0,21	0,58	0,00	58	0,00	0,00	0,00	0,21	0,58	0,00
40	43	0,00	0,00	0,00	0,18	0,48	0,03	292	0,00	0,00	0,00	0,20	0,51	0,03
	60	0,00	0,00	0,00	0,19	0,50	0,01	310	0,00	0,00	0,00	0,20	0,52	0,01
41	44	0,00	0,00	0,00	0,19	0,48	0,03	43	0,00	0,00	0,00	0,20	0,49	0,03
	61	0,00	0,00	0,00	0,20	0,50	0,00	60	0,00	0,00	0,00	0,19	0,50	0,00
42	45	0,01	0,00	0,00	0,19	0,46	0,04	44	0,01	0,00	0,00	0,19	0,48	0,03
	62	0,01	0,00	0,00	0,19	0,48	0,01	61	0,01	0,00	0,00	0,19	0,50	0,01
43	46	0,01	0,00	0,00	0,20	0,44	0,04	45	0,01	0,00	0,00	0,19	0,46	0,04
	63	0,01	0,00	0,00	0,21	0,45	0,01	62	0,01	0,00	0,00	0,18	0,48	0,01
44	47	0,01	0,00	0,00	0,18	0,42	0,03	46	0,01	0,00	0,00	0,20	0,44	0,04
	64	0,01	0,00	0,00	0,18	0,44	0,01	63	0,01	0,00	0,00	0,20	0,45	0,01
45	48	0,00	0,00	0,00	0,16	0,40	0,03	295	0,00	0,00	0,00	0,19	0,41	0,03
	65	0,00	0,00	0,00	0,17	0,42	0,01	313	0,00	0,00	0,00	0,19	0,43	0,01
46	49	0,00	0,00	0,00	0,21	0,44	0,03	298	0,00	0,00	0,00	0,17	0,40	0,03
	66	0,00	0,00	0,00	0,20	0,45	0,01	316	0,00	0,00	0,00	0,18	0,42	0,01
47	50	0,01	0,00	0,00	0,21	0,55	0,04	301	0,01	0,00	0,00	0,16	0,51	0,04
	67	0,01	0,00	0,00	0,21	0,56	0,01	319	0,01	0,00	0,00	0,17	0,53	0,01
48	51	0,01	0,00	0,00	0,03	0,77	0,07	304	0,01	0,00	0,00	0,11	0,66	0,05
	68	0,01	0,00	0,00	0,02	0,79	0,01	322	0,01	0,00	0,00	0,14	0,70	0,01
49	52	0,00	0,00	0,00	0,42	0,05	0,03	53	0,00	0,00	0,00	0,87	0,14	0,01
	69	0,00	0,00	0,00	0,42	0,03	0,02	70	0,00	0,00	0,00	0,75	0,09	0,03
50	54	0,00	0,00	0,00	0,14	0,26	0,01	52	0,00	0,00	0,00	0,41	0,05	0,01
	71	0,00	0,00	0,00	0,16	0,26	0,06	69	0,00	0,00	0,00	0,43	0,03	0,04
51	55	0,03	0,00	0,00	0,28	0,48	0,01	54	0,03	0,00	0,00	0,15	0,26	0,01
	72	0,03	0,00	0,00	0,30	0,48	0,04	71	0,03	0,00	0,00	0,13	0,25	0,06
52	56	0,00	0,00	0,00	0,28	0,51	0,01	55	0,00	0,00	0,00	0,31	0,49	0,01
	73	0,00	0,00	0,00	0,30	0,49	0,05	72	0,00	0,00	0,00	0,29	0,48	0,05
53	57	0,01	0,00	0,00	0,20	0,58	0,01	307	0,01	0,00	0,00	0,21	0,59	0,01
	74	0,01	0,00	0,00	0,19	0,56	0,02	325	0,01	0,00	0,00	0,21	0,57	0,03
54	58	0,00	0,00	0,00	0,21	0,58	0,00	57	0,00	0,00	0,00	0,20	0,58	0,00
	75	0,00	0,00	0,00	0,20	0,56	0,03	74	0,00	0,00	0,00	0,20	0,56	0,03
55	59	0,00	0,00	0,00	0,21	0,58	0,00	58	0,00	0,00	0,00	0,21	0,58	0,00
	76	0,00	0,00	0,00	0,20	0,56	0,03	75	0,00	0,00	0,00	0,20	0,56	0,03
56	60	0,00	0,00	0,00	0,19	0,50	0,01	310	0,00	0,00	0,00	0,20	0,52	0,01
	77	0,00	0,00	0,00	0,18	0,48	0,03	328	0,00	0,00	0,00	0,20	0,51	0,03
57	61	0,00	0,00	0,00	0,20	0,50	0,00	60	0,00	0,00	0,00	0,19	0,50	0,00
	78	0,00	0,00	0,00	0,19	0,48	0,03	77	0,00	0,00	0,00	0,20	0,49	0,03
58	62	0,01	0,00	0,00	0,19	0,48	0,01	61	0,01	0,00	0,00	0,19	0,50	0,01
	79	0,01	0,00	0,00	0,19	0,46	0,04	78	0,01	0,00	0,00	0,19	0,48	0,03
59	63	0,01	0,00	0,00	0,21	0,45	0,01	62	0,01	0,00	0,00	0,18	0,48	0,01
	80	0,01	0,00	0,00	0,20	0,44	0,04	79	0,01	0,00	0,00	0,19	0,46	0,04
60	64	0,01	0,00	0,00	0,18	0,44	0,01	63	0,01	0,00	0,00	0,20	0,45	0,01
	81	0,01	0,00	0,00	0,18	0,42	0,03	80	0,01	0,00	0,00	0,20	0,44	0,04
61	65	0,00	0,00	0,00	0,17	0,42	0,01	313	0,00	0,00	0,00	0,19	0,43	0,01
	82	0,00	0,00	0,00	0,16	0,40	0,03	331	0,00	0,00	0,00	0,19	0,41	0,03
62	66	0,00	0,00	0,00	0,20	0,45	0,01	316	0,00	0,00	0,00	0,18	0,42	0,01
	83	0,00	0,00	0,00	0,21	0,44	0,03	334	0,00	0,00	0,00	0,18	0,40	0,03
63	67	0,01	0,00	0,00	0,21	0,56	0,01	319	0,01	0,00	0,00	0,17	0,53	0,01
	84	0,01	0,00	0,00	0,21	0,55	0,04	337	0,01	0,00	0,00	0,16	0,51	0,04
64	68	0,01	0,00	0,00	0,02	0,79	0,01	322	0,01	0,00	0,00	0,14	0,70	0,01
	85	0,01	0,00	0,00	0,03	0,77	0,07	340	0,01	0,00	0,00	0,11	0,66	0,05
65	69	0,00	0,00	0,00	0,42	0,03	0,03	70	0,00	0,00	0,00	0,79	0,15	0,05
	86	0,00	0,00	0,00	0,25	0,07	0,16	87	0,00	0,00	0,00	0,75	0,13	0,12

CARATTERISTICHE MEDIATE: SISMA 0°: SHELL

Shell Nro	Nodo N.ro	S11 kg/cmq	S22 kg/cmq	S12 kg/cmq	M11 kg/cmq	M22 kg/cmq	M12 kg/cmq	Nodo N.ro	S11 kg/cmq	S22 kg/cmq	S12 kg/cmq	M11 kg/cmq	M22 kg/cmq	M12 kg/cmq
66	71	0,00	0,00	0,00	0,16	0,26	0,08	69	0,00	0,00	0,00	0,43	0,03	0,04
	88	0,00	0,00	0,00	0,09	0,17	0,19	86	0,00	0,00	0,00	0,29	0,06	0,16
67	72	0,03	0,00	0,00	0,30	0,47	0,05	71	0,03	0,00	0,00	0,13	0,25	0,08
	89	0,02	0,00	0,01	0,15	0,23	0,14	88	0,02	0,00	0,01	0,09	0,17	0,17
68	73	0,00	0,00	0,00	0,30	0,48	0,04	72	0,00	0,00	0,00	0,28	0,47	0,05
	90	0,00	0,00	0,00	0,14	0,23	0,12	89	0,00	0,00	0,00	0,14	0,23	0,12
69	74	0,01	0,00	0,00	0,19	0,56	0,03	325	0,01	0,00	0,00	0,21	0,57	0,03
	91	0,01	0,00	0,01	0,11	0,25	0,08	343	0,01	0,00	0,01	0,10	0,25	0,08
70	75	0,00	0,00	0,00	0,20	0,56	0,03	74	0,00	0,00	0,00	0,20	0,56	0,03
	92	0,00	0,00	0,00	0,10	0,24	0,08	91	0,00	0,00	0,00	0,10	0,24	0,08
71	76	0,00	0,00	0,00	0,20	0,55	0,03	75	0,00	0,00	0,00	0,20	0,56	0,03
	93	0,00	0,00	0,00	0,09	0,24	0,08	92	0,00	0,00	0,00	0,10	0,24	0,08
72	77	0,00	0,00	0,00	0,18	0,48	0,04	328	0,00	0,00	0,00	0,20	0,50	0,04
	94	0,00	0,00	0,00	0,09	0,21	0,09	346	0,00	0,00	0,00	0,09	0,22	0,09
73	78	0,00	0,00	0,00	0,19	0,48	0,04	77	0,00	0,00	0,00	0,20	0,48	0,03
	95	0,00	0,00	0,00	0,08	0,21	0,09	94	0,00	0,00	0,00	0,09	0,21	0,09
74	79	0,01	0,00	0,00	0,18	0,46	0,05	78	0,01	0,00	0,00	0,19	0,48	0,04
	96	0,01	0,00	0,01	0,09	0,20	0,11	95	0,01	0,00	0,01	0,09	0,21	0,10
75	80	0,01	0,00	0,00	0,20	0,43	0,05	79	0,01	0,00	0,00	0,19	0,46	0,05
	97	0,01	0,00	0,01	0,10	0,19	0,11	96	0,01	0,00	0,01	0,10	0,21	0,11
76	81	0,01	0,00	0,00	0,18	0,42	0,05	80	0,01	0,00	0,00	0,20	0,43	0,05
	98	0,01	0,00	0,01	0,09	0,18	0,11	97	0,01	0,00	0,01	0,10	0,19	0,11
77	82	0,00	0,00	0,00	0,16	0,40	0,04	331	0,00	0,00	0,00	0,19	0,41	0,03
	99	0,00	0,00	0,00	0,08	0,15	0,09	349	0,00	0,00	0,00	0,09	0,16	0,09
78	83	0,00	0,00	0,00	0,20	0,43	0,03	334	0,00	0,00	0,00	0,17	0,40	0,04
	100	0,00	0,00	0,00	0,10	0,17	0,08	352	0,00	0,00	0,00	0,08	0,16	0,09
79	84	0,01	0,00	0,00	0,21	0,54	0,04	337	0,01	0,00	0,00	0,16	0,51	0,05
	101	0,01	0,00	0,01	0,10	0,24	0,11	355	0,01	0,00	0,01	0,08	0,22	0,12
80	85	0,01	0,00	0,00	0,02	0,73	0,08	340	0,01	0,00	0,00	0,11	0,67	0,05
	102	0,00	0,00	0,01	0,03	0,30	0,15	358	0,00	0,00	0,01	0,04	0,29	0,13
81	86	0,00	0,00	0,00	0,24	0,10	0,20	87	0,00	0,00	0,00	0,70	0,13	0,07
	103	0,00	0,00	0,00	0,33	0,13	0,11	104	0,00	0,00	0,00	0,58	0,20	0,10
82	88	0,00	0,00	0,00	0,09	0,17	0,20	86	0,00	0,00	0,00	0,29	0,09	0,17
	105	0,00	0,00	0,00	0,06	0,23	0,12	103	0,00	0,00	0,00	0,15	0,12	0,09
83	89	0,02	0,00	0,01	0,15	0,25	0,14	88	0,02	0,00	0,01	0,09	0,18	0,20
	106	0,01	0,00	0,01	0,11	0,47	0,08	105	0,01	0,00	0,01	0,06	0,23	0,12
84	90	0,00	0,00	0,00	0,14	0,24	0,11	89	0,00	0,00	0,00	0,14	0,25	0,11
	107	0,00	0,00	0,00	0,06	0,45	0,09	106	0,00	0,00	0,00	0,05	0,45	0,10
85	91	0,01	0,00	0,01	0,11	0,25	0,09	343	0,01	0,00	0,01	0,10	0,25	0,09
	108	0,01	0,00	0,01	0,13	0,53	0,06	361	0,01	0,00	0,01	0,10	0,54	0,06
86	92	0,00	0,00	0,00	0,10	0,25	0,08	91	0,00	0,00	0,00	0,10	0,25	0,08
	109	0,00	0,00	0,00	0,09	0,51	0,06	108	0,00	0,00	0,00	0,07	0,52	0,07
87	93	0,00	0,00	0,00	0,10	0,24	0,08	92	0,00	0,00	0,00	0,10	0,25	0,08
	110	0,00	0,00	0,00	0,07	0,51	0,06	109	0,00	0,00	0,00	0,09	0,51	0,06
88	94	0,00	0,00	0,00	0,09	0,22	0,09	346	0,00	0,00	0,00	0,10	0,22	0,10
	111	0,00	0,00	0,00	0,10	0,44	0,07	364	0,00	0,00	0,00	0,09	0,46	0,07
89	95	0,00	0,00	0,00	0,08	0,21	0,09	94	0,00	0,00	0,00	0,09	0,21	0,09
	112	0,00	0,00	0,00	0,05	0,43	0,07	111	0,00	0,00	0,00	0,06	0,43	0,07
90	96	0,01	0,00	0,01	0,09	0,21	0,12	95	0,01	0,00	0,01	0,10	0,21	0,10
	113	0,01	0,00	0,01	0,06	0,43	0,08	112	0,01	0,00	0,01	0,12	0,44	0,07
91	97	0,01	0,00	0,01	0,11	0,19	0,12	96	0,01	0,00	0,01	0,10	0,21	0,12
	114	0,01	0,00	0,01	0,07	0,41	0,08	113	0,01	0,00	0,01	0,10	0,43	0,08
92	98	0,01	0,00	0,01	0,09	0,18	0,11	97	0,01	0,00	0,01	0,11	0,19	0,12
	115	0,01	0,00	0,01	0,10	0,41	0,09	114	0,01	0,00	0,01	0,08	0,41	0,08
93	99	0,00	0,00	0,00	0,08	0,16	0,10	349	0,00	0,00	0,00	0,09	0,17	0,10
	116	0,00	0,00	0,00	0,08	0,39	0,07	367	0,00	0,00	0,00	0,08	0,39	0,07
94	100	0,00	0,00	0,00	0,10	0,18	0,09	352	0,00	0,00	0,00	0,08	0,16	0,09
	117	0,00	0,00	0,00	0,08	0,41	0,06	370	0,00	0,00	0,00	0,08	0,37	0,07
95	101	0,01	0,00	0,01	0,10	0,24	0,12	355	0,01	0,00	0,01	0,08	0,22	0,13
	118	0,01	0,00	0,01	0,11	0,53	0,08	373	0,01	0,00	0,01	0,10	0,49	0,09
96	102	0,00	0,00	0,01	0,04	0,33	0,16	358	0,00	0,00	0,01	0,04	0,29	0,15
	119	0,00	0,00	0,00	0,17	0,82	0,10	376	0,00	0,00	0,00	0,15	0,68	0,10
97	379	0,05	0,30	0,05	0,01	0,27	0,04	380	0,01	0,11	0,05	0,02	0,24	0,03
	3	0,07	0,30	0,11	0,04	0,19	0,04	1	0,03	0,11	0,12	0,02	0,10	0,06
98	383	0,01	0,10	0,02	0,06	0,45	0,05	384	0,00	0,06	0,02	0,04	0,43	0,04
	119	0,02	0,10	0,02	0,08	0,50	0,07	376	0,01	0,06	0,02	0,07	0,48	0,06
99	380	0,06	0,10	0,08	0,02	0,24	0,03	396	0,05	0,03	0,04	0,05	0,26	0,03
	1	0,05	0,10	0,05	0,02	0,10	0,07	10	0,03	0,03	0,03	0,04	0,21	0,09
100	396	0,03	0,04	0,04	0,03	0,22	0,04	398	0,03	0,05	0,04	0,07	0,27	0,04
	10	0,02	0,03	0,04	0,02	0,22	0,06	12	0,03	0,05	0,04	0,07	0,27	0,06
101	400	0,02	0,06	0,05	0,06	0,30	0,04	401	0,02	0,06	0,05	0,08	0,32	0,03
	14	0,02	0,06	0,05	0,05	0,32	0,05	264	0,02	0,06	0,05	0,08	0,35	0,05
102	404	0,02	0,06	0,08	0,09	0,36	0,03	413	0,02	0,06	0,09	0,09	0,36	0,03
	16	0,01	0,05	0,08	0,08	0,41	0,06	18	0,01	0,05	0,08	0,08	0,41	0,06
103	415	0,01	0,05	0,09	0,08	0,35	0,03	416	0,01	0,05	0,10	0,07	0,35	0,03
	20	0,01	0,05	0,09	0,07	0,36	0,05	270	0,01	0,05	0,10	0,07	0,36	0,05
104	428	0,01	0,04	0,12	0,06	0,30	0,04	429	0,01	0,04	0,12	0,07	0,30	0,04
	24	0,02	0,05	0,12	0,06	0,31	0,05	26	0,02	0,04	0,12	0,06	0,30	0,05
105	429	0,01	0,04	0,13	0,06	0,29	0,04	432	0,01	0,04	0,13	0,06	0,28	0,04
	26	0,02	0,04	0,12	0,05	0,29	0,05	28	0,01	0,04	0,13	0,06	0,29	0,05
106	432	0,01	0,04	0,13	0,06	0,27	0,04	434	0,01	0,04	0,13	0,05	0,26	0,04
	28	0,01	0,04	0,13	0,05	0,28	0,05	30	0,01	0,04	0,13	0,05	0,27	0,05
107	434	0,01	0,04	0,13	0,06	0,26	0,04	436	0,01	0,04	0,13	0,06	0,26	0,04
	30	0,01	0,04	0,13	0,05	0,27	0,05	276	0,01	0,04	0,12	0,05	0,27	0,05
108	439	0,01	0,03	0,11	0,05	0,24	0,04	447	0,01	0,03	0,10	0,05	0,23	0,04
	32	0,01	0,03	0,11	0,05	0,25	0,05	282	0,01	0,03	0,10	0,04	0,25	0,05
109	450	0,01	0,04	0,08	0,06	0,27	0,03	458	0,01	0,04	0,07	0,07	0,28	0,03
	34	0,01	0,04	0,08	0,05	0,29	0,05	288	0,01	0,04	0,07	0,06	0,30	0,05
110	461	0,01	0,05	0,05	0,07	0,35	0,04	469	0,01	0,05	0,04	0,08	0,36	0,04
	8	0,01	0,05	0,05	0,06	0,37	0,05	258	0,01	0,05	0,04	0,08	0,38	0,05
111	480	0,01	0,11	0,05	0,02	0,24	0,03	481	0,05	0,30	0,05	0,01	0,27	0,04
	103	0,03	0,11	0,11	0,02	0,11	0,05	104	0,07	0,30	0,12	0,04	0,18	0,04

CARATTERISTICHE MEDIATE: SISMA 0°: SHELL

Shell Nro	Nodo N.ro	S11 kg/cmq	S22 kg/cmq	S12 kg/cmq	M11 kg/cmq	M22 kg/cmq	M12 kg/cmq	Nodo N.ro	S11 kg/cmq	S22 kg/cmq	S12 kg/cmq	M11 kg/cmq	M22 kg/cmq	M12 kg/cmq
112	484	0,05	0,03	0,04	0,05	0,26	0,03	480	0,06	0,10	0,08	0,02	0,24	0,03
	105	0,03	0,03	0,03	0,04	0,21	0,09	103	0,05	0,10	0,05	0,02	0,11	0,07
113	486	0,03	0,05	0,04	0,07	0,27	0,04	484	0,03	0,04	0,04	0,03	0,22	0,04
	106	0,03	0,05	0,04	0,07	0,27	0,06	105	0,02	0,03	0,04	0,02	0,22	0,06
114	488	0,01	0,05	0,08	0,08	0,35	0,03	489	0,01	0,05	0,07	0,08	0,36	0,03
	108	0,02	0,06	0,08	0,07	0,36	0,04	361	0,02	0,05	0,07	0,07	0,37	0,04
115	501	0,02	0,06	0,09	0,09	0,36	0,03	488	0,02	0,06	0,08	0,09	0,36	0,03
	109	0,01	0,05	0,08	0,08	0,41	0,06	108	0,01	0,05	0,08	0,08	0,41	0,06
116	503	0,01	0,05	0,12	0,07	0,31	0,04	504	0,01	0,05	0,12	0,07	0,32	0,04
	111	0,01	0,05	0,12	0,06	0,32	0,05	364	0,01	0,05	0,11	0,06	0,32	0,05
117	516	0,01	0,04	0,12	0,07	0,30	0,04	517	0,01	0,04	0,12	0,06	0,30	0,04
	113	0,02	0,04	0,12	0,06	0,30	0,05	112	0,02	0,05	0,12	0,06	0,31	0,05
118	520	0,01	0,04	0,13	0,06	0,28	0,04	516	0,01	0,04	0,13	0,06	0,29	0,04
	114	0,01	0,04	0,13	0,06	0,29	0,05	113	0,02	0,04	0,12	0,05	0,29	0,05
119	522	0,01	0,04	0,13	0,05	0,26	0,04	520	0,01	0,04	0,13	0,06	0,27	0,04
	115	0,01	0,04	0,13	0,05	0,27	0,05	114	0,01	0,04	0,13	0,05	0,28	0,05
120	524	0,01	0,03	0,11	0,05	0,24	0,04	525	0,01	0,03	0,12	0,06	0,25	0,04
	116	0,01	0,03	0,11	0,05	0,26	0,05	367	0,01	0,03	0,11	0,05	0,26	0,05
121	535	0,01	0,04	0,08	0,07	0,26	0,03	536	0,01	0,03	0,08	0,05	0,25	0,03
	117	0,01	0,04	0,08	0,06	0,27	0,04	370	0,01	0,03	0,08	0,05	0,26	0,04
122	387	0,01	0,05	0,05	0,08	0,34	0,04	546	0,01	0,05	0,05	0,06	0,33	0,04
	118	0,01	0,05	0,05	0,07	0,36	0,06	373	0,01	0,05	0,05	0,06	0,35	0,06
123	120	0,00	0,00	0,00	0,30	0,24	0,13	149	0,00	0,00	0,00	0,31	0,09	0,14
	121	0,00	0,00	0,00	0,35	0,14	0,13	148	0,00	0,00	0,00	0,19	0,05	0,17
124	135	0,00	0,00	0,00	0,15	0,74	0,10	479	0,00	0,00	0,00	0,13	0,60	0,09
	150	0,01	0,00	0,01	0,03	0,29	0,16	555	0,01	0,00	0,01	0,04	0,24	0,15
125	124	0,00	0,00	0,00	0,09	0,38	0,10	121	0,00	0,00	0,00	0,10	0,34	0,10
	152	0,00	0,00	0,00	0,08	0,19	0,15	148	0,00	0,00	0,00	0,04	0,19	0,15
126	125	0,01	0,00	0,01	0,12	0,48	0,08	124	0,01	0,00	0,01	0,07	0,37	0,10
	153	0,01	0,00	0,01	0,14	0,22	0,12	152	0,01	0,00	0,01	0,08	0,19	0,16
127	155	0,00	0,00	0,00	0,08	0,47	0,08	125	0,00	0,00	0,00	0,08	0,46	0,08
	154	0,00	0,00	0,00	0,13	0,22	0,11	153	0,00	0,00	0,00	0,13	0,22	0,10
128	126	0,01	0,00	0,01	0,12	0,50	0,08	412	0,01	0,00	0,01	0,10	0,50	0,07
	156	0,01	0,00	0,01	0,13	0,25	0,12	558	0,01	0,00	0,01	0,13	0,26	0,11
129	158	0,00	0,00	0,00	0,10	0,49	0,08	126	0,00	0,00	0,00	0,08	0,49	0,08
	157	0,00	0,00	0,00	0,12	0,24	0,10	156	0,00	0,00	0,00	0,12	0,24	0,10
130	127	0,00	0,00	0,00	0,08	0,49	0,08	158	0,00	0,00	0,00	0,09	0,49	0,08
	159	0,00	0,00	0,00	0,12	0,24	0,10	157	0,00	0,00	0,00	0,12	0,24	0,10
131	128	0,00	0,00	0,00	0,10	0,45	0,09	427	0,00	0,00	0,00	0,09	0,46	0,09
	160	0,01	0,00	0,00	0,14	0,23	0,15	561	0,01	0,00	0,00	0,10	0,22	0,15
132	162	0,00	0,00	0,00	0,07	0,43	0,09	128	0,00	0,00	0,00	0,08	0,44	0,10
	161	0,00	0,00	0,00	0,13	0,23	0,12	160	0,00	0,00	0,00	0,12	0,22	0,13
133	129	0,01	0,00	0,01	0,07	0,41	0,08	162	0,01	0,00	0,01	0,11	0,45	0,09
	163	0,02	0,00	0,01	0,14	0,21	0,12	161	0,02	0,00	0,01	0,14	0,23	0,13
134	130	0,01	0,00	0,01	0,07	0,37	0,09	129	0,01	0,00	0,01	0,09	0,42	0,08
	164	0,02	0,00	0,01	0,10	0,17	0,12	163	0,02	0,00	0,01	0,14	0,21	0,11
135	131	0,01	0,00	0,01	0,08	0,34	0,08	130	0,01	0,00	0,01	0,07	0,37	0,09
	165	0,01	0,00	0,01	0,11	0,17	0,12	164	0,01	0,00	0,01	0,10	0,17	0,12
136	132	0,00	0,00	0,00	0,08	0,41	0,08	446	0,00	0,00	0,00	0,08	0,43	0,07
	166	0,01	0,00	0,00	0,09	0,15	0,11	564	0,01	0,00	0,00	0,12	0,16	0,10
137	133	0,00	0,00	0,00	0,08	0,42	0,07	457	0,00	0,00	0,00	0,09	0,42	0,06
	167	0,00	0,00	0,00	0,10	0,17	0,10	567	0,00	0,00	0,00	0,13	0,18	0,09
138	134	0,01	0,00	0,01	0,09	0,44	0,08	468	0,01	0,00	0,01	0,08	0,42	0,09
	151	0,01	0,00	0,01	0,11	0,20	0,13	570	0,01	0,00	0,01	0,10	0,18	0,13
139	148	0,00	0,00	0,00	0,05	0,18	0,14	149	0,00	0,00	0,00	0,09	0,07	0,11
	168	0,00	0,00	0,00	0,08	0,25	0,05	169	0,00	0,00	0,00	0,19	0,26	0,04
140	152	0,00	0,00	0,00	0,08	0,18	0,15	148	0,00	0,00	0,00	0,04	0,18	0,14
	170	0,00	0,00	0,00	0,19	0,40	0,07	168	0,00	0,00	0,00	0,10	0,25	0,06
141	153	0,01	0,00	0,01	0,13	0,21	0,12	152	0,01	0,00	0,01	0,07	0,18	0,15
	171	0,01	0,00	0,00	0,30	0,53	0,05	170	0,01	0,00	0,00	0,16	0,39	0,08
142	154	0,00	0,00	0,00	0,13	0,21	0,11	153	0,00	0,00	0,00	0,13	0,21	0,11
	172	0,00	0,00	0,00	0,31	0,54	0,04	171	0,00	0,00	0,00	0,30	0,53	0,05
143	156	0,01	0,00	0,01	0,13	0,24	0,11	558	0,01	0,00	0,01	0,13	0,25	0,11
	173	0,01	0,00	0,00	0,22	0,58	0,04	573	0,01	0,00	0,00	0,23	0,59	0,05
144	157	0,00	0,00	0,00	0,12	0,24	0,10	156	0,00	0,00	0,00	0,12	0,24	0,10
	174	0,00	0,00	0,00	0,23	0,59	0,04	173	0,00	0,00	0,00	0,22	0,58	0,04
145	159	0,00	0,00	0,00	0,11	0,24	0,10	157	0,00	0,00	0,00	0,12	0,24	0,10
	175	0,00	0,00	0,00	0,23	0,59	0,04	174	0,00	0,00	0,00	0,22	0,59	0,04
146	160	0,01	0,00	0,00	0,13	0,22	0,14	561	0,01	0,00	0,00	0,10	0,22	0,14
	176	0,01	0,00	0,00	0,24	0,51	0,06	576	0,01	0,00	0,00	0,22	0,55	0,06
147	161	0,00	0,00	0,00	0,13	0,22	0,12	160	0,00	0,00	0,00	0,12	0,22	0,13
	177	0,00	0,00	0,00	0,26	0,51	0,05	176	0,00	0,00	0,00	0,24	0,52	0,05
148	163	0,02	0,00	0,01	0,14	0,21	0,12	161	0,02	0,00	0,01	0,14	0,22	0,12
	178	0,02	0,00	0,00	0,26	0,48	0,05	177	0,02	0,00	0,00	0,24	0,51	0,06
149	164	0,02	0,00	0,01	0,10	0,17	0,11	163	0,02	0,00	0,01	0,14	0,21	0,11
	179	0,02	0,00	0,00	0,20	0,42	0,05	178	0,02	0,00	0,00	0,26	0,48	0,05
150	165	0,01	0,00	0,01	0,11	0,16	0,11	164	0,01	0,00	0,01	0,10	0,17	0,11
	180	0,02	0,00	0,00	0,21	0,38	0,05	179	0,02	0,00	0,00	0,20	0,42	0,05
151	166	0,01	0,00	0,00	0,09	0,15	0,10	564	0,01	0,00	0,00	0,11	0,15	0,10
	181	0,01	0,00	0,00	0,21	0,45	0,04	579	0,01	0,00	0,00	0,25	0,47	0,04
152	167	0,01	0,00	0,00	0,10	0,17	0,09	567	0,01	0,00	0,00	0,13	0,17	0,08
	182	0,01	0,00	0,00	0,20	0,48	0,04	582	0,01	0,00	0,00	0,23	0,48	0,03
153	151	0,01	0,00	0,01	0,10	0,19	0,13	570	0,01	0,00	0,01	0,10	0,18	0,13
	183	0,01	0,00	0,00	0,20	0,51	0,06	585	0,01	0,00	0,00	0,20	0,48	0,05
154	150	0,01	0,00	0,01	0,02	0,25	0,15	555	0,01	0,00	0,01	0,04	0,24	0,12
	184	0,01	0,00	0,00	0,02	0,71	0,08	588	0,01	0,00	0,00	0,12	0,65	0,05
155	168	0,00	0,00	0,00	0,08	0,27	0,05	169	0,00	0,00	0,00	0,21	0,21	0,04
	185	0,00	0,00	0,00	0,10	0,27	0,00	186	0,00	0,00	0,00	0,18	0,23	0,01
156	170	0,00	0,00	0,00	0,19	0,40	0,06	168	0,00	0,00	0,00	0,10	0,26	0,05
	187	0,00	0,00	0,00	0,17	0,41	0,01	185	0,00	0,00	0,00	0,08	0,27	0,01
157	171	0,01	0,00	0,00	0,30	0,54	0,04	170	0,01	0,00	0,00	0,16	0,39	0,05
	188	0,01	0,00	0,00	0,29	0,56	0,01	187	0,01	0,00	0,00	0,18	0,41	0,01

CARATTERISTICHE MEDIATE: SISMA 0°: SHELL

Shell Nro	Nodo N.ro	S11 kg/cmq	S22 kg/cmq	S12 kg/cmq	M11 kg/cmq	M22 kg/cmq	M12 kg/cmq	Nodo N.ro	S11 kg/cmq	S22 kg/cmq	S12 kg/cmq	M11 kg/cmq	M22 kg/cmq	M12 kg/cmq
158	172	0,00	0,00	0,00	0,31	0,55	0,05	171	0,00	0,00	0,00	0,30	0,54	0,05
	189	0,00	0,00	0,00	0,30	0,57	0,01	188	0,00	0,00	0,00	0,32	0,56	0,01
159	173	0,01	0,00	0,00	0,22	0,59	0,03	573	0,01	0,00	0,00	0,23	0,59	0,04
	190	0,01	0,00	0,00	0,22	0,61	0,01	591	0,01	0,00	0,00	0,23	0,62	0,01
160	174	0,00	0,00	0,00	0,23	0,59	0,04	173	0,00	0,00	0,00	0,23	0,59	0,04
	191	0,00	0,00	0,00	0,23	0,62	0,00	190	0,00	0,00	0,00	0,23	0,61	0,00
161	175	0,00	0,00	0,00	0,23	0,59	0,04	174	0,00	0,00	0,00	0,23	0,59	0,04
	192	0,00	0,00	0,00	0,23	0,62	0,00	191	0,00	0,00	0,00	0,23	0,62	0,00
162	176	0,01	0,00	0,00	0,24	0,52	0,04	576	0,01	0,00	0,00	0,22	0,55	0,05
	193	0,01	0,00	0,00	0,24	0,55	0,01	594	0,01	0,00	0,00	0,22	0,57	0,01
163	177	0,00	0,00	0,00	0,26	0,52	0,05	176	0,00	0,00	0,00	0,24	0,52	0,05
	194	0,00	0,00	0,00	0,26	0,54	0,00	193	0,00	0,00	0,00	0,25	0,54	0,00
164	178	0,02	0,00	0,00	0,27	0,48	0,04	177	0,02	0,00	0,00	0,24	0,52	0,04
	195	0,02	0,00	0,00	0,27	0,50	0,01	194	0,02	0,00	0,00	0,25	0,54	0,01
165	179	0,02	0,00	0,00	0,20	0,42	0,04	178	0,02	0,00	0,00	0,26	0,48	0,04
	196	0,02	0,00	0,00	0,20	0,44	0,01	195	0,02	0,00	0,00	0,27	0,50	0,01
166	180	0,02	0,00	0,00	0,21	0,38	0,04	179	0,02	0,00	0,00	0,20	0,43	0,04
	197	0,02	0,00	0,00	0,21	0,40	0,01	196	0,02	0,00	0,00	0,20	0,44	0,01
167	181	0,01	0,00	0,00	0,21	0,46	0,03	579	0,01	0,00	0,00	0,26	0,47	0,03
	198	0,01	0,00	0,00	0,22	0,48	0,01	597	0,01	0,00	0,00	0,26	0,50	0,01
168	182	0,01	0,00	0,00	0,20	0,48	0,03	582	0,01	0,00	0,00	0,24	0,48	0,03
	199	0,01	0,00	0,00	0,21	0,50	0,01	600	0,01	0,00	0,00	0,24	0,50	0,01
169	183	0,01	0,00	0,00	0,20	0,51	0,04	585	0,01	0,00	0,00	0,20	0,48	0,04
	200	0,01	0,00	0,00	0,19	0,53	0,01	603	0,01	0,00	0,00	0,20	0,50	0,01
170	184	0,01	0,00	0,00	0,03	0,74	0,07	588	0,01	0,00	0,00	0,12	0,64	0,05
	201	0,01	0,00	0,00	0,02	0,77	0,01	606	0,01	0,00	0,00	0,15	0,68	0,01
171	185	0,00	0,00	0,00	0,10	0,27	0,01	186	0,00	0,00	0,00	0,18	0,23	0,01
	202	0,00	0,00	0,00	0,08	0,27	0,05	203	0,00	0,00	0,00	0,20	0,22	0,04
172	187	0,00	0,00	0,00	0,17	0,41	0,01	185	0,00	0,00	0,00	0,08	0,27	0,01
	204	0,00	0,00	0,00	0,19	0,40	0,06	202	0,00	0,00	0,00	0,10	0,26	0,05
173	188	0,01	0,00	0,00	0,29	0,56	0,01	187	0,01	0,00	0,00	0,18	0,41	0,01
	205	0,01	0,00	0,00	0,30	0,54	0,04	204	0,01	0,00	0,00	0,16	0,39	0,05
174	189	0,00	0,00	0,00	0,30	0,57	0,01	188	0,00	0,00	0,00	0,32	0,56	0,01
	206	0,00	0,00	0,00	0,31	0,55	0,04	205	0,00	0,00	0,00	0,30	0,54	0,05
175	190	0,01	0,00	0,00	0,22	0,61	0,01	591	0,01	0,00	0,00	0,23	0,62	0,01
	207	0,01	0,00	0,00	0,22	0,59	0,03	609	0,01	0,00	0,00	0,23	0,59	0,04
176	191	0,00	0,00	0,00	0,23	0,62	0,00	190	0,00	0,00	0,00	0,23	0,61	0,00
	208	0,00	0,00	0,00	0,23	0,59	0,04	207	0,00	0,00	0,00	0,23	0,59	0,04
177	192	0,00	0,00	0,00	0,23	0,62	0,00	191	0,00	0,00	0,00	0,23	0,62	0,00
	209	0,00	0,00	0,00	0,23	0,59	0,04	208	0,00	0,00	0,00	0,23	0,59	0,04
178	193	0,01	0,00	0,00	0,24	0,55	0,01	594	0,01	0,00	0,00	0,22	0,57	0,01
	210	0,01	0,00	0,00	0,24	0,52	0,04	612	0,01	0,00	0,00	0,22	0,55	0,05
179	194	0,00	0,00	0,00	0,26	0,54	0,00	193	0,00	0,00	0,00	0,25	0,54	0,00
	211	0,00	0,00	0,00	0,26	0,52	0,05	210	0,00	0,00	0,00	0,24	0,52	0,05
180	195	0,02	0,00	0,00	0,27	0,50	0,01	194	0,02	0,00	0,00	0,25	0,54	0,01
	212	0,02	0,00	0,00	0,27	0,48	0,04	211	0,02	0,00	0,00	0,25	0,52	0,04
181	196	0,02	0,00	0,00	0,20	0,44	0,01	195	0,02	0,00	0,00	0,27	0,50	0,01
	213	0,02	0,00	0,00	0,20	0,42	0,04	212	0,02	0,00	0,00	0,26	0,48	0,04
182	197	0,02	0,00	0,00	0,21	0,40	0,01	196	0,02	0,00	0,00	0,20	0,44	0,01
	214	0,02	0,00	0,00	0,21	0,38	0,04	213	0,02	0,00	0,00	0,20	0,43	0,04
183	198	0,01	0,00	0,00	0,22	0,48	0,01	597	0,01	0,00	0,00	0,26	0,50	0,01
	215	0,01	0,00	0,00	0,21	0,46	0,03	615	0,01	0,00	0,00	0,26	0,47	0,03
184	199	0,01	0,00	0,00	0,21	0,50	0,01	600	0,01	0,00	0,00	0,24	0,50	0,01
	216	0,01	0,00	0,00	0,20	0,48	0,03	618	0,01	0,00	0,00	0,24	0,48	0,03
185	200	0,01	0,00	0,00	0,19	0,53	0,01	603	0,01	0,00	0,00	0,20	0,50	0,01
	217	0,01	0,00	0,00	0,20	0,51	0,04	621	0,01	0,00	0,00	0,20	0,48	0,04
186	201	0,01	0,00	0,00	0,02	0,77	0,01	606	0,01	0,00	0,00	0,15	0,68	0,01
	218	0,01	0,00	0,00	0,03	0,75	0,07	624	0,01	0,00	0,00	0,12	0,64	0,05
187	202	0,00	0,00	0,00	0,08	0,26	0,06	203	0,00	0,00	0,00	0,19	0,25	0,04
	219	0,00	0,00	0,00	0,05	0,17	0,14	220	0,00	0,00	0,00	0,08	0,07	0,10
188	204	0,00	0,00	0,00	0,19	0,40	0,07	202	0,00	0,00	0,00	0,09	0,25	0,06
	221	0,00	0,00	0,00	0,08	0,18	0,15	219	0,00	0,00	0,00	0,04	0,16	0,14
189	205	0,01	0,00	0,00	0,30	0,53	0,05	204	0,01	0,00	0,00	0,16	0,39	0,08
	222	0,01	0,00	0,01	0,13	0,21	0,12	221	0,01	0,00	0,01	0,07	0,18	0,15
190	206	0,00	0,00	0,00	0,31	0,54	0,04	205	0,00	0,00	0,00	0,30	0,53	0,05
	223	0,00	0,00	0,00	0,13	0,21	0,11	222	0,00	0,00	0,00	0,12	0,21	0,11
191	207	0,01	0,00	0,00	0,22	0,58	0,04	609	0,01	0,00	0,00	0,23	0,59	0,05
	224	0,01	0,00	0,01	0,13	0,24	0,11	627	0,01	0,00	0,01	0,13	0,25	0,11
192	208	0,00	0,00	0,00	0,23	0,59	0,04	207	0,00	0,00	0,00	0,22	0,58	0,04
	225	0,00	0,00	0,00	0,12	0,24	0,10	224	0,00	0,00	0,00	0,12	0,24	0,10
193	209	0,00	0,00	0,00	0,23	0,59	0,04	208	0,00	0,00	0,00	0,22	0,59	0,04
	226	0,00	0,00	0,00	0,11	0,24	0,10	225	0,00	0,00	0,00	0,12	0,24	0,10
194	210	0,01	0,00	0,00	0,24	0,51	0,06	612	0,01	0,00	0,00	0,22	0,55	0,06
	227	0,01	0,00	0,00	0,13	0,22	0,14	630	0,01	0,00	0,00	0,10	0,22	0,14
195	211	0,00	0,00	0,00	0,26	0,51	0,05	210	0,00	0,00	0,00	0,24	0,52	0,05
	228	0,00	0,00	0,00	0,13	0,22	0,12	227	0,00	0,00	0,00	0,12	0,22	0,13
196	212	0,02	0,00	0,00	0,26	0,48	0,05	211	0,02	0,00	0,00	0,24	0,51	0,06
	229	0,02	0,00	0,01	0,14	0,21	0,12	228	0,02	0,00	0,01	0,14	0,22	0,12
197	213	0,02	0,00	0,00	0,20	0,42	0,05	212	0,02	0,00	0,00	0,26	0,48	0,05
	230	0,02	0,00	0,01	0,10	0,17	0,11	229	0,02	0,00	0,01	0,14	0,21	0,11
198	214	0,02	0,00	0,00	0,21	0,38	0,05	213	0,02	0,00	0,00	0,20	0,42	0,05
	231	0,01	0,00	0,01	0,11	0,16	0,11	230	0,01	0,00	0,01	0,10	0,17	0,11
199	215	0,01	0,00	0,00	0,21	0,45	0,04	615	0,01	0,00	0,00	0,25	0,47	0,04
	232	0,01	0,00	0,00	0,09	0,15	0,10	633	0,01	0,00	0,00	0,11	0,15	0,10
200	216	0,01	0,00	0,00	0,20	0,48	0,04	618	0,01	0,00	0,00	0,24	0,48	0,03
	233	0,01	0,00	0,00	0,10	0,17	0,09	636	0,01	0,00	0,00	0,13	0,17	0,08
201	217	0,01	0,00	0,00	0,20	0,51	0,05	621	0,01	0,00	0,00	0,20	0,48	0,05
	234	0,01	0,00	0,01	0,10	0,19	0,13	639	0,01	0,00	0,01	0,10	0,18	0,13
202	218	0,01	0,00	0,00	0,02	0,71	0,08	624	0,01	0,00	0,00	0,12	0,65	0,05
	235	0,01	0,00	0,01	0,02	0,25	0,15	642	0,01	0,00	0,01	0,04	0,24	0,12
203	219	0,00	0,00	0,00	0,05	0,20	0,16	220	0,00	0,00	0,00	0,09	0,30	0,13
	136	0,00	0,00	0,00	0,14	0,34	0,12	137	0,00	0,00	0,00	0,26	0,31	0,11

CARATTERISTICHE MEDIATE: SISMA 0°: SHELL

Shell Nro	Nodo N.ro	S11 kg/cmq	S22 kg/cmq	S12 kg/cmq	M11 kg/cmq	M22 kg/cmq	M12 kg/cmq	Nodo N.ro	S11 kg/cmq	S22 kg/cmq	S12 kg/cmq	M11 kg/cmq	M22 kg/cmq	M12 kg/cmq
204	221	0,00	0,00	0,00	0,08	0,18	0,15	219	0,00	0,00	0,00	0,05	0,20	0,15
	138	0,00	0,00	0,00	0,10	0,38	0,10	136	0,00	0,00	0,00	0,11	0,33	0,09
205	222	0,01	0,00	0,01	0,14	0,22	0,12	221	0,01	0,00	0,01	0,08	0,18	0,16
	139	0,01	0,00	0,01	0,12	0,48	0,08	138	0,01	0,00	0,01	0,07	0,37	0,10
206	223	0,00	0,00	0,00	0,13	0,22	0,11	222	0,00	0,00	0,00	0,13	0,21	0,11
	236	0,00	0,00	0,00	0,08	0,47	0,08	139	0,00	0,00	0,00	0,08	0,46	0,08
207	224	0,01	0,00	0,01	0,13	0,25	0,12	627	0,01	0,00	0,01	0,13	0,26	0,11
	140	0,01	0,00	0,01	0,12	0,50	0,08	498	0,01	0,00	0,01	0,10	0,50	0,07
208	225	0,00	0,00	0,00	0,12	0,24	0,10	224	0,00	0,00	0,00	0,12	0,24	0,10
	237	0,00	0,00	0,00	0,10	0,49	0,08	140	0,00	0,00	0,00	0,08	0,49	0,08
209	226	0,00	0,00	0,00	0,12	0,24	0,10	225	0,00	0,00	0,00	0,12	0,24	0,10
	141	0,00	0,00	0,00	0,08	0,49	0,08	237	0,00	0,00	0,00	0,09	0,49	0,08
210	227	0,01	0,00	0,00	0,14	0,23	0,15	630	0,01	0,00	0,00	0,10	0,22	0,15
	142	0,00	0,00	0,00	0,10	0,44	0,09	513	0,00	0,00	0,00	0,09	0,46	0,09
211	228	0,00	0,00	0,00	0,13	0,23	0,12	227	0,00	0,00	0,00	0,12	0,22	0,13
	238	0,00	0,00	0,00	0,07	0,43	0,09	142	0,00	0,00	0,00	0,08	0,44	0,10
212	229	0,02	0,00	0,01	0,14	0,21	0,12	228	0,02	0,00	0,01	0,14	0,23	0,13
	143	0,01	0,00	0,01	0,07	0,41	0,08	238	0,01	0,00	0,01	0,11	0,45	0,09
213	230	0,02	0,00	0,01	0,10	0,17	0,12	229	0,02	0,00	0,01	0,14	0,21	0,11
	144	0,01	0,00	0,01	0,07	0,37	0,09	143	0,01	0,00	0,01	0,09	0,42	0,08
214	231	0,01	0,00	0,01	0,11	0,17	0,12	230	0,01	0,00	0,01	0,10	0,17	0,12
	145	0,01	0,00	0,01	0,08	0,34	0,08	144	0,01	0,00	0,01	0,07	0,37	0,09
215	232	0,01	0,00	0,00	0,09	0,15	0,11	633	0,01	0,00	0,00	0,12	0,16	0,10
	146	0,00	0,00	0,00	0,08	0,41	0,08	532	0,00	0,00	0,00	0,08	0,43	0,07
216	233	0,00	0,00	0,00	0,10	0,17	0,10	636	0,00	0,00	0,00	0,13	0,18	0,09
	147	0,00	0,00	0,00	0,08	0,42	0,07	543	0,00	0,00	0,00	0,09	0,42	0,06
217	234	0,01	0,00	0,01	0,11	0,20	0,13	639	0,01	0,00	0,01	0,10	0,18	0,13
	123	0,01	0,00	0,01	0,09	0,44	0,08	552	0,01	0,00	0,01	0,08	0,42	0,09
218	235	0,01	0,00	0,01	0,03	0,29	0,16	642	0,01	0,00	0,01	0,04	0,24	0,15
	122	0,00	0,00	0,00	0,15	0,74	0,10	393	0,00	0,00	0,00	0,13	0,60	0,09
219	240	0,16	0,08	0,05	0,04	0,02	0,05	245	0,14	0,04	0,05	0,03	0,02	0,04
	137	0,02	0,05	0,08	0,04	0,18	0,09	220	0,01	0,06	0,15	0,01	0,04	0,08
220	245	0,52	0,07	0,03	0,01	0,02	0,06	244	0,52	0,03	0,02	0,03	0,02	0,03
	220	0,01	0,04	0,10	0,01	0,04	0,07	203	0,02	0,08	0,09	0,01	0,07	0,04
221	244	0,69	0,06	0,02	0,06	0,02	0,03	243	0,69	0,07	0,02	0,05	0,02	0,00
	203	0,03	0,08	0,04	0,01	0,07	0,03	186	0,03	0,08	0,01	0,02	0,09	0,01
222	243	0,69	0,07	0,02	0,05	0,02	0,01	242	0,69	0,06	0,02	0,06	0,02	0,02
	186	0,03	0,08	0,01	0,02	0,09	0,01	169	0,04	0,09	0,04	0,01	0,07	0,03
223	242	0,51	0,03	0,02	0,03	0,02	0,03	241	0,52	0,07	0,03	0,02	0,02	0,07
	169	0,02	0,08	0,09	0,01	0,07	0,03	149	0,01	0,03	0,10	0,01	0,04	0,07
224	241	0,14	0,04	0,05	0,02	0,03	0,04	239	0,16	0,08	0,04	0,04	0,02	0,05
	149	0,01	0,06	0,15	0,01	0,04	0,08	120	0,02	0,05	0,09	0,04	0,19	0,09
225	517	0,02	0,05	0,12	0,08	0,32	0,03	503	0,02	0,05	0,12	0,08	0,32	0,03
	112	0,01	0,04	0,12	0,07	0,35	0,08	111	0,01	0,04	0,11	0,07	0,35	0,08
226	507	0,02	0,05	0,09	0,09	0,36	0,03	501	0,02	0,06	0,08	0,09	0,36	0,03
	110	0,01	0,05	0,09	0,08	0,41	0,06	109	0,01	0,05	0,08	0,08	0,41	0,06
227	492	0,04	0,06	0,05	0,08	0,30	0,02	486	0,04	0,06	0,04	0,08	0,30	0,02
	107	0,01	0,05	0,05	0,08	0,38	0,10	106	0,02	0,05	0,04	0,07	0,35	0,10
228	398	0,04	0,06	0,04	0,08	0,30	0,02	400	0,04	0,06	0,05	0,09	0,31	0,02
	12	0,02	0,05	0,04	0,07	0,35	0,10	14	0,02	0,05	0,05	0,08	0,38	0,10
229	413	0,02	0,06	0,08	0,09	0,36	0,03	415	0,02	0,05	0,09	0,09	0,36	0,03
	18	0,01	0,05	0,08	0,08	0,41	0,06	20	0,01	0,05	0,09	0,08	0,41	0,06
230	419	0,02	0,05	0,12	0,08	0,32	0,03	428	0,02	0,05	0,12	0,08	0,32	0,03
	22	0,01	0,04	0,11	0,07	0,35	0,08	24	0,01	0,04	0,12	0,07	0,35	0,08
231	246	0,12	0,30	0,24	0,01	0,04	0,05	247	0,01	0,23	0,24	0,01	0,03	0,05
	3	0,12	0,30	0,19	0,17	0,85	0,05	4	0,01	0,23	0,19	0,06	0,32	0,05
232	247	0,01	0,01	0,14	0,01	0,03	0,03	248	0,02	0,04	0,06	0,00	0,02	0,03
	4	0,01	0,01	0,19	0,06	0,32	0,03	36	0,02	0,04	0,10	0,12	0,61	0,03
233	248	0,01	0,08	0,08	0,00	0,02	0,01	249	0,01	0,05	0,01	0,00	0,02	0,01
	36	0,01	0,08	0,06	0,12	0,61	0,01	53	0,01	0,05	0,02	0,11	0,54	0,01
234	249	0,01	0,05	0,01	0,00	0,02	0,01	250	0,01	0,08	0,08	0,00	0,02	0,01
	53	0,01	0,05	0,02	0,11	0,54	0,01	70	0,01	0,08	0,06	0,12	0,61	0,01
235	250	0,02	0,04	0,05	0,00	0,02	0,03	251	0,01	0,01	0,15	0,01	0,03	0,03
	70	0,02	0,04	0,10	0,12	0,61	0,03	87	0,01	0,01	0,19	0,07	0,34	0,03
236	251	0,01	0,23	0,25	0,01	0,03	0,05	252	0,12	0,30	0,24	0,01	0,03	0,05
	87	0,01	0,23	0,20	0,07	0,34	0,05	104	0,12	0,30	0,19	0,17	0,83	0,05
237	256	0,00	0,00	0,00	0,14	0,68	0,10	257	0,00	0,00	0,00	0,12	0,60	0,09
	253	0,00	0,00	0,01	0,04	0,29	0,16	254	0,00	0,00	0,01	0,08	0,27	0,15
238	257	0,00	0,00	0,00	0,12	0,60	0,09	258	0,00	0,00	0,00	0,11	0,54	0,08
	254	0,00	0,00	0,01	0,08	0,27	0,14	255	0,00	0,00	0,01	0,11	0,26	0,13
239	258	0,00	0,00	0,00	0,11	0,55	0,09	8	0,00	0,00	0,00	0,10	0,52	0,08
	255	0,00	0,00	0,00	0,11	0,26	0,12	6	0,00	0,00	0,00	0,10	0,24	0,12
240	262	0,01	0,00	0,01	0,11	0,54	0,06	263	0,01	0,00	0,01	0,11	0,55	0,06
	259	0,01	0,00	0,01	0,10	0,25	0,09	260	0,01	0,00	0,01	0,11	0,26	0,08
241	263	0,01	0,00	0,01	0,11	0,55	0,06	264	0,01	0,00	0,01	0,10	0,54	0,07
	260	0,01	0,00	0,01	0,11	0,26	0,08	261	0,01	0,00	0,01	0,14	0,26	0,08
242	264	0,01	0,00	0,01	0,11	0,54	0,06	14	0,01	0,00	0,01	0,08	0,46	0,09
	261	0,01	0,00	0,01	0,14	0,26	0,09	13	0,01	0,00	0,01	0,15	0,25	0,12
243	268	0,00	0,00	0,00	0,09	0,46	0,07	269	0,00	0,00	0,00	0,10	0,47	0,07
	265	0,00	0,00	0,00	0,10	0,22	0,10	266	0,00	0,00	0,00	0,08	0,23	0,09
244	269	0,00	0,00	0,00	0,10	0,47	0,07	270	0,00	0,00	0,00	0,10	0,50	0,07
	266	0,00	0,00	0,00	0,08	0,23	0,10	267	0,00	0,00	0,00	0,10	0,24	0,10
245	270	0,00	0,00	0,00	0,10	0,50	0,07	20	0,00	0,00	0,00	0,13	0,52	0,06
	267	0,00	0,00	0,00	0,09	0,24	0,10	19	0,00	0,00	0,00	0,11	0,25	0,09
246	274	0,00	0,00	0,00	0,08	0,39	0,07	275	0,00	0,00	0,00	0,08	0,40	0,07
	271	0,00	0,00	0,00	0,09	0,17	0,09	272	0,00	0,00	0,00	0,09	0,17	0,10
247	275	0,00	0,00	0,00	0,08	0,40	0,07	276	0,00	0,00	0,00	0,08	0,41	0,08
	272	0,00	0,00	0,00	0,09	0,17	0,10	273	0,00	0,00	0,00	0,08	0,17	0,11
248	276	0,00	0,00	0,00	0,09	0,41	0,08	30	0,00	0,00	0,00	0,06	0,40	0,08
	273	0,00	0,00	0,00	0,09	0,17	0,11	29	0,00	0,00	0,00	0,09	0,18	0,11
249	280	0,00	0,00	0,00	0,08	0,37	0,06	281	0,00	0,00	0,00	0,07	0,34	0,07
	277	0,00	0,00	0,00	0,09	0,16	0,09	278	0,00	0,00	0,00	0,09	0,14	0,10

CARATTERISTICHE MEDIATE: SISMA 0°: SHELL

Shell Nro	Nodo N.ro	S11 kg/cmq	S22 kg/cmq	S12 kg/cmq	M11 kg/cmq	M22 kg/cmq	M12 kg/cmq	Nodo N.ro	S11 kg/cmq	S22 kg/cmq	S12 kg/cmq	M11 kg/cmq	M22 kg/cmq	M12 kg/cmq
250	281	0,00	0,00	0,00	0,07	0,34	0,07	282	0,00	0,00	0,00	0,07	0,37	0,07
	278	0,00	0,00	0,00	0,09	0,14	0,10	279	0,00	0,00	0,00	0,09	0,15	0,10
251	282	0,00	0,00	0,00	0,08	0,37	0,07	32	0,00	0,00	0,00	0,08	0,39	0,07
	279	0,00	0,00	0,00	0,09	0,15	0,10	31	0,00	0,00	0,00	0,09	0,16	0,10
252	286	0,01	0,00	0,01	0,10	0,49	0,09	287	0,01	0,00	0,01	0,09	0,46	0,08
	283	0,01	0,00	0,01	0,08	0,22	0,13	284	0,01	0,00	0,01	0,09	0,20	0,12
253	287	0,01	0,00	0,01	0,09	0,46	0,08	288	0,01	0,00	0,01	0,09	0,44	0,07
	284	0,01	0,00	0,01	0,08	0,20	0,11	285	0,01	0,00	0,01	0,11	0,19	0,10
254	288	0,01	0,00	0,01	0,09	0,44	0,07	34	0,01	0,00	0,01	0,08	0,41	0,06
	285	0,01	0,00	0,01	0,11	0,19	0,09	33	0,01	0,00	0,01	0,10	0,18	0,09
255	259	0,01	0,00	0,01	0,10	0,25	0,08	260	0,01	0,00	0,01	0,11	0,25	0,07
	289	0,01	0,00	0,00	0,20	0,57	0,04	290	0,01	0,00	0,00	0,23	0,57	0,03
256	260	0,01	0,00	0,01	0,11	0,25	0,07	261	0,01	0,00	0,01	0,13	0,25	0,08
	290	0,01	0,00	0,00	0,24	0,57	0,03	291	0,01	0,00	0,00	0,26	0,54	0,04
257	261	0,01	0,00	0,01	0,13	0,25	0,09	13	0,01	0,00	0,01	0,15	0,24	0,11
	291	0,01	0,00	0,00	0,27	0,55	0,03	39	0,01	0,00	0,00	0,26	0,47	0,05
258	265	0,00	0,00	0,00	0,09	0,22	0,09	266	0,00	0,00	0,00	0,08	0,23	0,09
	292	0,00	0,00	0,00	0,19	0,50	0,04	293	0,00	0,00	0,00	0,17	0,52	0,04
259	266	0,00	0,00	0,00	0,08	0,23	0,09	267	0,00	0,00	0,00	0,10	0,24	0,09
	293	0,00	0,00	0,00	0,17	0,52	0,04	294	0,00	0,00	0,00	0,19	0,54	0,04
260	267	0,00	0,00	0,00	0,09	0,23	0,09	19	0,00	0,00	0,00	0,11	0,24	0,08
	294	0,00	0,00	0,00	0,18	0,54	0,04	42	0,00	0,00	0,00	0,20	0,55	0,03
261	271	0,00	0,00	0,00	0,09	0,16	0,09	272	0,00	0,00	0,00	0,09	0,17	0,09
	295	0,00	0,00	0,00	0,19	0,41	0,04	296	0,00	0,00	0,00	0,19	0,41	0,04
262	272	0,00	0,00	0,00	0,09	0,17	0,10	273	0,00	0,00	0,00	0,08	0,17	0,11
	296	0,00	0,00	0,00	0,19	0,41	0,04	297	0,00	0,00	0,00	0,18	0,42	0,04
263	273	0,00	0,00	0,00	0,08	0,17	0,11	29	0,00	0,00	0,00	0,09	0,18	0,11
	297	0,00	0,00	0,00	0,18	0,42	0,04	47	0,00	0,00	0,00	0,18	0,42	0,04
264	277	0,00	0,00	0,00	0,08	0,16	0,09	278	0,00	0,00	0,00	0,08	0,14	0,09
	298	0,00	0,00	0,00	0,18	0,40	0,04	299	0,00	0,00	0,00	0,16	0,36	0,04
265	278	0,00	0,00	0,00	0,09	0,14	0,09	279	0,00	0,00	0,00	0,09	0,14	0,09
	299	0,00	0,00	0,00	0,16	0,36	0,04	300	0,00	0,00	0,00	0,16	0,38	0,04
266	279	0,00	0,00	0,00	0,09	0,14	0,10	31	0,00	0,00	0,00	0,08	0,15	0,09
	300	0,00	0,00	0,00	0,16	0,38	0,04	48	0,00	0,00	0,00	0,16	0,40	0,04
267	283	0,01	0,00	0,01	0,08	0,22	0,12	284	0,01	0,00	0,01	0,08	0,20	0,11
	301	0,01	0,00	0,00	0,17	0,51	0,05	302	0,01	0,00	0,00	0,17	0,48	0,04
268	284	0,01	0,00	0,01	0,08	0,20	0,10	285	0,01	0,00	0,01	0,11	0,19	0,09
	302	0,01	0,00	0,00	0,17	0,48	0,05	303	0,01	0,00	0,00	0,21	0,46	0,03
269	285	0,01	0,00	0,01	0,10	0,19	0,09	33	0,01	0,00	0,01	0,10	0,17	0,08
	303	0,01	0,00	0,00	0,21	0,46	0,04	49	0,01	0,00	0,00	0,20	0,43	0,03
270	253	0,00	0,00	0,01	0,04	0,29	0,14	254	0,00	0,00	0,01	0,08	0,27	0,14
	304	0,01	0,00	0,00	0,12	0,67	0,05	305	0,01	0,00	0,00	0,16	0,61	0,05
271	254	0,00	0,00	0,00	0,08	0,27	0,13	255	0,00	0,00	0,00	0,11	0,25	0,12
	305	0,01	0,00	0,00	0,17	0,61	0,06	306	0,01	0,00	0,00	0,21	0,56	0,04
272	255	0,00	0,00	0,00	0,11	0,25	0,12	6	0,00	0,00	0,00	0,10	0,24	0,11
	306	0,00	0,00	0,00	0,21	0,57	0,05	50	0,00	0,00	0,00	0,20	0,54	0,05
273	289	0,01	0,00	0,00	0,21	0,57	0,03	290	0,01	0,00	0,00	0,24	0,57	0,02
	307	0,01	0,00	0,00	0,21	0,59	0,01	308	0,01	0,00	0,00	0,24	0,60	0,01
274	290	0,01	0,00	0,00	0,24	0,57	0,02	291	0,01	0,00	0,00	0,26	0,55	0,03
	308	0,01	0,00	0,00	0,24	0,59	0,01	309	0,01	0,00	0,00	0,28	0,57	0,01
275	291	0,01	0,00	0,00	0,27	0,56	0,03	39	0,01	0,00	0,00	0,26	0,48	0,04
	309	0,01	0,00	0,00	0,26	0,57	0,01	56	0,01	0,00	0,00	0,29	0,51	0,01
276	292	0,00	0,00	0,00	0,20	0,50	0,03	293	0,00	0,00	0,00	0,17	0,52	0,03
	310	0,00	0,00	0,00	0,20	0,52	0,01	311	0,00	0,00	0,00	0,18	0,54	0,01
277	293	0,00	0,00	0,00	0,17	0,52	0,03	294	0,00	0,00	0,00	0,19	0,54	0,03
	311	0,00	0,00	0,00	0,18	0,54	0,00	312	0,00	0,00	0,00	0,19	0,56	0,01
278	294	0,00	0,00	0,00	0,18	0,54	0,03	42	0,00	0,00	0,00	0,20	0,56	0,03
	312	0,00	0,00	0,00	0,19	0,56	0,01	59	0,00	0,00	0,00	0,20	0,58	0,01
279	295	0,00	0,00	0,00	0,19	0,41	0,03	296	0,00	0,00	0,00	0,19	0,42	0,03
	313	0,00	0,00	0,00	0,19	0,43	0,01	314	0,00	0,00	0,00	0,19	0,43	0,01
280	296	0,00	0,00	0,00	0,19	0,42	0,03	297	0,00	0,00	0,00	0,18	0,42	0,03
	314	0,00	0,00	0,00	0,19	0,43	0,01	315	0,00	0,00	0,00	0,19	0,44	0,01
281	297	0,00	0,00	0,00	0,18	0,42	0,03	47	0,00	0,00	0,00	0,18	0,42	0,04
	315	0,00	0,00	0,00	0,18	0,44	0,01	64	0,00	0,00	0,00	0,19	0,44	0,01
282	298	0,00	0,00	0,00	0,18	0,40	0,03	299	0,00	0,00	0,00	0,16	0,36	0,03
	316	0,00	0,00	0,00	0,18	0,41	0,01	317	0,00	0,00	0,00	0,17	0,38	0,01
283	299	0,00	0,00	0,00	0,16	0,36	0,03	300	0,00	0,00	0,00	0,16	0,38	0,03
	317	0,00	0,00	0,00	0,17	0,37	0,01	318	0,00	0,00	0,00	0,16	0,40	0,01
284	300	0,00	0,00	0,00	0,16	0,38	0,03	48	0,00	0,00	0,00	0,16	0,40	0,03
	318	0,00	0,00	0,00	0,17	0,40	0,01	65	0,00	0,00	0,00	0,16	0,42	0,01
285	301	0,01	0,00	0,00	0,17	0,52	0,04	302	0,01	0,00	0,00	0,17	0,48	0,04
	319	0,01	0,00	0,00	0,17	0,53	0,01	320	0,01	0,00	0,00	0,17	0,50	0,01
286	302	0,01	0,00	0,00	0,17	0,49	0,03	303	0,01	0,00	0,00	0,21	0,47	0,03
	320	0,01	0,00	0,00	0,17	0,50	0,01	321	0,01	0,00	0,00	0,21	0,49	0,01
287	303	0,01	0,00	0,00	0,21	0,47	0,03	49	0,01	0,00	0,00	0,20	0,44	0,03
	321	0,01	0,00	0,00	0,22	0,48	0,01	66	0,01	0,00	0,00	0,21	0,46	0,01
288	304	0,01	0,00	0,00	0,12	0,67	0,05	305	0,01	0,00	0,00	0,17	0,61	0,04
	322	0,01	0,00	0,00	0,10	0,69	0,00	323	0,01	0,00	0,00	0,17	0,63	0,00
289	305	0,01	0,00	0,00	0,17	0,61	0,04	306	0,01	0,00	0,00	0,21	0,57	0,04
	323	0,01	0,00	0,00	0,17	0,63	0,01	324	0,01	0,00	0,00	0,22	0,59	0,01
290	306	0,00	0,00	0,00	0,21	0,57	0,04	50	0,00	0,00	0,00	0,20	0,55	0,04
	324	0,00	0,00	0,00	0,21	0,59	0,01	67	0,00	0,00	0,00	0,21	0,57	0,01
291	307	0,01	0,00	0,00	0,21	0,59	0,01	308	0,01	0,00	0,00	0,24	0,60	0,01
	325	0,01	0,00	0,00	0,21	0,57	0,03	326	0,01	0,00	0,00	0,24	0,57	0,02
292	308	0,01	0,00	0,00	0,24	0,59	0,01	309	0,01	0,00	0,00	0,28	0,57	0,01
	326	0,01	0,00	0,00	0,24	0,57	0,02	327	0,01	0,00	0,00	0,26	0,55	0,03
293	309	0,01	0,00	0,00	0,26	0,57	0,01	56	0,01	0,00	0,00	0,29	0,51	0,01
	327	0,01	0,00	0,00	0,27	0,56	0,03	73	0,01	0,00	0,00	0,26	0,48	0,04
294	310	0,00	0,00	0,00	0,20	0,52	0,01	311	0,00	0,00	0,00	0,18	0,54	0,01
	328	0,00	0,00	0,00	0,20	0,50	0,03	329	0,00	0,00	0,00	0,17	0,52	0,03
295	311	0,00	0,00	0,00	0,18	0,54	0,01	312	0,00	0,00	0,00	0,19	0,56	0,01
	329	0,00	0,00	0,00	0,17	0,52	0,03	330	0,00	0,00	0,00	0,19	0,54	0,03

CARATTERISTICHE MEDIATE: SISMA 0°: SHELL

Shell Nro	Nodo N.ro	S11 kg/cmq	S22 kg/cmq	S12 kg/cmq	M11 kg/cmq	M22 kg/cmq	M12 kg/cmq	Nodo N.ro	S11 kg/cmq	S22 kg/cmq	S12 kg/cmq	M11 kg/cmq	M22 kg/cmq	M12 kg/cmq
296	312	0,00	0,00	0,00	0,19	0,56	0,01	59	0,00	0,00	0,00	0,20	0,58	0,01
	330	0,00	0,00	0,00	0,18	0,54	0,03	76	0,00	0,00	0,00	0,20	0,56	0,02
297	313	0,00	0,00	0,00	0,19	0,43	0,01	314	0,00	0,00	0,00	0,19	0,43	0,01
	331	0,00	0,00	0,00	0,19	0,41	0,03	332	0,00	0,00	0,00	0,19	0,42	0,03
298	314	0,00	0,00	0,00	0,19	0,43	0,01	315	0,00	0,00	0,00	0,19	0,44	0,01
	332	0,00	0,00	0,00	0,19	0,42	0,03	333	0,00	0,00	0,00	0,18	0,42	0,03
299	315	0,00	0,00	0,00	0,18	0,44	0,01	64	0,00	0,00	0,00	0,19	0,44	0,01
	333	0,00	0,00	0,00	0,18	0,42	0,03	81	0,00	0,00	0,00	0,18	0,42	0,04
300	316	0,00	0,00	0,00	0,18	0,41	0,01	317	0,00	0,00	0,00	0,17	0,38	0,01
	334	0,00	0,00	0,00	0,18	0,40	0,03	335	0,00	0,00	0,00	0,16	0,36	0,03
301	317	0,00	0,00	0,00	0,17	0,37	0,01	318	0,00	0,00	0,00	0,16	0,40	0,01
	335	0,00	0,00	0,00	0,16	0,36	0,03	336	0,00	0,00	0,00	0,16	0,38	0,03
302	318	0,00	0,00	0,00	0,17	0,40	0,01	65	0,00	0,00	0,00	0,16	0,42	0,01
	336	0,00	0,00	0,00	0,16	0,38	0,03	82	0,00	0,00	0,00	0,16	0,40	0,03
303	319	0,01	0,00	0,00	0,17	0,53	0,01	320	0,01	0,00	0,00	0,17	0,50	0,01
	337	0,01	0,00	0,00	0,17	0,52	0,04	338	0,01	0,00	0,00	0,17	0,48	0,04
304	320	0,01	0,00	0,00	0,17	0,50	0,01	321	0,01	0,00	0,00	0,21	0,49	0,01
	338	0,01	0,00	0,00	0,17	0,49	0,03	339	0,01	0,00	0,00	0,21	0,47	0,03
305	321	0,01	0,00	0,00	0,22	0,48	0,01	66	0,01	0,00	0,00	0,21	0,46	0,01
	339	0,01	0,00	0,00	0,21	0,47	0,03	83	0,01	0,00	0,00	0,20	0,44	0,03
306	322	0,01	0,00	0,00	0,10	0,69	0,00	323	0,01	0,00	0,00	0,17	0,63	0,00
	340	0,01	0,00	0,00	0,12	0,67	0,05	341	0,01	0,00	0,00	0,17	0,61	0,04
307	323	0,01	0,00	0,00	0,17	0,63	0,01	324	0,01	0,00	0,00	0,22	0,59	0,01
	341	0,01	0,00	0,00	0,17	0,61	0,04	342	0,01	0,00	0,00	0,21	0,57	0,04
308	324	0,00	0,00	0,00	0,21	0,59	0,01	67	0,00	0,00	0,00	0,21	0,57	0,01
	342	0,00	0,00	0,00	0,21	0,57	0,04	84	0,00	0,00	0,00	0,20	0,55	0,04
309	325	0,01	0,00	0,00	0,20	0,57	0,04	326	0,01	0,00	0,00	0,23	0,57	0,03
	343	0,01	0,00	0,01	0,10	0,25	0,08	344	0,01	0,00	0,01	0,11	0,25	0,07
310	326	0,01	0,00	0,00	0,24	0,57	0,03	327	0,01	0,00	0,00	0,26	0,54	0,04
	344	0,01	0,00	0,01	0,11	0,25	0,07	345	0,01	0,00	0,01	0,13	0,25	0,08
311	327	0,01	0,00	0,00	0,27	0,55	0,03	73	0,01	0,00	0,00	0,26	0,47	0,05
	345	0,01	0,00	0,01	0,13	0,25	0,09	90	0,01	0,00	0,01	0,15	0,24	0,11
312	328	0,00	0,00	0,00	0,19	0,50	0,04	329	0,00	0,00	0,00	0,17	0,52	0,04
	346	0,00	0,00	0,00	0,09	0,22	0,09	347	0,00	0,00	0,00	0,08	0,23	0,09
313	329	0,00	0,00	0,00	0,17	0,52	0,04	330	0,00	0,00	0,00	0,19	0,54	0,04
	347	0,00	0,00	0,00	0,08	0,23	0,09	348	0,00	0,00	0,00	0,10	0,24	0,09
314	330	0,00	0,00	0,00	0,18	0,54	0,04	76	0,00	0,00	0,00	0,20	0,55	0,03
	348	0,00	0,00	0,00	0,09	0,23	0,09	93	0,00	0,00	0,00	0,11	0,24	0,08
315	331	0,00	0,00	0,00	0,19	0,41	0,04	332	0,00	0,00	0,00	0,19	0,41	0,04
	349	0,00	0,00	0,00	0,09	0,16	0,09	350	0,00	0,00	0,00	0,09	0,17	0,09
316	332	0,00	0,00	0,00	0,19	0,41	0,04	333	0,00	0,00	0,00	0,18	0,42	0,04
	350	0,00	0,00	0,00	0,09	0,17	0,10	351	0,00	0,00	0,00	0,08	0,17	0,11
317	333	0,00	0,00	0,00	0,18	0,42	0,04	81	0,00	0,00	0,00	0,18	0,42	0,04
	351	0,00	0,00	0,00	0,08	0,17	0,11	98	0,00	0,00	0,00	0,09	0,18	0,11
318	334	0,00	0,00	0,00	0,18	0,40	0,04	335	0,00	0,00	0,00	0,16	0,36	0,04
	352	0,00	0,00	0,00	0,08	0,16	0,09	353	0,00	0,00	0,00	0,08	0,14	0,09
319	335	0,00	0,00	0,00	0,16	0,36	0,04	336	0,00	0,00	0,00	0,16	0,38	0,04
	353	0,00	0,00	0,00	0,09	0,14	0,09	354	0,00	0,00	0,00	0,09	0,14	0,09
320	336	0,00	0,00	0,00	0,16	0,38	0,04	82	0,00	0,00	0,00	0,16	0,40	0,04
	354	0,00	0,00	0,00	0,09	0,14	0,10	99	0,00	0,00	0,00	0,08	0,15	0,09
321	337	0,01	0,00	0,00	0,17	0,51	0,05	338	0,01	0,00	0,00	0,17	0,48	0,04
	355	0,01	0,00	0,01	0,08	0,22	0,12	356	0,01	0,00	0,01	0,08	0,20	0,11
322	338	0,01	0,00	0,00	0,17	0,48	0,05	339	0,01	0,00	0,00	0,21	0,46	0,03
	356	0,01	0,00	0,01	0,08	0,20	0,10	357	0,01	0,00	0,01	0,11	0,19	0,09
323	339	0,01	0,00	0,00	0,21	0,46	0,04	83	0,01	0,00	0,00	0,20	0,43	0,03
	357	0,01	0,00	0,01	0,10	0,19	0,09	100	0,01	0,00	0,01	0,10	0,17	0,08
324	340	0,01	0,00	0,00	0,12	0,67	0,05	341	0,01	0,00	0,00	0,16	0,61	0,05
	358	0,00	0,00	0,01	0,04	0,29	0,14	359	0,00	0,00	0,01	0,08	0,27	0,14
325	341	0,01	0,00	0,00	0,17	0,61	0,06	342	0,01	0,00	0,00	0,21	0,56	0,04
	359	0,00	0,00	0,00	0,08	0,27	0,13	360	0,00	0,00	0,00	0,11	0,25	0,12
326	342	0,00	0,00	0,00	0,21	0,57	0,05	84	0,00	0,00	0,00	0,20	0,54	0,04
	360	0,00	0,00	0,00	0,11	0,25	0,12	101	0,00	0,00	0,00	0,10	0,24	0,11
327	343	0,01	0,00	0,01	0,10	0,25	0,09	344	0,01	0,00	0,01	0,11	0,26	0,08
	361	0,01	0,00	0,01	0,11	0,54	0,06	362	0,01	0,00	0,01	0,11	0,55	0,06
328	344	0,01	0,00	0,01	0,11	0,26	0,08	345	0,01	0,00	0,01	0,14	0,26	0,08
	362	0,01	0,00	0,01	0,11	0,55	0,06	363	0,01	0,00	0,01	0,10	0,54	0,07
329	345	0,01	0,00	0,01	0,14	0,26	0,09	90	0,01	0,00	0,01	0,15	0,25	0,12
	363	0,01	0,00	0,01	0,11	0,54	0,06	107	0,01	0,00	0,01	0,08	0,46	0,09
330	346	0,00	0,00	0,00	0,10	0,22	0,10	347	0,00	0,00	0,00	0,09	0,23	0,09
	364	0,00	0,00	0,00	0,09	0,46	0,07	365	0,00	0,00	0,00	0,10	0,47	0,07
331	347	0,00	0,00	0,00	0,08	0,23	0,10	348	0,00	0,00	0,00	0,10	0,24	0,10
	365	0,00	0,00	0,00	0,10	0,47	0,07	366	0,00	0,00	0,00	0,10	0,50	0,07
332	348	0,00	0,00	0,00	0,09	0,24	0,10	93	0,00	0,00	0,00	0,11	0,25	0,09
	366	0,00	0,00	0,00	0,10	0,50	0,07	110	0,00	0,00	0,00	0,13	0,52	0,06
333	349	0,00	0,00	0,00	0,09	0,17	0,09	350	0,00	0,00	0,00	0,09	0,17	0,10
	367	0,00	0,00	0,00	0,08	0,39	0,07	368	0,00	0,00	0,00	0,08	0,40	0,07
334	350	0,00	0,00	0,00	0,09	0,17	0,10	351	0,00	0,00	0,00	0,08	0,17	0,11
	368	0,00	0,00	0,00	0,08	0,40	0,07	369	0,00	0,00	0,00	0,08	0,41	0,08
335	351	0,00	0,00	0,00	0,09	0,18	0,11	98	0,00	0,00	0,00	0,09	0,18	0,11
	369	0,00	0,00	0,00	0,09	0,41	0,08	115	0,00	0,00	0,00	0,06	0,40	0,08
336	352	0,00	0,00	0,00	0,08	0,16	0,09	353	0,00	0,00	0,00	0,09	0,14	0,10
	370	0,00	0,00	0,00	0,08	0,37	0,06	371	0,00	0,00	0,00	0,07	0,34	0,07
337	353	0,00	0,00	0,00	0,09	0,14	0,10	354	0,00	0,00	0,00	0,09	0,15	0,10
	371	0,00	0,00	0,00	0,07	0,34	0,07	372	0,00	0,00	0,00	0,07	0,37	0,07
338	354	0,00	0,00	0,00	0,09	0,15	0,10	99	0,00	0,00	0,00	0,09	0,16	0,10
	372	0,00	0,00	0,00	0,07	0,37	0,07	116	0,00	0,00	0,00	0,08	0,39	0,07
339	355	0,01	0,00	0,01	0,08	0,22	0,13	356	0,01	0,00	0,01	0,09	0,20	0,12
	373	0,01	0,00	0,01	0,10	0,49	0,09	374	0,01	0,00	0,01	0,09	0,46	0,08
340	356	0,01	0,00	0,01	0,09	0,20	0,11	357	0,01	0,00	0,01	0,11	0,19	0,10
	374	0,01	0,00	0,01	0,09	0,46	0,08	375	0,01	0,00	0,01	0,09	0,44	0,07
341	357	0,01	0,00	0,01	0,11	0,19	0,09	100	0,01	0,00	0,01	0,10	0,18	0,09
	375	0,01	0,00	0,01	0,09	0,44	0,07	117	0,01	0,00	0,01	0,08	0,41	0,06

CARATTERISTICHE MEDIATE: SISMA 0°: SHELL

Shell Nro	Nodo N.ro	S11 kg/cmq	S22 kg/cmq	S12 kg/cmq	M11 kg/cmq	M22 kg/cmq	M12 kg/cmq	Nodo N.ro	S11 kg/cmq	S22 kg/cmq	S12 kg/cmq	M11 kg/cmq	M22 kg/cmq	M12 kg/cmq
342	358	0,00	0,00	0,01	0,04	0,29	0,16	359	0,00	0,00	0,01	0,08	0,27	0,15
	376	0,00	0,00	0,00	0,14	0,68	0,10	377	0,00	0,00	0,00	0,12	0,60	0,09
343	359	0,00	0,00	0,01	0,08	0,27	0,14	360	0,00	0,00	0,01	0,11	0,26	0,13
	377	0,00	0,00	0,00	0,12	0,60	0,09	378	0,00	0,00	0,00	0,11	0,54	0,08
344	360	0,00	0,00	0,00	0,11	0,26	0,12	101	0,00	0,00	0,00	0,10	0,24	0,12
	378	0,00	0,00	0,00	0,11	0,55	0,09	118	0,00	0,00	0,00	0,10	0,52	0,08
345	381	0,01	0,08	0,02	0,01	0,27	0,01	382	0,02	0,10	0,02	0,02	0,26	0,01
	379	0,02	0,08	0,01	0,01	0,23	0,02	380	0,02	0,10	0,02	0,02	0,24	0,02
346	120	0,03	0,12	0,05	0,08	0,41	0,08	121	0,02	0,07	0,04	0,06	0,28	0,08
	381	0,01	0,12	0,04	0,02	0,28	0,04	382	0,00	0,07	0,02	0,02	0,27	0,04
347	384	0,01	0,06	0,02	0,08	0,42	0,04	385	0,01	0,06	0,03	0,06	0,40	0,04
	376	0,01	0,06	0,02	0,09	0,45	0,06	377	0,01	0,06	0,03	0,07	0,43	0,06
348	385	0,01	0,06	0,03	0,08	0,39	0,04	386	0,01	0,05	0,04	0,07	0,37	0,04
	377	0,01	0,06	0,03	0,08	0,41	0,06	378	0,01	0,05	0,04	0,07	0,39	0,06
349	386	0,01	0,05	0,04	0,08	0,36	0,04	387	0,01	0,05	0,05	0,07	0,35	0,04
	378	0,01	0,05	0,04	0,08	0,38	0,05	118	0,01	0,05	0,05	0,06	0,37	0,05
350	388	0,01	0,06	0,00	0,02	0,42	0,02	389	0,00	0,06	0,02	0,03	0,40	0,02
	383	0,01	0,06	0,01	0,02	0,43	0,02	384	0,01	0,06	0,02	0,03	0,41	0,02
351	389	0,01	0,06	0,03	0,06	0,38	0,02	390	0,01	0,05	0,03	0,06	0,37	0,02
	384	0,01	0,06	0,03	0,06	0,39	0,02	385	0,01	0,05	0,03	0,06	0,38	0,02
352	390	0,01	0,05	0,03	0,07	0,35	0,02	391	0,01	0,05	0,04	0,07	0,34	0,02
	385	0,01	0,05	0,03	0,07	0,37	0,02	386	0,01	0,05	0,04	0,07	0,35	0,02
353	391	0,01	0,05	0,04	0,07	0,33	0,02	392	0,01	0,04	0,05	0,07	0,32	0,02
	386	0,01	0,05	0,04	0,08	0,34	0,02	387	0,01	0,04	0,05	0,07	0,33	0,02
354	122	0,02	0,09	0,02	0,07	0,45	0,07	393	0,01	0,05	0,03	0,06	0,42	0,06
	388	0,01	0,08	0,02	0,05	0,41	0,05	389	0,00	0,04	0,02	0,04	0,38	0,04
355	393	0,01	0,05	0,03	0,08	0,39	0,05	394	0,01	0,04	0,03	0,06	0,37	0,05
	389	0,01	0,05	0,03	0,07	0,37	0,04	390	0,01	0,04	0,03	0,06	0,35	0,04
356	394	0,01	0,04	0,03	0,07	0,35	0,05	395	0,01	0,04	0,04	0,06	0,33	0,05
	390	0,01	0,04	0,03	0,07	0,34	0,04	391	0,01	0,04	0,04	0,06	0,32	0,04
357	395	0,01	0,04	0,04	0,06	0,32	0,05	123	0,01	0,04	0,04	0,06	0,31	0,05
	391	0,01	0,04	0,04	0,07	0,31	0,04	392	0,01	0,04	0,04	0,06	0,30	0,04
358	382	0,02	0,10	0,03	0,03	0,26	0,02	397	0,01	0,05	0,04	0,05	0,27	0,02
	380	0,03	0,10	0,04	0,02	0,24	0,02	396	0,02	0,05	0,04	0,05	0,25	0,02
359	121	0,02	0,07	0,02	0,06	0,28	0,07	124	0,01	0,04	0,03	0,06	0,31	0,09
	382	0,02	0,07	0,03	0,03	0,27	0,02	397	0,01	0,04	0,03	0,05	0,27	0,03
360	397	0,02	0,05	0,04	0,05	0,26	0,02	399	0,02	0,04	0,04	0,06	0,28	0,02
	396	0,03	0,05	0,04	0,05	0,26	0,01	398	0,03	0,04	0,04	0,06	0,28	0,01
361	124	0,02	0,04	0,03	0,05	0,27	0,05	125	0,02	0,04	0,04	0,06	0,29	0,05
	397	0,02	0,04	0,03	0,04	0,25	0,04	399	0,02	0,04	0,04	0,06	0,28	0,04
362	401	0,02	0,06	0,06	0,08	0,34	0,03	402	0,02	0,06	0,06	0,09	0,35	0,03
	264	0,02	0,06	0,06	0,06	0,36	0,04	263	0,02	0,06	0,06	0,08	0,37	0,04
363	402	0,02	0,06	0,06	0,08	0,35	0,03	403	0,02	0,05	0,07	0,09	0,36	0,03
	263	0,02	0,06	0,06	0,07	0,37	0,04	262	0,02	0,06	0,07	0,08	0,37	0,04
364	403	0,01	0,05	0,07	0,08	0,36	0,03	404	0,01	0,05	0,08	0,08	0,35	0,03
	262	0,02	0,05	0,07	0,07	0,37	0,04	16	0,02	0,06	0,08	0,07	0,36	0,04
365	405	0,02	0,05	0,05	0,07	0,30	0,01	406	0,02	0,05	0,05	0,08	0,31	0,01
	400	0,02	0,05	0,05	0,07	0,30	0,01	401	0,02	0,05	0,05	0,08	0,31	0,01
366	406	0,02	0,05	0,05	0,08	0,32	0,01	407	0,02	0,05	0,06	0,09	0,33	0,01
	401	0,02	0,05	0,05	0,08	0,33	0,01	402	0,02	0,05	0,06	0,09	0,33	0,01
367	407	0,02	0,05	0,06	0,08	0,33	0,01	408	0,01	0,05	0,07	0,08	0,34	0,01
	402	0,01	0,05	0,06	0,09	0,34	0,01	403	0,01	0,05	0,07	0,09	0,34	0,01
368	408	0,01	0,05	0,07	0,08	0,34	0,01	409	0,01	0,05	0,08	0,08	0,34	0,01
	403	0,01	0,05	0,07	0,08	0,34	0,01	404	0,01	0,05	0,08	0,08	0,34	0,01
369	155	0,02	0,05	0,04	0,06	0,32	0,05	410	0,01	0,05	0,04	0,06	0,33	0,05
	405	0,02	0,05	0,04	0,07	0,30	0,04	406	0,02	0,05	0,05	0,07	0,31	0,03
370	410	0,02	0,05	0,05	0,07	0,34	0,05	411	0,02	0,05	0,05	0,07	0,34	0,05
	406	0,02	0,05	0,05	0,08	0,32	0,03	407	0,02	0,05	0,05	0,08	0,33	0,03
371	411	0,02	0,05	0,05	0,07	0,35	0,04	412	0,01	0,05	0,06	0,06	0,35	0,04
	407	0,01	0,05	0,05	0,08	0,33	0,03	408	0,01	0,05	0,06	0,07	0,33	0,03
372	412	0,02	0,05	0,06	0,07	0,35	0,04	126	0,02	0,05	0,07	0,07	0,34	0,04
	408	0,01	0,05	0,06	0,08	0,34	0,03	409	0,01	0,05	0,08	0,07	0,34	0,03
373	409	0,01	0,05	0,08	0,08	0,35	0,02	414	0,01	0,05	0,09	0,09	0,35	0,02
	404	0,01	0,05	0,08	0,09	0,36	0,02	413	0,01	0,05	0,09	0,09	0,36	0,02
374	126	0,00	0,05	0,07	0,08	0,39	0,08	158	0,01	0,05	0,08	0,08	0,39	0,07
	409	0,02	0,05	0,07	0,08	0,34	0,02	414	0,02	0,05	0,08	0,08	0,35	0,02
375	416	0,01	0,05	0,10	0,07	0,34	0,04	417	0,01	0,05	0,11	0,07	0,33	0,04
	270	0,01	0,05	0,10	0,07	0,35	0,05	269	0,01	0,05	0,11	0,06	0,34	0,05
376	417	0,01	0,05	0,11	0,07	0,33	0,04	418	0,01	0,05	0,11	0,07	0,32	0,04
	269	0,01	0,05	0,11	0,06	0,34	0,05	268	0,01	0,05	0,11	0,06	0,33	0,05
377	418	0,01	0,05	0,12	0,07	0,32	0,04	419	0,01	0,05	0,12	0,07	0,31	0,04
	268	0,01	0,05	0,11	0,06	0,32	0,05	22	0,01	0,05	0,12	0,06	0,32	0,05
378	420	0,01	0,05	0,09	0,08	0,34	0,01	421	0,01	0,05	0,09	0,08	0,33	0,01
	415	0,01	0,05	0,09	0,08	0,34	0,01	416	0,01	0,05	0,09	0,08	0,34	0,01
379	421	0,01	0,05	0,10	0,08	0,33	0,01	422	0,01	0,04	0,10	0,07	0,32	0,01
	416	0,01	0,05	0,10	0,08	0,33	0,01	417	0,01	0,04	0,10	0,07	0,33	0,01
380	422	0,01	0,04	0,10	0,07	0,32	0,01	423	0,01	0,04	0,11	0,07	0,31	0,01
	417	0,01	0,04	0,11	0,07	0,32	0,01	418	0,01	0,04	0,11	0,07	0,32	0,02
381	423	0,01	0,04	0,11	0,07	0,31	0,01	424	0,01	0,04	0,11	0,07	0,30	0,01
	418	0,01	0,04	0,11	0,07	0,31	0,02	419	0,01	0,04	0,11	0,07	0,31	0,02
382	127	0,01	0,05	0,08	0,07	0,35	0,05	425	0,01	0,05	0,09	0,07	0,35	0,05
	420	0,01	0,05	0,08	0,08	0,34	0,03	421	0,01	0,05	0,09	0,07	0,34	0,03
383	425	0,01	0,05	0,09	0,07	0,35	0,05	426	0,01	0,05	0,10	0,06	0,34	0,05
	421	0,01	0,05	0,09	0,08	0,34	0,04	422	0,01	0,04	0,10	0,07	0,33	0,04
384	426	0,01	0,04	0,10	0,07	0,33	0,05	427	0,01	0,04	0,10	0,06	0,32	0,05
	422	0,01	0,04	0,10	0,08	0,32	0,04	423	0,01	0,04	0,10	0,06	0,31	0,04
385	427	0,01	0,04	0,10	0,06	0,31	0,06	128	0,01	0,05	0,10	0,06	0,30	0,06
	423	0,01	0,04	0,10	0,07	0,30	0,04	424	0,01	0,05	0,11	0,06	0,29	0,04
386	430	0,01	0,04	0,12	0,07	0,29	0,01	431	0,01	0,04	0,12	0,07	0,29	0,02
	428	0,01	0,04	0,12	0,07	0,30	0,01	429	0,01	0,04	0,12	0,07	0,30	0,01
387	162	0,02	0,05	0,11	0,06	0,29	0,05	129	0,02	0,04	0,11	0,05	0,28	0,05
	430	0,01	0,04	0,11	0,07	0,28	0,04	431	0,01	0,04	0,11	0,06	0,28	0,04

CARATTERISTICHE MEDIATE: SISMA 0°: SHELL

Shell Nro	Nodo N.ro	S11 kg/cmq	S22 kg/cmq	S12 kg/cmq	M11 kg/cmq	M22 kg/cmq	M12 kg/cmq	Nodo N.ro	S11 kg/cmq	S22 kg/cmq	S12 kg/cmq	M11 kg/cmq	M22 kg/cmq	M12 kg/cmq
388	431	0,01	0,04	0,12	0,06	0,28	0,02	433	0,01	0,03	0,12	0,06	0,27	0,02
	429	0,01	0,04	0,12	0,06	0,29	0,01	432	0,01	0,03	0,12	0,06	0,28	0,01
389	129	0,02	0,04	0,12	0,06	0,27	0,05	130	0,01	0,03	0,12	0,04	0,26	0,05
	431	0,01	0,04	0,12	0,06	0,27	0,04	433	0,01	0,03	0,12	0,05	0,25	0,04
390	433	0,01	0,03	0,13	0,06	0,26	0,02	435	0,01	0,03	0,13	0,05	0,25	0,02
	432	0,01	0,03	0,13	0,06	0,26	0,01	434	0,01	0,03	0,13	0,05	0,26	0,01
391	130	0,01	0,03	0,12	0,05	0,24	0,05	131	0,01	0,03	0,12	0,04	0,23	0,05
	433	0,01	0,03	0,12	0,05	0,24	0,04	435	0,01	0,03	0,12	0,04	0,23	0,04
392	436	0,01	0,04	0,13	0,06	0,26	0,04	437	0,01	0,03	0,12	0,06	0,25	0,04
	276	0,01	0,04	0,12	0,05	0,27	0,05	275	0,01	0,03	0,12	0,05	0,27	0,05
393	437	0,01	0,03	0,12	0,06	0,25	0,04	438	0,01	0,03	0,12	0,06	0,25	0,04
	275	0,01	0,03	0,12	0,05	0,26	0,05	274	0,01	0,03	0,11	0,05	0,26	0,05
394	438	0,01	0,03	0,12	0,06	0,25	0,03	439	0,01	0,03	0,11	0,05	0,24	0,04
	274	0,01	0,03	0,11	0,05	0,26	0,05	32	0,01	0,03	0,11	0,05	0,26	0,05
395	435	0,01	0,03	0,12	0,06	0,25	0,02	440	0,01	0,03	0,12	0,06	0,25	0,02
	434	0,01	0,03	0,12	0,06	0,26	0,01	436	0,01	0,03	0,12	0,06	0,25	0,01
396	440	0,01	0,03	0,12	0,06	0,24	0,02	441	0,01	0,03	0,12	0,06	0,24	0,02
	436	0,01	0,03	0,12	0,06	0,25	0,01	437	0,01	0,03	0,12	0,06	0,25	0,01
397	441	0,01	0,03	0,12	0,06	0,24	0,01	442	0,01	0,03	0,11	0,06	0,24	0,01
	437	0,01	0,03	0,12	0,06	0,25	0,01	438	0,01	0,03	0,11	0,06	0,24	0,01
398	442	0,01	0,03	0,11	0,06	0,24	0,01	443	0,01	0,03	0,10	0,06	0,23	0,01
	438	0,01	0,03	0,11	0,06	0,24	0,01	439	0,01	0,03	0,10	0,05	0,24	0,01
399	131	0,01	0,03	0,12	0,05	0,23	0,05	444	0,01	0,03	0,11	0,05	0,23	0,05
	435	0,01	0,03	0,12	0,05	0,22	0,04	440	0,01	0,03	0,12	0,05	0,23	0,04
400	444	0,01	0,03	0,11	0,04	0,25	0,05	445	0,01	0,03	0,11	0,05	0,25	0,05
	440	0,01	0,03	0,11	0,05	0,23	0,04	441	0,01	0,03	0,11	0,06	0,24	0,04
401	445	0,01	0,03	0,11	0,05	0,26	0,05	446	0,01	0,03	0,10	0,05	0,27	0,05
	441	0,01	0,03	0,11	0,05	0,24	0,04	442	0,01	0,03	0,10	0,06	0,24	0,04
402	446	0,01	0,03	0,10	0,05	0,27	0,05	132	0,01	0,03	0,10	0,05	0,26	0,05
	442	0,01	0,03	0,10	0,06	0,24	0,03	443	0,01	0,03	0,10	0,05	0,24	0,04
403	447	0,01	0,03	0,10	0,05	0,23	0,04	448	0,01	0,03	0,09	0,05	0,22	0,04
	282	0,01	0,03	0,10	0,05	0,24	0,05	281	0,01	0,03	0,09	0,05	0,23	0,05
404	448	0,01	0,03	0,09	0,05	0,22	0,03	449	0,01	0,03	0,08	0,06	0,24	0,03
	281	0,01	0,03	0,09	0,04	0,23	0,05	280	0,01	0,03	0,08	0,05	0,25	0,05
405	449	0,01	0,03	0,08	0,05	0,25	0,03	450	0,01	0,04	0,08	0,06	0,26	0,03
	280	0,01	0,03	0,08	0,05	0,26	0,04	34	0,01	0,04	0,08	0,06	0,27	0,04
406	443	0,01	0,03	0,10	0,06	0,23	0,01	451	0,01	0,03	0,10	0,05	0,22	0,01
	439	0,01	0,03	0,10	0,05	0,23	0,01	447	0,01	0,03	0,10	0,05	0,23	0,01
407	451	0,01	0,03	0,10	0,05	0,22	0,01	452	0,01	0,03	0,09	0,05	0,22	0,01
	447	0,01	0,03	0,10	0,05	0,22	0,01	448	0,01	0,03	0,09	0,05	0,21	0,01
408	452	0,01	0,03	0,09	0,06	0,22	0,01	453	0,01	0,03	0,08	0,06	0,23	0,01
	448	0,01	0,03	0,09	0,05	0,22	0,01	449	0,01	0,03	0,08	0,06	0,23	0,01
409	453	0,01	0,03	0,08	0,06	0,24	0,01	454	0,01	0,03	0,07	0,06	0,24	0,01
	449	0,01	0,03	0,08	0,06	0,24	0,01	450	0,01	0,03	0,07	0,06	0,24	0,01
410	132	0,01	0,03	0,10	0,05	0,26	0,05	455	0,01	0,03	0,09	0,05	0,25	0,05
	443	0,01	0,03	0,10	0,06	0,24	0,04	451	0,01	0,03	0,09	0,05	0,23	0,04
411	455	0,01	0,03	0,09	0,05	0,25	0,05	456	0,01	0,03	0,08	0,05	0,26	0,05
	451	0,01	0,03	0,09	0,05	0,23	0,04	452	0,01	0,03	0,08	0,06	0,24	0,03
412	456	0,01	0,03	0,08	0,05	0,27	0,05	457	0,01	0,04	0,07	0,05	0,27	0,05
	452	0,01	0,03	0,08	0,06	0,24	0,03	453	0,01	0,03	0,07	0,06	0,25	0,03
413	457	0,01	0,04	0,07	0,05	0,28	0,05	133	0,01	0,03	0,06	0,05	0,28	0,05
	453	0,01	0,03	0,07	0,06	0,25	0,03	454	0,01	0,03	0,06	0,06	0,26	0,03
414	458	0,01	0,04	0,07	0,06	0,29	0,04	459	0,01	0,04	0,06	0,07	0,30	0,04
	288	0,01	0,04	0,07	0,05	0,31	0,05	287	0,01	0,04	0,06	0,06	0,32	0,05
415	459	0,01	0,04	0,06	0,06	0,31	0,04	460	0,01	0,05	0,06	0,07	0,32	0,04
	287	0,01	0,04	0,06	0,05	0,33	0,06	286	0,01	0,05	0,05	0,07	0,34	0,06
416	460	0,01	0,05	0,05	0,06	0,33	0,04	461	0,01	0,05	0,05	0,08	0,34	0,04
	286	0,01	0,05	0,05	0,06	0,35	0,06	8	0,01	0,05	0,05	0,07	0,36	0,06
417	454	0,01	0,03	0,07	0,06	0,25	0,01	462	0,01	0,03	0,07	0,06	0,25	0,01
	450	0,01	0,03	0,07	0,06	0,25	0,01	458	0,01	0,03	0,07	0,06	0,26	0,01
418	462	0,01	0,03	0,06	0,06	0,26	0,01	463	0,01	0,04	0,06	0,06	0,26	0,01
	458	0,01	0,03	0,06	0,06	0,27	0,01	459	0,01	0,04	0,06	0,06	0,27	0,01
419	463	0,01	0,04	0,06	0,06	0,27	0,02	464	0,01	0,04	0,05	0,06	0,28	0,02
	459	0,01	0,04	0,06	0,06	0,28	0,02	460	0,01	0,04	0,05	0,06	0,29	0,02
420	464	0,01	0,04	0,05	0,06	0,29	0,02	465	0,01	0,04	0,05	0,07	0,31	0,02
	460	0,01	0,04	0,05	0,06	0,31	0,02	461	0,01	0,04	0,05	0,07	0,32	0,02
421	133	0,01	0,03	0,06	0,06	0,28	0,05	466	0,01	0,03	0,06	0,05	0,27	0,05
	454	0,01	0,03	0,06	0,07	0,26	0,03	462	0,01	0,03	0,06	0,06	0,26	0,03
422	466	0,01	0,03	0,06	0,06	0,27	0,05	467	0,01	0,03	0,05	0,05	0,27	0,05
	462	0,01	0,03	0,06	0,06	0,26	0,04	463	0,01	0,03	0,05	0,06	0,25	0,04
423	467	0,01	0,03	0,05	0,06	0,26	0,06	468	0,01	0,03	0,05	0,05	0,27	0,06
	463	0,01	0,03	0,05	0,06	0,25	0,04	464	0,01	0,03	0,05	0,06	0,27	0,04
424	468	0,01	0,03	0,05	0,05	0,29	0,06	134	0,01	0,04	0,04	0,06	0,30	0,05
	464	0,01	0,03	0,05	0,06	0,28	0,04	465	0,01	0,04	0,04	0,06	0,29	0,04
425	469	0,01	0,05	0,04	0,07	0,37	0,04	470	0,01	0,06	0,03	0,08	0,39	0,04
	258	0,01	0,05	0,04	0,07	0,39	0,06	257	0,01	0,06	0,03	0,08	0,41	0,06
426	470	0,01	0,06	0,03	0,06	0,40	0,04	471	0,01	0,06	0,02	0,08	0,42	0,04
	257	0,01	0,06	0,03	0,07	0,43	0,06	256	0,01	0,06	0,02	0,09	0,45	0,06
427	471	0,00	0,06	0,02	0,04	0,43	0,04	472	0,01	0,10	0,02	0,06	0,45	0,05
	256	0,01	0,06	0,02	0,07	0,48	0,06	7	0,02	0,10	0,02	0,08	0,50	0,07
428	465	0,01	0,04	0,05	0,07	0,32	0,02	473	0,01	0,05	0,04	0,07	0,33	0,02
	461	0,01	0,04	0,05	0,07	0,33	0,02	469	0,01	0,05	0,04	0,08	0,34	0,02
429	473	0,01	0,05	0,04	0,07	0,34	0,02	474	0,01	0,05	0,03	0,07	0,36	0,02
	469	0,01	0,05	0,04	0,07	0,35	0,02	470	0,01	0,05	0,03	0,07	0,37	0,02
430	474	0,01	0,05	0,03	0,06	0,37	0,02	475	0,01	0,06	0,03	0,06	0,38	0,02
	470	0,01	0,05	0,03	0,06	0,38	0,02	471	0,01	0,06	0,03	0,06	0,39	0,02
431	475	0,00	0,06	0,02	0,03	0,40	0,02	476	0,01	0,06	0,00	0,02	0,42	0,02
	471	0,01	0,06	0,02	0,03	0,41	0,02	472	0,01	0,06	0,01	0,02	0,43	0,02
432	134	0,01	0,04	0,04	0,06	0,31	0,05	477	0,01	0,04	0,04	0,06	0,32	0,05
	465	0,01	0,04	0,04	0,06	0,30	0,04	473	0,01	0,04	0,04	0,07	0,31	0,04
433	477	0,01	0,04	0,04	0,06	0,33	0,05	478	0,01	0,04	0,03	0,07	0,35	0,05
	473	0,01	0,04	0,04	0,06	0,32	0,04	474	0,01	0,04	0,03	0,07	0,34	0,04

CARATTERISTICHE MEDIATE: SISMA 0°: SHELL

Shell Nro	Nodo N.ro	S11 kg/cmq	S22 kg/cmq	S12 kg/cmq	M11 kg/cmq	M22 kg/cmq	M12 kg/cmq	Nodo N.ro	S11 kg/cmq	S22 kg/cmq	S12 kg/cmq	M11 kg/cmq	M22 kg/cmq	M12 kg/cmq
434	478	0,01	0,04	0,03	0,06	0,37	0,05	479	0,01	0,05	0,03	0,08	0,39	0,05
	474	0,01	0,04	0,03	0,06	0,35	0,04	475	0,01	0,05	0,03	0,07	0,37	0,04
435	479	0,01	0,05	0,03	0,06	0,42	0,06	135	0,02	0,09	0,02	0,07	0,45	0,07
	475	0,00	0,04	0,02	0,04	0,38	0,04	476	0,01	0,08	0,02	0,05	0,41	0,05
436	482	0,02	0,10	0,02	0,03	0,26	0,01	483	0,01	0,08	0,02	0,01	0,27	0,01
	480	0,02	0,09	0,02	0,02	0,24	0,02	481	0,02	0,08	0,01	0,01	0,23	0,02
437	136	0,02	0,07	0,04	0,06	0,28	0,07	137	0,03	0,13	0,05	0,08	0,39	0,07
	482	0,00	0,07	0,02	0,03	0,27	0,03	483	0,01	0,12	0,04	0,02	0,28	0,03
438	485	0,01	0,05	0,04	0,05	0,27	0,02	482	0,02	0,10	0,03	0,03	0,26	0,02
	484	0,02	0,05	0,04	0,05	0,25	0,02	480	0,03	0,10	0,04	0,02	0,24	0,02
439	138	0,01	0,04	0,02	0,06	0,31	0,09	136	0,02	0,07	0,02	0,06	0,28	0,07
	485	0,01	0,04	0,03	0,05	0,27	0,03	482	0,02	0,07	0,03	0,03	0,27	0,02
440	487	0,02	0,04	0,04	0,06	0,28	0,02	485	0,02	0,05	0,04	0,04	0,26	0,02
	486	0,03	0,04	0,04	0,06	0,28	0,01	484	0,03	0,05	0,04	0,04	0,26	0,01
441	139	0,02	0,04	0,04	0,06	0,29	0,05	138	0,02	0,04	0,03	0,05	0,27	0,05
	487	0,02	0,04	0,04	0,06	0,28	0,04	485	0,02	0,04	0,03	0,04	0,25	0,04
442	489	0,02	0,05	0,07	0,09	0,36	0,03	490	0,02	0,06	0,06	0,08	0,35	0,03
	361	0,02	0,06	0,07	0,08	0,37	0,04	362	0,02	0,06	0,06	0,07	0,37	0,04
443	490	0,02	0,06	0,06	0,09	0,35	0,03	491	0,02	0,06	0,06	0,08	0,34	0,03
	362	0,02	0,06	0,06	0,08	0,37	0,04	363	0,02	0,06	0,06	0,06	0,36	0,04
444	491	0,02	0,06	0,05	0,08	0,32	0,03	492	0,02	0,06	0,05	0,06	0,30	0,04
	363	0,02	0,06	0,05	0,08	0,35	0,05	107	0,02	0,06	0,05	0,05	0,32	0,05
445	493	0,01	0,05	0,08	0,08	0,34	0,01	494	0,01	0,05	0,07	0,08	0,34	0,01
	488	0,01	0,05	0,08	0,08	0,34	0,01	489	0,01	0,05	0,07	0,08	0,34	0,01
446	494	0,01	0,05	0,07	0,08	0,34	0,01	495	0,02	0,05	0,06	0,08	0,33	0,01
	489	0,01	0,05	0,07	0,09	0,34	0,01	490	0,01	0,05	0,06	0,09	0,34	0,01
447	495	0,02	0,05	0,06	0,09	0,33	0,01	496	0,02	0,05	0,05	0,08	0,32	0,01
	490	0,02	0,05	0,06	0,09	0,33	0,01	491	0,02	0,05	0,05	0,08	0,33	0,01
448	496	0,02	0,05	0,05	0,08	0,31	0,01	497	0,02	0,05	0,05	0,07	0,30	0,01
	491	0,02	0,05	0,05	0,08	0,31	0,01	492	0,02	0,05	0,05	0,07	0,30	0,01
449	140	0,02	0,05	0,07	0,07	0,35	0,04	498	0,02	0,05	0,06	0,07	0,35	0,04
	493	0,01	0,05	0,08	0,07	0,34	0,03	494	0,01	0,05	0,06	0,08	0,34	0,03
450	498	0,01	0,05	0,06	0,06	0,35	0,04	499	0,02	0,05	0,05	0,07	0,35	0,04
	494	0,01	0,05	0,06	0,07	0,33	0,03	495	0,01	0,05	0,05	0,08	0,33	0,03
451	499	0,02	0,05	0,05	0,07	0,34	0,05	500	0,02	0,05	0,05	0,07	0,34	0,05
	495	0,02	0,05	0,05	0,08	0,33	0,03	496	0,02	0,05	0,05	0,08	0,32	0,03
452	500	0,01	0,05	0,05	0,06	0,33	0,05	236	0,02	0,05	0,04	0,06	0,32	0,05
	496	0,02	0,05	0,05	0,07	0,31	0,03	497	0,02	0,05	0,04	0,07	0,30	0,04
453	502	0,01	0,05	0,09	0,09	0,35	0,02	493	0,01	0,05	0,08	0,08	0,35	0,02
	501	0,01	0,05	0,09	0,09	0,36	0,02	488	0,01	0,05	0,08	0,09	0,36	0,02
454	237	0,01	0,05	0,08	0,08	0,39	0,07	140	0,00	0,05	0,07	0,08	0,39	0,08
	502	0,02	0,05	0,08	0,09	0,35	0,02	493	0,02	0,05	0,07	0,08	0,34	0,02
455	504	0,01	0,05	0,11	0,07	0,32	0,04	505	0,01	0,05	0,11	0,07	0,33	0,04
	364	0,01	0,05	0,11	0,06	0,33	0,05	365	0,01	0,05	0,11	0,06	0,33	0,05
456	505	0,01	0,05	0,11	0,07	0,33	0,04	506	0,01	0,05	0,10	0,07	0,34	0,04
	365	0,01	0,05	0,11	0,06	0,34	0,05	366	0,01	0,05	0,10	0,07	0,35	0,05
457	506	0,01	0,05	0,10	0,07	0,35	0,03	507	0,01	0,05	0,09	0,08	0,35	0,03
	366	0,01	0,05	0,10	0,07	0,36	0,05	110	0,01	0,05	0,09	0,07	0,36	0,04
458	508	0,01	0,04	0,11	0,07	0,30	0,01	509	0,01	0,04	0,11	0,07	0,31	0,01
	503	0,01	0,04	0,11	0,07	0,31	0,02	504	0,01	0,04	0,11	0,07	0,31	0,02
459	509	0,01	0,04	0,11	0,07	0,31	0,01	510	0,01	0,04	0,10	0,07	0,32	0,01
	504	0,01	0,04	0,11	0,07	0,32	0,02	505	0,01	0,04	0,11	0,07	0,32	0,01
460	510	0,01	0,04	0,10	0,07	0,32	0,01	511	0,01	0,05	0,10	0,08	0,33	0,01
	505	0,01	0,04	0,10	0,07	0,33	0,01	506	0,01	0,05	0,10	0,08	0,33	0,01
461	511	0,01	0,05	0,09	0,08	0,33	0,01	512	0,01	0,05	0,09	0,08	0,34	0,01
	506	0,01	0,05	0,09	0,08	0,34	0,01	507	0,01	0,05	0,09	0,08	0,34	0,01
462	142	0,01	0,05	0,10	0,06	0,30	0,06	513	0,01	0,04	0,10	0,06	0,31	0,06
	508	0,01	0,05	0,11	0,06	0,29	0,04	509	0,01	0,04	0,10	0,07	0,30	0,04
463	513	0,01	0,04	0,10	0,06	0,32	0,05	514	0,01	0,04	0,10	0,07	0,33	0,05
	509	0,01	0,04	0,10	0,06	0,31	0,04	510	0,01	0,04	0,10	0,08	0,32	0,04
464	514	0,01	0,05	0,10	0,06	0,34	0,05	515	0,01	0,05	0,09	0,07	0,35	0,05
	510	0,01	0,04	0,10	0,07	0,33	0,04	511	0,01	0,05	0,09	0,08	0,34	0,04
465	515	0,01	0,05	0,09	0,07	0,35	0,05	141	0,01	0,05	0,08	0,07	0,35	0,05
	511	0,01	0,05	0,09	0,07	0,34	0,03	512	0,01	0,05	0,08	0,08	0,34	0,03
466	518	0,01	0,04	0,12	0,07	0,29	0,02	519	0,01	0,04	0,12	0,07	0,29	0,01
	516	0,01	0,04	0,12	0,07	0,30	0,01	517	0,01	0,04	0,12	0,07	0,30	0,01
467	143	0,02	0,04	0,11	0,05	0,28	0,05	238	0,02	0,05	0,11	0,06	0,29	0,05
	518	0,01	0,04	0,11	0,06	0,28	0,04	519	0,01	0,04	0,11	0,07	0,28	0,04
468	521	0,01	0,03	0,12	0,06	0,27	0,02	518	0,01	0,04	0,12	0,06	0,28	0,02
	520	0,01	0,03	0,12	0,06	0,28	0,01	516	0,01	0,04	0,12	0,06	0,29	0,01
469	144	0,01	0,03	0,12	0,04	0,26	0,05	143	0,02	0,04	0,12	0,06	0,27	0,05
	521	0,01	0,03	0,12	0,05	0,25	0,04	518	0,01	0,04	0,12	0,06	0,27	0,04
470	523	0,01	0,03	0,13	0,05	0,25	0,02	521	0,01	0,03	0,13	0,06	0,26	0,02
	522	0,01	0,03	0,13	0,05	0,26	0,01	520	0,01	0,03	0,13	0,06	0,26	0,01
471	145	0,01	0,03	0,12	0,04	0,23	0,05	144	0,01	0,03	0,12	0,05	0,24	0,05
	523	0,01	0,03	0,12	0,04	0,23	0,04	521	0,01	0,03	0,12	0,05	0,24	0,04
472	525	0,01	0,03	0,12	0,06	0,25	0,04	526	0,01	0,03	0,12	0,06	0,25	0,04
	367	0,01	0,03	0,11	0,05	0,26	0,05	368	0,01	0,03	0,12	0,05	0,26	0,05
473	526	0,01	0,03	0,12	0,06	0,25	0,04	527	0,01	0,04	0,13	0,06	0,26	0,04
	368	0,01	0,03	0,12	0,05	0,27	0,05	369	0,01	0,04	0,12	0,05	0,27	0,05
474	527	0,01	0,04	0,13	0,06	0,26	0,04	522	0,01	0,04	0,13	0,06	0,26	0,04
	369	0,01	0,04	0,12	0,05	0,27	0,05	115	0,01	0,04	0,13	0,05	0,27	0,05
475	528	0,01	0,03	0,10	0,06	0,23	0,01	529	0,01	0,03	0,11	0,06	0,24	0,01
	524	0,01	0,03	0,10	0,05	0,24	0,01	525	0,01	0,03	0,11	0,06	0,24	0,01
476	529	0,01	0,03	0,11	0,06	0,24	0,01	530	0,01	0,03	0,12	0,06	0,24	0,01
	525	0,01	0,03	0,11	0,06	0,24	0,01	526	0,01	0,03	0,12	0,06	0,25	0,01
477	530	0,01	0,03	0,12	0,06	0,24	0,02	531	0,01	0,03	0,12	0,06	0,25	0,02
	526	0,01	0,03	0,12	0,06	0,25	0,01	527	0,01	0,03	0,12	0,06	0,25	0,01
478	531	0,01	0,03	0,12	0,06	0,25	0,02	523	0,01	0,03	0,12	0,06	0,25	0,02
	527	0,01	0,03	0,12	0,06	0,25	0,01	522	0,01	0,03	0,12	0,06	0,26	0,01
479	146	0,01	0,03	0,10	0,05	0,26	0,05	532	0,01	0,03	0,10	0,05	0,27	0,05
	528	0,01	0,03	0,10	0,05	0,24	0,04	529	0,01	0,03	0,10	0,06	0,24	0,04

CARATTERISTICHE MEDIATE: SISMA 0°: SHELL

Shell Nro	Nodo N.ro	S11 kg/cmq	S22 kg/cmq	S12 kg/cmq	M11 kg/cmq	M22 kg/cmq	M12 kg/cmq	Nodo N.ro	S11 kg/cmq	S22 kg/cmq	S12 kg/cmq	M11 kg/cmq	M22 kg/cmq	M12 kg/cmq
480	532	0,01	0,03	0,10	0,05	0,27	0,05	533	0,01	0,03	0,11	0,05	0,26	0,05
	529	0,01	0,03	0,10	0,06	0,24	0,04	530	0,01	0,03	0,11	0,05	0,24	0,04
481	533	0,01	0,03	0,11	0,05	0,25	0,05	534	0,01	0,03	0,11	0,04	0,25	0,05
	530	0,01	0,03	0,11	0,06	0,24	0,04	531	0,01	0,03	0,11	0,05	0,23	0,04
482	534	0,01	0,03	0,11	0,05	0,23	0,05	145	0,01	0,03	0,12	0,05	0,23	0,05
	531	0,01	0,03	0,12	0,05	0,23	0,04	523	0,01	0,03	0,12	0,05	0,22	0,04
483	536	0,01	0,03	0,08	0,06	0,24	0,03	537	0,01	0,03	0,09	0,05	0,22	0,03
	370	0,01	0,03	0,08	0,05	0,25	0,05	371	0,01	0,03	0,09	0,04	0,23	0,05
484	537	0,01	0,03	0,09	0,05	0,22	0,04	538	0,01	0,03	0,10	0,05	0,23	0,04
	371	0,01	0,03	0,09	0,05	0,23	0,05	372	0,01	0,03	0,10	0,05	0,24	0,05
485	538	0,01	0,03	0,10	0,05	0,23	0,04	524	0,01	0,03	0,11	0,05	0,24	0,04
	372	0,01	0,03	0,10	0,04	0,25	0,05	116	0,01	0,03	0,11	0,05	0,25	0,05
486	539	0,01	0,03	0,07	0,06	0,24	0,01	540	0,01	0,03	0,08	0,06	0,24	0,01
	535	0,01	0,03	0,07	0,06	0,25	0,01	536	0,01	0,03	0,08	0,06	0,24	0,01
487	540	0,01	0,03	0,08	0,06	0,23	0,01	541	0,01	0,03	0,09	0,06	0,22	0,01
	536	0,01	0,03	0,08	0,06	0,23	0,01	537	0,01	0,03	0,09	0,05	0,22	0,01
488	541	0,01	0,03	0,09	0,05	0,22	0,01	542	0,01	0,03	0,10	0,05	0,22	0,01
	537	0,01	0,03	0,09	0,05	0,21	0,01	538	0,01	0,03	0,10	0,05	0,22	0,01
489	542	0,01	0,03	0,10	0,05	0,22	0,01	528	0,01	0,03	0,10	0,06	0,23	0,01
	538	0,01	0,03	0,10	0,05	0,23	0,01	524	0,01	0,03	0,10	0,05	0,23	0,01
490	147	0,01	0,03	0,06	0,05	0,28	0,05	543	0,01	0,04	0,07	0,05	0,28	0,05
	539	0,01	0,03	0,06	0,06	0,26	0,03	540	0,01	0,03	0,07	0,06	0,25	0,03
491	543	0,01	0,04	0,07	0,05	0,27	0,05	544	0,01	0,03	0,08	0,05	0,27	0,05
	540	0,01	0,03	0,07	0,06	0,25	0,03	541	0,01	0,03	0,08	0,06	0,24	0,03
492	544	0,01	0,03	0,08	0,05	0,26	0,05	545	0,01	0,03	0,09	0,05	0,25	0,05
	541	0,01	0,03	0,08	0,06	0,24	0,04	542	0,01	0,03	0,09	0,05	0,23	0,04
493	545	0,01	0,03	0,09	0,05	0,25	0,05	146	0,01	0,03	0,10	0,05	0,26	0,05
	542	0,01	0,03	0,09	0,05	0,23	0,04	528	0,01	0,03	0,10	0,06	0,24	0,04
494	546	0,01	0,05	0,06	0,07	0,32	0,04	547	0,01	0,04	0,06	0,06	0,31	0,04
	373	0,01	0,05	0,05	0,07	0,34	0,06	374	0,01	0,04	0,06	0,05	0,33	0,06
495	547	0,01	0,04	0,06	0,07	0,30	0,04	548	0,01	0,04	0,07	0,06	0,29	0,04
	374	0,01	0,04	0,06	0,06	0,32	0,05	375	0,01	0,04	0,07	0,05	0,31	0,05
496	548	0,01	0,04	0,07	0,07	0,28	0,03	535	0,01	0,04	0,08	0,06	0,27	0,03
	375	0,01	0,04	0,07	0,06	0,30	0,05	117	0,01	0,04	0,08	0,05	0,29	0,05
497	392	0,01	0,04	0,05	0,07	0,31	0,02	549	0,01	0,04	0,05	0,06	0,29	0,02
	387	0,01	0,04	0,05	0,07	0,32	0,02	546	0,01	0,04	0,05	0,06	0,31	0,02
498	549	0,01	0,04	0,05	0,06	0,28	0,02	550	0,01	0,04	0,06	0,06	0,27	0,02
	546	0,01	0,04	0,05	0,06	0,30	0,02	547	0,01	0,04	0,06	0,06	0,28	0,02
499	550	0,01	0,04	0,06	0,06	0,26	0,01	551	0,01	0,03	0,06	0,06	0,26	0,01
	547	0,01	0,04	0,06	0,06	0,27	0,01	548	0,01	0,03	0,06	0,06	0,27	0,01
500	551	0,01	0,03	0,06	0,06	0,25	0,01	539	0,01	0,03	0,07	0,06	0,25	0,01
	548	0,01	0,03	0,06	0,06	0,26	0,01	535	0,01	0,03	0,07	0,06	0,25	0,01
501	123	0,01	0,04	0,04	0,06	0,30	0,05	552	0,01	0,03	0,05	0,05	0,29	0,06
	392	0,01	0,04	0,04	0,06	0,29	0,04	549	0,01	0,03	0,05	0,06	0,28	0,04
502	552	0,01	0,03	0,05	0,05	0,27	0,06	553	0,01	0,03	0,05	0,06	0,26	0,06
	549	0,01	0,03	0,05	0,06	0,27	0,04	550	0,01	0,03	0,05	0,06	0,25	0,04
503	553	0,01	0,03	0,05	0,05	0,27	0,05	554	0,01	0,03	0,06	0,06	0,27	0,05
	550	0,01	0,03	0,05	0,06	0,25	0,04	551	0,01	0,03	0,06	0,06	0,26	0,04
504	554	0,01	0,03	0,06	0,05	0,27	0,05	147	0,01	0,03	0,06	0,06	0,28	0,05
	551	0,01	0,03	0,06	0,06	0,26	0,03	539	0,01	0,03	0,06	0,07	0,26	0,03
505	479	0,00	0,00	0,00	0,13	0,60	0,09	478	0,00	0,00	0,00	0,10	0,52	0,08
	555	0,01	0,00	0,01	0,05	0,24	0,15	556	0,01	0,00	0,01	0,10	0,22	0,14
506	478	0,00	0,00	0,00	0,11	0,52	0,08	477	0,00	0,00	0,00	0,09	0,47	0,07
	556	0,01	0,00	0,00	0,10	0,22	0,13	557	0,01	0,00	0,00	0,12	0,21	0,12
507	477	0,00	0,00	0,00	0,10	0,47	0,07	134	0,00	0,00	0,00	0,08	0,44	0,08
	557	0,01	0,00	0,00	0,12	0,21	0,13	151	0,01	0,00	0,00	0,10	0,20	0,13
508	412	0,01	0,00	0,01	0,10	0,50	0,07	411	0,01	0,00	0,01	0,10	0,51	0,07
	558	0,01	0,00	0,01	0,14	0,26	0,11	559	0,01	0,00	0,01	0,15	0,26	0,11
509	411	0,01	0,00	0,01	0,10	0,51	0,07	410	0,01	0,00	0,01	0,10	0,51	0,07
	559	0,01	0,00	0,01	0,15	0,26	0,11	560	0,01	0,00	0,01	0,13	0,24	0,11
510	410	0,01	0,00	0,01	0,11	0,51	0,08	155	0,01	0,00	0,01	0,09	0,48	0,08
	560	0,01	0,00	0,01	0,13	0,24	0,10	154	0,01	0,00	0,01	0,14	0,22	0,12
511	427	0,00	0,00	0,00	0,09	0,46	0,09	426	0,00	0,00	0,00	0,10	0,49	0,07
	561	0,01	0,00	0,00	0,10	0,22	0,14	562	0,01	0,00	0,00	0,13	0,23	0,11
512	426	0,00	0,00	0,00	0,10	0,49	0,08	425	0,00	0,00	0,00	0,10	0,51	0,07
	562	0,01	0,00	0,00	0,13	0,23	0,11	563	0,01	0,00	0,00	0,13	0,24	0,10
513	425	0,00	0,00	0,00	0,10	0,51	0,07	127	0,00	0,00	0,00	0,12	0,50	0,08
	563	0,01	0,00	0,00	0,13	0,24	0,11	159	0,01	0,00	0,00	0,13	0,25	0,11
514	446	0,00	0,00	0,00	0,09	0,43	0,07	445	0,00	0,00	0,00	0,08	0,41	0,08
	564	0,01	0,00	0,00	0,12	0,16	0,10	565	0,01	0,00	0,00	0,10	0,16	0,12
515	445	0,00	0,00	0,00	0,08	0,41	0,07	444	0,00	0,00	0,00	0,07	0,37	0,08
	565	0,01	0,00	0,00	0,09	0,16	0,12	566	0,01	0,00	0,00	0,09	0,16	0,13
516	444	0,00	0,00	0,00	0,08	0,37	0,08	131	0,00	0,00	0,00	0,06	0,34	0,08
	566	0,01	0,00	0,00	0,09	0,16	0,13	165	0,01	0,00	0,00	0,12	0,17	0,12
517	457	0,00	0,00	0,00	0,08	0,42	0,06	456	0,00	0,00	0,00	0,08	0,40	0,07
	567	0,00	0,00	0,00	0,13	0,18	0,08	568	0,00	0,00	0,00	0,12	0,17	0,09
518	456	0,00	0,00	0,00	0,08	0,40	0,07	455	0,00	0,00	0,00	0,08	0,38	0,08
	568	0,01	0,00	0,00	0,12	0,17	0,10	569	0,01	0,00	0,00	0,08	0,16	0,12
519	455	0,00	0,00	0,00	0,08	0,38	0,08	132	0,00	0,00	0,00	0,08	0,41	0,08
	569	0,01	0,00	0,00	0,08	0,16	0,12	166	0,01	0,00	0,00	0,09	0,15	0,11
520	468	0,01	0,00	0,01	0,08	0,42	0,09	467	0,01	0,00	0,01	0,08	0,40	0,08
	570	0,01	0,00	0,01	0,10	0,18	0,13	571	0,01	0,00	0,01	0,11	0,17	0,12
521	467	0,01	0,00	0,01	0,08	0,40	0,08	466	0,01	0,00	0,01	0,08	0,41	0,08
	571	0,01	0,00	0,01	0,11	0,17	0,12	572	0,01	0,00	0,01	0,09	0,17	0,11
522	466	0,01	0,00	0,01	0,08	0,41	0,08	133	0,01	0,00	0,01	0,09	0,42	0,07
	572	0,01	0,00	0,01	0,09	0,17	0,11	167	0,01	0,00	0,01	0,10	0,17	0,10
523	558	0,01	0,00	0,01	0,13	0,25	0,10	559	0,01	0,00	0,01	0,14	0,25	0,10
	573	0,01	0,00	0,00	0,22	0,59	0,05	574	0,01	0,00	0,00	0,25	0,59	0,04
524	559	0,01	0,00	0,01	0,14	0,25	0,10	560	0,01	0,00	0,01	0,13	0,24	0,10
	574	0,01	0,00	0,00	0,25	0,59	0,04	575	0,01	0,00	0,00	0,26	0,58	0,04
525	560	0,01	0,00	0,01	0,13	0,24	0,10	154	0,01	0,00	0,01	0,14	0,22	0,11
	575	0,01	0,00	0,00	0,27	0,58	0,04	172	0,01	0,00	0,00	0,28	0,54	0,05

CARATTERISTICHE MEDIATE: SISMA 0°: SHELL

Shell Nro	Nodo N.ro	S11 kg/cmq	S22 kg/cmq	S12 kg/cmq	M11 kg/cmq	M22 kg/cmq	M12 kg/cmq	Nodo N.ro	S11 kg/cmq	S22 kg/cmq	S12 kg/cmq	M11 kg/cmq	M22 kg/cmq	M12 kg/cmq
526	561	0,01	0,00	0,00	0,10	0,22	0,13	562	0,01	0,00	0,00	0,13	0,23	0,11
	576	0,01	0,00	0,00	0,22	0,54	0,07	577	0,01	0,00	0,00	0,29	0,58	0,04
527	562	0,01	0,00	0,00	0,13	0,23	0,10	563	0,01	0,00	0,00	0,13	0,24	0,09
	577	0,01	0,00	0,00	0,27	0,58	0,05	578	0,01	0,00	0,00	0,28	0,60	0,04
528	563	0,01	0,00	0,00	0,13	0,23	0,10	159	0,01	0,00	0,00	0,13	0,24	0,10
	578	0,01	0,00	0,00	0,28	0,60	0,04	175	0,01	0,00	0,00	0,22	0,59	0,04
529	564	0,01	0,00	0,00	0,11	0,15	0,10	565	0,01	0,00	0,00	0,09	0,15	0,11
	579	0,01	0,00	0,00	0,26	0,47	0,04	580	0,01	0,00	0,00	0,20	0,44	0,05
530	565	0,01	0,00	0,00	0,09	0,15	0,11	566	0,01	0,00	0,00	0,09	0,16	0,12
	580	0,01	0,00	0,00	0,22	0,44	0,05	581	0,01	0,00	0,00	0,17	0,40	0,05
531	566	0,01	0,00	0,00	0,09	0,16	0,12	165	0,01	0,00	0,00	0,12	0,16	0,11
	581	0,01	0,00	0,00	0,17	0,40	0,05	180	0,01	0,00	0,00	0,21	0,38	0,05
532	567	0,00	0,00	0,00	0,13	0,17	0,08	568	0,00	0,00	0,00	0,12	0,17	0,09
	582	0,01	0,00	0,00	0,24	0,48	0,03	583	0,01	0,00	0,00	0,20	0,45	0,04
533	568	0,01	0,00	0,00	0,12	0,17	0,09	569	0,01	0,00	0,00	0,08	0,16	0,11
	583	0,01	0,00	0,00	0,21	0,45	0,04	584	0,01	0,00	0,00	0,16	0,43	0,05
534	569	0,01	0,00	0,00	0,08	0,16	0,11	166	0,01	0,00	0,00	0,09	0,15	0,10
	584	0,01	0,00	0,00	0,17	0,43	0,05	181	0,01	0,00	0,00	0,22	0,45	0,04
535	570	0,01	0,00	0,01	0,10	0,18	0,12	571	0,01	0,00	0,01	0,10	0,16	0,12
	585	0,01	0,00	0,00	0,20	0,48	0,06	586	0,01	0,00	0,00	0,23	0,46	0,05
536	571	0,01	0,00	0,01	0,10	0,17	0,11	572	0,01	0,00	0,01	0,09	0,16	0,10
	586	0,01	0,00	0,00	0,22	0,46	0,05	587	0,01	0,00	0,00	0,21	0,47	0,04
537	572	0,01	0,00	0,01	0,09	0,16	0,10	167	0,01	0,00	0,01	0,10	0,17	0,10
	587	0,01	0,00	0,00	0,21	0,47	0,04	182	0,01	0,00	0,00	0,21	0,48	0,04
538	555	0,01	0,00	0,00	0,05	0,24	0,13	556	0,01	0,00	0,00	0,10	0,22	0,13
	588	0,01	0,00	0,00	0,14	0,65	0,05	589	0,01	0,00	0,00	0,20	0,59	0,05
539	556	0,01	0,00	0,00	0,10	0,22	0,13	557	0,01	0,00	0,00	0,12	0,21	0,12
	589	0,01	0,00	0,00	0,21	0,59	0,05	590	0,01	0,00	0,00	0,22	0,54	0,05
540	557	0,01	0,00	0,00	0,12	0,21	0,12	151	0,01	0,00	0,00	0,10	0,19	0,12
	590	0,01	0,00	0,00	0,23	0,54	0,05	183	0,01	0,00	0,00	0,19	0,51	0,06
541	573	0,01	0,00	0,00	0,23	0,59	0,04	574	0,01	0,00	0,00	0,25	0,59	0,03
	591	0,01	0,00	0,00	0,23	0,62	0,01	592	0,01	0,00	0,00	0,26	0,62	0,01
542	574	0,01	0,00	0,00	0,25	0,59	0,03	575	0,01	0,00	0,00	0,26	0,58	0,03
	592	0,01	0,00	0,00	0,26	0,62	0,01	593	0,01	0,00	0,00	0,27	0,61	0,01
543	575	0,01	0,00	0,00	0,27	0,58	0,03	172	0,01	0,00	0,00	0,28	0,54	0,04
	593	0,01	0,00	0,00	0,27	0,61	0,01	189	0,01	0,00	0,00	0,30	0,58	0,01
544	576	0,01	0,00	0,00	0,22	0,55	0,05	577	0,01	0,00	0,00	0,29	0,59	0,04
	594	0,01	0,00	0,00	0,23	0,57	0,01	595	0,01	0,00	0,00	0,28	0,61	0,01
545	577	0,01	0,00	0,00	0,28	0,59	0,03	578	0,01	0,00	0,00	0,28	0,61	0,03
	595	0,01	0,00	0,00	0,29	0,62	0,01	596	0,01	0,00	0,00	0,29	0,63	0,01
546	578	0,01	0,00	0,00	0,28	0,61	0,03	175	0,01	0,00	0,00	0,22	0,59	0,03
	596	0,01	0,00	0,00	0,29	0,63	0,01	192	0,01	0,00	0,00	0,23	0,62	0,01
547	579	0,01	0,00	0,00	0,26	0,47	0,03	580	0,01	0,00	0,00	0,20	0,45	0,04
	597	0,01	0,00	0,00	0,26	0,50	0,01	598	0,01	0,00	0,00	0,22	0,47	0,01
548	580	0,01	0,00	0,00	0,22	0,45	0,04	581	0,01	0,00	0,00	0,17	0,40	0,04
	598	0,01	0,00	0,00	0,21	0,47	0,01	599	0,01	0,00	0,00	0,17	0,43	0,01
549	581	0,01	0,00	0,00	0,17	0,41	0,04	180	0,01	0,00	0,00	0,21	0,38	0,04
	599	0,01	0,00	0,00	0,17	0,42	0,01	197	0,01	0,00	0,00	0,21	0,40	0,01
550	582	0,01	0,00	0,00	0,24	0,48	0,03	583	0,01	0,00	0,00	0,20	0,45	0,03
	600	0,01	0,00	0,00	0,24	0,50	0,01	601	0,01	0,00	0,00	0,21	0,48	0,01
551	583	0,01	0,00	0,00	0,21	0,46	0,03	584	0,01	0,00	0,00	0,17	0,43	0,04
	601	0,01	0,00	0,00	0,20	0,48	0,01	602	0,01	0,00	0,00	0,18	0,45	0,01
552	584	0,01	0,00	0,00	0,17	0,43	0,04	181	0,01	0,00	0,00	0,22	0,46	0,03
	602	0,01	0,00	0,00	0,17	0,45	0,01	198	0,01	0,00	0,00	0,21	0,48	0,01
553	585	0,01	0,00	0,00	0,20	0,48	0,04	586	0,01	0,00	0,00	0,23	0,46	0,04
	603	0,01	0,00	0,00	0,20	0,50	0,01	604	0,01	0,00	0,00	0,23	0,48	0,01
554	586	0,01	0,00	0,00	0,22	0,46	0,04	587	0,01	0,00	0,00	0,21	0,47	0,03
	604	0,01	0,00	0,00	0,23	0,48	0,01	605	0,01	0,00	0,00	0,21	0,49	0,01
555	587	0,01	0,00	0,00	0,21	0,47	0,03	182	0,01	0,00	0,00	0,21	0,48	0,03
	605	0,01	0,00	0,00	0,22	0,49	0,01	199	0,01	0,00	0,00	0,21	0,50	0,01
556	588	0,01	0,00	0,00	0,14	0,65	0,04	589	0,01	0,00	0,00	0,20	0,59	0,04
	606	0,01	0,00	0,00	0,12	0,67	0,00	607	0,01	0,00	0,00	0,21	0,62	0,00
557	589	0,01	0,00	0,00	0,21	0,59	0,04	590	0,01	0,00	0,00	0,22	0,54	0,04
	607	0,01	0,00	0,00	0,20	0,62	0,01	608	0,01	0,00	0,00	0,24	0,57	0,01
558	590	0,01	0,00	0,00	0,24	0,54	0,04	183	0,01	0,00	0,00	0,19	0,51	0,04
	608	0,01	0,00	0,00	0,23	0,56	0,01	200	0,01	0,00	0,00	0,21	0,53	0,01
559	591	0,01	0,00	0,00	0,23	0,62	0,01	592	0,01	0,00	0,00	0,26	0,62	0,01
	609	0,01	0,00	0,00	0,23	0,59	0,04	610	0,01	0,00	0,00	0,25	0,59	0,03
560	592	0,01	0,00	0,00	0,26	0,62	0,01	593	0,01	0,00	0,00	0,27	0,61	0,01
	610	0,01	0,00	0,00	0,25	0,59	0,03	611	0,01	0,00	0,00	0,26	0,58	0,03
561	593	0,01	0,00	0,00	0,27	0,61	0,01	189	0,01	0,00	0,00	0,30	0,58	0,01
	611	0,01	0,00	0,00	0,27	0,58	0,03	206	0,01	0,00	0,00	0,28	0,54	0,03
562	594	0,01	0,00	0,00	0,23	0,57	0,01	595	0,01	0,00	0,00	0,28	0,61	0,01
	612	0,01	0,00	0,00	0,22	0,55	0,05	613	0,01	0,00	0,00	0,29	0,59	0,04
563	595	0,01	0,00	0,00	0,29	0,62	0,01	596	0,01	0,00	0,00	0,29	0,63	0,01
	613	0,01	0,00	0,00	0,28	0,59	0,03	614	0,01	0,00	0,00	0,28	0,61	0,03
564	596	0,01	0,00	0,00	0,29	0,63	0,01	192	0,01	0,00	0,00	0,23	0,62	0,01
	614	0,01	0,00	0,00	0,28	0,61	0,03	209	0,01	0,00	0,00	0,22	0,59	0,03
565	597	0,01	0,00	0,00	0,26	0,50	0,01	598	0,01	0,00	0,00	0,22	0,47	0,01
	615	0,01	0,00	0,00	0,26	0,47	0,03	616	0,01	0,00	0,00	0,20	0,45	0,04
566	598	0,01	0,00	0,00	0,21	0,47	0,01	599	0,01	0,00	0,00	0,17	0,43	0,01
	616	0,01	0,00	0,00	0,22	0,45	0,04	617	0,01	0,00	0,00	0,17	0,40	0,04
567	599	0,01	0,00	0,00	0,17	0,42	0,01	197	0,01	0,00	0,00	0,21	0,40	0,01
	617	0,01	0,00	0,00	0,17	0,41	0,04	214	0,01	0,00	0,00	0,21	0,38	0,04
568	600	0,01	0,00	0,00	0,24	0,50	0,01	601	0,01	0,00	0,00	0,21	0,48	0,01
	618	0,01	0,00	0,00	0,24	0,48	0,03	619	0,01	0,00	0,00	0,20	0,45	0,03
569	601	0,01	0,00	0,00	0,20	0,48	0,01	602	0,01	0,00	0,00	0,18	0,45	0,01
	619	0,01	0,00	0,00	0,21	0,46	0,03	620	0,01	0,00	0,00	0,17	0,43	0,04
570	602	0,01	0,00	0,00	0,17	0,45	0,01	198	0,01	0,00	0,00	0,21	0,48	0,01
	620	0,01	0,00	0,00	0,17	0,43	0,04	215	0,01	0,00	0,00	0,22	0,46	0,03
571	603	0,01	0,00	0,00	0,20	0,50	0,01	604	0,01	0,00	0,00	0,23	0,48	0,01
	621	0,01	0,00	0,00	0,20	0,48	0,04	622	0,01	0,00	0,00	0,23	0,46	0,04

CARATTERISTICHE MEDIATE: SISMA 0°: SHELL

Shell Nro	Nodo N.ro	S11 kg/cmq	S22 kg/cmq	S12 kg/cmq	M11 kg/cmq	M22 kg/cmq	M12 kg/cmq	Nodo N.ro	S11 kg/cmq	S22 kg/cmq	S12 kg/cmq	M11 kg/cmq	M22 kg/cmq	M12 kg/cmq
572	604	0,01	0,00	0,00	0,23	0,48	0,01	605	0,01	0,00	0,00	0,21	0,49	0,01
	622	0,01	0,00	0,00	0,22	0,46	0,04	623	0,01	0,00	0,00	0,21	0,47	0,03
573	605	0,01	0,00	0,00	0,22	0,49	0,01	199	0,01	0,00	0,00	0,21	0,50	0,01
	623	0,01	0,00	0,00	0,21	0,47	0,03	216	0,01	0,00	0,00	0,21	0,48	0,03
574	606	0,01	0,00	0,00	0,12	0,67	0,00	607	0,01	0,00	0,00	0,21	0,62	0,00
	624	0,01	0,00	0,00	0,14	0,65	0,04	625	0,01	0,00	0,00	0,20	0,59	0,04
575	607	0,01	0,00	0,00	0,20	0,62	0,01	608	0,01	0,00	0,00	0,24	0,57	0,01
	625	0,01	0,00	0,00	0,21	0,59	0,04	626	0,01	0,00	0,00	0,22	0,54	0,04
576	608	0,01	0,00	0,00	0,23	0,56	0,01	200	0,01	0,00	0,00	0,21	0,53	0,01
	626	0,01	0,00	0,00	0,24	0,54	0,04	217	0,01	0,00	0,00	0,19	0,51	0,04
577	609	0,01	0,00	0,00	0,22	0,59	0,05	610	0,01	0,00	0,00	0,25	0,59	0,04
	627	0,01	0,00	0,01	0,13	0,25	0,10	628	0,01	0,00	0,01	0,14	0,25	0,10
578	610	0,01	0,00	0,00	0,25	0,59	0,04	611	0,01	0,00	0,00	0,26	0,58	0,04
	628	0,01	0,00	0,01	0,14	0,25	0,10	629	0,01	0,00	0,01	0,13	0,24	0,10
579	611	0,01	0,00	0,00	0,27	0,58	0,04	206	0,01	0,00	0,00	0,28	0,53	0,05
	629	0,01	0,00	0,01	0,13	0,24	0,10	223	0,01	0,00	0,01	0,13	0,21	0,11
580	612	0,01	0,00	0,00	0,22	0,54	0,07	613	0,01	0,00	0,00	0,29	0,58	0,04
	630	0,01	0,00	0,00	0,10	0,22	0,13	631	0,01	0,00	0,00	0,13	0,23	0,11
581	613	0,01	0,00	0,00	0,27	0,58	0,05	614	0,01	0,00	0,00	0,28	0,60	0,04
	631	0,01	0,00	0,00	0,13	0,23	0,10	632	0,01	0,00	0,00	0,13	0,23	0,09
582	614	0,01	0,00	0,00	0,28	0,60	0,04	209	0,01	0,00	0,00	0,22	0,59	0,04
	632	0,01	0,00	0,00	0,13	0,23	0,10	226	0,01	0,00	0,00	0,13	0,24	0,10
583	615	0,01	0,00	0,00	0,26	0,47	0,04	616	0,01	0,00	0,00	0,20	0,44	0,05
	633	0,01	0,00	0,00	0,11	0,15	0,10	634	0,01	0,00	0,00	0,10	0,15	0,11
584	616	0,01	0,00	0,00	0,22	0,44	0,05	617	0,01	0,00	0,00	0,17	0,40	0,05
	634	0,01	0,00	0,00	0,09	0,15	0,11	635	0,01	0,00	0,00	0,09	0,16	0,12
585	617	0,01	0,00	0,00	0,17	0,40	0,05	214	0,01	0,00	0,00	0,21	0,38	0,05
	635	0,01	0,00	0,00	0,09	0,16	0,12	231	0,01	0,00	0,00	0,12	0,16	0,11
586	618	0,01	0,00	0,00	0,24	0,48	0,03	619	0,01	0,00	0,00	0,20	0,45	0,04
	636	0,00	0,00	0,00	0,13	0,17	0,08	637	0,00	0,00	0,00	0,12	0,17	0,09
587	619	0,01	0,00	0,00	0,21	0,45	0,04	620	0,01	0,00	0,00	0,16	0,43	0,05
	637	0,01	0,00	0,00	0,12	0,17	0,09	638	0,01	0,00	0,00	0,08	0,16	0,11
588	620	0,01	0,00	0,00	0,17	0,43	0,05	215	0,01	0,00	0,00	0,22	0,45	0,04
	638	0,01	0,00	0,00	0,08	0,16	0,11	232	0,01	0,00	0,00	0,09	0,15	0,10
589	621	0,01	0,00	0,00	0,20	0,48	0,06	622	0,01	0,00	0,00	0,23	0,46	0,05
	639	0,01	0,00	0,01	0,10	0,18	0,12	640	0,01	0,00	0,01	0,10	0,17	0,12
590	622	0,01	0,00	0,00	0,22	0,46	0,05	623	0,01	0,00	0,00	0,21	0,47	0,04
	640	0,01	0,00	0,01	0,10	0,17	0,11	641	0,01	0,00	0,01	0,09	0,16	0,10
591	623	0,01	0,00	0,00	0,21	0,47	0,04	216	0,01	0,00	0,00	0,21	0,48	0,04
	641	0,01	0,00	0,01	0,09	0,16	0,10	233	0,01	0,00	0,01	0,10	0,17	0,10
592	624	0,01	0,00	0,00	0,14	0,65	0,05	625	0,01	0,00	0,00	0,20	0,59	0,05
	642	0,01	0,00	0,00	0,05	0,24	0,13	643	0,01	0,00	0,00	0,10	0,22	0,13
593	625	0,01	0,00	0,00	0,21	0,59	0,05	626	0,01	0,00	0,00	0,22	0,54	0,05
	643	0,01	0,00	0,00	0,10	0,22	0,13	644	0,01	0,00	0,00	0,12	0,21	0,12
594	626	0,01	0,00	0,00	0,23	0,54	0,05	217	0,01	0,00	0,00	0,19	0,51	0,06
	644	0,01	0,00	0,00	0,12	0,21	0,12	234	0,01	0,00	0,00	0,10	0,19	0,12
595	627	0,01	0,00	0,01	0,14	0,26	0,11	628	0,01	0,00	0,01	0,15	0,26	0,11
	498	0,01	0,00	0,01	0,10	0,50	0,07	499	0,01	0,00	0,01	0,10	0,51	0,07
596	628	0,01	0,00	0,01	0,15	0,26	0,11	629	0,01	0,00	0,01	0,13	0,24	0,11
	499	0,01	0,00	0,01	0,10	0,51	0,07	500	0,01	0,00	0,01	0,10	0,51	0,07
597	629	0,01	0,00	0,01	0,13	0,24	0,10	223	0,01	0,00	0,01	0,14	0,22	0,12
	500	0,01	0,00	0,01	0,11	0,51	0,08	236	0,01	0,00	0,01	0,09	0,48	0,08
598	630	0,01	0,00	0,00	0,10	0,22	0,14	631	0,01	0,00	0,00	0,13	0,23	0,11
	513	0,00	0,00	0,00	0,09	0,46	0,09	514	0,00	0,00	0,00	0,10	0,49	0,07
599	631	0,01	0,00	0,00	0,13	0,23	0,11	632	0,01	0,00	0,00	0,13	0,24	0,10
	514	0,00	0,00	0,00	0,10	0,49	0,08	515	0,00	0,00	0,00	0,10	0,51	0,07
600	632	0,01	0,00	0,00	0,13	0,24	0,11	226	0,01	0,00	0,00	0,13	0,25	0,11
	515	0,00	0,00	0,00	0,10	0,51	0,07	141	0,00	0,00	0,00	0,12	0,50	0,08
601	633	0,01	0,00	0,00	0,12	0,16	0,10	634	0,01	0,00	0,00	0,10	0,16	0,12
	532	0,00	0,00	0,00	0,09	0,43	0,07	533	0,00	0,00	0,00	0,08	0,41	0,08
602	634	0,01	0,00	0,00	0,09	0,16	0,12	635	0,01	0,00	0,00	0,09	0,16	0,13
	533	0,00	0,00	0,00	0,08	0,41	0,07	534	0,00	0,00	0,00	0,07	0,37	0,08
603	635	0,01	0,00	0,00	0,09	0,16	0,13	231	0,01	0,00	0,00	0,12	0,17	0,12
	534	0,00	0,00	0,00	0,08	0,37	0,08	145	0,00	0,00	0,00	0,06	0,34	0,08
604	636	0,00	0,00	0,00	0,13	0,18	0,08	637	0,00	0,00	0,00	0,12	0,17	0,09
	543	0,00	0,00	0,00	0,08	0,42	0,07	544	0,00	0,00	0,00	0,08	0,40	0,07
605	637	0,01	0,00	0,00	0,12	0,17	0,10	638	0,01	0,00	0,00	0,08	0,16	0,12
	544	0,00	0,00	0,00	0,08	0,40	0,07	545	0,00	0,00	0,00	0,08	0,38	0,08
606	638	0,01	0,00	0,00	0,08	0,16	0,12	232	0,01	0,00	0,00	0,09	0,15	0,11
	545	0,00	0,00	0,00	0,08	0,38	0,08	146	0,00	0,00	0,00	0,08	0,41	0,08
607	639	0,01	0,00	0,01	0,10	0,18	0,13	640	0,01	0,00	0,01	0,11	0,17	0,12
	552	0,01	0,00	0,01	0,08	0,42	0,09	553	0,01	0,00	0,01	0,08	0,40	0,08
608	640	0,01	0,00	0,01	0,11	0,17	0,12	641	0,01	0,00	0,01	0,09	0,17	0,11
	553	0,01	0,00	0,01	0,08	0,40	0,08	554	0,01	0,00	0,01	0,08	0,41	0,08
609	641	0,01	0,00	0,01	0,09	0,17	0,11	233	0,01	0,00	0,01	0,10	0,17	0,10
	554	0,01	0,00	0,01	0,08	0,41	0,08	147	0,01	0,00	0,01	0,09	0,42	0,07
610	642	0,01	0,00	0,01	0,05	0,24	0,15	643	0,01	0,00	0,01	0,10	0,22	0,14
	393	0,00	0,00	0,00	0,13	0,60	0,09	394	0,00	0,00	0,00	0,10	0,52	0,08
611	643	0,01	0,00	0,00	0,10	0,22	0,13	644	0,01	0,00	0,00	0,12	0,21	0,12
	394	0,00	0,00	0,00	0,11	0,52	0,08	395	0,00	0,00	0,00	0,09	0,47	0,07
612	644	0,01	0,00	0,00	0,12	0,21	0,13	234	0,01	0,00	0,00	0,10	0,20	0,13
	395	0,00	0,00	0,00	0,10	0,47	0,07	123	0,00	0,00	0,00	0,08	0,44	0,08
613	519	0,01	0,04	0,12	0,08	0,30	0,03	508	0,01	0,04	0,11	0,08	0,30	0,03
	517	0,01	0,04	0,12	0,08	0,33	0,03	503	0,01	0,04	0,11	0,08	0,33	0,03
614	238	0,00	0,04	0,11	0,07	0,35	0,09	142	0,00	0,04	0,10	0,07	0,35	0,09
	519	0,02	0,05	0,11	0,08	0,31	0,04	508	0,02	0,05	0,11	0,08	0,31	0,04
615	512	0,01	0,05	0,09	0,09	0,35	0,02	502	0,01	0,05	0,08	0,09	0,35	0,02
	507	0,02	0,05	0,09	0,09	0,36	0,02	501	0,02	0,05	0,08	0,09	0,36	0,02
616	141	0,01	0,05	0,08	0,08	0,39	0,07	237	0,01	0,05	0,08	0,08	0,39	0,07
	512	0,02	0,05	0,08	0,09	0,35	0,02	502	0,02	0,05	0,08	0,08	0,35	0,02
617	497	0,02	0,05	0,05	0,08	0,30	0,03	487	0,02	0,05	0,04	0,08	0,30	0,03
	492	0,03	0,05	0,05	0,09	0,31	0,02	486	0,03	0,05	0,04	0,08	0,30	0,02

CARATTERISTICHE MEDIATE: SISMA 0°: SHELL

Shell Nro	Nodo N.ro	S11 kg/cmq	S22 kg/cmq	S12 kg/cmq	M11 kg/cmq	M22 kg/cmq	M12 kg/cmq	Nodo N.ro	S11 kg/cmq	S22 kg/cmq	S12 kg/cmq	M11 kg/cmq	M22 kg/cmq	M12 kg/cmq
618	236	0,01	0,04	0,04	0,08	0,39	0,08	139	0,01	0,04	0,04	0,08	0,38	0,08
	497	0,03	0,05	0,04	0,08	0,30	0,03	487	0,03	0,05	0,04	0,08	0,30	0,03
619	399	0,02	0,05	0,04	0,08	0,30	0,03	405	0,02	0,05	0,05	0,08	0,30	0,03
	398	0,03	0,05	0,04	0,09	0,30	0,02	400	0,03	0,05	0,05	0,09	0,31	0,02
620	125	0,01	0,04	0,04	0,08	0,38	0,08	155	0,01	0,04	0,04	0,08	0,39	0,08
	399	0,03	0,05	0,04	0,08	0,30	0,03	405	0,03	0,05	0,04	0,08	0,30	0,03
621	414	0,01	0,05	0,08	0,09	0,35	0,02	420	0,01	0,05	0,09	0,09	0,35	0,02
	413	0,02	0,05	0,08	0,09	0,36	0,02	415	0,02	0,05	0,09	0,09	0,36	0,02
622	158	0,01	0,05	0,08	0,08	0,39	0,07	127	0,01	0,05	0,08	0,08	0,39	0,07
	414	0,02	0,05	0,08	0,08	0,35	0,02	420	0,02	0,05	0,08	0,09	0,35	0,02
623	424	0,01	0,04	0,11	0,08	0,30	0,03	430	0,01	0,04	0,12	0,08	0,30	0,03
	419	0,01	0,04	0,11	0,08	0,33	0,03	428	0,01	0,04	0,12	0,08	0,33	0,03
624	128	0,00	0,04	0,10	0,07	0,35	0,09	162	0,00	0,04	0,11	0,07	0,35	0,09
	424	0,02	0,05	0,11	0,08	0,31	0,04	430	0,02	0,05	0,11	0,08	0,31	0,04

CARATTERISTICHE MEDIATE: SISMA 90°: SHELL

Shell Nro	Nodo N.ro	S11 kg/cmq	S22 kg/cmq	S12 kg/cmq	M11 kg/cmq	M22 kg/cmq	M12 kg/cmq	Nodo N.ro	S11 kg/cmq	S22 kg/cmq	S12 kg/cmq	M11 kg/cmq	M22 kg/cmq	M12 kg/cmq
1	3	0,00	0,00	0,00	12,02	19,00	1,04	4	0,00	0,00	0,00	1,88	6,08	0,43
	1	0,00	0,00	0,00	7,18	6,40	2,85	2	0,00	0,00	0,00	1,00	2,74	1,44
2	7	0,00	0,00	0,06	0,15	1,19	0,09	256	0,00	0,00	0,05	0,38	1,54	0,02
	5	0,00	0,00	0,04	0,08	2,00	0,19	253	0,00	0,00	0,04	0,27	1,81	0,12
3	10	0,00	0,00	0,00	0,34	6,51	0,64	1	0,00	0,00	0,00	1,09	8,66	1,36
	9	0,00	0,00	0,00	1,07	2,70	0,61	2	0,00	0,00	0,00	0,20	0,50	1,32
4	12	0,03	0,00	0,16	1,16	5,49	0,08	10	0,03	0,00	0,16	0,94	6,63	0,43
	11	0,01	0,00	0,06	0,79	3,31	0,29	9	0,01	0,00	0,05	0,92	2,67	0,64
5	14	0,00	0,00	0,00	0,97	5,52	0,25	12	0,00	0,00	0,00	0,93	5,44	0,28
	13	0,00	0,00	0,00	0,85	3,28	0,16	11	0,00	0,00	0,00	0,90	3,34	0,19
6	16	0,01	0,00	0,11	0,92	4,58	0,01	262	0,01	0,00	0,11	0,91	4,81	0,01
	15	0,01	0,00	0,05	0,58	3,15	0,15	259	0,01	0,00	0,05	0,65	3,20	0,15
7	18	0,00	0,00	0,00	0,86	4,62	0,07	16	0,00	0,00	0,00	0,88	4,58	0,07
	17	0,00	0,00	0,00	0,59	3,11	0,08	15	0,00	0,00	0,00	0,63	3,16	0,08
8	20	0,00	0,00	0,00	0,88	4,61	0,03	18	0,00	0,00	0,00	0,90	4,63	0,04
	19	0,00	0,00	0,00	0,61	3,10	0,11	17	0,00	0,00	0,00	0,63	3,12	0,12
9	22	0,01	0,00	0,05	0,77	3,93	0,01	268	0,01	0,00	0,05	0,79	4,05	0,01
	21	0,00	0,00	0,03	0,55	2,87	0,10	265	0,00	0,00	0,03	0,59	2,94	0,11
10	24	0,00	0,00	0,00	0,79	3,98	0,05	22	0,00	0,00	0,00	0,79	3,93	0,05
	23	0,00	0,00	0,00	0,55	2,82	0,06	21	0,00	0,00	0,00	0,58	2,87	0,06
11	26	0,02	0,00	0,19	0,74	3,64	0,05	24	0,02	0,00	0,19	0,75	3,97	0,04
	25	0,01	0,00	0,10	0,52	2,79	0,12	23	0,01	0,00	0,10	0,59	2,82	0,13
12	28	0,01	0,00	0,16	0,70	3,46	0,02	26	0,01	0,00	0,16	0,69	3,63	0,02
	27	0,01	0,00	0,09	0,52	2,68	0,10	25	0,01	0,00	0,09	0,55	2,80	0,10
13	30	0,01	0,00	0,14	0,63	3,22	0,02	28	0,01	0,00	0,14	0,67	3,46	0,02
	29	0,01	0,00	0,08	0,51	2,61	0,09	27	0,01	0,00	0,08	0,53	2,69	0,10
14	32	0,00	0,00	0,05	0,54	2,71	0,02	274	0,00	0,00	0,05	0,55	2,84	0,02
	31	0,00	0,00	0,03	0,46	2,39	0,08	271	0,00	0,00	0,03	0,50	2,45	0,09
15	34	0,00	0,00	0,05	0,45	2,24	0,02	280	0,00	0,00	0,05	0,46	2,33	0,02
	33	0,00	0,00	0,04	0,43	2,17	0,08	277	0,00	0,00	0,04	0,46	2,24	0,08
16	8	0,01	0,00	0,10	0,35	1,74	0,03	286	0,01	0,00	0,10	0,37	1,87	0,03
	6	0,01	0,00	0,08	0,39	1,97	0,08	283	0,01	0,00	0,08	0,42	2,02	0,09
17	2	0,00	0,00	0,00	2,82	1,37	0,22	4	0,00	0,00	0,00	5,85	0,74	0,64
	35	0,00	0,00	0,00	1,14	0,27	0,88	36	0,00	0,00	0,00	0,71	0,54	0,44
18	9	0,00	0,00	0,00	1,05	2,60	0,55	2	0,00	0,00	0,00	0,27	0,86	0,41
	37	0,00	0,00	0,00	0,19	0,29	0,48	35	0,00	0,00	0,00	0,03	0,05	0,62
19	11	0,00	0,00	0,06	0,77	3,21	0,35	9	0,00	0,00	0,06	0,90	2,57	0,29
	38	0,01	0,00	0,02	0,23	0,71	0,11	37	0,01	0,00	0,02	0,32	0,31	0,17
20	13	0,00	0,00	0,00	0,85	3,27	0,23	11	0,00	0,00	0,00	0,88	3,24	0,21
	39	0,00	0,00	0,00	0,24	0,71	0,05	38	0,00	0,00	0,00	0,21	0,70	0,04
21	15	0,01	0,00	0,05	0,57	3,12	0,13	259	0,01	0,00	0,05	0,66	3,21	0,14
	40	0,00	0,00	0,02	0,22	0,80	0,17	289	0,00	0,00	0,02	0,10	0,78	0,18
22	17	0,00	0,00	0,00	0,59	3,13	0,11	15	0,00	0,00	0,00	0,62	3,13	0,12
	41	0,00	0,00	0,00	0,20	0,78	0,16	40	0,00	0,00	0,00	0,13	0,79	0,17
23	19	0,00	0,00	0,00	0,62	3,13	0,11	17	0,00	0,00	0,00	0,64	3,14	0,11
	42	0,00	0,00	0,00	0,17	0,76	0,17	41	0,00	0,00	0,00	0,11	0,76	0,17
24	21	0,00	0,00	0,03	0,55	2,85	0,10	265	0,00	0,00	0,03	0,59	2,93	0,11
	43	0,00	0,00	0,01	0,20	0,74	0,15	292	0,00	0,00	0,01	0,10	0,73	0,16
25	23	0,00	0,00	0,00	0,56	2,86	0,10	21	0,00	0,00	0,00	0,58	2,86	0,10
	44	0,00	0,00	0,00	0,17	0,72	0,14	43	0,00	0,00	0,00	0,12	0,72	0,14
26	25	0,01	0,00	0,10	0,52	2,78	0,11	23	0,01	0,00	0,10	0,60	2,86	0,11
	45	0,00	0,00	0,06	0,19	0,71	0,15	44	0,00	0,00	0,06	0,09	0,70	0,15
27	27	0,01	0,00	0,09	0,52	2,69	0,09	25	0,01	0,00	0,09	0,55	2,78	0,10
	46	0,00	0,00	0,05	0,17	0,69	0,14	45	0,00	0,00	0,05	0,10	0,69	0,14
28	29	0,01	0,00	0,08	0,51	2,61	0,09	27	0,01	0,00	0,08	0,53	2,69	0,10
	47	0,00	0,00	0,05	0,16	0,68	0,13	46	0,00	0,00	0,05	0,10	0,68	0,13
29	31	0,00	0,00	0,03	0,46	2,39	0,08	271	0,00	0,00	0,03	0,50	2,45	0,08
	48	0,00	0,00	0,02	0,16	0,63	0,12	295	0,00	0,00	0,02	0,09	0,63	0,12
30	33	0,00	0,00	0,03	0,43	2,18	0,08	277	0,00	0,00	0,03	0,46	2,24	0,08
	49	0,00	0,00	0,03	0,15	0,58	0,11	298	0,00	0,00	0,03	0,09	0,58	0,11
31	6	0,01	0,00	0,07	0,39	1,97	0,08	283	0,01	0,00	0,07	0,42	2,03	0,08
	50	0,00	0,00	0,06	0,14	0,54	0,12	301	0,00	0,00	0,06	0,08	0,54	0,12
32	5	0,00	0,00	0,04	0,06	1,91	0,06	253	0,00	0,00	0,04	0,27	1,84	0,12
	51	0,00	0,00	0,03	0,03	0,51	0,08	304	0,00	0,00	0,03	0,06	0,51	0,07
33	35	0,00	0,00	0,00	1,19	0,53	0,60	36	0,00	0,00	0,00	1,19	1,96	0,47
	52	0,00	0,00	0,00	0,02	0,17	0,23	53	0,00	0,00	0,00	0,17	0,85	0,10
34	37	0,00	0,00	0,00	0,22	0,45	0,38	35	0,00	0,00	0,00	0,03	0,30	0,54
	54	0,00	0,00	0,00	0,00	0,05	0,46	52	0,00	0,00	0,00	0,03	0,18	0,62
35	38	0,00	0,00	0,02	0,24	0,75	0,11	37	0,00	0,00	0,02	0,36	0,48	0,35
	55	0,00	0,00	0,02	0,00	0,01	0,06	54	0,00	0,00	0,02	0,00	0,05	0,39
36	39	0,00	0,00	0,00	0,25	0,76	0,07	38	0,00	0,00	0,00	0,22	0,74	0,05
	56	0,00	0,00	0,00	0,00	0,00	0,07	55	0,00	0,00	0,00	0,01	0,02	0,05
37	40	0,00	0,00	0,02	0,22	0,82	0,17	289	0,00	0,00	0,02	0,10	0,78	0,17

CARATTERISTICHE MEDIATE: SISMA 90°: SHELL

Shell Nro	Nodo N.ro	S11 kg/cmq	S22 kg/cmq	S12 kg/cmq	M11 kg/cmq	M22 kg/cmq	M12 kg/cmq	Nodo N.ro	S11 kg/cmq	S22 kg/cmq	S12 kg/cmq	M11 kg/cmq	M22 kg/cmq	M12 kg/cmq
	57	0,00	0,00	0,02	0,00	0,00	0,17	307	0,00	0,00	0,02	0,00	0,00	0,17
38	41	0,00	0,00	0,00	0,20	0,78	0,18	40	0,00	0,00	0,00	0,13	0,80	0,18
	58	0,00	0,00	0,00	0,00	0,00	0,20	57	0,00	0,00	0,00	0,00	0,00	0,20
39	42	0,00	0,00	0,00	0,17	0,75	0,18	41	0,00	0,00	0,00	0,11	0,76	0,18
	59	0,00	0,00	0,00	0,00	0,00	0,20	58	0,00	0,00	0,00	0,00	0,00	0,20
40	43	0,00	0,00	0,02	0,20	0,74	0,15	292	0,00	0,00	0,02	0,10	0,73	0,15
	60	0,00	0,00	0,02	0,00	0,00	0,15	310	0,00	0,00	0,02	0,00	0,00	0,15
41	44	0,00	0,00	0,00	0,17	0,71	0,15	43	0,00	0,00	0,00	0,12	0,73	0,15
	61	0,00	0,00	0,00	0,00	0,00	0,17	60	0,00	0,00	0,00	0,00	0,00	0,17
42	45	0,00	0,00	0,06	0,19	0,71	0,14	44	0,00	0,00	0,06	0,09	0,69	0,15
	62	0,00	0,00	0,06	0,00	0,00	0,14	61	0,00	0,00	0,06	0,00	0,00	0,15
43	46	0,00	0,00	0,05	0,17	0,69	0,13	45	0,00	0,00	0,05	0,10	0,69	0,14
	63	0,00	0,00	0,05	0,00	0,00	0,13	62	0,00	0,00	0,05	0,00	0,00	0,14
44	47	0,00	0,00	0,05	0,16	0,68	0,12	46	0,00	0,00	0,05	0,10	0,68	0,13
	64	0,00	0,00	0,05	0,00	0,00	0,12	63	0,00	0,00	0,05	0,00	0,00	0,13
45	48	0,00	0,00	0,02	0,16	0,63	0,11	295	0,00	0,00	0,02	0,09	0,63	0,12
	65	0,00	0,00	0,02	0,00	0,00	0,12	313	0,00	0,00	0,02	0,00	0,00	0,12
46	49	0,00	0,00	0,03	0,15	0,58	0,11	298	0,00	0,00	0,03	0,09	0,58	0,11
	66	0,00	0,00	0,03	0,00	0,00	0,11	316	0,00	0,00	0,03	0,00	0,00	0,11
47	50	0,00	0,00	0,06	0,14	0,54	0,11	301	0,00	0,00	0,06	0,08	0,54	0,11
	67	0,00	0,00	0,06	0,00	0,00	0,12	319	0,00	0,00	0,06	0,00	0,00	0,11
48	51	0,00	0,00	0,03	0,02	0,57	0,10	304	0,00	0,00	0,03	0,06	0,48	0,11
	68	0,00	0,00	0,03	0,00	0,00	0,11	322	0,00	0,00	0,03	0,00	0,00	0,09
49	52	0,00	0,00	0,00	0,05	0,19	0,24	53	0,00	0,00	0,00	0,17	0,86	0,09
	69	0,00	0,00	0,00	1,24	0,53	0,61	70	0,00	0,00	0,00	1,23	2,01	0,46
50	54	0,00	0,00	0,00	0,01	0,04	0,46	52	0,00	0,00	0,00	0,04	0,19	0,63
	71	0,00	0,00	0,00	0,18	0,46	0,37	69	0,00	0,00	0,00	0,03	0,28	0,54
51	55	0,00	0,00	0,02	0,00	0,01	0,07	54	0,00	0,00	0,02	0,02	0,04	0,39
	72	0,00	0,00	0,02	0,23	0,74	0,10	71	0,00	0,00	0,02	0,35	0,49	0,35
52	56	0,00	0,00	0,00	0,00	0,00	0,07	55	0,00	0,00	0,00	0,00	0,01	0,05
	73	0,00	0,00	0,00	0,24	0,75	0,07	72	0,00	0,00	0,00	0,22	0,74	0,05
53	57	0,00	0,00	0,02	0,00	0,00	0,17	307	0,00	0,00	0,02	0,00	0,00	0,17
	74	0,00	0,00	0,02	0,23	0,81	0,17	325	0,00	0,00	0,02	0,10	0,78	0,17
54	58	0,00	0,00	0,00	0,00	0,00	0,20	57	0,00	0,00	0,00	0,00	0,00	0,20
	75	0,00	0,00	0,00	0,20	0,78	0,18	74	0,00	0,00	0,00	0,13	0,79	0,18
55	59	0,00	0,00	0,00	0,00	0,00	0,20	58	0,00	0,00	0,00	0,00	0,00	0,20
	76	0,00	0,00	0,00	0,17	0,75	0,18	75	0,00	0,00	0,00	0,11	0,76	0,18
56	60	0,00	0,00	0,02	0,00	0,00	0,15	310	0,00	0,00	0,02	0,00	0,00	0,15
	77	0,00	0,00	0,02	0,20	0,74	0,15	328	0,00	0,00	0,02	0,10	0,72	0,15
57	61	0,00	0,00	0,00	0,00	0,00	0,17	60	0,00	0,00	0,00	0,00	0,00	0,17
	78	0,00	0,00	0,00	0,17	0,71	0,15	77	0,00	0,00	0,00	0,12	0,72	0,15
58	62	0,00	0,00	0,06	0,00	0,00	0,14	61	0,00	0,00	0,06	0,00	0,00	0,15
	79	0,00	0,00	0,06	0,19	0,71	0,14	78	0,00	0,00	0,06	0,09	0,69	0,15
59	63	0,00	0,00	0,05	0,00	0,00	0,13	62	0,00	0,00	0,05	0,00	0,00	0,14
	80	0,00	0,00	0,05	0,17	0,69	0,13	79	0,00	0,00	0,05	0,10	0,69	0,14
60	64	0,00	0,00	0,05	0,00	0,00	0,12	63	0,00	0,00	0,05	0,00	0,00	0,13
	81	0,00	0,00	0,05	0,16	0,68	0,12	80	0,00	0,00	0,05	0,10	0,68	0,13
61	65	0,00	0,00	0,02	0,00	0,00	0,12	313	0,00	0,00	0,02	0,00	0,00	0,12
	82	0,00	0,00	0,02	0,16	0,63	0,11	331	0,00	0,00	0,02	0,09	0,63	0,12
62	66	0,00	0,00	0,03	0,00	0,00	0,11	316	0,00	0,00	0,03	0,00	0,00	0,11
	83	0,00	0,00	0,03	0,15	0,58	0,11	334	0,00	0,00	0,03	0,09	0,58	0,11
63	67	0,00	0,00	0,06	0,00	0,00	0,12	319	0,00	0,00	0,06	0,00	0,00	0,11
	84	0,00	0,00	0,06	0,14	0,54	0,11	337	0,00	0,00	0,06	0,08	0,54	0,11
64	68	0,00	0,00	0,03	0,00	0,00	0,11	322	0,00	0,00	0,03	0,00	0,00	0,09
	85	0,00	0,00	0,03	0,02	0,57	0,10	340	0,00	0,00	0,03	0,06	0,48	0,11
65	69	0,00	0,00	0,00	1,18	0,27	0,84	70	0,00	0,00	0,00	0,73	0,56	0,45
	86	0,00	0,00	0,00	3,04	1,40	0,23	87	0,00	0,00	0,00	5,71	0,66	0,60
66	71	0,00	0,00	0,00	0,14	0,29	0,50	69	0,00	0,00	0,00	0,08	0,03	0,60
	88	0,00	0,00	0,00	1,09	2,58	0,52	86	0,00	0,00	0,00	0,09	0,81	0,42
67	72	0,01	0,00	0,02	0,22	0,70	0,11	71	0,01	0,00	0,02	0,31	0,32	0,18
	89	0,00	0,00	0,06	0,77	3,21	0,35	88	0,00	0,00	0,06	0,88	2,54	0,28
68	73	0,00	0,00	0,00	0,23	0,71	0,04	72	0,00	0,00	0,00	0,21	0,70	0,04
	90	0,00	0,00	0,00	0,85	3,27	0,23	89	0,00	0,00	0,00	0,88	3,23	0,21
69	74	0,00	0,00	0,02	0,22	0,80	0,17	325	0,00	0,00	0,02	0,10	0,78	0,18
	91	0,01	0,00	0,05	0,57	3,12	0,13	343	0,01	0,00	0,05	0,66	3,21	0,14
70	75	0,00	0,00	0,00	0,20	0,78	0,16	74	0,00	0,00	0,00	0,13	0,78	0,17
	92	0,00	0,00	0,00	0,59	3,13	0,11	91	0,00	0,00	0,00	0,62	3,13	0,12
71	76	0,00	0,00	0,00	0,17	0,76	0,17	75	0,00	0,00	0,00	0,11	0,76	0,17
	93	0,00	0,00	0,00	0,62	3,13	0,11	92	0,00	0,00	0,00	0,64	3,14	0,11
72	77	0,00	0,00	0,01	0,20	0,74	0,15	328	0,00	0,00	0,01	0,10	0,73	0,16
	94	0,00	0,00	0,03	0,55	2,85	0,10	346	0,00	0,00	0,03	0,59	2,93	0,11
73	78	0,00	0,00	0,00	0,17	0,71	0,14	77	0,00	0,00	0,00	0,12	0,72	0,14
	95	0,00	0,00	0,00	0,56	2,86	0,10	94	0,00	0,00	0,00	0,58	2,86	0,10
74	79	0,00	0,00	0,06	0,19	0,71	0,15	78	0,00	0,00	0,06	0,09	0,70	0,15
	96	0,01	0,00	0,10	0,52	2,78	0,11	95	0,01	0,00	0,10	0,60	2,86	0,11
75	80	0,00	0,00	0,05	0,17	0,69	0,14	79	0,00	0,00	0,05	0,10	0,69	0,14
	97	0,01	0,00	0,09	0,52	2,69	0,10	96	0,01	0,00	0,09	0,55	2,78	0,10
76	81	0,00	0,00	0,05	0,16	0,68	0,13	80	0,00	0,00	0,05	0,10	0,68	0,13
	98	0,01	0,00	0,08	0,51	2,61	0,09	97	0,01	0,00	0,08	0,53	2,69	0,10
77	82	0,00	0,00	0,02	0,16	0,63	0,12	331	0,00	0,00	0,02	0,09	0,63	0,12
	99	0,00	0,00	0,03	0,46	2,39	0,08	349	0,00	0,00	0,03	0,50	2,45	0,08
78	83	0,00	0,00	0,03	0,15	0,58	0,11	334	0,00	0,00	0,03	0,09	0,58	0,11
	100	0,00	0,00	0,03	0,43	2,18	0,08	352	0,00	0,00	0,03	0,46	2,24	0,08
79	84	0,00	0,00	0,06	0,14	0,54	0,12	337	0,00	0,00	0,06	0,08	0,54	0,12
	101	0,01	0,00	0,07	0,39	1,97	0,08	355	0,01	0,00	0,07	0,42	2,03	0,08
80	85	0,00	0,00	0,03	0,03	0,51	0,08	340	0,00	0,00	0,03	0,06	0,51	0,07
	102	0,00	0,00	0,04	0,06	1,91	0,06	358	0,00	0,00	0,04	0,27	1,84	0,12
81	86	0,00	0,00	0,00	2,97	1,08	1,49	87	0,00	0,00	0,00	5,99	2,04	0,27
	103	0,00	0,00	0,00	6,65	7,00	2,66	104	0,00	0,00	0,00	18,93	12,31	0,94
82	88	0,00	0,00	0,00	1,11	2,66	0,61	86	0,00	0,00	0,00	0,08	0,51	1,26
	105	0,00	0,00	0,00	0,23	6,52	0,70	103	0,00	0,00	0,00	1,28	8,56	1,34
83	89	0,00	0,00	0,06	0,79	3,31	0,30	88	0,00	0,00	0,05	0,90	2,62	0,64

CARATTERISTICHE MEDIATE: SISMA 90°: SHELL

Shell Nro	Nodo N.ro	S11 kg/cmq	S22 kg/cmq	S12 kg/cmq	M11 kg/cmq	M22 kg/cmq	M12 kg/cmq	Nodo N.ro	S11 kg/cmq	S22 kg/cmq	S12 kg/cmq	M11 kg/cmq	M22 kg/cmq	M12 kg/cmq
	106	0,03	0,00	0,16	1,14	5,49	0,08	105	0,03	0,00	0,16	0,97	6,68	0,43
84	90	0,00	0,00	0,00	0,85	3,28	0,16	89	0,00	0,00	0,00	0,90	3,33	0,19
	107	0,00	0,00	0,00	0,98	5,53	0,25	106	0,00	0,00	0,00	0,96	5,45	0,28
85	91	0,01	0,00	0,05	0,58	3,15	0,15	343	0,01	0,00	0,05	0,66	3,20	0,15
	108	0,01	0,00	0,11	0,92	4,58	0,01	361	0,01	0,00	0,11	0,91	4,81	0,01
86	92	0,00	0,00	0,00	0,59	3,11	0,08	91	0,00	0,00	0,00	0,63	3,16	0,08
	109	0,00	0,00	0,00	0,86	4,62	0,07	108	0,00	0,00	0,00	0,88	4,58	0,07
87	93	0,00	0,00	0,00	0,61	3,10	0,11	92	0,00	0,00	0,00	0,63	3,12	0,12
	110	0,00	0,00	0,00	0,88	4,62	0,03	109	0,00	0,00	0,00	0,90	4,63	0,04
88	94	0,00	0,00	0,03	0,55	2,87	0,10	346	0,00	0,00	0,03	0,59	2,94	0,11
	111	0,01	0,00	0,05	0,77	3,93	0,01	364	0,01	0,00	0,05	0,79	4,05	0,01
89	95	0,00	0,00	0,00	0,55	2,82	0,06	94	0,00	0,00	0,00	0,58	2,87	0,06
	112	0,00	0,00	0,00	0,79	3,98	0,05	111	0,00	0,00	0,00	0,79	3,93	0,05
90	96	0,01	0,00	0,10	0,52	2,79	0,12	95	0,01	0,00	0,10	0,59	2,82	0,13
	113	0,02	0,00	0,19	0,74	3,64	0,05	112	0,02	0,00	0,19	0,75	3,97	0,04
91	97	0,01	0,00	0,09	0,52	2,68	0,10	96	0,01	0,00	0,09	0,55	2,80	0,10
	114	0,01	0,00	0,16	0,70	3,46	0,02	113	0,01	0,00	0,16	0,69	3,63	0,02
92	98	0,01	0,00	0,08	0,51	2,61	0,10	97	0,01	0,00	0,08	0,53	2,69	0,10
	115	0,01	0,00	0,14	0,63	3,22	0,02	114	0,01	0,00	0,14	0,67	3,46	0,02
93	99	0,00	0,00	0,03	0,46	2,39	0,08	349	0,00	0,00	0,03	0,50	2,45	0,09
	116	0,00	0,00	0,05	0,54	2,71	0,02	367	0,00	0,00	0,05	0,55	2,84	0,02
94	100	0,00	0,00	0,04	0,43	2,17	0,08	352	0,00	0,00	0,04	0,46	2,24	0,08
	117	0,00	0,00	0,05	0,45	2,24	0,02	370	0,00	0,00	0,05	0,46	2,33	0,02
95	101	0,01	0,00	0,08	0,39	1,97	0,08	355	0,01	0,00	0,08	0,42	2,02	0,09
	118	0,01	0,00	0,10	0,35	1,74	0,03	373	0,01	0,00	0,10	0,37	1,87	0,03
96	102	0,00	0,00	0,04	0,08	2,00	0,19	358	0,00	0,00	0,04	0,27	1,81	0,12
	119	0,00	0,00	0,06	0,15	1,19	0,09	376	0,00	0,00	0,05	0,38	1,54	0,02
97	379	0,38	4,11	1,22	0,46	0,92	0,94	380	0,03	2,06	1,46	0,30	2,13	1,07
	3	0,36	3,96	0,06	2,02	10,11	1,33	1	0,77	1,91	2,72	1,37	6,84	1,21
98	383	0,04	0,21	0,09	0,06	0,50	0,08	384	0,02	0,09	0,02	0,12	0,52	0,08
	119	0,08	0,21	0,07	0,10	0,80	0,06	376	0,06	0,10	0,01	0,17	0,83	0,06
99	380	0,78	1,79	1,23	0,42	2,15	0,48	396	0,38	0,20	0,63	0,30	1,54	0,49
	1	0,78	1,79	1,08	1,37	6,84	0,64	10	0,38	0,20	0,48	1,05	5,24	0,63
100	396	0,40	0,04	0,53	0,61	2,68	0,10	398	0,40	0,02	0,45	0,29	2,42	0,10
	10	0,02	0,06	0,34	0,78	3,73	0,02	12	0,01	0,10	0,26	0,46	3,47	0,02
101	400	0,18	0,03	0,35	0,52	2,28	0,07	401	0,19	0,01	0,37	0,31	2,16	0,08
	14	0,02	0,06	0,32	0,65	3,28	0,02	264	0,02	0,05	0,33	0,44	3,16	0,03
102	404	0,02	0,01	0,28	0,08	0,85	0,13	413	0,02	0,01	0,26	0,10	0,87	0,14
	16	0,00	0,01	0,29	0,77	3,85	0,09	18	0,00	0,01	0,27	0,75	3,75	0,08
103	415	0,01	0,01	0,27	0,40	1,80	0,08	416	0,01	0,02	0,24	0,29	1,75	0,09
	20	0,01	0,01	0,26	0,50	2,66	0,06	270	0,00	0,02	0,24	0,40	2,60	0,06
104	428	0,00	0,04	0,14	0,41	1,49	0,11	429	0,00	0,05	0,11	0,20	1,44	0,10
	24	0,01	0,04	0,13	0,49	2,22	0,10	26	0,01	0,05	0,10	0,29	2,17	0,09
105	429	0,00	0,05	0,11	0,33	1,42	0,09	432	0,00	0,05	0,08	0,17	1,35	0,09
	26	0,00	0,05	0,10	0,45	2,13	0,07	28	0,00	0,05	0,08	0,28	2,06	0,06
106	432	0,00	0,05	0,08	0,29	1,32	0,10	434	0,01	0,06	0,06	0,15	1,25	0,09
	28	0,00	0,05	0,09	0,41	2,00	0,07	30	0,00	0,06	0,06	0,27	1,92	0,07
107	434	0,00	0,06	0,06	0,25	1,25	0,07	436	0,00	0,07	0,05	0,17	1,19	0,08
	30	0,01	0,06	0,06	0,35	1,90	0,05	276	0,01	0,07	0,05	0,27	1,84	0,05
108	439	0,01	0,08	0,05	0,23	1,00	0,09	447	0,01	0,08	0,06	0,15	0,96	0,09
	32	0,01	0,08	0,05	0,30	1,56	0,06	282	0,01	0,08	0,06	0,22	1,51	0,07
109	450	0,01	0,09	0,07	0,22	0,79	0,09	458	0,02	0,10	0,07	0,10	0,75	0,09
	34	0,01	0,09	0,07	0,28	1,25	0,08	288	0,01	0,10	0,07	0,15	1,21	0,07
110	461	0,01	0,11	0,05	0,15	0,62	0,08	469	0,01	0,12	0,05	0,08	0,58	0,09
	8	0,02	0,11	0,05	0,20	1,00	0,06	258	0,02	0,12	0,04	0,13	0,96	0,06
111	480	0,03	2,05	1,41	0,31	2,06	0,92	481	0,38	4,09	1,17	0,43	1,10	0,80
	103	0,72	1,91	2,67	1,41	7,03	1,05	104	0,31	3,95	0,10	1,95	9,74	1,17
112	484	0,37	0,19	0,65	0,30	1,57	0,50	480	0,77	1,79	1,20	0,42	2,08	0,50
	105	0,36	0,19	0,51	1,05	5,24	0,66	103	0,76	1,79	1,06	1,41	7,03	0,66
113	486	0,40	0,02	0,45	0,29	2,43	0,10	484	0,40	0,04	0,53	0,61	2,69	0,10
	106	0,01	0,10	0,26	0,46	3,48	0,02	105	0,02	0,06	0,34	0,78	3,74	0,02
114	488	0,02	0,01	0,27	0,25	1,86	0,10	489	0,02	0,01	0,31	0,42	1,93	0,09
	108	0,01	0,01	0,28	0,39	2,77	0,08	361	0,01	0,01	0,31	0,55	2,84	0,06
115	501	0,02	0,01	0,26	0,10	0,87	0,14	488	0,02	0,01	0,28	0,08	0,85	0,13
	109	0,00	0,01	0,27	0,75	3,75	0,08	108	0,00	0,01	0,29	0,77	3,85	0,09
116	503	0,00	0,04	0,14	0,26	1,53	0,08	504	0,00	0,03	0,17	0,36	1,58	0,08
	111	0,00	0,04	0,14	0,36	2,31	0,05	364	0,00	0,03	0,17	0,45	2,36	0,05
117	516	0,00	0,05	0,11	0,20	1,44	0,10	517	0,00	0,04	0,14	0,41	1,49	0,11
	113	0,01	0,05	0,10	0,29	2,17	0,09	112	0,01	0,04	0,13	0,49	2,22	0,10
118	520	0,00	0,05	0,08	0,17	1,35	0,09	516	0,00	0,05	0,11	0,33	1,42	0,09
	114	0,00	0,05	0,08	0,28	2,06	0,06	113	0,00	0,05	0,10	0,45	2,13	0,07
119	522	0,01	0,06	0,06	0,15	1,25	0,09	520	0,00	0,05	0,08	0,29	1,32	0,10
	115	0,00	0,06	0,06	0,27	1,92	0,07	114	0,00	0,05	0,09	0,41	2,00	0,07
120	524	0,01	0,08	0,05	0,16	1,01	0,09	525	0,01	0,07	0,05	0,24	1,06	0,09
	116	0,01	0,08	0,05	0,23	1,59	0,07	367	0,01	0,07	0,05	0,32	1,64	0,06
121	535	0,01	0,09	0,07	0,13	0,80	0,08	536	0,01	0,09	0,07	0,21	0,84	0,08
	117	0,02	0,09	0,07	0,18	1,28	0,06	370	0,01	0,09	0,07	0,27	1,32	0,06
122	387	0,02	0,11	0,06	0,07	0,62	0,10	546	0,02	0,11	0,06	0,18	0,66	0,09
	118	0,02	0,11	0,05	0,12	1,02	0,08	373	0,02	0,11	0,06	0,23	1,06	0,07
123	120	0,00	0,00	0,00	7,37	3,79	1,90	149	0,00	0,00	0,00	2,64	3,66	1,33
	121	0,00	0,00	0,00	7,66	0,27	2,44	148	0,00	0,00	0,00	0,10	0,68	0,79
124	135	0,00	0,00	0,05	0,17	1,35	0,05	479	0,00	0,00	0,05	0,35	1,66	0,02
	150	0,00	0,00	0,04	0,02	1,02	0,15	555	0,00	0,00	0,04	0,13	0,91	0,10
125	124	0,00	0,00	0,00	1,27	6,47	0,72	121	0,00	0,00	0,00	1,86	7,98	0,86
	152	0,00	0,00	0,00	1,21	2,17	0,41	148	0,00	0,00	0,00	0,13	0,08	0,55
126	125	0,02	0,00	0,15	1,20	5,55	0,18	124	0,02	0,00	0,15	1,41	6,49	0,45
	153	0,00	0,00	0,06	0,78	2,83	0,24	152	0,00	0,00	0,05	1,06	2,13	0,51
127	155	0,00	0,00	0,00	0,73	5,41	0,12	125	0,00	0,00	0,00	0,73	5,46	0,18
	154	0,00	0,00	0,00	0,92	2,89	0,23	153	0,00	0,00	0,00	0,98	2,87	0,30
128	126	0,01	0,00	0,11	0,96	4,73	0,02	412	0,01	0,00	0,11	0,94	4,81	0,02
	156	0,01	0,00	0,05	0,45	2,55	0,13	558	0,01	0,00	0,05	0,55	2,69	0,12
129	158	0,00	0,00	0,00	0,80	4,65	0,03	126	0,00	0,00	0,00	0,78	4,70	0,02

CARATTERISTICHE MEDIATE: SISMA 90°: SHELL

Shell Nro	Nodo N.ro	S11 kg/cmq	S22 kg/cmq	S12 kg/cmq	M11 kg/cmq	M22 kg/cmq	M12 kg/cmq	Nodo N.ro	S11 kg/cmq	S22 kg/cmq	S12 kg/cmq	M11 kg/cmq	M22 kg/cmq	M12 kg/cmq
	157	0,00	0,00	0,00	0,47	2,55	0,13	156	0,00	0,00	0,00	0,54	2,57	0,15
130	127	0,00	0,00	0,00	0,75	4,58	0,06	158	0,00	0,00	0,00	0,81	4,65	0,05
	159	0,00	0,00	0,00	0,53	2,57	0,15	157	0,00	0,00	0,00	0,54	2,56	0,16
131	128	0,01	0,00	0,05	0,81	3,96	0,03	427	0,01	0,00	0,05	0,79	4,11	0,04
	160	0,00	0,00	0,03	0,37	2,15	0,11	561	0,00	0,00	0,03	0,46	2,26	0,11
132	162	0,00	0,00	0,00	0,57	3,83	0,07	128	0,00	0,00	0,00	0,60	3,92	0,05
	161	0,00	0,00	0,00	0,43	2,17	0,12	160	0,00	0,00	0,00	0,46	2,17	0,15
133	129	0,02	0,00	0,17	0,67	3,77	0,02	162	0,02	0,00	0,17	0,85	3,89	0,02
	163	0,01	0,00	0,10	0,40	2,04	0,10	161	0,01	0,00	0,10	0,41	2,17	0,09
134	130	0,01	0,00	0,15	0,68	3,56	0,03	129	0,01	0,00	0,15	0,77	3,79	0,03
	164	0,01	0,00	0,09	0,38	1,96	0,10	163	0,01	0,00	0,09	0,40	2,04	0,10
135	131	0,01	0,00	0,13	0,72	3,41	0,02	130	0,01	0,00	0,13	0,68	3,56	0,03
	165	0,01	0,00	0,08	0,35	1,84	0,09	164	0,01	0,00	0,08	0,39	1,96	0,08
136	132	0,00	0,00	0,05	0,57	2,86	0,03	446	0,00	0,00	0,05	0,58	2,98	0,03
	166	0,00	0,00	0,03	0,29	1,55	0,08	564	0,00	0,00	0,03	0,33	1,63	0,08
137	133	0,00	0,00	0,05	0,48	2,36	0,04	457	0,00	0,00	0,05	0,49	2,50	0,04
	167	0,00	0,00	0,03	0,24	1,28	0,08	567	0,00	0,00	0,03	0,28	1,35	0,08
138	134	0,01	0,00	0,09	0,40	1,96	0,03	468	0,01	0,00	0,09	0,40	2,04	0,03
	151	0,01	0,00	0,07	0,20	1,04	0,07	570	0,01	0,00	0,07	0,23	1,10	0,07
139	148	0,00	0,00	0,00	0,80	0,72	0,72	149	0,00	0,00	0,00	2,73	2,06	0,36
	168	0,00	0,00	0,00	0,57	0,46	0,18	169	0,00	0,00	0,00	0,38	0,92	0,18
140	152	0,00	0,00	0,00	1,21	2,13	0,13	148	0,00	0,00	0,00	0,02	0,55	0,08
	170	0,00	0,00	0,00	0,11	0,30	0,44	168	0,00	0,00	0,00	0,06	0,58	0,65
141	153	0,01	0,00	0,06	0,77	2,79	0,33	152	0,01	0,00	0,06	1,05	2,10	0,12
	171	0,01	0,00	0,03	0,25	0,58	0,09	170	0,01	0,00	0,03	0,27	0,34	0,30
142	154	0,00	0,00	0,00	0,91	2,85	0,21	153	0,00	0,00	0,00	0,97	2,83	0,19
	172	0,00	0,00	0,00	0,20	0,58	0,05	171	0,00	0,00	0,00	0,17	0,56	0,04
143	156	0,01	0,00	0,05	0,46	2,56	0,13	558	0,01	0,00	0,05	0,55	2,68	0,14
	173	0,00	0,00	0,03	0,20	0,65	0,19	573	0,00	0,00	0,03	0,06	0,63	0,21
144	157	0,00	0,00	0,00	0,48	2,56	0,11	156	0,00	0,00	0,00	0,54	2,58	0,11
	174	0,00	0,00	0,00	0,18	0,62	0,19	173	0,00	0,00	0,00	0,08	0,62	0,19
145	159	0,00	0,00	0,00	0,53	2,57	0,11	157	0,00	0,00	0,00	0,55	2,58	0,11
	175	0,00	0,00	0,00	0,13	0,60	0,19	174	0,00	0,00	0,00	0,08	0,60	0,19
146	160	0,00	0,00	0,03	0,37	2,16	0,10	561	0,00	0,00	0,03	0,46	2,26	0,12
	176	0,00	0,00	0,02	0,16	0,53	0,16	576	0,00	0,00	0,02	0,05	0,53	0,18
147	161	0,00	0,00	0,00	0,43	2,15	0,09	160	0,00	0,00	0,00	0,46	2,17	0,09
	177	0,00	0,00	0,00	0,12	0,51	0,16	176	0,00	0,00	0,00	0,06	0,51	0,16
148	163	0,01	0,00	0,10	0,40	2,06	0,10	161	0,01	0,00	0,10	0,41	2,15	0,10
	178	0,00	0,00	0,07	0,14	0,49	0,15	177	0,00	0,00	0,07	0,05	0,50	0,16
149	164	0,01	0,00	0,09	0,38	1,95	0,09	163	0,01	0,00	0,09	0,40	2,05	0,10
	179	0,00	0,00	0,06	0,13	0,47	0,14	178	0,00	0,00	0,06	0,06	0,48	0,15
150	165	0,01	0,00	0,08	0,35	1,84	0,09	164	0,01	0,00	0,08	0,39	1,96	0,09
	180	0,00	0,00	0,06	0,12	0,45	0,14	179	0,00	0,00	0,06	0,06	0,46	0,15
151	166	0,00	0,00	0,03	0,29	1,55	0,08	564	0,00	0,00	0,03	0,33	1,63	0,08
	181	0,00	0,00	0,03	0,11	0,38	0,13	579	0,00	0,00	0,03	0,05	0,38	0,13
152	167	0,00	0,00	0,03	0,24	1,28	0,08	567	0,00	0,00	0,03	0,28	1,35	0,08
	182	0,00	0,00	0,03	0,09	0,31	0,13	582	0,00	0,00	0,03	0,04	0,31	0,13
153	151	0,01	0,00	0,07	0,20	1,04	0,08	570	0,01	0,00	0,07	0,23	1,10	0,08
	183	0,00	0,00	0,07	0,08	0,25	0,13	585	0,00	0,00	0,07	0,04	0,26	0,13
154	150	0,00	0,00	0,04	0,03	0,97	0,07	555	0,00	0,00	0,04	0,13	0,93	0,10
	184	0,00	0,00	0,04	0,03	0,23	0,09	588	0,00	0,00	0,04	0,04	0,23	0,10
155	168	0,00	0,00	0,00	0,68	0,09	0,51	169	0,00	0,00	0,00	1,06	2,48	0,46
	185	0,00	0,00	0,00	0,02	0,19	0,10	186	0,00	0,00	0,00	0,17	0,92	0,06
156	170	0,00	0,00	0,00	0,13	0,41	0,41	168	0,00	0,00	0,00	0,05	0,04	0,41
	187	0,00	0,00	0,00	0,00	0,05	0,43	185	0,00	0,00	0,00	0,03	0,19	0,43
157	171	0,00	0,00	0,03	0,26	0,62	0,07	170	0,00	0,00	0,03	0,30	0,45	0,38
	188	0,00	0,00	0,03	0,01	0,01	0,04	187	0,00	0,00	0,03	0,00	0,05	0,41
158	172	0,00	0,00	0,00	0,21	0,62	0,06	171	0,00	0,00	0,00	0,18	0,61	0,04
	189	0,00	0,00	0,00	0,00	0,00	0,06	188	0,00	0,00	0,00	0,01	0,01	0,05
159	173	0,00	0,00	0,03	0,20	0,66	0,19	573	0,00	0,00	0,03	0,06	0,63	0,19
	190	0,00	0,00	0,03	0,00	0,00	0,19	591	0,00	0,00	0,03	0,00	0,00	0,19
160	174	0,00	0,00	0,00	0,18	0,62	0,20	173	0,00	0,00	0,00	0,09	0,64	0,20
	191	0,00	0,00	0,00	0,00	0,00	0,23	190	0,00	0,00	0,00	0,00	0,00	0,23
161	175	0,00	0,00	0,00	0,13	0,59	0,20	174	0,00	0,00	0,00	0,08	0,60	0,20
	192	0,00	0,00	0,00	0,00	0,00	0,23	191	0,00	0,00	0,00	0,00	0,00	0,23
162	176	0,00	0,00	0,02	0,16	0,54	0,16	576	0,00	0,00	0,02	0,05	0,53	0,17
	193	0,00	0,00	0,02	0,00	0,00	0,16	594	0,00	0,00	0,02	0,00	0,00	0,17
163	177	0,00	0,00	0,00	0,12	0,50	0,16	176	0,00	0,00	0,00	0,06	0,52	0,17
	194	0,00	0,00	0,00	0,00	0,00	0,19	193	0,00	0,00	0,00	0,00	0,00	0,19
164	178	0,00	0,00	0,07	0,14	0,50	0,14	177	0,00	0,00	0,07	0,05	0,49	0,16
	195	0,00	0,00	0,07	0,00	0,00	0,15	194	0,00	0,00	0,07	0,00	0,00	0,16
165	179	0,00	0,00	0,06	0,13	0,47	0,14	178	0,00	0,00	0,06	0,06	0,48	0,14
	196	0,00	0,00	0,06	0,00	0,00	0,15	195	0,00	0,00	0,06	0,00	0,00	0,15
166	180	0,00	0,00	0,06	0,12	0,45	0,14	179	0,00	0,00	0,06	0,06	0,46	0,14
	197	0,00	0,00	0,06	0,00	0,00	0,14	196	0,00	0,00	0,06	0,00	0,00	0,14
167	181	0,00	0,00	0,03	0,11	0,38	0,13	579	0,00	0,00	0,03	0,05	0,38	0,13
	198	0,00	0,00	0,03	0,00	0,00	0,13	597	0,00	0,00	0,03	0,00	0,00	0,13
168	182	0,00	0,00	0,03	0,09	0,31	0,12	582	0,00	0,00	0,03	0,04	0,31	0,12
	199	0,00	0,00	0,03	0,00	0,00	0,12	600	0,00	0,00	0,03	0,00	0,00	0,13
169	183	0,00	0,00	0,07	0,08	0,25	0,12	585	0,00	0,00	0,07	0,04	0,26	0,12
	200	0,00	0,00	0,07	0,00	0,00	0,13	603	0,00	0,00	0,07	0,00	0,00	0,13
170	184	0,00	0,00	0,04	0,03	0,26	0,10	588	0,00	0,00	0,04	0,04	0,21	0,11
	201	0,00	0,00	0,04	0,00	0,00	0,10	606	0,00	0,00	0,04	0,00	0,00	0,11
171	185	0,00	0,00	0,00	0,05	0,18	0,12	186	0,00	0,00	0,00	0,20	0,91	0,06
	202	0,00	0,00	0,00	0,68	0,06	0,49	203	0,00	0,00	0,00	1,02	2,39	0,44
172	187	0,00	0,00	0,00	0,01	0,03	0,43	185	0,00	0,00	0,00	0,05	0,18	0,42
	204	0,00	0,00	0,00	0,11	0,42	0,41	202	0,00	0,00	0,00	0,01	0,07	0,40
173	188	0,00	0,00	0,03	0,00	0,02	0,05	187	0,00	0,00	0,03	0,01	0,03	0,41
	205	0,00	0,00	0,03	0,25	0,63	0,07	204	0,00	0,00	0,03	0,29	0,45	0,38
174	189	0,00	0,00	0,00	0,00	0,01	0,06	188	0,00	0,00	0,00	0,00	0,02	0,05
	206	0,00	0,00	0,00	0,20	0,63	0,05	205	0,00	0,00	0,00	0,18	0,62	0,04
175	190	0,00	0,00	0,03	0,00	0,00	0,19	591	0,00	0,00	0,03	0,00	0,00	0,19

CARATTERISTICHE MEDIATE: SISMA 90°: SHELL

Shell Nro	Nodo N.ro	S11 kg/cmq	S22 kg/cmq	S12 kg/cmq	M11 kg/cmq	M22 kg/cmq	M12 kg/cmq	Nodo N.ro	S11 kg/cmq	S22 kg/cmq	S12 kg/cmq	M11 kg/cmq	M22 kg/cmq	M12 kg/cmq
	207	0,00	0,00	0,03	0,20	0,66	0,19	609	0,00	0,00	0,03	0,06	0,63	0,19
176	191	0,00	0,00	0,00	0,00	0,00	0,23	190	0,00	0,00	0,00	0,00	0,00	0,23
	208	0,00	0,00	0,00	0,18	0,62	0,20	207	0,00	0,00	0,00	0,09	0,64	0,20
177	192	0,00	0,00	0,00	0,00	0,00	0,23	191	0,00	0,00	0,00	0,00	0,00	0,23
	209	0,00	0,00	0,00	0,13	0,59	0,20	208	0,00	0,00	0,00	0,08	0,60	0,20
178	193	0,00	0,00	0,02	0,00	0,00	0,16	594	0,00	0,00	0,02	0,00	0,00	0,17
	210	0,00	0,00	0,02	0,16	0,54	0,16	612	0,00	0,00	0,02	0,05	0,53	0,17
179	194	0,00	0,00	0,00	0,00	0,00	0,19	193	0,00	0,00	0,00	0,00	0,00	0,19
	211	0,00	0,00	0,00	0,12	0,50	0,16	210	0,00	0,00	0,00	0,06	0,52	0,17
180	195	0,00	0,00	0,07	0,00	0,00	0,15	194	0,00	0,00	0,07	0,00	0,00	0,16
	212	0,00	0,00	0,07	0,14	0,50	0,14	211	0,00	0,00	0,07	0,05	0,49	0,16
181	196	0,00	0,00	0,06	0,00	0,00	0,15	195	0,00	0,00	0,06	0,00	0,00	0,15
	213	0,00	0,00	0,06	0,13	0,47	0,14	212	0,00	0,00	0,06	0,06	0,48	0,14
182	197	0,00	0,00	0,06	0,00	0,00	0,14	196	0,00	0,00	0,06	0,00	0,00	0,14
	214	0,00	0,00	0,06	0,12	0,45	0,14	213	0,00	0,00	0,06	0,06	0,46	0,14
183	198	0,00	0,00	0,03	0,00	0,00	0,13	597	0,00	0,00	0,03	0,00	0,00	0,13
	215	0,00	0,00	0,03	0,11	0,38	0,13	615	0,00	0,00	0,03	0,05	0,38	0,13
184	199	0,00	0,00	0,03	0,00	0,00	0,12	600	0,00	0,00	0,03	0,00	0,00	0,13
	216	0,00	0,00	0,03	0,09	0,31	0,12	618	0,00	0,00	0,03	0,04	0,31	0,12
185	200	0,00	0,00	0,07	0,00	0,00	0,13	603	0,00	0,00	0,07	0,00	0,00	0,13
	217	0,00	0,00	0,07	0,08	0,25	0,12	621	0,00	0,00	0,07	0,04	0,26	0,12
186	201	0,00	0,00	0,04	0,00	0,00	0,10	606	0,00	0,00	0,04	0,00	0,00	0,11
	218	0,00	0,00	0,04	0,03	0,26	0,10	624	0,00	0,00	0,04	0,04	0,21	0,11
187	202	0,00	0,00	0,00	0,58	0,39	0,27	203	0,00	0,00	0,00	0,39	0,76	0,09
	219	0,00	0,00	0,00	0,90	0,94	0,60	220	0,00	0,00	0,00	2,73	1,85	0,25
188	204	0,00	0,00	0,00	0,09	0,33	0,42	202	0,00	0,00	0,00	0,08	0,53	0,60
	221	0,00	0,00	0,00	1,22	2,11	0,08	219	0,00	0,00	0,00	0,08	0,74	0,11
189	205	0,01	0,00	0,03	0,24	0,58	0,09	204	0,01	0,00	0,03	0,27	0,37	0,30
	222	0,01	0,00	0,06	0,78	2,79	0,32	221	0,01	0,00	0,06	1,03	2,07	0,11
190	206	0,00	0,00	0,00	0,20	0,58	0,05	205	0,00	0,00	0,00	0,17	0,57	0,03
	223	0,00	0,00	0,00	0,91	2,85	0,21	222	0,00	0,00	0,00	0,96	2,83	0,18
191	207	0,00	0,00	0,03	0,20	0,65	0,19	609	0,00	0,00	0,03	0,06	0,63	0,21
	224	0,01	0,00	0,05	0,46	2,56	0,13	627	0,01	0,00	0,05	0,55	2,68	0,14
192	208	0,00	0,00	0,00	0,18	0,62	0,19	207	0,00	0,00	0,00	0,08	0,62	0,19
	225	0,00	0,00	0,00	0,48	2,56	0,11	224	0,00	0,00	0,00	0,54	2,58	0,11
193	209	0,00	0,00	0,00	0,13	0,60	0,19	208	0,00	0,00	0,00	0,08	0,60	0,19
	226	0,00	0,00	0,00	0,53	2,57	0,11	225	0,00	0,00	0,00	0,55	2,58	0,11
194	210	0,00	0,00	0,02	0,16	0,53	0,16	612	0,00	0,00	0,02	0,05	0,53	0,18
	227	0,00	0,00	0,03	0,37	2,16	0,10	630	0,00	0,00	0,03	0,46	2,26	0,12
195	211	0,00	0,00	0,00	0,12	0,51	0,16	210	0,00	0,00	0,00	0,06	0,51	0,16
	228	0,00	0,00	0,00	0,43	2,15	0,09	227	0,00	0,00	0,00	0,46	2,17	0,09
196	212	0,00	0,00	0,07	0,14	0,49	0,15	211	0,00	0,00	0,07	0,05	0,50	0,16
	229	0,01	0,00	0,10	0,40	2,06	0,10	228	0,01	0,00	0,10	0,41	2,15	0,10
197	213	0,00	0,00	0,06	0,13	0,47	0,14	212	0,00	0,00	0,06	0,06	0,48	0,15
	230	0,01	0,00	0,09	0,38	1,95	0,09	229	0,01	0,00	0,09	0,40	2,05	0,10
198	214	0,00	0,00	0,06	0,12	0,45	0,14	213	0,00	0,00	0,06	0,06	0,46	0,15
	231	0,01	0,00	0,08	0,35	1,84	0,09	230	0,01	0,00	0,08	0,39	1,96	0,09
199	215	0,00	0,00	0,03	0,11	0,38	0,13	615	0,00	0,00	0,03	0,05	0,38	0,13
	232	0,00	0,00	0,03	0,29	1,55	0,08	633	0,00	0,00	0,03	0,33	1,63	0,08
200	216	0,00	0,00	0,03	0,09	0,31	0,13	618	0,00	0,00	0,03	0,04	0,31	0,13
	233	0,00	0,00	0,03	0,24	1,28	0,08	636	0,00	0,00	0,03	0,28	1,35	0,08
201	217	0,00	0,00	0,07	0,08	0,25	0,13	621	0,00	0,00	0,07	0,04	0,26	0,13
	234	0,01	0,00	0,07	0,20	1,04	0,08	639	0,01	0,00	0,07	0,23	1,10	0,08
202	218	0,00	0,00	0,04	0,03	0,23	0,09	624	0,00	0,00	0,04	0,04	0,23	0,10
	235	0,00	0,00	0,04	0,03	0,97	0,07	642	0,00	0,00	0,04	0,13	0,93	0,10
203	219	0,00	0,00	0,00	0,71	0,04	0,55	220	0,00	0,00	0,00	3,61	2,54	1,06
	136	0,00	0,00	0,00	0,15	7,50	2,12	137	0,00	0,00	0,00	3,81	7,54	1,60
204	221	0,00	0,00	0,00	1,23	2,15	0,36	219	0,00	0,00	0,00	0,27	0,21	0,45
	138	0,00	0,00	0,00	1,20	6,46	0,80	136	0,00	0,00	0,00	1,94	7,85	0,89
205	222	0,00	0,00	0,06	0,79	2,83	0,24	221	0,00	0,00	0,05	1,04	2,11	0,50
	139	0,02	0,00	0,15	1,19	5,55	0,19	138	0,02	0,00	0,15	1,43	6,50	0,45
206	223	0,00	0,00	0,00	0,92	2,88	0,23	222	0,00	0,00	0,00	0,97	2,87	0,29
	236	0,00	0,00	0,00	0,74	5,41	0,12	139	0,00	0,00	0,00	0,75	5,46	0,18
207	224	0,01	0,00	0,05	0,45	2,55	0,13	627	0,01	0,00	0,05	0,55	2,69	0,12
	140	0,01	0,00	0,11	0,95	4,73	0,02	498	0,01	0,00	0,11	0,94	4,81	0,02
208	225	0,00	0,00	0,00	0,47	2,55	0,13	224	0,00	0,00	0,00	0,54	2,57	0,15
	237	0,00	0,00	0,00	0,80	4,65	0,03	140	0,00	0,00	0,00	0,78	4,70	0,02
209	226	0,00	0,00	0,00	0,53	2,57	0,15	225	0,00	0,00	0,00	0,54	2,56	0,16
	141	0,00	0,00	0,00	0,75	4,58	0,06	237	0,00	0,00	0,00	0,81	4,65	0,05
210	227	0,00	0,00	0,03	0,37	2,15	0,11	630	0,00	0,00	0,03	0,46	2,26	0,11
	142	0,01	0,00	0,05	0,81	3,96	0,03	513	0,01	0,00	0,05	0,79	4,11	0,04
211	228	0,00	0,00	0,00	0,43	2,17	0,12	227	0,00	0,00	0,00	0,46	2,17	0,15
	238	0,00	0,00	0,00	0,57	3,83	0,07	142	0,00	0,00	0,00	0,60	3,92	0,05
212	229	0,01	0,00	0,10	0,40	2,04	0,10	228	0,01	0,00	0,10	0,41	2,17	0,09
	143	0,02	0,00	0,17	0,67	3,77	0,02	238	0,02	0,00	0,17	0,85	3,89	0,02
213	230	0,01	0,00	0,09	0,38	1,96	0,10	229	0,01	0,00	0,09	0,40	2,04	0,10
	144	0,01	0,00	0,15	0,68	3,56	0,03	143	0,01	0,00	0,15	0,77	3,79	0,03
214	231	0,01	0,00	0,08	0,35	1,84	0,09	230	0,01	0,00	0,08	0,39	1,96	0,08
	145	0,01	0,00	0,13	0,72	3,41	0,02	144	0,01	0,00	0,13	0,68	3,56	0,03
215	232	0,00	0,00	0,03	0,29	1,55	0,08	633	0,00	0,00	0,03	0,33	1,63	0,08
	146	0,00	0,00	0,05	0,57	2,86	0,03	532	0,00	0,00	0,05	0,58	2,98	0,03
216	233	0,00	0,00	0,03	0,24	1,28	0,08	636	0,00	0,00	0,03	0,28	1,35	0,08
	147	0,00	0,00	0,05	0,48	2,36	0,04	543	0,00	0,00	0,05	0,49	2,50	0,04
217	234	0,01	0,00	0,07	0,20	1,04	0,07	639	0,01	0,00	0,07	0,23	1,10	0,07
	123	0,01	0,00	0,09	0,40	1,96	0,03	552	0,01	0,00	0,09	0,40	2,04	0,03
218	235	0,00	0,00	0,04	0,02	1,02	0,15	642	0,00	0,00	0,04	0,13	0,91	0,10
	122	0,00	0,00	0,05	0,17	1,35	0,05	393	0,00	0,00	0,05	0,35	1,66	0,02
219	240	2,54	1,44	1,81	0,03	0,01	0,05	245	1,97	1,43	0,56	0,04	0,02	0,02
	137	0,62	1,06	1,54	0,04	0,18	0,10	220	0,04	1,81	0,84	0,00	0,01	0,06
220	245	2,02	0,28	0,23	0,02	0,01	0,02	244	2,04	0,43	0,95	0,15	0,06	0,13
	220	0,14	0,15	0,16	0,00	0,01	0,09	203	0,11	0,01	0,56	0,10	0,50	0,05
221	244	0,34	0,28	0,02	0,23	0,05	0,03	243	0,41	0,08	0,36	0,05	0,01	0,03

CARATTERISTICHE MEDIATE: SISMA 90°: SHELL

Shell Nro	Nodo N.ro	S11 kg/cmq	S22 kg/cmq	S12 kg/cmq	M11 kg/cmq	M22 kg/cmq	M12 kg/cmq	Nodo N.ro	S11 kg/cmq	S22 kg/cmq	S12 kg/cmq	M11 kg/cmq	M22 kg/cmq	M12 kg/cmq
	203	0,07	0,37	0,33	0,10	0,50	0,25	186	0,00	0,00	0,70	0,00	0,01	0,30
222	243	0,38	0,07	0,38	0,06	0,01	0,03	242	0,31	0,27	0,02	0,23	0,05	0,03
	186	0,01	0,00	0,71	0,00	0,01	0,30	169	0,06	0,34	0,31	0,10	0,49	0,26
223	242	2,04	0,43	0,94	0,15	0,06	0,13	241	2,00	0,24	0,19	0,03	0,01	0,02
	169	0,11	0,00	0,60	0,10	0,49	0,05	149	0,14	0,19	0,14	0,01	0,04	0,09
224	241	1,92	1,36	0,52	0,04	0,01	0,02	239	2,48	1,40	1,72	0,03	0,01	0,06
	149	0,03	1,74	0,76	0,01	0,04	0,07	120	0,58	1,02	1,49	0,04	0,22	0,11
225	517	0,01	0,04	0,14	0,15	0,59	0,13	503	0,01	0,04	0,14	0,13	0,62	0,13
	112	0,02	0,03	0,14	0,64	3,21	0,10	111	0,02	0,04	0,14	0,65	3,26	0,10
226	507	0,02	0,01	0,26	0,13	0,82	0,15	501	0,02	0,01	0,27	0,14	0,88	0,15
	110	0,01	0,01	0,26	0,75	3,75	0,08	109	0,01	0,01	0,27	0,75	3,75	0,08
227	492	0,28	0,01	0,37	0,10	1,11	0,25	486	0,28	0,01	0,37	0,09	1,14	0,24
	107	0,04	0,05	0,33	0,92	4,61	0,33	106	0,04	0,04	0,33	0,95	4,73	0,34
228	398	0,28	0,01	0,37	0,09	1,13	0,23	400	0,28	0,01	0,36	0,10	1,10	0,25
	12	0,04	0,04	0,34	0,94	4,72	0,34	14	0,04	0,05	0,33	0,92	4,60	0,32
229	413	0,02	0,01	0,27	0,14	0,88	0,15	415	0,02	0,01	0,26	0,13	0,81	0,15
	18	0,01	0,01	0,27	0,75	3,75	0,08	20	0,01	0,01	0,26	0,75	3,75	0,08
230	419	0,01	0,04	0,14	0,13	0,62	0,13	428	0,01	0,04	0,14	0,15	0,59	0,13
	22	0,02	0,04	0,14	0,65	3,26	0,10	24	0,02	0,03	0,14	0,64	3,21	0,10
231	246	3,06	7,04	6,41	0,06	0,28	0,38	247	0,57	5,45	5,32	0,05	0,26	0,38
	3	3,06	7,04	4,44	0,47	2,33	0,38	4	0,57	5,45	3,36	0,32	1,60	0,38
232	247	0,11	0,56	3,36	0,05	0,26	0,24	248	0,21	0,05	2,59	0,05	0,25	0,24
	4	0,11	0,56	5,24	0,32	1,60	0,24	36	0,21	0,05	4,46	0,22	1,08	0,24
233	248	0,15	0,65	3,83	0,05	0,25	0,28	249	0,02	0,00	3,49	0,00	0,00	0,28
	36	0,15	0,65	4,12	0,22	1,08	0,28	53	0,02	0,00	3,78	0,00	0,02	0,28
234	249	0,03	0,00	3,47	0,00	0,00	0,28	250	0,16	0,65	3,84	0,05	0,24	0,28
	53	0,03	0,00	3,78	0,00	0,02	0,28	70	0,16	0,65	4,14	0,20	1,02	0,28
235	250	0,21	0,05	2,57	0,05	0,24	0,23	251	0,11	0,57	3,36	0,05	0,24	0,23
	70	0,21	0,05	4,46	0,20	1,02	0,23	87	0,11	0,57	5,26	0,30	1,52	0,23
236	251	0,57	5,49	5,31	0,05	0,24	0,35	252	3,09	7,07	6,47	0,05	0,26	0,35
	87	0,57	5,49	3,32	0,30	1,52	0,35	104	3,09	7,07	4,47	0,44	2,18	0,35
237	256	0,00	0,00	0,05	0,26	1,52	0,01	257	0,00	0,00	0,05	0,35	1,61	0,02
	253	0,00	0,00	0,04	0,27	1,81	0,11	254	0,00	0,00	0,04	0,38	1,87	0,09
238	257	0,00	0,00	0,05	0,32	1,60	0,02	258	0,00	0,00	0,05	0,34	1,68	0,02
	254	0,00	0,00	0,04	0,36	1,86	0,09	255	0,00	0,00	0,04	0,40	1,92	0,08
239	258	0,00	0,00	0,05	0,34	1,68	0,02	8	0,00	0,00	0,05	0,36	1,75	0,02
	255	0,00	0,00	0,04	0,38	1,92	0,08	6	0,00	0,00	0,04	0,41	1,98	0,08
240	262	0,01	0,00	0,11	0,98	4,82	0,01	263	0,01	0,00	0,11	0,94	5,00	0,02
	259	0,01	0,00	0,05	0,60	3,19	0,15	260	0,01	0,00	0,05	0,68	3,27	0,16
241	263	0,02	0,00	0,11	1,02	5,02	0,02	264	0,02	0,00	0,11	0,96	5,20	0,05
	260	0,01	0,00	0,05	0,63	3,26	0,15	261	0,01	0,00	0,05	0,73	3,32	0,18
242	264	0,02	0,00	0,11	1,06	5,22	0,04	14	0,02	0,00	0,11	1,01	5,53	0,12
	261	0,01	0,00	0,04	0,67	3,31	0,18	13	0,01	0,00	0,04	0,81	3,27	0,26
243	268	0,01	0,00	0,05	0,80	4,05	0,01	269	0,01	0,00	0,05	0,82	4,22	0,01
	265	0,00	0,00	0,03	0,56	2,93	0,12	266	0,00	0,00	0,03	0,60	3,00	0,12
244	269	0,01	0,00	0,05	0,83	4,22	0,01	270	0,01	0,00	0,05	0,85	4,38	0,01
	266	0,00	0,00	0,03	0,57	2,99	0,12	267	0,00	0,00	0,03	0,61	3,07	0,13
245	270	0,01	0,00	0,05	0,85	4,38	0,02	20	0,01	0,00	0,05	0,92	4,62	0,01
	267	0,00	0,00	0,03	0,58	3,06	0,14	19	0,00	0,00	0,03	0,64	3,11	0,14
246	274	0,00	0,00	0,05	0,57	2,85	0,02	275	0,00	0,00	0,05	0,58	2,98	0,02
	271	0,00	0,00	0,03	0,47	2,44	0,09	272	0,00	0,00	0,03	0,51	2,50	0,09
247	275	0,00	0,00	0,05	0,60	2,98	0,02	276	0,00	0,00	0,05	0,61	3,12	0,02
	272	0,00	0,00	0,03	0,48	2,50	0,09	273	0,00	0,00	0,03	0,52	2,55	0,09
248	276	0,00	0,00	0,05	0,61	3,12	0,01	30	0,00	0,00	0,05	0,66	3,23	0,01
	273	0,00	0,00	0,03	0,50	2,55	0,09	29	0,00	0,00	0,03	0,52	2,61	0,09
249	280	0,00	0,00	0,05	0,47	2,33	0,02	281	0,00	0,00	0,05	0,48	2,45	0,02
	277	0,00	0,00	0,04	0,43	2,24	0,08	278	0,00	0,00	0,04	0,47	2,29	0,08
250	281	0,00	0,00	0,05	0,50	2,45	0,02	282	0,00	0,00	0,05	0,50	2,58	0,02
	278	0,00	0,00	0,03	0,44	2,28	0,08	279	0,00	0,00	0,03	0,48	2,34	0,08
251	282	0,00	0,00	0,05	0,52	2,58	0,02	32	0,00	0,00	0,05	0,53	2,71	0,02
	279	0,00	0,00	0,03	0,45	2,34	0,08	31	0,00	0,00	0,03	0,49	2,40	0,08
252	286	0,01	0,00	0,10	0,38	1,87	0,02	287	0,01	0,00	0,10	0,39	1,97	0,02
	283	0,01	0,00	0,08	0,40	2,02	0,08	284	0,01	0,00	0,07	0,43	2,08	0,08
253	287	0,01	0,00	0,10	0,40	1,98	0,03	288	0,01	0,00	0,10	0,41	2,09	0,03
	284	0,01	0,00	0,07	0,40	2,07	0,08	285	0,01	0,00	0,07	0,44	2,14	0,08
254	288	0,01	0,00	0,10	0,43	2,09	0,03	34	0,01	0,00	0,10	0,44	2,23	0,03
	285	0,01	0,00	0,07	0,41	2,13	0,08	33	0,01	0,00	0,07	0,45	2,18	0,09
255	259	0,01	0,00	0,05	0,60	3,20	0,14	260	0,01	0,00	0,05	0,68	3,27	0,15
	289	0,00	0,00	0,02	0,21	0,80	0,18	290	0,00	0,00	0,02	0,11	0,78	0,18
256	260	0,01	0,00	0,05	0,63	3,26	0,16	261	0,01	0,00	0,05	0,72	3,30	0,16
	290	0,00	0,00	0,02	0,22	0,81	0,17	291	0,00	0,00	0,02	0,13	0,77	0,16
257	261	0,01	0,00	0,04	0,67	3,29	0,20	13	0,01	0,00	0,04	0,81	3,26	0,18
	291	0,00	0,00	0,01	0,23	0,79	0,13	39	0,00	0,00	0,01	0,17	0,70	0,11
258	265	0,00	0,00	0,03	0,56	2,93	0,11	266	0,00	0,00	0,03	0,60	3,00	0,12
	292	0,00	0,00	0,01	0,19	0,74	0,15	293	0,00	0,00	0,01	0,10	0,74	0,16
259	266	0,00	0,00	0,03	0,57	2,99	0,12	267	0,00	0,00	0,03	0,61	3,06	0,13
	293	0,00	0,00	0,01	0,19	0,76	0,16	294	0,00	0,00	0,01	0,10	0,75	0,17
260	267	0,00	0,00	0,03	0,58	3,05	0,13	19	0,00	0,00	0,03	0,65	3,14	0,13
	294	0,00	0,00	0,01	0,21	0,77	0,17	42	0,00	0,00	0,01	0,08	0,75	0,17
261	271	0,00	0,00	0,03	0,47	2,44	0,08	272	0,00	0,00	0,03	0,51	2,50	0,08
	295	0,00	0,00	0,02	0,16	0,64	0,12	296	0,00	0,00	0,02	0,09	0,64	0,12
262	272	0,00	0,00	0,03	0,48	2,50	0,08	273	0,00	0,00	0,03	0,52	2,56	0,09
	296	0,00	0,00	0,02	0,16	0,65	0,12	297	0,00	0,00	0,02	0,10	0,65	0,12
263	273	0,00	0,00	0,03	0,50	2,55	0,09	29	0,00	0,00	0,03	0,52	2,61	0,09
	297	0,00	0,00	0,02	0,16	0,66	0,12	47	0,00	0,00	0,02	0,10	0,66	0,13
264	277	0,00	0,00	0,03	0,43	2,23	0,08	278	0,00	0,00	0,03	0,47	2,29	0,08
	298	0,00	0,00	0,02	0,15	0,59	0,11	299	0,00	0,00	0,02	0,09	0,59	0,11
265	278	0,00	0,00	0,03	0,44	2,28	0,08	279	0,00	0,00	0,03	0,48	2,34	0,08
	299	0,00	0,00	0,02	0,15	0,61	0,11	300	0,00	0,00	0,02	0,09	0,60	0,12
266	279	0,00	0,00	0,03	0,45	2,34	0,08	31	0,00	0,00	0,03	0,49	2,40	0,08
	300	0,00	0,00	0,02	0,15	0,62	0,12	48	0,00	0,00	0,02	0,09	0,62	0,12
267	283	0,01	0,00	0,07	0,40	2,02	0,08	284	0,01	0,00	0,07	0,43	2,08	0,08

CARATTERISTICHE MEDIATE: SISMA 90°: SHELL

Shell Nro	Nodo N.ro	S11 kg/cmq	S22 kg/cmq	S12 kg/cmq	M11 kg/cmq	M22 kg/cmq	M12 kg/cmq	Nodo N.ro	S11 kg/cmq	S22 kg/cmq	S12 kg/cmq	M11 kg/cmq	M22 kg/cmq	M12 kg/cmq
	301	0,00	0,00	0,05	0,14	0,55	0,12	302	0,00	0,00	0,05	0,08	0,55	0,12
268	284	0,01	0,00	0,07	0,40	2,07	0,08	285	0,01	0,00	0,07	0,44	2,13	0,08
	302	0,00	0,00	0,05	0,14	0,56	0,12	303	0,00	0,00	0,05	0,08	0,56	0,12
269	285	0,01	0,00	0,07	0,41	2,13	0,08	33	0,01	0,00	0,07	0,45	2,18	0,08
	303	0,00	0,00	0,05	0,15	0,57	0,11	49	0,00	0,00	0,05	0,09	0,57	0,11
270	253	0,00	0,00	0,04	0,27	1,84	0,08	254	0,00	0,00	0,04	0,38	1,87	0,10
	304	0,00	0,00	0,03	0,10	0,52	0,09	305	0,00	0,00	0,03	0,07	0,51	0,11
271	254	0,00	0,00	0,04	0,36	1,86	0,08	255	0,00	0,00	0,04	0,40	1,92	0,08
	305	0,00	0,00	0,03	0,13	0,52	0,12	306	0,00	0,00	0,03	0,08	0,51	0,12
272	255	0,00	0,00	0,04	0,38	1,92	0,08	6	0,00	0,00	0,04	0,40	1,97	0,08
	306	0,00	0,00	0,03	0,14	0,53	0,12	50	0,00	0,00	0,03	0,08	0,53	0,12
273	289	0,00	0,00	0,02	0,21	0,80	0,17	290	0,00	0,00	0,02	0,11	0,79	0,17
	307	0,00	0,00	0,02	0,00	0,00	0,17	308	0,00	0,00	0,02	0,00	0,00	0,17
274	290	0,00	0,00	0,02	0,22	0,81	0,18	291	0,00	0,00	0,02	0,13	0,79	0,15
	308	0,00	0,00	0,02	0,00	0,00	0,18	309	0,00	0,00	0,02	0,00	0,00	0,15
275	291	0,00	0,00	0,02	0,23	0,81	0,16	39	0,00	0,00	0,02	0,18	0,74	0,07
	309	0,00	0,00	0,01	0,00	0,00	0,15	56	0,00	0,00	0,01	0,00	0,00	0,06
276	292	0,00	0,00	0,02	0,19	0,74	0,15	293	0,00	0,00	0,02	0,10	0,74	0,16
	310	0,00	0,00	0,01	0,00	0,00	0,15	311	0,00	0,00	0,01	0,00	0,00	0,16
277	293	0,00	0,00	0,01	0,19	0,76	0,16	294	0,00	0,00	0,01	0,10	0,75	0,16
	311	0,00	0,00	0,01	0,00	0,00	0,16	312	0,00	0,00	0,01	0,00	0,00	0,16
278	294	0,00	0,00	0,01	0,21	0,77	0,15	42	0,00	0,00	0,01	0,08	0,73	0,17
	312	0,00	0,00	0,01	0,00	0,00	0,15	59	0,00	0,00	0,01	0,00	0,00	0,17
279	295	0,00	0,00	0,02	0,16	0,64	0,12	296	0,00	0,00	0,02	0,09	0,64	0,12
	313	0,00	0,00	0,02	0,00	0,00	0,12	314	0,00	0,00	0,02	0,00	0,00	0,12
280	296	0,00	0,00	0,02	0,16	0,65	0,12	297	0,00	0,00	0,02	0,10	0,65	0,12
	314	0,00	0,00	0,02	0,00	0,00	0,12	315	0,00	0,00	0,02	0,00	0,00	0,12
281	297	0,00	0,00	0,02	0,16	0,66	0,12	47	0,00	0,00	0,02	0,10	0,66	0,12
	315	0,00	0,00	0,02	0,00	0,00	0,12	64	0,00	0,00	0,02	0,00	0,00	0,13
282	298	0,00	0,00	0,03	0,15	0,59	0,11	299	0,00	0,00	0,03	0,09	0,59	0,11
	316	0,00	0,00	0,02	0,00	0,00	0,11	317	0,00	0,00	0,02	0,00	0,00	0,11
283	299	0,00	0,00	0,02	0,15	0,61	0,11	300	0,00	0,00	0,02	0,09	0,60	0,11
	317	0,00	0,00	0,02	0,00	0,00	0,11	318	0,00	0,00	0,02	0,00	0,00	0,11
284	300	0,00	0,00	0,02	0,15	0,62	0,11	48	0,00	0,00	0,02	0,09	0,62	0,11
	318	0,00	0,00	0,02	0,00	0,00	0,11	65	0,00	0,00	0,02	0,00	0,00	0,12
285	301	0,00	0,00	0,06	0,14	0,55	0,11	302	0,00	0,00	0,06	0,08	0,55	0,11
	319	0,00	0,00	0,06	0,00	0,00	0,11	320	0,00	0,00	0,06	0,00	0,00	0,11
286	302	0,00	0,00	0,05	0,14	0,56	0,11	303	0,00	0,00	0,05	0,08	0,56	0,11
	320	0,00	0,00	0,05	0,00	0,00	0,11	321	0,00	0,00	0,05	0,00	0,00	0,11
287	303	0,00	0,00	0,05	0,15	0,57	0,11	49	0,00	0,00	0,05	0,09	0,57	0,11
	321	0,00	0,00	0,05	0,00	0,00	0,11	66	0,00	0,00	0,05	0,00	0,00	0,11
288	304	0,00	0,00	0,03	0,09	0,49	0,08	305	0,00	0,00	0,03	0,07	0,50	0,12
	322	0,00	0,00	0,03	0,00	0,00	0,09	323	0,00	0,00	0,03	0,00	0,00	0,12
289	305	0,00	0,00	0,03	0,13	0,52	0,11	306	0,00	0,00	0,03	0,08	0,51	0,12
	323	0,00	0,00	0,03	0,00	0,00	0,11	324	0,00	0,00	0,03	0,00	0,00	0,12
290	306	0,00	0,00	0,03	0,14	0,53	0,12	50	0,00	0,00	0,03	0,08	0,53	0,11
	324	0,00	0,00	0,03	0,00	0,00	0,12	67	0,00	0,00	0,03	0,00	0,00	0,12
291	307	0,00	0,00	0,02	0,00	0,00	0,17	308	0,00	0,00	0,02	0,00	0,00	0,17
	325	0,00	0,00	0,02	0,21	0,80	0,17	326	0,00	0,00	0,02	0,11	0,79	0,17
292	308	0,00	0,00	0,02	0,00	0,00	0,18	309	0,00	0,00	0,02	0,00	0,00	0,15
	326	0,00	0,00	0,02	0,22	0,81	0,18	327	0,00	0,00	0,02	0,13	0,78	0,15
293	309	0,00	0,00	0,01	0,00	0,00	0,15	56	0,00	0,00	0,01	0,00	0,00	0,06
	327	0,00	0,00	0,02	0,23	0,80	0,16	73	0,00	0,00	0,02	0,17	0,74	0,07
294	310	0,00	0,00	0,01	0,00	0,00	0,15	311	0,00	0,00	0,01	0,00	0,00	0,16
	328	0,00	0,00	0,02	0,19	0,74	0,15	329	0,00	0,00	0,02	0,10	0,74	0,16
295	311	0,00	0,00	0,01	0,00	0,00	0,16	312	0,00	0,00	0,01	0,00	0,00	0,16
	329	0,00	0,00	0,01	0,19	0,76	0,16	330	0,00	0,00	0,01	0,11	0,75	0,16
296	312	0,00	0,00	0,01	0,00	0,00	0,15	59	0,00	0,00	0,01	0,00	0,00	0,17
	330	0,00	0,00	0,01	0,21	0,77	0,15	76	0,00	0,00	0,01	0,08	0,73	0,17
297	313	0,00	0,00	0,02	0,00	0,00	0,12	314	0,00	0,00	0,02	0,00	0,00	0,12
	331	0,00	0,00	0,02	0,16	0,64	0,12	332	0,00	0,00	0,02	0,09	0,64	0,12
298	314	0,00	0,00	0,02	0,00	0,00	0,12	315	0,00	0,00	0,02	0,00	0,00	0,12
	332	0,00	0,00	0,02	0,16	0,65	0,12	333	0,00	0,00	0,02	0,10	0,65	0,12
299	315	0,00	0,00	0,02	0,00	0,00	0,12	64	0,00	0,00	0,02	0,00	0,00	0,13
	333	0,00	0,00	0,02	0,16	0,66	0,12	81	0,00	0,00	0,02	0,10	0,66	0,12
300	316	0,00	0,00	0,02	0,00	0,00	0,11	317	0,00	0,00	0,02	0,00	0,00	0,11
	334	0,00	0,00	0,03	0,15	0,59	0,11	335	0,00	0,00	0,03	0,09	0,59	0,11
301	317	0,00	0,00	0,02	0,00	0,00	0,11	318	0,00	0,00	0,02	0,00	0,00	0,11
	335	0,00	0,00	0,02	0,15	0,61	0,11	336	0,00	0,00	0,02	0,09	0,60	0,11
302	318	0,00	0,00	0,02	0,00	0,00	0,11	65	0,00	0,00	0,02	0,00	0,00	0,12
	336	0,00	0,00	0,02	0,15	0,62	0,11	82	0,00	0,00	0,02	0,09	0,62	0,11
303	319	0,00	0,00	0,06	0,00	0,00	0,11	320	0,00	0,00	0,06	0,00	0,00	0,11
	337	0,00	0,00	0,06	0,14	0,55	0,11	338	0,00	0,00	0,06	0,08	0,55	0,11
304	320	0,00	0,00	0,05	0,00	0,00	0,11	321	0,00	0,00	0,05	0,00	0,00	0,11
	338	0,00	0,00	0,05	0,14	0,56	0,11	339	0,00	0,00	0,05	0,08	0,56	0,11
305	321	0,00	0,00	0,05	0,00	0,00	0,11	66	0,00	0,00	0,05	0,00	0,00	0,11
	339	0,00	0,00	0,05	0,15	0,57	0,11	83	0,00	0,00	0,05	0,09	0,57	0,11
306	322	0,00	0,00	0,03	0,00	0,00	0,09	323	0,00	0,00	0,03	0,00	0,00	0,12
	340	0,00	0,00	0,03	0,09	0,49	0,08	341	0,00	0,00	0,03	0,07	0,50	0,12
307	323	0,00	0,00	0,03	0,00	0,00	0,11	324	0,00	0,00	0,03	0,00	0,00	0,12
	341	0,00	0,00	0,03	0,13	0,52	0,11	342	0,00	0,00	0,03	0,08	0,51	0,12
308	324	0,00	0,00	0,03	0,00	0,00	0,12	67	0,00	0,00	0,03	0,00	0,00	0,12
	342	0,00	0,00	0,03	0,14	0,53	0,12	84	0,00	0,00	0,03	0,08	0,53	0,11
309	325	0,00	0,00	0,02	0,21	0,80	0,18	326	0,00	0,00	0,02	0,11	0,78	0,18
	343	0,01	0,00	0,05	0,60	3,20	0,15	344	0,01	0,00	0,05	0,68	3,27	0,15
310	326	0,00	0,00	0,02	0,22	0,80	0,17	327	0,00	0,00	0,02	0,13	0,77	0,17
	344	0,01	0,00	0,05	0,63	3,26	0,16	345	0,01	0,00	0,05	0,72	3,30	0,16
311	327	0,00	0,00	0,01	0,23	0,79	0,13	73	0,00	0,00	0,01	0,17	0,70	0,10
	345	0,01	0,00	0,04	0,67	3,29	0,20	90	0,01	0,00	0,04	0,81	3,26	0,18
312	328	0,00	0,00	0,01	0,19	0,74	0,15	329	0,00	0,00	0,01	0,10	0,74	0,16
	346	0,00	0,00	0,03	0,56	2,93	0,11	347	0,00	0,00	0,03	0,60	3,00	0,12
313	329	0,00	0,00	0,01	0,19	0,75	0,16	330	0,00	0,00	0,01	0,10	0,74	0,17

CARATTERISTICHE MEDIATE: SISMA 90°: SHELL

Shell Nro	Nodo N.ro	S11 kg/cmq	S22 kg/cmq	S12 kg/cmq	M11 kg/cmq	M22 kg/cmq	M12 kg/cmq	Nodo N.ro	S11 kg/cmq	S22 kg/cmq	S12 kg/cmq	M11 kg/cmq	M22 kg/cmq	M12 kg/cmq
	347	0,00	0,00	0,03	0,57	2,99	0,12	348	0,00	0,00	0,03	0,61	3,06	0,13
314	330	0,00	0,00	0,01	0,21	0,76	0,17	76	0,00	0,00	0,01	0,08	0,74	0,17
	348	0,00	0,00	0,03	0,58	3,05	0,13	93	0,00	0,00	0,03	0,65	3,14	0,13
315	331	0,00	0,00	0,02	0,16	0,64	0,12	332	0,00	0,00	0,02	0,09	0,64	0,12
	349	0,00	0,00	0,03	0,47	2,44	0,08	350	0,00	0,00	0,03	0,51	2,50	0,08
316	332	0,00	0,00	0,02	0,16	0,65	0,12	333	0,00	0,00	0,02	0,10	0,65	0,12
	350	0,00	0,00	0,03	0,48	2,50	0,08	351	0,00	0,00	0,03	0,52	2,56	0,09
317	333	0,00	0,00	0,02	0,16	0,66	0,12	81	0,00	0,00	0,02	0,10	0,66	0,13
	351	0,00	0,00	0,03	0,50	2,55	0,09	98	0,00	0,00	0,03	0,52	2,61	0,09
318	334	0,00	0,00	0,02	0,15	0,59	0,11	335	0,00	0,00	0,02	0,09	0,59	0,11
	352	0,00	0,00	0,03	0,43	2,23	0,08	353	0,00	0,00	0,03	0,47	2,29	0,08
319	335	0,00	0,00	0,02	0,15	0,61	0,11	336	0,00	0,00	0,02	0,09	0,60	0,12
	353	0,00	0,00	0,03	0,44	2,28	0,08	354	0,00	0,00	0,03	0,48	2,34	0,08
320	336	0,00	0,00	0,02	0,15	0,62	0,12	82	0,00	0,00	0,02	0,09	0,62	0,12
	354	0,00	0,00	0,03	0,45	2,34	0,08	99	0,00	0,00	0,03	0,49	2,40	0,08
321	337	0,00	0,00	0,05	0,14	0,55	0,12	338	0,00	0,00	0,05	0,08	0,55	0,12
	355	0,01	0,00	0,07	0,40	2,02	0,08	356	0,01	0,00	0,07	0,43	2,08	0,08
322	338	0,00	0,00	0,05	0,14	0,56	0,12	339	0,00	0,00	0,05	0,08	0,56	0,12
	356	0,01	0,00	0,07	0,40	2,07	0,08	357	0,01	0,00	0,07	0,44	2,13	0,08
323	339	0,00	0,00	0,05	0,15	0,57	0,11	83	0,00	0,00	0,05	0,09	0,57	0,11
	357	0,01	0,00	0,07	0,41	2,13	0,08	100	0,01	0,00	0,07	0,45	2,19	0,08
324	340	0,00	0,00	0,03	0,10	0,52	0,09	341	0,00	0,00	0,03	0,07	0,51	0,11
	358	0,00	0,00	0,04	0,27	1,84	0,08	359	0,00	0,00	0,04	0,38	1,87	0,10
325	341	0,00	0,00	0,03	0,13	0,52	0,12	342	0,00	0,00	0,03	0,08	0,51	0,12
	359	0,00	0,00	0,04	0,36	1,86	0,08	360	0,00	0,00	0,04	0,40	1,92	0,08
326	342	0,00	0,00	0,03	0,14	0,53	0,12	84	0,00	0,00	0,03	0,08	0,53	0,12
	360	0,00	0,00	0,04	0,38	1,92	0,08	101	0,00	0,00	0,04	0,40	1,97	0,08
327	343	0,01	0,00	0,05	0,60	3,19	0,15	344	0,01	0,00	0,05	0,68	3,27	0,16
	361	0,01	0,00	0,11	0,98	4,82	0,01	362	0,01	0,00	0,11	0,94	5,00	0,02
328	344	0,01	0,00	0,05	0,63	3,26	0,15	345	0,01	0,00	0,05	0,73	3,32	0,19
	362	0,02	0,00	0,11	1,02	5,02	0,02	363	0,02	0,00	0,11	0,96	5,20	0,05
329	345	0,01	0,00	0,04	0,67	3,31	0,19	90	0,01	0,00	0,04	0,81	3,27	0,26
	363	0,02	0,00	0,11	1,05	5,22	0,05	107	0,02	0,00	0,11	1,02	5,53	0,12
330	346	0,00	0,00	0,03	0,56	2,93	0,12	347	0,00	0,00	0,03	0,60	3,00	0,12
	364	0,01	0,00	0,05	0,80	4,06	0,01	365	0,01	0,00	0,05	0,82	4,22	0,01
331	347	0,00	0,00	0,03	0,57	2,99	0,12	348	0,00	0,00	0,03	0,62	3,07	0,13
	365	0,01	0,00	0,05	0,83	4,22	0,01	366	0,01	0,00	0,05	0,85	4,38	0,01
332	348	0,00	0,00	0,03	0,58	3,06	0,14	93	0,00	0,00	0,03	0,64	3,11	0,14
	366	0,01	0,00	0,05	0,85	4,38	0,02	110	0,01	0,00	0,05	0,92	4,62	0,01
333	349	0,00	0,00	0,03	0,47	2,44	0,09	350	0,00	0,00	0,03	0,51	2,50	0,09
	367	0,00	0,00	0,05	0,57	2,85	0,02	368	0,00	0,00	0,05	0,58	2,98	0,02
334	350	0,00	0,00	0,03	0,48	2,50	0,09	351	0,00	0,00	0,03	0,52	2,55	0,09
	368	0,00	0,00	0,05	0,60	2,98	0,02	369	0,00	0,00	0,05	0,61	3,12	0,02
335	351	0,00	0,00	0,03	0,50	2,55	0,09	98	0,00	0,00	0,03	0,52	2,61	0,09
	369	0,00	0,00	0,05	0,61	3,12	0,01	115	0,00	0,00	0,05	0,66	3,23	0,01
336	352	0,00	0,00	0,04	0,43	2,24	0,08	353	0,00	0,00	0,04	0,47	2,29	0,08
	370	0,00	0,00	0,05	0,47	2,33	0,02	371	0,00	0,00	0,05	0,48	2,45	0,02
337	353	0,00	0,00	0,03	0,44	2,28	0,08	354	0,00	0,00	0,03	0,48	2,34	0,08
	371	0,00	0,00	0,05	0,50	2,45	0,02	372	0,00	0,00	0,05	0,50	2,58	0,02
338	354	0,00	0,00	0,03	0,45	2,34	0,08	99	0,00	0,00	0,03	0,49	2,40	0,08
	372	0,00	0,00	0,05	0,52	2,58	0,02	116	0,00	0,00	0,05	0,53	2,71	0,02
339	355	0,01	0,00	0,08	0,40	2,02	0,08	356	0,01	0,00	0,07	0,43	2,08	0,08
	373	0,01	0,00	0,10	0,38	1,87	0,02	374	0,01	0,00	0,10	0,39	1,97	0,02
340	356	0,01	0,00	0,07	0,40	2,07	0,08	357	0,01	0,00	0,07	0,44	2,14	0,08
	374	0,01	0,00	0,10	0,40	1,98	0,03	375	0,01	0,00	0,10	0,41	2,09	0,03
341	357	0,01	0,00	0,07	0,41	2,13	0,08	100	0,01	0,00	0,07	0,45	2,18	0,09
	375	0,01	0,00	0,10	0,43	2,09	0,03	117	0,01	0,00	0,10	0,44	2,23	0,03
342	358	0,00	0,00	0,04	0,27	1,81	0,11	359	0,00	0,00	0,04	0,38	1,87	0,09
	376	0,00	0,00	0,05	0,26	1,52	0,01	377	0,00	0,00	0,05	0,35	1,61	0,02
343	359	0,00	0,00	0,04	0,36	1,86	0,09	360	0,00	0,00	0,04	0,40	1,92	0,08
	377	0,00	0,00	0,05	0,32	1,60	0,02	378	0,00	0,00	0,05	0,34	1,68	0,02
344	360	0,00	0,00	0,04	0,38	1,92	0,08	101	0,00	0,00	0,04	0,41	1,98	0,08
	378	0,00	0,00	0,05	0,34	1,68	0,02	118	0,00	0,00	0,05	0,36	1,75	0,02
345	381	0,35	1,23	0,34	0,15	2,81	0,66	382	0,37	1,16	0,48	0,18	2,11	0,38
	379	0,43	1,39	0,08	0,16	2,44	0,66	380	0,41	1,31	0,74	0,22	1,75	0,38
346	120	0,10	0,42	0,02	2,06	10,32	1,47	121	0,12	0,51	0,42	1,31	6,53	1,32
	381	0,06	0,42	0,08	0,49	1,11	1,07	382	0,08	0,50	0,35	0,28	2,59	1,22
347	384	0,02	0,11	0,03	0,08	0,51	0,09	385	0,03	0,12	0,03	0,15	0,55	0,09
	376	0,02	0,11	0,03	0,12	0,85	0,06	377	0,02	0,11	0,03	0,19	0,89	0,06
348	385	0,02	0,12	0,04	0,08	0,55	0,09	386	0,02	0,12	0,04	0,15	0,58	0,09
	377	0,02	0,12	0,04	0,12	0,91	0,06	378	0,02	0,12	0,04	0,19	0,94	0,06
349	386	0,01	0,12	0,05	0,08	0,58	0,09	387	0,01	0,11	0,05	0,15	0,62	0,08
	378	0,02	0,12	0,04	0,13	0,96	0,06	118	0,02	0,11	0,05	0,20	1,00	0,06
350	388	0,02	0,09	0,00	0,00	0,42	0,10	389	0,02	0,10	0,04	0,01	0,40	0,11
	383	0,02	0,08	0,01	0,01	0,20	0,09	384	0,02	0,09	0,02	0,03	0,18	0,10
351	389	0,01	0,10	0,04	0,04	0,41	0,12	390	0,01	0,09	0,03	0,06	0,41	0,12
	384	0,02	0,10	0,04	0,02	0,16	0,11	385	0,02	0,09	0,04	0,03	0,16	0,11
352	390	0,01	0,09	0,04	0,06	0,41	0,12	391	0,01	0,09	0,04	0,08	0,41	0,12
	385	0,01	0,09	0,04	0,03	0,15	0,12	386	0,01	0,09	0,04	0,04	0,14	0,11
353	391	0,01	0,09	0,05	0,07	0,42	0,12	392	0,01	0,09	0,05	0,09	0,42	0,12
	386	0,01	0,09	0,05	0,03	0,13	0,12	387	0,01	0,09	0,05	0,05	0,13	0,11
354	122	0,03	0,03	0,03	0,15	0,99	0,10	393	0,01	0,08	0,02	0,16	1,02	0,09
	388	0,03	0,02	0,03	0,08	0,81	0,13	389	0,01	0,08	0,02	0,10	0,84	0,11
355	393	0,01	0,07	0,02	0,19	1,07	0,07	394	0,01	0,07	0,03	0,18	1,10	0,07
	389	0,01	0,07	0,02	0,15	0,85	0,10	390	0,01	0,07	0,03	0,14	0,87	0,10
356	394	0,01	0,07	0,03	0,21	1,14	0,07	395	0,01	0,07	0,04	0,19	1,16	0,07
	390	0,00	0,07	0,03	0,18	0,90	0,10	391	0,00	0,07	0,04	0,16	0,92	0,09
357	395	0,01	0,07	0,04	0,22	1,20	0,08	123	0,01	0,07	0,05	0,20	1,22	0,08
	391	0,01	0,07	0,04	0,20	0,94	0,10	392	0,01	0,07	0,05	0,18	0,96	0,10
358	382	0,22	1,17	0,39	0,31	2,13	0,42	397	0,06	0,37	0,67	0,33	2,36	0,32
	380	0,27	1,18	0,51	0,34	1,77	0,41	396	0,11	0,38	0,79	0,39	1,99	0,31
359	121	0,07	0,52	0,22	1,31	6,53	0,54	124	0,03	0,35	0,52	1,05	5,25	0,46

CARATTERISTICHE MEDIATE: SISMA 90°: SHELL

Shell Nro	Nodo N.ro	S11 kg/cmq	S22 kg/cmq	S12 kg/cmq	M11 kg/cmq	M22 kg/cmq	M12 kg/cmq	Nodo N.ro	S11 kg/cmq	S22 kg/cmq	S12 kg/cmq	M11 kg/cmq	M22 kg/cmq	M12 kg/cmq
	382	0,02	0,51	0,26	0,40	2,61	0,42	397	0,01	0,34	0,56	0,25	1,99	0,50
360	397	0,20	0,39	0,65	0,06	0,75	0,25	399	0,11	0,04	0,51	0,07	0,73	0,21
	396	0,47	0,45	0,68	0,06	0,38	0,26	398	0,39	0,02	0,54	0,06	0,39	0,22
361	124	0,08	0,32	0,48	0,66	3,86	0,09	125	0,03	0,09	0,58	0,62	3,61	0,08
	397	0,19	0,34	0,55	0,47	2,91	0,05	399	0,14	0,11	0,65	0,43	2,66	0,06
362	401	0,10	0,03	0,34	0,47	2,12	0,08	402	0,10	0,01	0,34	0,29	2,02	0,09
	264	0,02	0,05	0,33	0,61	3,10	0,04	263	0,02	0,03	0,32	0,42	3,01	0,05
363	402	0,05	0,02	0,33	0,45	2,00	0,08	403	0,05	0,01	0,31	0,27	1,92	0,09
	263	0,02	0,03	0,33	0,58	2,96	0,05	262	0,01	0,01	0,31	0,40	2,88	0,06
364	403	0,02	0,01	0,31	0,42	1,92	0,09	404	0,02	0,01	0,27	0,26	1,86	0,10
	262	0,01	0,01	0,31	0,55	2,83	0,06	16	0,01	0,01	0,28	0,39	2,77	0,08
365	405	0,16	0,01	0,49	0,09	0,69	0,17	406	0,16	0,01	0,47	0,07	0,69	0,17
	400	0,19	0,01	0,44	0,03	0,36	0,17	401	0,19	0,01	0,42	0,05	0,35	0,17
366	406	0,10	0,01	0,43	0,10	0,67	0,15	407	0,10	0,02	0,40	0,07	0,67	0,15
	401	0,10	0,01	0,39	0,01	0,31	0,14	402	0,10	0,02	0,37	0,04	0,31	0,14
367	407	0,05	0,01	0,38	0,11	0,65	0,13	408	0,06	0,04	0,35	0,09	0,65	0,13
	402	0,05	0,01	0,36	0,02	0,28	0,13	403	0,06	0,03	0,33	0,03	0,28	0,13
368	408	0,02	0,03	0,33	0,13	0,63	0,12	409	0,03	0,05	0,30	0,11	0,63	0,13
	403	0,03	0,03	0,32	0,03	0,24	0,12	404	0,03	0,05	0,29	0,02	0,24	0,13
369	155	0,01	0,10	0,55	0,56	3,39	0,03	410	0,00	0,06	0,50	0,57	3,30	0,03
	405	0,18	0,13	0,58	0,44	2,51	0,08	406	0,17	0,09	0,53	0,45	2,42	0,10
370	410	0,00	0,06	0,49	0,52	3,19	0,04	411	0,00	0,07	0,43	0,56	3,14	0,05
	406	0,11	0,08	0,50	0,40	2,34	0,09	407	0,11	0,10	0,44	0,44	2,29	0,10
371	411	0,00	0,07	0,41	0,49	3,05	0,05	412	0,00	0,08	0,36	0,55	3,01	0,06
	407	0,06	0,09	0,42	0,39	2,23	0,09	408	0,06	0,10	0,37	0,45	2,19	0,09
372	412	0,01	0,08	0,35	0,47	2,92	0,05	126	0,01	0,10	0,32	0,54	2,89	0,05
	408	0,04	0,09	0,35	0,39	2,15	0,08	409	0,04	0,11	0,32	0,45	2,12	0,08
373	409	0,03	0,04	0,30	0,33	1,61	0,13	414	0,03	0,05	0,27	0,30	1,55	0,12
	404	0,02	0,04	0,30	0,15	1,20	0,14	413	0,02	0,04	0,27	0,15	1,15	0,13
374	126	0,01	0,10	0,32	0,76	3,80	0,09	158	0,01	0,10	0,28	0,75	3,73	0,09
	409	0,03	0,10	0,32	0,25	1,22	0,14	414	0,03	0,11	0,28	0,25	1,27	0,14
375	416	0,00	0,02	0,23	0,37	1,72	0,08	417	0,00	0,03	0,20	0,27	1,66	0,09
	270	0,00	0,02	0,23	0,48	2,57	0,05	269	0,00	0,03	0,20	0,38	2,51	0,06
376	417	0,00	0,03	0,20	0,36	1,65	0,08	418	0,00	0,03	0,17	0,26	1,59	0,09
	269	0,00	0,03	0,20	0,46	2,47	0,05	268	0,00	0,03	0,17	0,37	2,41	0,06
377	418	0,00	0,03	0,17	0,36	1,58	0,08	419	0,00	0,04	0,14	0,26	1,53	0,08
	268	0,00	0,03	0,17	0,45	2,36	0,05	22	0,00	0,04	0,14	0,36	2,31	0,05
378	420	0,01	0,05	0,28	0,10	0,61	0,12	421	0,01	0,05	0,25	0,09	0,61	0,12
	415	0,02	0,05	0,27	0,03	0,23	0,11	416	0,02	0,06	0,24	0,04	0,23	0,12
379	421	0,01	0,06	0,24	0,09	0,61	0,12	422	0,01	0,06	0,21	0,08	0,61	0,12
	416	0,01	0,05	0,23	0,02	0,22	0,12	417	0,01	0,06	0,21	0,03	0,22	0,12
380	422	0,01	0,06	0,20	0,09	0,60	0,12	423	0,01	0,07	0,18	0,07	0,60	0,12
	417	0,01	0,06	0,20	0,02	0,20	0,12	418	0,01	0,07	0,17	0,03	0,20	0,12
381	423	0,00	0,06	0,17	0,08	0,58	0,12	424	0,00	0,06	0,14	0,06	0,59	0,12
	418	0,01	0,06	0,17	0,02	0,17	0,11	419	0,01	0,06	0,15	0,04	0,16	0,12
382	127	0,02	0,09	0,27	0,47	2,79	0,07	425	0,02	0,09	0,26	0,48	2,75	0,07
	420	0,02	0,09	0,27	0,38	2,06	0,09	421	0,02	0,09	0,25	0,39	2,03	0,10
383	425	0,01	0,09	0,24	0,45	2,70	0,07	426	0,01	0,10	0,21	0,47	2,67	0,07
	421	0,02	0,09	0,24	0,36	1,99	0,09	422	0,02	0,10	0,21	0,37	1,95	0,10
384	426	0,01	0,10	0,21	0,44	2,61	0,07	427	0,01	0,10	0,18	0,45	2,58	0,07
	422	0,01	0,10	0,21	0,35	1,92	0,10	423	0,01	0,10	0,18	0,36	1,89	0,10
385	427	0,02	0,09	0,17	0,42	2,52	0,08	128	0,02	0,10	0,15	0,43	2,49	0,08
	423	0,01	0,09	0,17	0,32	1,87	0,10	424	0,01	0,10	0,15	0,34	1,85	0,11
386	430	0,00	0,07	0,14	0,06	0,57	0,11	431	0,00	0,07	0,11	0,05	0,56	0,11
	428	0,00	0,07	0,13	0,05	0,15	0,12	429	0,00	0,07	0,10	0,06	0,15	0,12
387	162	0,01	0,09	0,13	0,34	2,41	0,04	129	0,01	0,09	0,12	0,47	2,38	0,04
	430	0,01	0,09	0,12	0,24	1,79	0,07	431	0,01	0,09	0,11	0,37	1,76	0,08
388	431	0,00	0,07	0,10	0,10	0,55	0,12	433	0,00	0,07	0,08	0,09	0,55	0,11
	429	0,00	0,07	0,10	0,01	0,13	0,12	432	0,00	0,07	0,08	0,02	0,14	0,11
389	129	0,01	0,09	0,10	0,35	2,28	0,07	130	0,01	0,09	0,09	0,45	2,25	0,06
	431	0,01	0,09	0,10	0,26	1,70	0,09	433	0,01	0,09	0,08	0,36	1,67	0,09
390	433	0,01	0,07	0,08	0,11	0,53	0,12	435	0,01	0,07	0,06	0,11	0,52	0,11
	432	0,01	0,07	0,08	0,01	0,12	0,12	434	0,01	0,07	0,06	0,01	0,12	0,11
391	130	0,01	0,08	0,07	0,35	2,16	0,07	131	0,01	0,08	0,06	0,42	2,12	0,06
	433	0,01	0,08	0,07	0,27	1,62	0,09	435	0,01	0,08	0,07	0,34	1,57	0,08
392	436	0,01	0,06	0,05	0,26	1,18	0,08	437	0,01	0,07	0,05	0,17	1,13	0,09
	276	0,01	0,06	0,05	0,34	1,80	0,06	275	0,01	0,07	0,05	0,26	1,75	0,06
393	437	0,01	0,07	0,05	0,25	1,12	0,09	438	0,01	0,07	0,05	0,16	1,07	0,09
	275	0,01	0,07	0,05	0,33	1,72	0,06	274	0,01	0,07	0,05	0,24	1,67	0,07
394	438	0,01	0,07	0,05	0,24	1,06	0,09	439	0,01	0,08	0,05	0,16	1,01	0,09
	274	0,01	0,07	0,05	0,32	1,64	0,06	32	0,01	0,08	0,05	0,23	1,59	0,07
395	435	0,01	0,07	0,06	0,12	0,52	0,12	440	0,01	0,07	0,05	0,10	0,53	0,12
	434	0,01	0,07	0,06	0,04	0,11	0,11	436	0,01	0,07	0,05	0,02	0,10	0,12
396	440	0,01	0,07	0,05	0,10	0,52	0,12	441	0,01	0,08	0,05	0,08	0,52	0,12
	436	0,01	0,07	0,05	0,02	0,09	0,11	437	0,01	0,08	0,05	0,01	0,09	0,12
397	441	0,01	0,08	0,05	0,09	0,51	0,12	442	0,01	0,08	0,05	0,07	0,51	0,12
	437	0,01	0,08	0,05	0,02	0,08	0,11	438	0,01	0,08	0,05	0,01	0,08	0,12
398	442	0,01	0,08	0,05	0,08	0,50	0,11	443	0,01	0,08	0,05	0,07	0,50	0,12
	438	0,01	0,08	0,05	0,02	0,08	0,11	439	0,01	0,08	0,05	0,02	0,08	0,12
399	131	0,01	0,09	0,06	0,36	2,08	0,08	444	0,01	0,09	0,05	0,37	2,05	0,08
	435	0,01	0,09	0,07	0,31	1,56	0,11	440	0,01	0,09	0,05	0,31	1,53	0,10
400	444	0,01	0,08	0,05	0,34	2,00	0,07	445	0,01	0,08	0,05	0,35	1,97	0,07
	440	0,01	0,08	0,05	0,27	1,50	0,10	441	0,01	0,08	0,05	0,29	1,47	0,10
401	445	0,01	0,08	0,05	0,32	1,92	0,07	446	0,01	0,08	0,05	0,34	1,89	0,07
	441	0,01	0,08	0,05	0,26	1,45	0,09	442	0,01	0,08	0,05	0,28	1,42	0,09
402	446	0,01	0,08	0,05	0,31	1,84	0,07	132	0,01	0,08	0,05	0,32	1,82	0,07
	442	0,01	0,08	0,05	0,25	1,39	0,09	443	0,01	0,08	0,05	0,26	1,37	0,09
403	447	0,01	0,08	0,06	0,22	0,95	0,09	448	0,01	0,09	0,06	0,14	0,91	0,09
	282	0,01	0,08	0,06	0,29	1,48	0,07	281	0,01	0,09	0,06	0,21	1,43	0,07
404	448	0,01	0,09	0,06	0,21	0,90	0,09	449	0,01	0,09	0,07	0,13	0,85	0,09
	281	0,01	0,09	0,06	0,28	1,40	0,06	280	0,01	0,09	0,07	0,20	1,36	0,07
405	449	0,01	0,09	0,07	0,21	0,84	0,08	450	0,01	0,09	0,07	0,13	0,80	0,08

CARATTERISTICHE MEDIATE: SISMA 90°: SHELL

Shell Nro	Nodo N.ro	S11 kg/cmq	S22 kg/cmq	S12 kg/cmq	M11 kg/cmq	M22 kg/cmq	M12 kg/cmq	Nodo N.ro	S11 kg/cmq	S22 kg/cmq	S12 kg/cmq	M11 kg/cmq	M22 kg/cmq	M12 kg/cmq
	280	0,01	0,09	0,07	0,27	1,32	0,06	34	0,02	0,09	0,07	0,18	1,28	0,06
406	443	0,01	0,08	0,05	0,08	0,49	0,11	451	0,01	0,08	0,06	0,07	0,49	0,12
	439	0,01	0,08	0,05	0,02	0,08	0,11	447	0,01	0,08	0,06	0,02	0,08	0,12
407	451	0,01	0,08	0,06	0,08	0,48	0,11	452	0,01	0,08	0,06	0,07	0,48	0,12
	447	0,01	0,08	0,06	0,02	0,08	0,11	448	0,01	0,08	0,06	0,02	0,08	0,11
408	452	0,01	0,08	0,06	0,08	0,47	0,11	453	0,01	0,08	0,06	0,06	0,47	0,12
	448	0,01	0,08	0,06	0,02	0,08	0,11	449	0,01	0,08	0,07	0,02	0,08	0,11
409	453	0,01	0,08	0,07	0,07	0,46	0,11	454	0,01	0,08	0,07	0,05	0,46	0,12
	449	0,01	0,08	0,06	0,02	0,08	0,11	450	0,01	0,08	0,07	0,02	0,08	0,11
410	132	0,01	0,08	0,05	0,29	1,77	0,07	455	0,01	0,08	0,06	0,31	1,74	0,07
	443	0,01	0,08	0,05	0,24	1,34	0,09	451	0,01	0,08	0,06	0,26	1,31	0,09
411	455	0,01	0,08	0,06	0,28	1,70	0,07	456	0,01	0,08	0,06	0,30	1,67	0,07
	451	0,01	0,08	0,06	0,23	1,29	0,09	452	0,01	0,08	0,06	0,25	1,26	0,09
412	456	0,01	0,08	0,06	0,27	1,63	0,07	457	0,01	0,08	0,06	0,29	1,60	0,07
	452	0,01	0,08	0,06	0,22	1,24	0,09	453	0,01	0,07	0,06	0,23	1,22	0,09
413	457	0,01	0,08	0,06	0,25	1,56	0,08	133	0,01	0,07	0,06	0,27	1,54	0,08
	453	0,01	0,07	0,06	0,20	1,19	0,10	454	0,01	0,07	0,06	0,22	1,17	0,10
414	458	0,01	0,10	0,07	0,21	0,75	0,09	459	0,01	0,10	0,06	0,08	0,70	0,09
	288	0,01	0,10	0,07	0,26	1,19	0,07	287	0,01	0,10	0,06	0,14	1,14	0,07
415	459	0,01	0,10	0,06	0,19	0,70	0,09	460	0,02	0,11	0,06	0,08	0,66	0,09
	287	0,01	0,10	0,06	0,25	1,12	0,07	286	0,01	0,11	0,06	0,13	1,08	0,07
416	460	0,02	0,11	0,06	0,18	0,66	0,09	461	0,02	0,11	0,06	0,07	0,62	0,10
	286	0,02	0,11	0,06	0,23	1,06	0,07	8	0,02	0,11	0,05	0,12	1,02	0,08
417	454	0,01	0,08	0,07	0,07	0,45	0,11	462	0,01	0,08	0,07	0,05	0,45	0,11
	450	0,01	0,08	0,07	0,02	0,09	0,11	458	0,01	0,08	0,07	0,02	0,09	0,11
418	462	0,01	0,08	0,07	0,08	0,44	0,11	463	0,01	0,09	0,06	0,06	0,44	0,12
	458	0,01	0,08	0,07	0,03	0,10	0,11	459	0,01	0,09	0,06	0,01	0,09	0,11
419	463	0,01	0,09	0,06	0,08	0,44	0,11	464	0,01	0,09	0,06	0,06	0,43	0,12
	459	0,01	0,09	0,06	0,04	0,10	0,11	460	0,01	0,09	0,06	0,02	0,10	0,11
420	464	0,01	0,09	0,06	0,09	0,43	0,11	465	0,01	0,09	0,05	0,07	0,42	0,11
	460	0,01	0,09	0,06	0,05	0,11	0,11	461	0,01	0,09	0,05	0,03	0,11	0,12
421	133	0,01	0,07	0,06	0,22	1,49	0,06	466	0,01	0,07	0,06	0,28	1,47	0,06
	454	0,01	0,07	0,07	0,17	1,15	0,09	462	0,01	0,07	0,07	0,23	1,13	0,09
422	466	0,01	0,07	0,06	0,21	1,41	0,07	467	0,01	0,07	0,06	0,28	1,40	0,07
	462	0,01	0,07	0,06	0,17	1,09	0,09	463	0,01	0,07	0,06	0,23	1,08	0,09
423	467	0,01	0,07	0,06	0,20	1,35	0,07	468	0,01	0,07	0,06	0,26	1,33	0,07
	463	0,01	0,07	0,06	0,16	1,05	0,09	464	0,01	0,07	0,06	0,23	1,03	0,09
424	468	0,01	0,07	0,06	0,19	1,28	0,06	134	0,01	0,07	0,05	0,25	1,26	0,06
	464	0,01	0,07	0,06	0,16	1,00	0,09	465	0,01	0,07	0,05	0,22	0,98	0,09
425	469	0,02	0,12	0,04	0,15	0,58	0,09	470	0,02	0,12	0,04	0,08	0,55	0,09
	258	0,02	0,12	0,04	0,19	0,94	0,06	257	0,02	0,12	0,04	0,12	0,91	0,06
426	470	0,03	0,12	0,03	0,15	0,55	0,09	471	0,02	0,11	0,03	0,08	0,51	0,09
	257	0,02	0,11	0,03	0,19	0,89	0,06	256	0,02	0,11	0,03	0,12	0,86	0,06
427	471	0,02	0,09	0,02	0,12	0,52	0,08	472	0,04	0,21	0,09	0,06	0,50	0,08
	256	0,06	0,10	0,01	0,17	0,83	0,06	7	0,08	0,21	0,07	0,10	0,80	0,06
428	465	0,01	0,09	0,05	0,09	0,42	0,12	473	0,01	0,09	0,05	0,07	0,42	0,12
	461	0,01	0,09	0,05	0,05	0,13	0,11	469	0,01	0,09	0,05	0,03	0,13	0,12
429	473	0,01	0,09	0,04	0,08	0,41	0,12	474	0,01	0,09	0,04	0,06	0,41	0,12
	469	0,01	0,09	0,04	0,04	0,14	0,11	470	0,01	0,09	0,04	0,03	0,15	0,12
430	474	0,01	0,09	0,03	0,06	0,41	0,12	475	0,01	0,10	0,04	0,04	0,41	0,12
	470	0,02	0,09	0,04	0,03	0,16	0,11	471	0,02	0,10	0,04	0,02	0,16	0,11
431	475	0,02	0,10	0,04	0,01	0,40	0,11	476	0,02	0,09	0,00	0,00	0,42	0,10
	471	0,02	0,09	0,02	0,03	0,18	0,10	472	0,02	0,08	0,01	0,01	0,20	0,09
432	134	0,01	0,07	0,05	0,20	1,22	0,08	477	0,01	0,07	0,04	0,22	1,20	0,08
	465	0,01	0,07	0,05	0,18	0,96	0,10	473	0,01	0,07	0,04	0,20	0,94	0,10
433	477	0,01	0,07	0,04	0,19	1,16	0,07	478	0,01	0,07	0,03	0,21	1,14	0,07
	473	0,00	0,07	0,04	0,16	0,92	0,09	474	0,00	0,07	0,03	0,18	0,90	0,10
434	478	0,01	0,07	0,03	0,18	1,10	0,07	479	0,01	0,07	0,02	0,19	1,07	0,07
	474	0,01	0,07	0,03	0,14	0,87	0,10	475	0,01	0,07	0,02	0,15	0,85	0,10
435	479	0,01	0,08	0,02	0,16	1,02	0,09	135	0,03	0,03	0,03	0,15	0,99	0,10
	475	0,01	0,08	0,02	0,10	0,84	0,11	476	0,03	0,02	0,03	0,08	0,81	0,13
436	482	0,34	1,16	0,47	0,23	2,13	0,37	483	0,32	1,24	0,33	0,16	2,78	0,64
	480	0,39	1,30	0,72	0,25	1,77	0,37	481	0,40	1,38	0,07	0,17	2,42	0,64
437	136	0,10	0,50	0,40	1,35	6,77	1,12	137	0,09	0,43	0,02	1,97	9,87	1,27
	482	0,07	0,50	0,34	0,30	2,49	1,04	483	0,06	0,42	0,06	0,45	1,33	0,89
438	485	0,06	0,37	0,66	0,33	2,37	0,33	482	0,22	1,17	0,38	0,34	2,15	0,41
	484	0,12	0,38	0,79	0,38	2,00	0,32	480	0,28	1,18	0,51	0,36	1,79	0,40
439	138	0,04	0,35	0,53	1,05	5,23	0,49	136	0,07	0,52	0,21	1,35	6,77	0,57
	485	0,01	0,34	0,57	0,26	2,02	0,53	482	0,02	0,51	0,25	0,41	2,51	0,45
440	487	0,12	0,04	0,51	0,07	0,73	0,21	485	0,20	0,39	0,64	0,06	0,75	0,25
	486	0,39	0,02	0,55	0,06	0,40	0,22	484	0,47	0,45	0,68	0,06	0,38	0,26
441	139	0,03	0,09	0,58	0,62	3,61	0,08	138	0,08	0,32	0,48	0,66	3,86	0,10
	487	0,14	0,11	0,65	0,43	2,67	0,06	485	0,19	0,34	0,55	0,47	2,92	0,05
442	489	0,05	0,01	0,31	0,27	1,92	0,09	490	0,05	0,02	0,33	0,45	2,00	0,08
	361	0,01	0,01	0,31	0,40	2,88	0,06	362	0,02	0,03	0,33	0,58	2,96	0,05
443	490	0,10	0,01	0,34	0,29	2,02	0,09	491	0,10	0,03	0,34	0,47	2,12	0,08
	362	0,02	0,03	0,32	0,42	3,01	0,04	363	0,02	0,05	0,33	0,61	3,11	0,03
444	491	0,19	0,01	0,37	0,31	2,16	0,08	492	0,18	0,03	0,35	0,52	2,28	0,07
	363	0,02	0,05	0,33	0,44	3,17	0,03	107	0,02	0,06	0,31	0,65	3,29	0,02
445	493	0,03	0,05	0,30	0,11	0,63	0,13	494	0,02	0,03	0,33	0,13	0,63	0,12
	488	0,03	0,05	0,29	0,02	0,24	0,13	489	0,03	0,03	0,32	0,03	0,24	0,12
446	494	0,06	0,04	0,35	0,09	0,65	0,13	495	0,05	0,01	0,38	0,11	0,65	0,13
	489	0,06	0,03	0,33	0,03	0,28	0,13	490	0,05	0,01	0,36	0,02	0,28	0,13
447	495	0,10	0,02	0,40	0,07	0,67	0,15	496	0,10	0,01	0,43	0,10	0,67	0,15
	490	0,10	0,02	0,37	0,04	0,31	0,14	491	0,10	0,01	0,39	0,02	0,31	0,15
448	496	0,16	0,01	0,47	0,07	0,69	0,17	497	0,16	0,01	0,49	0,09	0,69	0,17
	491	0,19	0,01	0,42	0,05	0,36	0,17	492	0,19	0,01	0,44	0,03	0,36	0,17
449	140	0,01	0,10	0,32	0,54	2,89	0,05	498	0,01	0,08	0,35	0,47	2,92	0,05
	493	0,04	0,11	0,32	0,45	2,12	0,08	494	0,04	0,09	0,35	0,39	2,15	0,08
450	498	0,00	0,08	0,36	0,55	3,01	0,06	499	0,00	0,07	0,41	0,49	3,05	0,05
	494	0,06	0,10	0,37	0,45	2,19	0,09	495	0,06	0,09	0,42	0,39	2,23	0,09
451	499	0,00	0,07	0,43	0,56	3,14	0,05	500	0,00	0,06	0,48	0,52	3,19	0,04

CARATTERISTICHE MEDIATE: SISMA 90°: SHELL

Shell Nro	Nodo N.ro	S11 kg/cmq	S22 kg/cmq	S12 kg/cmq	M11 kg/cmq	M22 kg/cmq	M12 kg/cmq	Nodo N.ro	S11 kg/cmq	S22 kg/cmq	S12 kg/cmq	M11 kg/cmq	M22 kg/cmq	M12 kg/cmq
	495	0,11	0,10	0,44	0,44	2,29	0,10	496	0,11	0,08	0,50	0,40	2,34	0,09
452	500	0,00	0,06	0,50	0,57	3,30	0,03	236	0,01	0,10	0,54	0,56	3,39	0,03
	496	0,17	0,10	0,53	0,45	2,42	0,10	497	0,18	0,13	0,58	0,44	2,51	0,08
453	502	0,03	0,05	0,27	0,30	1,55	0,12	493	0,03	0,04	0,30	0,33	1,61	0,13
	501	0,02	0,04	0,27	0,15	1,16	0,13	488	0,02	0,04	0,30	0,15	1,20	0,14
454	237	0,01	0,10	0,28	0,75	3,73	0,09	140	0,01	0,10	0,32	0,76	3,80	0,09
	502	0,03	0,11	0,28	0,25	1,27	0,14	493	0,03	0,10	0,32	0,25	1,22	0,14
455	504	0,00	0,03	0,17	0,26	1,59	0,09	505	0,00	0,03	0,20	0,36	1,65	0,08
	364	0,00	0,03	0,17	0,37	2,41	0,06	365	0,00	0,03	0,20	0,46	2,47	0,05
456	505	0,00	0,03	0,21	0,27	1,66	0,09	506	0,00	0,02	0,24	0,37	1,72	0,08
	365	0,00	0,03	0,20	0,38	2,51	0,06	366	0,00	0,02	0,23	0,48	2,57	0,05
457	506	0,01	0,02	0,24	0,29	1,75	0,09	507	0,01	0,01	0,27	0,40	1,81	0,08
	366	0,00	0,02	0,24	0,40	2,60	0,06	110	0,01	0,01	0,26	0,50	2,66	0,06
458	508	0,00	0,06	0,14	0,06	0,58	0,12	509	0,00	0,06	0,17	0,08	0,58	0,12
	503	0,01	0,06	0,15	0,04	0,16	0,12	504	0,01	0,06	0,17	0,02	0,17	0,11
459	509	0,01	0,07	0,18	0,07	0,60	0,12	510	0,01	0,06	0,20	0,09	0,60	0,12
	504	0,01	0,07	0,17	0,03	0,20	0,12	505	0,01	0,06	0,20	0,02	0,20	0,12
460	510	0,01	0,06	0,21	0,08	0,61	0,12	511	0,01	0,06	0,24	0,09	0,61	0,12
	505	0,01	0,06	0,21	0,03	0,22	0,12	506	0,01	0,05	0,23	0,02	0,22	0,12
461	511	0,01	0,05	0,25	0,09	0,61	0,12	512	0,01	0,05	0,28	0,10	0,61	0,12
	506	0,02	0,06	0,24	0,04	0,23	0,12	507	0,02	0,05	0,27	0,03	0,24	0,11
462	142	0,02	0,10	0,15	0,43	2,49	0,08	513	0,02	0,09	0,17	0,42	2,52	0,08
	508	0,01	0,10	0,15	0,34	1,85	0,11	509	0,01	0,09	0,17	0,32	1,87	0,10
463	513	0,01	0,10	0,18	0,45	2,58	0,07	514	0,01	0,10	0,21	0,44	2,61	0,07
	509	0,01	0,10	0,18	0,36	1,89	0,10	510	0,01	0,10	0,21	0,35	1,92	0,10
464	514	0,01	0,10	0,21	0,47	2,67	0,07	515	0,01	0,09	0,24	0,45	2,70	0,07
	510	0,02	0,10	0,21	0,37	1,95	0,10	511	0,02	0,09	0,24	0,36	1,99	0,09
465	515	0,02	0,09	0,26	0,48	2,75	0,07	141	0,02	0,09	0,27	0,47	2,79	0,07
	511	0,02	0,09	0,25	0,39	2,03	0,10	512	0,02	0,09	0,27	0,38	2,06	0,09
466	518	0,00	0,07	0,11	0,05	0,56	0,11	519	0,00	0,07	0,14	0,06	0,57	0,11
	516	0,00	0,07	0,10	0,06	0,15	0,12	517	0,00	0,07	0,13	0,05	0,15	0,12
467	143	0,01	0,09	0,12	0,47	2,38	0,04	238	0,01	0,09	0,13	0,34	2,41	0,04
	518	0,01	0,09	0,11	0,37	1,76	0,08	519	0,01	0,09	0,12	0,24	1,79	0,07
468	521	0,00	0,07	0,08	0,09	0,55	0,11	518	0,00	0,07	0,10	0,10	0,55	0,12
	520	0,00	0,07	0,08	0,02	0,14	0,11	516	0,00	0,07	0,10	0,01	0,13	0,12
469	144	0,01	0,09	0,09	0,45	2,25	0,06	143	0,01	0,09	0,10	0,35	2,28	0,07
	521	0,01	0,09	0,08	0,36	1,67	0,09	518	0,01	0,09	0,10	0,26	1,70	0,09
470	523	0,01	0,07	0,06	0,11	0,52	0,11	521	0,01	0,07	0,08	0,11	0,53	0,12
	522	0,01	0,07	0,06	0,01	0,12	0,11	520	0,01	0,07	0,08	0,01	0,12	0,12
471	145	0,01	0,08	0,06	0,42	2,12	0,06	144	0,01	0,08	0,07	0,35	2,16	0,07
	523	0,01	0,08	0,07	0,34	1,57	0,08	521	0,01	0,08	0,07	0,27	1,62	0,09
472	525	0,01	0,07	0,05	0,16	1,07	0,09	526	0,01	0,07	0,05	0,25	1,12	0,09
	367	0,01	0,07	0,05	0,24	1,67	0,07	368	0,01	0,07	0,05	0,33	1,72	0,06
473	526	0,01	0,07	0,05	0,17	1,13	0,09	527	0,01	0,06	0,05	0,26	1,18	0,08
	368	0,01	0,07	0,05	0,26	1,75	0,06	369	0,01	0,06	0,05	0,34	1,80	0,06
474	527	0,00	0,07	0,05	0,17	1,19	0,08	522	0,00	0,06	0,06	0,25	1,25	0,07
	369	0,01	0,07	0,05	0,27	1,84	0,05	115	0,01	0,06	0,06	0,35	1,90	0,05
475	528	0,01	0,08	0,05	0,07	0,50	0,12	529	0,01	0,08	0,05	0,08	0,50	0,11
	524	0,01	0,08	0,05	0,01	0,08	0,12	525	0,01	0,08	0,05	0,02	0,08	0,11
476	529	0,01	0,08	0,05	0,07	0,51	0,12	530	0,01	0,08	0,05	0,09	0,51	0,12
	525	0,01	0,08	0,05	0,01	0,08	0,12	526	0,01	0,08	0,05	0,02	0,08	0,11
477	530	0,01	0,08	0,05	0,08	0,52	0,12	531	0,01	0,07	0,05	0,10	0,52	0,12
	526	0,01	0,08	0,05	0,01	0,09	0,12	527	0,01	0,07	0,05	0,02	0,09	0,11
478	531	0,01	0,07	0,05	0,10	0,53	0,12	523	0,01	0,07	0,06	0,12	0,52	0,12
	527	0,01	0,07	0,05	0,02	0,11	0,12	522	0,01	0,07	0,06	0,04	0,11	0,11
479	146	0,01	0,08	0,05	0,32	1,82	0,07	532	0,01	0,08	0,05	0,31	1,84	0,07
	528	0,01	0,08	0,05	0,26	1,37	0,09	529	0,01	0,08	0,05	0,25	1,39	0,09
480	532	0,01	0,08	0,05	0,34	1,89	0,07	533	0,01	0,08	0,05	0,32	1,92	0,07
	529	0,01	0,08	0,05	0,28	1,42	0,09	530	0,01	0,08	0,05	0,26	1,45	0,09
481	533	0,01	0,08	0,05	0,35	1,97	0,07	534	0,01	0,08	0,05	0,34	2,00	0,07
	530	0,01	0,08	0,05	0,29	1,47	0,10	531	0,01	0,08	0,05	0,27	1,50	0,10
482	534	0,01	0,09	0,05	0,37	2,05	0,08	145	0,01	0,09	0,06	0,36	2,08	0,08
	531	0,01	0,09	0,05	0,31	1,53	0,10	523	0,01	0,09	0,07	0,31	1,56	0,11
483	536	0,01	0,09	0,07	0,13	0,85	0,09	537	0,01	0,09	0,06	0,21	0,90	0,09
	370	0,01	0,09	0,07	0,20	1,36	0,07	371	0,01	0,09	0,06	0,28	1,40	0,06
484	537	0,01	0,09	0,06	0,14	0,91	0,09	538	0,01	0,08	0,06	0,22	0,95	0,09
	371	0,01	0,09	0,06	0,21	1,43	0,07	372	0,01	0,08	0,06	0,29	1,48	0,06
485	538	0,01	0,08	0,06	0,15	0,96	0,09	524	0,01	0,08	0,05	0,23	1,00	0,09
	372	0,01	0,08	0,06	0,22	1,51	0,07	116	0,01	0,08	0,05	0,30	1,56	0,06
486	539	0,01	0,08	0,07	0,05	0,46	0,12	540	0,01	0,08	0,07	0,07	0,46	0,11
	535	0,01	0,08	0,07	0,02	0,08	0,11	536	0,01	0,08	0,06	0,02	0,08	0,11
487	540	0,01	0,08	0,06	0,06	0,47	0,12	541	0,01	0,08	0,06	0,08	0,47	0,11
	536	0,01	0,08	0,07	0,02	0,08	0,11	537	0,01	0,08	0,06	0,02	0,08	0,11
488	541	0,01	0,08	0,06	0,07	0,48	0,12	542	0,01	0,08	0,06	0,08	0,48	0,11
	537	0,01	0,08	0,06	0,02	0,08	0,11	538	0,01	0,08	0,06	0,02	0,08	0,11
489	542	0,01	0,08	0,06	0,07	0,49	0,12	528	0,01	0,08	0,05	0,08	0,49	0,11
	538	0,01	0,08	0,06	0,02	0,08	0,12	524	0,01	0,08	0,05	0,02	0,08	0,11
490	147	0,01	0,07	0,06	0,27	1,54	0,08	543	0,01	0,08	0,06	0,25	1,56	0,08
	539	0,01	0,07	0,06	0,22	1,17	0,10	540	0,01	0,07	0,06	0,20	1,19	0,10
491	543	0,01	0,08	0,06	0,29	1,60	0,07	544	0,01	0,08	0,06	0,27	1,63	0,07
	540	0,01	0,07	0,06	0,23	1,22	0,09	541	0,01	0,08	0,06	0,22	1,24	0,09
492	544	0,01	0,08	0,06	0,30	1,67	0,07	545	0,01	0,08	0,06	0,28	1,70	0,07
	541	0,01	0,08	0,06	0,25	1,26	0,09	542	0,01	0,08	0,06	0,23	1,29	0,09
493	545	0,01	0,08	0,06	0,31	1,74	0,07	146	0,01	0,08	0,05	0,29	1,77	0,07
	542	0,01	0,08	0,06	0,26	1,31	0,09	528	0,01	0,08	0,05	0,24	1,34	0,09
494	546	0,02	0,11	0,06	0,08	0,66	0,09	547	0,01	0,10	0,06	0,19	0,70	0,09
	373	0,01	0,11	0,06	0,13	1,08	0,07	374	0,01	0,10	0,06	0,25	1,12	0,07
495	547	0,01	0,10	0,06	0,08	0,70	0,09	548	0,01	0,10	0,07	0,21	0,75	0,09
	374	0,01	0,10	0,06	0,14	1,14	0,07	375	0,01	0,10	0,07	0,26	1,19	0,07
496	548	0,02	0,10	0,07	0,10	0,75	0,09	535	0,01	0,09	0,07	0,22	0,79	0,09
	375	0,01	0,10	0,07	0,15	1,21	0,07	117	0,01	0,09	0,07	0,28	1,25	0,08
497	392	0,01	0,09	0,05	0,07	0,42	0,11	549	0,01	0,09	0,06	0,09	0,43	0,11

CARATTERISTICHE MEDIATE: SISMA 90°: SHELL

Shell Nro	Nodo N.ro	S11 kg/cmq	S22 kg/cmq	S12 kg/cmq	M11 kg/cmq	M22 kg/cmq	M12 kg/cmq	Nodo N.ro	S11 kg/cmq	S22 kg/cmq	S12 kg/cmq	M11 kg/cmq	M22 kg/cmq	M12 kg/cmq
	387	0,01	0,09	0,05	0,03	0,11	0,12	546	0,01	0,09	0,06	0,05	0,11	0,11
498	549	0,01	0,09	0,06	0,06	0,43	0,12	550	0,01	0,09	0,06	0,08	0,44	0,11
	546	0,01	0,09	0,06	0,02	0,10	0,11	547	0,01	0,09	0,06	0,04	0,10	0,11
499	550	0,01	0,09	0,06	0,06	0,44	0,12	551	0,01	0,08	0,07	0,08	0,44	0,11
	547	0,01	0,09	0,06	0,01	0,09	0,11	548	0,01	0,08	0,07	0,03	0,10	0,11
500	551	0,01	0,08	0,07	0,05	0,45	0,11	539	0,01	0,08	0,07	0,07	0,45	0,11
	548	0,01	0,08	0,07	0,02	0,09	0,11	535	0,01	0,08	0,07	0,02	0,09	0,11
501	123	0,01	0,07	0,05	0,25	1,26	0,06	552	0,01	0,07	0,06	0,19	1,28	0,06
	392	0,01	0,07	0,05	0,22	0,98	0,09	549	0,01	0,07	0,06	0,16	1,00	0,09
502	552	0,01	0,07	0,06	0,26	1,33	0,07	553	0,01	0,07	0,06	0,20	1,35	0,07
	549	0,01	0,07	0,06	0,23	1,03	0,09	550	0,01	0,07	0,06	0,16	1,05	0,09
503	553	0,01	0,07	0,06	0,28	1,40	0,07	554	0,01	0,07	0,06	0,21	1,41	0,07
	550	0,01	0,07	0,06	0,23	1,08	0,09	551	0,01	0,07	0,06	0,17	1,09	0,09
504	554	0,01	0,07	0,06	0,28	1,47	0,06	147	0,01	0,07	0,06	0,22	1,49	0,06
	551	0,01	0,07	0,07	0,23	1,13	0,09	539	0,01	0,07	0,07	0,17	1,15	0,09
505	479	0,00	0,00	0,05	0,30	1,65	0,02	478	0,00	0,00	0,05	0,38	1,76	0,03
	555	0,00	0,00	0,04	0,12	0,91	0,10	556	0,00	0,00	0,04	0,19	0,95	0,08
506	478	0,00	0,00	0,05	0,35	1,76	0,03	477	0,00	0,00	0,05	0,38	1,85	0,03
	556	0,00	0,00	0,04	0,18	0,95	0,08	557	0,00	0,00	0,04	0,21	1,00	0,08
507	477	0,00	0,00	0,05	0,38	1,85	0,04	134	0,00	0,00	0,05	0,38	1,96	0,04
	557	0,00	0,00	0,04	0,19	1,00	0,08	151	0,00	0,00	0,04	0,23	1,04	0,08
508	412	0,02	0,00	0,11	0,90	4,81	0,02	411	0,02	0,00	0,11	1,02	5,00	0,02
	558	0,01	0,00	0,05	0,51	2,68	0,14	559	0,01	0,00	0,05	0,57	2,78	0,15
509	411	0,02	0,00	0,11	0,89	4,97	0,02	410	0,02	0,00	0,11	1,12	5,21	0,04
	559	0,01	0,00	0,05	0,55	2,78	0,15	560	0,01	0,00	0,05	0,63	2,86	0,18
510	410	0,02	0,00	0,10	0,90	5,17	0,04	155	0,02	0,00	0,10	1,25	5,51	0,12
	560	0,01	0,00	0,04	0,63	2,86	0,18	154	0,01	0,00	0,04	0,77	2,86	0,25
511	427	0,01	0,00	0,05	0,81	4,12	0,03	426	0,01	0,00	0,05	0,83	4,27	0,03
	561	0,00	0,00	0,03	0,42	2,25	0,11	562	0,00	0,00	0,03	0,47	2,36	0,11
512	426	0,01	0,00	0,05	0,82	4,27	0,03	425	0,01	0,00	0,05	0,88	4,42	0,03
	562	0,01	0,00	0,03	0,44	2,35	0,11	563	0,01	0,00	0,03	0,49	2,47	0,12
513	425	0,01	0,00	0,05	0,81	4,41	0,03	127	0,01	0,00	0,05	0,99	4,63	0,04
	563	0,01	0,00	0,03	0,47	2,46	0,13	159	0,01	0,00	0,03	0,53	2,57	0,13
514	446	0,00	0,00	0,05	0,60	2,98	0,03	445	0,00	0,00	0,05	0,60	3,10	0,03
	564	0,00	0,00	0,03	0,31	1,62	0,08	565	0,00	0,00	0,03	0,35	1,70	0,08
515	445	0,00	0,00	0,05	0,63	3,11	0,03	444	0,00	0,00	0,05	0,62	3,23	0,03
	565	0,00	0,00	0,03	0,32	1,69	0,08	566	0,00	0,00	0,03	0,36	1,78	0,09
516	444	0,00	0,00	0,05	0,69	3,24	0,04	131	0,00	0,00	0,05	0,59	3,38	0,03
	566	0,00	0,00	0,03	0,32	1,77	0,08	165	0,00	0,00	0,03	0,39	1,84	0,10
517	457	0,00	0,00	0,05	0,50	2,50	0,03	456	0,00	0,00	0,05	0,51	2,62	0,03
	567	0,00	0,00	0,03	0,26	1,34	0,08	568	0,00	0,00	0,03	0,29	1,42	0,08
518	456	0,00	0,00	0,05	0,53	2,62	0,03	455	0,00	0,00	0,05	0,54	2,73	0,03
	568	0,00	0,00	0,03	0,27	1,41	0,08	569	0,00	0,00	0,03	0,31	1,49	0,08
519	455	0,00	0,00	0,05	0,55	2,74	0,03	132	0,00	0,00	0,05	0,56	2,86	0,03
	569	0,00	0,00	0,03	0,28	1,48	0,08	166	0,00	0,00	0,03	0,32	1,55	0,08
520	468	0,01	0,00	0,09	0,42	2,05	0,03	467	0,01	0,00	0,09	0,43	2,15	0,03
	570	0,01	0,00	0,07	0,21	1,10	0,08	571	0,01	0,00	0,07	0,24	1,16	0,08
521	467	0,01	0,00	0,09	0,44	2,16	0,03	466	0,01	0,00	0,09	0,45	2,27	0,03
	571	0,01	0,00	0,07	0,22	1,16	0,08	572	0,01	0,00	0,07	0,25	1,22	0,08
522	466	0,01	0,00	0,09	0,46	2,27	0,03	133	0,01	0,00	0,09	0,47	2,35	0,03
	572	0,01	0,00	0,07	0,23	1,21	0,07	167	0,01	0,00	0,07	0,26	1,29	0,07
523	558	0,01	0,00	0,05	0,51	2,67	0,14	559	0,01	0,00	0,05	0,57	2,78	0,15
	573	0,00	0,00	0,02	0,18	0,66	0,20	574	0,00	0,00	0,02	0,08	0,65	0,21
524	559	0,01	0,00	0,05	0,55	2,77	0,16	560	0,01	0,00	0,05	0,62	2,84	0,16
	574	0,00	0,00	0,02	0,19	0,67	0,19	575	0,00	0,00	0,02	0,12	0,64	0,19
525	560	0,01	0,00	0,04	0,63	2,84	0,21	154	0,01	0,00	0,04	0,76	2,82	0,17
	575	0,00	0,00	0,02	0,20	0,66	0,14	172	0,00	0,00	0,02	0,18	0,58	0,10
526	561	0,00	0,00	0,03	0,42	2,25	0,11	562	0,00	0,00	0,03	0,47	2,36	0,12
	576	0,00	0,00	0,02	0,15	0,55	0,18	577	0,00	0,00	0,02	0,06	0,55	0,18
527	562	0,01	0,00	0,03	0,44	2,35	0,12	563	0,01	0,00	0,03	0,49	2,46	0,12
	577	0,00	0,00	0,02	0,16	0,57	0,18	578	0,00	0,00	0,02	0,07	0,57	0,19
528	563	0,01	0,00	0,03	0,47	2,46	0,13	159	0,01	0,00	0,03	0,53	2,57	0,13
	578	0,00	0,00	0,01	0,17	0,59	0,19	175	0,00	0,00	0,01	0,05	0,58	0,19
529	564	0,00	0,00	0,03	0,31	1,62	0,08	565	0,00	0,00	0,03	0,35	1,70	0,08
	579	0,00	0,00	0,02	0,11	0,39	0,13	580	0,00	0,00	0,02	0,05	0,40	0,14
530	565	0,00	0,00	0,03	0,32	1,69	0,08	566	0,00	0,00	0,03	0,36	1,77	0,09
	580	0,00	0,00	0,02	0,12	0,41	0,14	581	0,00	0,00	0,02	0,05	0,41	0,14
531	566	0,00	0,00	0,03	0,32	1,76	0,09	165	0,00	0,00	0,03	0,39	1,85	0,09
	581	0,00	0,00	0,02	0,12	0,43	0,14	180	0,00	0,00	0,02	0,05	0,43	0,14
532	567	0,00	0,00	0,03	0,26	1,35	0,08	568	0,00	0,00	0,03	0,29	1,42	0,08
	582	0,00	0,00	0,03	0,10	0,33	0,13	583	0,00	0,00	0,03	0,04	0,33	0,13
533	568	0,00	0,00	0,03	0,27	1,41	0,08	569	0,00	0,00	0,03	0,31	1,49	0,08
	583	0,00	0,00	0,03	0,10	0,34	0,13	584	0,00	0,00	0,03	0,04	0,35	0,13
534	569	0,00	0,00	0,03	0,28	1,48	0,08	166	0,00	0,00	0,03	0,32	1,55	0,08
	584	0,00	0,00	0,03	0,10	0,36	0,13	181	0,00	0,00	0,03	0,04	0,36	0,13
535	570	0,01	0,00	0,07	0,21	1,10	0,08	571	0,01	0,00	0,07	0,24	1,16	0,08
	585	0,00	0,00	0,06	0,08	0,27	0,13	586	0,00	0,00	0,06	0,04	0,27	0,13
536	571	0,01	0,00	0,07	0,22	1,16	0,08	572	0,01	0,00	0,07	0,25	1,22	0,08
	586	0,00	0,00	0,06	0,09	0,28	0,13	587	0,00	0,00	0,06	0,04	0,28	0,13
537	572	0,01	0,00	0,07	0,23	1,22	0,07	167	0,01	0,00	0,07	0,26	1,28	0,08
	587	0,00	0,00	0,06	0,09	0,30	0,13	182	0,00	0,00	0,06	0,04	0,30	0,13
538	555	0,00	0,00	0,04	0,13	0,92	0,08	556	0,00	0,00	0,04	0,19	0,95	0,09
	588	0,00	0,00	0,04	0,05	0,24	0,11	589	0,00	0,00	0,04	0,04	0,23	0,12
539	556	0,00	0,00	0,04	0,18	0,95	0,08	557	0,00	0,00	0,04	0,21	1,00	0,08
	589	0,00	0,00	0,04	0,07	0,24	0,13	590	0,00	0,00	0,04	0,04	0,23	0,13
540	557	0,00	0,00	0,04	0,19	0,99	0,08	151	0,00	0,00	0,04	0,23	1,05	0,08
	590	0,00	0,00	0,04	0,08	0,24	0,13	183	0,00	0,00	0,04	0,04	0,24	0,13
541	573	0,00	0,00	0,02	0,18	0,65	0,20	574	0,00	0,00	0,02	0,08	0,65	0,20
	591	0,00	0,00	0,02	0,00	0,00	0,20	592	0,00	0,00	0,02	0,00	0,00	0,20
542	574	0,00	0,00	0,02	0,19	0,67	0,20	575	0,00	0,00	0,02	0,12	0,66	0,16
	592	0,00	0,00	0,02	0,00	0,00	0,20	593	0,00	0,00	0,02	0,00	0,00	0,16
543	575	0,00	0,00	0,02	0,21	0,68	0,18	172	0,00	0,00	0,02	0,18	0,62	0,06

CARATTERISTICHE MEDIATE: SISMA 90°: SHELL

Shell Nro	Nodo N.ro	S11 kg/cmq	S22 kg/cmq	S12 kg/cmq	M11 kg/cmq	M22 kg/cmq	M12 kg/cmq	Nodo N.ro	S11 kg/cmq	S22 kg/cmq	S12 kg/cmq	M11 kg/cmq	M22 kg/cmq	M12 kg/cmq
	593	0,00	0,00	0,02	0,00	0,00	0,17	189	0,00	0,00	0,02	0,00	0,00	0,05
544	576	0,00	0,00	0,02	0,15	0,55	0,17	577	0,00	0,00	0,02	0,06	0,55	0,18
	594	0,00	0,00	0,02	0,00	0,00	0,17	595	0,00	0,00	0,02	0,00	0,00	0,18
545	577	0,00	0,00	0,02	0,16	0,57	0,18	578	0,00	0,00	0,02	0,07	0,57	0,18
	595	0,00	0,00	0,02	0,00	0,00	0,18	596	0,00	0,00	0,02	0,00	0,00	0,19
546	578	0,00	0,00	0,02	0,17	0,59	0,18	175	0,00	0,00	0,02	0,05	0,57	0,19
	596	0,00	0,00	0,01	0,00	0,00	0,18	192	0,00	0,00	0,01	0,00	0,00	0,19
547	579	0,00	0,00	0,03	0,11	0,39	0,13	580	0,00	0,00	0,03	0,05	0,40	0,13
	597	0,00	0,00	0,02	0,00	0,00	0,13	598	0,00	0,00	0,02	0,00	0,00	0,13
548	580	0,00	0,00	0,02	0,12	0,41	0,13	581	0,00	0,00	0,02	0,05	0,41	0,13
	598	0,00	0,00	0,02	0,00	0,00	0,13	599	0,00	0,00	0,02	0,00	0,00	0,14
549	581	0,00	0,00	0,02	0,12	0,43	0,13	180	0,00	0,00	0,02	0,05	0,43	0,14
	599	0,00	0,00	0,02	0,00	0,00	0,14	197	0,00	0,00	0,02	0,00	0,00	0,14
550	582	0,00	0,00	0,03	0,10	0,33	0,12	583	0,00	0,00	0,03	0,04	0,33	0,12
	600	0,00	0,00	0,03	0,00	0,00	0,13	601	0,00	0,00	0,03	0,00	0,00	0,13
551	583	0,00	0,00	0,03	0,10	0,34	0,12	584	0,00	0,00	0,03	0,04	0,35	0,12
	601	0,00	0,00	0,03	0,00	0,00	0,13	602	0,00	0,00	0,03	0,00	0,00	0,13
552	584	0,00	0,00	0,03	0,10	0,36	0,12	181	0,00	0,00	0,03	0,04	0,36	0,13
	602	0,00	0,00	0,03	0,00	0,00	0,13	198	0,00	0,00	0,03	0,00	0,00	0,13
553	585	0,00	0,00	0,06	0,08	0,27	0,12	586	0,00	0,00	0,06	0,04	0,27	0,12
	603	0,00	0,00	0,06	0,00	0,00	0,13	604	0,00	0,00	0,06	0,00	0,00	0,12
554	586	0,00	0,00	0,06	0,09	0,28	0,12	587	0,00	0,00	0,06	0,04	0,28	0,12
	604	0,00	0,00	0,06	0,00	0,00	0,12	605	0,00	0,00	0,06	0,00	0,00	0,12
555	587	0,00	0,00	0,06	0,09	0,30	0,12	182	0,00	0,00	0,06	0,04	0,30	0,12
	605	0,00	0,00	0,06	0,00	0,00	0,12	199	0,00	0,00	0,06	0,00	0,00	0,12
556	588	0,00	0,00	0,04	0,05	0,22	0,10	589	0,00	0,00	0,04	0,04	0,23	0,12
	606	0,00	0,00	0,04	0,00	0,00	0,11	607	0,00	0,00	0,04	0,00	0,00	0,12
557	589	0,00	0,00	0,04	0,07	0,23	0,12	590	0,00	0,00	0,04	0,04	0,23	0,13
	607	0,00	0,00	0,04	0,00	0,00	0,12	608	0,00	0,00	0,04	0,00	0,00	0,13
558	590	0,00	0,00	0,04	0,08	0,24	0,13	183	0,00	0,00	0,04	0,04	0,24	0,13
	608	0,00	0,00	0,04	0,00	0,00	0,13	200	0,00	0,00	0,04	0,00	0,00	0,13
559	591	0,00	0,00	0,02	0,00	0,00	0,20	592	0,00	0,00	0,02	0,00	0,00	0,20
	609	0,00	0,00	0,02	0,18	0,65	0,20	610	0,00	0,00	0,02	0,08	0,65	0,20
560	592	0,00	0,00	0,02	0,00	0,00	0,20	593	0,00	0,00	0,02	0,00	0,00	0,16
	610	0,00	0,00	0,02	0,19	0,67	0,20	611	0,00	0,00	0,02	0,12	0,66	0,16
561	593	0,00	0,00	0,02	0,00	0,00	0,17	189	0,00	0,00	0,02	0,00	0,01	0,05
	611	0,00	0,00	0,02	0,20	0,68	0,18	206	0,00	0,00	0,02	0,18	0,62	0,06
562	594	0,00	0,00	0,02	0,00	0,00	0,17	595	0,00	0,00	0,02	0,00	0,00	0,18
	612	0,00	0,00	0,02	0,15	0,55	0,17	613	0,00	0,00	0,02	0,06	0,55	0,18
563	595	0,00	0,00	0,02	0,00	0,00	0,18	596	0,00	0,00	0,02	0,00	0,00	0,19
	613	0,00	0,00	0,02	0,16	0,57	0,18	614	0,00	0,00	0,02	0,07	0,57	0,18
564	596	0,00	0,00	0,01	0,00	0,00	0,18	192	0,00	0,00	0,01	0,00	0,00	0,19
	614	0,00	0,00	0,02	0,17	0,60	0,18	209	0,00	0,00	0,02	0,05	0,57	0,19
565	597	0,00	0,00	0,02	0,00	0,00	0,13	598	0,00	0,00	0,02	0,00	0,00	0,13
	615	0,00	0,00	0,03	0,11	0,39	0,13	616	0,00	0,00	0,03	0,05	0,40	0,13
566	598	0,00	0,00	0,02	0,00	0,00	0,13	599	0,00	0,00	0,02	0,00	0,00	0,14
	616	0,00	0,00	0,02	0,12	0,41	0,13	617	0,00	0,00	0,02	0,05	0,41	0,13
567	599	0,00	0,00	0,02	0,00	0,00	0,14	197	0,00	0,00	0,02	0,00	0,00	0,14
	617	0,00	0,00	0,02	0,12	0,43	0,13	214	0,00	0,00	0,02	0,05	0,43	0,14
568	600	0,00	0,00	0,03	0,00	0,00	0,13	601	0,00	0,00	0,03	0,00	0,00	0,13
	618	0,00	0,00	0,03	0,10	0,33	0,12	619	0,00	0,00	0,03	0,04	0,33	0,12
569	601	0,00	0,00	0,03	0,00	0,00	0,13	602	0,00	0,00	0,03	0,00	0,00	0,13
	619	0,00	0,00	0,03	0,10	0,34	0,12	620	0,00	0,00	0,03	0,04	0,35	0,12
570	602	0,00	0,00	0,03	0,00	0,00	0,13	198	0,00	0,00	0,03	0,00	0,00	0,13
	620	0,00	0,00	0,03	0,10	0,36	0,12	215	0,00	0,00	0,03	0,04	0,36	0,13
571	603	0,00	0,00	0,06	0,00	0,00	0,13	604	0,00	0,00	0,06	0,00	0,00	0,12
	621	0,00	0,00	0,06	0,08	0,27	0,12	622	0,00	0,00	0,06	0,04	0,27	0,12
572	604	0,00	0,00	0,06	0,00	0,00	0,12	605	0,00	0,00	0,06	0,00	0,00	0,12
	622	0,00	0,00	0,06	0,09	0,28	0,12	623	0,00	0,00	0,06	0,04	0,28	0,12
573	605	0,00	0,00	0,06	0,00	0,00	0,12	199	0,00	0,00	0,06	0,00	0,00	0,12
	623	0,00	0,00	0,06	0,09	0,30	0,12	216	0,00	0,00	0,06	0,04	0,30	0,12
574	606	0,00	0,00	0,04	0,00	0,00	0,11	607	0,00	0,00	0,04	0,00	0,00	0,12
	624	0,00	0,00	0,04	0,05	0,22	0,10	625	0,00	0,00	0,04	0,04	0,23	0,12
575	607	0,00	0,00	0,04	0,00	0,00	0,12	608	0,00	0,00	0,04	0,00	0,00	0,13
	625	0,00	0,00	0,04	0,07	0,23	0,12	626	0,00	0,00	0,04	0,04	0,23	0,13
576	608	0,00	0,00	0,04	0,00	0,00	0,13	200	0,00	0,00	0,04	0,00	0,00	0,13
	626	0,00	0,00	0,04	0,08	0,24	0,13	217	0,00	0,00	0,04	0,04	0,24	0,13
577	609	0,00	0,00	0,02	0,18	0,66	0,20	610	0,00	0,00	0,02	0,08	0,65	0,21
	627	0,01	0,00	0,05	0,51	2,67	0,14	628	0,01	0,00	0,05	0,57	2,78	0,15
578	610	0,00	0,00	0,02	0,19	0,67	0,19	611	0,00	0,00	0,02	0,11	0,64	0,19
	628	0,01	0,00	0,05	0,55	2,77	0,16	629	0,01	0,00	0,05	0,62	2,84	0,16
579	611	0,00	0,00	0,02	0,20	0,66	0,14	206	0,00	0,00	0,02	0,17	0,58	0,10
	629	0,01	0,00	0,04	0,63	2,84	0,21	223	0,01	0,00	0,04	0,76	2,82	0,17
580	612	0,00	0,00	0,02	0,15	0,55	0,18	613	0,00	0,00	0,02	0,06	0,55	0,18
	630	0,00	0,00	0,03	0,42	2,25	0,11	631	0,00	0,00	0,03	0,47	2,36	0,12
581	613	0,00	0,00	0,02	0,16	0,57	0,18	614	0,00	0,00	0,02	0,07	0,57	0,19
	631	0,01	0,00	0,03	0,44	2,35	0,12	632	0,01	0,00	0,03	0,49	2,46	0,12
582	614	0,00	0,00	0,01	0,17	0,59	0,19	209	0,00	0,00	0,01	0,05	0,58	0,19
	632	0,01	0,00	0,03	0,47	2,46	0,13	226	0,01	0,00	0,03	0,53	2,57	0,13
583	615	0,00	0,00	0,02	0,11	0,39	0,13	616	0,00	0,00	0,02	0,05	0,40	0,14
	633	0,00	0,00	0,03	0,31	1,62	0,08	634	0,00	0,00	0,03	0,35	1,70	0,08
584	616	0,00	0,00	0,02	0,12	0,41	0,14	617	0,00	0,00	0,02	0,05	0,41	0,14
	634	0,00	0,00	0,03	0,32	1,69	0,08	635	0,00	0,00	0,03	0,36	1,77	0,09
585	617	0,00	0,00	0,02	0,12	0,43	0,14	214	0,00	0,00	0,02	0,05	0,43	0,14
	635	0,00	0,00	0,03	0,32	1,76	0,09	231	0,00	0,00	0,03	0,39	1,85	0,09
586	618	0,00	0,00	0,03	0,10	0,33	0,13	619	0,00	0,00	0,03	0,04	0,33	0,13
	636	0,00	0,00	0,03	0,26	1,35	0,08	637	0,00	0,00	0,03	0,29	1,42	0,08
587	619	0,00	0,00	0,03	0,10	0,34	0,13	620	0,00	0,00	0,03	0,04	0,35	0,13
	637	0,00	0,00	0,03	0,27	1,41	0,08	638	0,00	0,00	0,03	0,31	1,49	0,08
588	620	0,00	0,00	0,03	0,10	0,36	0,13	215	0,00	0,00	0,03	0,04	0,36	0,13
	638	0,00	0,00	0,03	0,28	1,48	0,08	232	0,00	0,00	0,03	0,32	1,55	0,08
589	621	0,00	0,00	0,06	0,08	0,27	0,13	622	0,00	0,00	0,06	0,04	0,27	0,13

CARATTERISTICHE MEDIATE: SISMA 90°: SHELL

Shell Nro	Nodo N.ro	S11 kg/cmq	S22 kg/cmq	S12 kg/cmq	M11 kg/cmq	M22 kg/cmq	M12 kg/cmq	Nodo N.ro	S11 kg/cmq	S22 kg/cmq	S12 kg/cmq	M11 kg/cmq	M22 kg/cmq	M12 kg/cmq
	639	0,01	0,00	0,07	0,21	1,10	0,08	640	0,01	0,00	0,07	0,24	1,16	0,08
590	622	0,00	0,00	0,06	0,09	0,28	0,13	623	0,00	0,00	0,06	0,04	0,28	0,13
	640	0,01	0,00	0,07	0,22	1,16	0,08	641	0,01	0,00	0,07	0,25	1,22	0,08
591	623	0,00	0,00	0,06	0,09	0,30	0,13	216	0,00	0,00	0,06	0,04	0,30	0,13
	641	0,01	0,00	0,07	0,23	1,22	0,07	233	0,01	0,00	0,07	0,26	1,28	0,08
592	624	0,00	0,00	0,04	0,05	0,24	0,11	625	0,00	0,00	0,04	0,04	0,23	0,12
	642	0,00	0,00	0,04	0,13	0,92	0,08	643	0,00	0,00	0,04	0,19	0,95	0,09
593	625	0,00	0,00	0,04	0,07	0,24	0,13	626	0,00	0,00	0,04	0,04	0,23	0,13
	643	0,00	0,00	0,04	0,18	0,95	0,08	644	0,00	0,00	0,04	0,21	1,00	0,08
594	626	0,00	0,00	0,04	0,08	0,24	0,13	217	0,00	0,00	0,04	0,04	0,24	0,13
	644	0,00	0,00	0,04	0,19	0,99	0,08	234	0,00	0,00	0,04	0,23	1,05	0,08
595	627	0,01	0,00	0,05	0,51	2,68	0,14	628	0,01	0,00	0,05	0,57	2,78	0,15
	498	0,02	0,00	0,11	0,90	4,81	0,02	499	0,02	0,00	0,11	1,02	5,00	0,02
596	628	0,01	0,00	0,05	0,55	2,78	0,15	629	0,01	0,00	0,05	0,63	2,86	0,18
	499	0,02	0,00	0,11	0,89	4,97	0,02	500	0,02	0,00	0,11	1,12	5,21	0,04
597	629	0,01	0,00	0,04	0,63	2,86	0,18	223	0,01	0,00	0,04	0,76	2,85	0,25
	500	0,02	0,00	0,10	0,90	5,17	0,05	236	0,02	0,00	0,10	1,25	5,51	0,12
598	630	0,00	0,00	0,03	0,42	2,25	0,11	631	0,00	0,00	0,03	0,47	2,36	0,11
	513	0,01	0,00	0,05	0,81	4,12	0,03	514	0,01	0,00	0,05	0,83	4,27	0,03
599	631	0,01	0,00	0,03	0,44	2,35	0,11	632	0,01	0,00	0,03	0,49	2,47	0,12
	514	0,01	0,00	0,05	0,82	4,27	0,03	515	0,01	0,00	0,05	0,88	4,42	0,03
600	632	0,01	0,00	0,03	0,47	2,46	0,13	226	0,01	0,00	0,03	0,53	2,57	0,13
	515	0,01	0,00	0,05	0,81	4,41	0,03	141	0,01	0,00	0,05	0,99	4,63	0,04
601	633	0,00	0,00	0,03	0,31	1,62	0,08	634	0,00	0,00	0,03	0,35	1,70	0,08
	532	0,00	0,00	0,05	0,60	2,98	0,03	533	0,00	0,00	0,05	0,60	3,10	0,03
602	634	0,00	0,00	0,03	0,32	1,69	0,08	635	0,00	0,00	0,03	0,36	1,78	0,09
	533	0,00	0,00	0,05	0,63	3,11	0,03	534	0,00	0,00	0,05	0,62	3,23	0,03
603	635	0,00	0,00	0,03	0,32	1,77	0,08	231	0,00	0,00	0,03	0,39	1,84	0,10
	534	0,00	0,00	0,05	0,69	3,24	0,04	145	0,00	0,00	0,05	0,59	3,38	0,03
604	636	0,00	0,00	0,03	0,26	1,34	0,08	637	0,00	0,00	0,03	0,29	1,42	0,08
	543	0,00	0,00	0,05	0,50	2,50	0,03	544	0,00	0,00	0,05	0,51	2,62	0,03
605	637	0,00	0,00	0,03	0,27	1,41	0,08	638	0,00	0,00	0,03	0,31	1,49	0,08
	544	0,00	0,00	0,05	0,53	2,62	0,03	545	0,00	0,00	0,05	0,54	2,73	0,03
606	638	0,00	0,00	0,03	0,28	1,48	0,08	232	0,00	0,00	0,03	0,32	1,55	0,08
	545	0,00	0,00	0,05	0,55	2,74	0,03	146	0,00	0,00	0,05	0,56	2,86	0,03
607	639	0,01	0,00	0,07	0,21	1,10	0,08	640	0,01	0,00	0,07	0,24	1,16	0,08
	552	0,01	0,00	0,09	0,42	2,05	0,03	553	0,01	0,00	0,09	0,43	2,15	0,03
608	640	0,01	0,00	0,07	0,22	1,16	0,08	641	0,01	0,00	0,07	0,25	1,22	0,08
	553	0,01	0,00	0,09	0,44	2,16	0,03	554	0,01	0,00	0,09	0,45	2,27	0,03
609	641	0,01	0,00	0,07	0,23	1,21	0,07	233	0,01	0,00	0,07	0,26	1,29	0,07
	554	0,01	0,00	0,09	0,46	2,27	0,03	147	0,01	0,00	0,09	0,47	2,35	0,03
610	642	0,00	0,00	0,04	0,12	0,91	0,10	643	0,00	0,00	0,04	0,19	0,95	0,08
	393	0,00	0,00	0,05	0,30	1,65	0,02	394	0,00	0,00	0,05	0,38	1,76	0,03
611	643	0,00	0,00	0,04	0,18	0,95	0,08	644	0,00	0,00	0,04	0,21	1,00	0,08
	394	0,00	0,00	0,05	0,35	1,76	0,03	395	0,00	0,00	0,05	0,38	1,85	0,03
612	644	0,00	0,00	0,04	0,19	1,00	0,08	234	0,00	0,00	0,04	0,23	1,04	0,08
	395	0,00	0,00	0,05	0,38	1,85	0,04	123	0,00	0,00	0,05	0,38	1,96	0,04
613	519	0,01	0,07	0,13	0,20	1,43	0,12	508	0,01	0,07	0,16	0,22	1,43	0,13
	517	0,00	0,07	0,12	0,23	1,00	0,12	503	0,00	0,07	0,15	0,20	1,00	0,13
614	238	0,01	0,09	0,11	0,65	3,24	0,13	142	0,01	0,10	0,16	0,65	3,25	0,12
	519	0,02	0,10	0,11	0,14	1,13	0,14	508	0,02	0,10	0,17	0,16	1,12	0,13
615	512	0,03	0,05	0,28	0,31	1,61	0,12	502	0,02	0,04	0,30	0,32	1,55	0,12
	507	0,02	0,05	0,26	0,21	1,22	0,12	501	0,02	0,04	0,28	0,20	1,16	0,13
616	141	0,01	0,09	0,25	0,75	3,74	0,08	237	0,00	0,10	0,28	0,75	3,73	0,08
	512	0,03	0,10	0,28	0,24	1,23	0,15	502	0,03	0,11	0,30	0,26	1,28	0,15
617	497	0,28	0,02	0,51	0,30	2,03	0,21	487	0,28	0,02	0,52	0,32	2,05	0,23
	492	0,19	0,01	0,45	0,22	1,71	0,20	486	0,19	0,01	0,46	0,20	1,72	0,22
618	236	0,09	0,07	0,50	0,92	4,58	0,06	139	0,09	0,09	0,57	0,93	4,66	0,07
	497	0,24	0,14	0,60	0,20	1,52	0,26	487	0,24	0,15	0,67	0,21	1,52	0,25
619	399	0,27	0,02	0,52	0,32	2,05	0,23	405	0,27	0,02	0,51	0,30	2,03	0,21
	398	0,19	0,01	0,47	0,20	1,71	0,22	400	0,19	0,01	0,45	0,22	1,70	0,20
620	125	0,08	0,09	0,58	0,93	4,66	0,06	155	0,08	0,07	0,51	0,92	4,58	0,06
	399	0,24	0,15	0,67	0,21	1,52	0,25	405	0,24	0,14	0,60	0,20	1,51	0,26
621	414	0,02	0,04	0,30	0,32	1,56	0,12	420	0,03	0,05	0,28	0,31	1,61	0,12
	413	0,02	0,04	0,28	0,20	1,16	0,13	415	0,02	0,05	0,26	0,21	1,22	0,12
622	158	0,00	0,10	0,28	0,75	3,73	0,08	127	0,01	0,09	0,25	0,75	3,74	0,08
	414	0,03	0,11	0,30	0,26	1,28	0,15	420	0,03	0,10	0,28	0,24	1,24	0,15
623	424	0,01	0,07	0,16	0,22	1,43	0,13	430	0,01	0,07	0,13	0,20	1,43	0,12
	419	0,00	0,07	0,15	0,20	1,00	0,13	428	0,00	0,07	0,12	0,23	1,00	0,12
624	128	0,01	0,10	0,16	0,65	3,25	0,12	162	0,01	0,09	0,11	0,65	3,24	0,13
	424	0,02	0,10	0,17	0,16	1,12	0,13	430	0,02	0,10	0,11	0,14	1,13	0,14

CARATTERISTICHE MEDIATE: SISMA VERTICALE: SHELL

Shell Nro	Nodo N.ro	S11 kg/cmq	S22 kg/cmq	S12 kg/cmq	M11 kg/cmq	M22 kg/cmq	M12 kg/cmq	Nodo N.ro	S11 kg/cmq	S22 kg/cmq	S12 kg/cmq	M11 kg/cmq	M22 kg/cmq	M12 kg/cmq
1	3	0,00	0,00	0,00	0,17	0,67	0,15	4	0,00	0,00	0,00	0,16	0,84	0,09
	1	0,00	0,00	0,00	0,06	0,33	0,12	2	0,00	0,00	0,00	0,08	0,33	0,24
2	7	0,01	0,00	0,01	0,25	1,12	0,09	256	0,01	0,00	0,01	0,21	1,04	0,07
	5	0,00	0,00	0,01	0,05	0,53	0,11	253	0,00	0,00	0,01	0,05	0,50	0,08
3	10	0,00	0,00	0,00	0,05	0,21	0,13	1	0,00	0,00	0,00	0,21	0,04	0,11
	9	0,00	0,00	0,00	0,07	0,20	0,21	2	0,00	0,00	0,00	0,35	0,07	0,19
4	12	0,02	0,00	0,01	0,11	0,45	0,07	10	0,02	0,00	0,01	0,06	0,21	0,13
	11	0,02	0,01	0,01	0,14	0,28	0,14	9	0,02	0,01	0,01	0,07	0,20	0,20
5	14	0,00	0,00	0,00	0,02	0,43	0,09	12	0,00	0,00	0,00	0,02	0,43	0,09
	13	0,00	0,00	0,00	0,12	0,27	0,11	11	0,00	0,00	0,00	0,12	0,27	0,11
6	16	0,01	0,00	0,01	0,14	0,56	0,05	262	0,01	0,00	0,01	0,10	0,55	0,04
	15	0,01	0,00	0,01	0,08	0,30	0,06	259	0,01	0,00	0,01	0,07	0,29	0,05
7	18	0,00	0,00	0,00	0,08	0,55	0,05	16	0,00	0,00	0,00	0,05	0,54	0,05
	17	0,00	0,00	0,00	0,07	0,29	0,05	15	0,00	0,00	0,00	0,06	0,29	0,06
8	20	0,00	0,00	0,00	0,05	0,54	0,05	18	0,00	0,00	0,00	0,06	0,54	0,05
	19	0,00	0,00	0,00	0,05	0,29	0,05	17	0,00	0,00	0,00	0,06	0,29	0,05

CARATTERISTICHE MEDIATE: SISMA VERTICALE: SHELL

Shell Nro	Nodo N.ro	S11 kg/cmq	S22 kg/cmq	S12 kg/cmq	M11 kg/cmq	M22 kg/cmq	M12 kg/cmq	Nodo N.ro	S11 kg/cmq	S22 kg/cmq	S12 kg/cmq	M11 kg/cmq	M22 kg/cmq	M12 kg/cmq
9	22	0,01	0,00	0,00	0,13	0,54	0,06	268	0,01	0,00	0,00	0,10	0,53	0,06
	21	0,00	0,00	0,01	0,06	0,29	0,07	265	0,00	0,00	0,01	0,06	0,29	0,07
10	24	0,00	0,00	0,00	0,02	0,51	0,06	22	0,00	0,00	0,00	0,04	0,52	0,06
	23	0,00	0,00	0,00	0,04	0,28	0,07	21	0,00	0,00	0,00	0,05	0,29	0,07
11	26	0,02	0,00	0,01	0,07	0,53	0,06	24	0,02	0,00	0,01	0,15	0,54	0,06
	25	0,02	0,00	0,02	0,05	0,28	0,08	23	0,02	0,00	0,02	0,07	0,29	0,07
12	28	0,02	0,00	0,01	0,09	0,53	0,06	26	0,02	0,00	0,01	0,13	0,54	0,06
	27	0,01	0,00	0,02	0,05	0,28	0,08	25	0,01	0,00	0,02	0,06	0,29	0,07
13	30	0,02	0,00	0,01	0,13	0,54	0,06	28	0,02	0,00	0,01	0,10	0,53	0,06
	29	0,01	0,00	0,01	0,06	0,28	0,07	27	0,01	0,00	0,01	0,05	0,28	0,08
14	32	0,01	0,00	0,00	0,11	0,55	0,06	274	0,01	0,00	0,00	0,11	0,55	0,06
	31	0,00	0,00	0,00	0,05	0,27	0,07	271	0,00	0,00	0,00	0,05	0,27	0,07
15	34	0,01	0,00	0,00	0,13	0,66	0,06	280	0,01	0,00	0,00	0,12	0,61	0,06
	33	0,00	0,00	0,01	0,07	0,33	0,07	277	0,00	0,00	0,01	0,06	0,30	0,07
16	8	0,01	0,00	0,01	0,19	0,89	0,05	286	0,01	0,00	0,01	0,16	0,83	0,05
	6	0,01	0,00	0,02	0,10	0,44	0,06	283	0,01	0,00	0,02	0,09	0,41	0,07
17	2	0,00	0,00	0,00	0,33	0,10	0,19	4	0,00	0,00	0,00	0,91	0,16	0,14
	35	0,00	0,00	0,00	0,48	0,03	0,03	36	0,00	0,00	0,00	0,87	0,16	0,06
18	9	0,00	0,00	0,00	0,07	0,19	0,20	2	0,00	0,00	0,00	0,35	0,09	0,16
	37	0,00	0,00	0,00	0,15	0,27	0,08	35	0,00	0,00	0,00	0,49	0,03	0,04
19	11	0,03	0,00	0,01	0,13	0,26	0,14	9	0,03	0,00	0,01	0,07	0,19	0,18
	38	0,03	0,01	0,00	0,26	0,47	0,04	37	0,03	0,01	0,00	0,10	0,26	0,08
20	13	0,00	0,00	0,00	0,12	0,26	0,11	11	0,00	0,00	0,00	0,12	0,25	0,12
	39	0,00	0,00	0,00	0,26	0,48	0,04	38	0,00	0,00	0,00	0,24	0,47	0,05
21	15	0,01	0,00	0,01	0,08	0,29	0,05	259	0,01	0,00	0,01	0,07	0,29	0,05
	40	0,01	0,00	0,00	0,14	0,61	0,02	289	0,01	0,00	0,00	0,16	0,61	0,01
22	17	0,00	0,00	0,00	0,07	0,29	0,05	15	0,00	0,00	0,00	0,06	0,29	0,05
	41	0,00	0,00	0,00	0,14	0,61	0,02	40	0,00	0,00	0,00	0,15	0,61	0,02
23	19	0,00	0,00	0,00	0,05	0,29	0,05	17	0,00	0,00	0,00	0,06	0,29	0,05
	42	0,00	0,00	0,00	0,14	0,61	0,02	41	0,00	0,00	0,00	0,14	0,61	0,02
24	21	0,00	0,00	0,00	0,06	0,29	0,07	265	0,00	0,00	0,00	0,06	0,29	0,07
	43	0,00	0,00	0,00	0,12	0,60	0,02	292	0,00	0,00	0,00	0,12	0,61	0,02
25	23	0,00	0,00	0,00	0,04	0,28	0,06	21	0,00	0,00	0,00	0,05	0,28	0,06
	44	0,00	0,00	0,00	0,13	0,60	0,02	43	0,00	0,00	0,00	0,13	0,60	0,02
26	25	0,02	0,00	0,02	0,05	0,28	0,07	23	0,02	0,00	0,02	0,07	0,29	0,07
	45	0,01	0,00	0,01	0,12	0,60	0,02	44	0,01	0,00	0,01	0,12	0,60	0,02
27	27	0,01	0,00	0,01	0,05	0,28	0,07	25	0,01	0,00	0,01	0,06	0,29	0,07
	46	0,01	0,00	0,00	0,12	0,59	0,02	45	0,01	0,00	0,00	0,12	0,60	0,02
28	29	0,01	0,00	0,01	0,06	0,28	0,07	27	0,01	0,00	0,01	0,05	0,28	0,07
	47	0,01	0,00	0,00	0,12	0,59	0,02	46	0,01	0,00	0,00	0,12	0,59	0,02
29	31	0,00	0,00	0,00	0,05	0,27	0,07	271	0,00	0,00	0,00	0,05	0,27	0,07
	48	0,00	0,00	0,00	0,12	0,59	0,02	295	0,00	0,00	0,00	0,12	0,59	0,02
30	33	0,00	0,00	0,01	0,07	0,33	0,07	277	0,00	0,00	0,01	0,06	0,30	0,07
	49	0,00	0,00	0,00	0,15	0,71	0,02	298	0,00	0,00	0,00	0,13	0,65	0,02
31	6	0,01	0,00	0,01	0,10	0,44	0,06	283	0,01	0,00	0,01	0,09	0,41	0,06
	50	0,01	0,00	0,00	0,20	0,94	0,02	301	0,01	0,00	0,00	0,18	0,88	0,02
32	5	0,00	0,00	0,01	0,05	0,50	0,12	253	0,00	0,00	0,01	0,05	0,50	0,06
	51	0,00	0,00	0,00	0,01	1,12	0,07	304	0,00	0,00	0,00	0,14	1,07	0,02
33	35	0,00	0,00	0,00	0,48	0,03	0,02	36	0,00	0,00	0,00	0,83	0,05	0,04
	52	0,00	0,00	0,00	0,47	0,04	0,03	53	0,00	0,00	0,00	0,96	0,14	0,01
34	37	0,00	0,00	0,00	0,15	0,27	0,06	35	0,00	0,00	0,00	0,49	0,03	0,04
	54	0,00	0,00	0,00	0,10	0,26	0,01	52	0,00	0,00	0,00	0,47	0,05	0,01
35	38	0,03	0,01	0,00	0,26	0,48	0,04	37	0,03	0,01	0,00	0,10	0,26	0,06
	55	0,03	0,01	0,00	0,24	0,47	0,01	54	0,03	0,01	0,00	0,14	0,27	0,01
36	39	0,00	0,00	0,00	0,26	0,48	0,05	38	0,00	0,00	0,00	0,24	0,48	0,05
	56	0,00	0,00	0,00	0,23	0,50	0,01	55	0,00	0,00	0,00	0,27	0,48	0,01
37	40	0,01	0,00	0,00	0,14	0,61	0,01	289	0,01	0,00	0,00	0,16	0,61	0,01
	57	0,01	0,00	0,00	0,15	0,63	0,00	307	0,01	0,00	0,00	0,16	0,63	0,00
38	41	0,00	0,00	0,00	0,14	0,61	0,02	40	0,00	0,00	0,00	0,15	0,61	0,02
	58	0,00	0,00	0,00	0,14	0,63	0,00	57	0,00	0,00	0,00	0,15	0,63	0,00
39	42	0,00	0,00	0,00	0,14	0,61	0,02	41	0,00	0,00	0,00	0,14	0,61	0,02
	59	0,00	0,00	0,00	0,14	0,63	0,00	58	0,00	0,00	0,00	0,14	0,63	0,00
40	43	0,00	0,00	0,00	0,12	0,60	0,02	292	0,00	0,00	0,00	0,12	0,61	0,02
	60	0,00	0,00	0,00	0,13	0,62	0,00	310	0,00	0,00	0,00	0,13	0,62	0,00
41	44	0,00	0,00	0,00	0,13	0,60	0,02	43	0,00	0,00	0,00	0,13	0,60	0,02
	61	0,00	0,00	0,00	0,12	0,62	0,00	60	0,00	0,00	0,00	0,12	0,62	0,00
42	45	0,01	0,00	0,00	0,12	0,60	0,02	44	0,01	0,00	0,00	0,12	0,60	0,02
	62	0,01	0,00	0,00	0,12	0,62	0,00	61	0,01	0,00	0,00	0,13	0,62	0,00
43	46	0,01	0,00	0,00	0,12	0,59	0,02	45	0,01	0,00	0,00	0,12	0,60	0,02
	63	0,01	0,00	0,00	0,12	0,61	0,00	62	0,01	0,00	0,00	0,12	0,62	0,00
44	47	0,01	0,00	0,00	0,12	0,59	0,02	46	0,01	0,00	0,00	0,12	0,59	0,02
	64	0,01	0,00	0,00	0,12	0,61	0,00	63	0,01	0,00	0,00	0,12	0,61	0,00
45	48	0,00	0,00	0,00	0,12	0,59	0,02	295	0,00	0,00	0,00	0,12	0,59	0,02
	65	0,00	0,00	0,00	0,12	0,61	0,00	313	0,00	0,00	0,00	0,12	0,61	0,00
46	49	0,00	0,00	0,00	0,15	0,71	0,02	298	0,00	0,00	0,00	0,13	0,65	0,02
	66	0,00	0,00	0,00	0,14	0,73	0,00	316	0,00	0,00	0,00	0,15	0,68	0,00
47	50	0,01	0,00	0,00	0,20	0,94	0,02	301	0,01	0,00	0,00	0,18	0,88	0,02
	67	0,01	0,00	0,00	0,20	0,97	0,00	319	0,01	0,00	0,00	0,20	0,91	0,00
48	51	0,00	0,00	0,00	0,02	1,15	0,05	304	0,00	0,00	0,00	0,14	1,06	0,03
	68	0,00	0,00	0,00	0,01	1,18	0,01	322	0,00	0,00	0,00	0,16	1,10	0,01
49	52	0,00	0,00	0,00	0,47	0,05	0,03	53	0,00	0,00	0,00	0,96	0,15	0,01
	69	0,00	0,00	0,00	0,48	0,03	0,02	70	0,00	0,00	0,00	0,83	0,07	0,04
50	54	0,00	0,00	0,00	0,10	0,26	0,01	52	0,00	0,00	0,00	0,47	0,05	0,01
	71	0,00	0,00	0,00	0,14	0,27	0,06	69	0,00	0,00	0,00	0,49	0,03	0,04
51	55	0,03	0,01	0,00	0,24	0,47	0,01	54	0,03	0,01	0,00	0,14	0,27	0,01
	72	0,03	0,01	0,00	0,26	0,48	0,04	71	0,03	0,01	0,00	0,10	0,26	0,06
52	56	0,00	0,00	0,00	0,23	0,50	0,01	55	0,00	0,00	0,00	0,27	0,48	0,00
	73	0,00	0,00	0,00	0,26	0,48	0,05	72	0,00	0,00	0,00	0,24	0,48	0,04
53	57	0,01	0,00	0,00	0,15	0,63	0,00	307	0,01	0,00	0,00	0,16	0,63	0,00
	74	0,01	0,00	0,00	0,14	0,61	0,01	325	0,01	0,00	0,00	0,16	0,61	0,01
54	58	0,00	0,00	0,00	0,14	0,63	0,00	57	0,00	0,00	0,00	0,15	0,63	0,00
	75	0,00	0,00	0,00	0,14	0,61	0,02	74	0,00	0,00	0,00	0,15	0,61	0,02

CARATTERISTICHE MEDIATE: SISMA VERTICALE: SHELL

Shell Nro	Nodo N.ro	S11 kg/cmq	S22 kg/cmq	S12 kg/cmq	M11 kg/cmq	M22 kg/cmq	M12 kg/cmq	Nodo N.ro	S11 kg/cmq	S22 kg/cmq	S12 kg/cmq	M11 kg/cmq	M22 kg/cmq	M12 kg/cmq
55	59	0,00	0,00	0,00	0,14	0,63	0,00	58	0,00	0,00	0,00	0,14	0,63	0,00
	76	0,00	0,00	0,00	0,14	0,61	0,02	75	0,00	0,00	0,00	0,14	0,61	0,02
56	60	0,00	0,00	0,00	0,13	0,62	0,00	310	0,00	0,00	0,00	0,13	0,62	0,00
	77	0,00	0,00	0,00	0,12	0,60	0,02	328	0,00	0,00	0,00	0,12	0,61	0,02
57	61	0,00	0,00	0,00	0,12	0,62	0,00	60	0,00	0,00	0,00	0,12	0,62	0,00
	78	0,00	0,00	0,00	0,13	0,60	0,02	77	0,00	0,00	0,00	0,13	0,60	0,02
58	62	0,01	0,00	0,00	0,12	0,62	0,00	61	0,01	0,00	0,00	0,13	0,62	0,00
	79	0,01	0,00	0,00	0,12	0,60	0,02	78	0,01	0,00	0,00	0,12	0,60	0,02
59	63	0,01	0,00	0,00	0,12	0,61	0,00	62	0,01	0,00	0,00	0,12	0,62	0,00
	80	0,01	0,00	0,00	0,12	0,59	0,02	79	0,01	0,00	0,00	0,12	0,60	0,02
60	64	0,01	0,00	0,00	0,12	0,61	0,00	63	0,01	0,00	0,00	0,12	0,61	0,00
	81	0,01	0,00	0,00	0,12	0,59	0,02	80	0,01	0,00	0,00	0,12	0,59	0,02
61	65	0,00	0,00	0,00	0,12	0,61	0,00	313	0,00	0,00	0,00	0,12	0,61	0,00
	82	0,00	0,00	0,00	0,12	0,59	0,02	331	0,00	0,00	0,00	0,12	0,59	0,02
62	66	0,00	0,00	0,00	0,14	0,73	0,00	316	0,00	0,00	0,00	0,15	0,68	0,00
	83	0,00	0,00	0,00	0,15	0,71	0,02	334	0,00	0,00	0,00	0,13	0,65	0,02
63	67	0,01	0,00	0,00	0,20	0,97	0,00	319	0,01	0,00	0,00	0,20	0,91	0,00
	84	0,01	0,00	0,00	0,20	0,94	0,02	337	0,01	0,00	0,00	0,18	0,88	0,02
64	68	0,00	0,00	0,00	0,01	1,18	0,01	322	0,00	0,00	0,00	0,16	1,10	0,01
	85	0,00	0,00	0,00	0,02	1,15	0,05	340	0,00	0,00	0,00	0,14	1,06	0,03
65	69	0,00	0,00	0,00	0,48	0,03	0,02	70	0,00	0,00	0,00	0,88	0,17	0,05
	86	0,00	0,00	0,00	0,32	0,08	0,18	87	0,00	0,00	0,00	0,89	0,14	0,12
66	71	0,00	0,00	0,00	0,14	0,26	0,07	69	0,00	0,00	0,00	0,49	0,03	0,04
	88	0,00	0,00	0,00	0,07	0,19	0,20	86	0,00	0,00	0,00	0,36	0,07	0,17
67	72	0,03	0,01	0,00	0,26	0,47	0,04	71	0,03	0,01	0,00	0,10	0,25	0,08
	89	0,03	0,00	0,01	0,14	0,26	0,14	88	0,03	0,00	0,01	0,07	0,19	0,18
68	73	0,00	0,00	0,00	0,26	0,48	0,04	72	0,00	0,00	0,00	0,24	0,47	0,05
	90	0,00	0,00	0,00	0,12	0,26	0,11	89	0,00	0,00	0,00	0,12	0,25	0,12
69	74	0,01	0,00	0,00	0,14	0,61	0,02	325	0,01	0,00	0,00	0,16	0,61	0,01
	91	0,01	0,00	0,01	0,08	0,29	0,05	343	0,01	0,00	0,01	0,07	0,29	0,05
70	75	0,00	0,00	0,00	0,14	0,61	0,02	74	0,00	0,00	0,00	0,15	0,61	0,02
	92	0,00	0,00	0,00	0,07	0,29	0,05	91	0,00	0,00	0,00	0,06	0,29	0,05
71	76	0,00	0,00	0,00	0,14	0,61	0,02	75	0,00	0,00	0,00	0,14	0,61	0,02
	93	0,00	0,00	0,00	0,05	0,29	0,05	92	0,00	0,00	0,00	0,06	0,29	0,05
72	77	0,00	0,00	0,00	0,12	0,60	0,02	328	0,00	0,00	0,00	0,12	0,61	0,02
	94	0,00	0,00	0,00	0,06	0,29	0,07	346	0,00	0,00	0,00	0,06	0,29	0,07
73	78	0,00	0,00	0,00	0,13	0,60	0,02	77	0,00	0,00	0,00	0,13	0,60	0,02
	95	0,00	0,00	0,00	0,04	0,28	0,06	94	0,00	0,00	0,00	0,05	0,29	0,06
74	79	0,01	0,00	0,01	0,12	0,60	0,02	78	0,01	0,00	0,01	0,12	0,60	0,02
	96	0,02	0,00	0,02	0,05	0,28	0,07	95	0,02	0,00	0,02	0,07	0,29	0,07
75	80	0,01	0,00	0,00	0,12	0,59	0,02	79	0,01	0,00	0,00	0,12	0,60	0,02
	97	0,01	0,00	0,01	0,05	0,28	0,07	96	0,01	0,00	0,01	0,06	0,29	0,07
76	81	0,01	0,00	0,00	0,12	0,59	0,02	80	0,01	0,00	0,00	0,12	0,59	0,02
	98	0,01	0,00	0,01	0,06	0,28	0,07	97	0,01	0,00	0,01	0,05	0,28	0,07
77	82	0,00	0,00	0,00	0,12	0,59	0,02	331	0,00	0,00	0,00	0,12	0,59	0,02
	99	0,00	0,00	0,00	0,05	0,27	0,07	349	0,00	0,00	0,00	0,05	0,27	0,07
78	83	0,00	0,00	0,00	0,15	0,71	0,02	334	0,00	0,00	0,00	0,13	0,65	0,02
	100	0,00	0,00	0,01	0,07	0,33	0,07	352	0,00	0,00	0,01	0,06	0,30	0,07
79	84	0,01	0,00	0,00	0,20	0,94	0,02	337	0,01	0,00	0,00	0,18	0,88	0,02
	101	0,01	0,00	0,01	0,10	0,44	0,06	355	0,01	0,00	0,01	0,09	0,41	0,06
80	85	0,00	0,00	0,00	0,01	1,12	0,07	340	0,00	0,00	0,00	0,14	1,07	0,02
	102	0,00	0,00	0,01	0,05	0,50	0,12	358	0,00	0,00	0,01	0,05	0,50	0,06
81	86	0,00	0,00	0,00	0,32	0,10	0,22	87	0,00	0,00	0,00	0,83	0,14	0,08
	103	0,00	0,00	0,00	0,34	0,06	0,13	104	0,00	0,00	0,00	0,68	0,19	0,13
82	88	0,00	0,00	0,00	0,07	0,19	0,21	86	0,00	0,00	0,00	0,36	0,09	0,19
	105	0,00	0,00	0,00	0,06	0,21	0,13	103	0,00	0,00	0,00	0,20	0,04	0,11
83	89	0,02	0,01	0,01	0,14	0,28	0,14	88	0,02	0,01	0,01	0,07	0,19	0,20
	106	0,02	0,00	0,01	0,12	0,45	0,07	105	0,02	0,00	0,01	0,05	0,20	0,13
84	90	0,00	0,00	0,00	0,12	0,27	0,11	89	0,00	0,00	0,00	0,12	0,27	0,11
	107	0,00	0,00	0,00	0,02	0,43	0,09	106	0,00	0,00	0,00	0,02	0,43	0,09
85	91	0,01	0,00	0,01	0,08	0,30	0,06	343	0,01	0,00	0,01	0,07	0,29	0,05
	108	0,01	0,00	0,01	0,14	0,56	0,05	361	0,01	0,00	0,01	0,10	0,55	0,04
86	92	0,00	0,00	0,00	0,07	0,29	0,05	91	0,00	0,00	0,00	0,06	0,29	0,06
	109	0,00	0,00	0,00	0,08	0,55	0,05	108	0,00	0,00	0,00	0,05	0,54	0,05
87	93	0,00	0,00	0,00	0,05	0,29	0,05	92	0,00	0,00	0,00	0,06	0,29	0,05
	110	0,00	0,00	0,00	0,05	0,54	0,05	109	0,00	0,00	0,00	0,06	0,54	0,05
88	94	0,00	0,00	0,01	0,06	0,29	0,07	346	0,00	0,00	0,01	0,06	0,29	0,07
	111	0,01	0,00	0,00	0,13	0,54	0,06	364	0,01	0,00	0,00	0,10	0,53	0,06
89	95	0,00	0,00	0,00	0,04	0,28	0,07	94	0,00	0,00	0,00	0,05	0,29	0,07
	112	0,00	0,00	0,00	0,02	0,51	0,06	111	0,00	0,00	0,00	0,04	0,52	0,06
90	96	0,02	0,00	0,02	0,05	0,28	0,08	95	0,02	0,00	0,02	0,07	0,29	0,07
	113	0,02	0,00	0,01	0,07	0,53	0,06	112	0,02	0,00	0,01	0,15	0,54	0,06
91	97	0,01	0,00	0,02	0,05	0,28	0,08	96	0,01	0,00	0,02	0,06	0,29	0,07
	114	0,02	0,00	0,01	0,09	0,53	0,06	113	0,02	0,00	0,01	0,13	0,54	0,06
92	98	0,01	0,00	0,01	0,06	0,28	0,07	97	0,01	0,00	0,01	0,05	0,28	0,08
	115	0,02	0,00	0,01	0,13	0,54	0,06	114	0,02	0,00	0,01	0,10	0,53	0,06
93	99	0,00	0,00	0,00	0,05	0,27	0,07	349	0,00	0,00	0,00	0,05	0,27	0,07
	116	0,01	0,00	0,00	0,11	0,55	0,06	367	0,01	0,00	0,00	0,11	0,55	0,06
94	100	0,00	0,00	0,01	0,07	0,33	0,07	352	0,00	0,00	0,01	0,06	0,30	0,07
	117	0,01	0,00	0,00	0,13	0,66	0,06	370	0,01	0,00	0,00	0,12	0,61	0,06
95	101	0,01	0,00	0,02	0,10	0,44	0,06	355	0,01	0,00	0,02	0,09	0,41	0,07
	118	0,01	0,00	0,01	0,19	0,89	0,05	373	0,01	0,00	0,01	0,16	0,83	0,05
96	102	0,00	0,00	0,01	0,05	0,53	0,11	358	0,00	0,00	0,01	0,05	0,50	0,08
	119	0,01	0,00	0,01	0,25	1,12	0,09	376	0,01	0,00	0,01	0,21	1,04	0,07
97	379	0,06	0,37	0,08	0,01	0,23	0,03	380	0,01	0,11	0,06	0,00	0,21	0,01
	3	0,10	0,37	0,17	0,02	0,10	0,05	1	0,05	0,11	0,12	0,01	0,04	0,06
98	383	0,01	0,14	0,02	0,07	0,73	0,06	384	0,00	0,10	0,01	0,07	0,71	0,04
	119	0,03	0,14	0,02	0,12	0,78	0,08	376	0,02	0,10	0,01	0,11	0,76	0,06
99	380	0,08	0,10	0,10	0,01	0,21	0,03	396	0,06	0,03	0,03	0,02	0,23	0,00
	1	0,06	0,10	0,05	0,01	0,04	0,08	10	0,04	0,04	0,02	0,04	0,19	0,10
100	396	0,04	0,04	0,02	0,02	0,23	0,03	398	0,04	0,06	0,01	0,07	0,28	0,03
	10	0,03	0,04	0,02	0,02	0,23	0,06	12	0,03	0,05	0,01	0,07	0,28	0,06

CARATTERISTICHE MEDIATE: SISMA VERTICALE: SHELL

Shell Nro	Nodo N.ro	S11 kg/cmq	S22 kg/cmq	S12 kg/cmq	M11 kg/cmq	M22 kg/cmq	M12 kg/cmq	Nodo N.ro	S11 kg/cmq	S22 kg/cmq	S12 kg/cmq	M11 kg/cmq	M22 kg/cmq	M12 kg/cmq
101	400	0,02	0,06	0,01	0,05	0,32	0,03	401	0,02	0,06	0,01	0,08	0,34	0,03
	14	0,02	0,06	0,01	0,05	0,34	0,05	264	0,02	0,06	0,01	0,08	0,36	0,05
102	404	0,02	0,07	0,01	0,08	0,40	0,01	413	0,02	0,07	0,02	0,08	0,40	0,01
	16	0,00	0,06	0,01	0,09	0,43	0,05	18	0,00	0,07	0,02	0,09	0,43	0,05
103	415	0,02	0,06	0,02	0,08	0,41	0,02	416	0,01	0,06	0,02	0,08	0,41	0,03
	20	0,02	0,06	0,02	0,07	0,41	0,04	270	0,02	0,06	0,01	0,08	0,41	0,04
104	428	0,01	0,06	0,02	0,07	0,40	0,03	429	0,01	0,06	0,02	0,08	0,40	0,03
	24	0,02	0,06	0,02	0,07	0,40	0,04	26	0,02	0,06	0,02	0,08	0,40	0,04
105	429	0,01	0,06	0,02	0,07	0,40	0,03	432	0,01	0,06	0,02	0,08	0,40	0,03
	26	0,02	0,06	0,02	0,07	0,40	0,04	28	0,02	0,06	0,02	0,08	0,40	0,04
106	432	0,02	0,06	0,02	0,07	0,39	0,03	434	0,01	0,05	0,02	0,07	0,39	0,03
	28	0,02	0,06	0,02	0,07	0,40	0,04	30	0,02	0,05	0,02	0,08	0,40	0,04
107	434	0,01	0,06	0,02	0,07	0,39	0,03	436	0,01	0,06	0,02	0,07	0,39	0,03
	30	0,01	0,06	0,02	0,07	0,41	0,04	276	0,01	0,06	0,02	0,07	0,41	0,04
108	439	0,01	0,06	0,02	0,07	0,39	0,03	447	0,01	0,06	0,02	0,07	0,39	0,03
	32	0,01	0,06	0,02	0,07	0,41	0,04	282	0,01	0,06	0,02	0,07	0,41	0,04
109	450	0,01	0,07	0,02	0,08	0,48	0,03	458	0,01	0,08	0,02	0,10	0,50	0,03
	34	0,01	0,07	0,02	0,08	0,50	0,04	288	0,01	0,07	0,02	0,10	0,52	0,04
110	461	0,01	0,09	0,01	0,11	0,63	0,02	469	0,01	0,10	0,01	0,13	0,64	0,02
	8	0,01	0,09	0,01	0,11	0,66	0,04	258	0,01	0,10	0,01	0,13	0,68	0,04
111	480	0,01	0,11	0,05	0,00	0,21	0,01	481	0,06	0,37	0,08	0,01	0,23	0,02
	103	0,06	0,11	0,11	0,01	0,04	0,06	104	0,11	0,38	0,17	0,02	0,09	0,05
112	484	0,06	0,04	0,03	0,02	0,23	0,00	480	0,08	0,10	0,09	0,01	0,21	0,03
	105	0,04	0,04	0,02	0,04	0,19	0,10	103	0,06	0,10	0,05	0,01	0,04	0,08
113	486	0,04	0,06	0,01	0,07	0,28	0,03	484	0,04	0,04	0,02	0,02	0,23	0,03
	106	0,03	0,05	0,01	0,07	0,28	0,06	105	0,03	0,04	0,02	0,02	0,23	0,06
114	488	0,01	0,06	0,01	0,09	0,40	0,02	489	0,01	0,06	0,01	0,08	0,40	0,02
	108	0,02	0,06	0,01	0,08	0,41	0,03	361	0,02	0,06	0,01	0,07	0,41	0,03
115	501	0,02	0,07	0,02	0,08	0,40	0,01	488	0,02	0,07	0,01	0,08	0,40	0,01
	109	0,00	0,07	0,02	0,09	0,43	0,05	108	0,00	0,06	0,01	0,09	0,43	0,05
116	503	0,01	0,06	0,02	0,08	0,41	0,03	504	0,01	0,06	0,02	0,07	0,41	0,03
	111	0,01	0,06	0,02	0,08	0,41	0,04	364	0,01	0,06	0,02	0,07	0,41	0,04
117	516	0,01	0,06	0,02	0,08	0,40	0,03	517	0,01	0,06	0,02	0,07	0,40	0,03
	113	0,02	0,06	0,02	0,08	0,40	0,04	112	0,02	0,06	0,02	0,07	0,40	0,04
118	520	0,01	0,06	0,02	0,08	0,40	0,03	516	0,01	0,06	0,02	0,07	0,40	0,03
	114	0,02	0,06	0,02	0,08	0,40	0,04	113	0,02	0,06	0,02	0,07	0,40	0,04
119	522	0,01	0,05	0,02	0,07	0,39	0,03	520	0,02	0,06	0,02	0,07	0,39	0,03
	115	0,02	0,05	0,02	0,08	0,40	0,04	114	0,02	0,06	0,02	0,07	0,40	0,04
120	524	0,01	0,06	0,02	0,07	0,39	0,03	525	0,01	0,06	0,02	0,07	0,39	0,03
	116	0,01	0,06	0,02	0,07	0,41	0,04	367	0,01	0,06	0,02	0,07	0,41	0,04
121	535	0,01	0,07	0,02	0,09	0,46	0,03	536	0,01	0,06	0,02	0,07	0,44	0,03
	117	0,01	0,07	0,02	0,09	0,48	0,04	370	0,01	0,06	0,02	0,07	0,46	0,04
122	387	0,01	0,09	0,01	0,12	0,61	0,03	546	0,01	0,09	0,01	0,10	0,59	0,03
	118	0,01	0,09	0,01	0,13	0,64	0,04	373	0,01	0,09	0,01	0,10	0,62	0,04
123	120	0,00	0,00	0,00	0,12	0,24	0,04	149	0,00	0,00	0,00	0,21	0,02	0,10
	121	0,00	0,00	0,00	0,22	0,12	0,03	148	0,00	0,00	0,00	0,16	0,01	0,14
124	135	0,01	0,00	0,01	0,17	0,65	0,07	479	0,01	0,00	0,01	0,11	0,61	0,06
	150	0,01	0,00	0,01	0,03	0,38	0,08	555	0,01	0,00	0,01	0,03	0,36	0,06
125	124	0,00	0,00	0,00	0,08	0,30	0,06	121	0,00	0,00	0,00	0,06	0,21	0,06
	152	0,00	0,00	0,00	0,04	0,18	0,10	148	0,00	0,00	0,00	0,01	0,16	0,10
126	125	0,02	0,00	0,01	0,11	0,39	0,05	124	0,02	0,00	0,01	0,06	0,30	0,07
	153	0,02	0,00	0,01	0,07	0,21	0,08	152	0,02	0,00	0,01	0,04	0,18	0,10
127	155	0,00	0,00	0,00	0,01	0,37	0,06	125	0,00	0,00	0,00	0,03	0,36	0,05
	154	0,00	0,00	0,00	0,05	0,20	0,07	153	0,00	0,00	0,00	0,05	0,20	0,06
128	126	0,01	0,00	0,01	0,13	0,49	0,04	412	0,01	0,00	0,01	0,08	0,47	0,04
	156	0,01	0,00	0,01	0,07	0,25	0,06	558	0,01	0,00	0,01	0,06	0,24	0,05
129	158	0,00	0,00	0,00	0,07	0,48	0,04	126	0,00	0,00	0,00	0,04	0,47	0,05
	157	0,00	0,00	0,00	0,06	0,25	0,05	156	0,00	0,00	0,00	0,05	0,25	0,05
130	127	0,00	0,00	0,00	0,03	0,47	0,04	158	0,00	0,00	0,00	0,05	0,47	0,04
	159	0,00	0,00	0,00	0,05	0,25	0,05	157	0,00	0,00	0,00	0,06	0,25	0,05
131	128	0,01	0,00	0,00	0,12	0,50	0,05	427	0,01	0,00	0,00	0,09	0,50	0,06
	160	0,01	0,00	0,01	0,08	0,26	0,07	561	0,01	0,00	0,01	0,06	0,26	0,07
132	162	0,00	0,00	0,00	0,01	0,48	0,06	128	0,00	0,00	0,00	0,03	0,48	0,06
	161	0,00	0,00	0,00	0,06	0,26	0,06	160	0,00	0,00	0,00	0,06	0,26	0,06
133	129	0,02	0,00	0,01	0,06	0,46	0,05	162	0,02	0,00	0,01	0,14	0,51	0,05
	163	0,03	0,01	0,02	0,06	0,25	0,06	161	0,03	0,01	0,02	0,09	0,26	0,07
134	130	0,02	0,00	0,01	0,08	0,41	0,05	129	0,02	0,00	0,01	0,10	0,47	0,05
	164	0,02	0,00	0,01	0,04	0,22	0,06	163	0,02	0,00	0,01	0,07	0,25	0,06
135	131	0,02	0,00	0,01	0,10	0,37	0,05	130	0,02	0,00	0,01	0,07	0,41	0,05
	165	0,02	0,00	0,01	0,03	0,21	0,06	164	0,02	0,00	0,01	0,04	0,22	0,06
136	132	0,01	0,00	0,00	0,07	0,35	0,05	446	0,01	0,00	0,00	0,07	0,34	0,05
	166	0,01	0,00	0,00	0,04	0,20	0,05	564	0,01	0,00	0,00	0,04	0,20	0,06
137	133	0,01	0,00	0,00	0,08	0,41	0,05	457	0,01	0,00	0,00	0,08	0,38	0,05
	167	0,01	0,00	0,00	0,05	0,24	0,05	567	0,01	0,00	0,00	0,05	0,23	0,05
138	134	0,01	0,00	0,01	0,11	0,52	0,04	468	0,01	0,00	0,01	0,09	0,49	0,04
	151	0,01	0,00	0,01	0,07	0,31	0,05	570	0,01	0,00	0,01	0,06	0,30	0,05
139	148	0,00	0,00	0,00	0,01	0,17	0,11	149	0,00	0,00	0,00	0,06	0,04	0,09
	168	0,00	0,00	0,00	0,02	0,22	0,01	169	0,00	0,00	0,00	0,16	0,22	0,02
140	152	0,00	0,00	0,00	0,04	0,17	0,11	148	0,00	0,00	0,00	0,01	0,17	0,10
	170	0,00	0,00	0,00	0,11	0,35	0,05	168	0,00	0,00	0,00	0,05	0,21	0,04
141	153	0,02	0,00	0,01	0,07	0,20	0,08	152	0,02	0,00	0,01	0,04	0,18	0,10
	171	0,02	0,00	0,00	0,16	0,46	0,03	170	0,02	0,00	0,00	0,09	0,34	0,04
142	154	0,00	0,00	0,00	0,05	0,20	0,07	153	0,00	0,00	0,00	0,05	0,20	0,07
	172	0,00	0,00	0,00	0,16	0,47	0,03	171	0,00	0,00	0,00	0,15	0,46	0,03
143	156	0,01	0,00	0,01	0,07	0,25	0,05	558	0,01	0,00	0,01	0,06	0,24	0,05
	173	0,02	0,00	0,00	0,14	0,60	0,02	573	0,02	0,00	0,00	0,15	0,58	0,02
144	157	0,00	0,00	0,00	0,06	0,25	0,05	156	0,00	0,00	0,00	0,05	0,25	0,05
	174	0,00	0,00	0,00	0,14	0,60	0,02	173	0,00	0,00	0,00	0,15	0,60	0,02
145	159	0,00	0,00	0,00	0,05	0,25	0,05	157	0,00	0,00	0,00	0,06	0,25	0,05
	175	0,00	0,00	0,00	0,15	0,60	0,02	174	0,00	0,00	0,00	0,14	0,60	0,02
146	160	0,01	0,00	0,00	0,08	0,26	0,06	561	0,01	0,00	0,00	0,06	0,26	0,07
	176	0,01	0,00	0,00	0,16	0,61	0,02	576	0,01	0,00	0,00	0,15	0,62	0,02

CARATTERISTICHE MEDIATE: SISMA VERTICALE: SHELL

Shell Nro	Nodo N.ro	S11 kg/cmq	S22 kg/cmq	S12 kg/cmq	M11 kg/cmq	M22 kg/cmq	M12 kg/cmq	Nodo N.ro	S11 kg/cmq	S22 kg/cmq	S12 kg/cmq	M11 kg/cmq	M22 kg/cmq	M12 kg/cmq
147	161	0,00	0,00	0,00	0,06	0,25	0,06	160	0,00	0,00	0,00	0,06	0,26	0,06
	177	0,00	0,00	0,00	0,18	0,61	0,02	176	0,00	0,00	0,00	0,17	0,61	0,02
148	163	0,03	0,00	0,02	0,06	0,25	0,06	161	0,03	0,00	0,02	0,09	0,26	0,06
	178	0,03	0,01	0,01	0,15	0,58	0,02	177	0,03	0,01	0,01	0,17	0,61	0,02
149	164	0,02	0,00	0,01	0,04	0,22	0,06	163	0,02	0,00	0,01	0,07	0,25	0,06
	179	0,02	0,00	0,00	0,10	0,53	0,02	178	0,02	0,00	0,00	0,15	0,58	0,02
150	165	0,02	0,00	0,01	0,03	0,21	0,06	164	0,02	0,00	0,01	0,04	0,22	0,06
	180	0,02	0,00	0,00	0,08	0,49	0,02	179	0,02	0,00	0,00	0,10	0,53	0,02
151	166	0,01	0,00	0,00	0,04	0,20	0,05	564	0,01	0,00	0,00	0,04	0,20	0,05
	181	0,01	0,00	0,00	0,09	0,47	0,02	579	0,01	0,00	0,00	0,09	0,47	0,02
152	167	0,01	0,00	0,00	0,05	0,24	0,05	567	0,01	0,00	0,00	0,05	0,23	0,05
	182	0,01	0,00	0,00	0,12	0,56	0,02	582	0,01	0,00	0,00	0,11	0,52	0,02
153	151	0,01	0,00	0,01	0,07	0,31	0,05	570	0,01	0,00	0,01	0,06	0,30	0,05
	183	0,02	0,00	0,00	0,15	0,71	0,02	585	0,02	0,00	0,00	0,14	0,67	0,02
154	150	0,01	0,00	0,01	0,03	0,36	0,09	555	0,01	0,00	0,01	0,03	0,36	0,05
	184	0,01	0,00	0,00	0,01	0,84	0,05	588	0,01	0,00	0,00	0,11	0,81	0,02
155	168	0,00	0,00	0,00	0,02	0,23	0,03	169	0,00	0,00	0,00	0,17	0,16	0,02
	185	0,00	0,00	0,00	0,05	0,23	0,00	186	0,00	0,00	0,00	0,15	0,18	0,01
156	170	0,00	0,00	0,00	0,11	0,35	0,04	168	0,00	0,00	0,00	0,05	0,22	0,03
	187	0,00	0,00	0,00	0,10	0,35	0,00	185	0,00	0,00	0,00	0,03	0,23	0,00
157	171	0,02	0,00	0,00	0,16	0,47	0,02	170	0,02	0,00	0,00	0,09	0,34	0,04
	188	0,02	0,00	0,00	0,15	0,47	0,01	187	0,02	0,00	0,00	0,11	0,36	0,01
158	172	0,00	0,00	0,00	0,16	0,47	0,03	171	0,00	0,00	0,00	0,15	0,47	0,03
	189	0,00	0,00	0,00	0,14	0,49	0,00	188	0,00	0,00	0,00	0,16	0,47	0,00
159	173	0,02	0,00	0,00	0,15	0,60	0,01	573	0,02	0,00	0,00	0,15	0,58	0,01
	190	0,02	0,00	0,00	0,15	0,62	0,00	591	0,02	0,00	0,00	0,15	0,60	0,00
160	174	0,00	0,00	0,00	0,14	0,60	0,02	173	0,00	0,00	0,00	0,15	0,60	0,02
	191	0,00	0,00	0,00	0,15	0,62	0,00	190	0,00	0,00	0,00	0,15	0,62	0,00
161	175	0,00	0,00	0,00	0,15	0,60	0,02	174	0,00	0,00	0,00	0,14	0,60	0,02
	192	0,00	0,00	0,00	0,14	0,62	0,00	191	0,00	0,00	0,00	0,15	0,62	0,00
162	176	0,01	0,00	0,00	0,16	0,61	0,02	576	0,01	0,00	0,00	0,15	0,62	0,02
	193	0,01	0,00	0,00	0,17	0,64	0,00	594	0,01	0,00	0,00	0,15	0,64	0,00
163	177	0,00	0,00	0,00	0,18	0,61	0,02	176	0,00	0,00	0,00	0,17	0,62	0,02
	194	0,00	0,00	0,00	0,18	0,63	0,00	193	0,00	0,00	0,00	0,17	0,64	0,00
164	178	0,03	0,01	0,00	0,15	0,59	0,02	177	0,03	0,01	0,00	0,17	0,61	0,02
	195	0,03	0,01	0,00	0,16	0,61	0,00	194	0,03	0,01	0,00	0,17	0,63	0,00
165	179	0,02	0,00	0,00	0,10	0,53	0,02	178	0,02	0,00	0,00	0,15	0,59	0,02
	196	0,02	0,00	0,00	0,11	0,55	0,00	195	0,02	0,00	0,00	0,15	0,61	0,00
166	180	0,02	0,00	0,00	0,08	0,49	0,02	179	0,02	0,00	0,00	0,10	0,53	0,02
	197	0,02	0,00	0,00	0,08	0,51	0,00	196	0,02	0,00	0,00	0,10	0,55	0,00
167	181	0,01	0,00	0,00	0,09	0,47	0,02	579	0,01	0,00	0,00	0,09	0,47	0,02
	198	0,01	0,00	0,00	0,10	0,48	0,00	597	0,01	0,00	0,00	0,09	0,48	0,00
168	182	0,01	0,00	0,00	0,12	0,56	0,02	582	0,01	0,00	0,00	0,11	0,52	0,02
	199	0,01	0,00	0,00	0,12	0,58	0,00	600	0,01	0,00	0,00	0,12	0,54	0,00
169	183	0,02	0,00	0,00	0,15	0,71	0,01	585	0,02	0,00	0,00	0,14	0,67	0,01
	200	0,02	0,00	0,00	0,15	0,73	0,00	603	0,02	0,00	0,00	0,15	0,70	0,00
170	184	0,01	0,00	0,00	0,02	0,87	0,04	588	0,01	0,00	0,00	0,10	0,80	0,02
	201	0,01	0,00	0,00	0,01	0,89	0,01	606	0,01	0,00	0,00	0,12	0,84	0,01
171	185	0,00	0,00	0,00	0,05	0,23	0,01	186	0,00	0,00	0,00	0,15	0,17	0,00
	202	0,00	0,00	0,00	0,02	0,23	0,03	203	0,00	0,00	0,00	0,16	0,18	0,02
172	187	0,00	0,00	0,00	0,10	0,35	0,00	185	0,00	0,00	0,00	0,03	0,23	0,00
	204	0,00	0,00	0,00	0,11	0,35	0,04	202	0,00	0,00	0,00	0,05	0,22	0,03
173	188	0,02	0,00	0,00	0,15	0,47	0,01	187	0,02	0,00	0,00	0,11	0,36	0,01
	205	0,02	0,00	0,00	0,16	0,47	0,02	204	0,02	0,00	0,00	0,09	0,34	0,03
174	189	0,00	0,00	0,00	0,14	0,49	0,00	188	0,00	0,00	0,00	0,16	0,47	0,00
	206	0,00	0,00	0,00	0,16	0,47	0,03	205	0,00	0,00	0,00	0,15	0,46	0,03
175	190	0,02	0,00	0,00	0,15	0,62	0,00	591	0,02	0,00	0,00	0,15	0,60	0,00
	207	0,02	0,00	0,00	0,15	0,60	0,01	609	0,02	0,00	0,00	0,15	0,58	0,01
176	191	0,00	0,00	0,00	0,15	0,62	0,00	190	0,00	0,00	0,00	0,15	0,62	0,00
	208	0,00	0,00	0,00	0,14	0,60	0,02	207	0,00	0,00	0,00	0,15	0,60	0,02
177	192	0,00	0,00	0,00	0,14	0,62	0,00	191	0,00	0,00	0,00	0,15	0,62	0,00
	209	0,00	0,00	0,00	0,15	0,60	0,02	208	0,00	0,00	0,00	0,14	0,60	0,02
178	193	0,01	0,00	0,00	0,17	0,64	0,00	594	0,01	0,00	0,00	0,15	0,64	0,00
	210	0,01	0,00	0,00	0,16	0,61	0,02	612	0,01	0,00	0,00	0,15	0,62	0,02
179	194	0,00	0,00	0,00	0,18	0,63	0,00	193	0,00	0,00	0,00	0,17	0,64	0,00
	211	0,00	0,00	0,00	0,18	0,61	0,02	210	0,00	0,00	0,00	0,17	0,62	0,02
180	195	0,03	0,01	0,00	0,16	0,61	0,00	194	0,03	0,01	0,00	0,17	0,63	0,00
	212	0,03	0,01	0,00	0,15	0,59	0,02	211	0,03	0,01	0,00	0,17	0,61	0,02
181	196	0,02	0,00	0,00	0,11	0,55	0,00	195	0,02	0,00	0,00	0,15	0,61	0,00
	213	0,02	0,00	0,00	0,10	0,53	0,02	212	0,02	0,00	0,00	0,15	0,59	0,02
182	197	0,02	0,00	0,00	0,08	0,51	0,00	196	0,02	0,00	0,00	0,10	0,55	0,00
	214	0,02	0,00	0,00	0,08	0,49	0,02	213	0,02	0,00	0,00	0,10	0,53	0,02
183	198	0,01	0,00	0,00	0,10	0,48	0,00	597	0,01	0,00	0,00	0,09	0,48	0,00
	215	0,01	0,00	0,00	0,09	0,47	0,02	615	0,01	0,00	0,00	0,09	0,47	0,02
184	199	0,01	0,00	0,00	0,12	0,58	0,00	600	0,01	0,00	0,00	0,12	0,54	0,00
	216	0,01	0,00	0,00	0,12	0,56	0,02	618	0,01	0,00	0,00	0,11	0,52	0,02
185	200	0,02	0,00	0,00	0,15	0,73	0,00	603	0,02	0,00	0,00	0,15	0,70	0,00
	217	0,02	0,00	0,00	0,15	0,71	0,01	621	0,02	0,00	0,00	0,14	0,67	0,01
186	201	0,01	0,00	0,00	0,01	0,89	0,01	606	0,01	0,00	0,00	0,12	0,84	0,01
	218	0,01	0,00	0,00	0,02	0,87	0,04	624	0,01	0,00	0,00	0,10	0,80	0,02
187	202	0,00	0,00	0,00	0,03	0,22	0,02	203	0,00	0,00	0,00	0,15	0,20	0,01
	219	0,00	0,00	0,00	0,02	0,15	0,11	220	0,00	0,00	0,00	0,06	0,07	0,08
188	204	0,00	0,00	0,00	0,11	0,35	0,04	202	0,00	0,00	0,00	0,05	0,22	0,04
	221	0,00	0,00	0,00	0,04	0,17	0,11	219	0,00	0,00	0,00	0,00	0,15	0,10
189	205	0,02	0,00	0,00	0,16	0,46	0,03	204	0,02	0,00	0,00	0,09	0,34	0,04
	222	0,02	0,00	0,01	0,07	0,20	0,08	221	0,02	0,00	0,01	0,04	0,18	0,10
190	206	0,00	0,00	0,00	0,16	0,47	0,02	205	0,00	0,00	0,00	0,15	0,46	0,03
	223	0,00	0,00	0,00	0,05	0,20	0,07	222	0,00	0,00	0,00	0,05	0,19	0,07
191	207	0,02	0,00	0,00	0,14	0,60	0,02	609	0,02	0,00	0,00	0,15	0,58	0,02
	224	0,01	0,00	0,01	0,07	0,25	0,05	627	0,01	0,00	0,01	0,06	0,24	0,05
192	208	0,00	0,00	0,00	0,14	0,60	0,02	207	0,00	0,00	0,00	0,15	0,60	0,02
	225	0,00	0,00	0,00	0,06	0,25	0,05	224	0,00	0,00	0,00	0,05	0,24	0,05

CARATTERISTICHE MEDIATE: SISMA VERTICALE: SHELL

Shell Nro	Nodo N.ro	S11 kg/cmq	S22 kg/cmq	S12 kg/cmq	M11 kg/cmq	M22 kg/cmq	M12 kg/cmq	Nodo N.ro	S11 kg/cmq	S22 kg/cmq	S12 kg/cmq	M11 kg/cmq	M22 kg/cmq	M12 kg/cmq
193	209	0,00	0,00	0,00	0,15	0,60	0,02	208	0,00	0,00	0,00	0,14	0,60	0,02
	226	0,00	0,00	0,00	0,05	0,25	0,05	225	0,00	0,00	0,00	0,06	0,25	0,05
194	210	0,01	0,00	0,00	0,16	0,61	0,02	612	0,01	0,00	0,00	0,15	0,62	0,02
	227	0,01	0,00	0,00	0,08	0,26	0,06	630	0,01	0,00	0,00	0,06	0,26	0,07
195	211	0,00	0,00	0,00	0,18	0,61	0,02	210	0,00	0,00	0,00	0,17	0,61	0,02
	228	0,00	0,00	0,00	0,06	0,25	0,06	227	0,00	0,00	0,00	0,06	0,26	0,06
196	212	0,03	0,01	0,01	0,15	0,58	0,02	211	0,03	0,01	0,01	0,17	0,61	0,02
	229	0,03	0,00	0,02	0,06	0,25	0,06	228	0,03	0,00	0,02	0,09	0,26	0,06
197	213	0,02	0,00	0,00	0,10	0,53	0,02	212	0,02	0,00	0,00	0,15	0,58	0,02
	230	0,02	0,00	0,01	0,04	0,22	0,06	229	0,02	0,00	0,01	0,07	0,25	0,06
198	214	0,02	0,00	0,00	0,08	0,49	0,02	213	0,02	0,00	0,00	0,10	0,53	0,02
	231	0,02	0,00	0,01	0,03	0,21	0,06	230	0,02	0,00	0,01	0,04	0,22	0,06
199	215	0,01	0,00	0,00	0,09	0,47	0,02	615	0,01	0,00	0,00	0,09	0,47	0,02
	232	0,01	0,00	0,00	0,04	0,20	0,05	633	0,01	0,00	0,00	0,04	0,20	0,05
200	216	0,01	0,00	0,00	0,12	0,56	0,02	618	0,01	0,00	0,00	0,11	0,52	0,02
	233	0,01	0,00	0,00	0,05	0,24	0,05	636	0,01	0,00	0,00	0,05	0,23	0,05
201	217	0,02	0,00	0,00	0,15	0,71	0,02	621	0,02	0,00	0,00	0,14	0,67	0,02
	234	0,01	0,00	0,01	0,07	0,31	0,05	639	0,01	0,00	0,01	0,06	0,30	0,05
202	218	0,01	0,00	0,00	0,01	0,84	0,05	624	0,01	0,00	0,00	0,11	0,81	0,02
	235	0,01	0,00	0,01	0,03	0,36	0,09	642	0,01	0,00	0,01	0,03	0,36	0,05
203	219	0,00	0,00	0,00	0,02	0,18	0,13	220	0,00	0,00	0,00	0,03	0,20	0,09
	136	0,00	0,00	0,00	0,13	0,22	0,04	137	0,00	0,00	0,00	0,25	0,12	0,03
204	221	0,00	0,00	0,00	0,04	0,18	0,11	219	0,00	0,00	0,00	0,01	0,17	0,10
	138	0,00	0,00	0,00	0,08	0,30	0,06	136	0,00	0,00	0,00	0,05	0,21	0,05
205	222	0,02	0,00	0,01	0,07	0,21	0,08	221	0,02	0,00	0,01	0,04	0,18	0,10
	139	0,02	0,00	0,01	0,11	0,39	0,05	138	0,02	0,00	0,01	0,06	0,29	0,07
206	223	0,00	0,00	0,00	0,05	0,20	0,07	222	0,00	0,00	0,00	0,05	0,20	0,06
	236	0,00	0,00	0,00	0,01	0,37	0,06	139	0,00	0,00	0,00	0,03	0,36	0,05
207	224	0,01	0,00	0,01	0,07	0,25	0,06	627	0,01	0,00	0,01	0,06	0,24	0,05
	140	0,01	0,00	0,01	0,13	0,49	0,04	498	0,01	0,00	0,01	0,08	0,47	0,04
208	225	0,00	0,00	0,00	0,06	0,25	0,05	224	0,00	0,00	0,00	0,05	0,25	0,05
	237	0,00	0,00	0,00	0,07	0,48	0,04	140	0,00	0,00	0,00	0,04	0,47	0,05
209	226	0,00	0,00	0,00	0,05	0,25	0,05	225	0,00	0,00	0,00	0,06	0,25	0,05
	141	0,00	0,00	0,00	0,03	0,47	0,04	237	0,00	0,00	0,00	0,05	0,47	0,04
210	227	0,01	0,00	0,01	0,08	0,26	0,07	630	0,01	0,00	0,01	0,06	0,26	0,07
	142	0,01	0,00	0,00	0,12	0,50	0,05	513	0,01	0,00	0,00	0,09	0,50	0,06
211	228	0,00	0,00	0,00	0,06	0,26	0,06	227	0,00	0,00	0,00	0,06	0,26	0,06
	238	0,00	0,00	0,00	0,01	0,48	0,06	142	0,00	0,00	0,00	0,03	0,48	0,06
212	229	0,03	0,01	0,02	0,06	0,25	0,06	228	0,03	0,01	0,02	0,09	0,26	0,07
	143	0,02	0,00	0,01	0,06	0,46	0,05	238	0,02	0,00	0,01	0,14	0,51	0,05
213	230	0,02	0,00	0,01	0,04	0,22	0,06	229	0,02	0,00	0,01	0,07	0,25	0,06
	144	0,02	0,00	0,01	0,08	0,41	0,05	143	0,02	0,00	0,01	0,10	0,47	0,05
214	231	0,02	0,00	0,01	0,03	0,21	0,06	230	0,02	0,00	0,01	0,04	0,22	0,06
	145	0,02	0,00	0,01	0,10	0,37	0,05	144	0,02	0,00	0,01	0,07	0,41	0,05
215	232	0,01	0,00	0,00	0,04	0,20	0,05	633	0,01	0,00	0,00	0,04	0,20	0,06
	146	0,01	0,00	0,00	0,07	0,35	0,05	532	0,01	0,00	0,00	0,07	0,34	0,05
216	233	0,01	0,00	0,00	0,05	0,24	0,05	636	0,01	0,00	0,00	0,05	0,23	0,05
	147	0,01	0,00	0,00	0,08	0,41	0,05	543	0,01	0,00	0,00	0,08	0,38	0,05
217	234	0,01	0,00	0,01	0,07	0,31	0,05	639	0,01	0,00	0,01	0,06	0,30	0,05
	123	0,01	0,00	0,01	0,11	0,52	0,04	552	0,01	0,00	0,01	0,09	0,49	0,04
218	235	0,01	0,00	0,01	0,03	0,38	0,08	642	0,01	0,00	0,01	0,03	0,36	0,06
	122	0,01	0,00	0,01	0,17	0,65	0,07	393	0,01	0,00	0,01	0,11	0,61	0,06
219	240	0,15	0,07	0,01	0,02	0,01	0,02	245	0,13	0,02	0,04	0,02	0,01	0,02
	137	0,01	0,05	0,08	0,01	0,06	0,03	220	0,01	0,05	0,12	0,00	0,00	0,03
220	245	0,47	0,06	0,02	0,00	0,01	0,03	244	0,46	0,03	0,00	0,02	0,01	0,01
	220	0,01	0,03	0,09	0,00	0,00	0,04	203	0,02	0,07	0,07	0,01	0,05	0,02
221	244	0,60	0,05	0,01	0,03	0,01	0,01	243	0,60	0,06	0,01	0,03	0,01	0,00
	203	0,03	0,08	0,03	0,01	0,05	0,02	186	0,03	0,07	0,01	0,01	0,06	0,00
222	243	0,60	0,06	0,01	0,03	0,01	0,00	242	0,60	0,05	0,01	0,03	0,01	0,01
	186	0,03	0,07	0,01	0,01	0,06	0,00	169	0,03	0,08	0,03	0,01	0,05	0,02
223	242	0,46	0,03	0,00	0,02	0,01	0,01	241	0,46	0,07	0,02	0,00	0,01	0,03
	169	0,02	0,07	0,07	0,01	0,05	0,02	149	0,01	0,03	0,09	0,00	0,01	0,04
224	241	0,13	0,03	0,04	0,01	0,01	0,02	239	0,15	0,07	0,01	0,02	0,01	0,02
	149	0,01	0,05	0,12	0,00	0,01	0,03	120	0,01	0,05	0,08	0,01	0,07	0,03
225	517	0,02	0,06	0,02	0,07	0,41	0,01	503	0,02	0,07	0,02	0,07	0,41	0,01
	112	0,01	0,06	0,02	0,08	0,42	0,07	111	0,01	0,06	0,02	0,08	0,42	0,07
226	507	0,02	0,07	0,02	0,08	0,40	0,01	501	0,02	0,07	0,02	0,08	0,40	0,01
	110	0,01	0,06	0,02	0,09	0,43	0,05	109	0,01	0,06	0,02	0,09	0,43	0,05
227	492	0,04	0,07	0,01	0,06	0,29	0,02	486	0,04	0,06	0,01	0,06	0,29	0,01
	107	0,02	0,06	0,01	0,07	0,36	0,10	106	0,02	0,05	0,01	0,07	0,33	0,10
228	398	0,04	0,06	0,01	0,06	0,29	0,01	400	0,04	0,07	0,01	0,06	0,29	0,01
	12	0,02	0,05	0,01	0,07	0,34	0,10	14	0,02	0,06	0,01	0,07	0,36	0,10
229	413	0,02	0,07	0,02	0,08	0,40	0,01	415	0,02	0,07	0,02	0,08	0,40	0,01
	18	0,01	0,06	0,02	0,09	0,43	0,05	20	0,01	0,06	0,02	0,09	0,43	0,05
230	419	0,02	0,07	0,02	0,07	0,41	0,01	428	0,02	0,06	0,02	0,07	0,41	0,01
	22	0,01	0,06	0,02	0,08	0,42	0,07	24	0,01	0,06	0,02	0,08	0,42	0,07
231	246	0,13	0,32	0,25	0,01	0,05	0,08	247	0,01	0,24	0,26	0,01	0,04	0,08
	3	0,13	0,32	0,20	0,24	1,19	0,08	4	0,01	0,24	0,21	0,08	0,40	0,08
232	247	0,01	0,01	0,15	0,01	0,04	0,03	248	0,02	0,04	0,05	0,01	0,03	0,03
	4	0,01	0,01	0,20	0,08	0,40	0,03	36	0,02	0,04	0,11	0,14	0,70	0,03
233	248	0,01	0,08	0,09	0,01	0,03	0,01	249	0,00	0,05	0,01	0,00	0,02	0,01
	36	0,01	0,08	0,06	0,14	0,70	0,01	53	0,00	0,05	0,03	0,12	0,61	0,01
234	249	0,00	0,05	0,01	0,00	0,02	0,01	250	0,01	0,08	0,09	0,01	0,03	0,01
	53	0,00	0,05	0,03	0,12	0,61	0,01	70	0,01	0,08	0,06	0,14	0,69	0,01
235	250	0,02	0,04	0,05	0,01	0,03	0,03	251	0,01	0,01	0,15	0,01	0,04	0,03
	70	0,02	0,04	0,10	0,14	0,69	0,03	87	0,01	0,01	0,20	0,08	0,42	0,03
236	251	0,01	0,24	0,26	0,01	0,04	0,07	252	0,12	0,32	0,25	0,01	0,05	0,07
	87	0,01	0,24	0,21	0,08	0,42	0,07	104	0,12	0,32	0,20	0,23	1,16	0,07
237	256	0,01	0,00	0,01	0,21	1,04	0,06	257	0,01	0,00	0,01	0,19	0,98	0,05
	253	0,00	0,00	0,01	0,06	0,50	0,08	254	0,00	0,00	0,01	0,08	0,47	0,07
238	257	0,01	0,00	0,01	0,20	0,98	0,05	258	0,01	0,00	0,01	0,18	0,93	0,05
	254	0,01	0,00	0,01	0,08	0,47	0,06	255	0,01	0,00	0,01	0,09	0,46	0,06

CARATTERISTICHE MEDIATE: SISMA VERTICALE: SHELL

Shell Nro	Nodo N.ro	S11 kg/cmq	S22 kg/cmq	S12 kg/cmq	M11 kg/cmq	M22 kg/cmq	M12 kg/cmq	Nodo N.ro	S11 kg/cmq	S22 kg/cmq	S12 kg/cmq	M11 kg/cmq	M22 kg/cmq	M12 kg/cmq
239	258	0,01	0,00	0,01	0,19	0,93	0,05	8	0,01	0,00	0,01	0,16	0,88	0,05
	255	0,01	0,00	0,01	0,10	0,46	0,06	6	0,01	0,00	0,01	0,09	0,43	0,06
240	262	0,01	0,00	0,01	0,12	0,56	0,04	263	0,01	0,00	0,01	0,11	0,55	0,03
	259	0,01	0,00	0,01	0,08	0,29	0,05	260	0,01	0,00	0,01	0,09	0,29	0,04
241	263	0,01	0,00	0,01	0,11	0,55	0,03	264	0,01	0,00	0,01	0,10	0,52	0,05
	260	0,01	0,00	0,01	0,09	0,29	0,04	261	0,01	0,00	0,01	0,11	0,29	0,06
242	264	0,01	0,00	0,01	0,11	0,53	0,05	14	0,01	0,00	0,01	0,08	0,45	0,09
	261	0,01	0,00	0,01	0,11	0,29	0,07	13	0,01	0,00	0,01	0,13	0,27	0,11
243	268	0,01	0,00	0,00	0,11	0,54	0,06	269	0,01	0,00	0,00	0,11	0,54	0,06
	265	0,00	0,00	0,01	0,06	0,29	0,07	266	0,00	0,00	0,01	0,06	0,29	0,07
244	269	0,01	0,00	0,00	0,11	0,54	0,06	270	0,01	0,00	0,00	0,11	0,55	0,05
	266	0,00	0,00	0,01	0,06	0,29	0,07	267	0,00	0,00	0,01	0,06	0,29	0,07
245	270	0,01	0,00	0,00	0,10	0,54	0,06	20	0,01	0,00	0,00	0,14	0,56	0,04
	267	0,00	0,00	0,01	0,06	0,29	0,07	19	0,00	0,00	0,01	0,07	0,29	0,06
246	274	0,01	0,00	0,00	0,11	0,55	0,06	275	0,01	0,00	0,00	0,11	0,55	0,06
	271	0,00	0,00	0,00	0,05	0,27	0,07	272	0,00	0,00	0,00	0,05	0,28	0,07
247	275	0,01	0,00	0,00	0,11	0,55	0,06	276	0,01	0,00	0,00	0,11	0,54	0,06
	272	0,00	0,00	0,00	0,05	0,28	0,07	273	0,00	0,00	0,00	0,05	0,28	0,07
248	276	0,01	0,00	0,00	0,13	0,55	0,06	30	0,01	0,00	0,00	0,07	0,53	0,06
	273	0,00	0,00	0,01	0,06	0,28	0,07	29	0,00	0,00	0,01	0,05	0,28	0,07
249	280	0,01	0,00	0,00	0,12	0,61	0,06	281	0,01	0,00	0,00	0,11	0,55	0,06
	277	0,00	0,00	0,01	0,06	0,30	0,07	278	0,00	0,00	0,01	0,06	0,28	0,07
250	281	0,01	0,00	0,00	0,11	0,56	0,06	282	0,01	0,00	0,00	0,11	0,55	0,06
	278	0,00	0,00	0,01	0,06	0,28	0,07	279	0,00	0,00	0,01	0,06	0,28	0,07
251	282	0,01	0,00	0,00	0,11	0,55	0,06	32	0,01	0,00	0,00	0,11	0,55	0,06
	279	0,00	0,00	0,01	0,06	0,28	0,07	31	0,00	0,00	0,01	0,05	0,27	0,07
252	286	0,01	0,00	0,01	0,17	0,83	0,05	287	0,01	0,00	0,01	0,15	0,78	0,05
	283	0,01	0,00	0,01	0,09	0,41	0,07	284	0,01	0,00	0,01	0,08	0,38	0,07
253	287	0,01	0,00	0,01	0,16	0,78	0,05	288	0,01	0,00	0,01	0,14	0,72	0,06
	284	0,01	0,00	0,01	0,08	0,38	0,07	285	0,01	0,00	0,01	0,07	0,36	0,07
254	288	0,01	0,00	0,01	0,14	0,72	0,05	34	0,01	0,00	0,01	0,13	0,66	0,06
	285	0,01	0,00	0,01	0,07	0,36	0,07	33	0,01	0,00	0,01	0,07	0,33	0,07
255	259	0,01	0,00	0,01	0,08	0,29	0,04	260	0,01	0,00	0,01	0,09	0,29	0,03
	289	0,01	0,00	0,00	0,16	0,61	0,02	290	0,01	0,00	0,00	0,18	0,59	0,02
256	260	0,01	0,00	0,01	0,09	0,29	0,04	261	0,01	0,00	0,01	0,11	0,28	0,06
	290	0,01	0,00	0,00	0,19	0,59	0,01	291	0,01	0,00	0,00	0,21	0,55	0,03
257	261	0,01	0,00	0,01	0,11	0,28	0,08	13	0,01	0,00	0,01	0,13	0,26	0,10
	291	0,02	0,00	0,00	0,22	0,55	0,02	39	0,02	0,00	0,00	0,21	0,47	0,05
258	265	0,00	0,00	0,01	0,06	0,29	0,07	266	0,00	0,00	0,01	0,06	0,29	0,07
	292	0,00	0,00	0,00	0,12	0,60	0,02	293	0,00	0,00	0,00	0,13	0,61	0,02
259	266	0,00	0,00	0,01	0,06	0,29	0,07	267	0,00	0,00	0,01	0,06	0,29	0,07
	293	0,00	0,00	0,00	0,12	0,61	0,02	294	0,00	0,00	0,00	0,13	0,61	0,02
260	267	0,00	0,00	0,01	0,06	0,29	0,06	19	0,00	0,00	0,01	0,07	0,29	0,06
	294	0,00	0,00	0,00	0,13	0,61	0,02	42	0,00	0,00	0,00	0,13	0,61	0,02
261	271	0,00	0,00	0,00	0,05	0,27	0,07	272	0,00	0,00	0,00	0,05	0,27	0,07
	295	0,00	0,00	0,00	0,12	0,59	0,02	296	0,00	0,00	0,00	0,12	0,59	0,02
262	272	0,00	0,00	0,00	0,05	0,27	0,07	273	0,00	0,00	0,00	0,05	0,28	0,07
	296	0,00	0,00	0,00	0,12	0,59	0,02	297	0,00	0,00	0,00	0,12	0,59	0,02
263	273	0,00	0,00	0,00	0,06	0,28	0,07	29	0,00	0,00	0,00	0,05	0,28	0,07
	297	0,00	0,00	0,00	0,12	0,59	0,02	47	0,00	0,00	0,00	0,12	0,59	0,02
264	277	0,00	0,00	0,00	0,06	0,30	0,07	278	0,00	0,00	0,00	0,06	0,28	0,07
	298	0,00	0,00	0,00	0,14	0,66	0,02	299	0,00	0,00	0,00	0,12	0,60	0,02
265	278	0,00	0,00	0,00	0,06	0,28	0,07	279	0,00	0,00	0,00	0,06	0,28	0,07
	299	0,00	0,00	0,00	0,13	0,60	0,02	300	0,00	0,00	0,00	0,12	0,59	0,02
266	279	0,00	0,00	0,00	0,06	0,28	0,07	31	0,00	0,00	0,00	0,05	0,27	0,07
	300	0,00	0,00	0,00	0,12	0,59	0,02	48	0,00	0,00	0,00	0,12	0,59	0,02
267	283	0,01	0,00	0,01	0,09	0,41	0,06	284	0,01	0,00	0,01	0,08	0,38	0,06
	301	0,01	0,00	0,00	0,19	0,89	0,02	302	0,01	0,00	0,00	0,17	0,83	0,02
268	284	0,01	0,00	0,01	0,08	0,38	0,06	285	0,01	0,00	0,01	0,07	0,36	0,07
	302	0,01	0,00	0,00	0,18	0,83	0,02	303	0,01	0,00	0,00	0,15	0,77	0,02
269	285	0,01	0,00	0,01	0,07	0,36	0,07	33	0,01	0,00	0,01	0,07	0,33	0,07
	303	0,01	0,00	0,00	0,16	0,77	0,02	49	0,01	0,00	0,00	0,14	0,71	0,02
270	253	0,00	0,00	0,01	0,06	0,50	0,07	254	0,00	0,00	0,01	0,08	0,48	0,06
	304	0,00	0,00	0,00	0,15	1,07	0,02	305	0,00	0,00	0,00	0,18	1,03	0,02
271	254	0,00	0,00	0,01	0,08	0,48	0,06	255	0,00	0,00	0,01	0,09	0,46	0,06
	305	0,00	0,00	0,00	0,19	1,03	0,02	306	0,00	0,00	0,00	0,19	0,98	0,02
272	255	0,00	0,00	0,01	0,10	0,46	0,06	6	0,00	0,00	0,01	0,09	0,43	0,06
	306	0,00	0,00	0,00	0,21	0,99	0,02	50	0,00	0,00	0,00	0,19	0,94	0,02
273	289	0,01	0,00	0,00	0,16	0,61	0,01	290	0,01	0,00	0,00	0,18	0,59	0,01
	307	0,01	0,00	0,00	0,16	0,63	0,00	308	0,01	0,00	0,00	0,19	0,61	0,00
274	290	0,01	0,00	0,00	0,19	0,59	0,01	291	0,01	0,00	0,00	0,21	0,56	0,02
	308	0,01	0,00	0,00	0,18	0,61	0,00	309	0,01	0,00	0,00	0,23	0,57	0,00
275	291	0,02	0,00	0,00	0,22	0,56	0,02	39	0,02	0,00	0,00	0,21	0,47	0,03
	309	0,02	0,00	0,00	0,21	0,57	0,01	56	0,02	0,00	0,00	0,25	0,51	0,01
276	292	0,00	0,00	0,00	0,12	0,60	0,02	293	0,00	0,00	0,00	0,13	0,61	0,02
	310	0,00	0,00	0,00	0,13	0,62	0,00	311	0,00	0,00	0,00	0,13	0,63	0,00
277	293	0,00	0,00	0,00	0,12	0,61	0,02	294	0,00	0,00	0,00	0,13	0,61	0,02
	311	0,00	0,00	0,00	0,13	0,63	0,00	312	0,00	0,00	0,00	0,13	0,63	0,00
278	294	0,00	0,00	0,00	0,13	0,61	0,02	42	0,00	0,00	0,00	0,14	0,61	0,02
	312	0,00	0,00	0,00	0,13	0,63	0,00	59	0,00	0,00	0,00	0,14	0,63	0,00
279	295	0,00	0,00	0,00	0,12	0,59	0,02	296	0,00	0,00	0,00	0,12	0,59	0,02
	313	0,00	0,00	0,00	0,12	0,61	0,00	314	0,00	0,00	0,00	0,12	0,61	0,00
280	296	0,00	0,00	0,00	0,12	0,59	0,02	297	0,00	0,00	0,00	0,12	0,59	0,02
	314	0,00	0,00	0,00	0,12	0,61	0,00	315	0,00	0,00	0,00	0,12	0,61	0,00
281	297	0,00	0,00	0,00	0,12	0,59	0,02	47	0,00	0,00	0,00	0,12	0,59	0,02
	315	0,00	0,00	0,00	0,12	0,61	0,00	64	0,00	0,00	0,00	0,12	0,61	0,00
282	298	0,00	0,00	0,00	0,14	0,66	0,02	299	0,00	0,00	0,00	0,12	0,60	0,02
	316	0,00	0,00	0,00	0,13	0,67	0,00	317	0,00	0,00	0,00	0,13	0,62	0,00
283	299	0,00	0,00	0,00	0,13	0,60	0,02	300	0,00	0,00	0,00	0,12	0,59	0,02
	317	0,00	0,00	0,00	0,12	0,61	0,00	318	0,00	0,00	0,00	0,12	0,61	0,00
284	300	0,00	0,00	0,00	0,12	0,59	0,02	48	0,00	0,00	0,00	0,12	0,59	0,02
	318	0,00	0,00	0,00	0,12	0,61	0,00	65	0,00	0,00	0,00	0,12	0,61	0,00

CARATTERISTICHE MEDIATE: SISMA VERTICALE: SHELL

Shell Nro	Nodo N.ro	S11 kg/cmq	S22 kg/cmq	S12 kg/cmq	M11 kg/cmq	M22 kg/cmq	M12 kg/cmq	Nodo N.ro	S11 kg/cmq	S22 kg/cmq	S12 kg/cmq	M11 kg/cmq	M22 kg/cmq	M12 kg/cmq
285	301	0,01	0,00	0,00	0,19	0,89	0,02	302	0,01	0,00	0,00	0,17	0,83	0,02
	319	0,01	0,00	0,00	0,18	0,91	0,00	320	0,01	0,00	0,00	0,19	0,86	0,00
286	302	0,01	0,00	0,00	0,18	0,83	0,02	303	0,01	0,00	0,00	0,15	0,77	0,02
	320	0,01	0,00	0,00	0,17	0,85	0,00	321	0,01	0,00	0,00	0,17	0,80	0,00
287	303	0,01	0,00	0,00	0,16	0,77	0,02	49	0,01	0,00	0,00	0,14	0,71	0,02
	321	0,01	0,00	0,00	0,15	0,79	0,00	66	0,01	0,00	0,00	0,16	0,74	0,00
288	304	0,00	0,00	0,00	0,15	1,06	0,02	305	0,00	0,00	0,00	0,18	1,03	0,02
	322	0,00	0,00	0,00	0,14	1,10	0,00	323	0,00	0,00	0,00	0,20	1,06	0,00
289	305	0,00	0,00	0,00	0,19	1,03	0,02	306	0,00	0,00	0,00	0,19	0,98	0,02
	323	0,00	0,00	0,00	0,19	1,06	0,00	324	0,00	0,00	0,00	0,21	1,02	0,00
290	306	0,00	0,00	0,00	0,21	0,99	0,02	50	0,00	0,00	0,00	0,19	0,94	0,02
	324	0,00	0,00	0,00	0,20	1,01	0,00	67	0,00	0,00	0,00	0,21	0,97	0,00
291	307	0,01	0,00	0,00	0,16	0,63	0,00	308	0,01	0,00	0,00	0,19	0,61	0,00
	325	0,01	0,00	0,00	0,16	0,61	0,01	326	0,01	0,00	0,00	0,18	0,59	0,01
292	308	0,01	0,00	0,00	0,18	0,61	0,00	309	0,01	0,00	0,00	0,23	0,57	0,00
	326	0,01	0,00	0,00	0,19	0,59	0,01	327	0,01	0,00	0,00	0,21	0,56	0,02
293	309	0,02	0,00	0,00	0,21	0,57	0,01	56	0,02	0,00	0,00	0,25	0,51	0,01
	327	0,02	0,00	0,00	0,22	0,56	0,02	73	0,02	0,00	0,00	0,21	0,47	0,03
294	310	0,00	0,00	0,00	0,13	0,62	0,00	311	0,00	0,00	0,00	0,13	0,63	0,00
	328	0,00	0,00	0,00	0,12	0,60	0,02	329	0,00	0,00	0,00	0,13	0,61	0,02
295	311	0,00	0,00	0,00	0,13	0,63	0,00	312	0,00	0,00	0,00	0,13	0,63	0,00
	329	0,00	0,00	0,00	0,12	0,61	0,02	330	0,00	0,00	0,00	0,13	0,61	0,02
296	312	0,00	0,00	0,00	0,13	0,63	0,00	59	0,00	0,00	0,00	0,14	0,63	0,00
	330	0,00	0,00	0,00	0,13	0,61	0,02	76	0,00	0,00	0,00	0,14	0,61	0,02
297	313	0,00	0,00	0,00	0,12	0,61	0,00	314	0,00	0,00	0,00	0,12	0,61	0,00
	331	0,00	0,00	0,00	0,12	0,59	0,02	332	0,00	0,00	0,00	0,12	0,59	0,02
298	314	0,00	0,00	0,00	0,12	0,61	0,00	315	0,00	0,00	0,00	0,12	0,61	0,00
	332	0,00	0,00	0,00	0,12	0,59	0,02	333	0,00	0,00	0,00	0,12	0,59	0,02
299	315	0,00	0,00	0,00	0,12	0,61	0,00	64	0,00	0,00	0,00	0,12	0,61	0,00
	333	0,00	0,00	0,00	0,12	0,59	0,02	81	0,00	0,00	0,00	0,12	0,59	0,02
300	316	0,00	0,00	0,00	0,13	0,67	0,00	317	0,00	0,00	0,00	0,13	0,62	0,00
	334	0,00	0,00	0,00	0,14	0,66	0,02	335	0,00	0,00	0,00	0,12	0,60	0,02
301	317	0,00	0,00	0,00	0,12	0,61	0,00	318	0,00	0,00	0,00	0,12	0,61	0,00
	335	0,00	0,00	0,00	0,13	0,60	0,02	336	0,00	0,00	0,00	0,12	0,59	0,02
302	318	0,00	0,00	0,00	0,12	0,61	0,00	65	0,00	0,00	0,00	0,12	0,61	0,00
	336	0,00	0,00	0,00	0,12	0,59	0,02	82	0,00	0,00	0,00	0,12	0,59	0,02
303	319	0,01	0,00	0,00	0,18	0,91	0,00	320	0,01	0,00	0,00	0,19	0,86	0,00
	337	0,01	0,00	0,00	0,19	0,89	0,02	338	0,01	0,00	0,00	0,17	0,83	0,02
304	320	0,01	0,00	0,00	0,17	0,85	0,00	321	0,01	0,00	0,00	0,17	0,80	0,00
	338	0,01	0,00	0,00	0,18	0,83	0,02	339	0,01	0,00	0,00	0,15	0,77	0,02
305	321	0,01	0,00	0,00	0,15	0,79	0,00	66	0,01	0,00	0,00	0,16	0,74	0,00
	339	0,01	0,00	0,00	0,16	0,77	0,02	83	0,01	0,00	0,00	0,14	0,71	0,02
306	322	0,00	0,00	0,00	0,14	1,10	0,00	323	0,00	0,00	0,00	0,20	1,06	0,00
	340	0,00	0,00	0,00	0,15	1,06	0,02	341	0,00	0,00	0,00	0,18	1,03	0,02
307	323	0,00	0,00	0,00	0,19	1,06	0,00	324	0,00	0,00	0,00	0,21	1,02	0,00
	341	0,00	0,00	0,00	0,19	1,03	0,02	342	0,00	0,00	0,00	0,19	0,98	0,02
308	324	0,00	0,00	0,00	0,20	1,01	0,00	67	0,00	0,00	0,00	0,21	0,97	0,00
	342	0,00	0,00	0,00	0,21	0,99	0,02	84	0,00	0,00	0,00	0,19	0,94	0,02
309	325	0,01	0,00	0,00	0,16	0,61	0,02	326	0,01	0,00	0,00	0,18	0,59	0,02
	343	0,01	0,00	0,01	0,08	0,29	0,04	344	0,01	0,00	0,01	0,09	0,29	0,03
310	326	0,01	0,00	0,00	0,19	0,59	0,01	327	0,01	0,00	0,00	0,21	0,55	0,03
	344	0,01	0,00	0,01	0,09	0,29	0,04	345	0,01	0,00	0,01	0,11	0,28	0,06
311	327	0,02	0,00	0,00	0,22	0,55	0,02	73	0,02	0,00	0,00	0,21	0,47	0,05
	345	0,01	0,00	0,01	0,11	0,28	0,08	90	0,01	0,00	0,01	0,13	0,26	0,10
312	328	0,00	0,00	0,00	0,12	0,60	0,02	329	0,00	0,00	0,00	0,13	0,61	0,02
	346	0,00	0,00	0,01	0,06	0,29	0,07	347	0,00	0,00	0,01	0,06	0,29	0,07
313	329	0,00	0,00	0,00	0,12	0,61	0,02	330	0,00	0,00	0,00	0,13	0,61	0,02
	347	0,00	0,00	0,01	0,06	0,29	0,07	348	0,00	0,00	0,01	0,06	0,29	0,07
314	330	0,00	0,00	0,00	0,13	0,61	0,02	76	0,00	0,00	0,00	0,13	0,61	0,02
	348	0,00	0,00	0,01	0,06	0,29	0,06	93	0,00	0,00	0,01	0,07	0,29	0,06
315	331	0,00	0,00	0,00	0,12	0,59	0,02	332	0,00	0,00	0,00	0,12	0,59	0,02
	349	0,00	0,00	0,00	0,05	0,27	0,07	350	0,00	0,00	0,00	0,05	0,28	0,07
316	332	0,00	0,00	0,00	0,12	0,59	0,02	333	0,00	0,00	0,00	0,12	0,59	0,02
	350	0,00	0,00	0,00	0,05	0,28	0,07	351	0,00	0,00	0,00	0,05	0,28	0,07
317	333	0,00	0,00	0,00	0,12	0,59	0,02	81	0,00	0,00	0,00	0,12	0,59	0,02
	351	0,00	0,00	0,00	0,06	0,28	0,07	98	0,00	0,00	0,00	0,05	0,28	0,07
318	334	0,00	0,00	0,00	0,14	0,66	0,02	335	0,00	0,00	0,00	0,12	0,60	0,02
	352	0,00	0,00	0,00	0,06	0,30	0,07	353	0,00	0,00	0,00	0,06	0,28	0,07
319	335	0,00	0,00	0,00	0,13	0,60	0,02	336	0,00	0,00	0,00	0,12	0,59	0,02
	353	0,00	0,00	0,00	0,06	0,28	0,07	354	0,00	0,00	0,00	0,06	0,28	0,07
320	336	0,00	0,00	0,00	0,12	0,59	0,02	82	0,00	0,00	0,00	0,12	0,59	0,02
	354	0,00	0,00	0,00	0,06	0,28	0,07	99	0,00	0,00	0,00	0,05	0,27	0,07
321	337	0,01	0,00	0,00	0,19	0,89	0,02	338	0,01	0,00	0,00	0,17	0,83	0,02
	355	0,01	0,00	0,01	0,09	0,41	0,06	356	0,01	0,00	0,01	0,08	0,38	0,06
322	338	0,01	0,00	0,00	0,18	0,83	0,02	339	0,01	0,00	0,00	0,15	0,77	0,02
	356	0,01	0,00	0,01	0,08	0,38	0,06	357	0,01	0,00	0,01	0,07	0,36	0,07
323	339	0,01	0,00	0,00	0,16	0,77	0,02	83	0,01	0,00	0,00	0,14	0,71	0,02
	357	0,01	0,00	0,01	0,07	0,36	0,07	100	0,01	0,00	0,01	0,07	0,33	0,07
324	340	0,00	0,00	0,00	0,15	1,07	0,02	341	0,00	0,00	0,00	0,18	1,03	0,02
	358	0,00	0,00	0,01	0,06	0,50	0,07	359	0,00	0,00	0,01	0,08	0,48	0,06
325	341	0,00	0,00	0,00	0,19	1,03	0,02	342	0,00	0,00	0,00	0,19	0,98	0,02
	359	0,00	0,00	0,01	0,08	0,48	0,06	360	0,00	0,00	0,01	0,09	0,46	0,06
326	342	0,00	0,00	0,00	0,21	0,99	0,02	84	0,00	0,00	0,00	0,19	0,94	0,02
	360	0,00	0,00	0,01	0,10	0,46	0,06	101	0,00	0,00	0,01	0,09	0,43	0,06
327	343	0,01	0,00	0,01	0,08	0,29	0,05	344	0,01	0,00	0,01	0,09	0,29	0,04
	361	0,01	0,00	0,01	0,12	0,56	0,04	362	0,01	0,00	0,01	0,11	0,55	0,03
328	344	0,01	0,00	0,01	0,09	0,29	0,04	345	0,01	0,00	0,01	0,11	0,29	0,06
	362	0,01	0,00	0,01	0,11	0,55	0,03	363	0,01	0,00	0,01	0,10	0,52	0,06
329	345	0,01	0,00	0,01	0,11	0,29	0,07	90	0,01	0,00	0,01	0,13	0,27	0,11
	363	0,01	0,00	0,01	0,11	0,53	0,05	107	0,01	0,00	0,01	0,08	0,44	0,09
330	346	0,00	0,00	0,01	0,06	0,29	0,07	347	0,00	0,00	0,01	0,06	0,29	0,07
	364	0,01	0,00	0,00	0,11	0,54	0,06	365	0,01	0,00	0,00	0,11	0,54	0,06

CARATTERISTICHE MEDIATE: SISMA VERTICALE: SHELL

Shell Nro	Nodo N.ro	S11 kg/cmq	S22 kg/cmq	S12 kg/cmq	M11 kg/cmq	M22 kg/cmq	M12 kg/cmq	Nodo N.ro	S11 kg/cmq	S22 kg/cmq	S12 kg/cmq	M11 kg/cmq	M22 kg/cmq	M12 kg/cmq
331	347	0,00	0,00	0,01	0,06	0,29	0,07	348	0,00	0,00	0,01	0,06	0,29	0,07
	365	0,01	0,00	0,00	0,11	0,54	0,06	366	0,01	0,00	0,00	0,11	0,55	0,05
332	348	0,00	0,00	0,01	0,06	0,29	0,07	93	0,00	0,00	0,01	0,07	0,29	0,06
	366	0,01	0,00	0,00	0,10	0,54	0,06	110	0,01	0,00	0,00	0,14	0,56	0,04
333	349	0,00	0,00	0,00	0,05	0,27	0,07	350	0,00	0,00	0,00	0,05	0,28	0,07
	367	0,01	0,00	0,00	0,11	0,55	0,06	368	0,01	0,00	0,00	0,11	0,55	0,06
334	350	0,00	0,00	0,00	0,05	0,28	0,07	351	0,00	0,00	0,00	0,05	0,28	0,07
	368	0,01	0,00	0,00	0,11	0,55	0,06	369	0,01	0,00	0,00	0,11	0,54	0,06
335	351	0,00	0,00	0,01	0,06	0,28	0,07	98	0,00	0,00	0,01	0,05	0,28	0,07
	369	0,01	0,00	0,00	0,13	0,55	0,06	115	0,01	0,00	0,00	0,07	0,53	0,06
336	352	0,00	0,00	0,01	0,06	0,30	0,07	353	0,00	0,00	0,01	0,06	0,28	0,07
	370	0,01	0,00	0,00	0,12	0,61	0,06	371	0,01	0,00	0,00	0,11	0,55	0,06
337	353	0,00	0,00	0,01	0,06	0,28	0,07	354	0,00	0,00	0,01	0,06	0,28	0,07
	371	0,01	0,00	0,00	0,11	0,56	0,06	372	0,01	0,00	0,00	0,11	0,55	0,06
338	354	0,00	0,00	0,01	0,06	0,28	0,07	99	0,00	0,00	0,01	0,05	0,27	0,07
	372	0,01	0,00	0,00	0,11	0,55	0,06	116	0,01	0,00	0,00	0,11	0,55	0,06
339	355	0,01	0,00	0,01	0,09	0,41	0,07	356	0,01	0,00	0,01	0,08	0,38	0,07
	373	0,01	0,00	0,01	0,17	0,83	0,05	374	0,01	0,00	0,01	0,15	0,78	0,05
340	356	0,01	0,00	0,01	0,08	0,38	0,07	357	0,01	0,00	0,01	0,07	0,36	0,07
	374	0,01	0,00	0,01	0,16	0,78	0,05	375	0,01	0,00	0,01	0,14	0,72	0,06
341	357	0,01	0,00	0,01	0,07	0,36	0,07	100	0,01	0,00	0,01	0,07	0,33	0,07
	375	0,01	0,00	0,01	0,14	0,72	0,05	117	0,01	0,00	0,01	0,13	0,66	0,06
342	358	0,00	0,00	0,01	0,06	0,50	0,08	359	0,00	0,00	0,01	0,08	0,47	0,07
	376	0,01	0,00	0,01	0,21	1,04	0,06	377	0,01	0,00	0,01	0,19	0,98	0,05
343	359	0,01	0,00	0,01	0,08	0,47	0,06	360	0,01	0,00	0,01	0,09	0,46	0,06
	377	0,01	0,00	0,01	0,20	0,98	0,05	378	0,01	0,00	0,01	0,18	0,93	0,05
344	360	0,01	0,00	0,01	0,10	0,46	0,06	101	0,01	0,00	0,01	0,09	0,43	0,06
	378	0,01	0,00	0,01	0,19	0,93	0,05	118	0,01	0,00	0,01	0,16	0,88	0,05
345	381	0,02	0,08	0,02	0,00	0,24	0,01	382	0,02	0,11	0,01	0,01	0,24	0,01
	379	0,03	0,08	0,02	0,00	0,19	0,01	380	0,02	0,10	0,03	0,00	0,20	0,01
346	120	0,02	0,08	0,02	0,04	0,19	0,02	121	0,02	0,07	0,03	0,03	0,17	0,02
	381	0,00	0,08	0,04	0,01	0,24	0,00	382	0,01	0,07	0,02	0,01	0,24	0,02
347	384	0,01	0,11	0,01	0,12	0,70	0,03	385	0,01	0,10	0,01	0,10	0,68	0,03
	376	0,02	0,11	0,01	0,13	0,75	0,04	377	0,02	0,10	0,01	0,12	0,73	0,04
348	385	0,01	0,10	0,01	0,13	0,67	0,02	386	0,01	0,10	0,01	0,11	0,66	0,02
	377	0,01	0,10	0,01	0,13	0,71	0,04	378	0,01	0,10	0,01	0,11	0,69	0,03
349	386	0,01	0,10	0,01	0,13	0,64	0,02	387	0,01	0,09	0,01	0,11	0,63	0,02
	378	0,01	0,10	0,01	0,13	0,68	0,04	118	0,01	0,09	0,01	0,11	0,66	0,04
350	388	0,00	0,09	0,00	0,03	0,63	0,02	389	0,00	0,10	0,01	0,05	0,61	0,01
	383	0,00	0,09	0,01	0,03	0,67	0,01	384	0,00	0,10	0,00	0,05	0,65	0,01
351	389	0,01	0,10	0,00	0,08	0,59	0,01	390	0,01	0,09	0,01	0,09	0,58	0,01
	384	0,01	0,10	0,01	0,09	0,63	0,00	385	0,01	0,09	0,01	0,09	0,62	0,00
352	390	0,01	0,09	0,01	0,10	0,57	0,01	391	0,01	0,08	0,01	0,10	0,56	0,01
	385	0,01	0,09	0,01	0,10	0,61	0,00	386	0,01	0,08	0,01	0,10	0,60	0,00
353	391	0,01	0,08	0,01	0,10	0,55	0,01	392	0,01	0,08	0,01	0,10	0,54	0,01
	386	0,01	0,08	0,01	0,11	0,58	0,00	387	0,01	0,08	0,01	0,10	0,57	0,00
354	122	0,02	0,10	0,02	0,07	0,52	0,07	393	0,01	0,07	0,00	0,08	0,51	0,06
	388	0,00	0,09	0,02	0,04	0,55	0,06	389	0,00	0,07	0,01	0,05	0,54	0,04
355	393	0,01	0,07	0,01	0,08	0,49	0,04	394	0,01	0,07	0,01	0,08	0,48	0,04
	389	0,00	0,07	0,01	0,08	0,53	0,03	390	0,00	0,07	0,01	0,08	0,52	0,03
356	394	0,01	0,07	0,01	0,08	0,47	0,03	395	0,01	0,07	0,01	0,08	0,46	0,03
	390	0,01	0,07	0,01	0,09	0,51	0,02	391	0,01	0,07	0,01	0,08	0,49	0,02
357	395	0,01	0,07	0,01	0,08	0,45	0,03	123	0,01	0,06	0,01	0,08	0,44	0,03
	391	0,01	0,07	0,01	0,09	0,48	0,02	392	0,01	0,06	0,01	0,08	0,47	0,02
358	382	0,01	0,11	0,03	0,01	0,24	0,02	397	0,00	0,05	0,02	0,03	0,26	0,02
	380	0,04	0,11	0,04	0,01	0,20	0,00	396	0,03	0,05	0,04	0,02	0,23	0,01
359	121	0,02	0,06	0,01	0,03	0,17	0,04	124	0,01	0,04	0,01	0,05	0,24	0,06
	382	0,01	0,06	0,01	0,01	0,24	0,00	397	0,01	0,04	0,01	0,03	0,25	0,02
360	397	0,02	0,05	0,02	0,04	0,25	0,01	399	0,02	0,05	0,01	0,05	0,28	0,01
	396	0,04	0,06	0,03	0,04	0,25	0,00	398	0,04	0,05	0,02	0,06	0,27	0,00
361	124	0,03	0,04	0,01	0,04	0,25	0,05	125	0,03	0,04	0,02	0,05	0,27	0,05
	397	0,02	0,04	0,01	0,04	0,25	0,03	399	0,02	0,04	0,03	0,05	0,28	0,03
362	401	0,02	0,06	0,01	0,07	0,36	0,03	402	0,02	0,06	0,01	0,09	0,38	0,02
	264	0,02	0,06	0,01	0,06	0,38	0,04	263	0,02	0,06	0,01	0,08	0,39	0,03
363	402	0,02	0,06	0,01	0,08	0,39	0,02	403	0,02	0,06	0,01	0,09	0,40	0,02
	263	0,02	0,06	0,01	0,07	0,40	0,03	262	0,02	0,06	0,01	0,08	0,41	0,02
364	403	0,01	0,06	0,01	0,08	0,40	0,02	404	0,01	0,06	0,01	0,09	0,41	0,02
	262	0,02	0,06	0,01	0,07	0,41	0,03	16	0,02	0,06	0,01	0,08	0,41	0,03
365	405	0,02	0,05	0,02	0,06	0,30	0,01	406	0,02	0,06	0,02	0,07	0,32	0,01
	400	0,02	0,05	0,01	0,06	0,31	0,00	401	0,02	0,06	0,01	0,07	0,32	0,00
366	406	0,02	0,06	0,01	0,07	0,34	0,01	407	0,02	0,06	0,02	0,08	0,35	0,01
	401	0,02	0,06	0,01	0,08	0,34	0,00	402	0,02	0,06	0,01	0,08	0,36	0,00
367	407	0,02	0,06	0,02	0,08	0,36	0,00	408	0,02	0,06	0,02	0,08	0,37	0,00
	402	0,02	0,06	0,01	0,08	0,37	0,00	403	0,02	0,06	0,02	0,08	0,38	0,00
368	408	0,02	0,06	0,01	0,08	0,38	0,00	409	0,01	0,06	0,01	0,08	0,38	0,00
	403	0,02	0,06	0,02	0,08	0,39	0,00	404	0,01	0,06	0,02	0,08	0,39	0,00
369	155	0,02	0,05	0,02	0,05	0,30	0,04	410	0,02	0,05	0,02	0,06	0,32	0,04
	405	0,02	0,05	0,02	0,06	0,30	0,03	406	0,02	0,05	0,02	0,07	0,32	0,03
370	410	0,02	0,05	0,02	0,06	0,33	0,04	411	0,02	0,05	0,02	0,06	0,34	0,03
	406	0,02	0,05	0,02	0,07	0,33	0,03	407	0,02	0,05	0,02	0,07	0,34	0,02
371	411	0,02	0,05	0,02	0,07	0,35	0,03	412	0,02	0,05	0,02	0,07	0,36	0,02
	407	0,02	0,05	0,02	0,07	0,35	0,02	408	0,02	0,05	0,02	0,07	0,36	0,02
372	412	0,02	0,05	0,02	0,07	0,36	0,03	126	0,02	0,05	0,02	0,07	0,37	0,03
	408	0,01	0,05	0,01	0,08	0,37	0,02	409	0,01	0,05	0,02	0,07	0,37	0,02
373	409	0,01	0,06	0,02	0,08	0,39	0,01	414	0,01	0,06	0,01	0,08	0,39	0,01
	404	0,02	0,06	0,02	0,09	0,41	0,01	413	0,02	0,06	0,02	0,08	0,41	0,01
374	126	0,00	0,05	0,02	0,07	0,37	0,05	158	0,00	0,05	0,01	0,07	0,37	0,05
	409	0,02	0,05	0,02	0,08	0,39	0,01	414	0,02	0,06	0,01	0,08	0,39	0,01
375	416	0,01	0,06	0,02	0,08	0,41	0,03	417	0,01	0,06	0,02	0,08	0,41	0,03
	270	0,01	0,06	0,02	0,07	0,41	0,04	269	0,01	0,06	0,02	0,08	0,41	0,04
376	417	0,01	0,06	0,02	0,07	0,41	0,03	418	0,01	0,06	0,02	0,08	0,41	0,03
	269	0,01	0,06	0,02	0,07	0,41	0,04	268	0,01	0,06	0,02	0,08	0,41	0,04

CARATTERISTICHE MEDIATE: SISMA VERTICALE: SHELL

Shell Nro	Nodo N.ro	S11 kg/cmq	S22 kg/cmq	S12 kg/cmq	M11 kg/cmq	M22 kg/cmq	M12 kg/cmq	Nodo N.ro	S11 kg/cmq	S22 kg/cmq	S12 kg/cmq	M11 kg/cmq	M22 kg/cmq	M12 kg/cmq
377	418	0,01	0,06	0,02	0,07	0,41	0,03	419	0,01	0,06	0,02	0,08	0,41	0,03
	268	0,01	0,06	0,02	0,07	0,41	0,04	22	0,01	0,06	0,02	0,08	0,41	0,04
378	420	0,01	0,06	0,02	0,08	0,39	0,01	421	0,01	0,06	0,02	0,08	0,39	0,01
	415	0,01	0,06	0,01	0,08	0,40	0,00	416	0,01	0,06	0,01	0,08	0,40	0,00
379	421	0,01	0,06	0,02	0,08	0,40	0,01	422	0,01	0,06	0,02	0,08	0,40	0,01
	416	0,01	0,06	0,02	0,08	0,40	0,01	417	0,01	0,06	0,02	0,08	0,40	0,01
380	422	0,01	0,06	0,02	0,08	0,40	0,01	423	0,01	0,06	0,02	0,08	0,40	0,01
	417	0,01	0,06	0,02	0,08	0,40	0,01	418	0,01	0,06	0,02	0,08	0,40	0,01
381	423	0,01	0,06	0,02	0,08	0,40	0,01	424	0,01	0,06	0,02	0,08	0,40	0,01
	418	0,01	0,06	0,02	0,08	0,40	0,01	419	0,01	0,06	0,02	0,08	0,40	0,01
382	127	0,01	0,05	0,01	0,07	0,37	0,03	425	0,01	0,05	0,02	0,07	0,38	0,04
	420	0,01	0,05	0,01	0,07	0,38	0,02	421	0,01	0,05	0,02	0,07	0,38	0,03
383	425	0,01	0,05	0,02	0,07	0,38	0,04	426	0,01	0,05	0,02	0,07	0,38	0,04
	421	0,01	0,05	0,02	0,07	0,39	0,03	422	0,01	0,05	0,02	0,07	0,39	0,03
384	426	0,01	0,05	0,02	0,07	0,38	0,04	427	0,01	0,05	0,02	0,07	0,38	0,04
	422	0,01	0,05	0,02	0,08	0,39	0,03	423	0,01	0,05	0,02	0,07	0,39	0,03
385	427	0,01	0,05	0,02	0,07	0,38	0,04	128	0,01	0,06	0,02	0,07	0,38	0,04
	423	0,01	0,05	0,02	0,08	0,39	0,03	424	0,01	0,06	0,01	0,07	0,39	0,03
386	430	0,01	0,06	0,02	0,08	0,39	0,01	431	0,01	0,05	0,02	0,07	0,39	0,01
	428	0,01	0,06	0,02	0,08	0,39	0,01	429	0,01	0,05	0,02	0,07	0,39	0,01
387	162	0,02	0,05	0,01	0,08	0,37	0,04	129	0,02	0,05	0,02	0,06	0,36	0,04
	430	0,01	0,05	0,02	0,08	0,38	0,03	431	0,01	0,05	0,02	0,06	0,37	0,03
388	431	0,01	0,05	0,02	0,07	0,38	0,01	433	0,01	0,05	0,02	0,07	0,37	0,01
	429	0,01	0,05	0,02	0,07	0,39	0,01	432	0,01	0,05	0,02	0,07	0,38	0,01
389	129	0,02	0,05	0,02	0,07	0,35	0,04	130	0,02	0,04	0,02	0,05	0,34	0,04
	431	0,01	0,05	0,02	0,07	0,36	0,03	433	0,01	0,04	0,02	0,06	0,35	0,03
390	433	0,01	0,05	0,02	0,06	0,36	0,01	435	0,01	0,05	0,02	0,06	0,36	0,01
	432	0,01	0,05	0,02	0,07	0,38	0,01	434	0,01	0,05	0,02	0,07	0,37	0,00
391	130	0,01	0,04	0,02	0,06	0,32	0,04	131	0,01	0,04	0,02	0,05	0,31	0,04
	433	0,01	0,04	0,02	0,07	0,34	0,03	435	0,01	0,04	0,02	0,05	0,32	0,03
392	436	0,01	0,06	0,02	0,07	0,39	0,03	437	0,01	0,06	0,02	0,07	0,39	0,03
	276	0,01	0,06	0,02	0,07	0,41	0,04	275	0,01	0,06	0,02	0,07	0,41	0,04
393	437	0,01	0,06	0,02	0,07	0,39	0,03	438	0,01	0,06	0,02	0,07	0,39	0,03
	275	0,01	0,06	0,02	0,07	0,41	0,04	274	0,01	0,06	0,02	0,07	0,41	0,04
394	438	0,01	0,06	0,02	0,07	0,39	0,03	439	0,01	0,06	0,02	0,07	0,39	0,03
	274	0,01	0,06	0,02	0,07	0,41	0,04	32	0,01	0,06	0,02	0,07	0,41	0,04
395	435	0,01	0,05	0,02	0,06	0,36	0,01	440	0,01	0,05	0,02	0,06	0,35	0,01
	434	0,01	0,05	0,02	0,06	0,37	0,00	436	0,01	0,05	0,02	0,06	0,37	0,00
396	440	0,01	0,05	0,02	0,06	0,35	0,01	441	0,01	0,05	0,02	0,06	0,35	0,01
	436	0,01	0,05	0,02	0,06	0,37	0,00	437	0,01	0,05	0,02	0,06	0,37	0,00
397	441	0,01	0,05	0,02	0,06	0,35	0,01	442	0,01	0,05	0,02	0,06	0,35	0,01
	437	0,01	0,05	0,02	0,06	0,36	0,00	438	0,01	0,05	0,02	0,06	0,36	0,00
398	442	0,01	0,05	0,02	0,06	0,35	0,01	443	0,01	0,05	0,02	0,06	0,34	0,01
	438	0,01	0,05	0,02	0,06	0,36	0,00	439	0,01	0,05	0,02	0,06	0,36	0,00
399	131	0,01	0,04	0,02	0,06	0,30	0,04	444	0,01	0,04	0,03	0,05	0,29	0,04
	435	0,01	0,04	0,02	0,06	0,32	0,03	440	0,01	0,04	0,02	0,05	0,32	0,03
400	444	0,01	0,04	0,02	0,05	0,29	0,04	445	0,01	0,04	0,02	0,05	0,29	0,04
	440	0,01	0,04	0,02	0,06	0,31	0,03	441	0,01	0,04	0,02	0,05	0,31	0,03
401	445	0,01	0,04	0,02	0,05	0,29	0,04	446	0,01	0,04	0,02	0,05	0,28	0,04
	441	0,01	0,04	0,02	0,05	0,31	0,03	442	0,01	0,04	0,02	0,05	0,31	0,03
402	446	0,01	0,04	0,02	0,05	0,28	0,04	132	0,01	0,04	0,02	0,05	0,28	0,04
	442	0,01	0,04	0,02	0,05	0,31	0,03	443	0,01	0,04	0,02	0,05	0,31	0,03
403	447	0,01	0,06	0,02	0,07	0,39	0,03	448	0,01	0,06	0,02	0,08	0,39	0,03
	282	0,01	0,06	0,02	0,07	0,41	0,04	281	0,01	0,06	0,02	0,08	0,41	0,04
404	448	0,01	0,06	0,02	0,07	0,40	0,03	449	0,01	0,06	0,02	0,08	0,43	0,03
	281	0,01	0,06	0,02	0,07	0,42	0,04	280	0,01	0,06	0,02	0,09	0,44	0,04
405	449	0,01	0,06	0,02	0,07	0,44	0,03	450	0,01	0,07	0,02	0,09	0,46	0,03
	280	0,01	0,06	0,02	0,07	0,46	0,04	34	0,01	0,07	0,02	0,09	0,48	0,04
406	443	0,01	0,05	0,02	0,06	0,34	0,01	451	0,01	0,05	0,02	0,06	0,34	0,01
	439	0,01	0,05	0,02	0,06	0,36	0,00	447	0,01	0,05	0,02	0,06	0,36	0,00
407	451	0,01	0,05	0,02	0,06	0,35	0,01	452	0,01	0,05	0,02	0,06	0,35	0,01
	447	0,01	0,05	0,02	0,06	0,36	0,00	448	0,01	0,05	0,02	0,06	0,36	0,00
408	452	0,01	0,05	0,02	0,06	0,35	0,01	453	0,01	0,05	0,02	0,07	0,37	0,01
	448	0,01	0,05	0,02	0,07	0,37	0,00	449	0,01	0,05	0,02	0,07	0,39	0,00
409	453	0,01	0,05	0,02	0,07	0,39	0,01	454	0,01	0,06	0,02	0,08	0,40	0,01
	449	0,01	0,05	0,02	0,07	0,41	0,00	450	0,01	0,06	0,02	0,08	0,43	0,00
410	132	0,01	0,04	0,02	0,05	0,28	0,04	455	0,01	0,04	0,02	0,05	0,28	0,04
	443	0,01	0,04	0,02	0,06	0,31	0,03	451	0,01	0,04	0,02	0,05	0,31	0,03
411	455	0,01	0,04	0,02	0,05	0,29	0,04	456	0,01	0,04	0,02	0,05	0,29	0,04
	451	0,01	0,04	0,02	0,06	0,31	0,03	452	0,01	0,04	0,02	0,06	0,31	0,03
412	456	0,01	0,04	0,02	0,05	0,29	0,04	457	0,01	0,04	0,02	0,06	0,31	0,04
	452	0,01	0,04	0,02	0,06	0,32	0,03	453	0,01	0,04	0,02	0,06	0,33	0,03
413	457	0,01	0,05	0,02	0,06	0,32	0,04	133	0,01	0,05	0,02	0,06	0,33	0,04
	453	0,01	0,04	0,02	0,06	0,34	0,03	454	0,01	0,05	0,02	0,07	0,36	0,03
414	458	0,01	0,08	0,02	0,08	0,52	0,03	459	0,01	0,08	0,02	0,11	0,54	0,03
	288	0,01	0,08	0,02	0,09	0,54	0,04	287	0,01	0,08	0,02	0,11	0,56	0,04
415	459	0,01	0,08	0,02	0,09	0,56	0,03	460	0,01	0,09	0,01	0,12	0,58	0,03
	287	0,01	0,08	0,02	0,09	0,58	0,04	286	0,01	0,09	0,01	0,12	0,60	0,04
416	460	0,01	0,09	0,01	0,10	0,59	0,03	461	0,01	0,09	0,01	0,12	0,61	0,03
	286	0,01	0,09	0,01	0,10	0,62	0,04	8	0,01	0,09	0,01	0,13	0,64	0,04
417	454	0,01	0,06	0,02	0,08	0,42	0,01	462	0,01	0,06	0,02	0,08	0,43	0,01
	450	0,01	0,06	0,02	0,08	0,44	0,00	458	0,01	0,06	0,02	0,08	0,46	0,00
418	462	0,01	0,06	0,02	0,08	0,45	0,01	463	0,01	0,07	0,02	0,09	0,46	0,01
	458	0,01	0,06	0,02	0,08	0,48	0,00	459	0,01	0,07	0,02	0,09	0,49	0,00
419	463	0,01	0,07	0,02	0,09	0,48	0,01	464	0,01	0,07	0,01	0,09	0,49	0,01
	459	0,01	0,07	0,02	0,09	0,51	0,00	460	0,01	0,07	0,01	0,10	0,52	0,00
420	464	0,01	0,07	0,01	0,09	0,51	0,01	465	0,01	0,08	0,01	0,10	0,52	0,01
	460	0,01	0,07	0,01	0,10	0,54	0,00	461	0,01	0,08	0,01	0,10	0,55	0,00
421	133	0,01	0,05	0,02	0,06	0,34	0,04	466	0,01	0,05	0,02	0,06	0,36	0,04
	454	0,01	0,05	0,02	0,07	0,37	0,03	462	0,01	0,05	0,02	0,07	0,38	0,03
422	466	0,01	0,05	0,02	0,07	0,37	0,04	467	0,01	0,05	0,01	0,07	0,38	0,04
	462	0,01	0,05	0,02	0,07	0,40	0,03	463	0,01	0,06	0,01	0,07	0,41	0,03

CARATTERISTICHE MEDIATE: SISMA VERTICALE: SHELL

Shell Nro	Nodo N.ro	S11 kg/cmq	S22 kg/cmq	S12 kg/cmq	M11 kg/cmq	M22 kg/cmq	M12 kg/cmq	Nodo N.ro	S11 kg/cmq	S22 kg/cmq	S12 kg/cmq	M11 kg/cmq	M22 kg/cmq	M12 kg/cmq
423	467	0,01	0,05	0,02	0,07	0,39	0,04	468	0,01	0,06	0,01	0,07	0,40	0,04
	463	0,01	0,05	0,01	0,08	0,42	0,03	464	0,01	0,06	0,01	0,08	0,43	0,03
424	468	0,01	0,06	0,02	0,08	0,41	0,03	134	0,01	0,06	0,01	0,08	0,42	0,03
	464	0,01	0,06	0,01	0,08	0,45	0,03	465	0,01	0,06	0,01	0,08	0,46	0,02
425	469	0,01	0,10	0,01	0,11	0,66	0,02	470	0,01	0,10	0,01	0,13	0,67	0,02
	258	0,01	0,10	0,01	0,11	0,69	0,03	257	0,01	0,10	0,01	0,13	0,71	0,03
426	470	0,01	0,10	0,01	0,10	0,68	0,03	471	0,01	0,11	0,01	0,12	0,70	0,03
	257	0,02	0,10	0,01	0,12	0,73	0,04	256	0,02	0,11	0,01	0,13	0,75	0,04
427	471	0,00	0,10	0,01	0,07	0,71	0,04	472	0,01	0,14	0,02	0,07	0,73	0,06
	256	0,02	0,10	0,01	0,11	0,76	0,06	7	0,03	0,14	0,02	0,12	0,78	0,08
428	465	0,01	0,08	0,01	0,10	0,54	0,01	473	0,01	0,08	0,01	0,10	0,55	0,01
	461	0,01	0,08	0,01	0,10	0,57	0,00	469	0,01	0,08	0,01	0,11	0,58	0,00
429	473	0,01	0,08	0,01	0,10	0,56	0,01	474	0,01	0,09	0,01	0,10	0,57	0,01
	469	0,01	0,08	0,01	0,10	0,60	0,00	470	0,01	0,09	0,01	0,10	0,61	0,00
430	474	0,01	0,09	0,01	0,09	0,58	0,01	475	0,01	0,10	0,00	0,08	0,59	0,01
	470	0,01	0,09	0,01	0,09	0,62	0,00	471	0,01	0,10	0,01	0,09	0,63	0,00
431	475	0,00	0,10	0,01	0,05	0,61	0,01	476	0,00	0,09	0,00	0,03	0,63	0,02
	471	0,00	0,10	0,00	0,05	0,65	0,01	472	0,00	0,09	0,01	0,03	0,67	0,01
432	134	0,01	0,06	0,01	0,08	0,44	0,03	477	0,01	0,07	0,01	0,08	0,45	0,03
	465	0,01	0,06	0,01	0,08	0,47	0,02	473	0,01	0,07	0,01	0,09	0,48	0,02
433	477	0,01	0,07	0,01	0,08	0,46	0,03	478	0,01	0,07	0,01	0,08	0,47	0,03
	473	0,01	0,07	0,01	0,08	0,49	0,02	474	0,01	0,07	0,01	0,09	0,51	0,02
434	478	0,01	0,07	0,01	0,08	0,48	0,04	479	0,01	0,07	0,01	0,08	0,49	0,04
	474	0,00	0,07	0,01	0,08	0,52	0,03	475	0,00	0,07	0,01	0,08	0,53	0,03
435	479	0,01	0,07	0,00	0,08	0,51	0,06	135	0,02	0,10	0,02	0,07	0,52	0,07
	475	0,00	0,07	0,01	0,05	0,54	0,04	476	0,00	0,09	0,02	0,04	0,55	0,06
436	482	0,02	0,11	0,01	0,01	0,24	0,01	483	0,02	0,08	0,03	0,00	0,24	0,01
	480	0,02	0,10	0,03	0,01	0,20	0,01	481	0,03	0,08	0,02	0,00	0,19	0,01
437	136	0,02	0,07	0,03	0,03	0,17	0,02	137	0,02	0,08	0,02	0,04	0,19	0,02
	482	0,01	0,07	0,02	0,01	0,24	0,02	483	0,01	0,08	0,04	0,01	0,24	0,00
438	485	0,00	0,05	0,02	0,03	0,26	0,02	482	0,01	0,11	0,02	0,01	0,24	0,02
	484	0,03	0,06	0,04	0,02	0,23	0,01	480	0,04	0,11	0,04	0,01	0,20	0,00
439	138	0,01	0,04	0,01	0,05	0,24	0,06	136	0,02	0,06	0,01	0,03	0,17	0,04
	485	0,01	0,04	0,01	0,03	0,25	0,02	482	0,01	0,06	0,01	0,01	0,24	0,00
440	487	0,02	0,05	0,01	0,05	0,28	0,01	485	0,02	0,05	0,02	0,04	0,25	0,01
	486	0,04	0,05	0,02	0,06	0,27	0,00	484	0,04	0,06	0,03	0,04	0,25	0,00
441	139	0,03	0,04	0,02	0,05	0,27	0,05	138	0,03	0,04	0,01	0,04	0,25	0,05
	487	0,02	0,04	0,03	0,05	0,28	0,03	485	0,02	0,04	0,01	0,04	0,25	0,03
442	489	0,02	0,06	0,01	0,09	0,40	0,02	490	0,02	0,06	0,01	0,08	0,39	0,02
	361	0,02	0,06	0,01	0,08	0,41	0,02	362	0,02	0,06	0,01	0,07	0,40	0,03
443	490	0,02	0,06	0,01	0,09	0,38	0,02	491	0,02	0,06	0,01	0,07	0,36	0,03
	362	0,02	0,06	0,01	0,08	0,39	0,03	363	0,02	0,06	0,01	0,06	0,38	0,04
444	491	0,02	0,06	0,01	0,08	0,34	0,03	492	0,02	0,06	0,01	0,05	0,32	0,03
	363	0,02	0,06	0,01	0,08	0,36	0,05	107	0,02	0,06	0,01	0,05	0,34	0,05
445	493	0,01	0,06	0,01	0,08	0,38	0,00	494	0,02	0,06	0,01	0,08	0,38	0,00
	488	0,01	0,06	0,02	0,08	0,39	0,00	489	0,02	0,06	0,02	0,08	0,39	0,00
446	494	0,02	0,06	0,02	0,08	0,37	0,00	495	0,02	0,06	0,02	0,08	0,36	0,00
	489	0,02	0,06	0,02	0,08	0,38	0,00	490	0,02	0,06	0,01	0,08	0,37	0,00
447	495	0,02	0,06	0,02	0,08	0,35	0,01	496	0,02	0,06	0,01	0,07	0,33	0,01
	490	0,02	0,06	0,01	0,08	0,36	0,00	491	0,02	0,06	0,01	0,08	0,34	0,00
448	496	0,02	0,06	0,02	0,07	0,32	0,01	497	0,02	0,05	0,02	0,06	0,30	0,01
	491	0,02	0,06	0,01	0,07	0,32	0,00	492	0,02	0,05	0,01	0,06	0,30	0,00
449	140	0,02	0,05	0,02	0,07	0,37	0,03	498	0,02	0,05	0,02	0,07	0,36	0,03
	493	0,01	0,05	0,02	0,07	0,37	0,02	494	0,01	0,05	0,01	0,08	0,37	0,02
450	498	0,02	0,05	0,02	0,07	0,36	0,02	499	0,02	0,05	0,02	0,07	0,35	0,03
	494	0,02	0,05	0,02	0,07	0,36	0,02	495	0,02	0,05	0,02	0,07	0,35	0,02
451	499	0,02	0,05	0,02	0,06	0,34	0,03	500	0,02	0,05	0,02	0,06	0,33	0,04
	495	0,02	0,05	0,02	0,07	0,34	0,02	496	0,02	0,05	0,02	0,07	0,33	0,03
452	500	0,02	0,05	0,02	0,06	0,32	0,04	236	0,02	0,05	0,02	0,05	0,30	0,04
	496	0,02	0,05	0,02	0,07	0,32	0,03	497	0,02	0,05	0,02	0,06	0,30	0,03
453	502	0,01	0,06	0,01	0,08	0,39	0,01	493	0,01	0,06	0,02	0,08	0,39	0,01
	501	0,02	0,06	0,02	0,08	0,41	0,01	488	0,02	0,06	0,02	0,09	0,41	0,01
454	237	0,00	0,05	0,01	0,07	0,37	0,05	140	0,00	0,05	0,02	0,07	0,37	0,05
	502	0,02	0,06	0,01	0,08	0,39	0,01	493	0,02	0,05	0,02	0,08	0,39	0,01
455	504	0,01	0,06	0,02	0,08	0,41	0,03	505	0,01	0,06	0,02	0,07	0,41	0,03
	364	0,01	0,06	0,02	0,08	0,41	0,04	365	0,01	0,06	0,02	0,07	0,41	0,04
456	505	0,01	0,06	0,02	0,08	0,41	0,03	506	0,01	0,06	0,02	0,08	0,41	0,03
	365	0,01	0,06	0,02	0,08	0,41	0,04	366	0,01	0,06	0,02	0,07	0,41	0,04
457	506	0,01	0,06	0,02	0,08	0,41	0,03	507	0,02	0,06	0,02	0,08	0,41	0,02
	366	0,02	0,06	0,01	0,08	0,41	0,04	110	0,02	0,06	0,02	0,07	0,41	0,04
458	508	0,01	0,06	0,02	0,08	0,40	0,01	509	0,01	0,06	0,02	0,08	0,40	0,01
	503	0,01	0,06	0,02	0,08	0,40	0,01	504	0,01	0,06	0,02	0,08	0,40	0,01
459	509	0,01	0,06	0,02	0,08	0,40	0,01	510	0,01	0,06	0,02	0,08	0,40	0,01
	504	0,01	0,06	0,02	0,08	0,40	0,01	505	0,01	0,06	0,02	0,08	0,40	0,01
460	510	0,01	0,06	0,02	0,08	0,40	0,01	511	0,01	0,06	0,02	0,08	0,40	0,01
	505	0,01	0,06	0,02	0,08	0,40	0,01	506	0,01	0,06	0,02	0,08	0,40	0,01
461	511	0,01	0,06	0,02	0,08	0,39	0,01	512	0,01	0,06	0,02	0,08	0,39	0,01
	506	0,01	0,06	0,01	0,08	0,40	0,00	507	0,01	0,06	0,01	0,08	0,40	0,00
462	142	0,01	0,06	0,02	0,07	0,38	0,04	513	0,01	0,05	0,02	0,07	0,38	0,04
	508	0,01	0,06	0,01	0,07	0,39	0,03	509	0,01	0,05	0,02	0,08	0,39	0,03
463	513	0,01	0,05	0,02	0,07	0,38	0,04	514	0,01	0,05	0,02	0,07	0,38	0,04
	509	0,01	0,05	0,02	0,07	0,39	0,03	510	0,01	0,05	0,02	0,08	0,39	0,03
464	514	0,01	0,05	0,02	0,07	0,38	0,04	515	0,01	0,05	0,02	0,07	0,38	0,04
	510	0,01	0,05	0,02	0,07	0,39	0,03	511	0,01	0,05	0,02	0,07	0,39	0,03
465	515	0,01	0,05	0,02	0,07	0,38	0,04	141	0,01	0,05	0,01	0,07	0,37	0,03
	511	0,01	0,05	0,02	0,07	0,38	0,03	512	0,01	0,05	0,01	0,07	0,38	0,02
466	518	0,01	0,05	0,02	0,07	0,39	0,01	519	0,01	0,06	0,02	0,08	0,39	0,01
	516	0,01	0,05	0,02	0,07	0,39	0,01	517	0,01	0,06	0,02	0,08	0,39	0,01
467	143	0,02	0,05	0,02	0,06	0,36	0,04	238	0,02	0,05	0,01	0,08	0,37	0,04
	518	0,01	0,05	0,02	0,06	0,37	0,03	519	0,01	0,05	0,02	0,08	0,38	0,03
468	521	0,01	0,05	0,02	0,07	0,37	0,01	518	0,01	0,05	0,02	0,07	0,38	0,01
	520	0,01	0,05	0,02	0,07	0,38	0,01	516	0,01	0,05	0,02	0,07	0,39	0,01

CARATTERISTICHE MEDIATE: SISMA VERTICALE: SHELL

Shell Nro	Nodo N.ro	S11 kg/cmq	S22 kg/cmq	S12 kg/cmq	M11 kg/cmq	M22 kg/cmq	M12 kg/cmq	Nodo N.ro	S11 kg/cmq	S22 kg/cmq	S12 kg/cmq	M11 kg/cmq	M22 kg/cmq	M12 kg/cmq
469	144	0,02	0,04	0,02	0,05	0,34	0,04	143	0,02	0,05	0,02	0,07	0,35	0,04
	521	0,01	0,04	0,02	0,06	0,35	0,03	518	0,01	0,05	0,02	0,07	0,36	0,03
470	523	0,01	0,05	0,02	0,06	0,36	0,01	521	0,01	0,05	0,02	0,06	0,36	0,01
	522	0,01	0,05	0,02	0,07	0,37	0,00	520	0,01	0,05	0,02	0,07	0,38	0,01
471	145	0,01	0,04	0,02	0,05	0,31	0,04	144	0,01	0,04	0,02	0,06	0,32	0,04
	523	0,01	0,04	0,02	0,05	0,32	0,03	521	0,01	0,04	0,02	0,07	0,34	0,03
472	525	0,01	0,06	0,02	0,07	0,39	0,03	526	0,01	0,06	0,02	0,07	0,39	0,03
	367	0,01	0,06	0,02	0,07	0,41	0,04	368	0,01	0,06	0,02	0,07	0,41	0,04
473	526	0,01	0,06	0,02	0,07	0,39	0,03	527	0,01	0,06	0,02	0,07	0,39	0,03
	368	0,01	0,06	0,02	0,07	0,41	0,04	369	0,01	0,06	0,02	0,07	0,41	0,04
474	527	0,01	0,06	0,02	0,07	0,39	0,03	522	0,01	0,06	0,02	0,07	0,39	0,03
	369	0,01	0,06	0,02	0,07	0,41	0,04	115	0,01	0,06	0,02	0,07	0,41	0,04
475	528	0,01	0,05	0,02	0,06	0,34	0,01	529	0,01	0,05	0,02	0,06	0,35	0,01
	524	0,01	0,05	0,02	0,06	0,36	0,00	525	0,01	0,05	0,02	0,06	0,36	0,00
476	529	0,01	0,05	0,02	0,06	0,35	0,01	530	0,01	0,05	0,02	0,06	0,35	0,01
	525	0,01	0,05	0,02	0,06	0,36	0,00	526	0,01	0,05	0,02	0,06	0,36	0,00
477	530	0,01	0,05	0,02	0,06	0,35	0,01	531	0,01	0,05	0,02	0,06	0,35	0,01
	526	0,01	0,05	0,02	0,06	0,37	0,00	527	0,01	0,05	0,02	0,06	0,37	0,00
478	531	0,01	0,05	0,02	0,06	0,35	0,01	523	0,01	0,05	0,02	0,06	0,36	0,01
	527	0,01	0,05	0,02	0,06	0,37	0,00	522	0,01	0,05	0,02	0,06	0,37	0,00
479	146	0,01	0,04	0,02	0,05	0,28	0,04	532	0,01	0,04	0,02	0,05	0,28	0,04
	528	0,01	0,04	0,02	0,05	0,31	0,03	529	0,01	0,04	0,02	0,05	0,31	0,03
480	532	0,01	0,04	0,02	0,05	0,28	0,04	533	0,01	0,04	0,02	0,05	0,29	0,04
	529	0,01	0,04	0,02	0,05	0,31	0,03	530	0,01	0,04	0,02	0,05	0,31	0,03
481	533	0,01	0,04	0,02	0,05	0,29	0,04	534	0,01	0,04	0,02	0,05	0,29	0,04
	530	0,01	0,04	0,02	0,05	0,31	0,03	531	0,01	0,04	0,02	0,06	0,31	0,03
482	534	0,01	0,04	0,03	0,05	0,29	0,04	145	0,01	0,04	0,02	0,06	0,30	0,04
	531	0,01	0,04	0,02	0,05	0,32	0,03	523	0,01	0,04	0,02	0,06	0,32	0,03
483	536	0,01	0,06	0,02	0,08	0,43	0,03	537	0,01	0,06	0,02	0,07	0,40	0,03
	370	0,01	0,06	0,02	0,09	0,44	0,04	371	0,01	0,06	0,02	0,07	0,42	0,04
484	537	0,01	0,06	0,02	0,08	0,39	0,03	538	0,01	0,06	0,02	0,07	0,39	0,03
	371	0,01	0,06	0,02	0,08	0,41	0,04	372	0,01	0,06	0,02	0,07	0,41	0,04
485	538	0,01	0,06	0,02	0,07	0,39	0,03	524	0,01	0,06	0,02	0,07	0,39	0,03
	372	0,01	0,06	0,02	0,07	0,41	0,04	116	0,01	0,06	0,02	0,07	0,41	0,04
486	539	0,01	0,06	0,02	0,08	0,40	0,01	540	0,01	0,05	0,02	0,07	0,39	0,01
	535	0,01	0,06	0,02	0,08	0,43	0,00	536	0,01	0,05	0,02	0,07	0,41	0,00
487	540	0,01	0,05	0,02	0,07	0,37	0,01	541	0,01	0,05	0,02	0,06	0,35	0,01
	536	0,01	0,05	0,02	0,07	0,39	0,00	537	0,01	0,05	0,02	0,07	0,37	0,00
488	541	0,01	0,05	0,02	0,06	0,35	0,01	542	0,01	0,05	0,02	0,06	0,35	0,01
	537	0,01	0,05	0,02	0,06	0,36	0,00	538	0,01	0,05	0,02	0,06	0,36	0,00
489	542	0,01	0,05	0,02	0,06	0,34	0,01	528	0,01	0,05	0,02	0,06	0,34	0,01
	538	0,01	0,05	0,02	0,06	0,36	0,00	524	0,01	0,05	0,02	0,06	0,36	0,00
490	147	0,01	0,05	0,02	0,06	0,33	0,04	543	0,01	0,05	0,02	0,06	0,32	0,04
	539	0,01	0,05	0,02	0,07	0,36	0,03	540	0,01	0,04	0,02	0,06	0,34	0,03
491	543	0,01	0,04	0,02	0,06	0,31	0,04	544	0,01	0,04	0,02	0,05	0,29	0,04
	540	0,01	0,04	0,02	0,06	0,33	0,03	541	0,01	0,04	0,02	0,06	0,32	0,03
492	544	0,01	0,04	0,02	0,05	0,29	0,04	545	0,01	0,04	0,02	0,05	0,29	0,04
	541	0,01	0,04	0,02	0,06	0,31	0,03	542	0,01	0,04	0,02	0,06	0,31	0,03
493	545	0,01	0,04	0,02	0,05	0,28	0,04	146	0,01	0,04	0,02	0,05	0,28	0,04
	542	0,01	0,04	0,02	0,05	0,31	0,03	528	0,01	0,04	0,02	0,06	0,31	0,03
494	546	0,01	0,09	0,01	0,12	0,58	0,03	547	0,01	0,08	0,02	0,09	0,56	0,03
	373	0,01	0,09	0,01	0,12	0,60	0,04	374	0,01	0,08	0,02	0,09	0,58	0,04
495	547	0,01	0,08	0,02	0,11	0,54	0,03	548	0,01	0,08	0,02	0,08	0,52	0,03
	374	0,01	0,08	0,02	0,11	0,56	0,04	375	0,01	0,08	0,02	0,09	0,54	0,04
496	548	0,01	0,08	0,02	0,10	0,50	0,03	535	0,01	0,07	0,02	0,08	0,48	0,03
	375	0,01	0,07	0,02	0,10	0,52	0,04	117	0,01	0,07	0,02	0,08	0,50	0,04
497	392	0,01	0,08	0,01	0,10	0,52	0,01	549	0,01	0,07	0,01	0,09	0,51	0,01
	387	0,01	0,08	0,01	0,10	0,55	0,00	546	0,01	0,07	0,01	0,10	0,54	0,00
498	549	0,01	0,07	0,01	0,09	0,49	0,01	550	0,01	0,07	0,02	0,09	0,48	0,01
	546	0,01	0,07	0,01	0,10	0,52	0,00	547	0,01	0,07	0,02	0,09	0,51	0,00
499	550	0,01	0,07	0,02	0,09	0,46	0,01	551	0,01	0,06	0,02	0,08	0,45	0,01
	547	0,01	0,07	0,02	0,09	0,49	0,00	548	0,01	0,06	0,02	0,08	0,48	0,00
500	551	0,01	0,06	0,02	0,08	0,43	0,01	539	0,01	0,06	0,02	0,08	0,42	0,01
	548	0,01	0,06	0,02	0,08	0,46	0,00	535	0,01	0,06	0,02	0,08	0,44	0,00
501	123	0,01	0,06	0,01	0,08	0,42	0,03	552	0,01	0,06	0,02	0,08	0,41	0,03
	392	0,01	0,06	0,01	0,08	0,46	0,02	549	0,01	0,06	0,01	0,08	0,45	0,03
502	552	0,01	0,06	0,01	0,07	0,40	0,04	553	0,01	0,05	0,02	0,07	0,39	0,04
	549	0,01	0,06	0,01	0,08	0,43	0,03	550	0,01	0,05	0,01	0,08	0,42	0,03
503	553	0,01	0,05	0,01	0,07	0,38	0,04	554	0,01	0,05	0,02	0,07	0,37	0,04
	550	0,01	0,06	0,01	0,07	0,41	0,03	551	0,01	0,05	0,02	0,07	0,40	0,03
504	554	0,01	0,05	0,02	0,06	0,36	0,04	147	0,01	0,05	0,02	0,06	0,34	0,04
	551	0,01	0,05	0,02	0,07	0,38	0,03	539	0,01	0,05	0,02	0,07	0,37	0,03
505	479	0,01	0,00	0,01	0,14	0,61	0,05	478	0,01	0,00	0,01	0,11	0,57	0,04
	555	0,01	0,00	0,01	0,04	0,36	0,06	556	0,01	0,00	0,01	0,05	0,34	0,05
506	478	0,01	0,00	0,01	0,12	0,57	0,04	477	0,01	0,00	0,01	0,11	0,54	0,04
	556	0,01	0,00	0,01	0,06	0,34	0,05	557	0,01	0,00	0,01	0,06	0,33	0,05
507	477	0,01	0,00	0,01	0,12	0,55	0,04	134	0,01	0,00	0,01	0,09	0,51	0,04
	557	0,01	0,00	0,01	0,07	0,33	0,05	151	0,01	0,00	0,01	0,06	0,31	0,05
508	412	0,01	0,00	0,01	0,10	0,47	0,04	411	0,01	0,00	0,01	0,09	0,45	0,04
	558	0,01	0,00	0,01	0,07	0,24	0,05	559	0,01	0,00	0,01	0,07	0,24	0,04
509	411	0,01	0,00	0,01	0,09	0,45	0,04	410	0,01	0,00	0,01	0,08	0,43	0,05
	559	0,01	0,00	0,01	0,07	0,24	0,04	560	0,01	0,00	0,01	0,07	0,23	0,06
510	410	0,01	0,00	0,01	0,09	0,43	0,05	155	0,01	0,00	0,01	0,08	0,39	0,06
	560	0,01	0,00	0,01	0,07	0,23	0,06	154	0,01	0,00	0,01	0,07	0,21	0,07
511	427	0,01	0,00	0,00	0,10	0,50	0,06	426	0,01	0,00	0,00	0,10	0,50	0,05
	561	0,01	0,00	0,01	0,07	0,26	0,07	562	0,01	0,00	0,01	0,06	0,25	0,07
512	426	0,01	0,00	0,00	0,10	0,50	0,06	425	0,01	0,00	0,00	0,10	0,49	0,05
	562	0,01	0,00	0,01	0,06	0,25	0,07	563	0,01	0,00	0,01	0,06	0,25	0,06
513	425	0,01	0,00	0,00	0,08	0,49	0,05	127	0,01	0,00	0,00	0,12	0,49	0,04
	563	0,01	0,00	0,01	0,06	0,25	0,07	159	0,01	0,00	0,01	0,07	0,25	0,06
514	446	0,01	0,00	0,00	0,07	0,34	0,05	445	0,01	0,00	0,00	0,07	0,34	0,05
	564	0,01	0,00	0,00	0,04	0,20	0,06	565	0,01	0,00	0,00	0,03	0,20	0,06

CARATTERISTICHE MEDIATE: SISMA VERTICALE: SHELL

Shell Nro	Nodo N.ro	S11 kg/cmq	S22 kg/cmq	S12 kg/cmq	M11 kg/cmq	M22 kg/cmq	M12 kg/cmq	Nodo N.ro	S11 kg/cmq	S22 kg/cmq	S12 kg/cmq	M11 kg/cmq	M22 kg/cmq	M12 kg/cmq
515	445	0,01	0,00	0,00	0,07	0,35	0,05	444	0,01	0,00	0,00	0,07	0,35	0,05
	565	0,01	0,00	0,00	0,04	0,20	0,06	566	0,01	0,00	0,00	0,03	0,20	0,06
516	444	0,01	0,00	0,00	0,09	0,35	0,05	131	0,01	0,00	0,00	0,04	0,36	0,05
	566	0,01	0,00	0,00	0,04	0,20	0,06	165	0,01	0,00	0,00	0,02	0,21	0,06
517	457	0,01	0,00	0,00	0,08	0,38	0,05	456	0,01	0,00	0,00	0,07	0,35	0,05
	567	0,01	0,00	0,00	0,05	0,23	0,05	568	0,01	0,00	0,00	0,04	0,21	0,05
518	456	0,01	0,00	0,00	0,07	0,35	0,05	455	0,01	0,00	0,00	0,07	0,35	0,05
	568	0,01	0,00	0,00	0,04	0,21	0,05	569	0,01	0,00	0,00	0,04	0,20	0,05
519	455	0,01	0,00	0,00	0,07	0,35	0,05	132	0,01	0,00	0,00	0,07	0,35	0,05
	569	0,01	0,00	0,00	0,04	0,20	0,05	166	0,01	0,00	0,00	0,04	0,20	0,05
520	468	0,01	0,00	0,01	0,10	0,49	0,04	467	0,01	0,00	0,01	0,09	0,46	0,04
	570	0,01	0,00	0,01	0,06	0,30	0,05	571	0,01	0,00	0,01	0,06	0,28	0,05
521	467	0,01	0,00	0,01	0,09	0,46	0,04	466	0,01	0,00	0,01	0,09	0,44	0,05
	571	0,01	0,00	0,01	0,06	0,28	0,05	572	0,01	0,00	0,01	0,06	0,26	0,05
522	466	0,01	0,00	0,01	0,09	0,44	0,05	133	0,01	0,00	0,01	0,08	0,41	0,05
	572	0,01	0,00	0,01	0,06	0,26	0,05	167	0,01	0,00	0,01	0,05	0,24	0,05
523	558	0,01	0,00	0,01	0,07	0,24	0,04	559	0,01	0,00	0,01	0,07	0,23	0,04
	573	0,02	0,00	0,00	0,15	0,58	0,02	574	0,02	0,00	0,00	0,15	0,56	0,02
524	559	0,01	0,00	0,01	0,07	0,23	0,04	560	0,01	0,00	0,01	0,07	0,22	0,05
	574	0,01	0,00	0,00	0,15	0,56	0,01	575	0,01	0,00	0,00	0,15	0,52	0,02
525	560	0,01	0,00	0,01	0,07	0,22	0,06	154	0,01	0,00	0,01	0,07	0,20	0,07
	575	0,01	0,00	0,00	0,16	0,52	0,02	172	0,01	0,00	0,00	0,13	0,46	0,03
526	561	0,01	0,00	0,00	0,06	0,26	0,07	562	0,01	0,00	0,00	0,06	0,25	0,06
	576	0,01	0,00	0,00	0,15	0,62	0,02	577	0,01	0,00	0,00	0,14	0,61	0,02
527	562	0,01	0,00	0,00	0,06	0,25	0,06	563	0,01	0,00	0,00	0,06	0,25	0,06
	577	0,01	0,00	0,00	0,14	0,61	0,02	578	0,01	0,00	0,00	0,14	0,61	0,02
528	563	0,01	0,00	0,00	0,06	0,25	0,06	159	0,01	0,00	0,00	0,07	0,25	0,05
	578	0,01	0,00	0,00	0,14	0,61	0,02	175	0,01	0,00	0,00	0,14	0,60	0,02
529	564	0,01	0,00	0,00	0,04	0,20	0,05	565	0,01	0,00	0,00	0,04	0,20	0,05
	579	0,01	0,00	0,00	0,09	0,47	0,02	580	0,01	0,00	0,00	0,09	0,47	0,02
530	565	0,01	0,00	0,00	0,04	0,20	0,05	566	0,01	0,00	0,00	0,03	0,20	0,05
	580	0,01	0,00	0,00	0,08	0,47	0,02	581	0,01	0,00	0,00	0,08	0,48	0,02
531	566	0,01	0,00	0,00	0,04	0,21	0,05	165	0,01	0,00	0,00	0,02	0,21	0,05
	581	0,01	0,00	0,00	0,08	0,48	0,02	180	0,01	0,00	0,00	0,08	0,49	0,02
532	567	0,01	0,00	0,00	0,05	0,23	0,05	568	0,01	0,00	0,00	0,04	0,21	0,05
	582	0,01	0,00	0,00	0,11	0,52	0,02	583	0,01	0,00	0,00	0,10	0,47	0,02
533	568	0,01	0,00	0,00	0,04	0,21	0,05	569	0,01	0,00	0,00	0,04	0,20	0,05
	583	0,01	0,00	0,00	0,10	0,48	0,02	584	0,01	0,00	0,00	0,09	0,47	0,02
534	569	0,01	0,00	0,00	0,04	0,20	0,05	166	0,01	0,00	0,00	0,04	0,20	0,05
	584	0,01	0,00	0,00	0,10	0,47	0,02	181	0,01	0,00	0,00	0,09	0,47	0,02
535	570	0,01	0,00	0,01	0,06	0,30	0,05	571	0,01	0,00	0,01	0,06	0,28	0,05
	585	0,02	0,00	0,00	0,15	0,67	0,02	586	0,02	0,00	0,00	0,13	0,63	0,02
536	571	0,01	0,00	0,01	0,06	0,28	0,05	572	0,01	0,00	0,01	0,06	0,26	0,05
	586	0,02	0,00	0,00	0,14	0,64	0,02	587	0,02	0,00	0,00	0,12	0,60	0,02
537	572	0,01	0,00	0,01	0,06	0,26	0,05	167	0,01	0,00	0,01	0,05	0,24	0,05
	587	0,02	0,00	0,00	0,13	0,60	0,02	182	0,02	0,00	0,00	0,11	0,56	0,02
538	555	0,01	0,00	0,01	0,04	0,36	0,06	556	0,01	0,00	0,01	0,05	0,34	0,05
	588	0,01	0,00	0,00	0,11	0,81	0,02	589	0,01	0,00	0,00	0,13	0,77	0,01
539	556	0,01	0,00	0,01	0,06	0,34	0,05	557	0,01	0,00	0,01	0,06	0,33	0,05
	589	0,01	0,00	0,00	0,14	0,78	0,02	590	0,01	0,00	0,00	0,14	0,74	0,01
540	557	0,01	0,00	0,01	0,07	0,33	0,04	151	0,01	0,00	0,01	0,06	0,31	0,05
	590	0,01	0,00	0,00	0,15	0,74	0,02	183	0,01	0,00	0,00	0,14	0,71	0,02
541	573	0,02	0,00	0,00	0,15	0,58	0,01	574	0,02	0,00	0,00	0,15	0,56	0,01
	591	0,02	0,00	0,00	0,15	0,60	0,00	592	0,02	0,00	0,00	0,16	0,58	0,00
542	574	0,01	0,00	0,00	0,15	0,56	0,01	575	0,01	0,00	0,00	0,15	0,52	0,02
	592	0,01	0,00	0,00	0,15	0,58	0,00	593	0,01	0,00	0,00	0,16	0,54	0,00
543	575	0,01	0,00	0,00	0,16	0,52	0,02	172	0,01	0,00	0,00	0,13	0,46	0,02
	593	0,01	0,00	0,00	0,15	0,54	0,00	189	0,01	0,00	0,00	0,15	0,49	0,00
544	576	0,01	0,00	0,00	0,15	0,62	0,02	577	0,01	0,00	0,00	0,14	0,61	0,02
	594	0,01	0,00	0,00	0,15	0,64	0,00	595	0,01	0,00	0,00	0,14	0,64	0,00
545	577	0,01	0,00	0,00	0,14	0,62	0,02	578	0,01	0,00	0,00	0,14	0,61	0,02
	595	0,01	0,00	0,00	0,14	0,64	0,00	596	0,01	0,00	0,00	0,14	0,63	0,00
546	578	0,01	0,00	0,00	0,14	0,61	0,02	175	0,01	0,00	0,00	0,14	0,60	0,02
	596	0,01	0,00	0,00	0,14	0,63	0,00	192	0,01	0,00	0,00	0,14	0,62	0,00
547	579	0,01	0,00	0,00	0,09	0,47	0,02	580	0,01	0,00	0,00	0,09	0,47	0,02
	597	0,01	0,00	0,00	0,09	0,48	0,00	598	0,01	0,00	0,00	0,09	0,49	0,00
548	580	0,01	0,00	0,00	0,08	0,47	0,02	581	0,01	0,00	0,00	0,08	0,48	0,02
	598	0,01	0,00	0,00	0,09	0,49	0,00	599	0,01	0,00	0,00	0,08	0,49	0,00
549	581	0,01	0,00	0,00	0,08	0,47	0,02	180	0,01	0,00	0,00	0,08	0,49	0,02
	599	0,01	0,00	0,00	0,09	0,49	0,00	197	0,01	0,00	0,00	0,08	0,51	0,00
550	582	0,01	0,00	0,00	0,11	0,52	0,02	583	0,01	0,00	0,00	0,10	0,47	0,02
	600	0,01	0,00	0,00	0,11	0,53	0,00	601	0,01	0,00	0,00	0,11	0,49	0,00
551	583	0,01	0,00	0,00	0,10	0,48	0,02	584	0,01	0,00	0,00	0,09	0,47	0,02
	601	0,01	0,00	0,00	0,10	0,49	0,00	602	0,01	0,00	0,00	0,10	0,49	0,00
552	584	0,01	0,00	0,00	0,10	0,47	0,02	181	0,01	0,00	0,00	0,09	0,47	0,02
	602	0,01	0,00	0,00	0,10	0,49	0,00	198	0,01	0,00	0,00	0,10	0,48	0,00
553	585	0,02	0,00	0,00	0,15	0,67	0,01	586	0,02	0,00	0,00	0,13	0,63	0,01
	603	0,02	0,00	0,00	0,14	0,70	0,00	604	0,02	0,00	0,00	0,14	0,66	0,00
554	586	0,02	0,00	0,00	0,14	0,64	0,01	587	0,02	0,00	0,00	0,12	0,60	0,01
	604	0,02	0,00	0,00	0,13	0,66	0,00	605	0,02	0,00	0,00	0,14	0,62	0,00
555	587	0,02	0,00	0,00	0,13	0,60	0,01	182	0,02	0,00	0,00	0,11	0,56	0,02
	605	0,02	0,00	0,00	0,12	0,62	0,00	199	0,02	0,00	0,00	0,13	0,58	0,00
556	588	0,01	0,00	0,00	0,11	0,80	0,02	589	0,01	0,00	0,00	0,13	0,77	0,01
	606	0,01	0,00	0,00	0,10	0,83	0,00	607	0,01	0,00	0,00	0,15	0,80	0,00
557	589	0,01	0,00	0,00	0,14	0,78	0,01	590	0,01	0,00	0,00	0,14	0,74	0,01
	607	0,01	0,00	0,00	0,14	0,80	0,00	608	0,01	0,00	0,00	0,16	0,77	0,00
558	590	0,01	0,00	0,00	0,15	0,74	0,01	183	0,01	0,00	0,00	0,14	0,71	0,01
	608	0,01	0,00	0,00	0,15	0,77	0,00	200	0,01	0,00	0,00	0,16	0,74	0,00
559	591	0,02	0,00	0,00	0,15	0,60	0,00	592	0,02	0,00	0,00	0,16	0,58	0,00
	609	0,02	0,00	0,00	0,15	0,58	0,01	610	0,02	0,00	0,00	0,15	0,56	0,01
560	592	0,01	0,00	0,00	0,15	0,58	0,00	593	0,01	0,00	0,00	0,16	0,54	0,00
	610	0,01	0,00	0,00	0,15	0,56	0,01	611	0,01	0,00	0,00	0,15	0,52	0,02

CARATTERISTICHE MEDIATE: SISMA VERTICALE: SHELL

Shell Nro	Nodo N.ro	S11 kg/cmq	S22 kg/cmq	S12 kg/cmq	M11 kg/cmq	M22 kg/cmq	M12 kg/cmq	Nodo N.ro	S11 kg/cmq	S22 kg/cmq	S12 kg/cmq	M11 kg/cmq	M22 kg/cmq	M12 kg/cmq
561	593	0,01	0,00	0,00	0,15	0,54	0,00	189	0,01	0,00	0,00	0,15	0,49	0,00
	611	0,01	0,00	0,00	0,16	0,52	0,02	206	0,01	0,00	0,00	0,13	0,46	0,02
562	594	0,01	0,00	0,00	0,15	0,64	0,00	595	0,01	0,00	0,00	0,14	0,64	0,00
	612	0,01	0,00	0,00	0,15	0,62	0,02	613	0,01	0,00	0,00	0,14	0,61	0,02
563	595	0,01	0,00	0,00	0,14	0,64	0,00	596	0,01	0,00	0,00	0,14	0,63	0,00
	613	0,01	0,00	0,00	0,14	0,62	0,02	614	0,01	0,00	0,00	0,14	0,61	0,02
564	596	0,01	0,00	0,00	0,14	0,63	0,00	192	0,01	0,00	0,00	0,14	0,62	0,00
	614	0,01	0,00	0,00	0,14	0,61	0,02	209	0,01	0,00	0,00	0,14	0,60	0,02
565	597	0,01	0,00	0,00	0,09	0,48	0,00	598	0,01	0,00	0,00	0,09	0,49	0,00
	615	0,01	0,00	0,00	0,09	0,47	0,02	616	0,01	0,00	0,00	0,09	0,47	0,02
566	598	0,01	0,00	0,00	0,09	0,49	0,00	599	0,01	0,00	0,00	0,08	0,49	0,00
	616	0,01	0,00	0,00	0,08	0,47	0,02	617	0,01	0,00	0,00	0,08	0,48	0,02
567	599	0,01	0,00	0,00	0,09	0,49	0,00	197	0,01	0,00	0,00	0,08	0,51	0,00
	617	0,01	0,00	0,00	0,08	0,47	0,02	214	0,01	0,00	0,00	0,08	0,49	0,02
568	600	0,01	0,00	0,00	0,11	0,53	0,00	601	0,01	0,00	0,00	0,11	0,49	0,00
	618	0,01	0,00	0,00	0,11	0,52	0,02	619	0,01	0,00	0,00	0,10	0,47	0,02
569	601	0,01	0,00	0,00	0,10	0,49	0,00	602	0,01	0,00	0,00	0,10	0,49	0,00
	619	0,01	0,00	0,00	0,10	0,48	0,02	620	0,01	0,00	0,00	0,09	0,47	0,02
570	602	0,01	0,00	0,00	0,10	0,49	0,00	198	0,01	0,00	0,00	0,10	0,48	0,00
	620	0,01	0,00	0,00	0,10	0,47	0,02	215	0,01	0,00	0,00	0,09	0,47	0,02
571	603	0,02	0,00	0,00	0,14	0,70	0,00	604	0,02	0,00	0,00	0,14	0,66	0,00
	621	0,02	0,00	0,00	0,15	0,67	0,01	622	0,02	0,00	0,00	0,13	0,63	0,01
572	604	0,02	0,00	0,00	0,13	0,66	0,00	605	0,02	0,00	0,00	0,14	0,62	0,00
	622	0,02	0,00	0,00	0,14	0,64	0,01	623	0,02	0,00	0,00	0,12	0,60	0,01
573	605	0,02	0,00	0,00	0,12	0,62	0,00	199	0,02	0,00	0,00	0,13	0,58	0,00
	623	0,02	0,00	0,00	0,13	0,60	0,01	216	0,02	0,00	0,00	0,11	0,56	0,02
574	606	0,01	0,00	0,00	0,10	0,83	0,00	607	0,01	0,00	0,00	0,15	0,80	0,00
	624	0,01	0,00	0,00	0,11	0,80	0,02	625	0,01	0,00	0,00	0,13	0,77	0,01
575	607	0,01	0,00	0,00	0,14	0,80	0,00	608	0,01	0,00	0,00	0,16	0,77	0,00
	625	0,01	0,00	0,00	0,14	0,78	0,01	626	0,01	0,00	0,00	0,14	0,74	0,01
576	608	0,01	0,00	0,00	0,15	0,77	0,00	200	0,01	0,00	0,00	0,16	0,74	0,00
	626	0,01	0,00	0,00	0,15	0,74	0,01	217	0,01	0,00	0,00	0,14	0,71	0,01
577	609	0,02	0,00	0,00	0,15	0,58	0,02	610	0,02	0,00	0,00	0,15	0,56	0,02
	627	0,01	0,00	0,01	0,07	0,24	0,04	628	0,01	0,00	0,01	0,07	0,23	0,04
578	610	0,01	0,00	0,00	0,15	0,56	0,01	611	0,01	0,00	0,00	0,15	0,52	0,02
	628	0,01	0,00	0,01	0,07	0,23	0,04	629	0,01	0,00	0,01	0,07	0,22	0,05
579	611	0,01	0,00	0,00	0,16	0,52	0,02	206	0,01	0,00	0,00	0,13	0,46	0,03
	629	0,01	0,00	0,01	0,07	0,22	0,06	223	0,01	0,00	0,01	0,07	0,20	0,07
580	612	0,01	0,00	0,00	0,15	0,62	0,02	613	0,01	0,00	0,00	0,14	0,61	0,02
	630	0,01	0,00	0,00	0,06	0,26	0,07	631	0,01	0,00	0,00	0,06	0,25	0,06
581	613	0,01	0,00	0,00	0,14	0,61	0,02	614	0,01	0,00	0,00	0,14	0,61	0,02
	631	0,01	0,00	0,00	0,06	0,25	0,06	632	0,01	0,00	0,00	0,06	0,25	0,06
582	614	0,01	0,00	0,00	0,14	0,61	0,02	209	0,01	0,00	0,00	0,14	0,60	0,02
	632	0,01	0,00	0,00	0,06	0,25	0,06	226	0,01	0,00	0,00	0,07	0,25	0,05
583	615	0,01	0,00	0,00	0,09	0,47	0,02	616	0,01	0,00	0,00	0,09	0,47	0,02
	633	0,01	0,00	0,00	0,04	0,20	0,05	634	0,01	0,00	0,00	0,03	0,20	0,05
584	616	0,01	0,00	0,00	0,08	0,47	0,02	617	0,01	0,00	0,00	0,08	0,48	0,02
	634	0,01	0,00	0,00	0,04	0,20	0,05	635	0,01	0,00	0,00	0,03	0,20	0,05
585	617	0,01	0,00	0,00	0,08	0,48	0,02	214	0,01	0,00	0,00	0,08	0,49	0,02
	635	0,01	0,00	0,00	0,04	0,21	0,05	231	0,01	0,00	0,00	0,02	0,21	0,05
586	618	0,01	0,00	0,00	0,11	0,52	0,02	619	0,01	0,00	0,00	0,10	0,47	0,02
	636	0,01	0,00	0,00	0,05	0,23	0,05	637	0,01	0,00	0,00	0,04	0,21	0,05
587	619	0,01	0,00	0,00	0,10	0,48	0,02	620	0,01	0,00	0,00	0,09	0,47	0,02
	637	0,01	0,00	0,00	0,04	0,21	0,05	638	0,01	0,00	0,00	0,04	0,20	0,05
588	620	0,01	0,00	0,00	0,10	0,47	0,02	215	0,01	0,00	0,00	0,09	0,47	0,02
	638	0,01	0,00	0,00	0,04	0,20	0,05	232	0,01	0,00	0,00	0,04	0,20	0,05
589	621	0,02	0,00	0,00	0,15	0,67	0,02	622	0,02	0,00	0,00	0,13	0,63	0,02
	639	0,01	0,00	0,01	0,06	0,30	0,05	640	0,01	0,00	0,01	0,06	0,28	0,05
590	622	0,02	0,00	0,00	0,14	0,64	0,02	623	0,02	0,00	0,00	0,12	0,60	0,02
	640	0,01	0,00	0,01	0,06	0,28	0,05	641	0,01	0,00	0,01	0,06	0,26	0,05
591	623	0,02	0,00	0,00	0,13	0,60	0,02	216	0,02	0,00	0,00	0,11	0,56	0,02
	641	0,01	0,00	0,01	0,06	0,26	0,05	233	0,01	0,00	0,01	0,05	0,24	0,05
592	624	0,01	0,00	0,00	0,11	0,81	0,02	625	0,01	0,00	0,00	0,13	0,77	0,01
	642	0,01	0,00	0,01	0,04	0,36	0,06	643	0,01	0,00	0,01	0,05	0,34	0,05
593	625	0,01	0,00	0,00	0,14	0,78	0,02	626	0,01	0,00	0,00	0,14	0,74	0,01
	643	0,01	0,00	0,01	0,06	0,34	0,05	644	0,01	0,00	0,01	0,06	0,33	0,05
594	626	0,01	0,00	0,00	0,15	0,74	0,02	217	0,01	0,00	0,00	0,14	0,71	0,02
	644	0,01	0,00	0,01	0,07	0,33	0,04	234	0,01	0,00	0,01	0,06	0,31	0,05
595	627	0,01	0,00	0,01	0,07	0,24	0,05	628	0,01	0,00	0,01	0,07	0,24	0,04
	498	0,01	0,00	0,01	0,10	0,47	0,04	499	0,01	0,00	0,01	0,09	0,45	0,04
596	628	0,01	0,00	0,01	0,07	0,24	0,04	629	0,01	0,00	0,01	0,07	0,23	0,06
	499	0,01	0,00	0,01	0,09	0,45	0,04	500	0,01	0,00	0,01	0,08	0,43	0,05
597	629	0,01	0,00	0,01	0,07	0,23	0,06	223	0,01	0,00	0,01	0,07	0,21	0,07
	500	0,01	0,00	0,01	0,09	0,43	0,05	236	0,01	0,00	0,01	0,08	0,39	0,06
598	630	0,01	0,00	0,01	0,07	0,26	0,07	631	0,01	0,00	0,01	0,06	0,25	0,07
	513	0,01	0,00	0,00	0,10	0,50	0,06	514	0,01	0,00	0,00	0,10	0,50	0,05
599	631	0,01	0,00	0,01	0,06	0,25	0,07	632	0,01	0,00	0,01	0,06	0,25	0,06
	514	0,01	0,00	0,00	0,10	0,50	0,06	515	0,01	0,00	0,00	0,10	0,49	0,05
600	632	0,01	0,00	0,01	0,06	0,25	0,07	226	0,01	0,00	0,01	0,07	0,25	0,06
	515	0,01	0,00	0,00	0,08	0,49	0,05	141	0,01	0,00	0,00	0,12	0,49	0,04
601	633	0,01	0,00	0,00	0,04	0,20	0,06	634	0,01	0,00	0,00	0,03	0,20	0,06
	532	0,01	0,00	0,00	0,07	0,34	0,05	533	0,01	0,00	0,00	0,07	0,35	0,05
602	634	0,01	0,00	0,00	0,04	0,20	0,06	635	0,01	0,00	0,00	0,03	0,20	0,06
	533	0,01	0,00	0,00	0,07	0,35	0,05	534	0,01	0,00	0,00	0,07	0,35	0,05
603	635	0,01	0,00	0,00	0,04	0,20	0,06	231	0,01	0,00	0,00	0,02	0,21	0,06
	534	0,01	0,00	0,00	0,09	0,35	0,05	145	0,01	0,00	0,00	0,04	0,36	0,05
604	636	0,01	0,00	0,00	0,05	0,23	0,05	637	0,01	0,00	0,00	0,04	0,21	0,05
	543	0,01	0,00	0,00	0,08	0,38	0,05	544	0,01	0,00	0,00	0,07	0,35	0,05
605	637	0,01	0,00	0,00	0,04	0,21	0,05	638	0,01	0,00	0,00	0,04	0,20	0,05
	544	0,01	0,00	0,00	0,07	0,35	0,05	545	0,01	0,00	0,00	0,07	0,35	0,05
606	638	0,01	0,00	0,00	0,04	0,20	0,05	232	0,01	0,00	0,00	0,04	0,20	0,05
	545	0,01	0,00	0,00	0,07	0,35	0,05	146	0,01	0,00	0,00	0,07	0,35	0,05

CARATTERISTICHE MEDIATE: SISMA VERTICALE: SHELL

Shell Nro	Nodo N.ro	S11 kg/cmq	S22 kg/cmq	S12 kg/cmq	M11 kg/cmq	M22 kg/cmq	M12 kg/cmq	Nodo N.ro	S11 kg/cmq	S22 kg/cmq	S12 kg/cmq	M11 kg/cmq	M22 kg/cmq	M12 kg/cmq
607	639	0,01	0,00	0,01	0,06	0,30	0,05	640	0,01	0,00	0,01	0,06	0,28	0,05
	552	0,01	0,00	0,01	0,10	0,49	0,04	553	0,01	0,00	0,01	0,09	0,46	0,04
608	640	0,01	0,00	0,01	0,06	0,28	0,05	641	0,01	0,00	0,01	0,06	0,26	0,05
	553	0,01	0,00	0,01	0,09	0,46	0,04	554	0,01	0,00	0,01	0,09	0,44	0,05
609	641	0,01	0,00	0,01	0,06	0,26	0,05	233	0,01	0,00	0,01	0,05	0,24	0,05
	554	0,01	0,00	0,01	0,09	0,44	0,05	147	0,01	0,00	0,01	0,08	0,41	0,05
610	642	0,01	0,00	0,01	0,04	0,36	0,06	643	0,01	0,00	0,01	0,05	0,34	0,05
	393	0,01	0,00	0,01	0,14	0,61	0,05	394	0,01	0,00	0,01	0,11	0,57	0,04
611	643	0,01	0,00	0,01	0,06	0,34	0,05	644	0,01	0,00	0,01	0,06	0,33	0,05
	394	0,01	0,00	0,01	0,12	0,57	0,04	395	0,01	0,00	0,01	0,11	0,54	0,04
612	644	0,01	0,00	0,01	0,07	0,33	0,05	234	0,01	0,00	0,01	0,06	0,31	0,05
	395	0,01	0,00	0,01	0,12	0,55	0,04	123	0,01	0,00	0,01	0,09	0,51	0,04
613	519	0,01	0,06	0,02	0,08	0,39	0,02	508	0,01	0,06	0,02	0,08	0,39	0,02
	517	0,01	0,06	0,02	0,07	0,41	0,02	503	0,01	0,06	0,02	0,07	0,41	0,02
614	238	0,01	0,05	0,02	0,08	0,38	0,06	142	0,01	0,05	0,01	0,08	0,39	0,06
	519	0,02	0,06	0,02	0,08	0,39	0,02	508	0,02	0,06	0,02	0,08	0,39	0,02
615	512	0,01	0,06	0,02	0,08	0,39	0,01	502	0,01	0,06	0,02	0,08	0,39	0,01
	507	0,02	0,06	0,01	0,08	0,41	0,01	501	0,02	0,06	0,01	0,08	0,41	0,01
616	141	0,00	0,05	0,01	0,07	0,37	0,05	237	0,00	0,05	0,01	0,07	0,37	0,05
	512	0,02	0,05	0,01	0,08	0,39	0,01	502	0,02	0,06	0,02	0,08	0,39	0,01
617	497	0,02	0,05	0,01	0,06	0,30	0,03	487	0,02	0,05	0,02	0,06	0,29	0,03
	492	0,03	0,05	0,01	0,07	0,30	0,01	486	0,03	0,05	0,02	0,06	0,29	0,01
618	236	0,01	0,04	0,01	0,06	0,31	0,06	139	0,01	0,04	0,03	0,06	0,30	0,06
	497	0,04	0,05	0,01	0,06	0,29	0,02	487	0,04	0,05	0,03	0,06	0,29	0,02
619	399	0,02	0,05	0,02	0,06	0,29	0,03	405	0,02	0,05	0,01	0,06	0,30	0,03
	398	0,03	0,05	0,02	0,06	0,29	0,01	400	0,03	0,05	0,01	0,07	0,30	0,01
620	125	0,01	0,04	0,03	0,06	0,30	0,06	155	0,01	0,04	0,01	0,06	0,31	0,06
	399	0,04	0,05	0,03	0,06	0,29	0,02	405	0,04	0,05	0,01	0,06	0,29	0,02
621	414	0,01	0,06	0,02	0,08	0,39	0,01	420	0,01	0,06	0,02	0,08	0,39	0,01
	413	0,02	0,06	0,01	0,08	0,41	0,01	415	0,02	0,06	0,01	0,08	0,41	0,01
622	158	0,00	0,05	0,01	0,07	0,37	0,05	127	0,00	0,05	0,01	0,07	0,37	0,05
	414	0,02	0,06	0,02	0,08	0,39	0,01	420	0,02	0,05	0,01	0,08	0,39	0,01
623	424	0,01	0,06	0,02	0,08	0,39	0,02	430	0,01	0,06	0,02	0,08	0,39	0,02
	419	0,01	0,06	0,02	0,07	0,41	0,02	428	0,01	0,06	0,02	0,07	0,41	0,02
624	128	0,01	0,05	0,01	0,08	0,39	0,06	162	0,01	0,05	0,02	0,08	0,38	0,06
	424	0,02	0,06	0,02	0,08	0,39	0,02	430	0,02	0,06	0,02	0,08	0,39	0,02

SPOSTAMENTI SISMICI RELATIVI

IDENTIFICATIVO					INVILUPPO S.L.D.				INVILUPPO S.L.O.				
Filo N.ro	Quota inf. (m)	Quota sup. (m)	Nodo inf. N.ro	Nodo sup. N.ro	Sisma Nro	Combin Nro	Spostam. Calcolo (mm)	Spostam. Limite (mm)	Sisma Nro	Combin Nro	Spostam. Calcolo (mm)	Spostam. Limite (mm)	Stringa di Controllo Verifica
1	0,00	0,52	246	3	0	0	0,000	2,625					VERIFICATO
1	0,52	1,44	3	379	2	76	0,450	4,583	2	76	0,439	3,056	VERIFICATO
1	1,44	2,36	379	381	2	92	0,439	4,583	2	92	0,421	3,056	VERIFICATO
1	2,36	3,28	381	120	2	92	0,395	4,583	2	92	0,381	3,056	VERIFICATO
1	3,28	3,80	120	239	2	92	0,188	2,625	2	92	0,185	1,750	VERIFICATO
2	0,41	1,32	7	472	2	74	0,491	4,583	2	74	0,481	3,056	VERIFICATO
2	1,32	2,24	472	476	2	90	0,390	4,583	2	90	0,379	3,056	VERIFICATO
2	2,24	3,15	476	135	2	92	0,377	4,583	2	92	0,367	3,056	VERIFICATO
3	0,00	0,52	252	104	0	92	0,000	2,625					VERIFICATO
3	0,52	1,44	104	481	2	86	0,503	4,583	2	86	0,491	3,056	VERIFICATO
3	1,44	2,36	481	483	2	86	0,452	4,583	2	86	0,434	3,056	VERIFICATO
3	2,36	3,27	483	137	2	70	0,342	4,583	2	70	0,330	3,056	VERIFICATO
3	3,27	3,80	137	240	2	91	0,142	2,625	2	91	0,143	1,750	VERIFICATO
4	0,41	1,32	119	383	2	88	0,590	4,583	2	88	0,578	3,056	VERIFICATO
4	1,32	2,24	383	388	2	88	0,374	4,583	2	88	0,363	3,056	VERIFICATO
4	2,24	3,15	388	122	2	74	0,295	4,583	2	74	0,288	3,056	VERIFICATO
5	0,52	1,44	1	380	2	76	0,427	4,583	2	76	0,416	3,056	VERIFICATO
5	1,44	2,36	380	382	2	92	0,436	4,583	2	92	0,419	3,056	VERIFICATO
5	2,36	3,27	382	121	2	92	0,401	4,583	2	92	0,387	3,056	VERIFICATO
6	0,52	1,44	10	396	2	76	0,390	4,583	2	76	0,378	3,056	VERIFICATO
6	1,44	2,36	396	397	2	92	0,429	4,583	2	92	0,411	3,056	VERIFICATO
6	2,36	3,27	397	124	2	92	0,409	4,583	2	92	0,394	3,056	VERIFICATO
7	0,51	1,43	12	398	2	76	0,350	4,583	2	76	0,336	3,056	VERIFICATO
7	1,43	2,35	398	399	2	92	0,413	4,583	2	92	0,395	3,056	VERIFICATO
7	2,35	3,26	399	125	2	92	0,414	4,583	2	92	0,399	3,056	VERIFICATO
8	0,51	1,43	14	400	2	76	0,353	4,583	2	76	0,340	3,056	VERIFICATO
8	1,43	2,35	400	405	2	92	0,411	4,583	2	92	0,394	3,056	VERIFICATO
8	2,35	3,26	405	155	2	92	0,412	4,583	2	92	0,397	3,056	VERIFICATO
9	0,50	1,41	16	404	2	74	0,264	4,583	2	74	0,249	3,056	VERIFICATO
9	1,41	2,33	404	409	2	92	0,371	4,583	2	92	0,352	3,056	VERIFICATO
9	2,33	3,24	409	126	2	92	0,411	4,583	2	92	0,394	3,056	VERIFICATO
10	0,50	1,41	18	413	2	74	0,260	4,583	2	74	0,245	3,056	VERIFICATO
10	1,41	2,33	413	414	2	92	0,369	4,583	2	92	0,350	3,056	VERIFICATO
10	2,33	3,24	414	158	2	92	0,410	4,583	2	92	0,393	3,056	VERIFICATO
11	0,50	1,41	20	415	2	74	0,263	4,583	2	74	0,248	3,056	VERIFICATO
11	1,41	2,33	415	420	2	92	0,368	4,583	2	92	0,350	3,056	VERIFICATO

SPOSTAMENTI SISMICI RELATIVI

IDENTIFICATIVO					INVILUPPO S.L.D.				INVILUPPO S.L.O.				
Filo N.ro	Quota inf. (m)	Quota sup. (m)	Nodo inf. N.ro	Nodo sup. N.ro	Sisma Nro	Combin Nro	Spostam. Calcolo (mm)	Spostam. Limite (mm)	Sisma Nro	Combin Nro	Spostam. Calcolo (mm)	Spostam. Limite (mm)	Stringa di Controllo Verifica
11	2,33	3,24	420	127	2	92	0,408	4,583	2	92	0,392	3,056	VERIFICATO
12	0,49	1,40	22	419	2	74	0,202	4,583	2	74	0,185	3,056	VERIFICATO
12	1,40	2,32	419	424	2	92	0,345	4,583	2	92	0,327	3,056	VERIFICATO
12	2,32	3,23	424	128	2	92	0,405	4,583	2	92	0,388	3,056	VERIFICATO
13	0,49	1,40	24	428	2	74	0,204	4,583	2	74	0,188	3,056	VERIFICATO
13	1,40	2,32	428	430	2	92	0,345	4,583	2	92	0,326	3,056	VERIFICATO
13	2,32	3,23	430	162	2	92	0,403	4,583	2	92	0,386	3,056	VERIFICATO
14	0,47	1,39	26	429	2	74	0,193	4,583	2	74	0,176	3,056	VERIFICATO
14	1,39	2,31	429	431	2	92	0,342	4,583	2	92	0,323	3,056	VERIFICATO
14	2,31	3,22	431	129	2	92	0,403	4,583	2	92	0,387	3,056	VERIFICATO
15	0,47	1,38	28	432	2	74	0,187	4,583	2	74	0,170	3,056	VERIFICATO
15	1,38	2,30	432	433	2	92	0,339	4,583	2	92	0,320	3,056	VERIFICATO
15	2,30	3,21	433	130	2	92	0,399	4,583	2	92	0,382	3,056	VERIFICATO
16	0,46	1,37	30	434	2	74	0,187	4,583	2	74	0,170	3,056	VERIFICATO
16	1,37	2,29	434	435	2	92	0,336	4,583	2	92	0,318	3,056	VERIFICATO
16	2,29	3,20	435	131	2	92	0,394	4,583	2	92	0,377	3,056	VERIFICATO
17	0,44	1,36	32	439	2	74	0,214	4,583	2	74	0,199	3,056	VERIFICATO
17	1,36	2,28	439	443	2	90	0,336	4,583	2	90	0,319	3,056	VERIFICATO
17	2,28	3,19	443	132	2	92	0,382	4,583	2	92	0,367	3,056	VERIFICATO
18	0,44	1,35	34	450	2	74	0,275	4,583	2	74	0,261	3,056	VERIFICATO
18	1,35	2,27	450	454	2	90	0,348	4,583	2	90	0,333	3,056	VERIFICATO
18	2,27	3,18	454	133	2	92	0,376	4,583	2	92	0,362	3,056	VERIFICATO
19	0,41	1,33	8	461	2	74	0,363	4,583	2	74	0,351	3,056	VERIFICATO
19	1,33	2,25	461	465	2	90	0,375	4,583	2	90	0,363	3,056	VERIFICATO
19	2,25	3,16	465	134	2	92	0,381	4,583	2	92	0,369	3,056	VERIFICATO
20	0,00	0,52	247	4	0	92	0,000	2,625					VERIFICATO
20	0,52	3,27	4	149	2	92	1,212	13,750	2	92	1,170	9,167	VERIFICATO
20	3,27	3,80	149	241	2	92	0,181	2,625	2	92	0,179	1,750	VERIFICATO
21	0,52	3,27	2	148	2	92	1,195	13,750	2	92	1,152	9,167	VERIFICATO
22	0,52	3,27	9	152	2	92	1,158	13,750	2	92	1,114	9,167	VERIFICATO
23	0,51	3,26	11	153	2	92	1,108	13,750	2	92	1,062	9,167	VERIFICATO
24	0,51	3,26	13	154	2	92	1,103	13,750	2	92	1,057	9,167	VERIFICATO
25	0,50	3,24	15	156	2	92	0,968	13,750	2	92	0,918	9,167	VERIFICATO
26	0,50	3,24	17	157	2	92	0,961	13,750	2	92	0,912	9,167	VERIFICATO
27	0,50	3,24	19	159	2	92	0,958	13,750	2	92	0,908	9,167	VERIFICATO
28	0,49	3,23	21	160	2	92	0,867	13,750	2	92	0,814	9,167	VERIFICATO
29	0,49	3,23	23	161	2	92	0,863	13,750	2	92	0,811	9,167	VERIFICATO
30	0,47	3,22	25	163	2	92	0,847	13,750	2	92	0,795	9,167	VERIFICATO
31	0,47	3,21	27	164	2	92	0,834	13,750	2	92	0,781	9,167	VERIFICATO
32	0,46	3,20	29	165	2	90	0,825	13,750	2	90	0,773	9,167	VERIFICATO
33	0,44	3,19	31	166	2	90	0,841	13,750	2	90	0,793	9,167	VERIFICATO
34	0,44	3,18	33	167	2	90	0,915	13,750	2	90	0,874	9,167	VERIFICATO
35	0,41	3,16	6	151	2	90	1,043	13,750	2	90	1,008	9,167	VERIFICATO
36	0,41	3,15	5	150	2	90	1,179	13,750	2	90	1,150	9,167	VERIFICATO
37	0,00	0,52	248	36	0	90	0,000	2,625					VERIFICATO
37	0,52	3,27	36	169	2	92	1,166	13,750	2	92	1,125	9,167	VERIFICATO
37	3,27	3,80	169	242	2	92	0,163	2,625	2	92	0,162	1,750	VERIFICATO
38	0,52	3,27	35	168	2	92	1,146	13,750	2	92	1,105	9,167	VERIFICATO
39	0,52	3,27	37	170	2	92	1,106	13,750	2	92	1,063	9,167	VERIFICATO
40	0,51	3,26	38	171	2	92	1,053	13,750	2	92	1,009	9,167	VERIFICATO
41	0,51	3,26	39	172	2	92	1,048	13,750	2	92	1,004	9,167	VERIFICATO
42	0,50	3,24	40	173	2	92	0,909	13,750	2	92	0,860	9,167	VERIFICATO
43	0,50	3,24	41	174	2	92	0,902	13,750	2	92	0,854	9,167	VERIFICATO
44	0,50	3,24	42	175	2	92	0,898	13,750	2	92	0,849	9,167	VERIFICATO
45	0,49	3,23	43	176	2	92	0,801	13,750	2	92	0,749	9,167	VERIFICATO
46	0,49	3,23	44	177	2	92	0,797	13,750	2	92	0,745	9,167	VERIFICATO
47	0,47	3,22	45	178	2	92	0,779	13,750	2	92	0,727	9,167	VERIFICATO
48	0,47	3,21	46	179	2	92	0,764	13,750	2	92	0,711	9,167	VERIFICATO
49	0,46	3,20	47	180	2	90	0,754	13,750	2	90	0,702	9,167	VERIFICATO
50	0,44	3,19	48	181	2	90	0,773	13,750	2	90	0,725	9,167	VERIFICATO
51	0,44	3,18	49	182	2	90	0,853	13,750	2	90	0,813	9,167	VERIFICATO
52	0,41	3,16	50	183	2	90	0,984	13,750	2	90	0,952	9,167	VERIFICATO
53	0,41	3,15	51	184	2	90	1,129	13,750	2	90	1,102	9,167	VERIFICATO
54	0,00	0,52	249	53	0	90	0,000	2,625					VERIFICATO
54	0,52	3,27	53	186	2	86	1,174	13,750	2	86	1,134	9,167	VERIFICATO
54	3,27	3,80	186	243	2	92	0,158	2,625	2	92	0,158	1,750	VERIFICATO
55	0,52	3,27	52	185	2	86	1,153	13,750	2	86	1,113	9,167	VERIFICATO

SPOSTAMENTI SISMICI RELATIVI

IDENTIFICATIVO					INVILUPPO S.L.D.				INVILUPPO S.L.O.				
Filo N.ro	Quota inf. (m)	Quota sup. (m)	Nodo inf. N.ro	Nodo sup. N.ro	Sisma Nro	Combin Nro	Spostam. Calcolo (mm)	Spostam. Limite (mm)	Sisma Nro	Combin Nro	Spostam. Calcolo (mm)	Spostam. Limite (mm)	Stringa di Controllo Verifica
56	0,52	3,27	54	187	2	86	1,111	13,750	2	86	1,070	9,167	VERIFICATO
57	0,51	3,26	55	188	2	86	1,056	13,750	2	86	1,013	9,167	VERIFICATO
58	0,51	3,26	56	189	2	86	1,050	13,750	2	86	1,007	9,167	VERIFICATO
59	0,50	3,24	57	190	2	86	0,905	13,750	2	86	0,857	9,167	VERIFICATO
60	0,50	3,24	58	191	2	86	0,898	13,750	2	86	0,851	9,167	VERIFICATO
61	0,50	3,24	59	192	2	86	0,893	13,750	2	86	0,846	9,167	VERIFICATO
62	0,49	3,23	60	193	2	86	0,788	13,750	2	86	0,737	9,167	VERIFICATO
63	0,49	3,23	61	194	2	86	0,784	13,750	2	86	0,732	9,167	VERIFICATO
64	0,47	3,22	62	195	2	86	0,763	13,750	2	86	0,711	9,167	VERIFICATO
65	0,47	3,21	63	196	2	86	0,744	13,750	2	86	0,692	9,167	VERIFICATO
66	0,46	3,20	64	197	2	90	0,732	13,750	2	90	0,680	9,167	VERIFICATO
67	0,44	3,19	65	198	2	90	0,751	13,750	2	90	0,704	9,167	VERIFICATO
68	0,44	3,18	66	199	2	90	0,834	13,750	2	90	0,794	9,167	VERIFICATO
69	0,41	3,16	67	200	2	90	0,966	13,750	2	90	0,935	9,167	VERIFICATO
70	0,41	3,15	68	201	2	90	1,115	13,750	2	90	1,089	9,167	VERIFICATO
71	0,00	0,52	250	70	0	90	0,000	2,625					VERIFICATO
71	0,52	3,27	70	203	2	86	1,187	13,750	2	86	1,147	9,167	VERIFICATO
71	3,27	3,80	203	244	2	92	0,154	2,625	2	92	0,154	1,750	VERIFICATO
72	0,52	3,27	69	202	2	86	1,167	13,750	2	86	1,126	9,167	VERIFICATO
73	0,52	3,27	71	204	2	86	1,126	13,750	2	86	1,084	9,167	VERIFICATO
74	0,51	3,26	72	205	2	86	1,072	13,750	2	86	1,029	9,167	VERIFICATO
75	0,51	3,26	73	206	2	86	1,067	13,750	2	86	1,023	9,167	VERIFICATO
76	0,50	3,24	74	207	2	86	0,923	13,750	2	86	0,875	9,167	VERIFICATO
77	0,50	3,24	75	208	2	86	0,916	13,750	2	86	0,869	9,167	VERIFICATO
78	0,50	3,24	76	209	2	86	0,912	13,750	2	86	0,864	9,167	VERIFICATO
79	0,49	3,23	77	210	2	86	0,809	13,750	2	86	0,757	9,167	VERIFICATO
80	0,49	3,23	78	211	2	86	0,804	13,750	2	86	0,753	9,167	VERIFICATO
81	0,47	3,22	79	212	2	86	0,784	13,750	2	86	0,732	9,167	VERIFICATO
82	0,47	3,21	80	213	2	86	0,766	13,750	2	86	0,714	9,167	VERIFICATO
83	0,46	3,20	81	214	2	86	0,754	13,750	2	86	0,702	9,167	VERIFICATO
84	0,44	3,19	82	215	2	88	0,764	13,750	2	88	0,716	9,167	VERIFICATO
85	0,44	3,18	83	216	2	88	0,838	13,750	2	88	0,797	9,167	VERIFICATO
86	0,41	3,16	84	217	2	88	0,964	13,750	2	88	0,931	9,167	VERIFICATO
87	0,41	3,15	85	218	2	88	1,106	13,750	2	88	1,079	9,167	VERIFICATO
88	0,00	0,52	251	87	0	88	0,000	2,625					VERIFICATO
88	0,52	3,27	87	220	2	86	1,232	13,750	2	86	1,190	9,167	VERIFICATO
88	3,27	3,80	220	245	2	91	0,148	2,625	2	91	0,149	1,750	VERIFICATO
89	0,52	3,27	86	219	2	86	1,214	13,750	2	86	1,172	9,167	VERIFICATO
90	0,52	3,27	88	221	2	86	1,177	13,750	2	86	1,133	9,167	VERIFICATO
91	0,51	3,26	89	222	2	86	1,125	13,750	2	86	1,081	9,167	VERIFICATO
92	0,51	3,26	90	223	2	86	1,120	13,750	2	86	1,076	9,167	VERIFICATO
93	0,50	3,24	91	224	2	86	0,981	13,750	2	86	0,932	9,167	VERIFICATO
94	0,50	3,24	92	225	2	86	0,974	13,750	2	86	0,925	9,167	VERIFICATO
95	0,50	3,24	93	226	2	86	0,970	13,750	2	86	0,921	9,167	VERIFICATO
96	0,49	3,23	94	227	2	86	0,873	13,750	2	86	0,822	9,167	VERIFICATO
97	0,49	3,23	95	228	2	86	0,870	13,750	2	86	0,818	9,167	VERIFICATO
98	0,47	3,22	96	229	2	86	0,852	13,750	2	86	0,800	9,167	VERIFICATO
99	0,47	3,21	97	230	2	86	0,836	13,750	2	86	0,784	9,167	VERIFICATO
100	0,46	3,20	98	231	2	86	0,824	13,750	2	86	0,772	9,167	VERIFICATO
101	0,44	3,19	99	232	2	88	0,833	13,750	2	88	0,784	9,167	VERIFICATO
102	0,44	3,18	100	233	2	88	0,901	13,750	2	88	0,859	9,167	VERIFICATO
103	0,41	3,16	101	234	2	88	1,023	13,750	2	88	0,988	9,167	VERIFICATO
104	0,41	3,15	102	235	2	88	1,156	13,750	2	88	1,127	9,167	VERIFICATO
105	0,52	1,44	103	480	2	86	0,487	4,583	2	86	0,474	3,056	VERIFICATO
105	1,44	2,36	480	482	2	86	0,448	4,583	2	86	0,431	3,056	VERIFICATO
105	2,36	3,27	482	136	2	70	0,345	4,583	2	70	0,332	3,056	VERIFICATO
106	0,52	1,44	105	484	2	86	0,468	4,583	2	86	0,454	3,056	VERIFICATO
106	1,44	2,36	484	485	2	86	0,436	4,583	2	86	0,419	3,056	VERIFICATO
106	2,36	3,27	485	138	2	70	0,341	4,583	2	70	0,329	3,056	VERIFICATO
107	0,51	1,43	106	486	2	88	0,457	4,583	2	88	0,441	3,056	VERIFICATO
107	1,43	2,35	486	487	2	86	0,414	4,583	2	86	0,397	3,056	VERIFICATO
107	2,35	3,26	487	139	2	70	0,326	4,583	2	70	0,313	3,056	VERIFICATO
108	0,51	1,43	107	492	2	88	0,462	4,583	2	88	0,447	3,056	VERIFICATO
108	1,43	2,35	492	497	2	86	0,412	4,583	2	86	0,395	3,056	VERIFICATO
108	2,35	3,26	497	236	2	70	0,320	4,583	2	70	0,307	3,056	VERIFICATO
109	0,50	1,41	108	488	2	88	0,426	4,583	2	88	0,409	3,056	VERIFICATO
109	1,41	2,33	488	493	2	86	0,366	4,583	2	86	0,348	3,056	VERIFICATO

SPOSTAMENTI SISMICI RELATIVI

IDENTIFICATIVO					INVILUPPO S.L.D.				INVILUPPO S.L.O.				
Filo N.ro	Quota inf. (m)	Quota sup. (m)	Nodo inf. N.ro	Nodo sup. N.ro	Sisma Nro	Combin Nro	Spostam. Calcolo (mm)	Spostam. Limite (mm)	Sisma Nro	Combin Nro	Spostam. Calcolo (mm)	Spostam. Limite (mm)	Stringa di Controllo Verifica
109	2,33	3,24	493	140	2	70	0,268	4,583	2	70	0,254	3,056	VERIFICATO
110	0,50	1,41	109	501	2	88	0,423	4,583	2	88	0,406	3,056	VERIFICATO
110	1,41	2,33	501	502	2	86	0,364	4,583	2	86	0,346	3,056	VERIFICATO
110	2,33	3,24	502	237	2	70	0,266	4,583	2	70	0,251	3,056	VERIFICATO
111	0,50	1,41	110	507	2	88	0,425	4,583	2	88	0,408	3,056	VERIFICATO
111	1,41	2,33	507	512	2	86	0,364	4,583	2	86	0,346	3,056	VERIFICATO
111	2,33	3,24	512	141	2	70	0,262	4,583	2	70	0,248	3,056	VERIFICATO
112	0,49	1,40	111	503	2	88	0,374	4,583	2	88	0,357	3,056	VERIFICATO
112	1,40	2,32	503	508	2	86	0,339	4,583	2	86	0,321	3,056	VERIFICATO
112	2,32	3,23	508	142	2	70	0,246	4,583	2	70	0,230	3,056	VERIFICATO
113	0,49	1,40	112	517	2	88	0,375	4,583	2	88	0,358	3,056	VERIFICATO
113	1,40	2,32	517	519	2	86	0,338	4,583	2	86	0,320	3,056	VERIFICATO
113	2,32	3,23	519	238	2	70	0,243	4,583	2	70	0,227	3,056	VERIFICATO
114	0,47	1,39	113	516	2	88	0,363	4,583	2	88	0,346	3,056	VERIFICATO
114	1,39	2,31	516	518	2	86	0,334	4,583	2	86	0,315	3,056	VERIFICATO
114	2,31	3,22	518	143	2	70	0,245	4,583	2	70	0,229	3,056	VERIFICATO
115	0,47	1,38	114	520	2	88	0,354	4,583	2	88	0,336	3,056	VERIFICATO
115	1,38	2,30	520	521	2	86	0,328	4,583	2	86	0,310	3,056	VERIFICATO
115	2,30	3,21	521	144	2	70	0,246	4,583	2	70	0,229	3,056	VERIFICATO
116	0,46	1,37	115	522	2	88	0,346	4,583	2	88	0,329	3,056	VERIFICATO
116	1,37	2,29	522	523	2	86	0,323	4,583	2	86	0,305	3,056	VERIFICATO
116	2,29	3,20	523	145	2	70	0,247	4,583	2	70	0,231	3,056	VERIFICATO
117	0,44	1,36	116	524	2	88	0,354	4,583	2	88	0,338	3,056	VERIFICATO
117	1,36	2,28	524	528	2	88	0,320	4,583	2	88	0,303	3,056	VERIFICATO
117	2,28	3,19	528	146	2	70	0,249	4,583	2	70	0,234	3,056	VERIFICATO
118	0,44	1,35	117	535	2	88	0,398	4,583	2	88	0,383	3,056	VERIFICATO
118	1,35	2,27	535	539	2	88	0,331	4,583	2	88	0,316	3,056	VERIFICATO
118	2,27	3,18	539	147	2	70	0,256	4,583	2	70	0,243	3,056	VERIFICATO
119	0,41	1,33	118	387	2	88	0,472	4,583	2	88	0,458	3,056	VERIFICATO
119	1,33	2,25	387	392	2	88	0,359	4,583	2	88	0,347	3,056	VERIFICATO
119	2,25	3,16	392	123	2	70	0,281	4,583	2	70	0,271	3,056	VERIFICATO
120	0,41	3,16	253	555	2	90	1,145	13,750	2	90	1,115	9,167	VERIFICATO
121	0,41	3,16	254	556	2	90	1,111	13,750	2	90	1,080	9,167	VERIFICATO
122	0,41	3,16	255	557	2	90	1,077	13,750	2	90	1,044	9,167	VERIFICATO
123	0,41	1,32	256	471	2	74	0,450	4,583	2	74	0,440	3,056	VERIFICATO
123	1,32	2,24	471	475	2	90	0,392	4,583	2	90	0,381	3,056	VERIFICATO
123	2,24	3,16	475	479	2	92	0,383	4,583	2	92	0,372	3,056	VERIFICATO
124	0,41	1,33	257	470	2	74	0,416	4,583	2	74	0,405	3,056	VERIFICATO
124	1,33	2,24	470	474	2	90	0,390	4,583	2	90	0,379	3,056	VERIFICATO
124	2,24	3,16	474	478	2	92	0,385	4,583	2	92	0,373	3,056	VERIFICATO
125	0,41	1,33	258	469	2	74	0,388	4,583	2	74	0,376	3,056	VERIFICATO
125	1,33	2,25	469	473	2	90	0,384	4,583	2	90	0,372	3,056	VERIFICATO
125	2,25	3,16	473	477	2	92	0,383	4,583	2	92	0,372	3,056	VERIFICATO
126	0,50	3,25	259	558	2	92	0,999	13,750	2	92	0,950	9,167	VERIFICATO
127	0,50	3,25	260	559	2	92	1,032	13,750	2	92	0,985	9,167	VERIFICATO
128	0,51	3,26	261	560	2	92	1,067	13,750	2	92	1,020	9,167	VERIFICATO
129	0,50	1,42	262	403	2	74	0,285	4,583	2	74	0,270	3,056	VERIFICATO
129	1,42	2,33	403	408	2	92	0,379	4,583	2	92	0,361	3,056	VERIFICATO
129	2,33	3,25	408	412	2	92	0,412	4,583	2	92	0,395	3,056	VERIFICATO
130	0,50	1,42	263	402	2	74	0,306	4,583	2	74	0,292	3,056	VERIFICATO
130	1,42	2,34	402	407	2	92	0,389	4,583	2	92	0,371	3,056	VERIFICATO
130	2,34	3,26	407	411	2	92	0,413	4,583	2	92	0,397	3,056	VERIFICATO
131	0,51	1,43	264	401	2	74	0,329	4,583	2	74	0,315	3,056	VERIFICATO
131	1,43	2,34	401	406	2	92	0,399	4,583	2	92	0,382	3,056	VERIFICATO
131	2,34	3,26	406	410	2	92	0,414	4,583	2	92	0,398	3,056	VERIFICATO
132	0,49	3,24	265	561	2	92	0,885	13,750	2	92	0,834	9,167	VERIFICATO
133	0,49	3,24	266	562	2	92	0,907	13,750	2	92	0,856	9,167	VERIFICATO
134	0,49	3,24	267	563	2	92	0,931	13,750	2	92	0,880	9,167	VERIFICATO
135	0,49	1,40	268	418	2	74	0,214	4,583	2	74	0,197	3,056	VERIFICATO
135	1,40	2,32	418	423	2	92	0,350	4,583	2	92	0,332	3,056	VERIFICATO
135	2,32	3,24	423	427	2	92	0,408	4,583	2	92	0,391	3,056	VERIFICATO
136	0,49	1,41	269	417	2	74	0,228	4,583	2	74	0,212	3,056	VERIFICATO
136	1,41	2,32	417	422	2	92	0,356	4,583	2	92	0,337	3,056	VERIFICATO
136	2,32	3,24	422	426	2	92	0,409	4,583	2	92	0,392	3,056	VERIFICATO
137	0,49	1,41	270	416	2	74	0,244	4,583	2	74	0,229	3,056	VERIFICATO
137	1,41	2,33	416	421	2	92	0,361	4,583	2	92	0,343	3,056	VERIFICATO
137	2,33	3,24	421	425	2	92	0,410	4,583	2	92	0,393	3,056	VERIFICATO

SPOSTAMENTI SISMICI RELATIVI

I D E N T I F I C A T I V O					INVILUPPO S.L.D.				INVILUPPO S.L.O.				
Filo N.ro	Quota inf. (m)	Quota sup. (m)	Nodo inf. N.ro	Nodo sup. N.ro	Sisma Nro	Combin Nro	Spostam. Calcolo (mm)	Spostam. Limite (mm)	Sisma Nro	Combin Nro	Spostam. Calcolo (mm)	Spostam. Limite (mm)	Stringa di Controllo Verifica
138	0,45	3,20	271	564	2	90	0,831	13,750	2	90	0,782	9,167	VERIFICATO
139	0,45	3,20	272	565	2	90	0,826	13,750	2	90	0,775	9,167	VERIFICATO
140	0,45	3,20	273	566	2	90	0,824	13,750	2	90	0,772	9,167	VERIFICATO
141	0,45	1,36	274	438	2	74	0,204	4,583	2	74	0,188	3,056	VERIFICATO
141	1,36	2,28	438	442	2	90	0,335	4,583	2	90	0,318	3,056	VERIFICATO
141	2,28	3,20	442	446	2	92	0,384	4,583	2	92	0,368	3,056	VERIFICATO
142	0,45	1,37	275	437	2	74	0,197	4,583	2	74	0,180	3,056	VERIFICATO
142	1,37	2,28	437	441	2	90	0,335	4,583	2	90	0,317	3,056	VERIFICATO
142	2,28	3,20	441	445	2	92	0,387	4,583	2	92	0,371	3,056	VERIFICATO
143	0,45	1,37	276	436	2	74	0,191	4,583	2	74	0,174	3,056	VERIFICATO
143	1,37	2,29	436	440	2	90	0,335	4,583	2	90	0,317	3,056	VERIFICATO
143	2,29	3,20	440	444	2	92	0,390	4,583	2	92	0,373	3,056	VERIFICATO
144	0,44	3,19	277	567	2	90	0,891	13,750	2	90	0,848	9,167	VERIFICATO
145	0,44	3,19	278	568	2	90	0,871	13,750	2	90	0,826	9,167	VERIFICATO
146	0,44	3,19	279	569	2	90	0,854	13,750	2	90	0,807	9,167	VERIFICATO
147	0,44	1,35	280	449	2	74	0,257	4,583	2	74	0,243	3,056	VERIFICATO
147	1,35	2,27	449	453	2	90	0,343	4,583	2	90	0,328	3,056	VERIFICATO
147	2,27	3,19	453	457	2	92	0,377	4,583	2	92	0,363	3,056	VERIFICATO
148	0,44	1,36	281	448	2	74	0,240	4,583	2	74	0,226	3,056	VERIFICATO
148	1,36	2,27	448	452	2	90	0,340	4,583	2	90	0,324	3,056	VERIFICATO
148	2,27	3,19	452	456	2	92	0,379	4,583	2	92	0,364	3,056	VERIFICATO
149	0,44	1,36	282	447	2	74	0,226	4,583	2	74	0,211	3,056	VERIFICATO
149	1,36	2,28	447	451	2	90	0,337	4,583	2	90	0,321	3,056	VERIFICATO
149	2,28	3,19	451	455	2	92	0,380	4,583	2	92	0,365	3,056	VERIFICATO
150	0,42	3,17	283	570	2	90	1,007	13,750	2	90	0,971	9,167	VERIFICATO
151	0,43	3,17	284	571	2	90	0,974	13,750	2	90	0,936	9,167	VERIFICATO
152	0,43	3,18	285	572	2	90	0,943	13,750	2	90	0,903	9,167	VERIFICATO
153	0,42	1,34	286	460	2	74	0,338	4,583	2	74	0,326	3,056	VERIFICATO
153	1,34	2,25	460	464	2	90	0,367	4,583	2	90	0,354	3,056	VERIFICATO
153	2,25	3,17	464	468	2	92	0,378	4,583	2	92	0,365	3,056	VERIFICATO
154	0,43	1,34	287	459	2	74	0,316	4,583	2	74	0,303	3,056	VERIFICATO
154	1,34	2,26	459	463	2	90	0,359	4,583	2	90	0,346	3,056	VERIFICATO
154	2,26	3,17	463	467	2	92	0,376	4,583	2	92	0,363	3,056	VERIFICATO
155	0,43	1,35	288	458	2	74	0,294	4,583	2	74	0,281	3,056	VERIFICATO
155	1,35	2,26	458	462	2	90	0,353	4,583	2	90	0,338	3,056	VERIFICATO
155	2,26	3,18	462	466	2	92	0,376	4,583	2	92	0,362	3,056	VERIFICATO
156	0,50	3,25	289	573	2	92	0,941	13,750	2	92	0,893	9,167	VERIFICATO
157	0,50	3,25	290	574	2	92	0,975	13,750	2	92	0,928	9,167	VERIFICATO
158	0,51	3,26	291	575	2	92	1,011	13,750	2	92	0,965	9,167	VERIFICATO
159	0,49	3,24	292	576	2	92	0,821	13,750	2	92	0,769	9,167	VERIFICATO
160	0,49	3,24	293	577	2	92	0,844	13,750	2	92	0,793	9,167	VERIFICATO
161	0,49	3,24	294	578	2	92	0,869	13,750	2	92	0,820	9,167	VERIFICATO
162	0,45	3,20	295	579	2	90	0,762	13,750	2	90	0,713	9,167	VERIFICATO
163	0,45	3,20	296	580	2	90	0,755	13,750	2	90	0,705	9,167	VERIFICATO
164	0,45	3,20	297	581	2	90	0,753	13,750	2	90	0,702	9,167	VERIFICATO
165	0,44	3,19	298	582	2	90	0,828	13,750	2	90	0,786	9,167	VERIFICATO
166	0,44	3,19	299	583	2	90	0,805	13,750	2	90	0,761	9,167	VERIFICATO
167	0,44	3,19	300	584	2	90	0,787	13,750	2	90	0,741	9,167	VERIFICATO
168	0,42	3,17	301	585	2	90	0,948	13,750	2	90	0,914	9,167	VERIFICATO
169	0,43	3,17	302	586	2	90	0,914	13,750	2	90	0,878	9,167	VERIFICATO
170	0,43	3,18	303	587	2	90	0,882	13,750	2	90	0,844	9,167	VERIFICATO
171	0,41	3,16	304	588	2	90	1,091	13,750	2	90	1,063	9,167	VERIFICATO
172	0,41	3,16	305	589	2	90	1,055	13,750	2	90	1,025	9,167	VERIFICATO
173	0,41	3,16	306	590	2	90	1,019	13,750	2	90	0,988	9,167	VERIFICATO
174	0,50	3,25	307	591	2	86	0,938	13,750	2	86	0,892	9,167	VERIFICATO
175	0,50	3,25	308	592	2	86	0,974	13,750	2	86	0,929	9,167	VERIFICATO
176	0,51	3,26	309	593	2	86	1,011	13,750	2	86	0,967	9,167	VERIFICATO
177	0,49	3,24	310	594	2	86	0,810	13,750	2	86	0,759	9,167	VERIFICATO
178	0,49	3,24	311	595	2	86	0,835	13,750	2	86	0,785	9,167	VERIFICATO
179	0,49	3,24	312	596	2	86	0,863	13,750	2	86	0,814	9,167	VERIFICATO
180	0,45	3,20	313	597	2	90	0,740	13,750	2	90	0,691	9,167	VERIFICATO
181	0,45	3,20	314	598	2	90	0,733	13,750	2	90	0,683	9,167	VERIFICATO
182	0,45	3,20	315	599	2	90	0,731	13,750	2	90	0,680	9,167	VERIFICATO
183	0,44	3,19	316	600	2	90	0,807	13,750	2	90	0,766	9,167	VERIFICATO
184	0,44	3,19	317	601	2	90	0,785	13,750	2	90	0,741	9,167	VERIFICATO
185	0,44	3,19	318	602	2	90	0,766	13,750	2	90	0,720	9,167	VERIFICATO
186	0,42	3,17	319	603	2	90	0,930	13,750	2	90	0,896	9,167	VERIFICATO

SPOSTAMENTI SISMICI RELATIVI

IDENTIFICATIVO					INVILUPPO S.L.D.				INVILUPPO S.L.O.				
Filo N.ro	Quota inf. (m)	Quota sup. (m)	Nodo inf. N.ro	Nodo sup. N.ro	Sisma Nro	Combin Nro	Spostam. Calcolo (mm)	Spostam. Limite (mm)	Sisma Nro	Combin Nro	Spostam. Calcolo (mm)	Spostam. Limite (mm)	Stringa di Controllo Verifica
187	0,43	3,17	320	604	2	90	0,895	13,750	2	90	0,860	9,167	VERIFICATO
188	0,43	3,18	321	605	2	90	0,863	13,750	2	90	0,825	9,167	VERIFICATO
189	0,41	3,16	322	606	2	90	1,076	13,750	2	90	1,049	9,167	VERIFICATO
190	0,41	3,16	323	607	2	90	1,038	13,750	2	90	1,010	9,167	VERIFICATO
191	0,41	3,16	324	608	2	90	1,002	13,750	2	90	0,972	9,167	VERIFICATO
192	0,50	3,25	325	609	2	86	0,956	13,750	2	86	0,910	9,167	VERIFICATO
193	0,50	3,25	326	610	2	86	0,992	13,750	2	86	0,946	9,167	VERIFICATO
194	0,51	3,26	327	611	2	86	1,028	13,750	2	86	0,984	9,167	VERIFICATO
195	0,49	3,24	328	612	2	86	0,830	13,750	2	86	0,779	9,167	VERIFICATO
196	0,49	3,24	329	613	2	86	0,855	13,750	2	86	0,805	9,167	VERIFICATO
197	0,49	3,24	330	614	2	86	0,882	13,750	2	86	0,833	9,167	VERIFICATO
198	0,45	3,20	331	615	2	88	0,755	13,750	2	88	0,706	9,167	VERIFICATO
199	0,45	3,20	332	616	2	88	0,751	13,750	2	88	0,700	9,167	VERIFICATO
200	0,45	3,20	333	617	2	88	0,750	13,750	2	88	0,699	9,167	VERIFICATO
201	0,44	3,19	334	618	2	88	0,814	13,750	2	88	0,771	9,167	VERIFICATO
202	0,44	3,19	335	619	2	88	0,793	13,750	2	88	0,748	9,167	VERIFICATO
203	0,44	3,19	336	620	2	88	0,777	13,750	2	88	0,730	9,167	VERIFICATO
204	0,42	3,17	337	621	2	88	0,929	13,750	2	88	0,894	9,167	VERIFICATO
205	0,43	3,17	338	622	2	88	0,896	13,750	2	88	0,859	9,167	VERIFICATO
206	0,43	3,18	339	623	2	88	0,865	13,750	2	88	0,826	9,167	VERIFICATO
207	0,41	3,16	340	624	2	88	1,069	13,750	2	88	1,040	9,167	VERIFICATO
208	0,41	3,16	341	625	2	88	1,033	13,750	2	88	1,003	9,167	VERIFICATO
209	0,41	3,16	342	626	2	88	0,998	13,750	2	88	0,966	9,167	VERIFICATO
210	0,50	3,25	343	627	2	86	1,013	13,750	2	86	0,965	9,167	VERIFICATO
211	0,50	3,25	344	628	2	86	1,048	13,750	2	86	1,001	9,167	VERIFICATO
212	0,51	3,26	345	629	2	86	1,083	13,750	2	86	1,038	9,167	VERIFICATO
213	0,49	3,24	346	630	2	86	0,894	13,750	2	86	0,843	9,167	VERIFICATO
214	0,49	3,24	347	631	2	86	0,917	13,750	2	86	0,867	9,167	VERIFICATO
215	0,49	3,24	348	632	2	86	0,942	13,750	2	86	0,893	9,167	VERIFICATO
216	0,45	3,20	349	633	2	88	0,825	13,750	2	88	0,776	9,167	VERIFICATO
217	0,45	3,20	350	634	2	88	0,821	13,750	2	88	0,771	9,167	VERIFICATO
218	0,45	3,20	351	635	2	88	0,821	13,750	2	88	0,770	9,167	VERIFICATO
219	0,44	3,19	352	636	2	88	0,878	13,750	2	88	0,834	9,167	VERIFICATO
220	0,44	3,19	353	637	2	88	0,859	13,750	2	88	0,814	9,167	VERIFICATO
221	0,44	3,19	354	638	2	88	0,844	13,750	2	88	0,797	9,167	VERIFICATO
222	0,42	3,17	355	639	2	88	0,989	13,750	2	88	0,952	9,167	VERIFICATO
223	0,43	3,17	356	640	2	88	0,956	13,750	2	88	0,918	9,167	VERIFICATO
224	0,43	3,18	357	641	2	88	0,927	13,750	2	88	0,886	9,167	VERIFICATO
225	0,41	3,16	358	642	2	88	1,123	13,750	2	88	1,093	9,167	VERIFICATO
226	0,41	3,16	359	643	2	88	1,090	13,750	2	88	1,058	9,167	VERIFICATO
227	0,41	3,16	360	644	2	88	1,057	13,750	2	88	1,023	9,167	VERIFICATO
228	0,50	1,42	361	489	2	88	0,439	4,583	2	88	0,422	3,056	VERIFICATO
228	1,42	2,33	489	494	2	86	0,375	4,583	2	86	0,358	3,056	VERIFICATO
228	2,33	3,25	494	498	2	70	0,277	4,583	2	70	0,263	3,056	VERIFICATO
229	0,50	1,42	362	490	2	88	0,450	4,583	2	88	0,433	3,056	VERIFICATO
229	1,42	2,34	490	495	2	86	0,386	4,583	2	86	0,368	3,056	VERIFICATO
229	2,34	3,26	495	499	2	70	0,290	4,583	2	70	0,277	3,056	VERIFICATO
230	0,51	1,43	363	491	2	88	0,457	4,583	2	88	0,441	3,056	VERIFICATO
230	1,43	2,34	491	496	2	86	0,398	4,583	2	86	0,381	3,056	VERIFICATO
230	2,34	3,26	496	500	2	70	0,306	4,583	2	70	0,293	3,056	VERIFICATO
231	0,49	1,40	364	504	2	88	0,386	4,583	2	88	0,368	3,056	VERIFICATO
231	1,40	2,32	504	509	2	86	0,345	4,583	2	86	0,326	3,056	VERIFICATO
231	2,32	3,24	509	513	2	70	0,249	4,583	2	70	0,233	3,056	VERIFICATO
232	0,49	1,41	365	505	2	88	0,398	4,583	2	88	0,381	3,056	VERIFICATO
232	1,41	2,32	505	510	2	86	0,350	4,583	2	86	0,332	3,056	VERIFICATO
232	2,32	3,24	510	514	2	70	0,252	4,583	2	70	0,237	3,056	VERIFICATO
233	0,49	1,41	366	506	2	88	0,411	4,583	2	88	0,394	3,056	VERIFICATO
233	1,41	2,33	506	511	2	86	0,357	4,583	2	86	0,338	3,056	VERIFICATO
233	2,33	3,24	511	515	2	70	0,257	4,583	2	70	0,242	3,056	VERIFICATO
234	0,45	1,36	367	525	2	88	0,349	4,583	2	88	0,332	3,056	VERIFICATO
234	1,36	2,28	525	529	2	88	0,319	4,583	2	88	0,302	3,056	VERIFICATO
234	2,28	3,20	529	532	2	70	0,249	4,583	2	70	0,233	3,056	VERIFICATO
235	0,45	1,37	368	526	2	88	0,346	4,583	2	88	0,329	3,056	VERIFICATO
235	1,37	2,28	526	530	2	88	0,320	4,583	2	88	0,302	3,056	VERIFICATO
235	2,28	3,20	530	533	2	70	0,248	4,583	2	70	0,232	3,056	VERIFICATO
236	0,45	1,37	369	527	2	88	0,345	4,583	2	88	0,328	3,056	VERIFICATO
236	1,37	2,29	527	531	2	88	0,321	4,583	2	88	0,303	3,056	VERIFICATO

SPOSTAMENTI SISMICI RELATIVI

I D E N T I F I C A T I V O					INVILUPPO S.L.D.				INVILUPPO S.L.O.				
Filo N.ro	Quota inf. (m)	Quota sup. (m)	Nodo inf. N.ro	Nodo sup. N.ro	Sisma Nro	Combin Nro	Spostam. Calcolo (mm)	Spostam. Limite (mm)	Sisma Nro	Combin Nro	Spostam. Calcolo (mm)	Spostam. Limite (mm)	Stringa di Controllo Verifica
236	2,29	3,20	531	534	2	70	0,248	4,583	2	70	0,232	3,056	VERIFICATO
237	0,44	1,35	370	536	2	88	0,384	4,583	2	88	0,368	3,056	VERIFICATO
237	1,35	2,27	536	540	2	88	0,327	4,583	2	88	0,311	3,056	VERIFICATO
237	2,27	3,19	540	543	2	70	0,253	4,583	2	70	0,240	3,056	VERIFICATO
238	0,44	1,36	371	537	2	88	0,372	4,583	2	88	0,356	3,056	VERIFICATO
238	1,36	2,27	537	541	2	88	0,323	4,583	2	88	0,307	3,056	VERIFICATO
238	2,27	3,19	541	544	2	70	0,251	4,583	2	70	0,237	3,056	VERIFICATO
239	0,44	1,36	372	538	2	88	0,362	4,583	2	88	0,345	3,056	VERIFICATO
239	1,36	2,28	538	542	2	88	0,321	4,583	2	88	0,304	3,056	VERIFICATO
239	2,28	3,19	542	545	2	70	0,250	4,583	2	70	0,235	3,056	VERIFICATO
240	0,42	1,34	373	546	2	88	0,451	4,583	2	88	0,437	3,056	VERIFICATO
240	1,34	2,25	546	549	2	88	0,351	4,583	2	88	0,338	3,056	VERIFICATO
240	2,25	3,17	549	552	2	70	0,273	4,583	2	70	0,263	3,056	VERIFICATO
241	0,43	1,34	374	547	2	88	0,431	4,583	2	88	0,417	3,056	VERIFICATO
241	1,34	2,26	547	550	2	88	0,343	4,583	2	88	0,329	3,056	VERIFICATO
241	2,26	3,17	550	553	2	70	0,266	4,583	2	70	0,255	3,056	VERIFICATO
242	0,43	1,35	375	548	2	88	0,414	4,583	2	88	0,399	3,056	VERIFICATO
242	1,35	2,26	548	551	2	88	0,336	4,583	2	88	0,322	3,056	VERIFICATO
242	2,26	3,18	551	554	2	70	0,260	4,583	2	70	0,248	3,056	VERIFICATO
243	0,41	1,32	376	384	2	88	0,549	4,583	2	88	0,537	3,056	VERIFICATO
243	1,32	2,24	384	389	2	88	0,377	4,583	2	88	0,366	3,056	VERIFICATO
243	2,24	3,16	389	393	2	72	0,290	4,583	2	74	0,284	3,056	VERIFICATO
244	0,41	1,33	377	385	2	88	0,517	4,583	2	88	0,504	3,056	VERIFICATO
244	1,33	2,24	385	390	2	88	0,375	4,583	2	88	0,363	3,056	VERIFICATO
244	2,24	3,16	390	394	2	72	0,292	4,583	2	72	0,284	3,056	VERIFICATO
245	0,41	1,33	378	386	2	88	0,493	4,583	2	88	0,479	3,056	VERIFICATO
245	1,33	2,25	386	391	2	88	0,368	4,583	2	88	0,356	3,056	VERIFICATO
245	2,25	3,16	391	395	2	70	0,288	4,583	2	72	0,279	3,056	VERIFICATO

S.L.U. - AZIONI S.L.V. - VERIFICA PIASTRE - QUOTA: 1 ELEMENTO: 1

Quo N.r	P. Nr	Nod3d N.ro	Nx Kg/m	Ny Kg/m	Txy Kg/m	Mx kgm/m	My kgm/m	Mxy kgm/m	Molt Direz. X	x/d	Molt Direz. Y	x/d	Ax s	Ay s	Ax i	Ay i	Atag	σt kg/cmq	eta mm	Fpunz. kg	FpnzLi kg	Apunz cmq
													-------- cmq/m -------									
1	1	120	2374	6422	4010	13023	13775	-3327	1,3	0,2	1,2	0,16	25,8	25,8	15,7	15,7	0,5		-3,9			
1	1	123	39522	7618	4540	-2690	-4760	358	3,3	0,1	4,8	0,18	25,8	25,8	15,7	15,7	0,6		-2,5			
1	1	125	34764	12885	2866	2310	1841	-1632	2,4	0,1	4,8	0,11	25,8	25,8	15,7	15,7	0,4		-2,7			
1	1	126	4735	-1319	19617	-3186	-8980	796	7,2	0,2	3,1	0,21	25,8	25,8	15,7	15,7	2,5		-2,6			
1	1	127	59235	10801	2184	-1083	-7636	132	2,4	0,0	3,0	0,18	25,8	25,8	15,7	15,7	0,3		-2,7			
1	1	128	87316	24724	20926	-1739	-2961	554	1,7	0,0	4,3	0,09	25,8	25,8	15,7	15,7	2,7		-3,0			
1	1	134	39672	7651	5369	-2437	-3600	-342	3,4	0,0	5,9	0,16	25,8	25,8	15,7	15,7	0,7		-1,9			
1	1	136	4821	-3457	6314	-3126	-14892	-1404	7,3	0,2	1,9	0,21	25,8	25,8	15,7	15,7	0,8		-4,1			
1	1	137	3940	6528	4002	3428	-12872	-287	4,4	0,2	2,0	0,20	25,8	25,8	15,7	15,7	0,5		-4,3			
1	1	138	18998	1514	7963	-4412	-14883	746	3,9	0,1	1,8	0,21	25,8	25,8	15,7	15,7	1,0		-3,7			
1	1	139	35068	7767	836	-2846	-16333	1358	3,6	0,1	1,6	0,20	25,8	25,8	15,7	15,7	0,1		-3,2			
1	1	140	4865	-1274	18347	-4603	-19228	-747	5,2	0,2	1,4	0,21	25,8	25,8	15,7	15,7	2,3		-3,2			
1	1	141	59414	10826	1567	-2443	-17557	-30	2,6	0,0	1,4	0,20	25,8	25,8	15,7	15,7	0,2		-3,3			
1	1	142	87458	14830	20374	-2961	-12096	-563	1,8	0,0	2,0	0,19	25,8	25,8	15,7	15,7	2,6		-3,8			
1	1	143	15797	-1620	3753	1673	-11563	-59	4,5	0,1	2,4	0,21	25,8	25,8	15,7	15,7	0,5		-3,8			
1	1	154	23009	-1747	11440	2736	11104	-2141	2,9	0,1	1,6	0,18	15,7	15,7	15,7	15,7	1,5		-3,2			
1	1	155	32512	12357	17282	1065	1227	-1514	3,1	0,1	5,9	0,10	25,8	25,8	15,7	15,7	2,2		-2,7			
1	1	157	19012	72	15849	-1155	10462	115	4,5	0,1	1,7	0,17	15,7	15,7	15,7	15,7	2,0		-3,5			
1	1	158	64097	11988	26156	-1646	-7711	175	2,4	0,0	3,0	0,18	25,8	25,8	15,7	15,7	3,3		-2,6			
1	1	162	88545	24850	7738	-1634	-3043	740	1,6	0,0	4,2	0,09	25,8	25,8	15,7	15,7	1,0		-3,0			
1	1	173	-2659	-265	7501	5443	14875	-52	3,4	0,2	1,2	0,17	15,7	15,7	15,7	15,7	1,0		-4,1			
1	1	174	-2745	-895	10287	5180	14691	-4	3,6	0,2	1,2	0,17	15,7	15,7	15,7	15,7	1,3		-4,1			
1	1	175	-1948	-476	10998	5096	14598	18	3,6	0,2	1,2	0,17	15,7	15,7	15,7	15,7	1,4		-4,1			
1	1	190	-1296	-192	258	5501	14986	-235	3,3	0,2	1,2	0,17	15,7	15,7	15,7	15,7	0,0		-4,1			
1	1	191	-1298	-1363	3	5553	14869	-256	3,2	0,2	1,2	0,17	15,7	15,7	15,7	15,7	0,0		-4,2			
1	1	207	-2594	-255	7493	5480	13833	-384	3,4	0,2	1,3	0,17	15,7	15,7	15,7	15,7	1,0		-4,1			
1	1	208	-2739	-895	10293	5341	13814	-431	3,5	0,2	1,3	0,17	15,7	15,7	15,7	15,7	1,3		-4,1			
1	1	209	-1915	-472	10959	5345	13787	-447	3,4	0,2	1,3	0,17	15,7	15,7	15,7	15,7	1,4		-4,2			
1	1	223	23140	1910	11045	-2812	-4694	1670	2,8	0,1	3,5	0,16	15,7	15,7	15,7	15,7	1,4		-3,3			
1	1	225	18969	123	15856	-1696	3623	-351	3,9	0,1	4,8	0,17	15,7	15,7	15,7	15,7	2,0		-3,7			
1	1	236	32760	7433	15973	-3991	-16688	1351	3,2	0,1	1,5	0,20	25,8	25,8	15,7	15,7	2,0		-3,2			
1	1	237	64180	11992	26161	-2936	-17756	-88	2,3	0,0	1,4	0,20	25,8	25,8	15,7	15,7	3,3		-3,2			
1	1	238	88865	14881	5998	-2854	-11933	-740	1,8	0,0	2,0	0,19	25,8	25,8	15,7	15,7	0,8		-3,8			
1	1	394	28644	5731	17998	-1641	-3571	163	4,9	0,0	6,3	0,18	25,8	25,8	15,7	15,7	2,3		-3,2			
1	1	395	39351	8363	12036	-2433	-4319	286	3,5	0,0	5,1	0,17	25,8	25,8	15,7	15,7	1,5		-2,9			
1	1	410	32273	6991	9367	-4357	-7353	-892	3,1	0,1	3,3	0,19	25,8	25,8	15,7	15,7	1,2		-2,3			
1	1	411	30867	3352	7638	-3257	-8422	-328	3,6	0,1	3,1	0,20	25,8	25,8	15,7	15,7	1,0		-2,2			
1	1	412	21764	2442	16047	-3317	-8722	119	4,4	0,1	3,0	0,20	25,8	25,8	15,7	15,7	2,1		-2,4			
1	1	477	39453	8385	12610	-2207	-3322	-265	3,6	0,0	6,2	0,15	25,8	25,8	15,7	15,7	1,6		-2,3			
1	1	478	28744	5753	18572	-1450	-2734	-144	5,0	0,0	7,8	0,16	25,8	25,8	15,7	15,7	2,4		-2,7			
1	1	498	22118	2536	13492	-4799	-19457	-34	3,5	0,1	1,4	0,21	25,8	25,8	15,7	15,7	1,7		-3,0			
1	1	499	31250	3451	5064	-5010	-19789	430	3,0	0,1	1,3	0,20	25,8	25,8	15,7	15,7	0,6		-2,8			
1	1	500	32692	4228	6727	-6216	-19576	975	2,6	0,1	1,4	0,20	25,8	25,8	15,7	15,7	0,9		-2,8			
1	1	513	7356	-477	17539	1895	-15718	275	6,0	0,1	1,7	0,21	25,8	25,8	15,7	15,7	2,2		-3,7			
1	1	514	2594	-55	12050	-4725	-16813	-807	5,4	0,2	1,6	0,21	25,8	25,8	15,7	15,7	1,5		-3,6			
1	1	515	4509	442	6863	-5326	-18063	-678	4,6	0,2	1,5	0,21	25,8	25,8	15,7	15,7	0,9		-3,4			

S.L.U. - AZIONI S.L.V. - VERIFICA PIASTRE - QUOTA: 1 ELEMENTO: 1

Quo N.r	P. Nr	Nod3d N.ro	Nx Kg/m	Ny Kg/m	Txy Kg/m	Mx kgm/m	My kgm/m	Mxy kgm/m	Molt Direz. X	x/d	Molt Direz. Y	x/d	Ax s	Ay s	Ax i	Ay i	Atag	σt kg/cmq	eta mm	Fpunz. kg	FpnzLi kg	Apunz cmq
													-------- cmq/m -------									
1	1	573	-2658	-2560	2132	6097	15315	-340	3,0	0,2	1,2	0,18	15,7	15,7	15,7	15,7	0,3		-3,9			
1	1	574	-1948	-4043	1454	6535	15007	-636	2,8	0,2	1,2	0,18	15,7	15,7	15,7	15,7	0,2		-3,6			
1	1	575	-589	-3632	2741	6336	13870	-914	2,8	0,2	1,3	0,18	15,7	15,7	15,7	15,7	0,4		-3,4			
1	1	578	600	498	2239	3869	13684	157	4,4	0,2	1,3	0,17	15,7	15,7	15,7	15,7	0,3		-4,2			
1	1	591	-2859	-2838	540	5961	15085	-231	3,1	0,2	1,2	0,18	15,7	15,7	15,7	15,7	0,1		-3,9			
1	1	596	370	357	192	3822	13563	-145	4,5	0,2	1,3	0,17	15,7	15,7	15,7	15,7	0,0		-4,3			

S.L.U. - AZIONI S.L.V. - VERIFICA PIASTRE - QUOTA: 5 ELEMENTO: 1

Quo N.r	P. Nr	Nod3d N.ro	Nx Kg/m	Ny Kg/m	Txy Kg/m	Mx kgm/m	My kgm/m	Mxy kgm/m	Molt Direz. X	x/d	Molt Direz. Y	x/d	Ax s	Ay s	Ax i	Ay i	Atag	σt kg/cmq	eta mm	Fpunz. kg	FpnzLi kg	Apunz cmq
													-------- cmq/m -------									
5	1	1	0	0	0	6347	15656	2736	5,2	0,2	2,1	0,21	31,4	31,4	31,4	31,4	0,0	2,1	-4,1			
5	1	2	0	0	0	13590	-5521	3395	2,4	0,2	5,9	0,21	31,4	31,4	31,4	31,4	0,0	2,0	-4,0			
5	1	3	0	0	0	-22265	-16016	7371	1,5	0,2	2,0	0,21	31,4	31,4	31,4	31,4	0,0	2,2	-4,3			
5	1	4	0	0	0	27556	2757	3312	1,2	0,2	11,9	0,21	31,4	31,4	31,4	31,4	0,0	2,1	-4,1			
5	1	5	-3963	717	2306	-5911	-13345	4889	4,2	0,2	1,7	0,19	21,4	21,4	21,4	21,4	0,3	1,6	-3,1			
5	1	7	4752	-1047	1880	-13620	-16406	-4384	1,6	0,2	1,4	0,19	21,4	21,4	21,4	21,4	0,2	2,0	-4,0			
5	1	10	4456	454	935	3665	14448	-245	4,0	0,1	1,2	0,17	15,7	15,7	15,7	15,7	0,1	1,8	-3,7			
5	1	12	-3530	-750	959	3384	15272	994	5,9	0,2	1,1	0,17	15,7	15,7	15,7	15,7	0,1	1,6	-3,1			
5	1	14	1272	-413	737	2819	15210	659	5,8	0,2	1,1	0,17	15,7	15,7	15,7	15,7	0,1	1,5	-3,1			
5	1	16	1743	162	695	4406	15762	723	3,7	0,2	1,1	0,17	15,7	15,7	15,7	15,7	0,1	1,1	-2,1			
5	1	18	0	0	0	3875	15740	627	4,5	0,2	1,1	0,17	15,7	15,7	15,7	15,7	0,0	1,1	-2,2			
5	1	20	631	52	313	3885	15969	951	4,4	0,2	1,1	0,17	15,7	15,7	15,7	15,7	0,0	1,1	-2,2			
5	1	22	345	68	361	3617	17019	69	4,7	0,2	1,0	0,17	15,7	15,7	15,7	15,7	0,0	1,3	-2,6			
5	1	24	423	90	1285	3936	17473	557	4,3	0,2	1,0	0,17	15,7	15,7	15,7	15,7	0,2	1,3	-2,6			
5	1	26	499	109	2402	3009	16491	45	5,6	0,2	1,1	0,17	15,7	15,7	15,7	15,7	0,3	1,3	-2,6			
5	1	28	-208	-32	2148	3815	16711	13	4,6	0,2	1,0	0,17	15,7	15,7	15,7	15,7	0,3	1,3	-2,6			
5	1	30	-506	-94	1404	4097	16713	-273	4,3	0,2	1,0	0,17	15,7	15,7	15,7	15,7	0,2	1,3	-2,5			
5	1	35	0	0	0	14664	-3204	239	2,2	0,2	10,2	0,21	31,4	31,4	31,4	31,4	0,0	2,0	-3,9			
5	1	36	0	0	0	25345	3226	-687	1,3	0,2	10,2	0,21	31,4	31,4	31,4	31,4	0,0	2,0	-4,1			
5	1	51	2690	585	877	-2456	-16961	1428	8,2	0,2	1,3	0,19	21,4	21,4	21,4	21,4	0,1	1,3	-2,6			
5	1	52	0	0	0	14631	-1477	408	2,2	0,2	22,2	0,21	31,4	31,4	31,4	31,4	0,0	2,0	-3,9			
5	1	53	0	0	0	27780	4154	18	1,2	0,2	7,9	0,21	31,4	31,4	31,4	31,4	0,0	2,0	-4,1			
5	1	68	2650	590	647	443	-16433	39	28,6	0,1	1,4	0,19	21,4	21,4	21,4	21,4	0,1	1,3	-2,5			
5	1	69	0	0	0	16188	2486	888	2,0	0,2	13,2	0,21	31,4	31,4	31,4	31,4	0,0	2,0	-3,9			
5	1	70	0	0	0	25142	2852	1250	1,3	0,2	11,5	0,21	31,4	31,4	31,4	31,4	0,0	2,0	-4,1			
5	1	85	2539	584	1168	-2452	-17132	-1460	8,3	0,2	1,3	0,19	21,4	21,4	21,4	21,4	0,1	1,3	-2,6			
5	1	86	0	0	0	12677	-6449	-1044	2,6	0,2	5,1	0,21	31,4	31,4	31,4	31,4	0,0	2,0	-4,1			
5	1	87	0	0	0	35816	-3768	1495	1,3	0,2	8,7	0,20	31,4	31,4	47,1	47,1	0,0	2,1	-4,2			
5	1	102	-3747	694	2869	-5758	-14669	-4926	4,3	0,2	1,6	0,19	21,4	21,4	21,4	21,4	0,4	1,7	-3,4			
5	1	103	0	0	0	11296	-15405	-6208	2,9	0,2	2,1	0,21	31,4	31,4	31,4	31,4	0,0	2,2	-4,5			
5	1	104	0	0	0	-41931	-29723	-8087	1,1	0,2	1,6	0,25	47,1	47,1	31,4	31,4	0,0	2,3	-4,7			
5	1	105	-5025	-675	2705	-5282	-11197	-3087	3,7	0,2	1,6	0,17	15,7	15,7	15,7	15,7	0,3	2,0	-4,1			
5	1	119	-5101	-1014	2569	12129	-15495	4374	2,0	0,2	1,5	0,19	21,4	21,4	21,4	21,4	0,3	2,3	-4,5			
5	1	253	-3773	-756	2089	5595	7208	-2318	4,5	0,2	3,2	0,19	21,4	21,4	21,4	21,4	0,3	1,4	-2,8			
5	1	254	-3361	613	1818	4718	-7730	1751	4,1	0,2	2,2	0,17	15,7	15,7	15,7	15,7	0,2	1,2	-2,4			
5	1	262	3711	354	1449	3972	15402	899	3,9	0,2	1,1	0,17	15,7	15,7	15,7	15,7	0,2	1,0	-2,1			
5	1	263	4184	415	1503	4247	15221	839	3,6	0,2	1,1	0,17	15,7	15,7	15,7	15,7	0,2	1,2	-2,4			
5	1	264	2390	-792	1521	3596	15552	562	4,4	0,2	1,1	0,17	15,7	15,7	15,7	15,7	0,2	1,4	-2,7			
5	1	268	774	153	692	3502	16651	571	4,8	0,2	1,0	0,17	15,7	15,7	15,7	15,7	0,1	1,3	-2,5			
5	1	269	958	189	647	4393	16338	504	3,8	0,2	1,1	0,17	15,7	15,7	15,7	15,7	0,1	1,2	-2,4			
5	1	270	1159	91	598	3599	15682	488	4,6	0,2	1,1	0,17	15,7	15,7	15,7	15,7	0,1	1,2	-2,3			
5	1	274	-942	-182	702	4211	15305	-454	4,2	0,2	1,1	0,17	15,7	15,7	15,7	15,7	0,1	1,2	-2,4			
5	1	275	-738	-142	727	4260	15945	-356	4,2	0,2	1,1	0,17	15,7	15,7	15,7	15,7	0,1	1,2	-2,4			
5	1	276	-540	-104	744	4412	16444	-242	4,0	0,2	1,1	0,17	15,7	15,7	15,7	15,7	0,1	1,2	-2,5			
5	1	304	-3036	574	828	3209	-14361	795	8,1	0,2	1,6	0,19	21,4	21,4	21,4	21,4	0,1	1,1	-2,3			
5	1	305	-2764	529	723	3573	-12641	497	5,4	0,2	1,4	0,17	15,7	15,7	15,7	15,7	0,1	1,0	-2,0			
5	1	322	2503	577	639	-3170	-14074	-132	6,6	0,2	1,6	0,19	21,4	21,4	21,4	21,4	0,1	1,1	-2,2			
5	1	323	2370	530	620	-4045	-12508	-144	4,0	0,2	1,4	0,17	15,7	15,7	15,7	15,7	0,1	1,0	-2,0			
5	1	340	2548	546	1115	-3845	-14592	-898	5,5	0,2	1,6	0,19	21,4	21,4	21,4	21,4	0,1	1,1	-2,3			
5	1	341	2405	504	1012	-4441	-12964	-612	3,6	0,2	1,3	0,17	15,7	15,7	15,7	15,7	0,1	1,0	-2,0			
5	1	342	2084	438	935	-4182	-11624	-638	3,9	0,2	1,5	0,17	15,7	15,7	15,7	15,7	0,1	0,9	-1,7			
5	1	358	-3552	664	2650	5134	-9719	-2301	4,9	0,2	2,3	0,19	21,4	21,4	21,4	21,4	0,3	1,5	-3,0			

S.L.U. - AZIONI S.L.D. -VERIFICA PUNZONAMENTO PIASTRE - QUOTA: 1 ELEMENTO: 1

Quo N.r	P. Nr	Nod3d N.ro	Nx Kg/m	Ny Kg/m	Txy Kg/m	Mx kgm/m	My kgm/m	Mxy kgm/m	Molt Direz. X	x/d	Molt Direz. Y	x/d	Ax s	Ay s	Ax i	Ay i	Atag	σt kg/cmq	eta mm	Fpunz. kg	FpnzLi kg	Apunz cmq
													-------- cmq/m -------									
1	1	120	2374	6422	4010	13023	13775	-3327	1,3	0,2	1,2	0,16	25,8	25,8	15,7	15,7	0,5		-3,9			
1	1	123	39522	7618	4540	-2690	-4760	358	3,3	0,1	4,8	0,18	25,8	25,8	15,7	15,7	0,6		-2,5			
1	1	125	34764	12885	2866	2310	1841	-1632	2,4	0,1	4,8	0,11	25,8	25,8	15,7	15,7	0,4		-2,7			
1	1	126	4735	-1319	19617	-3186	-8980	796	7,2	0,2	3,1	0,21	25,8	25,8	15,7	15,7	2,5		-2,6			
1	1	127	59235	10801	2184	-1083	-7636	132	2,4	0,0	3,0	0,18	25,8	25,8	15,7	15,7	0,3		-2,7			
1	1	128	87316	24724	20926	-1739	-2961	554	1,7	0,0	4,3	0,09	25,8	25,8	15,7	15,7	2,7		-3,0			
1	1	134	39672	7651	5369	-2437	-3600	-342	3,4	0,0	5,9	0,16	25,8	25,8	15,7	15,7	0,7		-1,9			
1	1	136	4821	-3457	6314	-3126	-14892	-1404	7,3	0,2	1,9	0,21	25,8	25,8	15,7	15,7	0,8		-4,1			
1	1	137	3940	6528	4002	3428	-12872	-287	4,4	0,2	2,0	0,20	25,8	25,8	15,7	15,7	0,5		-4,3			
1	1	138	18998	1514	7963	-4412	-14883	746	3,9	0,1	1,8	0,21	25,8	25,8	15,7	15,7	1,0		-3,7			
1	1	139	35068	7767	836	-2846	-16333	1358	3,6	0,1	1,6	0,20	25,8	25,8	15,7	15,7	0,1		-3,2			
1	1	140	4865	-1274	18347	-4603	-19228	-747	5,2	0,2	1,4	0,21	25,8	25,8	15,7	15,7	2,3		-3,2			
1	1	141	59414	10826	1567	-2443	-17557	-30	2,6	0,0	1,4	0,20	25,8	25,8	15,7	15,7	0,2		-3,3			
1	1	142	87458	14830	20374	-2961	-12096	-563	1,8	0,0	2,0	0,19	25,8	25,8	15,7	15,7	2,6		-3,8			
1	1	143	15797	-1620	3753	1673	-11563	-59	4,5	0,1	2,4	0,21	25,8	25,8	15,7	15,7	0,5		-3,8			
1	1	154	23009	-1747	11440	2736	11104	-2141	2,9	0,1	1,6	0,18	15,7	15,7	15,7	15,7	1,5		-3,2			
1	1	155	32512	12357	17282	1065	1227	-1514	3,1	0,1	5,9	0,10	25,8	25,8	15,7	15,7	2,2		-2,7			
1	1	157	19012	72	15849	-1155	10462	115	4,5	0,1	1,7	0,17	15,7	15,7	15,7	15,7	2,0		-3,5			
1	1	158	64097	11988	26156	-1646	-7711	175	2,4	0,0	3,0	0,18	25,8	25,8	15,7	15,7	3,3		-2,6			
1	1	162	88545	24850	7738	-1634	-3043	740	1,6	0,0	4,2	0,09	25,8	25,8	15,7	15,7	1,0		-3,0			
1	1	173	-2659	-265	7501	5443	14875	-52	3,4	0,2	1,2	0,17	15,7	15,7	15,7	15,7	1,0		-4,1			
1	1	174	-2745	-895	10287	5180	14691	-4	3,6	0,2	1,2	0,17	15,7	15,7	15,7	15,7	1,3		-4,1			
1	1	175	-1948	-476	10998	5096	14598	18	3,6	0,2	1,2	0,17	15,7	15,7	15,7	15,7	1,4		-4,1			
1	1	190	-1296	-192	258	5501	14986	-235	3,3	0,2	1,2	0,17	15,7	15,7	15,7	15,7	0,0		-4,1			

S.L.U. - AZIONI S.L.D. -VERIFICA PUNZONAMENTO PIASTRE - QUOTA: 1 ELEMENTO: 1

Quo N.r	P. Nr	Nod3d N.ro	Nx Kg/m	Ny Kg/m	Txy Kg/m	Mx kgm/m	My kgm/m	Mxy kgm/m	Molt Direz. X	x/d	Molt Direz. Y	x/d	Ax s	Ay s	Ax i	Ay i	Atag	σt kg/cmq	eta mm	Fpunz. kg	FpnzLi kg	Apunz cmq
													-------- cmq/m -------									
1	1	191	-1298	-1363	3	5553	14869	-256	3,2	0,2	1,2	0,17	15,7	15,7	15,7	15,7	0,0		-4,2			
1	1	207	-2594	-255	7493	5480	13833	-384	3,4	0,2	1,3	0,17	15,7	15,7	15,7	15,7	1,0		-4,1			
1	1	208	-2739	-895	10293	5341	13814	-431	3,5	0,2	1,3	0,17	15,7	15,7	15,7	15,7	1,3		-4,1			
1	1	209	-1915	-472	10959	5345	13787	-447	3,4	0,2	1,3	0,17	15,7	15,7	15,7	15,7	1,4		-4,2			
1	1	223	23140	1910	11045	-2812	-4694	1670	2,8	0,1	3,5	0,16	15,7	15,7	15,7	15,7	1,4		-3,3			
1	1	225	18969	123	15856	-1696	3623	-351	3,9	0,1	4,8	0,17	15,7	15,7	15,7	15,7	2,0		-3,7			
1	1	236	32760	7433	15973	-3991	-16688	1351	3,2	0,1	1,5	0,20	25,8	25,8	15,7	15,7	2,0		-3,2			
1	1	237	64180	11992	26161	-2936	-17756	-88	2,3	0,0	1,4	0,20	25,8	25,8	15,7	15,7	3,3		-3,2			
1	1	238	88865	14881	5998	-2854	-11933	-740	1,8	0,0	2,0	0,19	25,8	25,8	15,7	15,7	0,8		-3,8			
1	1	394	28644	5731	17998	-1641	-3571	163	4,9	0,0	6,3	0,18	25,8	25,8	15,7	15,7	2,3		-3,2			
1	1	395	39351	8363	12036	-2433	-4319	286	3,5	0,0	5,1	0,17	25,8	25,8	15,7	15,7	1,5		-2,9			
1	1	410	32273	6991	9367	-4357	-7353	-892	3,1	0,1	3,3	0,19	25,8	25,8	15,7	15,7	1,2		-2,3			
1	1	411	30867	3352	7638	-3257	-8422	-328	3,6	0,1	3,1	0,20	25,8	25,8	15,7	15,7	1,0		-2,2			
1	1	412	21764	2442	16047	-3317	-8722	119	4,4	0,1	3,0	0,20	25,8	25,8	15,7	15,7	2,1		-2,4			
1	1	477	39453	8385	12610	-2207	-3322	-265	3,6	0,0	6,2	0,15	25,8	25,8	15,7	15,7	1,6		-2,3			
1	1	478	28744	5753	18572	-1450	-2734	-144	5,0	0,0	7,8	0,16	25,8	25,8	15,7	15,7	2,4		-2,7			
1	1	498	22118	2536	13492	-4799	-19457	-34	3,5	0,1	1,4	0,21	25,8	25,8	15,7	15,7	1,7		-3,0			
1	1	499	31250	3451	5064	-5010	-19789	430	3,0	0,1	1,3	0,20	25,8	25,8	15,7	15,7	0,6		-2,8			
1	1	500	32692	4228	6727	-6216	-19576	975	2,6	0,1	1,4	0,20	25,8	25,8	15,7	15,7	0,9		-2,8			
1	1	513	7356	-477	17539	1895	-15718	275	6,0	0,1	1,7	0,21	25,8	25,8	15,7	15,7	2,2		-3,7			
1	1	514	2594	-55	12050	-4725	-16813	-807	5,4	0,2	1,6	0,21	25,8	25,8	15,7	15,7	1,5		-3,6			
1	1	515	4509	442	6863	-5326	-18063	-678	4,6	0,2	1,5	0,21	25,8	25,8	15,7	15,7	0,9		-3,4			
1	1	573	-2658	-2560	2132	6097	15315	-340	3,0	0,2	1,2	0,18	15,7	15,7	15,7	15,7	0,3		-3,9			
1	1	574	-1948	-4043	1454	6535	15007	-636	2,8	0,2	1,2	0,18	15,7	15,7	15,7	15,7	0,2		-3,6			
1	1	575	-589	-3632	2741	6336	13870	-914	2,8	0,2	1,3	0,18	15,7	15,7	15,7	15,7	0,4		-3,4			
1	1	578	600	498	2239	3869	13684	157	4,4	0,2	1,3	0,17	15,7	15,7	15,7	15,7	0,3		-4,2			
1	1	591	-2859	-2838	540	5961	15085	-231	3,1	0,2	1,2	0,18	15,7	15,7	15,7	15,7	0,1		-3,9			
1	1	596	370	357	192	3822	13563	-145	4,5	0,2	1,3	0,17	15,7	15,7	15,7	15,7	0,0		-4,3			

S.L.U. - AZIONI S.L.D. -VERIFICA PUNZONAMENTO PIASTRE - QUOTA: 5 ELEMENTO: 1

Quo N.r	P. Nr	Nod3d N.ro	Nx Kg/m	Ny Kg/m	Txy Kg/m	Mx kgm/m	My kgm/m	Mxy kgm/m	Molt Direz. X	x/d	Molt Direz. Y	x/d	Ax s	Ay s	Ax i	Ay i	Atag	σt kg/cmq	eta mm	Fpunz. kg	FpnzLi kg	Apunz cmq
													-------- cmq/m -------									
5	1	1	0	0	0	6347	15656	2736	5,2	0,2	2,1	0,21	31,4	31,4	31,4	31,4	0,0	2,1	-4,1			
5	1	2	0	0	0	13590	-5521	3395	2,4	0,2	5,9	0,21	31,4	31,4	31,4	31,4	0,0	2,0	-4,0			
5	1	3	0	0	0	-22265	-16016	7371	1,5	0,2	2,0	0,21	31,4	31,4	31,4	31,4	0,0	2,2	-4,3			
5	1	4	0	0	0	27556	2757	3312	1,2	0,2	11,9	0,21	31,4	31,4	31,4	31,4	0,0	2,1	-4,1			
5	1	5	-3963	717	2306	-5911	-13345	4889	4,2	0,2	1,7	0,19	21,4	21,4	21,4	21,4	0,3	1,6	-3,1			
5	1	7	4752	-1047	1880	-13620	-16406	-4384	1,6	0,2	1,4	0,19	21,4	21,4	21,4	21,4	0,2	2,0	-4,0			
5	1	10	4456	454	935	3665	14448	-245	4,0	0,1	1,2	0,17	15,7	15,7	15,7	15,7	0,1	1,8	-3,7			
5	1	12	-3530	-750	959	3384	15272	994	5,9	0,2	1,1	0,17	15,7	15,7	15,7	15,7	0,1	1,6	-3,1			
5	1	14	1272	-413	737	2819	15210	659	5,8	0,2	1,1	0,17	15,7	15,7	15,7	15,7	0,1	1,5	-3,1			
5	1	16	1743	162	695	4406	15762	723	3,7	0,2	1,1	0,17	15,7	15,7	15,7	15,7	0,1	1,1	-2,1			
5	1	18	0	0	0	3875	15740	627	4,5	0,2	1,1	0,17	15,7	15,7	15,7	15,7	0,0	1,1	-2,2			
5	1	20	631	52	313	3885	15969	951	4,4	0,2	1,1	0,17	15,7	15,7	15,7	15,7	0,0	1,1	-2,2			
5	1	22	345	68	361	3617	17019	69	4,7	0,2	1,0	0,17	15,7	15,7	15,7	15,7	0,0	1,3	-2,6			
5	1	24	423	90	1285	3936	17473	557	4,3	0,2	1,0	0,17	15,7	15,7	15,7	15,7	0,2	1,3	-2,6			
5	1	26	499	109	2402	3009	16491	45	5,6	0,2	1,1	0,17	15,7	15,7	15,7	15,7	0,3	1,3	-2,6			
5	1	28	-208	-32	2148	3815	16711	13	4,6	0,2	1,0	0,17	15,7	15,7	15,7	15,7	0,3	1,3	-2,6			
5	1	30	-506	-94	1404	4097	16713	-273	4,3	0,2	1,0	0,17	15,7	15,7	15,7	15,7	0,2	1,3	-2,5			
5	1	35	0	0	0	14664	-3204	239	2,2	0,2	10,2	0,21	31,4	31,4	31,4	31,4	0,0	2,0	-3,9			
5	1	36	0	0	0	25345	3226	-687	1,3	0,2	10,2	0,21	31,4	31,4	31,4	31,4	0,0	2,0	-4,1			
5	1	51	2690	585	877	-2456	-16961	1428	8,2	0,2	1,3	0,19	21,4	21,4	21,4	21,4	0,1	1,3	-2,6			
5	1	52	0	0	0	14631	-1477	408	2,2	0,2	22,2	0,21	31,4	31,4	31,4	31,4	0,0	2,0	-3,9			
5	1	53	0	0	0	27780	4154	18	1,2	0,2	7,9	0,21	31,4	31,4	31,4	31,4	0,0	2,0	-4,1			
5	1	68	2650	590	647	443	-16433	39	28,6	0,1	1,4	0,19	21,4	21,4	21,4	21,4	0,1	1,3	-2,5			
5	1	69	0	0	0	16188	2486	888	2,0	0,2	13,2	0,21	31,4	31,4	31,4	31,4	0,0	2,0	-3,9			
5	1	70	0	0	0	25142	2852	1250	1,3	0,2	11,5	0,21	31,4	31,4	31,4	31,4	0,0	2,0	-4,1			
5	1	85	2539	584	1168	-2452	-17132	-1460	8,3	0,2	1,3	0,19	21,4	21,4	21,4	21,4	0,1	1,3	-2,6			
5	1	86	0	0	0	12677	-6449	-1044	2,6	0,2	5,1	0,21	31,4	31,4	31,4	31,4	0,0	2,0	-4,1			
5	1	87	0	0	0	35816	-3768	1495	1,3	0,2	8,7	0,20	31,4	31,4	47,1	47,1	0,0	2,1	-4,2			
5	1	102	-3747	694	2869	-5758	-14669	-4926	4,3	0,2	1,6	0,19	21,4	21,4	21,4	21,4	0,4	1,7	-3,4			
5	1	103	0	0	0	11296	-15405	-6208	2,9	0,2	2,1	0,21	31,4	31,4	31,4	31,4	0,0	2,2	-4,5			
5	1	104	0	0	0	-41931	-29723	-8087	1,1	0,2	1,6	0,25	47,1	47,1	31,4	31,4	0,0	2,3	-4,7			
5	1	105	-5025	-675	2705	-5282	-11197	-3087	3,7	0,2	1,6	0,17	15,7	15,7	15,7	15,7	0,3	2,0	-4,1			
5	1	119	-5101	-1014	2569	12129	-15495	4374	2,0	0,2	1,5	0,19	21,4	21,4	21,4	21,4	0,3	2,3	-4,5			
5	1	253	-3773	-756	2089	5595	7208	-2318	4,5	0,2	3,2	0,19	21,4	21,4	21,4	21,4	0,3	1,4	-2,8			
5	1	254	-3361	613	1818	4718	-7730	1751	4,1	0,2	2,2	0,17	15,7	15,7	15,7	15,7	0,2	1,2	-2,4			
5	1	262	3711	354	1449	3972	15402	899	3,9	0,2	1,1	0,17	15,7	15,7	15,7	15,7	0,2	1,0	-2,1			
5	1	263	4184	415	1503	4247	15221	839	3,6	0,2	1,1	0,17	15,7	15,7	15,7	15,7	0,2	1,2	-2,4			
5	1	264	2390	-792	1521	3596	15552	562	4,4	0,2	1,1	0,17	15,7	15,7	15,7	15,7	0,2	1,4	-2,7			
5	1	268	774	153	692	3502	16651	571	4,8	0,2	1,0	0,17	15,7	15,7	15,7	15,7	0,1	1,3	-2,5			
5	1	269	958	189	647	4393	16338	504	3,8	0,2	1,1	0,17	15,7	15,7	15,7	15,7	0,1	1,2	-2,4			
5	1	270	1159	91	598	3599	15682	488	4,6	0,2	1,1	0,17	15,7	15,7	15,7	15,7	0,1	1,2	-2,3			
5	1	274	-942	-182	702	4211	15305	-454	4,2	0,2	1,1	0,17	15,7	15,7	15,7	15,7	0,1	1,2	-2,4			
5	1	275	-738	-142	727	4260	15945	-356	4,2	0,2	1,1	0,17	15,7	15,7	15,7	15,7	0,1	1,2	-2,4			
5	1	276	-540	-104	744	4412	16444	-242	4,0	0,2	1,1	0,17	15,7	15,7	15,7	15,7	0,1	1,2	-2,5			
5	1	304	-3036	574	828	3209	-14361	795	8,1	0,2	1,6	0,19	21,4	21,4	21,4	21,4	0,1	1,1	-2,3			
5	1	305	-2764	529	723	3573	-12641	497	5,4	0,2	1,4	0,17	15,7	15,7	15,7	15,7	0,1	1,0	-2,0			
5	1	322	2503	577	639	-3170	-14074	-132	6,6	0,2	1,6	0,19	21,4	21,4	21,4	21,4	0,1	1,1	-2,2			
5	1	323	2370	530	620	-4045	-12508	-144	4,0	0,2	1,4	0,17	15,7	15,7	15,7	15,7	0,1	1,0	-2,0			
5	1	340	2548	546	1115	-3845	-14592	-898	5,5	0,2	1,6	0,19	21,4	21,4	21,4	21,4	0,1	1,1	-2,3			
5	1	341	2405	504	1012	-4441	-12964	-612	3,6	0,2	1,3	0,17	15,7	15,7	15,7	15,7	0,1	1,0	-2,0			
5	1	342	2084	438	935	-4182	-11624	-638	3,9	0,2	1,5	0,17	15,7	15,7	15,7	15,7	0,1	0,9	-1,7			
5	1	358	-3552	664	2650	5134	-9719	-2301	4,9	0,2	2,3	0,19	21,4	21,4	21,4	21,4	0,3	1,5	-3,0			

S.L.E. - VERIFICA FESSURAZIONEVERIFICA PUNZONAMENTO PIASTRE - QUOTA: 1 ELEMENTO: 1

			FESSURAZIONI										TENSIONI		DIREZIONE X				DIREZIONE Y			
Quo N.r	Per N.r	Nodo N.ro	Comb. Cari	Fes lim	Fess mm	dis mm	Co mb	MfX (t*m)	NX (t)	MfY (t*m)	NY (t)	cos teta	sin teta	Combina Carico	σ lim. Kg/cmq	σ cal. Kg/cmq	Co mb	Mf (t*m)	N (t)	σ cal. Kg/cmq	Co mb	Mf (t*m)	N (t)
1	1	120	Rara											RaraCls	192,0	89,2	23	9,5	1,6	94,6	24	10,1	4,3

S.L.E. - VERIFICA FESSURAZIONEVERIFICA PUNZONAMENTO PIASTRE - QUOTA: 1 ELEMENTO: 1

			FESSURAZIONI										TENSIONI		DIREZIONE X				DIREZIONE Y			
Quo N.r	Per N.r	Nodo N.ro	Comb. Cari	Fes lim	Fess mm	dis mm	Co mb	MfX (t*m)	NX (t)	MfY (t*m)	NY (t)	cos teta	sin teta	Combina Carico	σ lim. Kg/cmq	σ cal. Kg/cmq	Co mb	Mf (t*m)	N (t)	σ cal. Kg/cmq	Co mb	Mf (t*m)	N (t)
			Freq	0,3	0,00	0	23	7,7	1,6	7,4	-4,3	0,000	0,000	RaraFer	3600	2271	23	9,5	1,6	2497	24	10,1	4,3
			Perm	0,2	0,00	0	3	1,7	1,3	0,0	-3,6	0,000	0,000	PermCls	144,0	16,7	3	1,7	1,3	11,6	1	-1,4	-3,6
1	1	123	Rara											RaraCls	192,0	10,6	62	0,9	-26,5	26,6	43	-3,4	5,1
			Freq	0,3	0,00	0	7	-1,3	15,7	-3,1	3,0	0,000	0,000	RaraFer	3600	798	43	-1,8	26,3	595	43	-3,4	5,1
			Perm	0,2	0,00	0	1	-1,0	13,2	-2,2	2,5	0,000	0,000	PermCls	144,0	4,1	4	0,2	-13,3	17,2	1	-2,2	2,5
1	1	125	Rara											RaraCls	192,0	14,1	24	1,9	13,7	25,5	5	-3,1	-5,2
			Freq	0,3	0,00	0	5	-1,1	-14,4	-2,9	-5,2	0,000	0,000	RaraFer	3600	1159	60	1,7	23,1	580	60	1,3	8,6
			Perm	0,2	0,00	0	1	-0,4	-11,8	-2,4	-4,3	0,000	0,000	PermCls	144,0	5,2	1	-0,4	-11,8	20,4	1	-2,4	-4,3
1	1	126	Rara											RaraCls	192,0	17,4	41	-2,2	3,1	52,5	5	-6,6	-0,9
			Freq	0,3	0,00	0	5	-1,8	1,8	-5,7	-0,9	0,000	0,000	RaraFer	3600	383	41	-2,2	3,1	931	5	-6,6	-0,9
			Perm	0,2	0,00	0	1	-1,0	1,7	-2,9	-0,7	0,000	0,000	PermCls	144,0	7,7	1	-1,0	1,7	23,5	1	-2,9	-0,7
1	1	127	Rara											RaraCls	192,0	16,3	41	-1,2	-39,7	51,5	5	-6,3	-7,3
			Freq	0,3	0,00	0	5	-1,1	-23,9	-5,4	-7,3	0,000	0,000	RaraFer	3600	1176	52	-0,3	39,6	961	6	-5,7	7,2
			Perm	0,2	0,00	0	1	-0,4	-19,8	-2,6	-6,0	0,000	0,000	PermCls	144,0	7,4	1	-0,4	-19,8	21,9	1	-2,6	-6,0
1	1	128	Rara											RaraCls	192,0	18,6	59	0,8	-58,5	27,8	41	-3,4	-16,5
			Freq	0,3	0,00	0	5	-0,7	-35,1	-3,2	-9,9	0,000	0,000	RaraFer	3600	1640	52	-0,8	58,3	662	42	-2,3	16,5
			Perm	0,2	0,00	0	1	-0,2	-29,2	-2,8	-8,3	0,000	0,000	PermCls	144,0	9,1	1	-0,2	-29,2	23,4	1	-2,8	-8,3
1	1	134	Rara											RaraCls	192,0	12,1	56	1,2	-26,8	19,8	37	-2,6	5,1
			Freq	0,3	0,00	0	1	-1,1	15,9	-2,3	3,1	0,000	0,000	RaraFer	3600	771	37	-1,7	26,4	472	37	-2,6	5,1
			Perm	0,2	0,00	0	1	-1,0	13,2	-2,2	2,5	0,000	0,000	PermCls	144,0	4,7	4	0,3	-13,3	17,2	1	-2,2	2,5
1	1	136	Rara											RaraCls	192,0	19,8	12	-2,4	-3,2	86,0	11	-11,0	-2,3
			Freq	0,3	0,00	0	11	-1,9	3,2	-8,9	-2,3	0,000	0,000	RaraFer	3600	397	11	-2,3	3,2	1538	11	-11,0	-2,3
			Perm	0,2	0,00	0	2	-0,6	-2,7	-2,1	1,9	0,000	0,000	PermCls	144,0	5,7	4	-0,7	-2,7	16,7	2	-2,1	1,9
1	1	137	Rara											RaraCls	192,0	31,7	12	-3,9	-1,6	78,5	11	-9,9	-4,4
			Freq	0,3	0,00	0	12	-3,1	-1,6	-7,6	4,4	0,000	0,000	RaraFer	3600	734	61	2,8	2,6	1462	12	-9,6	4,4
			Perm	0,2	0,00	0	2	-0,4	-1,3	-1,9	3,6	0,000	0,000	PermCls	144,0	16,8	3	1,7	1,3	14,7	2	-1,9	3,6
1	1	138	Rara											RaraCls	192,0	24,3	19	-3,2	7,5	85,1	7	-11,0	1,0
			Freq	0,3	0,00	0	7	-2,7	7,6	-9,0	1,0	0,000	0,000	RaraFer	3600	706	55	-3,2	12,7	1599	7	-11,0	1,0
			Perm	0,2	0,00	0	1	-1,1	6,3	-2,5	0,8	0,000	0,000	PermCls	144,0	6,3	3	-1,1	6,3	20,3	1	-2,5	0,8
1	1	139	Rara											RaraCls	192,0	23,2	7	-2,9	-14,2	98,1	7	-12,5	-5,2
			Freq	0,3	0,12	290	8	-2,2	14,0	-9,7	5,2	0,000	1,000	RaraFer	3600	821	62	0,3	23,4	1849	8	-12,1	5,2
			Perm	0,2	0,00	0	2	-0,4	11,7	-2,7	4,3	0,000	0,000	PermCls	144,0	5,2	1	-0,4	-11,8	20,5	2	-2,7	4,3
1	1	140	Rara											RaraCls	192,0	26,7	7	-3,4	1,9	109,0	7	-14,2	-0,9
			Freq	0,3	0,13	287	7	-2,8	1,9	-11,5	-0,8	0,000	1,000	RaraFer	3600	536	43	-3,3	3,2	2028	7	-14,2	-0,9
			Perm	0,2	0,00	0	1	-1,0	1,6	-2,9	-0,7	0,000	0,000	PermCls	144,0	7,7	1	-1,0	1,6	23,5	1	-2,9	-0,7
1	1	141	Rara											RaraCls	192,0	20,7	43	-2,2	-39,7	106,4	7	-13,6	-7,3
			Freq	0,3	0,14	290	8	-1,9	23,7	-10,4	7,2	0,000	1,000	RaraFer	3600	1167	62	-0,4	39,6	2022	8	-13,0	7,2
			Perm	0,2	0,00	0	2	-0,6	19,8	-2,8	6,0	0,000	0,000	PermCls	144,0	7,4	1	-0,4	-19,8	22,0	1	-2,6	-6,0
1	1	142	Rara											RaraCls	192,0	22,5	43	-1,5	-58,4	78,1	7	-9,7	-9,9
			Freq	0,3	0,00	0	7	-1,6	-35,1	-8,1	-9,9	0,000	0,000	RaraFer	3600	1633	62	-0,9	58,3	1491	8	-9,0	9,9
			Perm	0,2	0,00	0	1	-0,2	-29,2	-2,8	-8,3	0,000	0,000	PermCls	144,0	9,1	1	-0,2	-29,2	23,4	1	-2,8	-8,3
1	1	143	Rara											RaraCls	192,0	25,5	43	-3,1	-11,0	66,9	7	-8,5	-1,1
			Freq	0,3	0,00	0	7	-2,5	-6,8	-7,3	-1,1	0,000	0,000	RaraFer	3600	618	62	1,1	10,5	1197	7	-8,5	-1,1
			Perm	0,2	0,00	0	1	-1,3	-5,4	-3,2	-0,8	0,000	0,000	PermCls	144,0	10,3	1	-1,3	-5,4	25,7	1	-3,2	-0,8
1	1	154	Rara											RaraCls	192,0	38,7	20	4,0	-8,7	78,2	24	8,2	-1,2
			Freq	0,3	0,00	0	24	3,2	-8,8	6,6	-1,2	0,000	0,000	RaraFer	3600	1029	19	3,1	9,4	1857	24	8,2	-1,2
			Perm	0,2	0,00	0	4	1,0	-7,5	1,9	-1,0	0,000	0,000	PermCls	144,0	8,4	4	1,0	-7,5	19,1	4	1,9	-1,0
1	1	155	Rara											RaraCls	192,0	15,7	23	1,9	-13,4	26,7	5	-3,2	-5,0
			Freq	0,3	0,00	0	5	-0,7	-13,4	-3,0	-5,0	0,000	0,000	RaraFer	3600	901	60	0,8	21,7	539	42	-2,6	8,2
			Perm	0,2	0,00	0	1	-0,2	-11,0	-2,5	-4,1	0,000	0,000	PermCls	144,0	3,7	1	-0,2	-11,0	20,5	1	-2,5	-4,1
1	1	157	Rara											RaraCls	192,0	26,6	34	2,7	-7,6	73,8	24	7,7	0,0
			Freq	0,3	0,00	0	24	2,2	-7,6	6,2	0,0	0,000	0,000	RaraFer	3600	677	33	1,8	7,6	1783	24	7,7	0,0
			Perm	0,2	0,00	0	4	0,8	-6,3	2,0	0,0	0,000	0,000	PermCls	144,0	6,9	4	0,8	-6,3	19,9	4	2,0	0,0
1	1	158	Rara											RaraCls	192,0	13,4	41	-0,4	-42,7	51,0	5	-6,2	-8,0
			Freq	0,3	0,00	0	5	-0,5	-25,6	-5,3	-8,0	0,000	0,000	RaraFer	3600	1164	60	-0,8	42,7	984	6	-5,7	8,0
			Perm	0,2	0,00	0	1	0,0	-21,4	-2,6	-6,7	0,000	0,000	PermCls	144,0	6,1	1	0,0	-21,4	21,4	1	-2,6	-6,7
1	1	162	Rara											RaraCls	192,0	18,3	41	-0,4	-59,8	25,8	41	-3,2	-16,8
			Freq	0,3	0,00	0	5	-0,6	-36,1	-3,0	-10,1	0,000	0,000	RaraFer	3600	1882	60	0,0	58,9	670	42	-2,3	16,6
			Perm	0,2	0,00	0	1	-0,2	-29,8	-2,7	-8,3	0,000	0,000	PermCls	144,0	9,0	1	-0,2	-29,8	22,5	1	-2,7	-8,3
1	1	173	Rara											RaraCls	192,0	38,9	30	4,0	-1,8	103,2	30	10,9	-0,2
			Freq	0,3	0,22	374	30	3,3	-1,7	9,0	-0,2	0,000	1,000	RaraFer	3600	862	30	4,0	-1,8	2539	30	10,9	-0,2
			Perm	0,2	0,00	0	4	1,1	-1,2	3,1	-0,1	0,000	0,000	PermCls	144,0	11,0	4	1,1	-1,2	30,6	4	3,1	-0,1
1	1	174	Rara											RaraCls	192,0	37,1	30	3,8	-1,8	102,0	30	10,8	-0,6
			Freq	0,3	0,22	373	30	3,1	-1,8	8,9	-0,6	0,000	1,000	RaraFer	3600	818	30	3,8	-1,8	2494	30	10,8	-0,6
			Perm	0,2	0,00	0	4	1,0	-1,5	3,1	-0,5	0,000	0,000	PermCls	144,0	10,2	4	1,0	-1,5	30,5	4	3,1	-0,5
1	1	175	Rara											RaraCls	192,0	36,5	30	3,7	-1,3	101,5	30	10,7	-0,3
			Freq	0,3	0,22	374	30	3,1	-1,2	8,9	-0,3	0,000	1,000	RaraFer	3600	819	30	3,7	-1,3	2487	30	10,7	-0,3
			Perm	0,2	0,00	0	4	1,0	-0,8	3,1	-0,2	0,000	0,000	PermCls	144,0	10,4	4	1,0	-0,8	30,6	4	3,1	-0,2
1	1	190	Rara											RaraCls	192,0	39,4	30	4,0	-0,9	104,0	30	11,0	-0,1
			Freq	0,3	0,23	374	30	3,3	-0,8	9,1	-0,1	0,000	1,000	RaraFer	3600	902	30	4,0	-0,9	2560	30	11,0	-0,1
			Perm	0,2	0,00	0	4	1,0	-0,5	3,1	-0,1	0,000	0,000	PermCls	144,0	10,4	4	1,0	-0,5	30,4	4	3,1	-0,1
1	1	191	Rara											RaraCls	192,0	39,8	30	4,1	-0,9	103,2	30	10,9	-0,9
			Freq	0,3	0,22	373	30	3,3	-0,9	9,1	-0,9	0,000	1,000	RaraFer	3600	912	30	4,1	-0,9	2515	30	10,9	-0,9
			Perm	0,2	0,00	0	4	1,1	-0,7	3,1	-0,8	0,000	0,000	PermCls	144,0	10,4	4	1,1	-0,7	30,6	4	3,1	-0,8
1	1	207	Rara											RaraCls	192,0	39,2	30	4,0	-1,8	96,4	30	10,2	-0,2
			Freq	0,3	0,00	0	30	3,3	-1,7	8,5	-0,2	0,000	0,000	RaraFer	3600	871	30	4,0	-1,8	2359	30	10,2	-0,2
			Perm	0,2	0,00	0	4	1,0	-1,2	2,9	-0,1	0,000	0,000	PermCls	144,0	10,3	4	1,0	-1,2	28,7	4	2,9	-0,1
1	1	208	Rara											RaraCls	192,0	38,3	30	3,9	-1,8	96,3	30	10,2	-0,6
			Freq	0,3	0,00	0	30	3,2	-1,8	8,4	-0,6	0,000	0,000	RaraFer	3600	846	30	3,9	-1,8	2343	30	10,2	-0,6
			Perm	0,2	0,00	0	4	1,0	-1,5	2,9	-0,5	0,000	0,000	PermCls	144,0	9,5	4	1,0	-1,5	28,7	4	2,9	-0,5
1	1	209	Rara											RaraCls	192,0	38,3	30	3,9	-1,3	96,1	30	10,1	-0,3
			Freq	0,3	0,00	0	30	3,2	-1,2	8,4	-0,3	0,000	0,000	RaraFer	3600	863	30	3,9	-1,3	2347	30	10,1	-0,3
			Perm	0,2	0,00	0	4	1,0	-0,8	2,9	-0,2	0,000	0,000	PermCls	144,0	9,8	4	1,0	-0,8	28,8	4	2,9	-0,2
1	1	223	Rara											RaraCls	192,0	20,9	30	2,2	-8,6	33,8	11	-3,4	1,3
			Freq	0,3	0,00	0	11	-1,6	9,3	-2,6	1,3	0,000	0,000	RaraFer	3600	987	43	-2,0	15,5	835	11	-3,4	1,3
			Perm	0,2	0,00	0	4	0,8	-7,5	1,2	-1,0	0,000	0,000	PermCls	144,0	6,1	4	0,8	-7,5	12,0	4	1,2	-1,0
1	1	225	Rara											RaraCls	192,0	17,8	30	1,9	-7,6	25,4	66	2,6	0,1
			Freq	0,3	0,00	0	30	1,6	-7,6	2,2	0,0	0,000	0,000	RaraFer	3600	695	47	-1,1	12,6	597	66	2,6	0,1
			Perm	0,2	0,00	0	4	0,7	-6,3	1,4	0,0	0,000	0,000	PermCls	144,0	5,5	4	0,7	-6,3	13,6	4	1,4	0,0
1	1	236	Rara											RaraCls	192,0	22,8	8	-3,3	13,1	99,0	7	-12,7	-5,0

S.L.E. - VERIFICA FESSURAZIONEVERIFICA PUNZONAMENTO PIASTRE - QUOTA: 1 ELEMENTO: 1

			FESSURAZIONI										TENSIONI	DIREZIONE X					DIREZIONE Y			
Quo	Per	Nodo	Comb.	Fes	Fess	dis	Co	MfX	NX	MfY	NY	cos	sin	Combina	σ lim.	σ cal.	Co	Mf	N	σ cal.	Co	Mf	N
N.r	N.r	N.ro	Cari	lim	mm	mm	mb	(t*m)	(t)	(t*m)	(t)	teta	teta	Carico	Kg/cmq	Kg/cmq	mb	(t*m)	(t)	Kg/cmq	mb	(t*m)	(t)
			Freq	0,3	0,13	290	8	-2,7	13,1	-10,0	5,0	0,000	1,000	RaraFer	3600	863	44	-2,9	21,8	1882	8	-12,4	5,0
			Perm	0,2	0,00	0	2	-0,8	10,9	-2,8	4,1	0,000	0,000	PermCls	144,0	3,7	1	-0,2	-11,0	21,4	2	-2,8	4,1
1	1	237	Rara											RaraCls	192,0	17,6	43	-1,3	-42,8	106,7	7	-13,6	-8,0
			Freq	0,3	0,14	291	8	-2,0	25,7	-10,5	8,0	0,000	1,000	RaraFer	3600	1161	44	-2,1	42,8	2058	8	-13,2	8,0
			Perm	0,2	0,00	0	2	-0,7	21,4	-2,9	6,7	0,000	0,000	PermCls	144,0	6,1	1	0,0	-21,4	21,7	2	-2,9	6,7
1	1	238	Rara											RaraCls	192,0	22,3	43	-1,3	-59,7	75,9	7	-9,4	-10,1
			Freq	0,3	0,00	0	7	-1,5	-35,9	-7,9	-10,1	0,000	0,000	RaraFer	3600	1730	62	-0,6	59,4	1473	8	-8,9	9,9
			Perm	0,2	0,00	0	2	-0,6	29,7	-2,7	8,3	0,000	0,000	PermCls	144,0	9,0	1	-0,2	-29,8	22,5	1	-2,7	-8,3
1	1	394	Rara											RaraCls	192,0	6,2	62	0,3	-19,2	21,3	7	-2,7	2,3
			Freq	0,3	0,00	0	7	-0,9	11,4	-2,6	2,3	0,000	0,000	RaraFer	3600	548	43	-1,1	19,1	453	43	-2,6	3,8
			Perm	0,2	0,00	0	1	-0,7	9,6	-1,9	1,9	0,000	0,000	PermCls	144,0	3,3	2	-0,2	-9,6	16,7	2	-2,0	-1,9
1	1	395	Rara											RaraCls	192,0	9,9	62	0,7	-26,3	24,1	7	-3,1	3,3
			Freq	0,3	0,00	0	7	-1,2	15,7	-2,9	3,3	0,000	0,000	RaraFer	3600	769	43	-1,7	26,2	561	43	-3,1	5,6
			Perm	0,2	0,00	0	1	-0,9	13,1	-2,1	2,8	0,000	0,000	PermCls	144,0	3,9	4	0,1	-13,2	16,5	1	-2,1	2,8
1	1	410	Rara											RaraCls	192,0	17,1	5	-2,7	12,5	43,4	5	-5,5	2,7
			Freq	0,3	0,00	0	5	-2,4	12,7	-4,9	2,8	0,000	0,000	RaraFer	3600	877	41	-3,0	21,5	859	41	-5,3	4,7
			Perm	0,2	0,00	0	1	-1,4	10,9	-3,0	2,4	0,000	0,000	PermCls	144,0	6,1	1	-1,4	10,9	23,5	1	-3,0	2,4
1	1	411	Rara											RaraCls	192,0	12,0	5	-2,1	12,0	48,7	5	-6,2	2,2
			Freq	0,3	0,00	0	5	-1,9	12,1	-5,4	2,2	0,000	0,000	RaraFer	3600	752	41	-2,3	20,5	934	5	-6,2	2,2
			Perm	0,2	0,00	0	1	-1,1	10,5	-2,9	1,9	0,000	0,000	PermCls	144,0	4,1	4	0,3	-10,6	22,7	1	-2,9	1,9
1	1	412	Rara											RaraCls	192,0	12,4	5	-1,9	8,3	50,4	5	-6,4	1,6
			Freq	0,3	0,00	0	5	-1,7	8,5	-5,5	1,6	0,000	0,000	RaraFer	3600	624	41	-2,3	14,5	951	5	-6,4	1,6
			Perm	0,2	0,00	0	1	-1,1	7,4	-2,9	1,4	0,000	0,000	PermCls	144,0	5,5	1	-1,1	7,4	23,0	1	-2,9	1,4
1	1	477	Rara											RaraCls	192,0	10,7	56	0,9	-26,6	18,2	37	-2,4	5,6
			Freq	0,3	0,00	0	1	-1,1	15,8	-2,2	3,4	0,000	0,000	RaraFer	3600	745	37	-1,5	26,3	455	37	-2,4	5,6
			Perm	0,2	0,00	0	1	-0,9	13,1	-2,1	2,8	0,000	0,000	PermCls	144,0	4,3	4	0,2	-13,2	16,5	1	-2,1	2,8
1	1	478	Rara											RaraCls	192,0	6,6	56	0,4	-19,4	15,4	37	-2,0	3,8
			Freq	0,3	0,00	0	1	-0,8	11,5	-1,9	2,3	0,000	0,000	RaraFer	3600	528	37	-1,0	19,2	364	37	-2,0	3,8
			Perm	0,2	0,00	0	1	-0,7	9,6	-1,9	1,9	0,000	0,000	PermCls	144,0	2,9	2	-0,1	-9,6	15,1	1	-1,9	1,9
1	1	498	Rara											RaraCls	192,0	25,9	7	-3,4	8,7	109,7	7	-14,4	1,7
			Freq	0,3	0,14	288	7	-2,9	8,8	-11,6	1,7	0,000	1,000	RaraFer	3600	783	43	-3,4	14,7	2104	7	-14,4	1,7
			Perm	0,2	0,00	0	1	-1,1	7,4	-2,9	1,4	0,000	0,000	PermCls	144,0	5,5	1	-1,1	7,4	23,0	1	-2,9	1,4
1	1	499	Rara											RaraCls	192,0	27,9	7	-3,8	12,4	111,4	7	-14,6	2,3
			Freq	0,3	0,14	288	7	-3,2	12,4	-11,8	2,3	0,000	1,000	RaraFer	3600	939	43	-3,6	20,8	2152	7	-14,6	2,3
			Perm	0,2	0,00	0	1	-1,1	10,4	-2,9	1,9	0,000	0,000	PermCls	144,0	3,5	2	-0,1	-10,5	22,7	1	-2,9	1,9
1	1	500	Rara											RaraCls	192,0	33,0	7	-4,5	13,0	110,0	7	-14,4	2,8
			Freq	0,3	0,14	288	7	-3,8	13,0	-11,7	2,8	0,000	1,000	RaraFer	3600	1075	43	-4,4	21,8	2136	7	-14,4	2,8
			Perm	0,2	0,00	0	1	-1,4	10,9	-3,0	2,4	0,000	0,000	PermCls	144,0	6,1	1	-1,4	10,9	23,5	1	-3,0	2,4
1	1	513	Rara											RaraCls	192,0	32,3	43	-3,9	-5,0	89,7	7	-11,5	-0,3
			Freq	0,3	0,11	287	7	-3,2	-3,1	-9,6	-0,3	0,000	1,000	RaraFer	3600	470	7	-3,7	-3,1	1656	7	-11,5	-0,3
			Perm	0,2	0,00	0	1	-1,4	-2,5	-3,3	-0,2	0,000	0,000	PermCls	144,0	11,6	1	-1,4	-2,5	26,4	1	-3,3	-0,2
1	1	514	Rara											RaraCls	192,0	27,5	7	-3,4	1,0	95,7	7	-12,4	0,0
			Freq	0,3	0,12	288	7	-2,9	1,0	-10,2	0,0	0,000	1,000	RaraFer	3600	519	43	-3,4	1,7	1782	7	-12,4	0,0
			Perm	0,2	0,00	0	1	-1,1	0,9	-3,1	0,0	0,000	0,000	PermCls	144,0	8,4	1	-1,1	0,9	25,0	1	-3,1	0,0
1	1	515	Rara											RaraCls	192,0	29,7	43	-3,8	3,0	102,4	7	-13,3	0,3
			Freq	0,3	0,13	288	7	-3,2	1,8	-10,9	0,3	0,000	1,000	RaraFer	3600	602	43	-3,8	3,0	1922	7	-13,3	0,3
			Perm	0,2	0,00	0	1	-1,2	1,5	-3,1	0,3	0,000	0,000	PermCls	144,0	9,6	1	-1,2	1,5	24,6	1	-3,1	0,3
1	1	573	Rara											RaraCls	192,0	43,5	30	4,4	-1,8	106,1	30	11,3	-1,7
			Freq	0,3	0,22	373	30	3,7	-1,7	9,3	-1,7	0,000	1,000	RaraFer	3600	975	30	4,4	-1,8	2567	30	11,3	-1,7
			Perm	0,2	0,00	0	4	1,1	-1,2	3,0	-1,4	0,000	0,000	PermCls	144,0	11,3	4	1,1	-1,2	29,8	4	3,0	-1,4
1	1	574	Rara											RaraCls	192,0	46,6	30	4,8	-1,2	104,2	30	11,1	-2,7
			Freq	0,3	0,22	372	30	3,9	-1,3	9,1	-2,7	0,000	1,000	RaraFer	3600	1068	30	4,8	-1,2	2485	30	11,1	-2,7
			Perm	0,2	0,00	0	4	1,2	-1,4	2,9	-2,3	0,000	0,000	PermCls	144,0	11,7	4	1,2	-1,4	28,6	4	2,9	-2,3
1	1	575	Rara											RaraCls	192,0	45,4	30	4,6	-0,3	96,8	30	10,2	-2,4
			Freq	0,3	0,00	0	30	3,8	-0,5	8,4	-2,4	0,000	0,000	RaraFer	3600	1067	30	4,6	-0,3	2298	30	10,2	-2,4
			Perm	0,2	0,00	0	4	1,2	-1,1	2,8	-2,2	0,000	0,000	PermCls	144,0	11,5	4	1,2	-1,1	27,2	4	2,8	-2,2
1	1	578	Rara											RaraCls	192,0	28,5	30	2,9	-0,2	95,4	30	10,1	0,3
			Freq	0,3	0,00	0	30	2,4	0,0	8,4	0,4	0,000	0,000	RaraFer	3600	663	30	2,9	-0,2	2348	30	10,1	0,3
			Perm	0,2	0,00	0	4	1,0	0,4	3,1	0,4	0,000	0,000	PermCls	144,0	10,1	4	1,0	0,4	31,0	4	3,1	0,4
1	1	591	Rara											RaraCls	192,0	42,6	30	4,4	-1,9	104,6	30	11,1	-1,9
			Freq	0,3	0,22	373	30	3,6	-1,9	9,2	-1,9	0,000	1,000	RaraFer	3600	948	30	4,4	-1,9	2522	30	11,1	-1,9
			Perm	0,2	0,00	0	4	1,1	-1,4	3,0	-1,5	0,000	0,000	PermCls	144,0	10,8	4	1,1	-1,4	29,5	4	3,0	-1,5
1	1	596	Rara											RaraCls	192,0	28,1	30	2,8	-0,3	94,6	30	10,0	0,2
			Freq	0,3	0,00	0	30	2,4	-0,1	8,3	0,3	0,000	0,000	RaraFer	3600	649	30	2,8	-0,3	2324	30	10,0	0,2
			Perm	0,2	0,00	0	4	1,0	0,4	3,1	0,3	0,000	0,000	PermCls	144,0	10,0	4	1,0	0,4	31,0	4	3,1	0,3

S.L.E. - VERIFICA FESSURAZIONEVERIFICA PUNZONAMENTO PIASTRE - QUOTA: 5 ELEMENTO: 1

			FESSURAZIONI										TENSIONI	DIREZIONE X					DIREZIONE Y			
Quo	Per	Nodo	Comb.	Fes	Fess	dis	Co	MfX	NX	MfY	NY	cos	sin	Combina	σ lim.	σ cal.	Co	Mf	N	σ cal.	Co	Mf	N
N.r	N.r	N.ro	Cari	lim	mm	mm	mb	(t*m)	(t)	(t*m)	(t)	teta	teta	Carico	Kg/cmq	Kg/cmq	mb	(t*m)	(t)	Kg/cmq	mb	(t*m)	(t)
5	1	1	Rara											RaraCls	192,0	32,6	62	4,6	0,0	79,7	11	11,5	0,0
			Freq	0,3	0,00	0	11	3,0	0,0	9,3	0,0	0,000	0,000	RaraFer	3600	545	62	4,6	0,0	1373	11	11,5	0,0
			Perm	0,2	0,00	0	2	2,2	0,0	3,6	0,0	0,000	0,000	PermCls	144,0	16,6	4	2,3	0,0	25,9	2	3,6	0,0
5	1	2	Rara											RaraCls	192,0	65,4	65	9,4	0,0	27,9	70	-3,9	0,0
			Freq	0,3	0,00	0	29	6,9	0,0	0,9	0,0	0,000	0,000	RaraFer	3600	1117	65	9,4	0,0	466	70	-3,9	0,0
			Perm	0,2	0,00	0	3	4,6	0,0	0,5	0,0	0,000	0,000	PermCls	144,0	32,6	3	4,6	0,0	14,3	4	-2,0	0,0
5	1	3	Rara											RaraCls	192,0	134,5	43	20,2	0,0	135,2	43	20,3	0,0
			Freq	0,3	0,22	187	7	15,3	0,0	16,1	0,0	0,693	0,721	RaraFer	3600	2409	43	20,2	0,0	2422	43	20,3	0,0
			Perm	0,2	0,00	0	4	-6,5	0,0	-3,8	0,0	0,000	0,000	PermCls	144,0	45,7	4	-6,5	0,0	41,1	1	5,8	0,0
5	1	4	Rara											RaraCls	192,0	129,4	61	19,3	0,0	22,4	12	-3,1	0,0
			Freq	0,3	0,11	265	25	12,6	0,0	0,0	0,0	1,000	0,000	RaraFer	3600	2309	61	19,3	0,0	373	12	-3,1	0,0
			Perm	0,2	0,10	265	3	10,2	0,0	0,0	0,0	1,000	0,000	PermCls	144,0	70,6	3	10,2	0,0	6,9	4	1,0	0,0
5	1	5	Rara											RaraCls	192,0	33,7	48	-3,9	-2,7	77,7	61	-9,4	0,5
			Freq	0,3	0,00	0	25	-1,7	1,4	-6,3	0,3	0,000	0,000	RaraFer	3600	619	48	-3,9	-2,7	1637	61	-9,4	0,5
			Perm	0,2	0,00	0	3	-1,5	1,2	-5,2	0,2	0,000	0,000	PermCls	144,0	16,3	2	-1,9	-1,3	43,5	3	-5,2	0,2
5	1	7	Rara											RaraCls	192,0	74,7	65	-9,1	3,1	117,8	39	14,6	0,7
			Freq	0,3	0,16	316	3	0,0	2,0	10,3	0,4	0,000	1,000	RaraFer	3600	1641	65	-9,1	3,1	2552	39	14,6	0,7
			Perm	0,2	0,00	0	1	0,0	1,7	9,0	0,3	0,000	0,000	PermCls	144,0	43,8	2	5,2	-1,7	74,2	1	9,0	0,3
5	1	10	Rara											RaraCls	192,0	25,2	48	2,5	2,9	100,6	12	10,6	0,3

S.L.E. - VERIFICA FESSURAZIONEVERIFICA PUNZONAMENTO PIASTRE - QUOTA: 5 ELEMENTO: 1

			FESSURAZIONI										TENSIONI	DIREZIONE X					DIREZIONE Y			
Quo	Per	Nodo	Comb.	Fes	Fess	dis	Co	MfX	NX	MfY	NY	cos	sin	Combina	σ lim.	σ cal.	Co	Mf	N	σ cal.	Co	Mf	N
N.r	N.r	N.ro	Cari	lim	mm	mm	mb	(t*m)	(t)	(t*m)	(t)	teta	teta	Carico	Kg/cmq	Kg/cmq	mb	(t*m)	(t)	Kg/cmq	mb	(t*m)	(t)
			Freq	0,3	0,22	374	12	2,1	1,6	8,9	0,3	0,000	1,000	RaraFer	3600	680	48	2,5	2,9	2484	12	10,6	0,3
			Perm	0,2	0,00	0	2	1,2	1,6	3,6	0,3	0,000	0,000	PermCls	144,0	12,1	4	1,2	1,6	35,8	2	3,6	0,3
5	1	12	Rara											RaraCls	192,0	24,2	11	2,5	-2,4	106,0	11	11,3	-0,5
			Freq	0,3	0,23	373	11	2,2	-2,3	9,5	-0,5	0,000	1,000	RaraFer	3600	493	11	2,5	-2,4	2603	11	11,3	-0,5
			Perm	0,2	0,00	0	1	1,0	-1,7	3,6	-0,4	0,000	0,000	PermCls	144,0	10,3	1	1,0	-1,7	35,0	1	3,6	-0,4
5	1	14	Rara											RaraCls	192,0	21,6	11	2,2	-1,4	105,9	11	11,2	-0,3
			Freq	0,3	0,23	374	11	1,9	-1,3	9,5	-0,3	0,000	1,000	RaraFer	3600	511	12	2,1	0,8	2605	11	11,2	-0,3
			Perm	0,2	0,00	0	2	0,8	0,9	3,7	0,2	0,000	0,000	PermCls	144,0	8,2	2	0,8	0,9	36,9	2	3,7	0,2
5	1	16	Rara											RaraCls	192,0	30,6	48	3,1	1,1	108,3	12	11,5	0,1
			Freq	0,3	0,25	374	12	2,5	0,6	10,0	0,1	0,000	1,000	RaraFer	3600	753	48	3,1	1,1	2683	12	11,5	0,1
			Perm	0,2	0,00	0	2	1,5	0,7	5,2	0,1	0,000	0,000	PermCls	144,0	15,1	2	1,5	0,7	51,2	2	5,2	0,1
5	1	18	Rara											RaraCls	192,0	26,9	48	2,7	0,0	108,2	12	11,5	0,0
			Freq	0,3	0,25	374	12	2,2	0,0	10,0	0,0	0,000	1,000	RaraFer	3600	629	48	2,7	0,0	2676	12	11,5	0,0
			Perm	0,2	0,00	0	2	1,3	0,0	5,2	0,0	0,000	0,000	PermCls	144,0	13,1	2	1,3	0,0	51,1	2	5,2	0,0
5	1	20	Rara											RaraCls	192,0	27,2	48	2,8	0,4	109,6	12	11,7	0,0
			Freq	0,3	0,25	374	12	2,3	0,2	10,1	0,0	0,000	1,000	RaraFer	3600	651	48	2,8	0,4	2715	12	11,7	0,0
			Perm	0,2	0,00	0	2	1,3	0,3	5,3	0,0	0,000	0,000	PermCls	144,0	13,4	2	1,3	0,3	52,0	2	5,3	0,0
5	1	22	Rara											RaraCls	192,0	25,1	48	2,5	0,2	113,4	48	12,1	0,0
			Freq	0,3	0,26	374	12	2,1	0,1	10,4	0,0	0,000	1,000	RaraFer	3600	593	48	2,5	0,2	2817	48	12,1	0,0
			Perm	0,2	0,00	0	2	1,3	0,2	6,2	0,0	0,000	0,000	PermCls	144,0	12,9	2	1,3	0,2	59,7	2	6,2	0,0
5	1	24	Rara											RaraCls	192,0	27,2	48	2,7	0,2	116,0	48	12,4	0,1
			Freq	0,3	0,26	374	12	2,2	0,0	10,5	0,0	0,000	1,000	RaraFer	3600	645	48	2,7	0,2	2889	48	12,4	0,1
			Perm	0,2	0,00	0	2	1,4	0,3	6,3	0,1	0,000	0,000	PermCls	144,0	14,1	2	1,4	0,3	61,3	2	6,3	0,1
5	1	26	Rara											RaraCls	192,0	21,2	48	2,1	0,2	110,0	48	11,7	0,1
			Freq	0,3	0,25	374	12	1,9	-0,2	10,0	0,0	0,000	1,000	RaraFer	3600	502	48	2,1	0,2	2726	48	11,7	0,1
			Perm	0,2	0,00	0	2	1,2	0,4	6,1	0,1	0,000	0,000	PermCls	144,0	11,5	2	1,2	0,4	59,4	2	6,1	0,1
5	1	28	Rara											RaraCls	192,0	26,4	48	2,7	-0,2	111,0	48	11,8	0,0
			Freq	0,3	0,25	374	12	2,2	-0,4	9,9	-0,1	0,000	1,000	RaraFer	3600	612	48	2,7	-0,2	2751	48	11,8	0,0
			Perm	0,2	0,00	0	2	1,4	0,2	6,3	0,0	0,000	0,000	PermCls	144,0	14,3	2	1,4	0,2	61,1	2	6,3	0,0
5	1	30	Rara											RaraCls	192,0	28,4	48	2,9	-0,4	110,9	48	11,8	-0,1
			Freq	0,3	0,24	374	12	2,3	-0,4	9,8	-0,1	0,000	1,000	RaraFer	3600	654	48	2,9	-0,4	2748	48	11,8	-0,1
			Perm	0,2	0,00	0	2	1,5	0,0	6,4	0,0	0,000	0,000	PermCls	144,0	15,1	2	1,5	0,0	62,0	2	6,4	0,0
5	1	35	Rara											RaraCls	192,0	70,2	65	10,1	0,0	16,2	48	-2,3	0,0
			Freq	0,3	0,00	0	29	7,4	0,0	0,7	0,0	0,000	0,000	RaraFer	3600	1202	65	10,1	0,0	270	48	-2,3	0,0
			Perm	0,2	0,00	0	3	5,1	0,0	0,4	0,0	0,000	0,000	PermCls	144,0	36,3	3	5,1	0,0	7,3	2	-1,0	0,0
5	1	36	Rara											RaraCls	192,0	118,4	65	17,6	0,0	15,9	55	2,2	0,0
			Freq	0,3	0,12	265	29	13,2	0,0	1,6	0,0	1,000	0,000	RaraFer	3600	2095	65	17,6	0,0	264	55	2,2	0,0
			Perm	0,2	0,00	0	3	8,9	0,0	1,1	0,0	0,000	0,000	PermCls	144,0	62,2	3	8,9	0,0	7,6	3	1,1	0,0
5	1	51	Rara											RaraCls	192,0	14,0	51	-1,7	1,8	96,9	61	-11,9	0,4
			Freq	0,3	0,00	0	25	-1,0	1,0	-8,4	0,2	0,000	0,000	RaraFer	3600	328	51	-1,7	1,8	2065	61	-11,9	0,4
			Perm	0,2	0,00	0	3	-0,9	0,8	-7,2	0,2	0,000	0,000	PermCls	144,0	7,6	3	-0,9	0,8	60,3	3	-7,2	0,2
5	1	52	Rara											RaraCls	192,0	70,0	65	10,1	0,0	7,7	24	-1,1	0,0
			Freq	0,3	0,00	0	29	7,4	0,0	0,1	0,0	0,000	0,000	RaraFer	3600	1199	65	10,1	0,0	128	24	-1,1	0,0
			Perm	0,2	0,00	0	3	4,9	0,0	0,0	0,0	0,000	0,000	PermCls	144,0	34,6	3	4,9	0,0	3,1	4	-0,4	0,0
5	1	53	Rara											RaraCls	192,0	128,6	65	19,2	0,0	20,6	65	2,9	0,0
			Freq	0,3	0,14	265	29	14,4	0,0	2,2	0,0	1,000	0,000	RaraFer	3600	2292	65	19,2	0,0	342	65	2,9	0,0
			Perm	0,2	0,00	0	3	9,8	0,0	1,5	0,0	0,000	0,000	PermCls	144,0	68,0	3	9,8	0,0	10,4	3	1,5	0,0
5	1	68	Rara											RaraCls	192,0	2,7	46	-0,3	-2,1	93,7	61	-11,4	0,4
			Freq	0,3	0,00	0	25	0,0	0,0	-8,1	0,2	0,000	0,000	RaraFer	3600	94	37	0,3	1,8	1991	61	-11,4	0,4
			Perm	0,2	0,00	0	3	0,0	0,0	-7,0	0,2	0,000	0,000	PermCls	144,0	1,3	2	-0,2	-1,0	58,5	3	-7,0	0,2
5	1	69	Rara											RaraCls	192,0	77,2	65	11,1	0,0	12,2	55	1,7	0,0
			Freq	0,3	0,00	0	29	8,2	0,0	1,1	0,0	0,000	0,000	RaraFer	3600	1328	65	11,1	0,0	201	55	1,7	0,0
			Perm	0,2	0,00	0	3	5,1	0,0	0,4	0,0	0,000	0,000	PermCls	144,0	36,2	3	5,1	0,0	5,5	2	-0,8	0,0
5	1	70	Rara											RaraCls	192,0	117,3	69	17,4	0,0	13,9	69	1,9	0,0
			Freq	0,3	0,12	265	33	13,0	0,0	1,3	0,0	1,000	0,000	RaraFer	3600	2073	69	17,4	0,0	231	69	1,9	0,0
			Perm	0,2	0,00	0	3	9,0	0,0	1,0	0,0	0,000	0,000	PermCls	144,0	62,7	3	9,0	0,0	7,3	3	1,0	0,0
5	1	85	Rara											RaraCls	192,0	14,0	69	-1,7	1,7	96,9	61	-11,9	0,4
			Freq	0,3	0,00	0	25	-1,0	1,0	-8,4	0,2	0,000	0,000	RaraFer	3600	325	69	-1,7	1,7	2065	61	-11,9	0,4
			Perm	0,2	0,00	0	3	-0,9	0,8	-7,2	0,2	0,000	0,000	PermCls	144,0	7,6	3	-0,9	0,8	60,3	3	-7,2	0,2
5	1	86	Rara											RaraCls	192,0	64,7	56	-9,3	0,0	32,7	56	-4,6	0,0
			Freq	0,3	0,00	0	20	-6,2	0,0	-4,0	0,0	0,000	0,000	RaraFer	3600	1104	56	-9,3	0,0	547	56	-4,6	0,0
			Perm	0,2	0,00	0	4	-4,6	0,0	-2,4	0,0	0,000	0,000	PermCls	144,0	32,5	4	-4,6	0,0	17,1	4	-2,4	0,0
5	1	87	Rara											RaraCls	192,0	141,9	55	24,7	0,0	25,4	20	4,1	0,0
			Freq	0,3	0,11	229	19	18,2	0,0	0,7	0,0	1,000	0,000	RaraFer	3600	1997	55	24,7	0,0	329	20	4,1	0,0
			Perm	0,2	0,00	0	3	9,9	0,0	0,0	0,0	0,000	0,000	PermCls	144,0	60,4	3	9,9	0,0	8,9	4	1,4	0,0
5	1	102	Rara											RaraCls	192,0	32,8	42	-3,8	-2,6	82,3	55	-10,0	0,5
			Freq	0,3	0,00	0	19	-1,7	1,3	-6,9	0,3	0,000	0,000	RaraFer	3600	603	38	-3,8	-2,5	1739	55	-10,0	0,5
			Perm	0,2	0,00	0	3	-1,5	1,2	-5,2	0,2	0,000	0,000	PermCls	144,0	16,3	2	-1,9	-1,3	43,5	3	-5,2	0,2
5	1	103	Rara											RaraCls	192,0	55,9	44	8,0	0,0	78,1	24	-11,3	0,0
			Freq	0,3	0,00	0	24	-1,0	0,0	-9,0	0,0	0,000	0,000	RaraFer	3600	950	44	8,0	0,0	1344	24	-11,3	0,0
			Perm	0,2	0,00	0	2	3,4	0,0	2,0	0,0	0,000	0,000	PermCls	144,0	25,2	4	3,5	0,0	14,5	4	-2,0	0,0
5	1	104	Rara											RaraCls	192,0	166,5	56	-29,6	0,0	121,4	56	-20,8	0,0
			Freq	0,3	0,19	163	20	-24,4	0,0	-16,6	0,0	0,793	0,609	RaraFer	3600	2396	56	-29,6	0,0	1679	56	-20,8	0,0
			Perm	0,2	0,08	229	4	-12,1	0,0	-7,6	0,0	1,000	0,000	PermCls	144,0	73,2	4	-12,1	0,0	46,6	4	-7,6	0,0
5	1	105	Rara											RaraCls	192,0	36,3	69	-3,7	-3,4	77,8	23	-8,1	-0,5
			Freq	0,3	0,00	0	23	-3,0	-2,0	-6,5	-0,4	0,000	0,000	RaraFer	3600	752	69	-3,7	-3,4	1868	23	-8,1	-0,5
			Perm	0,2	0,00	0	2	1,2	1,6	1,8	0,3	0,000	0,000	PermCls	144,0	12,4	4	1,2	1,6	18,9	1	1,9	-0,4
5	1	119	Rara											RaraCls	192,0	73,0	61	-8,9	3,4	115,6	37	14,4	0,7
			Freq	0,3	0,16	316	1	0,0	2,0	10,0	0,4	0,000	1,000	RaraFer	3600	1610	61	-8,9	3,4	2502	37	14,4	0,7
			Perm	0,2	0,00	0	1	0,0	1,7	9,0	0,3	0,000	0,000	PermCls	144,0	39,8	2	4,7	-1,7	74,2	1	9,0	0,3
5	1	253	Rara											RaraCls	192,0	32,1	44	3,8	-2,5	51,3	61	-6,1	0,5
			Freq	0,3	0,00	0	25	-2,3	1,3	-4,3	0,3	0,000	0,000	RaraFer	3600	703	61	-3,8	2,3	1067	61	-6,1	0,5
			Perm	0,2	0,00	0	3	-1,9	1,1	-3,5	0,2	0,000	0,000	PermCls	144,0	16,5	3	-1,9	1,1	29,5	3	-3,5	0,2
5	1	254	Rara											RaraCls	192,0	31,3	61	-3,2	2,0	54,7	61	-5,6	0,4
			Freq	0,3	0,00	0	25	-2,0	1,2	-4,0	0,2	0,000	0,000	RaraFer	3600	798	61	-3,2	2,0	1316	61	-5,6	0,4
			Perm	0,2	0,00	0	3	-1,6	1,0	-3,2	0,2	0,000	0,000	PermCls	144,0	16,4	3	-1,6	1,0	31,6	3	-3,2	0,2
5	1	262	Rara											RaraCls	192,0	28,1	48	2,8	2,4	106,6	12	11,3	0,2
			Freq	0,3	0,24	374	12	2,4	1,3	9,7	0,3	0,000	1,000	RaraFer	3600	734	48	2,8	2,4	2642	12	11,3	0,2
			Perm	0,2	0,00	0	2	1,4	1,4	4,8	0,3	0,000	0,000	PermCls	144,0	13,5	2	1,4	1,4	46,6	2	4,8	0,3
5	1	263	Rara											RaraCls	192,0	30,1	48	3,0	2,7	105,9	12	11,2	0,3

S.L.E. - VERIFICA FESSURAZIONEVERIFICA PUNZONAMENTO PIASTRE - QUOTA: 5 ELEMENTO: 1

			FESSURAZIONI										TENSIONI		DIREZIONE X				DIREZIONE Y			
Quo N.r	Per N.r	Nodo N.ro	Comb. Cari	Fes lim	Fess mm	dis mm	Co mb	MfX (t*m)	NX (t)	MfY (t*m)	NY (t)	cos teta	sin teta	Combina Carico	σ lim. Kg/cmq	σ cal. Kg/cmq	Co mb	Mf (t*m)	N (t)	σ cal. Kg/cmq	Co mb	Mf (t*m)	N (t)
			Freq	0,3	0,24	374	12	2,6	1,5	9,6	0,3	0,000	1,000	RaraFer	3600	790	48	3,0	2,7	2624	12	11,2	0,3
			Perm	0,2	0,00	0	2	1,4	1,5	4,4	0,3	0,000	0,000	PermCls	144,0	14,4	2	1,4	1,5	43,4	2	4,4	0,3
5	1	264	Rara											RaraCls	192,0	26,3	12	2,7	1,5	108,0	11	11,5	-0,5
			Freq	0,3	0,24	373	11	2,1	-2,6	9,7	-0,5	0,000	1,000	RaraFer	3600	664	12	2,7	1,5	2655	11	11,5	-0,5
			Perm	0,2	0,00	0	2	1,1	1,7	4,0	0,3	0,000	0,000	PermCls	144,0	10,9	2	1,1	1,7	38,9	2	4,0	0,3
5	1	268	Rara											RaraCls	192,0	24,6	48	2,5	0,5	111,5	48	11,9	0,1
			Freq	0,3	0,26	374	12	2,1	0,2	10,3	0,0	0,000	1,000	RaraFer	3600	591	48	2,5	0,5	2769	48	11,9	0,1
			Perm	0,2	0,00	0	2	1,3	0,3	5,9	0,1	0,000	0,000	PermCls	144,0	12,7	2	1,3	0,3	57,7	2	5,9	0,1
5	1	269	Rara											RaraCls	192,0	30,5	48	3,1	0,6	109,9	48	11,7	0,1
			Freq	0,3	0,25	374	12	2,5	0,3	10,3	0,1	0,000	1,000	RaraFer	3600	734	48	3,1	0,6	2726	48	11,7	0,1
			Perm	0,2	0,00	0	2	1,6	0,4	5,8	0,1	0,000	0,000	PermCls	144,0	15,6	2	1,6	0,4	56,2	2	5,8	0,1
5	1	270	Rara											RaraCls	192,0	25,3	48	2,6	0,7	107,5	12	11,4	0,1
			Freq	0,3	0,25	374	12	2,1	0,3	10,0	0,1	0,000	1,000	RaraFer	3600	616	48	2,6	0,7	2660	12	11,4	0,1
			Perm	0,2	0,00	0	2	1,3	0,5	5,4	0,1	0,000	0,000	PermCls	144,0	12,8	2	1,3	0,5	52,9	2	5,4	0,1
5	1	274	Rara											RaraCls	192,0	28,9	48	2,9	-0,7	102,0	48	10,8	-0,1
			Freq	0,3	0,22	374	12	2,3	-0,5	8,9	-0,1	0,000	1,000	RaraFer	3600	659	48	2,9	-0,7	2509	48	10,8	-0,1
			Perm	0,2	0,00	0	2	1,6	-0,2	6,2	0,0	0,000	0,000	PermCls	144,0	16,1	2	1,6	-0,2	60,1	2	6,2	0,0
5	1	275	Rara											RaraCls	192,0	29,3	48	3,0	-0,5	106,0	48	11,3	-0,1
			Freq	0,3	0,23	374	12	2,3	-0,4	9,3	-0,1	0,000	1,000	RaraFer	3600	672	48	3,0	-0,5	2616	48	11,3	-0,1
			Perm	0,2	0,00	0	2	1,6	-0,2	6,3	0,0	0,000	0,000	PermCls	144,0	16,1	2	1,6	-0,2	61,3	2	6,3	0,0
5	1	276	Rara											RaraCls	192,0	30,4	48	3,1	-0,4	109,2	48	11,6	-0,1
			Freq	0,3	0,24	374	12	2,4	-0,3	9,6	-0,1	0,000	1,000	RaraFer	3600	703	48	3,1	-0,4	2700	48	11,6	-0,1
			Perm	0,2	0,00	0	2	1,7	-0,1	6,4	0,0	0,000	0,000	PermCls	144,0	16,5	2	1,7	-0,1	62,1	2	6,4	0,0
5	1	304	Rara											RaraCls	192,0	21,8	61	-2,6	1,8	83,4	61	-10,1	0,4
			Freq	0,3	0,00	0	25	-1,7	1,0	-7,3	0,2	0,000	0,000	RaraFer	3600	487	61	-2,6	1,8	1760	61	-10,1	0,4
			Perm	0,2	0,00	0	3	-1,4	0,8	-6,2	0,2	0,000	0,000	PermCls	144,0	12,3	3	-1,4	0,8	52,4	3	-6,2	0,2
5	1	305	Rara											RaraCls	192,0	29,5	61	-3,0	1,7	85,7	61	-9,0	0,4
			Freq	0,3	0,00	0	25	-2,0	1,0	-6,6	0,2	0,000	0,000	RaraFer	3600	744	61	-3,0	1,7	2095	61	-9,0	0,4
			Perm	0,2	0,00	0	3	-1,7	0,8	-5,7	0,2	0,000	0,000	PermCls	144,0	16,8	3	-1,7	0,8	55,1	3	-5,7	0,2
5	1	322	Rara											RaraCls	192,0	18,2	69	-2,1	1,7	81,5	61	-9,9	0,4
			Freq	0,3	0,00	0	25	-1,4	1,0	-7,1	0,2	0,000	0,000	RaraFer	3600	410	69	-2,1	1,7	1719	61	-9,9	0,4
			Perm	0,2	0,00	0	3	-1,2	0,8	-6,2	0,2	0,000	0,000	PermCls	144,0	10,4	3	-1,2	0,8	51,7	3	-6,2	0,2
5	1	323	Rara											RaraCls	192,0	27,2	69	-2,7	1,6	84,4	61	-8,8	0,4
			Freq	0,3	0,00	0	25	-1,8	1,0	-6,5	0,2	0,000	0,000	RaraFer	3600	686	69	-2,7	1,6	2063	61	-8,8	0,4
			Perm	0,2	0,00	0	3	-1,6	0,8	-5,6	0,2	0,000	0,000	PermCls	144,0	15,7	3	-1,6	0,8	54,9	3	-5,6	0,2
5	1	340	Rara											RaraCls	192,0	22,0	69	-2,6	1,7	83,4	61	-10,1	0,4
			Freq	0,3	0,00	0	25	-1,7	1,0	-7,3	0,2	0,000	0,000	RaraFer	3600	489	69	-2,6	1,7	1760	61	-10,1	0,4
			Perm	0,2	0,00	0	3	-1,4	0,8	-6,2	0,2	0,000	0,000	PermCls	144,0	12,3	3	-1,4	0,8	52,4	3	-6,2	0,2
5	1	341	Rara											RaraCls	192,0	29,8	69	-3,0	1,6	85,7	61	-9,0	0,4
			Freq	0,3	0,00	0	25	-2,0	1,0	-6,6	0,2	0,000	0,000	RaraFer	3600	748	69	-3,0	1,6	2095	61	-9,0	0,4
			Perm	0,2	0,00	0	3	-1,7	0,8	-5,7	0,2	0,000	0,000	PermCls	144,0	16,8	3	-1,7	0,8	55,1	3	-5,7	0,2
5	1	342	Rara											RaraCls	192,0	28,2	69	-2,8	1,4	77,1	65	-8,0	0,3
			Freq	0,3	0,00	0	29	-1,9	0,8	-6,0	0,2	0,000	0,000	RaraFer	3600	703	69	-2,8	1,4	1874	65	-8,0	0,3
			Perm	0,2	0,00	0	3	-1,6	0,7	-5,2	0,2	0,000	0,000	PermCls	144,0	16,2	3	-1,6	0,7	50,6	3	-5,2	0,2
5	1	358	Rara											RaraCls	192,0	32,6	55	-3,9	2,2	55,8	55	-6,7	0,4
			Freq	0,3	0,00	0	19	-2,4	1,3	-4,9	0,3	0,000	0,000	RaraFer	3600	719	55	-3,9	2,2	1164	55	-6,7	0,4
			Perm	0,2	0,00	0	3	-1,9	1,1	-3,5	0,2	0,000	0,000	PermCls	144,0	16,5	3	-1,9	1,1	29,5	3	-3,5	0,2

S.L.U. - AZIONI S.L.V. - VERIFICA SHELL C.A. - QUOTA: 1 ELEMENTO: 1

Gr.Q N.ro	Gen N.r	Nodo 3d N.ro	Nx Kg/m	Ny Kg/m	Txy Kg/m	Mx kgm/m	My kgm/m	Mxy kgm/m	Molt.Ult. Direz. X	Molt.Ult. Direz. Y	Ax s.	Ay s.	Ax i.	Ay i.	Atag.	σt kg/cmq	eta mm
											---------- cmq/m ----------						
1	1	1	81599	7516	48661	-2487	-13930	-182	2,51	2,59	31,4	31,4	31,4	31,4	6,2	2,06	-4,1
1	1	3	79512	22056	88594	-3862	-19502	-946	2,35	1,71	31,4	31,4	31,4	31,4	11,3	2,17	-4,3
1	1	7	61537	24218	32523	361	-6520	574	1,92	1,92	15,7	15,7	15,7	15,7	4,2	1,99	-4,0
1	1	8	88506	3938	15547	-785	-3133	-282	1,31	5,36	15,7	15,7	15,7	15,7	2,0	1,17	-2,3
1	1	10	88824	-6351	26643	-2618	-13318	754	2,32	3,15	31,4	31,4	31,4	31,4	3,4	1,83	-3,7
1	1	12	52388	22092	12874	-2746	-11609	698	1,76	1,33	15,7	15,7	15,7	15,7	1,6	1,56	-3,1
1	1	14	52164	20944	26669	-2733	-11993	674	1,77	1,31	15,7	15,7	15,7	15,7	3,4	1,53	-3,1
1	1	18	51043	27545	2415	-2850	-11975	192	1,78	1,23	15,7	15,7	15,7	15,7	0,3	1,09	-2,2
1	1	20	51807	27131	14187	-2420	-10310	176	1,83	1,37	15,7	15,7	15,7	15,7	1,8	1,10	-2,2
1	1	22	49482	30357	10296	-2215	-8359	-17	1,93	1,51	15,7	15,7	15,7	15,7	1,3	1,29	-2,6
1	1	24	49976	30925	15459	-2256	-8013	-23	1,91	1,54	15,7	15,7	15,7	15,7	2,0	1,30	-2,6
1	1	34	87760	-3888	13557	-1248	-5857	-248	1,28	3,89	15,7	15,7	15,7	15,7	1,7	0,83	-1,7
1	1	120	12936	8488	20305	6978	20837	-3365	2,99	1,22	21,4	21,4	21,4	21,4	2,6		-3,9
1	1	121	4019	-958	9966	4892	12377	-2770	4,91	2,22	21,4	21,4	21,4	21,4	1,3		-3,7
1	1	125	26164	35152	15948	-1170	-3105	-1396	3,65	2,26	15,7	15,7	15,7	15,7	2,0		-2,7
1	1	127	17672	28280	7161	-1153	-6659	569	4,94	1,78	15,7	15,7	15,7	15,7	0,9		-2,7
1	1	256	78521	14196	34685	-411	-1544	-153	1,51	5,18	15,7	15,7	15,7	15,7	4,4	1,73	-3,5
1	1	257	87768	12120	24833	-514	-1690	-171	1,35	5,46	15,7	15,7	15,7	15,7	3,2	1,52	-3,0
1	1	258	88952	7677	18640	-649	-2404	-237	1,32	5,51	15,7	15,7	15,7	15,7	2,4	1,34	-2,7
1	1	263	89041	-16683	14137	-2232	-12345	495	1,18	2,09	15,7	15,7	15,7	15,7	1,8	1,19	-2,4
1	1	264	88724	-14553	21232	-2272	-12394	666	1,18	2,02	15,7	15,7	15,7	15,7	2,7	1,36	-2,7
1	1	270	86644	-14722	13711	-1878	-11553	66	1,24	2,20	15,7	15,7	15,7	15,7	1,8	1,17	-2,3
1	1	280	88140	-4874	12774	-1309	-6414	-217	1,27	3,61	15,7	15,7	15,7	15,7	1,6	0,92	-1,8
1	1	281	88059	-5896	11766	-1369	-6924	-185	1,26	3,40	15,7	15,7	15,7	15,7	1,5	1,01	-2,0
1	1	288	87390	-2669	13866	-1156	-5253	-276	1,29	4,21	15,7	15,7	15,7	15,7	1,8	0,75	-1,5
1	1	381	-608	20864	12823	-2215	-4080	1257	9,60	2,68	15,7	15,7	15,7	15,7	1,6		-4,1
1	1	398	44598	20126	13049	-1936	-7324	527	2,16	1,90	15,7	15,7	15,7	15,7	1,7		-3,0
1	1	400	51279	18728	18507	-1926	-7491	507	1,93	1,91	15,7	15,7	15,7	15,7	2,4		-2,9

S.L.U. - AZIONI S.L.V. - VERIFICA SHELL C.A. - QUOTA: 1 ELEMENTO: 2

Gr.Q N.ro	Gen N.r	Nodo 3d N.ro	Nx Kg/m	Ny Kg/m	Txy Kg/m	Mx kgm/m	My kgm/m	Mxy kgm/m	Molt.Ult. Direz. X	Molt.Ult. Direz. Y	Ax s.	Ay s.	Ax i.	Ay i.	Atag.	σt kg/cmq	eta mm
											---------- cmq/m ----------						
1	2	103	84527	-28197	80129	-4651	-15042	-2684	2,15	3,56	31,4	31,4	31,4	31,4	10,2	2,24	-4,5
1	2	104	89863	-60034	88813	-6441	-22930	-3067	1,88	2,70	31,4	31,4	31,4	31,4	11,3	2,33	-4,7
1	2	105	86108	3054	29491	-2513	-6663	-1755	2,39	5,48	31,4	31,4	31,4	31,4	3,8	2,04	-4,1
1	2	113	87144	-5751	16541	1372	5424	483	1,28	4,52	15,7	15,7	15,7	15,7	2,1	1,69	-3,4
1	2	114	87330	-7614	10509	1338	5526	438	1,28	4,69	15,7	15,7	15,7	15,7	1,3	1,70	-3,4
1	2	116	87683	-7438	9589	1204	5291	360	1,28	4,92	15,7	15,7	15,7	15,7	1,2	1,53	-3,1

S.L.U. - AZIONI S.L.V. - VERIFICA SHELL C.A. - QUOTA: 1 ELEMENTO: 2

Gr.Q N.ro	Gen N.r	Nodo 3d N.ro	Nx Kg/m	Ny Kg/m	Txy Kg/m	Mx kgm/m	My kgm/m	Mxy kgm/m	Molt.Ult. Direz. X	Molt.Ult. Direz. Y	Ax s.	Ay s.	Ax i.	Ay i.	Atag.	σt kg/cmq	eta mm
											---------- cmq/m ----------						
1	2	118	88153	1473	13549	875	2628	500	1,31	7,07	15,7	15,7	15,7	15,7	1,7	1,48	-3,0
1	2	119	59665	18243	33218	-438	6789	-514	1,96	2,07	15,7	15,7	15,7	15,7	4,2	2,26	-4,5
1	2	136	601	-15314	6057	3855	15718	-739	6,88	2,02	21,4	21,4	21,4	21,4	0,8		-4,1
1	2	137	5893	-2089	18934	5782	22487	-1741	4,04	1,23	21,4	21,4	21,4	21,4	2,4		-4,3
1	2	139	27005	9683	20607	3107	16208	1446	2,66	1,14	15,7	15,7	15,7	15,7	2,6		-3,2
1	2	140	852	-20454	10994	3382	17013	-43	5,76	1,48	15,7	15,7	15,7	15,7	1,4		-3,2
1	2	141	17511	25745	7257	2315	13752	-342	3,87	1,13	15,7	15,7	15,7	15,7	0,9		-3,3
1	2	142	12919	27679	12895	1655	10389	-702	5,32	1,35	15,7	15,7	15,7	15,7	1,6		-3,8
1	2	236	28773	6671	13031	2942	16899	1352	2,62	1,13	15,7	15,7	15,7	15,7	1,7		-3,2
1	2	237	21459	3642	7200	2569	18951	-283	3,29	1,04	15,7	15,7	15,7	15,7	0,9		-3,2
1	2	238	11951	28997	13120	1841	9826	-825	5,29	1,39	15,7	15,7	15,7	15,7	1,7		-3,8
1	2	362	91163	-2023	13923	969	3991	-319	1,26	5,55	15,7	15,7	15,7	15,7	1,8	1,46	-2,9
1	2	363	89464	1159	21018	1199	3664	-747	1,26	5,27	15,7	15,7	15,7	15,7	2,7	1,60	-3,2
1	2	366	88486	-4099	14429	1010	4864	-183	1,29	4,84	15,7	15,7	15,7	15,7	1,8	1,48	-3,0
1	2	374	87322	-2876	11336	1054	3586	522	1,30	6,51	15,7	15,7	15,7	15,7	1,4	1,19	-2,4
1	2	376	78108	14114	34613	449	1167	165	1,52	5,75	15,7	15,7	15,7	15,7	4,4	2,01	-4,0
1	2	377	87499	9165	24047	571	1667	370	1,35	6,35	15,7	15,7	15,7	15,7	3,1	1,81	-3,6
1	2	378	88636	4910	16996	-347	2137	282	1,35	6,87	15,7	15,7	15,7	15,7	2,2	1,64	-3,3
1	2	487	8793	21799	17342	1772	8657	640	6,26	1,65	15,7	15,7	15,7	15,7	2,2		-3,3
1	2	497	12693	19652	13121	1863	8909	646	5,09	1,67	15,7	15,7	15,7	15,7	1,7		-3,3
1	2	502	24783	20989	5767	2462	10018	360	3,07	1,50	15,7	15,7	15,7	15,7	0,7		-3,1
1	2	512	26574	21630	9819	2361	9722	330	2,98	1,52	15,7	15,7	15,7	15,7	1,3		-3,1

S.L.U. - AZIONI S.L.V. - VERIFICA SHELL C.A. - QUOTA: 1 ELEMENTO: 3

Gr.Q N.ro	Gen N.r	Nodo 3d N.ro	Nx Kg/m	Ny Kg/m	Txy Kg/m	Mx kgm/m	My kgm/m	Mxy kgm/m	Molt.Ult. Direz. X	Molt.Ult. Direz. Y	Ax s.	Ay s.	Ax i.	Ay i.	Atag.	σt kg/cmq	eta mm
											---------- cmq/m ----------						
1	3	3	33043	69875	47965	4346	15777	-1488	3,78	1,32	31,4	31,4	31,4	31,4	6,1	2,17	-4,3
1	3	104	2664	5521	128498	4422	16710	1350	6,90	2,03	31,4	33,9	31,4	33,9	16,4	2,33	-4,7
1	3	246	33043	69875	78733	-1672	-2407	1488	5,38	2,79	31,4	31,4	31,4	31,4	10,1		-4,2
1	3	251	114	76190	113617	822	-1051	-722	39,21	2,91	31,4	31,4	31,4	31,4	14,5		-4,2
1	3	252	2664	5521	179014	-1513	-2165	-1350	17,76	11,44	31,4	31,4	31,4	31,4	22,9		-4,4

S.L.U. - AZIONI S.L.V. - VERIFICA SHELL C.A. - QUOTA: 2 ELEMENTO: 3

Gr.Q N.ro	Gen N.r	Nodo 3d N.ro	Nx Kg/m	Ny Kg/m	Txy Kg/m	Mx kgm/m	My kgm/m	Mxy kgm/m	Molt.Ult. Direz. X	Molt.Ult. Direz. Y	Ax s.	Ay s.	Ax i.	Ay i.	Atag.	σt kg/cmq	eta mm
											---------- cmq/m ----------						
2	3	120	1819	-28025	51170	-296	3931	258	39,84	11,40	20,1	20,1	20,1	20,1	6,5		-3,9
2	3	137	14769	17133	26892	-472	2714	-673	8,60	4,29	20,1	20,1	20,1	20,1	3,4		-4,3
2	3	149	4852	31390	14948	-1134	-1391	1139	12,10	3,77	20,1	20,1	20,1	20,1	1,9		-4,1
2	3	240	42648	26201	47044	0	-449	-336	3,69	5,30	20,1	20,1	20,1	20,1	6,0		-4,2

S.L.U. - AZIONI S.L.D. - VERIFICA SHELL C.A. - QUOTA: 1 ELEMENTO: 1

Gr.Q N.ro	Gen N.r	Nodo 3d N.ro	Nx Kg/m	Ny Kg/m	Txy Kg/m	Mx kgm/m	My kgm/m	Mxy kgm/m	Molt.Ult. Direz. X	Molt.Ult. Direz. Y	Ax s.	Ay s.	Ax i.	Ay i.	Atag.	σt kg/cmq	eta mm
											---------- cmq/m ----------						
1	1	1	81599	7516	48661	-2487	-13930	-182	2,51	2,59	31,4	31,4	31,4	31,4	6,2	2,06	-4,1
1	1	3	79512	22056	88594	-3862	-19502	-946	2,35	1,71	31,4	31,4	31,4	31,4	11,3	2,17	-4,3
1	1	7	61537	24218	32523	361	-6520	574	1,92	1,92	15,7	15,7	15,7	15,7	4,2	1,99	-4,0
1	1	8	88506	3938	15547	-785	-3133	-282	1,31	5,36	15,7	15,7	15,7	15,7	2,0	1,17	-2,3
1	1	10	88824	-6351	26643	-2618	-13318	754	2,32	3,15	31,4	31,4	31,4	31,4	3,4	1,83	-3,7
1	1	12	52388	22092	12874	-2746	-11609	698	1,76	1,33	15,7	15,7	15,7	15,7	1,6	1,56	-3,1
1	1	14	52164	20944	26669	-2733	-11993	674	1,77	1,31	15,7	15,7	15,7	15,7	3,4	1,53	-3,1
1	1	18	51043	27545	1860	-2850	-11975	192	1,78	1,23	15,7	15,7	15,7	15,7	0,3	1,09	-2,2
1	1	20	51807	27131	14187	-2420	-10310	176	1,83	1,37	15,7	15,7	15,7	15,7	1,8	1,10	-2,2
1	1	22	49482	30357	10296	-2215	-8359	-17	1,93	1,51	15,7	15,7	15,7	15,7	1,3	1,29	-2,6
1	1	24	49976	30925	15459	-2256	-8013	-23	1,91	1,54	15,7	15,7	15,7	15,7	2,0	1,30	-2,6
1	1	34	87760	-3888	13557	-1248	-5857	-248	1,28	3,89	15,7	15,7	15,7	15,7	1,7	0,83	-1,7
1	1	120	12936	8488	20305	6978	20837	-3365	2,99	1,22	21,4	21,4	21,4	21,4	2,6		-3,9
1	1	121	4019	-958	9966	4892	12377	-2770	4,91	2,22	21,4	21,4	21,4	21,4	1,3		-3,7
1	1	125	26164	35152	15948	-1170	-3105	-1396	3,65	2,26	15,7	15,7	15,7	15,7	2,0		-2,7
1	1	127	17672	28280	7161	-1153	-6659	569	4,94	1,78	15,7	15,7	15,7	15,7	0,9		-2,7
1	1	256	78521	14196	34685	-411	-1544	-153	1,51	5,18	15,7	15,7	15,7	15,7	4,4	1,73	-3,5
1	1	257	87768	12120	24833	-514	-1690	-171	1,35	5,46	15,7	15,7	15,7	15,7	3,2	1,52	-3,0
1	1	258	88952	7677	18640	-649	-2404	-237	1,32	5,51	15,7	15,7	15,7	15,7	2,4	1,34	-2,7
1	1	263	89041	-16683	14137	-2232	-12345	495	1,18	2,09	15,7	15,7	15,7	15,7	1,8	1,19	-2,4
1	1	264	88724	-14553	21232	-2272	-12394	666	1,18	2,02	15,7	15,7	15,7	15,7	2,7	1,36	-2,7
1	1	270	86644	-14722	13711	-1878	-11553	66	1,24	2,20	15,7	15,7	15,7	15,7	1,8	1,17	-2,3
1	1	280	88140	-4874	12774	-1309	-6414	-217	1,27	3,61	15,7	15,7	15,7	15,7	1,6	0,92	-1,8
1	1	281	88059	-5896	11766	-1369	-6924	-185	1,26	3,40	15,7	15,7	15,7	15,7	1,5	1,01	-2,0
1	1	288	87390	-2669	13866	-1156	-5253	-276	1,29	4,21	15,7	15,7	15,7	15,7	1,8	0,75	-1,5
1	1	381	-608	20864	12823	-2215	-4080	1257	9,60	2,68	15,7	15,7	15,7	15,7	1,6		-4,1
1	1	398	44598	20126	13049	-1936	-7324	527	2,16	1,90	15,7	15,7	15,7	15,7	1,7		-3,0
1	1	400	51279	18728	18507	-1926	-7491	507	1,93	1,91	15,7	15,7	15,7	15,7	2,4		-2,9

S.L.U. - AZIONI S.L.D. - VERIFICA SHELL C.A. - QUOTA: 1 ELEMENTO: 2

Gr.Q N.ro	Gen N.r	Nodo 3d N.ro	Nx Kg/m	Ny Kg/m	Txy Kg/m	Mx kgm/m	My kgm/m	Mxy kgm/m	Molt.Ult. Direz. X	Molt.Ult. Direz. Y	Ax s.	Ay s.	Ax i.	Ay i.	Atag.	σt kg/cmq	eta mm
											---------- cmq/m ----------						
1	2	103	84527	-28197	80129	-4651	-15042	-2684	2,15	3,56	31,4	31,4	31,4	31,4	10,2	2,24	-4,5
1	2	104	89863	-60034	88813	-6441	-22930	-3067	1,88	2,70	31,4	31,4	31,4	31,4	11,3	2,33	-4,7
1	2	105	86108	3054	29491	-2513	-6663	-1755	2,39	5,48	31,4	31,4	31,4	31,4	3,8	2,04	-4,1
1	2	113	87144	-5751	16541	1372	5424	483	1,28	4,52	15,7	15,7	15,7	15,7	2,1	1,69	-3,4
1	2	114	87330	-7614	10509	1338	5526	438	1,28	4,69	15,7	15,7	15,7	15,7	1,3	1,70	-3,4
1	2	116	87683	-7438	9589	1204	5291	360	1,28	4,92	15,7	15,7	15,7	15,7	1,2	1,53	-3,1
1	2	118	88153	1473	13549	875	2628	500	1,31	7,07	15,7	15,7	15,7	15,7	1,7	1,48	-3,0
1	2	119	59665	18243	33218	-438	6789	-514	1,96	2,07	15,7	15,7	15,7	15,7	4,2	2,26	-4,5
1	2	136	601	-15314	6057	3855	15718	-739	6,88	2,02	21,4	21,4	21,4	21,4	0,8		-4,1
1	2	137	5893	-2089	18934	5782	22487	-1741	4,04	1,23	21,4	21,4	21,4	21,4	2,4		-4,3
1	2	139	27005	9683	20607	3107	16208	1446	2,66	1,14	15,7	15,7	15,7	15,7	2,6		-3,2
1	2	140	852	-20454	10994	3382	17013	-43	5,76	1,48	15,7	15,7	15,7	15,7	1,4		-3,2
1	2	141	17511	25745	7257	2315	13752	-342	3,87	1,13	15,7	15,7	15,7	15,7	0,9		-3,3

S.L.U. - AZIONI S.L.D. - VERIFICA SHELL C.A. - QUOTA: 1 ELEMENTO: 2

Gr.Q N.ro	Gen N.r	Nodo 3d N.ro	Nx Kg/m	Ny Kg/m	Txy Kg/m	Mx kgm/m	My kgm/m	Mxy kgm/m	Molt.Ult. Direz. X	Molt.Ult. Direz. Y	Ax s.	Ay s.	Ax i.	Ay i.	Atag.	σt kg/cmq	eta mm
											---------- cmq/m ----------						
1	2	142	12919	27679	12895	1655	10389	-702	5,32	1,35	15,7	15,7	15,7	15,7	1,6		-3,8
1	2	236	28773	6671	13031	2942	16899	1352	2,62	1,13	15,7	15,7	15,7	15,7	1,7		-3,2
1	2	237	21459	3642	7200	2569	18951	-283	3,29	1,04	15,7	15,7	15,7	15,7	0,9		-3,2
1	2	238	11951	28997	13120	1841	9826	-825	5,29	1,39	15,7	15,7	15,7	15,7	1,7		-3,8
1	2	362	91163	-2023	13923	969	3991	-319	1,26	5,55	15,7	15,7	15,7	15,7	1,8	1,46	-2,9
1	2	363	89464	1159	21018	1199	3664	-747	1,26	5,27	15,7	15,7	15,7	15,7	2,7	1,60	-3,2
1	2	366	88486	-4099	14429	1010	4864	-183	1,29	4,84	15,7	15,7	15,7	15,7	1,8	1,48	-3,0
1	2	374	87322	-2876	11336	1054	3586	522	1,30	6,51	15,7	15,7	15,7	15,7	1,4	1,19	-2,4
1	2	376	78108	14114	34613	449	1167	165	1,52	5,75	15,7	15,7	15,7	15,7	4,4	2,01	-4,0
1	2	377	87499	9165	24047	571	1667	370	1,35	6,35	15,7	15,7	15,7	15,7	3,1	1,81	-3,6
1	2	378	88636	4910	16996	-347	2137	282	1,35	6,87	15,7	15,7	15,7	15,7	2,2	1,64	-3,3
1	2	487	8793	21799	17342	1772	8657	640	6,26	1,65	15,7	15,7	15,7	15,7	2,2		-3,3
1	2	497	12693	19652	13121	1863	8909	646	5,09	1,67	15,7	15,7	15,7	15,7	1,7		-3,3
1	2	502	24783	20989	5767	2462	10018	360	3,07	1,50	15,7	15,7	15,7	15,7	0,7		-3,1
1	2	512	26574	21630	9819	2361	9722	330	2,98	1,52	15,7	15,7	15,7	15,7	1,3		-3,1

S.L.U. - AZIONI S.L.D. - VERIFICA SHELL C.A. - QUOTA: 1 ELEMENTO: 3

Gr.Q N.ro	Gen N.r	Nodo 3d N.ro	Nx Kg/m	Ny Kg/m	Txy Kg/m	Mx kgm/m	My kgm/m	Mxy kgm/m	Molt.Ult. Direz. X	Molt.Ult. Direz. Y	Ax s.	Ay s.	Ax i.	Ay i.	Atag.	σt kg/cmq	eta mm
											---------- cmq/m ----------						
1	3	3	33043	69875	47965	4346	15777	-1488	3,78	1,32	31,4	31,4	31,4	31,4	6,1	2,17	-4,3
1	3	104	2664	5521	128498	4422	16710	1350	6,90	2,03	31,4	33,9	31,4	33,9	16,4	2,33	-4,7
1	3	246	33043	69875	78733	-1672	-2407	1488	5,38	2,79	31,4	31,4	31,4	31,4	10,1		-4,2
1	3	251	114	76190	113617	822	-1051	-722	39,21	2,91	31,4	31,4	31,4	31,4	14,5		-4,2
1	3	252	2664	5521	179014	-1513	-2165	-1350	17,76	11,44	31,4	31,4	31,4	31,4	22,9		-4,4

S.L.U. - AZIONI S.L.D. - VERIFICA SHELL C.A. - QUOTA: 2 ELEMENTO: 3

Gr.Q N.ro	Gen N.r	Nodo 3d N.ro	Nx Kg/m	Ny Kg/m	Txy Kg/m	Mx kgm/m	My kgm/m	Mxy kgm/m	Molt.Ult. Direz. X	Molt.Ult. Direz. Y	Ax s.	Ay s.	Ax i.	Ay i.	Atag.	σt kg/cmq	eta mm
											---------- cmq/m ----------						
2	3	120	1819	-28025	51170	-296	3931	258	39,84	11,40	20,1	20,1	20,1	20,1	6,5		-3,9
2	3	137	14769	17133	26892	-472	2714	-673	8,60	4,29	20,1	20,1	20,1	20,1	3,4		-4,3
2	3	149	4852	31390	14948	-1134	-1391	1139	12,10	3,77	20,1	20,1	20,1	20,1	1,9		-4,1
2	3	240	42648	26201	47044	0	-449	-336	3,69	5,30	20,1	20,1	20,1	20,1	6,0		-4,2

S.L.E. - VERIFICA FESSURAZIONE VERIFICA SHELL C.A. - QUOTA: 1 ELEMENTO: 1

			FESSURAZIONI											TENSIONI		DIREZIONE X				DIREZIONE Y			
GrQ N.r	Gen N.r	Nodo N.ro	Comb. Cari	Fes lim	Fess mm	dis mm	Co mb	MfX (t*m)	NX (t)	MfY (t*m)	NY (t)	cos teta	sin teta	Combina Carico	σ lim. Kg/cmq	σ cal. Kg/cmq	Co mb	Mf (t*m)	N (t)	σ cal. Kg/cmq	Co mb	Mf (t*m)	N (t)
1	1	1	Rara											RaraCls	192,0	21,2	47	-2,4	-60,1	62,6	11	-11,2	-12,5
			Freq	0,3	0,00	0	11	-2,3	-37,3	-8,9	-11,4	0,000	0,000	RaraFer	3600	1060	48	-1,9	54,1	1128	8	-10,3	5,2
			Perm	0,2	0,00	0	2	-0,7	27,9	-2,5	-2,6	0,000	0,000	PermCls	144,0	7,8	1	-0,4	-29,2	14,6	2	-2,5	-2,6
1	1	3	Rara											RaraCls	192,0	28,0	47	-4,4	-62,5	98,8	11	-18,0	-27,9
			Freq	0,3	0,00	0	11	-4,1	-39,5	-14,4	-25,2	0,000	0,000	RaraFer	3600	1148	48	-2,9	52,5	1716	8	-14,6	15,2
			Perm	0,2	0,00	0	2	-0,6	28,5	-2,3	1,4	0,000	0,000	PermCls	144,0	7,7	1	-0,4	-28,2	12,3	2	-2,3	1,4
1	1	7	Rara											RaraCls	192,0	14,3	61	-1,2	-42,8	36,9	61	-5,1	11,2
			Freq	0,3	0,00	0	25	-1,0	-26,3	-4,3	4,2	0,000	0,000	RaraFer	3600	1349	42	0,2	41,0	1430	55	-4,6	16,0
			Perm	0,2	0,00	0	3	-0,8	-21,9	-3,7	2,9	0,000	0,000	PermCls	144,0	8,0	3	-0,8	-21,9	28,9	3	-3,7	2,9
1	1	8	Rara											RaraCls	192,0	17,4	59	-0,8	-61,2	28,8	55	-3,8	-9,8
			Freq	0,3	0,00	0	19	-0,7	-37,2	-3,4	-7,4	0,000	0,000	RaraFer	3600	1996	62	-0,6	58,9	536	56	-2,4	2,2
			Perm	0,2	0,00	0	3	-0,6	-31,2	-2,9	-8,6	0,000	0,000	PermCls	144,0	9,4	3	-0,6	-31,2	22,0	3	-2,9	-8,6
1	1	10	Rara											RaraCls	192,0	20,0	59	-1,7	-64,1	54,3	12	-9,8	-5,2
			Freq	0,3	0,00	0	12	-1,9	33,6	-8,2	-3,9	0,000	0,000	RaraFer	3600	1144	56	-1,9	59,0	912	12	-9,8	-5,2
			Perm	0,2	0,00	0	2	-0,9	29,0	-3,2	-0,6	0,000	0,000	PermCls	144,0	9,5	3	-0,7	-32,5	17,6	2	-3,2	-0,6
1	1	12	Rara											RaraCls	192,0	15,8	59	-2,2	-35,5	77,3	11	-10,3	2,0
			Freq	0,3	0,00	0	11	-2,1	-21,4	-8,6	3,7	0,000	0,000	RaraFer	3600	1543	60	-2,0	34,9	2131	47	-8,6	13,6
			Perm	0,2	0,00	0	2	-1,0	17,7	-3,5	-18,3	0,000	0,000	PermCls	144,0	7,5	3	-1,0	-17,6	23,9	2	-3,5	-18,3
1	1	14	Rara											RaraCls	192,0	15,5	59	-2,1	-34,5	79,0	11	-10,5	0,7
			Freq	0,3	0,00	0	11	-2,1	-20,6	-8,9	2,7	0,000	0,000	RaraFer	3600	1538	60	-2,0	34,8	2155	47	-8,9	12,7
			Perm	0,2	0,00	0	2	-0,9	17,6	-3,7	-19,2	0,000	0,000	PermCls	144,0	7,1	3	-0,9	-17,1	25,1	2	-3,7	-19,2
1	1	18	Rara											RaraCls	192,0	14,7	47	-2,0	-32,9	82,1	12	-11,2	-32,4
			Freq	0,3	0,00	0	12	-1,9	20,7	-9,6	-30,5	0,000	0,000	RaraFer	3600	1525	48	-2,1	34,1	2310	47	-8,9	17,1
			Perm	0,2	0,00	0	2	-1,1	17,3	-4,8	-21,7	0,000	0,000	PermCls	144,0	6,3	1	-0,7	-16,2	33,0	2	-4,8	-21,7
1	1	20	Rara											RaraCls	192,0	14,5	47	-1,7	-36,9	72,0	12	-9,9	-31,4
			Freq	0,3	0,00	0	12	-1,7	20,1	-8,5	-29,5	0,000	0,000	RaraFer	3600	1470	48	-1,8	34,4	2064	47	-7,7	16,9
			Perm	0,2	0,00	0	2	-0,9	17,3	-4,2	-21,1	0,000	0,000	PermCls	144,0	6,3	1	-0,6	-18,3	28,3	2	-4,2	-21,1
1	1	22	Rara											RaraCls	192,0	12,7	47	-1,4	-33,7	68,6	12	-9,3	-28,4
			Freq	0,3	0,00	0	12	-1,6	19,6	-8,1	-27,3	0,000	0,000	RaraFer	3600	1394	48	-1,6	33,0	1878	47	-6,3	19,3
			Perm	0,2	0,00	0	2	-0,8	16,6	-4,3	-21,0	0,000	0,000	PermCls	144,0	5,8	1	-0,5	-16,7	29,4	2	-4,3	-21,0
1	1	24	Rara											RaraCls	192,0	12,8	47	-1,4	-34,5	67,5	12	-9,2	-27,9
			Freq	0,3	0,00	0	12	-1,6	19,7	-8,0	-26,9	0,000	0,000	RaraFer	3600	1410	48	-1,7	33,3	1844	47	-6,1	19,7
			Perm	0,2	0,00	0	2	-0,8	16,9	-4,3	-20,8	0,000	0,000	PermCls	144,0	5,8	1	-0,5	-16,9	29,6	2	-4,3	-20,8
1	1	34	Rara											RaraCls	192,0	17,1	59	-0,7	-61,1	32,9	20	-4,3	-3,5
			Freq	0,3	0,00	0	24	-0,8	34,4	-4,0	-4,0	0,000	0,000	RaraFer	3600	2048	56	-0,9	58,4	745	56	-4,3	-3,1
			Perm	0,2	0,00	0	4	-0,6	28,7	-3,2	-4,7	0,000	0,000	PermCls	144,0	9,0	3	-0,5	-31,0	24,5	4	-3,2	-4,7
1	1	120	Rara											RaraCls	192,0	33,2	24	5,1	9,5	99,4	24	15,7	-0,7
			Freq	0,3	0,18	341	23	3,8	6,3	11,6	4,1	0,000	1,000	RaraFer	3600	974	24	5,1	9,5	2402	23	15,4	5,9
			Perm	0,2	0,00	0	1	-0,6	0,9	-2,3	-2,4	0,000	0,000	PermCls	144,0	3,7	1	-0,6	0,9	15,5	1	-2,3	-2,4
1	1	121	Rara											RaraCls	192,0	23,6	24	3,6	3,0	61,4	24	9,4	-5,1
			Freq	0,3	0,00	0	24	2,8	2,3	7,1	-5,5	0,000	0,000	RaraFer	3600	598	24	3,6	3,0	1322	23	9,1	-0,9
			Perm	0,2	0,00	0	1	-0,5	0,4	-1,8	-4,2	0,000	0,000	PermCls	144,0	3,1	1	-0,5	0,4	12,2	1	-1,8	-4,2
1	1	125	Rara											RaraCls	192,0	10,6	30	-1,7	-12,4	15,4	42	-2,1	-34,7
			Freq	0,3	0,00	0	6	-1,5	-12,1	-2,1	-23,8	0,000	0,000	RaraFer	3600	811	59	1,2	17,3	1218	37	-2,3	23,0
			Perm	0,2	0,00	0	1	-0,4	8,9	-2,2	9,4	0,000	0,000	PermCls	144,0	4,8	4	-0,7	-9,5	14,0	1	-2,2	9,4
1	1	127	Rara											RaraCls	192,0	11,2	6	-1,7	-9,7	43,7	5	-5,7	4,2
			Freq	0,3	0,00	0	5	-1,0	6,4	-4,8	6,2	0,000	0,000	RaraFer	3600	559	41	-0,9	11,6	1555	41	-4,9	17,8
			Perm	0,2	0,00	0	1	-0,2	6,0	-2,3	9,4	0,000	0,000	PermCls	144,0	4,0	2	-0,6	-7,2	14,8	1	-2,3	9,4
1	1	256	Rara											RaraCls	192,0	16,4	61	-1,0	-54,6	32,6	51	-4,6	-19,7
			Freq	0,3	0,00	0	15	-0,8	-33,1	-3,9	-14,0	0,000	0,000	RaraFer	3600	1729	40	-0,3	52,2	553	52	-1,3	8,9
			Perm	0,2	0,00	0	3	-0,7	-27,9	-3,4	-12,6	0,000	0,000	PermCls	144,0	9,0	3	-0,7	-27,9	25,1	3	-3,4	-12,6
1	1	257	Rara											RaraCls	192,0	17,5	61	-0,9	-60,7	30,4	51	-4,2	-16,5

S.L.E. - VERIFICA FESSURAZIONE VERIFICA SHELL C.A. - QUOTA: 1 ELEMENTO: 1

			FESSURAZIONI										TENSIONI	DIREZIONE X					DIREZIONE Y			
GrQ	Gen	Nodo	Comb.	Fes	Fess	dis	Co	MfX	NX	MfY	NY	cos	sin	Combina	σ lim.	σ cal.	Co	Mf	N	σ cal.	Co	Mf	N
N.r	N.r	N.ro	Cari	lim	mm	mm	mb	(t*m)	(t)	(t*m)	(t)	teta	teta	Carico	Kg/cmq	Kg/cmq	mb	(t*m)	(t)	Kg/cmq	mb	(t*m)	(t)
			Freq	0,3	0,00	0	15	-0,7	-36,9	-3,7	-12,1	0,000	0,000	RaraFer	3600	1941	52	-0,4	58,4	527	56	-1,4	7,7
			Perm	0,2	0,00	0	3	-0,6	-30,9	-3,2	-11,1	0,000	0,000	PermCls	144,0	9,5	3	-0,6	-30,9	23,6	3	-3,2	-11,1
1	1	258	Rara											RaraCls	192,0	17,5	59	-0,8	-61,3	29,4	55	-3,9	-11,8
			Freq	0,3	0,00	0	15	-0,7	-37,3	-3,5	-10,4	0,000	0,000	RaraFer	3600	1986	62	-0,5	59,2	522	56	-1,9	4,8
			Perm	0,2	0,00	0	3	-0,6	-31,3	-3,1	-9,7	0,000	0,000	PermCls	144,0	9,5	3	-0,6	-31,3	22,8	3	-3,1	-9,7
1	1	263	Rara											RaraCls	192,0	20,7	59	-1,5	-65,1	68,2	24	-9,1	-12,7
			Freq	0,3	0,00	0	24	-1,6	34,1	-7,7	-10,5	0,000	0,000	RaraFer	3600	2228	56	-1,6	59,1	1407	24	-9,1	-12,7
			Perm	0,2	0,00	0	4	-0,8	29,6	-3,4	-4,4	0,000	0,000	PermCls	144,0	9,8	3	-0,6	-32,4	26,2	4	-3,4	-4,4
1	1	264	Rara											RaraCls	192,0	21,3	59	-1,7	-64,7	68,6	24	-9,2	-11,2
			Freq	0,3	0,00	0	24	-1,7	34,0	-7,7	-9,1	0,000	0,000	RaraFer	3600	2230	66	-1,7	58,9	1460	24	-9,2	-11,2
			Perm	0,2	0,00	0	4	-0,8	29,5	-3,3	-3,4	0,000	0,000	PermCls	144,0	10,0	3	-0,7	-32,1	25,1	4	-3,3	-3,4
1	1	270	Rara											RaraCls	192,0	19,4	59	-1,3	-63,1	63,8	24	-8,5	-11,1
			Freq	0,3	0,00	0	24	-1,3	33,4	-7,3	-9,5	0,000	0,000	RaraFer	3600	2119	60	-1,4	57,5	1334	24	-8,5	-11,1
			Perm	0,2	0,00	0	4	-0,7	28,7	-3,6	-4,8	0,000	0,000	PermCls	144,0	9,2	3	-0,5	-31,6	27,9	4	-3,6	-4,8
1	1	280	Rara											RaraCls	192,0	17,0	59	-0,7	-61,2	35,8	24	-4,7	-4,4
			Freq	0,3	0,00	0	24	-0,8	34,6	-4,4	-4,5	0,000	0,000	RaraFer	3600	2065	56	-0,9	58,6	801	56	-4,7	-3,8
			Perm	0,2	0,00	0	4	-0,7	28,8	-3,3	-5,0	0,000	0,000	PermCls	144,0	8,9	3	-0,4	-31,1	25,3	4	-3,3	-5,0
1	1	281	Rara											RaraCls	192,0	16,9	59	-0,7	-61,3	38,5	24	-5,1	-5,1
			Freq	0,3	0,00	0	24	-0,9	34,6	-4,7	-5,1	0,000	0,000	RaraFer	3600	2072	56	-1,0	58,6	850	56	-5,0	-4,5
			Perm	0,2	0,00	0	4	-0,7	28,8	-3,4	-5,2	0,000	0,000	PermCls	144,0	8,8	3	-0,4	-31,1	26,1	4	-3,4	-5,2
1	1	288	Rara											RaraCls	192,0	17,1	59	-0,8	-61,0	29,9	20	-3,9	-2,9
			Freq	0,3	0,00	0	20	-0,7	34,3	-3,7	-3,2	0,000	0,000	RaraFer	3600	2026	56	-0,8	58,1	687	56	-3,8	-2,2
			Perm	0,2	0,00	0	4	-0,6	28,6	-3,1	-4,4	0,000	0,000	PermCls	144,0	9,0	3	-0,5	-31,0	23,5	4	-3,1	-4,4
1	1	381	Rara											RaraCls	192,0	13,2	23	-1,7	-0,9	21,8	33	-2,9	5,1
			Freq	0,3	0,00	0	29	-1,2	-0,5	-2,8	7,7	0,000	0,000	RaraFer	3600	308	23	-1,7	-0,9	1035	65	-2,9	13,8
			Perm	0,2	0,00	0	3	0,0	0,0	-1,0	1,0	0,000	0,000	PermCls	144,0	0,4	2	0,0	-1,0	8,0	3	-1,0	1,0
1	1	398	Rara											RaraCls	192,0	13,2	69	-1,4	-35,3	48,6	33	-6,4	0,7
			Freq	0,3	0,00	0	34	-1,4	15,3	-5,4	-24,5	0,000	0,000	RaraFer	3600	1239	66	-1,4	29,5	1457	65	-5,3	12,4
			Perm	0,2	0,00	0	4	-0,4	14,4	-1,7	-17,0	0,000	0,000	PermCls	144,0	5,4	3	-0,3	-18,0	10,3	4	-1,7	-17,0
1	1	400	Rara											RaraCls	192,0	14,1	69	-1,4	-38,8	49,3	33	-6,5	-0,4
			Freq	0,3	0,00	0	34	-1,4	18,6	-5,6	-25,1	0,000	0,000	RaraFer	3600	1380	66	-1,4	34,0	1447	65	-5,5	11,4
			Perm	0,2	0,00	0	4	-0,4	16,7	-1,8	-17,2	0,000	0,000	PermCls	144,0	5,8	3	-0,3	-19,7	10,9	4	-1,8	-17,2

S.L.E. - VERIFICA FESSURAZIONE VERIFICA SHELL C.A. - QUOTA: 1 ELEMENTO: 2

			FESSURAZIONI										TENSIONI	DIREZIONE X					DIREZIONE Y			
GrQ	Gen	Nodo	Comb.	Fes	Fess	dis	Co	MfX	NX	MfY	NY	cos	sin	Combina	σ lim.	σ cal.	Co	Mf	N	σ cal.	Co	Mf	N
N.r	N.r	N.ro	Cari	lim	mm	mm	mb	(t*m)	(t)	(t*m)	(t)	teta	teta	Carico	Kg/cmq	Kg/cmq	mb	(t*m)	(t)	Kg/cmq	mb	(t*m)	(t)
1	2	103	Rara											RaraCls	192,0	22,5	59	-2,9	-58,6	64,6	24	-11,6	-25,2
			Freq	0,3	0,00	0	24	-3,3	33,3	-9,1	-21,8	0,000	0,000	RaraFer	3600	1255	60	-3,4	56,2	799	34	-11,1	-21,2
			Perm	0,2	0,00	0	4	-0,9	28,0	-1,7	-11,9	0,000	0,000	PermCls	144,0	7,9	1	0,4	-29,4	9,5	4	-1,7	-11,9
1	2	104	Rara											RaraCls	192,0	25,8	23	-4,8	-32,9	95,2	24	-17,4	-53,8
			Freq	0,3	0,00	0	24	-4,4	36,8	-13,9	-44,6	0,000	0,000	RaraFer	3600	1452	60	-4,7	60,1	1036	34	-16,8	-45,5
			Perm	0,2	0,00	0	4	-1,2	30,5	-3,2	-18,8	0,000	0,000	PermCls	144,0	7,7	1	0,4	-28,8	17,7	4	-3,2	-18,8
1	2	105	Rara											RaraCls	192,0	21,2	55	-2,0	-66,2	29,8	23	-5,2	-8,0
			Freq	0,3	0,00	0	23	-1,9	-40,7	-3,9	-8,1	0,000	0,000	RaraFer	3600	1104	60	-1,9	57,0	524	24	-4,9	1,7
			Perm	0,2	0,00	0	1	0,7	-32,4	2,1	-8,4	0,000	0,000	PermCls	144,0	9,5	3	0,7	-32,4	12,0	1	2,1	-8,4
1	2	113	Rara											RaraCls	192,0	17,0	65	0,6	-62,2	31,0	62	4,1	-4,4
			Freq	0,3	0,00	0	26	0,7	34,7	3,6	-5,1	0,000	0,000	RaraFer	3600	2053	66	1,0	57,9	662	62	4,1	-4,4
			Perm	0,2	0,00	0	4	0,6	28,7	2,9	-5,3	0,000	0,000	PermCls	144,0	9,0	3	0,4	-31,4	22,2	4	2,9	-5,3
1	2	114	Rara											RaraCls	192,0	16,7	65	0,5	-62,4	31,4	62	4,1	-5,7
			Freq	0,3	0,00	0	26	0,7	34,7	3,6	-5,7	0,000	0,000	RaraFer	3600	2051	66	1,0	58,0	636	62	4,1	-5,7
			Perm	0,2	0,00	0	4	0,6	28,6	2,9	-5,8	0,000	0,000	PermCls	144,0	9,0	3	0,4	-31,6	22,5	4	2,9	-5,8
1	2	116	Rara											RaraCls	192,0	15,8	61	0,4	-61,1	30,2	62	4,0	-5,5
			Freq	0,3	0,00	0	26	0,7	34,7	3,5	-5,6	0,000	0,000	RaraFer	3600	2039	62	0,8	58,7	608	62	4,0	-5,5
			Perm	0,2	0,00	0	4	0,6	28,7	2,9	-5,7	0,000	0,000	PermCls	144,0	8,7	3	0,4	-31,1	22,0	4	2,9	-5,7
1	2	118	Rara											RaraCls	192,0	17,3	61	0,8	-61,2	26,4	61	3,6	-11,6
			Freq	0,3	0,00	0	25	0,7	-37,2	3,2	-9,2	0,000	0,000	RaraFer	3600	2001	70	0,6	58,6	443	62	2,2	0,4
			Perm	0,2	0,00	0	3	0,6	-31,2	2,9	-8,6	0,000	0,000	PermCls	144,0	9,4	3	0,6	-31,2	22,0	3	2,9	-8,6
1	2	119	Rara											RaraCls	192,0	14,3	61	1,2	-42,8	36,9	61	5,1	11,2
			Freq	0,3	0,00	0	25	1,0	-26,3	4,3	4,2	0,000	0,000	RaraFer	3600	1324	46	0,3	39,6	1373	61	5,1	11,2
			Perm	0,2	0,00	0	3	0,8	-21,9	3,7	2,9	0,000	0,000	PermCls	144,0	8,0	3	0,8	-21,9	28,9	3	3,7	2,9
1	2	136	Rara											RaraCls	192,0	18,8	11	2,8	0,4	75,7	11	11,6	-11,6
			Freq	0,3	0,00	0	11	2,3	0,4	9,4	-9,9	0,000	0,000	RaraFer	3600	426	11	2,8	0,4	1442	11	11,6	-11,6
			Perm	0,2	0,00	0	2	0,4	-0,3	2,5	-8,8	0,000	0,000	PermCls	144,0	3,2	1	0,5	0,4	16,5	2	2,5	-8,8
1	2	137	Rara											RaraCls	192,0	29,3	11	4,5	2,7	105,0	11	16,6	-1,9
			Freq	0,3	0,19	338	11	3,6	2,2	13,4	-2,1	0,000	1,000	RaraFer	3600	730	12	4,3	4,3	2406	11	16,6	-1,9
			Perm	0,2	0,00	0	2	0,8	2,1	3,5	-8,8	0,000	0,000	PermCls	144,0	5,1	2	0,8	2,1	23,4	2	3,5	-8,8
1	2	139	Rara											RaraCls	192,0	27,0	20	3,6	-11,5	89,5	7	12,0	5,4
			Freq	0,3	0,00	0	7	2,5	10,6	9,7	7,0	0,000	0,000	RaraFer	3600	1063	55	2,3	18,0	2539	7	12,0	5,4
			Perm	0,2	0,00	0	2	0,9	-9,4	2,7	-18,0	0,000	0,000	PermCls	144,0	5,8	4	0,9	-9,4	17,3	2	2,7	-18,0
1	2	140	Rara											RaraCls	192,0	19,5	7	2,5	0,4	94,7	7	12,9	-18,0
			Freq	0,3	0,00	0	7	2,0	0,7	10,4	-15,2	0,000	0,000	RaraFer	3600	505	7	2,5	0,4	2017	8	12,6	-15,3
			Perm	0,2	0,00	0	2	0,6	-2,5	2,8	-4,0	0,000	0,000	PermCls	144,0	4,3	2	0,6	-2,5	21,3	2	2,8	-4,0
1	2	141	Rara											RaraCls	192,0	20,7	8	2,8	-9,8	93,0	7	12,5	1,8
			Freq	0,3	0,00	0	7	1,9	6,3	10,1	4,4	0,000	0,000	RaraFer	3600	730	43	1,8	11,5	2530	7	12,5	1,8
			Perm	0,2	0,00	0	2	0,9	-7,2	2,9	-19,5	0,000	0,000	PermCls	144,0	5,2	2	0,9	-7,2	17,9	2	2,9	-19,5
1	2	142	Rara											RaraCls	192,0	19,2	8	2,5	-6,1	70,1	7	9,3	5,5
			Freq	0,3	0,00	0	8	2,1	-6,1	7,6	-25,4	0,000	0,000	RaraFer	3600	539	43	1,3	8,6	2086	43	7,7	17,5
			Perm	0,2	0,00	0	2	0,8	-5,0	2,8	-18,9	0,000	0,000	PermCls	144,0	5,3	2	0,8	-5,0	17,5	2	2,8	-18,9
1	2	236	Rara											RaraCls	192,0	27,2	20	3,6	-11,2	93,0	7	12,5	3,2
			Freq	0,3	0,00	0	8	3,0	-11,2	10,1	-26,9	0,000	0,000	RaraFer	3600	1084	55	2,2	19,2	2573	7	12,5	3,2
			Perm	0,2	0,00	0	2	1,0	-9,5	2,8	-18,2	0,000	0,000	PermCls	144,0	6,0	4	1,0	-9,5	18,1	2	2,8	-18,2
1	2	237	Rara											RaraCls	192,0	24,8	8	3,3	-8,5	103,4	7	14,0	0,8
			Freq	0,3	0,27	407	7	2,1	8,6	11,3	3,6	0,000	1,000	RaraFer	3600	864	43	2,0	14,3	2799	7	14,0	0,8
			Perm	0,2	0,00	0	2	0,9	-7,3	3,1	-19,9	0,000	0,000	PermCls	144,0	5,6	2	0,9	-7,3	19,7	2	3,1	-19,9
1	2	238	Rara											RaraCls	192,0	18,6	8	2,4	-6,0	65,6	7	8,6	6,7
			Freq	0,3	0,00	0	7	1,6	4,4	7,2	7,7	0,000	0,000	RaraFer	3600	541	43	1,4	7,9	2036	43	7,3	18,5
			Perm	0,2	0,00	0	2	0,8	-4,7	2,7	-18,7	0,000	0,000	PermCls	144,0	5,2	2	0,8	-4,7	16,9	2	2,7	-18,7
1	2	362	Rara											RaraCls	192,0	17,5	65	0,6	-64,4	23,8	62	3,1	-2,0

S.L.E. - VERIFICA FESSURAZIONE VERIFICA SHELL C.A. - QUOTA: 1 ELEMENTO: 2

			FESSURAZIONI										TENSIONI	DIREZIONE X					DIREZIONE Y			
GrQ N.r	Gen N.r	Nodo N.ro	Comb. Cari	Fes lim	Fess mm	dis mm	Co mb	MfX (t*m)	NX (t)	MfY (t*m)	NY (t)	cos teta	sin teta	Combina Carico	σ lim. Kg/cmq	σ cal. Kg/cmq	Co mb	Mf (t*m)	N (t)	σ cal. Kg/cmq	Co mb	Mf (t*m)	N (t)
			Freq	0,3	0,00	0	26	0,8	35,9	3,0	-3,8	0,000	0,000	RaraFer	3600	2097	62	0,8	60,7	548	62	3,1	-2,0
			Perm	0,2	0,00	0	3	0,6	-32,4	2,7	-8,9	0,000	0,000	PermCls	144,0	9,8	3	0,6	-32,4	20,3	3	2,7	-8,9
1	2	363	Rara											RaraCls	192,0	18,2	65	0,9	-63,9	22,2	62	2,9	0,2
			Freq	0,3	0,00	0	26	0,8	35,7	2,9	-2,5	0,000	0,000	RaraFer	3600	2086	62	0,8	60,4	569	62	2,9	0,2
			Perm	0,2	0,00	0	3	0,7	-32,1	2,7	-9,9	0,000	0,000	PermCls	144,0	10,0	3	0,7	-32,1	19,6	3	2,7	-9,9
1	2	366	Rara											RaraCls	192,0	17,3	65	0,7	-62,6	28,2	62	3,7	-3,3
			Freq	0,3	0,00	0	26	0,7	34,7	3,4	-4,5	0,000	0,000	RaraFer	3600	2037	62	0,8	58,9	621	62	3,7	-3,3
			Perm	0,2	0,00	0	4	0,5	28,7	2,7	-4,8	0,000	0,000	PermCls	144,0	9,2	3	0,5	-31,6	20,4	4	2,7	-4,8
1	2	374	Rara											RaraCls	192,0	16,7	61	0,7	-60,7	22,5	61	3,0	-8,8
			Freq	0,3	0,00	0	25	0,6	-36,9	2,9	-7,6	0,000	0,000	RaraFer	3600	2009	70	0,8	58,1	479	62	2,8	-2,5
			Perm	0,2	0,00	0	3	0,5	-31,0	2,6	-7,2	0,000	0,000	PermCls	144,0	9,1	3	0,5	-31,0	20,1	3	2,6	-7,2
1	2	376	Rara											RaraCls	192,0	16,4	61	1,0	-54,6	32,3	61	4,6	-19,7
			Freq	0,3	0,00	0	25	0,8	-33,3	3,9	-14,0	0,000	0,000	RaraFer	3600	1726	46	0,3	51,9	526	62	1,2	8,9
			Perm	0,2	0,00	0	3	0,7	-27,9	3,4	-12,6	0,000	0,000	PermCls	144,0	9,0	3	0,7	-27,9	25,1	3	3,4	-12,6
1	2	377	Rara											RaraCls	192,0	17,5	61	0,9	-60,7	29,6	61	4,1	-16,6
			Freq	0,3	0,00	0	25	0,7	-36,9	3,6	-12,2	0,000	0,000	RaraFer	3600	1943	70	0,4	58,2	485	62	1,5	5,6
			Perm	0,2	0,00	0	3	0,6	-30,9	3,2	-11,1	0,000	0,000	PermCls	144,0	9,5	3	0,6	-30,9	23,6	3	3,2	-11,1
1	2	378	Rara											RaraCls	192,0	17,5	61	0,8	-61,4	28,0	61	3,8	-13,9
			Freq	0,3	0,00	0	25	0,7	-37,3	3,4	-10,6	0,000	0,000	RaraFer	3600	1991	70	0,5	59,0	451	62	1,9	2,7
			Perm	0,2	0,00	0	3	0,6	-31,3	3,1	-9,7	0,000	0,000	PermCls	144,0	9,5	3	0,6	-31,3	22,8	3	3,1	-9,7
1	2	487	Rara											RaraCls	192,0	13,5	30	1,7	0,1	57,0	29	7,5	2,8
			Freq	0,3	0,00	0	29	1,6	-9,4	6,3	4,4	0,000	0,000	RaraFer	3600	442	70	1,3	5,6	1688	65	6,3	13,6
			Perm	0,2	0,00	0	4	0,5	2,5	1,9	-16,3	0,000	0,000	PermCls	144,0	2,8	3	0,4	-5,7	11,7	4	1,9	-16,3
1	2	497	Rara											RaraCls	192,0	14,1	30	1,8	1,7	58,7	29	7,7	1,2
			Freq	0,3	0,00	0	29	1,6	-11,0	6,5	3,0	0,000	0,000	RaraFer	3600	542	70	1,4	8,1	1673	65	6,5	12,0
			Perm	0,2	0,00	0	4	0,5	3,8	2,0	-16,4	0,000	0,000	PermCls	144,0	3,1	3	0,4	-7,0	12,3	4	2,0	-16,4
1	2	502	Rara											RaraCls	192,0	14,1	30	2,2	8,3	66,1	29	8,8	0,0
			Freq	0,3	0,00	0	30	1,8	8,8	7,3	-28,3	0,000	0,000	RaraFer	3600	901	66	1,8	16,3	1855	65	7,3	12,7
			Perm	0,2	0,00	0	4	0,5	8,2	2,4	-18,5	0,000	0,000	PermCls	144,0	3,6	3	0,3	-10,4	14,4	4	2,4	-18,5
1	2	512	Rara											RaraCls	192,0	12,9	30	2,1	9,1	64,7	29	8,6	0,7
			Freq	0,3	0,00	0	30	1,7	9,6	7,2	-27,6	0,000	0,000	RaraFer	3600	924	66	1,7	17,5	1832	65	7,1	13,2
			Perm	0,2	0,00	0	4	0,5	8,8	2,4	-18,3	0,000	0,000	PermCls	144,0	3,9	3	0,4	-11,0	14,8	4	2,4	-18,3

S.L.E. - VERIFICA FESSURAZIONE VERIFICA SHELL C.A. - QUOTA: 1 ELEMENTO: 3

			FESSURAZIONI										TENSIONI	DIREZIONE X					DIREZIONE Y			
GrQ N.r	Gen N.r	Nodo N.ro	Comb. Cari	Fes lim	Fess mm	dis mm	Co mb	MfX (t*m)	NX (t)	MfY (t*m)	NY (t)	cos teta	sin teta	Combina Carico	σ lim. Kg/cmq	σ cal. Kg/cmq	Co mb	Mf (t*m)	N (t)	σ cal. Kg/cmq	Co mb	Mf (t*m)	N (t)
1	3	3	Rara											RaraCls	192,0	29,0	69	-4,0	-10,2	108,8	69	-15,6	-33,4
			Freq	0,3	0,11	271	7	-2,3	11,2	-9,4	17,7	0,000	1,000	RaraFer	3600	733	44	2,9	23,6	2038	44	10,3	49,5
			Perm	0,2	0,00	0	3	-1,8	-12,2	-7,2	-31,4	0,000	0,000	PermCls	144,0	13,1	1	-1,8	-10,6	51,7	3	-7,2	-31,4
1	3	104	Rara											RaraCls	192,0	31,4	55	-4,1	-55,3	108,1	55	-16,1	-130,2
			Freq	0,3	0,00	0	19	-2,9	-52,2	-11,3	-122,3	0,000	0,000	RaraFer	3600	367	38	2,9	1,1	1249	38	11,0	1,9
			Perm	0,2	0,00	0	3	-1,8	-12,1	-7,0	-31,3	0,000	0,000	PermCls	144,0	12,6	1	-1,8	-10,3	49,1	3	-7,0	-31,3
1	3	246	Rara											RaraCls	192,0	9,3	61	1,1	-19,0	18,6	61	1,6	-47,2
			Freq	0,3	0,00	0	33	0,8	-7,1	1,1	-25,4	0,000	0,000	RaraFer	3600	518	44	-1,1	23,6	994	44	-1,6	49,5
			Perm	0,2	0,00	0	2	-0,6	3,6	-0,8	6,7	0,000	0,000	PermCls	144,0	5,4	3	0,5	-12,2	11,4	3	0,8	-31,4
1	3	251	Rara											RaraCls	192,0	4,2	70	0,6	-1,6	6,1	38	0,8	-1,6
			Freq	0,3	0,00	0	7	-0,3	-2,2	-0,7	44,9	0,000	0,000	RaraFer	3600	67	38	0,6	0,1	979	19	-0,7	55,7
			Perm	0,2	0,00	0	4	0,3	-0,5	0,4	10,1	0,000	0,000	PermCls	144,0	2,2	4	0,3	-0,5	0,0	0	0,0	0,0
1	3	252	Rara											RaraCls	192,0	20,0	19	1,0	-62,8	43,3	19	1,5	-146,4
			Freq	0,3	0,00	0	19	0,9	-52,2	1,3	-122,3	0,000	0,000	RaraFer	3600	138	38	-1,0	1,1	282	19	1,5	-146,4
			Perm	0,2	0,00	0	3	0,5	-12,1	0,8	-31,3	0,000	0,000	PermCls	144,0	5,2	3	0,5	-12,1	11,1	3	0,8	-31,3

S.L.E. - VERIFICA FESSURAZIONE VERIFICA SHELL C.A. - QUOTA: 2 ELEMENTO: 3

			FESSURAZIONI										TENSIONI	DIREZIONE X					DIREZIONE Y			
GrQ N.r	Gen N.r	Nodo N.ro	Comb. Cari	Fes lim	Fess mm	dis mm	Co mb	MfX (t*m)	NX (t)	MfY (t*m)	NY (t)	cos teta	sin teta	Combina Carico	σ lim. Kg/cmq	σ cal. Kg/cmq	Co mb	Mf (t*m)	N (t)	σ cal. Kg/cmq	Co mb	Mf (t*m)	N (t)
2	3	120	Rara											RaraCls	192,0	10,6	29	1,4	-12,6	23,2	30	3,0	-23,7
			Freq	0,3	0,00	0	30	1,1	-8,5	2,4	-19,2	0,000	0,000	RaraFer	3600	69	38	-0,2	1,2	116	30	3,0	-23,7
			Perm	0,2	0,00	0	4	0,2	-1,4	0,6	-5,8	0,000	0,000	PermCls	144,0	2,0	3	0,2	-1,4	4,4	4	0,6	-5,8
2	3	137	Rara											RaraCls	192,0	6,5	29	1,0	5,8	17,0	30	2,1	7,8
			Freq	0,3	0,00	0	30	0,7	5,3	1,7	4,6	0,000	0,000	RaraFer	3600	424	8	0,9	10,1	699	8	2,0	12,7
			Perm	0,2	0,00	0	4	0,2	1,1	0,5	-1,5	0,000	0,000	PermCls	144,0	1,9	3	0,2	-1,3	4,2	4	0,5	-1,5
2	3	149	Rara											RaraCls	192,0	8,3	29	-0,9	0,3	1,4	37	0,2	0,6
			Freq	0,3	0,00	0	29	-0,8	0,0	-0,8	16,4	0,000	0,000	RaraFer	3600	242	30	-0,8	3,4	778	24	-1,0	23,1
			Perm	0,2	0,00	0	4	0,2	2,1	0,2	5,4	0,000	0,000	PermCls	144,0	1,8	3	-0,2	-0,7	1,0	1	0,2	1,1
2	3	240	Rara											RaraCls	192,0	5,5	62	-0,2	-17,8	3,0	62	-0,1	-9,0
			Freq	0,3	0,00	0	30	-0,6	4,6	-0,4	4,4	0,000	0,000	RaraFer	3600	885	11	-0,5	31,4	547	11	-0,3	19,3
			Perm	0,2	0,00	0	4	-0,2	-7,1	-0,1	-3,2	0,000	0,000	PermCls	144,0	3,1	3	-0,2	-8,8	1,6	3	-0,1	-4,3

SOVRARESISTENZE PIASTRE

COEFFICIENTI DI AMPLIFICAZIONE SOLLECITAZIONI PER LE PIASTRE

Quota N.ro	Perimetro N.ro	Sisma X Canale	Sisma X Valore	Sisma Y Canale	Sisma Y Valore	Sisma Z Canale	Sisma Z Valore
1	1	16	1,00	17	1,00	18	1,00
5	1	16	1,00	17	1,00	18	1,00

SOVRARESISTENZE SHELL

COEFFICIENTI DI AMPLIFICAZIONE SOLLECITAZIONI PER GLI SHELL

GrupQuota N.ro	Generatr. N.ro	Sisma X Canale	Sisma X Valore	Sisma Y Canale	Sisma Y Valore	Sisma Z Canale	Sisma Z Valore
1	1	16	1,00	17	1,00	18	1,00
1	2	16	1,00	17	1,00	18	1,00
1	3	16	1,00	17	1,00	18	1,00
2	3	16	1,00	17	1,00	18	1,00

11. Verifiche geotecniche scatolari

11.1. Relazione illustrativa e simbologia

Sono illustrati con la presente i risultati dei calcoli geotecnici della fondazione dei tombini scatolari.
Per le verifiche sono stati utilizzati i parametri geotecnici desunti dalla relazione geotecnica e riportati al paragrafo 6.

- **NORMATIVA DI RIFERIMENTO**

I calcoli sono condotti nel pieno rispetto della normativa vigente e, in particolare, la normativa cui viene fatto riferimento nelle fasi di calcolo, verifica e progettazione è costituita dalle *Norme Tecniche per le Costruzioni*, emanate con il D.M. 17/01/2018 pubblicato nel suppl. 8 G.U. 42 del 20/02/2018, nonché la Circolare del Ministero Infrastrutture e Trasporti del 21 Gennaio 2019, n. 7 "*Istruzioni per l'applicazione delle nuove norme tecniche per le costruzioni*".

Per il calcolo delle strutture in oggetto si adotteranno i criteri della Geotecnica e della Scienza delle Costruzioni.

- **CAPACITÀ PORTANTE DI FONDAZIONI SUPERFICIALI**

La verifica della capacità portante consiste nel confronto tra la pressione verticale di esercizio in fondazione e la pressione limite per il terreno, valutata secondo *Brinch-Hansen*:

$$q_{lim} = q\ Nq\ Yq\ iq\ dq\ bq\ gq\ sq + c\ Nc\ Yc\ ic\ dc\ bc\ gc\ sc + \frac{1}{2} G\ B'\ Ng\ Yg\ ig\ bg\ sg$$

dove

Caratteristiche geometriche della fondazione:

q = *carico sul piano di fondazione*
B = *lato minore della fondazione*
L = *lato maggiore della fondazione*
D = *profondità della fondazione*
α = *inclinazione base della fondazione*
G = p*eso specifico del terreno*
B' = *larghezza di fondazione ridotta = B - 2 eB*
L' = *lunghezza di fondazione ridotta = L - 2 eL*

Caratteristiche di carico sulla fondazione:

H = *risultante delle forze orizzontali*
N = *risultante delle forze verticali*
eB = *eccentricità del carico verticale lungo B*
eL = *eccentricità del carico verticale lungo L*
FhB = *forza orizzontale lungo B*
FhL = *forza orizzontale lungo L*

Caratteristiche del terreno di fondazione:

β = *inclinazione terreno a valle*
c = cu = *coesione non drenata (condizioni U)*
c = c' = *coesione drenata (condizioni D)*

RTI di progettazione:
Mandataria
Via G.B. Sammartini n°5
20125 - Milano
Tel. 02 6787911
email: mail@proiter.it
Mandante
Via Artemide n°3
92100 Agrigento
Tel. 0922 421007
email: deltaingegneria@pec.it

Γ = *peso specifico apparente (condizioni U)*
$\Gamma = \Gamma'$ = *peso specifico sommerso (condizioni D)*
$\phi = 0$ = *angolo di attrito interno (condizioni U)*
$\phi = \phi'$ = *angolo di attrito interno (condizioni D)*

Fattori di capacità portante:

$$Nq = \tan^2(\frac{\pi}{4} + \frac{\phi}{2})\exp(\pi \cdot \tan\phi) \qquad (Prandtl\text{-}Caquot\text{-}Meyerhof)$$

$$Ng = 2(Nq + 1)\tan\phi \qquad (Vesic)$$

$$Nc = \frac{Nq - 1}{\tan\phi} \quad \text{in condizioni D} \qquad (Reissner\text{-}Meyerhof)$$

$$Nc = 5{,}14 \quad \text{in condizioni U}$$

Indici di rigidezza (condizioni D):

$$Ir = \frac{G}{c' + q'\tan\phi} \text{ = indice di rigidezza}$$

q' = pressione litostatica efficace alla profondità $D + \frac{B}{2}$

$$G = \frac{E}{2(1+\mu)} \text{ = modulo elastico tangenziale}$$

E = modulo elastico normale

μ =coefficiente di *Poisson*

$$Icr = \frac{1}{2}\exp\left[\frac{3{,}3 - 0{,}45\frac{B}{L}}{\tan(45 - \frac{\phi'}{2})}\right] \text{= indice di rigidezza critico}$$

Coefficienti di punzonamento (*Vesic*):

$$Yq = Yg = \exp\left[\left(0{,}6\frac{B}{L} - 4{,}4\right)\tan\phi' + \frac{3{,}07\sin\phi'\log(2Ir)}{1+\sin\phi'}\right] \text{ in condizioni drenate, per Ir} \le \text{Icr}$$

$$Yc = Yq - \frac{1 - Yq}{Nq \times \tan\phi'}$$

Coefficienti di inclinazione del carico (*Vesic*):

$$ig = \left(\frac{1 - H}{N + B \times L \times c' \times \cot ang\phi'}\right)^{m+1}$$

$$iq = \left(\frac{1 - H}{N + B \times L \times c' \times \cot\phi'}\right)^{m}$$

$$ic = iq - \frac{1 - iq}{Nc \times \tan\phi'} \quad \text{in condizioni D}$$

$$ic = 1 - \frac{m \times H}{B \times L \times cu \times Nc} \quad \text{in condizioni U}$$

essendo:

$$m = mB\cos^2\Theta + mLsin^2\Theta$$

RTI di progettazione:
Mandataria
Via G.B. Sammartini n°5
20125 - Milano
Tel. 02 6787911
email: mail@proiter.it
Mandante
Via Artemide n°3
92100 Agrigento
Tel. 0922 421007
email: deltaingegneria@pec.it

$$mB = \frac{2+\frac{B'}{L'}}{1+\frac{B'}{L'}} \qquad mL = \frac{2+\frac{L'}{B'}}{1+\frac{L'}{B'}} \qquad \Theta = \tan^{-1}\frac{Fh\times B}{Fh\times L}$$

Coefficienti di affondamento del piano di posa (*Brinch-Hansen*):

$dq = 1+2\tan\phi(1-sin\phi)^2 \operatorname{arctg}\frac{D}{B'}$ per D > B'

$dq = 1+2\frac{D}{B'}\tan\phi(1-sin\phi)^2$ per D ≤ B'

$dc = dq - \frac{1-dq}{Nc\times\tan\phi}$ in condizioni D

$dc = 1+0{,}4 arc\tan\frac{D}{B'}$ per D > B' in condizioni U

$dc = 1+0{,}4\frac{D}{B'}$ per D ≤ B' in condizioni U

Coefficienti di inclinazione del piano di posa:

$bg = \exp(-2{,}7\alpha\tan\phi)$

$bc = bq = \exp(-2\alpha\tan\phi)$ in condizioni D

$bc = 1-\frac{\alpha}{147}$ in condizioni U

$bq = 1$ in condizioni U)

Coefficienti di inclinazione del terreno di fondazione:

$gc = gq = \sqrt{1-0{,}5\tan\beta}$ in condizioni D

$gc = 1-\frac{\beta}{147}$ in condizioni U

$gq = 1$ in condizioni U

Coefficienti di forma (*De Beer*):

$sg = 1-0{,}4\frac{B'}{L'}$

$sq = 1+\frac{B'}{L'}\tan\phi$

$sc = 1+\frac{B'}{L'}\frac{Nq}{Nc}$

L'azione del sisma si traduce in accelerazioni nel sottosuolo (effetto cinematico) e nella fondazione, per l'azione delle forze d'inerzia generate nella struttura in elevazione (effetto inerziale). Tali effetti possono essere portati in conto mediante l'introduzione di coefficienti sismici rispettivamente denominati Khi e Igk, il primo definito dal rapporto tra le componenti orizzontale e verticale dei carichi trasmessi in fondazione ed il secondo funzione dell'accelerazione massima attesa al sito. L'effetto inerziale produce variazioni di tutti i coefficienti di capacità portante del carico limite in funzione del coefficiente sismico Khi e viene portato in conto impiegando le formule comunemente adottate per calcolare i coefficienti correttivi del carico limite in funzione dell'inclinazione, rispetto alla verticale, del carico agente sul piano di posa. Nel caso in cui sia stato attivato il flag per tener conto degli effetti cinematici il valore Igk modifica invece il solo coefficiente Ng; il fattore Ng

RTI di progettazione:
Mandataria
Via G.B. Sammartini n°5
20125 - Milano
Tel. 02 6787911
email: mail@proiter.it
Mandante
Via Artemide n°3
92100 Agrigento
Tel. 0922 421007
email: deltaingegneria@pec.it

viene infatti moltiplicato sia per il coefficiente correttivo dell'effetto inerziale, sia per il coefficiente correttivo per l'effetto cinematico.

- **CAPACITÀ PORTANTE DELLE PLATEE**

La verifica agli S.L.U. delle platee di fondazione risulta particolarmente difficoltosa poiché tali fondazioni spesso hanno forme non rettangolari e pertanto non è possibile valutarne la capacità portante attraverso le classiche formule della geotecnica.

Per potere valutare la portanza delle platee si è quindi implementato un tipo di verifica in cui la fondazione viene modellata per intero (potendo essere costituita, nella forma più generale, da travi rovesce, plinti, pali e platee).
In particolare, gli elementi strutturali vengono modellati in campo elastico lineare, mentre il terreno viene modellato come un letto di molle:

a) lineari elastiche e non reagenti a trazione per le platee;
b) molle non lineari elasto-plastiche non reagenti a trazione per le travi *Winkler* ed i plinti diretti.

Per le molle elastiche delle platee viene calcolato anche il limite elastico, al fine di bloccare il calcolo del moltiplicatore dei carichi qualora venga raggiunto tale limite.

Il legame di tipo elastico reagente a sola compressione è ottenuto utilizzando come rigidezza all'origine la costante di *Winkler* del terreno. Il modello così ottenuto è in grado di tenere in conto dell'eterogeneità del terreno in maniera puntuale. Su tale modello viene quindi condotta un'analisi non lineare a controllo di forza immettendo le forze agenti sulla fondazione.

Il calcolo viene interrotto quando le molle delle platee attingono al loro limite elastico o qualora venga raggiunto uno stato di incipiente formazione di cerniere plastiche nelle travi *Winkler*. In corrispondenza a tali eventi viene calcolato il moltiplicatore dei carichi.

- **SPECIFICHE CAMPI TABELLA DI STAMPA**

Si riporta di seguito la spiegazione delle sigle usate nella tabella di stampa della stratigrafia del terreno sottostante i plinti.

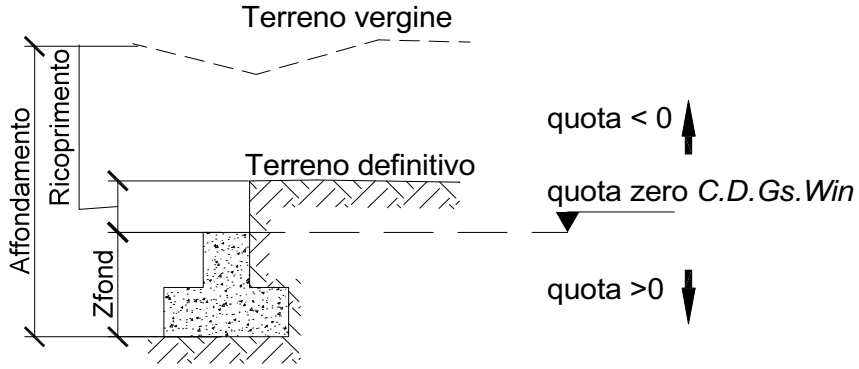

NOTA: La quota zero di *C.D.Gs. Win* coincide con la quota numero zero dell'alberello quote di *C.D.S. Win* ma cambia la convenzione nel segno: infatti in C. D. Gs. le quote sono positive crescenti procedendo verso il basso, mentre in *C. D. S.* le quote sono positive crescenti verso l'alto.

Plinto : Numero di plinto

RTI di progettazione:
Mandataria
Via G.B. Sammartini n°5
20125 - Milano
Tel. 02 6787911
email: mail@proiter.it
Mandante
Via Artemide n°3
92100 Agrigento
Tel. 0922 421007
email: deltaingegneria@pec.it

Q.t.v.	*: quota terreno vergine*
Q.t.d.	*: quota definitiva terreno*
Q.falda	*: quota falda*
InclTer	*: inclinazione terreno*
Num Str	*: Numero dello strato a cui si riferiscono i dati che seguono*
Sp.str.	*: Spessore strato. L'ultimo strato ha spessore indefinito, pertanto il relativo dato non viene stampato*
Peso Sp	*: peso specifico*
Fi	*: angolo di attrito interno*
C'	*: coesione drenata*
Cu	*: coesione NON drenata*
Mod.El.	*: modulo elastico*
Poisson	*: coeff. Poisson*
Coeff. Lambe	*: coefficiente beta di Lambe*
Gr.Sovr	*: grado di sovraconsolidazione*
Mod.Ed.	*: modulo edometrico*

- **SPECIFICHE CAMPI TABELLA DI STAMPA**

Si riporta di seguito la spiegazione delle sigle usate sia nella tabella di stampa della portanza globale della fondazione, sia nella tabella della portanza di fondazione delle platee calcolata con analisi elastica del terreno:

Tabella 1: Moltiplicatori di Collasso

Comb. Nro	*: Numero della combinazione*
Risultante	*: Valore della risultante delle forze trasmesse dalla fondazione per la combinazione attuale*
Resistenza	*: Valore della resistenza del terreno mobilitata in base al moltiplicatore dei carichi attuale*
Moltipl.Collasso	*: Valore del moltiplicatore dei carichi con cui è stato eseguito il calcolo. Poiche' tutti i coefficienti di sicurezza sono gia' stati considerati nei carichi e nelle caratteristiche dei materiali, un moltiplicatore = 1 significa che la verifica di portanza e' soddisfatta.*
%Pl.Molle	*: Percentuale delle molle in fase plastica nella combinazione attuale*
STATUS	*: Per moltiplicatori di collasso < 1 mostra NOVERIF, altrimenti OK*

RTI di progettazione:
Mandataria
Via G.B. Sammartini n°5
20125 - Milano
Tel. 02 6787911
email: mail@proiter.it
Mandante
Via Artemide n°3
92100 Agrigento
Tel. 0922 421007
email: deltaingegneria@pec.it

Tabella 2: Abbassamenti

Nodo3d : Numero del nodo3d a cui si riferisce la molla elasto-plastica
SpostZ : Abbassamento della molla elasto-plastica in corrispondenza del nodo3d
SpostZ/SpostEl : Fattore di plasticizzazione della molla:

FASE ELASTICA ≤1 ; FASE PLASTICA > 1

Se per alcuni nodi non e' stato possibile ottenere la caratterizzazione geotecnica, allora tali nodi vengono esclusi dal modello di calcolo e la relativa molla viene contrassegnata in stampa con la sigla 'SCARTATA'

RTI di progettazione:
Mandataria
Via G.B. Sammartini n°5
20125 - Milano
Tel. 02 6787911
email: mail@proiter.it
Mandante
Via Artemide n°3
92100 Agrigento
Tel. 0922 421007
email: deltaingegneria@pec.it

11.2. Tabulati verifiche geotecniche tombino tratto centrale

RTI di progettazione:

Mandataria
Via G.B. Sammartini n°5
20125 - Milano
Tel. 02 6787911
email: mail@proiter.it

Mandante
Via Artemide n°3
92100 Agrigento
Tel. 0922 421007
email: deltaingegneria@pec.it

DATI GENERALI

COEFFICIENTI PARZIALI GEOTECNICA			
	TABELLA M1		TABELLA M2
Tangente Resist. Taglio	1,00		
Peso Specifico	1,00		
Coesione Efficace (c'k)	1,00		
Resist. a taglio NON drenata (cuk)	1,00		
Tipo Approccio	Combinazione Unica: (A1+M1+R3)		
Tipo di fondazione	Platea		
	COEFFICIENTE R1	COEFFICIENTE R2	COEFFICIENTE R3
Capacita' Portante			2,30
Scorrimento			1,10
Resist. alla Base			1,35
Resist. Lat. a Compr.			1,15
Resist. Lat. a Traz.			1,25
Carichi Trasversali			1,30

CRITERI DI PROGETTO GEOTECNICI - FONDAZIONI SUPERFICIALI

IDEN	CARATTERISTICHE DI SITO						IDEN	CARATTERISTICHE DI SITO						IDEN	CARATTERISTICHE DI SITO					
Crit N.ro	Falda (m)	Affond (m)	Ricopr (m)	Pend.X (grd)	Pend.Y (Grd)		Crit N.ro	Falda (m)	Affond (m)	Ricopr (m)	Pend.X (grd)	Pend.Y (Grd)		Crit N.ro	Falda (m)	Affond (m)	Ricopr (m)	Pend.X (grd)	Pend.Y (Grd)	
1		0,00	0,00	0	0		2		2,70	3,50	0	0								

COORDINATE NODI3D PLATEA

IDENT.	POSIZIONE NODO			IDENT.	POSIZIONE NODO			IDENT.	POSIZIONE NODO			IDENT.	POSIZIONE NODO		
Nodo3d N.ro	Coord.X (m)	Coord.Y (m)	Coord.Z (m)	Nodo3d N.ro	Coord.X (m)	Coord.Y (m)	Coord.Z (m)	Nodo3d N.ro	Coord.X (m)	Coord.Y (m)	Coord.Z (m)	Nodo3d N.ro	Coord.X (m)	Coord.Y (m)	Coord.Z (m)
1	28,00	0,71	0,00	2	26,95	0,71	0,01	3	28,00	0,20	0,00	4	26,95	0,20	0,01
5	1,58	0,71	0,13	6	0,00	0,71	0,14	7	1,58	0,20	0,13	8	0,00	0,20	0,14
9	3,94	0,71	0,12	10	3,94	0,20	0,12	11	5,85	0,71	0,11	12	5,85	0,20	0,11
13	6,66	0,71	0,11	14	6,66	0,20	0,11	15	7,20	0,71	0,11	16	7,20	0,20	0,11
17	8,70	0,71	0,10	18	8,70	0,20	0,10	19	9,62	0,71	0,10	20	9,62	0,20	0,10
21	10,20	0,71	0,10	22	10,20	0,20	0,10	23	10,74	0,71	0,10	24	10,74	0,20	0,10
25	11,70	0,71	0,09	26	11,70	0,20	0,09	27	13,20	0,71	0,08	28	13,20	0,20	0,08
29	13,78	0,71	0,08	30	13,78	0,20	0,08	31	14,13	0,71	0,08	32	14,13	0,20	0,08
33	14,72	0,71	0,08	34	14,72	0,20	0,08	35	16,22	0,71	0,07	36	16,22	0,20	0,07
37	17,17	0,71	0,06	38	17,17	0,20	0,06	39	17,72	0,71	0,06	40	17,72	0,20	0,06
41	18,31	0,71	0,06	42	18,31	0,20	0,06	43	19,22	0,71	0,05	44	19,22	0,20	0,05
45	20,72	0,71	0,04	46	20,72	0,20	0,04	47	21,27	0,71	0,04	48	21,27	0,20	0,04
49	21,85	0,71	0,04	50	21,85	0,20	0,04	51	23,31	0,71	0,03	52	23,31	0,20	0,03
53	1,58	1,22	0,13	54	0,00	1,22	0,14	55	3,94	1,22	0,12	56	5,85	1,22	0,11
57	6,66	1,22	0,11	58	7,20	1,22	0,11	59	8,70	1,22	0,10	60	9,62	1,22	0,10
61	10,20	1,22	0,10	62	10,74	1,22	0,10	63	11,70	1,22	0,09	64	13,20	1,22	0,08
65	13,78	1,22	0,08	66	14,13	1,22	0,08	67	14,72	1,22	0,08	68	16,22	1,22	0,07
69	17,17	1,22	0,06	70	17,72	1,22	0,06	71	18,31	1,22	0,06	72	19,22	1,22	0,05
73	20,72	1,22	0,04	74	21,27	1,22	0,04	75	21,85	1,22	0,04	76	23,31	1,22	0,03
77	26,95	1,22	0,01	78	28,00	1,22	0,00	79	1,58	2,40	0,13	80	0,00	2,40	0,14
81	3,94	2,40	0,12	82	5,85	2,40	0,11	83	6,66	2,40	0,11	84	7,20	2,40	0,11
85	8,70	2,40	0,10	86	9,62	2,40	0,10	87	10,20	2,40	0,10	88	10,74	2,40	0,10
89	11,70	2,40	0,09	90	13,20	2,40	0,08	91	13,78	2,40	0,08	92	14,13	2,40	0,08
93	14,72	2,40	0,08	94	16,22	2,40	0,07	95	17,17	2,40	0,06	96	17,72	2,40	0,06
97	18,31	2,40	0,06	98	19,22	2,40	0,05	99	20,72	2,40	0,04	100	21,27	2,40	0,04
101	21,85	2,40	0,04	102	23,31	2,40	0,03	103	26,95	2,40	0,01	104	28,00	2,40	0,00
105	1,58	3,58	0,13	106	0,00	3,58	0,14	107	3,94	3,58	0,12	108	5,85	3,58	0,11
109	6,66	3,58	0,11	110	7,20	3,58	0,11	111	8,70	3,58	0,10	112	9,62	3,58	0,10
113	10,20	3,58	0,10	114	10,74	3,58	0,10	115	11,70	3,58	0,09	116	13,20	3,58	0,08
117	13,78	3,58	0,08	118	14,13	3,58	0,08	119	14,72	3,58	0,08	120	16,22	3,58	0,07
121	17,17	3,58	0,06	122	17,72	3,58	0,06	123	18,31	3,58	0,06	124	19,22	3,58	0,05
125	20,72	3,58	0,04	126	21,27	3,58	0,04	127	21,85	3,58	0,04	128	23,31	3,58	0,03
129	26,95	3,58	0,01	130	28,00	3,58	0,00	131	1,58	4,09	0,13	132	0,00	4,09	0,14
133	3,94	4,09	0,12	134	5,85	4,09	0,11	135	6,66	4,09	0,11	136	7,20	4,09	0,11
137	8,70	4,09	0,10	138	9,62	4,09	0,10	139	10,20	4,09	0,10	140	10,74	4,09	0,10
141	11,70	4,09	0,09	142	13,20	4,09	0,08	143	13,78	4,09	0,08	144	14,13	4,09	0,08
145	14,72	4,09	0,08	146	16,22	4,09	0,07	147	17,17	4,09	0,06	148	17,72	4,09	0,06
149	18,31	4,09	0,06	150	19,22	4,09	0,05	151	20,72	4,09	0,04	152	21,27	4,09	0,04
153	21,85	4,09	0,04	154	23,31	4,09	0,03	155	26,95	4,09	0,01	156	28,00	4,09	0,00
157	1,58	4,60	0,13	158	0,00	4,60	0,14	159	3,94	4,60	0,12	160	5,85	4,60	0,11
161	6,66	4,60	0,11	162	7,20	4,60	0,11	163	8,70	4,60	0,10	164	9,62	4,60	0,10
165	10,20	4,60	0,10	166	10,74	4,60	0,10	167	11,70	4,60	0,09	168	13,20	4,60	0,08
169	13,78	4,60	0,08	170	14,13	4,60	0,08	171	14,72	4,60	0,08	172	16,22	4,60	0,07
173	17,17	4,60	0,06	174	17,72	4,60	0,06	175	18,31	4,60	0,06	176	19,22	4,60	0,05
177	20,72	4,60	0,04	178	21,27	4,60	0,04	179	21,85	4,60	0,04	180	23,31	4,60	0,03
181	26,95	4,60	0,01	182	28,00	4,60	0,00	365	0,79	0,71	0,13	366	0,79	0,20	0,13
367	2,76	0,71	0,13	368	2,76	0,20	0,13	369	4,89	0,71	0,11	370	4,89	0,20	0,11
371	7,95	0,71	0,11	372	7,95	0,20	0,11	373	12,45	0,71	0,09	374	12,45	0,20	0,09
375	15,47	0,71	0,08	376	15,47	0,20	0,08	377	19,97	0,71	0,05	378	19,97	0,20	0,05
379	22,58	0,71	0,04	380	22,58	0,20	0,04	381	26,04	0,71	0,01	382	25,13	0,71	0,02
383	24,22	0,71	0,02	384	26,04	0,20	0,01	385	25,13	0,20	0,02	386	24,22	0,20	0,02

COORDINATE NODI3D PLATEA

IDENT.	POSIZIONE NODO			IDENT.	POSIZIONE NODO			IDENT.	POSIZIONE NODO			IDENT.	POSIZIONE NODO		
Nodo3d N.ro	Coord.X (m)	Coord.Y (m)	Coord.Z (m)	Nodo3d N.ro	Coord.X (m)	Coord.Y (m)	Coord.Z (m)	Nodo3d N.ro	Coord.X (m)	Coord.Y (m)	Coord.Z (m)	Nodo3d N.ro	Coord.X (m)	Coord.Y (m)	Coord.Z (m)
387	0,79	1,22	0,13	388	2,76	1,22	0,13	389	4,89	1,22	0,11	390	7,95	1,22	0,11
391	12,45	1,22	0,09	392	15,47	1,22	0,08	393	19,97	1,22	0,05	394	22,58	1,22	0,04
395	26,04	1,22	0,01	396	25,13	1,22	0,02	397	24,22	1,22	0,02	398	0,79	2,40	0,13
399	2,76	2,40	0,13	400	4,89	2,40	0,11	401	7,95	2,40	0,11	402	12,45	2,40	0,09
403	15,47	2,40	0,08	404	19,97	2,40	0,05	405	22,58	2,40	0,04	406	26,04	2,40	0,01
407	25,13	2,40	0,02	408	24,22	2,40	0,02	409	0,79	3,58	0,13	410	2,76	3,58	0,13
411	4,89	3,58	0,11	412	7,95	3,58	0,11	413	12,45	3,58	0,09	414	15,47	3,58	0,08
415	19,97	3,58	0,05	416	22,58	3,58	0,04	417	26,04	3,58	0,01	418	25,13	3,58	0,02
419	24,22	3,58	0,02	420	0,79	4,09	0,13	421	2,76	4,09	0,13	422	4,89	4,09	0,11
423	7,95	4,09	0,11	424	12,45	4,09	0,09	425	15,47	4,09	0,08	426	19,97	4,09	0,05
427	22,58	4,09	0,04	428	26,04	4,09	0,01	429	25,13	4,09	0,02	430	24,22	4,09	0,02
431	0,79	4,60	0,13	432	2,76	4,60	0,13	433	4,89	4,60	0,11	434	7,95	4,60	0,11
435	12,45	4,60	0,09	436	15,47	4,60	0,08	437	19,97	4,60	0,05	438	22,58	4,60	0,04
439	26,04	4,60	0,01	440	25,13	4,60	0,02	441	24,22	4,60	0,02				

GEOMETRIA PLATEA

Shell N.ro	Nodo 1	Nodo 2	Nodo 3	Nodo 4	Sez Nro	Shell N.ro	Nodo 1	Nodo 2	Nodo 3	Nodo 4	Sez Nro	Shell N.ro	Nodo 1	Nodo 2	Nodo 3	Nodo 4	Sez Nro	Shell N.ro	Nodo 1	Nodo 2	Nodo 3	Nodo 4	Sez Nro
1	1	2	4	3	1	2	5	6	8	7	1	3	9	5	7	10	1	4	11	9	10	12	1
5	13	11	12	14	1	6	15	13	14	16	1	7	17	15	16	18	1	8	19	17	18	20	1
9	21	19	20	22	1	10	23	21	22	24	1	11	25	23	24	26	1	12	27	25	26	28	1
13	29	27	28	30	1	14	31	29	30	32	1	15	33	31	32	34	1	16	35	33	34	36	1
17	37	35	36	38	1	18	39	37	38	40	1	19	41	39	40	42	1	20	43	41	42	44	1
21	45	43	44	46	1	22	47	45	46	48	1	23	49	47	48	50	1	24	51	49	50	52	1
25	2	51	52	4	1	26	53	54	6	5	1	27	55	53	5	9	1	28	56	55	9	11	1
29	57	56	11	13	1	30	58	57	13	15	1	31	59	58	15	17	1	32	60	59	17	19	1
33	61	60	19	21	1	34	62	61	21	23	1	35	63	62	23	25	1	36	64	63	25	27	1
37	65	64	27	29	1	38	66	65	29	31	1	39	67	66	31	33	1	40	68	67	33	35	1
41	69	68	35	37	1	42	70	69	37	39	1	43	71	70	39	41	1	44	72	71	41	43	1
45	73	72	43	45	1	46	74	73	45	47	1	47	75	74	47	49	1	48	76	75	49	51	1
49	77	76	51	2	1	50	78	77	2	1	1	51	79	80	54	53	1	52	81	79	53	55	1
53	82	81	55	56	1	54	83	82	56	57	1	55	84	83	57	58	1	56	85	84	58	59	1
57	86	85	59	60	1	58	87	86	60	61	1	59	88	87	61	62	1	60	89	88	62	63	1
61	90	89	63	64	1	62	91	90	64	65	1	63	92	91	65	66	1	64	93	92	66	67	1
65	94	93	67	68	1	66	95	94	68	69	1	67	96	95	69	70	1	68	97	96	70	71	1
69	98	97	71	72	1	70	99	98	72	73	1	71	100	99	73	74	1	72	101	100	74	75	1
73	102	101	75	76	1	74	103	102	76	77	1	75	104	103	77	78	1	76	79	105	106	80	1
77	81	107	105	79	1	78	82	108	107	81	1	79	83	109	108	82	1	80	84	110	109	83	1
81	85	111	110	84	1	82	86	112	111	85	1	83	87	113	112	86	1	84	88	114	113	87	1
85	89	115	114	88	1	86	90	116	115	89	1	87	91	117	116	90	1	88	92	118	117	91	1
89	93	119	118	92	1	90	94	120	119	93	1	91	95	121	120	94	1	92	96	122	121	95	1
93	97	123	122	96	1	94	98	124	123	97	1	95	99	125	124	98	1	96	100	126	125	99	1
97	101	127	126	100	1	98	102	128	127	101	1	99	103	129	128	102	1	100	104	130	129	103	1
101	105	131	132	106	1	102	107	133	131	105	1	103	108	134	133	107	1	104	109	135	134	108	1
105	110	136	135	109	1	106	111	137	136	110	1	107	112	138	137	111	1	108	113	139	138	112	1
109	114	140	139	113	1	110	115	141	140	114	1	111	116	142	141	115	1	112	117	143	142	116	1
113	118	144	143	117	1	114	119	145	144	118	1	115	120	146	145	119	1	116	121	147	146	120	1
117	122	148	147	121	1	118	123	149	148	122	1	119	124	150	149	123	1	120	125	151	150	124	1
121	126	152	151	125	1	122	127	153	152	126	1	123	128	154	153	127	1	124	129	155	154	128	1
125	130	156	155	129	1	126	131	157	158	132	1	127	133	159	157	131	1	128	134	160	159	133	1
129	135	161	160	134	1	130	136	162	161	135	1	131	137	163	162	136	1	132	138	164	163	137	1
133	139	165	164	138	1	134	140	166	165	139	1	135	141	167	166	140	1	136	142	168	167	141	1
137	143	169	168	142	1	138	144	170	169	143	1	139	145	171	170	144	1	140	146	172	171	145	1
141	147	173	172	146	1	142	148	174	173	147	1	143	149	175	174	148	1	144	150	176	175	149	1
145	151	177	176	150	1	146	152	178	177	151	1	147	153	179	178	152	1	148	154	180	179	153	1
149	155	181	180	154	1	150	156	182	181	155	1												

STRATIGRAFIA PLATEA

Str. N.ro	Q.t.v. (m)	Q.t.d. (m)	Q.falda (m)	Incl Grd	Kw kg/cmc	Num Str	Sp.str. (m)	Peso Sp kg/mc	Fi' (Grd)	C' kg/cmq	Cu kg/cmq	Mod.El. kg/cmq	Poisson	Gr.Sovr (%)	Mod.Ed. kg/cmq
1	-2,38	-3,52		0	5,00	1		1800	27,00	0,00	0,00	50,00	0,20	1	50,00

COMBINAZIONI CARICHI - S.L.U. - A1

DESCRIZIONI	1	2	3	4	5	6	7	8	9	10	11	12	13	14	15
Peso Strutturale	1,35	1,35	1,35	1,35	1,35	1,35	1,35	1,35	1,35	1,35	1,35	1,35	1,35	1,35	1,35
Peso rico pav	1,35	1,35	1,35	1,35	1,35	1,35	1,35	1,35	1,35	1,35	1,35	1,35	1,35	1,35	1,35
Spinta terre sim ko	1,35	1,35	0,00	0,00	1,35	1,35	0,00	0,00	1,35	1,35	0,00	0,00	1,35	1,35	0,00
Spinta terre asim ko	0,00	0,00	1,35	1,35	0,00	0,00	1,35	1,35	0,00	0,00	1,35	1,35	0,00	0,00	1,35
Frenamento	0,00	0,00	0,00	0,00	1,35	1,35	1,35	1,35	1,35	1,35	1,35	1,35	0,00	0,00	0,00
Car mob mez	0,00	0,00	0,00	0,00	1,35	1,35	1,35	1,35	0,00	0,00	0,00	0,00	0,00	0,00	0,00
Car mob app	0,00	0,00	0,00	0,00	0,00	0,00	0,00	0,00	1,35	1,35	1,35	1,35	0,00	0,00	0,00
Car mob dis	0,00	0,00	0,00	0,00	1,35	1,35	1,35	1,35	1,35	1,35	1,35	1,35	0,00	0,00	0,00
Spinta car mob sx	0,00	0,00	0,00	0,00	1,35	1,35	1,35	1,35	1,35	1,35	1,35	1,35	0,00	0,00	0,00
Spinta idrost	0,00	0,00	0,00	0,00	0,00	0,00	0,00	0,00	0,00	0,00	0,00	0,00	1,50	1,50	1,50
Inc spinta idros sis	0,00	0,00	0,00	0,00	0,00	0,00	0,00	0,00	0,00	0,00	0,00	0,00	0,00	0,00	0,00
Inc spinta terre sis	0,00	0,00	0,00	0,00	0,00	0,00	0,00	0,00	0,00	0,00	0,00	0,00	0,00	0,00	0,00
Corr. Tors. dir. 0	0,00	0,00	0,00	0,00	0,00	0,00	0,00	0,00	0,00	0,00	0,00	0,00	0,00	0,00	0,00
Corr. Tors. dir. 90	0,00	0,00	0,00	0,00	0,00	0,00	0,00	0,00	0,00	0,00	0,00	0,00	0,00	0,00	0,00
Carico termico	0,90	-0,90	0,90	-0,90	0,90	-0,90	0,90	-0,90	0,90	-0,90	0,90	-0,90	0,90	-0,90	0,90
Sisma direz. grd 0	0,00	0,00	0,00	0,00	0,00	0,00	0,00	0,00	0,00	0,00	0,00	0,00	0,00	0,00	0,00
Sisma direz. grd 90	0,00	0,00	0,00	0,00	0,00	0,00	0,00	0,00	0,00	0,00	0,00	0,00	0,00	0,00	0,00
Sisma verticale	0,00	0,00	0,00	0,00	0,00	0,00	0,00	0,00	0,00	0,00	0,00	0,00	0,00	0,00	0,00

COMBINAZIONI CARICHI - S.L.U. - A1															
DESCRIZIONI	16	17	18	19	20	21	22	23	24	25	26	27	28	29	30
Peso Strutturale	1,35	1,35	1,35	1,35	1,35	1,35	1,35	1,35	1,35	1,35	1,35	1,35	1,35	1,35	1,35
Peso rico pav	1,35	1,35	1,35	1,35	1,35	1,35	1,35	1,35	1,35	1,35	1,35	1,35	1,35	1,35	1,35
Spinta terre sim ko	0,00	1,35	1,35	0,00	0,00	1,35	1,35	0,00	0,00	0,00	0,00	0,00	0,00	0,00	0,00
Spinta terre asim ko	1,35	0,00	0,00	1,35	1,35	0,00	0,00	1,35	1,35	0,00	0,00	0,00	0,00	0,00	0,00
Frenamento	0,00	1,35	1,35	1,35	1,35	1,35	1,35	1,35	1,35	0,00	0,00	0,00	0,00	1,35	1,35
Car mob mez	0,00	1,35	1,35	1,35	1,35	0,00	0,00	0,00	0,00	0,00	0,00	0,00	0,00	1,35	1,35
Car mob app	0,00	0,00	0,00	0,00	0,00	1,35	1,35	1,35	1,35	0,00	0,00	0,00	0,00	0,00	0,00
Car mob dis	0,00	1,35	1,35	1,35	1,35	1,35	1,35	1,35	1,35	0,00	0,00	0,00	0,00	1,35	1,35
Spinta car mob sx	0,00	1,35	1,35	1,35	1,35	1,35	1,35	1,35	1,35	0,00	0,00	0,00	0,00	1,35	1,35
Spinta idrost	1,50	1,50	1,50	1,50	1,50	1,50	1,50	1,50	1,50	1,50	1,50	1,50	1,50	1,50	1,50
Inc spinta idros sis	0,00	0,00	0,00	0,00	0,00	0,00	0,00	0,00	0,00	0,00	0,00	0,00	0,00	0,00	0,00
Inc spinta terre sis	0,00	0,00	0,00	0,00	0,00	0,00	0,00	0,00	0,00	0,00	0,00	0,00	0,00	0,00	0,00
Corr. Tors. dir. 0	0,00	0,00	0,00	0,00	0,00	0,00	0,00	0,00	0,00	0,00	0,00	0,00	0,00	0,00	0,00
Corr. Tors. dir. 90	0,00	0,00	0,00	0,00	0,00	0,00	0,00	0,00	0,00	0,00	0,00	0,00	0,00	0,00	0,00
Carico termico	-0,90	0,90	-0,90	0,90	-0,90	0,90	-0,90	0,90	-0,90	0,90	-0,90	0,90	-0,90	0,90	-0,90
Sisma direz. grd 0	0,00	0,00	0,00	0,00	0,00	0,00	0,00	0,00	0,00	0,00	0,00	0,00	0,00	0,00	0,00
Sisma direz. grd 90	0,00	0,00	0,00	0,00	0,00	0,00	0,00	0,00	0,00	0,00	0,00	0,00	0,00	0,00	0,00
Sisma verticale	0,00	0,00	0,00	0,00	0,00	0,00	0,00	0,00	0,00	0,00	0,00	0,00	0,00	0,00	0,00

COMBINAZIONI CARICHI - S.L.U. - A1															
DESCRIZIONI	31	32	33	34	35	36	37	38	39	40	41	42	43	44	45
Peso Strutturale	1,35	1,35	1,35	1,35	1,35	1,35	1,35	1,35	1,35	1,35	1,35	1,35	1,35	1,35	1,35
Peso rico pav	1,35	1,35	1,35	1,35	1,35	1,35	1,35	1,35	1,35	1,35	1,35	1,35	1,35	1,35	1,35
Spinta terre sim ko	0,00	0,00	0,00	0,00	0,00	0,00	1,35	1,35	0,00	0,00	1,35	1,35	0,00	0,00	1,35
Spinta terre asim ko	0,00	0,00	0,00	0,00	0,00	0,00	0,00	0,00	1,35	1,35	0,00	0,00	1,35	1,35	0,00
Frenamento	1,35	1,35	1,35	1,35	1,35	1,35	0,00	0,00	0,00	0,00	1,01	1,01	1,01	1,01	1,01
Car mob mez	1,35	1,35	0,00	0,00	0,00	0,00	0,00	0,00	0,00	0,00	1,01	1,01	1,01	1,01	0,00
Car mob app	0,00	0,00	1,35	1,35	1,35	1,35	0,00	0,00	0,00	0,00	0,00	0,00	0,00	0,00	1,01
Car mob dis	1,35	1,35	1,35	1,35	1,35	1,35	0,00	0,00	0,00	0,00	1,01	1,01	1,01	1,01	1,01
Spinta car mob sx	1,35	1,35	1,35	1,35	1,35	1,35	0,00	0,00	0,00	0,00	1,01	1,01	1,01	1,01	1,01
Spinta idrost	1,50	1,50	1,50	1,50	1,50	1,50	0,00	0,00	0,00	0,00	0,00	0,00	0,00	0,00	0,00
Inc spinta idros sis	0,00	0,00	0,00	0,00	0,00	0,00	0,00	0,00	0,00	0,00	0,00	0,00	0,00	0,00	0,00
Inc spinta terre sis	0,00	0,00	0,00	0,00	0,00	0,00	0,00	0,00	0,00	0,00	0,00	0,00	0,00	0,00	0,00
Corr. Tors. dir. 0	0,00	0,00	0,00	0,00	0,00	0,00	0,00	0,00	0,00	0,00	0,00	0,00	0,00	0,00	0,00
Corr. Tors. dir. 90	0,00	0,00	0,00	0,00	0,00	0,00	0,00	0,00	0,00	0,00	0,00	0,00	0,00	0,00	0,00
Carico termico	0,90	-0,90	0,90	-0,90	0,90	-0,90	1,50	-1,50	1,50	-1,50	1,50	-1,50	1,50	-1,50	1,50
Sisma direz. grd 0	0,00	0,00	0,00	0,00	0,00	0,00	0,00	0,00	0,00	0,00	0,00	0,00	0,00	0,00	0,00
Sisma direz. grd 90	0,00	0,00	0,00	0,00	0,00	0,00	0,00	0,00	0,00	0,00	0,00	0,00	0,00	0,00	0,00
Sisma verticale	0,00	0,00	0,00	0,00	0,00	0,00	0,00	0,00	0,00	0,00	0,00	0,00	0,00	0,00	0,00

COMBINAZIONI CARICHI - S.L.U. - A1															
DESCRIZIONI	46	47	48	49	50	51	52	53	54	55	56	57	58	59	60
Peso Strutturale	1,35	1,35	1,35	1,35	1,35	1,35	1,35	1,35	1,35	1,35	1,35	1,35	1,35	1,35	1,35
Peso rico pav	1,35	1,35	1,35	1,35	1,35	1,35	1,35	1,35	1,35	1,35	1,35	1,35	1,35	1,35	1,35
Spinta terre sim ko	1,35	0,00	0,00	1,35	1,35	0,00	0,00	1,35	1,35	0,00	0,00	1,35	1,35	0,00	0,00
Spinta terre asim ko	0,00	1,35	1,35	0,00	0,00	1,35	1,35	0,00	0,00	1,35	1,35	0,00	0,00	1,35	1,35
Frenamento	1,01	1,01	1,01	0,00	0,00	0,00	0,00	1,01	1,01	1,01	1,01	1,01	1,01	1,01	1,01
Car mob mez	0,00	0,00	0,00	0,00	0,00	0,00	0,00	1,01	1,01	1,01	1,01	0,00	0,00	0,00	0,00
Car mob app	1,01	1,01	1,01	0,00	0,00	0,00	0,00	0,00	0,00	0,00	0,00	1,01	1,01	1,01	1,01
Car mob dis	1,01	1,01	1,01	0,00	0,00	0,00	0,00	1,01	1,01	1,01	1,01	1,01	1,01	1,01	1,01
Spinta car mob sx	1,01	1,01	1,01	0,00	0,00	0,00	0,00	1,01	1,01	1,01	1,01	1,01	1,01	1,01	1,01
Spinta idrost	0,00	0,00	0,00	1,50	1,50	1,50	1,50	1,50	1,50	1,50	1,50	1,50	1,50	1,50	1,50
Inc spinta idros sis	0,00	0,00	0,00	0,00	0,00	0,00	0,00	0,00	0,00	0,00	0,00	0,00	0,00	0,00	0,00
Inc spinta terre sis	0,00	0,00	0,00	0,00	0,00	0,00	0,00	0,00	0,00	0,00	0,00	0,00	0,00	0,00	0,00
Corr. Tors. dir. 0	0,00	0,00	0,00	0,00	0,00	0,00	0,00	0,00	0,00	0,00	0,00	0,00	0,00	0,00	0,00
Corr. Tors. dir. 90	0,00	0,00	0,00	0,00	0,00	0,00	0,00	0,00	0,00	0,00	0,00	0,00	0,00	0,00	0,00
Carico termico	-1,50	1,50	-1,50	1,50	-1,50	1,50	-1,50	1,50	-1,50	1,50	-1,50	1,50	-1,50	1,50	-1,50
Sisma direz. grd 0	0,00	0,00	0,00	0,00	0,00	0,00	0,00	0,00	0,00	0,00	0,00	0,00	0,00	0,00	0,00
Sisma direz. grd 90	0,00	0,00	0,00	0,00	0,00	0,00	0,00	0,00	0,00	0,00	0,00	0,00	0,00	0,00	0,00
Sisma verticale	0,00	0,00	0,00	0,00	0,00	0,00	0,00	0,00	0,00	0,00	0,00	0,00	0,00	0,00	0,00

COMBINAZIONI CARICHI - S.L.U. - A1															
DESCRIZIONI	61	62	63	64	65	66	67	68	69	70	71	72	73	74	75
Peso Strutturale	1,35	1,35	1,35	1,35	1,35	1,35	1,35	1,35	1,00	1,00	1,00	1,00	1,00	1,00	1,00
Peso rico pav	1,35	1,35	1,35	1,35	1,35	1,35	1,35	1,35	1,00	1,00	1,00	1,00	1,00	1,00	1,00
Spinta terre sim ko	0,00	0,00	0,00	0,00	0,00	0,00	0,00	0,00	1,00	0,00	1,00	0,00	1,00	0,00	1,00
Spinta terre asim ko	0,00	0,00	0,00	0,00	0,00	0,00	0,00	0,00	0,00	1,00	0,00	1,00	0,00	1,00	0,00
Frenamento	1,01	1,01	1,01	1,01	1,01	1,01	1,01	1,01	0,00	0,00	0,00	0,00	0,00	0,00	0,00
Car mob mez	1,01	1,01	1,01	1,01	0,00	0,00	0,00	0,00	0,00	0,00	0,00	0,00	0,00	0,00	0,00
Car mob app	0,00	0,00	0,00	0,00	1,01	1,01	1,01	1,01	0,00	0,00	0,00	0,00	0,00	0,00	0,00
Car mob dis	1,01	1,01	1,01	1,01	1,01	1,01	1,01	1,01	0,00	0,00	0,00	0,00	0,00	0,00	0,00
Spinta car mob sx	1,01	1,01	1,01	1,01	1,01	1,01	1,01	1,01	0,00	0,00	0,00	0,00	0,00	0,00	0,00
Spinta idrost	1,50	1,50	1,50	1,50	1,50	1,50	1,50	1,50	0,00	0,00	0,00	0,00	0,00	0,00	0,00
Inc spinta idros sis	0,00	0,00	0,00	0,00	0,00	0,00	0,00	0,00	0,00	0,00	0,00	0,00	0,00	0,00	0,00
Inc spinta terre sis	0,00	0,00	0,00	0,00	0,00	0,00	0,00	0,00	1,00	1,00	1,00	1,00	1,00	1,00	1,00
Corr. Tors. dir. 0	0,00	0,00	0,00	0,00	0,00	0,00	0,00	0,00	0,00	0,00	0,00	0,00	0,00	0,00	0,00
Corr. Tors. dir. 90	0,00	0,00	0,00	0,00	0,00	0,00	0,00	0,00	0,00	0,00	0,00	0,00	0,00	0,00	0,00
Carico termico	1,50	-1,50	1,50	-1,50	1,50	-1,50	1,50	-1,50	0,50	0,50	0,50	0,50	-0,50	-0,50	-0,50
Sisma direz. grd 0	0,00	0,00	0,00	0,00	0,00	0,00	0,00	0,00	0,00	0,00	0,00	0,00	0,00	0,00	0,00
Sisma direz. grd 90	0,00	0,00	0,00	0,00	0,00	0,00	0,00	0,00	1,00	1,00	1,00	1,00	1,00	1,00	1,00
Sisma verticale	0,00	0,00	0,00	0,00	0,00	0,00	0,00	0,00	0,30	0,30	-0,30	-0,30	0,30	0,30	-0,30

COMBINAZIONI CARICHI - S.L.U. - A1															
DESCRIZIONI	76	77	78	79	80	81	82	83	84	85	86	87	88	89	90
Peso Strutturale	1,00	1,00	1,00	1,00	1,00	1,00	1,00	1,00	1,00	1,00	1,00	1,00	1,00	1,00	1,00
Peso rico pav	1,00	1,00	1,00	1,00	1,00	1,00	1,00	1,00	1,00	1,00	1,00	1,00	1,00	1,00	1,00
Spinta terre sim ko	0,00	1,00	0,00	1,00	0,00	1,00	0,00	1,00	0,00	1,00	0,00	1,00	0,00	1,00	0,00
Spinta terre asim ko	1,00	0,00	1,00	0,00	1,00	0,00	1,00	0,00	1,00	0,00	1,00	0,00	1,00	0,00	1,00
Frenamento	0,00	0,00	0,00	0,00	0,00	0,00	0,00	0,00	0,00	0,00	0,00	0,00	0,00	0,00	0,00
Car mob mez	0,00	0,00	0,00	0,00	0,00	0,00	0,00	0,00	0,00	0,00	0,00	0,00	0,00	0,00	0,00

COMBINAZIONI CARICHI - S.L.U. - A1

DESCRIZIONI	76	77	78	79	80	81	82	83	84	85	86	87	88	89	90
Car mob app	0,00	0,00	0,00	0,00	0,00	0,00	0,00	0,00	0,00	0,00	0,00	0,00	0,00	0,00	0,00
Car mob dis	0,00	0,00	0,00	0,00	0,00	0,00	0,00	0,00	0,00	0,00	0,00	0,00	0,00	0,00	0,00
Spinta car mob sx	0,00	0,00	0,00	0,00	0,00	0,00	0,00	0,00	0,00	0,00	0,00	0,00	0,00	0,00	0,00
Spinta idrost	0,00	0,00	0,00	0,00	0,00	0,00	0,00	0,00	0,00	1,00	1,00	1,00	1,00	1,00	1,00
Inc spinta idros sis	0,00	0,00	0,00	0,00	0,00	0,00	0,00	0,00	0,00	1,00	1,00	1,00	1,00	1,00	1,00
Inc spinta terre sis	1,00	0,30	0,30	0,30	0,30	0,30	0,30	0,30	0,30	1,00	1,00	1,00	1,00	1,00	1,00
Corr. Tors. dir. 0	0,00	0,00	0,00	0,00	0,00	0,00	0,00	0,00	0,00	0,00	0,00	0,00	0,00	0,00	0,00
Corr. Tors. dir. 90	0,00	0,00	0,00	0,00	0,00	0,00	0,00	0,00	0,00	0,00	0,00	0,00	0,00	0,00	0,00
Carico termico	-0,50	0,50	0,50	-0,50	-0,50	0,50	0,50	-0,50	-0,50	0,50	0,50	0,50	0,50	-0,50	-0,50
Sisma direz. grd 0	0,00	0,00	0,00	0,00	0,00	0,00	0,00	0,00	0,00	0,00	0,00	0,00	0,00	0,00	0,00
Sisma direz. grd 90	1,00	0,30	0,30	0,30	0,30	0,30	0,30	0,30	0,30	1,00	1,00	1,00	1,00	1,00	1,00
Sisma verticale	-0,30	1,00	1,00	1,00	1,00	-1,00	-1,00	-1,00	-1,00	0,30	0,30	-0,30	-0,30	0,30	0,30

COMBINAZIONI CARICHI - S.L.U. - A1

DESCRIZIONI	91	92	93	94	95	96	97	98	99	10
Peso Strutturale	1,00	1,00	1,00	1,00	1,00	1,00	1,00	1,00	1,00	1,00
Peso rico pav	1,00	1,00	1,00	1,00	1,00	1,00	1,00	1,00	1,00	1,00
Spinta terre sim ko	1,00	0,00	1,00	0,00	1,00	0,00	1,00	0,00	1,00	0,00
Spinta terre asim ko	0,00	1,00	0,00	1,00	0,00	1,00	0,00	1,00	0,00	1,00
Frenamento	0,00	0,00	0,00	0,00	0,00	0,00	0,00	0,00	0,00	0,00
Car mob mez	0,00	0,00	0,00	0,00	0,00	0,00	0,00	0,00	0,00	0,00
Car mob app	0,00	0,00	0,00	0,00	0,00	0,00	0,00	0,00	0,00	0,00
Car mob dis	0,00	0,00	0,00	0,00	0,00	0,00	0,00	0,00	0,00	0,00
Spinta car mob sx	0,00	0,00	0,00	0,00	0,00	0,00	0,00	0,00	0,00	0,00
Spinta idrost	1,00	1,00	0,30	0,30	0,30	0,30	0,30	0,30	0,30	0,30
Inc spinta idros sis	1,00	1,00	0,30	0,30	0,30	0,30	0,30	0,30	0,30	0,30
Inc spinta terre sis	1,00	1,00	0,30	0,30	0,30	0,30	0,30	0,30	0,30	0,30
Corr. Tors. dir. 0	0,00	0,00	0,00	0,00	0,00	0,00	0,00	0,00	0,00	0,00
Corr. Tors. dir. 90	0,00	0,00	0,00	0,00	0,00	0,00	0,00	0,00	0,00	0,00
Carico termico	-0,50	-0,50	0,50	0,50	-0,50	-0,50	0,50	0,50	-0,50	-0,50
Sisma direz. grd 0	0,00	0,00	0,00	0,00	0,00	0,00	0,00	0,00	0,00	0,00
Sisma direz. grd 90	1,00	1,00	0,30	0,30	0,30	0,30	0,30	0,30	0,30	0,30
Sisma verticale	-0,30	-0,30	1,00	1,00	1,00	1,00	-1,00	-1,00	-1,00	-1,00

COMBINAZIONI RARE - S.L.E.

DESCRIZIONI	1	2	3	4	5	6	7	8	9	10	11	12	13	14	15
Peso Strutturale	1,00	1,00	1,00	1,00	1,00	1,00	1,00	1,00	1,00	1,00	1,00	1,00	1,00	1,00	1,00
Peso rico pav	1,00	1,00	1,00	1,00	1,00	1,00	1,00	1,00	1,00	1,00	1,00	1,00	1,00	1,00	1,00
Spinta terre sim ko	1,00	1,00	0,00	0,00	1,00	1,00	0,00	0,00	1,00	1,00	0,00	0,00	1,00	1,00	0,00
Spinta terre asim ko	0,00	0,00	1,00	1,00	0,00	0,00	1,00	1,00	0,00	0,00	1,00	1,00	0,00	0,00	1,00
Frenamento	0,00	0,00	0,00	0,00	1,00	1,00	1,00	1,00	1,00	1,00	1,00	1,00	0,00	0,00	0,00
Car mob mez	0,00	0,00	0,00	0,00	1,00	1,00	1,00	1,00	0,00	0,00	0,00	0,00	0,00	0,00	0,00
Car mob app	0,00	0,00	0,00	0,00	0,00	0,00	0,00	0,00	1,00	1,00	1,00	1,00	0,00	0,00	0,00
Car mob dis	0,00	0,00	0,00	0,00	1,00	1,00	1,00	1,00	1,00	1,00	1,00	1,00	0,00	0,00	0,00
Spinta car mob sx	0,00	0,00	0,00	0,00	1,00	1,00	1,00	1,00	1,00	1,00	1,00	1,00	0,00	0,00	0,00
Spinta idrost	0,00	0,00	0,00	0,00	0,00	0,00	0,00	0,00	0,00	0,00	0,00	0,00	1,00	1,00	1,00
Inc spinta idros sis	0,00	0,00	0,00	0,00	0,00	0,00	0,00	0,00	0,00	0,00	0,00	0,00	0,00	0,00	0,00
Inc spinta terre sis	0,00	0,00	0,00	0,00	0,00	0,00	0,00	0,00	0,00	0,00	0,00	0,00	0,00	0,00	0,00
Corr. Tors. dir. 0	0,00	0,00	0,00	0,00	0,00	0,00	0,00	0,00	0,00	0,00	0,00	0,00	0,00	0,00	0,00
Corr. Tors. dir. 90	0,00	0,00	0,00	0,00	0,00	0,00	0,00	0,00	0,00	0,00	0,00	0,00	0,00	0,00	0,00
Carico termico	0,60	-0,60	0,60	-0,60	0,60	-0,60	0,60	-0,60	0,60	-0,60	0,60	-0,60	0,60	-0,60	0,60
Sisma direz. grd 0	0,00	0,00	0,00	0,00	0,00	0,00	0,00	0,00	0,00	0,00	0,00	0,00	0,00	0,00	0,00
Sisma direz. grd 90	0,00	0,00	0,00	0,00	0,00	0,00	0,00	0,00	0,00	0,00	0,00	0,00	0,00	0,00	0,00
Sisma verticale	0,00	0,00	0,00	0,00	0,00	0,00	0,00	0,00	0,00	0,00	0,00	0,00	0,00	0,00	0,00

COMBINAZIONI RARE - S.L.E.

DESCRIZIONI	16	17	18	19	20	21	22	23	24	25	26	27	28	29	30
Peso Strutturale	1,00	1,00	1,00	1,00	1,00	1,00	1,00	1,00	1,00	1,00	1,00	1,00	1,00	1,00	1,00
Peso rico pav	1,00	1,00	1,00	1,00	1,00	1,00	1,00	1,00	1,00	1,00	1,00	1,00	1,00	1,00	1,00
Spinta terre sim ko	0,00	1,00	1,00	0,00	0,00	1,00	1,00	0,00	0,00	0,00	0,00	0,00	0,00	0,00	0,00
Spinta terre asim ko	1,00	0,00	0,00	1,00	1,00	0,00	0,00	1,00	1,00	0,00	0,00	0,00	0,00	0,00	0,00
Frenamento	0,00	1,00	1,00	1,00	1,00	1,00	1,00	1,00	1,00	0,00	0,00	0,00	0,00	1,00	1,00
Car mob mez	0,00	1,00	1,00	1,00	1,00	0,00	0,00	0,00	0,00	0,00	0,00	0,00	0,00	1,00	1,00
Car mob app	0,00	0,00	0,00	0,00	0,00	1,00	1,00	1,00	1,00	0,00	0,00	0,00	0,00	0,00	0,00
Car mob dis	0,00	1,00	1,00	1,00	1,00	1,00	1,00	1,00	1,00	0,00	0,00	0,00	0,00	1,00	1,00
Spinta car mob sx	0,00	1,00	1,00	1,00	1,00	1,00	1,00	1,00	1,00	0,00	0,00	0,00	0,00	1,00	1,00
Spinta idrost	1,00	1,00	1,00	1,00	1,00	1,00	1,00	1,00	1,00	1,00	1,00	1,00	1,00	1,00	1,00
Inc spinta idros sis	0,00	0,00	0,00	0,00	0,00	0,00	0,00	0,00	0,00	0,00	0,00	0,00	0,00	0,00	0,00
Inc spinta terre sis	0,00	0,00	0,00	0,00	0,00	0,00	0,00	0,00	0,00	0,00	0,00	0,00	0,00	0,00	0,00
Corr. Tors. dir. 0	0,00	0,00	0,00	0,00	0,00	0,00	0,00	0,00	0,00	0,00	0,00	0,00	0,00	0,00	0,00
Corr. Tors. dir. 90	0,00	0,00	0,00	0,00	0,00	0,00	0,00	0,00	0,00	0,00	0,00	0,00	0,00	0,00	0,00
Carico termico	-0,60	0,60	-0,60	0,60	-0,60	0,60	-0,60	0,60	-0,60	0,60	-0,60	0,60	-0,60	0,60	-0,60
Sisma direz. grd 0	0,00	0,00	0,00	0,00	0,00	0,00	0,00	0,00	0,00	0,00	0,00	0,00	0,00	0,00	0,00
Sisma direz. grd 90	0,00	0,00	0,00	0,00	0,00	0,00	0,00	0,00	0,00	0,00	0,00	0,00	0,00	0,00	0,00
Sisma verticale	0,00	0,00	0,00	0,00	0,00	0,00	0,00	0,00	0,00	0,00	0,00	0,00	0,00	0,00	0,00

COMBINAZIONI RARE - S.L.E.

DESCRIZIONI	31	32	33	34	35	36	37	38	39	40	41	42	43	44	45
Peso Strutturale	1,00	1,00	1,00	1,00	1,00	1,00	1,00	1,00	1,00	1,00	1,00	1,00	1,00	1,00	1,00
Peso rico pav	1,00	1,00	1,00	1,00	1,00	1,00	1,00	1,00	1,00	1,00	1,00	1,00	1,00	1,00	1,00
Spinta terre sim ko	0,00	0,00	0,00	0,00	0,00	0,00	1,00	1,00	0,00	0,00	1,00	1,00	0,00	0,00	1,00
Spinta terre asim ko	0,00	0,00	0,00	0,00	0,00	0,00	0,00	0,00	1,00	1,00	0,00	0,00	1,00	1,00	0,00
Frenamento	1,00	1,00	1,00	1,00	1,00	1,00	0,00	0,00	0,00	0,00	0,75	0,75	0,75	0,75	0,75
Car mob mez	1,00	1,00	0,00	0,00	0,00	0,00	0,00	0,00	0,00	0,00	0,75	0,75	0,75	0,75	0,00
Car mob app	0,00	0,00	1,00	1,00	1,00	1,00	0,00	0,00	0,00	0,00	0,00	0,00	0,00	0,00	0,75
Car mob dis	1,00	1,00	1,00	1,00	1,00	1,00	0,00	0,00	0,00	0,00	0,75	0,75	0,75	0,75	0,75
Spinta car mob sx	1,00	1,00	1,00	1,00	1,00	1,00	0,00	0,00	0,00	0,00	0,75	0,75	0,75	0,75	0,75
Spinta idrost	1,00	1,00	1,00	1,00	1,00	1,00	0,00	0,00	0,00	0,00	0,00	0,00	0,00	0,00	0,00
Inc spinta idros sis	0,00	0,00	0,00	0,00	0,00	0,00	0,00	0,00	0,00	0,00	0,00	0,00	0,00	0,00	0,00
Inc spinta terre sis	0,00	0,00	0,00	0,00	0,00	0,00	0,00	0,00	0,00	0,00	0,00	0,00	0,00	0,00	0,00

COMBINAZIONI RARE - S.L.E.

DESCRIZIONI	31	32	33	34	35	36	37	38	39	40	41	42	43	44	45
Corr. Tors. dir. 0	0,00	0,00	0,00	0,00	0,00	0,00	0,00	0,00	0,00	0,00	0,00	0,00	0,00	0,00	0,00
Corr. Tors. dir. 90	0,00	0,00	0,00	0,00	0,00	0,00	0,00	0,00	0,00	0,00	0,00	0,00	0,00	0,00	0,00
Carico termico	0,60	-0,60	0,60	-0,60	0,60	-0,60	1,00	-1,00	1,00	-1,00	1,00	-1,00	1,00	-1,00	1,00
Sisma direz. grd 0	0,00	0,00	0,00	0,00	0,00	0,00	0,00	0,00	0,00	0,00	0,00	0,00	0,00	0,00	0,00
Sisma direz. grd 90	0,00	0,00	0,00	0,00	0,00	0,00	0,00	0,00	0,00	0,00	0,00	0,00	0,00	0,00	0,00
Sisma verticale	0,00	0,00	0,00	0,00	0,00	0,00	0,00	0,00	0,00	0,00	0,00	0,00	0,00	0,00	0,00

COMBINAZIONI RARE - S.L.E.

DESCRIZIONI	46	47	48	49	50	51	52	53	54	55	56	57	58	59	60
Peso Strutturale	1,00	1,00	1,00	1,00	1,00	1,00	1,00	1,00	1,00	1,00	1,00	1,00	1,00	1,00	1,00
Peso rico pav	1,00	1,00	1,00	1,00	1,00	1,00	1,00	1,00	1,00	1,00	1,00	1,00	1,00	1,00	1,00
Spinta terre sim ko	1,00	0,00	0,00	1,00	1,00	0,00	0,00	1,00	1,00	0,00	0,00	1,00	1,00	0,00	0,00
Spinta terre asim ko	0,00	1,00	1,00	0,00	0,00	1,00	1,00	0,00	0,00	1,00	1,00	0,00	0,00	1,00	1,00
Frenamento	0,75	0,75	0,75	0,00	0,00	0,00	0,00	0,75	0,75	0,75	0,75	0,75	0,75	0,75	0,75
Car mob mez	0,00	0,00	0,00	0,00	0,00	0,00	0,00	0,75	0,75	0,75	0,75	0,00	0,00	0,00	0,00
Car mob app	0,75	0,75	0,75	0,00	0,00	0,00	0,00	0,00	0,00	0,00	0,00	0,75	0,75	0,75	0,75
Car mob dis	0,75	0,75	0,75	0,00	0,00	0,00	0,00	0,75	0,75	0,75	0,75	0,75	0,75	0,75	0,75
Spinta car mob sx	0,75	0,75	0,75	0,00	0,00	0,00	0,00	0,75	0,75	0,75	0,75	0,75	0,75	0,75	0,75
Spinta idrost	0,00	0,00	0,00	1,00	1,00	1,00	1,00	1,00	1,00	1,00	1,00	1,00	1,00	1,00	1,00
Inc spinta idros sis	0,00	0,00	0,00	0,00	0,00	0,00	0,00	0,00	0,00	0,00	0,00	0,00	0,00	0,00	0,00
Inc spinta terre sis	0,00	0,00	0,00	0,00	0,00	0,00	0,00	0,00	0,00	0,00	0,00	0,00	0,00	0,00	0,00
Corr. Tors. dir. 0	0,00	0,00	0,00	0,00	0,00	0,00	0,00	0,00	0,00	0,00	0,00	0,00	0,00	0,00	0,00
Corr. Tors. dir. 90	0,00	0,00	0,00	0,00	0,00	0,00	0,00	0,00	0,00	0,00	0,00	0,00	0,00	0,00	0,00
Carico termico	-1,00	1,00	-1,00	1,00	-1,00	1,00	-1,00	1,00	-1,00	1,00	-1,00	1,00	-1,00	1,00	-1,00
Sisma direz. grd 0	0,00	0,00	0,00	0,00	0,00	0,00	0,00	0,00	0,00	0,00	0,00	0,00	0,00	0,00	0,00
Sisma direz. grd 90	0,00	0,00	0,00	0,00	0,00	0,00	0,00	0,00	0,00	0,00	0,00	0,00	0,00	0,00	0,00
Sisma verticale	0,00	0,00	0,00	0,00	0,00	0,00	0,00	0,00	0,00	0,00	0,00	0,00	0,00	0,00	0,00

COMBINAZIONI RARE - S.L.E.

DESCRIZIONI	61	62	63	64	65	66	67	68	69	70	71	72
Peso Strutturale	1,00	1,00	1,00	1,00	1,00	1,00	1,00	1,00	1,00	1,00	1,00	1,00
Peso rico pav	1,00	1,00	1,00	1,00	1,00	1,00	1,00	1,00	1,00	1,00	1,00	1,00
Spinta terre sim ko	0,00	0,00	0,00	0,00	0,00	0,00	0,00	0,00	0,00	0,00	0,00	0,00
Spinta terre asim ko	0,00	0,00	0,00	0,00	0,00	0,00	0,00	0,00	0,00	0,00	0,00	0,00
Frenamento	0,00	0,00	0,00	0,00	0,75	0,75	0,75	0,75	0,75	0,75	0,75	0,75
Car mob mez	0,00	0,00	0,00	0,00	0,75	0,75	0,75	0,75	0,00	0,00	0,00	0,00
Car mob app	0,00	0,00	0,00	0,00	0,00	0,00	0,00	0,00	0,75	0,75	0,75	0,75
Car mob dis	0,00	0,00	0,00	0,00	0,75	0,75	0,75	0,75	0,75	0,75	0,75	0,75
Spinta car mob sx	0,00	0,00	0,00	0,00	0,75	0,75	0,75	0,75	0,75	0,75	0,75	0,75
Spinta idrost	1,00	1,00	1,00	1,00	1,00	1,00	1,00	1,00	1,00	1,00	1,00	1,00
Inc spinta idros sis	0,00	0,00	0,00	0,00	0,00	0,00	0,00	0,00	0,00	0,00	0,00	0,00
Inc spinta terre sis	0,00	0,00	0,00	0,00	0,00	0,00	0,00	0,00	0,00	0,00	0,00	0,00
Corr. Tors. dir. 0	0,00	0,00	0,00	0,00	0,00	0,00	0,00	0,00	0,00	0,00	0,00	0,00
Corr. Tors. dir. 90	0,00	0,00	0,00	0,00	0,00	0,00	0,00	0,00	0,00	0,00	0,00	0,00
Carico termico	1,00	-1,00	1,00	-1,00	1,00	-1,00	1,00	-1,00	1,00	-1,00	1,00	-1,00
Sisma direz. grd 0	0,00	0,00	0,00	0,00	0,00	0,00	0,00	0,00	0,00	0,00	0,00	0,00
Sisma direz. grd 90	0,00	0,00	0,00	0,00	0,00	0,00	0,00	0,00	0,00	0,00	0,00	0,00
Sisma verticale	0,00	0,00	0,00	0,00	0,00	0,00	0,00	0,00	0,00	0,00	0,00	0,00

COMBINAZIONI FREQUENTI - S.L.E.

DESCRIZIONI	1	2	3	4	5	6	7	8	9	10	11	12	13	14	15
Peso Strutturale	1,00	1,00	1,00	1,00	1,00	1,00	1,00	1,00	1,00	1,00	1,00	1,00	1,00	1,00	1,00
Peso rico pav	1,00	1,00	1,00	1,00	1,00	1,00	1,00	1,00	1,00	1,00	1,00	1,00	1,00	1,00	1,00
Spinta terre sim ko	1,00	1,00	0,00	0,00	1,00	1,00	0,00	0,00	1,00	1,00	0,00	0,00	1,00	1,00	0,00
Spinta terre asim ko	0,00	0,00	1,00	1,00	0,00	0,00	1,00	1,00	0,00	0,00	1,00	1,00	0,00	0,00	1,00
Frenamento	0,00	0,00	0,00	0,00	0,75	0,75	0,75	0,75	0,75	0,75	0,75	0,75	0,00	0,00	0,00
Car mob mez	0,00	0,00	0,00	0,00	0,75	0,75	0,75	0,75	0,00	0,00	0,00	0,00	0,00	0,00	0,00
Car mob app	0,00	0,00	0,00	0,00	0,00	0,00	0,00	0,00	0,75	0,75	0,75	0,75	0,00	0,00	0,00
Car mob dis	0,00	0,00	0,00	0,00	0,75	0,75	0,75	0,75	0,75	0,75	0,75	0,75	0,00	0,00	0,00
Spinta car mob sx	0,00	0,00	0,00	0,00	0,75	0,75	0,75	0,75	0,75	0,75	0,75	0,75	0,00	0,00	0,00
Spinta idrost	0,00	0,00	0,00	0,00	0,00	0,00	0,00	0,00	0,00	0,00	0,00	0,00	1,00	1,00	1,00
Inc spinta idros sis	0,00	0,00	0,00	0,00	0,00	0,00	0,00	0,00	0,00	0,00	0,00	0,00	0,00	0,00	0,00
Inc spinta terre sis	0,00	0,00	0,00	0,00	0,00	0,00	0,00	0,00	0,00	0,00	0,00	0,00	0,00	0,00	0,00
Corr. Tors. dir. 0	0,00	0,00	0,00	0,00	0,00	0,00	0,00	0,00	0,00	0,00	0,00	0,00	0,00	0,00	0,00
Corr. Tors. dir. 90	0,00	0,00	0,00	0,00	0,00	0,00	0,00	0,00	0,00	0,00	0,00	0,00	0,00	0,00	0,00
Carico termico	0,60	-0,60	0,60	-0,60	0,60	-0,60	0,60	-0,60	0,60	-0,60	0,60	-0,60	0,60	-0,60	0,60
Sisma direz. grd 0	0,00	0,00	0,00	0,00	0,00	0,00	0,00	0,00	0,00	0,00	0,00	0,00	0,00	0,00	0,00
Sisma direz. grd 90	0,00	0,00	0,00	0,00	0,00	0,00	0,00	0,00	0,00	0,00	0,00	0,00	0,00	0,00	0,00
Sisma verticale	0,00	0,00	0,00	0,00	0,00	0,00	0,00	0,00	0,00	0,00	0,00	0,00	0,00	0,00	0,00

COMBINAZIONI FREQUENTI - S.L.E.

DESCRIZIONI	16	17	18	19	20	21	22	23	24	25	26	27	28	29	30
Peso Strutturale	1,00	1,00	1,00	1,00	1,00	1,00	1,00	1,00	1,00	1,00	1,00	1,00	1,00	1,00	1,00
Peso rico pav	1,00	1,00	1,00	1,00	1,00	1,00	1,00	1,00	1,00	1,00	1,00	1,00	1,00	1,00	1,00
Spinta terre sim ko	0,00	1,00	1,00	0,00	0,00	1,00	1,00	0,00	0,00	0,00	0,00	0,00	0,00	0,00	0,00
Spinta terre asim ko	1,00	0,00	0,00	1,00	1,00	0,00	0,00	1,00	1,00	0,00	0,00	0,00	0,00	0,00	0,00
Frenamento	0,00	0,75	0,75	0,75	0,75	0,75	0,75	0,75	0,75	0,00	0,00	0,00	0,00	0,75	0,75
Car mob mez	0,00	0,75	0,75	0,75	0,75	0,00	0,00	0,00	0,00	0,00	0,00	0,00	0,00	0,75	0,75
Car mob app	0,00	0,00	0,00	0,00	0,00	0,75	0,75	0,75	0,75	0,00	0,00	0,00	0,00	0,00	0,00
Car mob dis	0,00	0,75	0,75	0,75	0,75	0,75	0,75	0,75	0,75	0,00	0,00	0,00	0,00	0,75	0,75
Spinta car mob sx	0,00	0,75	0,75	0,75	0,75	0,75	0,75	0,75	0,75	0,00	0,00	0,00	0,00	0,75	0,75
Spinta idrost	1,00	1,00	1,00	1,00	1,00	1,00	1,00	1,00	1,00	1,00	1,00	1,00	1,00	1,00	1,00
Inc spinta idros sis	0,00	0,00	0,00	0,00	0,00	0,00	0,00	0,00	0,00	0,00	0,00	0,00	0,00	0,00	0,00
Inc spinta terre sis	0,00	0,00	0,00	0,00	0,00	0,00	0,00	0,00	0,00	0,00	0,00	0,00	0,00	0,00	0,00
Corr. Tors. dir. 0	0,00	0,00	0,00	0,00	0,00	0,00	0,00	0,00	0,00	0,00	0,00	0,00	0,00	0,00	0,00
Corr. Tors. dir. 90	0,00	0,00	0,00	0,00	0,00	0,00	0,00	0,00	0,00	0,00	0,00	0,00	0,00	0,00	0,00
Carico termico	-0,60	0,60	-0,60	0,60	-0,60	0,60	-0,60	0,60	-0,60	0,60	-0,60	0,60	-0,60	0,60	-0,60
Sisma direz. grd 0	0,00	0,00	0,00	0,00	0,00	0,00	0,00	0,00	0,00	0,00	0,00	0,00	0,00	0,00	0,00
Sisma direz. grd 90	0,00	0,00	0,00	0,00	0,00	0,00	0,00	0,00	0,00	0,00	0,00	0,00	0,00	0,00	0,00
Sisma verticale	0,00	0,00	0,00	0,00	0,00	0,00	0,00	0,00	0,00	0,00	0,00	0,00	0,00	0,00	0,00

COMBINAZIONI FREQUENTI - S.L.E.

DESCRIZIONI	31	32	33	34	35	36	37	38	39	40	41	42	43	44	45
Peso Strutturale	1,00	1,00	1,00	1,00	1,00	1,00	1,00	1,00	1,00	1,00	1,00	1,00	1,00	1,00	1,00
Peso rico pav	1,00	1,00	1,00	1,00	1,00	1,00	1,00	1,00	1,00	1,00	1,00	1,00	1,00	1,00	1,00
Spinta terre sim ko	0,00	0,00	0,00	0,00	0,00	0,00	1,00	1,00	0,00	0,00	1,00	1,00	0,00	0,00	0,00
Spinta terre asim ko	0,00	0,00	0,00	0,00	0,00	0,00	0,00	0,00	1,00	1,00	0,00	0,00	1,00	1,00	0,00
Frenamento	0,75	0,75	0,75	0,75	0,75	0,75	0,00	0,00	0,00	0,00	0,00	0,00	0,00	0,00	0,00
Car mob mez	0,75	0,75	0,00	0,00	0,00	0,00	0,00	0,00	0,00	0,00	0,00	0,00	0,00	0,00	0,00
Car mob app	0,00	0,00	0,75	0,75	0,75	0,75	0,00	0,00	0,00	0,00	0,00	0,00	0,00	0,00	0,00
Car mob dis	0,75	0,75	0,75	0,75	0,75	0,75	0,00	0,00	0,00	0,00	0,00	0,00	0,00	0,00	0,00
Spinta car mob sx	0,75	0,75	0,75	0,75	0,75	0,75	0,00	0,00	0,00	0,00	0,00	0,00	0,00	0,00	0,00
Spinta idrost	1,00	1,00	1,00	1,00	1,00	1,00	0,00	0,00	0,00	0,00	1,00	1,00	1,00	1,00	1,00
Inc spinta idros sis	0,00	0,00	0,00	0,00	0,00	0,00	0,00	0,00	0,00	0,00	0,00	0,00	0,00	0,00	0,00
Inc spinta terre sis	0,00	0,00	0,00	0,00	0,00	0,00	0,00	0,00	0,00	0,00	0,00	0,00	0,00	0,00	0,00
Corr. Tors. dir. 0	0,00	0,00	0,00	0,00	0,00	0,00	0,00	0,00	0,00	0,00	0,00	0,00	0,00	0,00	0,00
Corr. Tors. dir. 90	0,00	0,00	0,00	0,00	0,00	0,00	0,00	0,00	0,00	0,00	0,00	0,00	0,00	0,00	0,00
Carico termico	0,60	-0,60	0,60	-0,60	0,60	-0,60	0,50	-0,50	0,50	-0,50	0,50	-0,50	0,50	-0,50	0,50
Sisma direz. grd 0	0,00	0,00	0,00	0,00	0,00	0,00	0,00	0,00	0,00	0,00	0,00	0,00	0,00	0,00	0,00
Sisma direz. grd 90	0,00	0,00	0,00	0,00	0,00	0,00	0,00	0,00	0,00	0,00	0,00	0,00	0,00	0,00	0,00
Sisma verticale	0,00	0,00	0,00	0,00	0,00	0,00	0,00	0,00	0,00	0,00	0,00	0,00	0,00	0,00	0,00

COMBINAZIONI FREQUENTI - S.L.E.

DESCRIZIONI	46
Peso Strutturale	1,00
Peso rico pav	1,00
Spinta terre sim ko	0,00
Spinta terre asim ko	0,00
Frenamento	0,00
Car mob mez	0,00
Car mob app	0,00
Car mob dis	0,00
Spinta car mob sx	0,00
Spinta idrost	1,00
Inc spinta idros sis	0,00
Inc spinta terre sis	0,00
Corr. Tors. dir. 0	0,00
Corr. Tors. dir. 90	0,00
Carico termico	-0,50
Sisma direz. grd 0	0,00
Sisma direz. grd 90	0,00
Sisma verticale	0,00

COMBINAZIONI PERMANENTI - S.L.E.

DESCRIZIONI	1	2	3	4
Peso Strutturale	1,00	1,00	1,00	1,00
Peso rico pav	1,00	1,00	1,00	1,00
Spinta terre sim ko	1,00	0,00	1,00	0,00
Spinta terre asim ko	0,00	1,00	0,00	1,00
Frenamento	0,00	0,00	0,00	0,00
Car mob mez	0,00	0,00	0,00	0,00
Car mob app	0,00	0,00	0,00	0,00
Car mob dis	0,00	0,00	0,00	0,00
Spinta car mob sx	0,00	0,00	0,00	0,00
Spinta idrost	0,00	0,00	1,00	1,00
Inc spinta idros sis	0,00	0,00	0,00	0,00
Inc spinta terre sis	0,00	0,00	0,00	0,00
Corr. Tors. dir. 0	0,00	0,00	0,00	0,00
Corr. Tors. dir. 90	0,00	0,00	0,00	0,00
Carico termico	0,50	-0,50	0,50	-0,50
Sisma direz. grd 0	0,00	0,00	0,00	0,00
Sisma direz. grd 90	0,00	0,00	0,00	0,00
Sisma verticale	0,00	0,00	0,00	0,00

RISULTANTI SOLLECITAZIONI NODI PLATEE - SLU

Nod3d N.ro	Combinazione N.ro	Fz (t)	Nod3d N.ro	Combinazione N.ro	Fz (t)	Nod3d N.ro	Combinazione N.ro	Fz (t)	Nod3d N.ro	Combinazione N.ro	Fz (t)
1	A1/1	-5,25	2	A1/1	-8,28	3	A1/1	-2,97	4	A1/1	-4,66
	A1/2	1,33		A1/2	0,90		A1/2	0,81		A1/2	0,61
	A1/3	-5,02		A1/3	-7,84		A1/3	-2,80		A1/3	-4,33
	A1/4	1,56		A1/4	1,34		A1/4	0,99		A1/4	0,94
	A1/5	-4,62		A1/5	-7,10		A1/5	-2,36		A1/5	-3,51
	A1/6	1,95		A1/6	2,08		A1/6	1,43		A1/6	1,76
	A1/7	-4,39		A1/7	-6,66		A1/7	-2,18		A1/7	-3,18
	A1/8	2,19		A1/8	2,52		A1/8	1,60		A1/8	2,09
	A1/9	-4,90		A1/9	-7,62		A1/9	-2,55		A1/9	-3,87
	A1/10	1,68		A1/10	1,56		A1/10	1,24		A1/10	1,40
	A1/11	-4,67		A1/11	-7,18		A1/11	-2,37		A1/11	-3,54
	A1/12	1,91		A1/12	2,00		A1/12	1,41		A1/12	1,73
	A1/13	-6,24		A1/13	-10,14		A1/13	-3,49		A1/13	-5,62
	A1/14	0,33		A1/14	-0,97		A1/14	0,30		A1/14	-0,35
	A1/15	-6,01		A1/15	-9,70		A1/15	-3,31		A1/15	-5,29
	A1/16	0,57		A1/16	-0,53		A1/16	0,48		A1/16	-0,02
	A1/17	-5,62		A1/17	-8,96		A1/17	-2,87		A1/17	-4,48
	A1/18	0,96		A1/18	0,21		A1/18	0,91		A1/18	0,79
	A1/19	-5,38		A1/19	-8,52		A1/19	-2,70		A1/19	-4,15
	A1/20	1,19		A1/20	0,65		A1/20	1,09		A1/20	1,12
	A1/21	-5,89		A1/21	-9,49		A1/21	-3,06		A1/21	-4,83
	A1/22	0,68		A1/22	-0,31		A1/22	0,72		A1/22	0,44
	A1/23	-5,66		A1/23	-9,05		A1/23	-2,89		A1/23	-4,50

RISULTANTI SOLLECITAZIONI NODI PLATEE - SLU

Nod3d N.ro	Combinazione N.ro	Fz (t)	Nod3d N.ro	Combinazione N.ro	Fz (t)	Nod3d N.ro	Combinazione N.ro	Fz (t)	Nod3d N.ro	Combinazione N.ro	Fz (t)
	A1/24	0,91		A1/24	0,13		A1/24	0,90		A1/24	0,77
	A1/25	-6,27		A1/25	-10,21		A1/25	-3,54		A1/25	-5,72
	A1/26	0,31		A1/26	-1,03		A1/26	0,25		A1/26	-0,45
	A1/27	-6,27		A1/27	-10,21		A1/27	-3,54		A1/27	-5,72
	A1/28	0,31		A1/28	-1,03		A1/28	0,25		A1/28	-0,45
	A1/29	-5,64		A1/29	-9,03		A1/29	-2,92		A1/29	-4,57
	A1/30	0,93		A1/30	0,15		A1/30	0,86		A1/30	0,70
	A1/31	-5,64		A1/31	-9,03		A1/31	-2,92		A1/31	-4,57
	A1/32	0,93		A1/32	0,15		A1/32	0,86		A1/32	0,70
	A1/33	-5,92		A1/33	-9,55		A1/33	-3,11		A1/33	-4,93
	A1/34	0,65		A1/34	-0,37		A1/34	0,67		A1/34	0,34
	A1/35	-5,92		A1/35	-9,55		A1/35	-3,11		A1/35	-4,93
	A1/36	0,65		A1/36	-0,37		A1/36	0,67		A1/36	0,34
	A1/37	-7,44		A1/37	-11,34		A1/37	-4,24		A1/37	-6,42
	A1/38	3,52		A1/38	3,96		A1/38	2,08		A1/38	2,37
	A1/39	-7,21		A1/39	-10,90		A1/39	-4,06		A1/39	-6,09
	A1/40	3,75		A1/40	4,40		A1/40	2,25		A1/40	2,70
	A1/41	-6,97		A1/41	-10,45		A1/41	-3,78		A1/41	-5,56
	A1/42	3,99		A1/42	4,84		A1/42	2,54		A1/42	3,23
	A1/43	-6,74		A1/43	-10,01		A1/43	-3,60		A1/43	-5,23
	A1/44	4,22		A1/44	5,28		A1/44	2,71		A1/44	3,56
	A1/45	-7,18		A1/45	-10,84		A1/45	-3,92		A1/45	-5,82
	A1/46	3,78		A1/46	4,45		A1/46	2,39		A1/46	2,96
	A1/47	-6,95		A1/47	-10,40		A1/47	-3,74		A1/47	-5,49
	A1/48	4,01		A1/48	4,89		A1/48	2,57		A1/48	3,29
	A1/49	-8,43		A1/49	-13,20		A1/49	-4,75		A1/49	-7,38
	A1/50	2,52		A1/50	2,09		A1/50	1,56		A1/50	1,40
	A1/51	-8,20		A1/51	-12,76		A1/51	-4,57		A1/51	-7,05
	A1/52	2,76		A1/52	2,53		A1/52	1,74		A1/52	1,73
	A1/53	-7,97		A1/53	-12,32		A1/53	-4,29		A1/53	-6,52
	A1/54	2,99		A1/54	2,98		A1/54	2,02		A1/54	2,26
	A1/55	-7,73		A1/55	-11,88		A1/55	-4,11		A1/55	-6,19
	A1/56	3,23		A1/56	3,42		A1/56	2,20		A1/56	2,59
	A1/57	-8,17		A1/57	-12,71		A1/57	-4,43		A1/57	-6,79
	A1/58	2,79		A1/58	2,58		A1/58	1,88		A1/58	2,00
	A1/59	-7,94		A1/59	-12,27		A1/59	-4,26		A1/59	-6,46
	A1/60	3,02		A1/60	3,02		A1/60	2,06		A1/60	2,33
	A1/61	-7,99		A1/61	-12,38		A1/61	-4,34		A1/61	-6,61
	A1/62	2,97		A1/62	2,91		A1/62	1,97		A1/62	2,17
	A1/63	-7,99		A1/63	-12,38		A1/63	-4,34		A1/63	-6,61
	A1/64	2,97		A1/64	2,91		A1/64	1,97		A1/64	2,17
	A1/65	-8,20		A1/65	-12,77		A1/65	-4,48		A1/65	-6,88
	A1/66	2,76		A1/66	2,52		A1/66	1,83		A1/66	1,90
	A1/67	-8,20		A1/67	-12,77		A1/67	-4,48		A1/67	-6,88
	A1/68	2,76		A1/68	2,52		A1/68	1,83		A1/68	1,90
	A1/77	-3,24		A1/77	-5,21		A1/77	-1,82		A1/77	-2,90
	A1/78	-3,07		A1/78	-4,88		A1/78	-1,69		A1/78	-2,66
	A1/79	0,41		A1/79	-0,11		A1/79	0,28		A1/79	0,02
	A1/80	0,59		A1/80	0,22		A1/80	0,41		A1/80	0,27
	A1/81	-3,24		A1/81	-5,21		A1/81	-1,82		A1/81	-2,90
	A1/82	-3,07		A1/82	-4,88		A1/82	-1,69		A1/82	-2,66
	A1/83	0,41		A1/83	-0,11		A1/83	0,28		A1/83	0,02
	A1/84	0,59		A1/84	0,22		A1/84	0,41		A1/84	0,27
Y+	A1/87	-3,79	Y+	A1/87	-6,24	Y+	A1/85	-2,08	Y+	A1/85	-3,38
	A1/93	-3,43		A1/93	-5,57		A1/93	-1,92		A1/93	-3,09
	A1/94	-3,26		A1/94	-5,24		A1/94	-1,79		A1/94	-2,84
	A1/95	0,22		A1/95	-0,47		A1/95	0,19		A1/95	-0,16
	A1/96	0,39		A1/96	-0,15		A1/96	0,32		A1/96	0,08
	A1/97	-3,43		A1/97	-5,57		A1/97	-1,92		A1/97	-3,09
	A1/98	-3,26		A1/98	-5,24		A1/98	-1,79		A1/98	-2,84
	A1/99	0,22		A1/99	-0,47		A1/99	0,19		A1/99	-0,16
	A1/100	0,39		A1/100	-0,15		A1/100	0,32		A1/100	0,08
5	A1/1	-7,57	6	A1/1	-3,95	7	A1/1	-4,28	8	A1/1	-2,24
	A1/2	0,03		A1/2	0,94		A1/2	0,14		A1/2	0,58
	A1/3	-7,13		A1/3	-3,78		A1/3	-3,95		A1/3	-2,11
	A1/4	0,48		A1/4	1,12		A1/4	0,47		A1/4	0,71
	A1/5	-6,44		A1/5	-3,50		A1/5	-3,15		A1/5	-1,79
	A1/6	1,17		A1/6	1,39		A1/6	1,26		A1/6	1,03
	A1/7	-6,00		A1/7	-3,33		A1/7	-2,82		A1/7	-1,65
	A1/8	1,61		A1/8	1,57		A1/8	1,60		A1/8	1,17
	A1/9	-6,97		A1/9	-3,71		A1/9	-3,51		A1/9	-1,93
	A1/10	0,64		A1/10	1,18		A1/10	0,91		A1/10	0,89
	A1/11	-6,52		A1/11	-3,54		A1/11	-3,18		A1/11	-1,80
	A1/12	1,08		A1/12	1,36		A1/12	1,24		A1/12	1,02
	A1/13	-9,45		A1/13	-4,70		A1/13	-5,25		A1/13	-2,63
	A1/14	-1,84		A1/14	0,19		A1/14	-0,83		A1/14	0,19
	A1/15	-9,01		A1/15	-4,53		A1/15	-4,92		A1/15	-2,49
	A1/16	-1,40		A1/16	0,37		A1/16	-0,50		A1/16	0,33
	A1/17	-8,31		A1/17	-4,25		A1/17	-4,12		A1/17	-2,18
	A1/18	-0,71		A1/18	0,64		A1/18	0,30		A1/18	0,64
	A1/19	-7,87		A1/19	-4,08		A1/19	-3,79		A1/19	-2,04
	A1/20	-0,27		A1/20	0,82		A1/20	0,63		A1/20	0,78
	A1/21	-8,84		A1/21	-4,46		A1/21	-4,48		A1/21	-2,32
	A1/22	-1,24		A1/22	0,43		A1/22	-0,06		A1/22	0,50

RISULTANTI SOLLECITAZIONI NODI PLATEE - SLU

Nod3d N.ro	Combinazione N.ro	Fz (t)	Nod3d N.ro	Combinazione N.ro	Fz (t)	Nod3d N.ro	Combinazione N.ro	Fz (t)	Nod3d N.ro	Combinazione N.ro	Fz (t)
	A1/23	-8,40		A1/23	-4,29		A1/23	-4,15		A1/23	-2,19
	A1/24	-0,80		A1/24	0,61		A1/24	0,27		A1/24	0,63
	A1/25	-9,51		A1/25	-4,72		A1/25	-5,34		A1/25	-2,67
	A1/26	-1,91		A1/26	0,17		A1/26	-0,92		A1/26	0,16
	A1/27	-9,51		A1/27	-4,72		A1/27	-5,34		A1/27	-2,67
	A1/28	-1,91		A1/28	0,17		A1/28	-0,92		A1/28	0,16
	A1/29	-8,38		A1/29	-4,27		A1/29	-4,22		A1/29	-2,21
	A1/30	-0,77		A1/30	0,62		A1/30	0,20		A1/30	0,61
	A1/31	-8,38		A1/31	-4,27		A1/31	-4,22		A1/31	-2,21
	A1/32	-0,77		A1/32	0,62		A1/32	0,20		A1/32	0,61
	A1/33	-8,91		A1/33	-4,48		A1/33	-4,58		A1/33	-2,36
	A1/34	-1,30		A1/34	0,41		A1/34	-0,16		A1/34	0,46
	A1/35	-8,91		A1/35	-4,48		A1/35	-4,58		A1/35	-2,36
	A1/36	-1,30		A1/36	0,41		A1/36	-0,16		A1/36	0,46
	A1/37	-10,11		A1/37	-5,59		A1/37	-5,75		A1/37	-3,18
	A1/38	2,57		A1/38	2,58		A1/38	1,61		A1/38	1,52
	A1/39	-9,66		A1/39	-5,41		A1/39	-5,42		A1/39	-3,05
	A1/40	3,01		A1/40	2,75		A1/40	1,94		A1/40	1,65
	A1/41	-9,26		A1/41	-5,25		A1/41	-4,91		A1/41	-2,84
	A1/42	3,42		A1/42	2,91		A1/42	2,46		A1/42	1,86
	A1/43	-8,81		A1/43	-5,07		A1/43	-4,58		A1/43	-2,71
	A1/44	3,86		A1/44	3,09		A1/44	2,79		A1/44	1,99
	A1/45	-9,65		A1/45	-5,41		A1/45	-5,18		A1/45	-2,95
	A1/46	3,02		A1/46	2,76		A1/46	2,19		A1/46	1,75
	A1/47	-9,21		A1/47	-5,23		A1/47	-4,84		A1/47	-2,81
	A1/48	3,46		A1/48	2,93		A1/48	2,52		A1/48	1,89
	A1/49	-11,98		A1/49	-6,34		A1/49	-6,72		A1/49	-3,57
	A1/50	0,69		A1/50	1,83		A1/50	0,64		A1/50	1,13
	A1/51	-11,54		A1/51	-6,16		A1/51	-6,39		A1/51	-3,43
	A1/52	1,13		A1/52	2,00		A1/52	0,98		A1/52	1,27
	A1/53	-11,13		A1/53	-6,00		A1/53	-5,88		A1/53	-3,23
	A1/54	1,54		A1/54	2,16		A1/54	1,49		A1/54	1,47
	A1/55	-10,69		A1/55	-5,82		A1/55	-5,54		A1/55	-3,10
	A1/56	1,98		A1/56	2,34		A1/56	1,82		A1/56	1,60
	A1/57	-11,53		A1/57	-6,16		A1/57	-6,15		A1/57	-3,34
	A1/58	1,14		A1/58	2,01		A1/58	1,22		A1/58	1,36
	A1/59	-11,09		A1/59	-5,98		A1/59	-5,81		A1/59	-3,20
	A1/60	1,59		A1/60	2,18		A1/60	1,55		A1/60	1,50
	A1/61	-11,20		A1/61	-6,02		A1/61	-5,97		A1/61	-3,27
	A1/62	1,48		A1/62	2,14		A1/62	1,39		A1/62	1,43
	A1/63	-11,20		A1/63	-6,02		A1/63	-5,97		A1/63	-3,27
	A1/64	1,48		A1/64	2,14		A1/64	1,39		A1/64	1,43
	A1/65	-11,59		A1/65	-6,18		A1/65	-6,24		A1/65	-3,37
	A1/66	1,08		A1/66	1,99		A1/66	1,12		A1/66	1,33
	A1/67	-11,59		A1/67	-6,18		A1/67	-6,24		A1/67	-3,37
	A1/68	1,08		A1/68	1,99		A1/68	1,12		A1/68	1,33
	A1/77	-4,83		A1/77	-2,44		A1/77	-2,70		A1/77	-1,37
	A1/78	-4,50		A1/78	-2,32		A1/78	-2,45		A1/78	-1,27
	A1/79	-0,60		A1/79	0,28		A1/79	-0,25		A1/79	0,19
	A1/80	-0,28		A1/80	0,41		A1/80	0,00		A1/80	0,29
	A1/81	-4,83		A1/81	-2,44		A1/81	-2,70		A1/81	-1,37
	A1/82	-4,50		A1/82	-2,32		A1/82	-2,45		A1/82	-1,27
	A1/83	-0,60		A1/83	0,28		A1/83	-0,25		A1/83	0,19
	A1/84	-0,28		A1/84	0,41		A1/84	0,00		A1/84	0,29
Y+	A1/85	-5,87	Y+	A1/85	-2,86	Y+	A1/87	-3,18	Y+	A1/87	-1,57
	A1/93	-5,19		A1/93	-2,59		A1/93	-2,89		A1/93	-1,45
	A1/94	-4,87		A1/94	-2,46		A1/94	-2,64		A1/94	-1,35
	A1/95	-0,97		A1/95	0,13		A1/95	-0,43		A1/95	0,12
	A1/96	-0,64		A1/96	0,26		A1/96	-0,19		A1/96	0,22
	A1/97	-5,19		A1/97	-2,59		A1/97	-2,89		A1/97	-1,45
	A1/98	-4,87		A1/98	-2,46		A1/98	-2,64		A1/98	-1,35
	A1/99	-0,97		A1/99	0,13		A1/99	-0,43		A1/99	0,12
	A1/100	-0,64		A1/100	0,26		A1/100	-0,19		A1/100	0,22
9	A1/1	-5,54	10	A1/1	-3,15	11	A1/1	-3,29	12	A1/1	-1,87
	A1/2	-2,65		A1/2	-1,37		A1/2	-3,52		A1/2	-1,90
	A1/3	-5,06		A1/3	-2,79		A1/3	-2,90		A1/3	-1,58
	A1/4	-2,17		A1/4	-1,01		A1/4	-3,12		A1/4	-1,60
	A1/5	-4,36		A1/5	-1,96		A1/5	-2,37		A1/5	-0,93
	A1/6	-1,47		A1/6	-0,18		A1/6	-2,60		A1/6	-0,95
	A1/7	-3,88		A1/7	-1,60		A1/7	-1,98		A1/7	-0,63
	A1/8	-0,99		A1/8	0,18		A1/8	-2,20		A1/8	-0,66
	A1/9	-4,94		A1/9	-2,36		A1/9	-2,87		A1/9	-1,26
	A1/10	-2,05		A1/10	-0,58		A1/10	-3,09		A1/10	-1,29
	A1/11	-4,47		A1/11	-2,00		A1/11	-2,47		A1/11	-0,96
	A1/12	-1,57		A1/12	-0,22		A1/12	-2,70		A1/12	-0,99
	A1/13	-7,57		A1/13	-4,20		A1/13	-4,97		A1/13	-2,74
	A1/14	-4,68		A1/14	-2,42		A1/14	-5,20		A1/14	-2,77
	A1/15	-7,10		A1/15	-3,84		A1/15	-4,58		A1/15	-2,44
	A1/16	-4,20		A1/16	-2,06		A1/16	-4,80		A1/16	-2,47
	A1/17	-6,39		A1/17	-3,01		A1/17	-4,05		A1/17	-1,79
	A1/18	-3,50		A1/18	-1,23		A1/18	-4,28		A1/18	-1,82
	A1/19	-5,92		A1/19	-2,65		A1/19	-3,66		A1/19	-1,49
	A1/20	-3,02		A1/20	-0,87		A1/20	-3,88		A1/20	-1,52
	A1/21	-6,98		A1/21	-3,41		A1/21	-4,55		A1/21	-2,13

RISULTANTI SOLLECITAZIONI NODI PLATEE - SLU

Nod3d N.ro	Combinazione N.ro	Fz (t)	Nod3d N.ro	Combinazione N.ro	Fz (t)	Nod3d N.ro	Combinazione N.ro	Fz (t)	Nod3d N.ro	Combinazione N.ro	Fz (t)
	A1/22	-4,08		A1/22	-1,63		A1/22	-4,77		A1/22	-2,15
	A1/23	-6,50		A1/23	-3,05		A1/23	-4,15		A1/23	-1,83
	A1/24	-3,60		A1/24	-1,27		A1/24	-4,38		A1/24	-1,86
	A1/25	-7,64		A1/25	-4,31		A1/25	-5,03		A1/25	-2,83
	A1/26	-4,75		A1/26	-2,52		A1/26	-5,25		A1/26	-2,85
	A1/27	-7,64		A1/27	-4,31		A1/27	-5,03		A1/27	-2,83
	A1/28	-4,75		A1/28	-2,52		A1/28	-5,25		A1/28	-2,85
	A1/29	-6,46		A1/29	-3,11		A1/29	-4,11		A1/29	-1,88
	A1/30	-3,57		A1/30	-1,33		A1/30	-4,33		A1/30	-1,90
	A1/31	-6,46		A1/31	-3,11		A1/31	-4,11		A1/31	-1,88
	A1/32	-3,57		A1/32	-1,33		A1/32	-4,33		A1/32	-1,90
	A1/33	-7,05		A1/33	-3,51		A1/33	-4,61		A1/33	-2,21
	A1/34	-4,15		A1/34	-1,73		A1/34	-4,83		A1/34	-2,24
	A1/35	-7,05		A1/35	-3,51		A1/35	-4,61		A1/35	-2,21
	A1/36	-4,15		A1/36	-1,73		A1/36	-4,83		A1/36	-2,24
	A1/37	-6,51		A1/37	-3,75		A1/37	-3,22		A1/37	-1,86
	A1/38	-1,68		A1/38	-0,78		A1/38	-3,59		A1/38	-1,91
	A1/39	-6,03		A1/39	-3,39		A1/39	-2,82		A1/39	-1,57
	A1/40	-1,20		A1/40	-0,42		A1/40	-3,19		A1/40	-1,61
	A1/41	-5,62		A1/41	-2,85		A1/41	-2,53		A1/41	-1,15
	A1/42	-0,80		A1/42	0,11		A1/42	-2,90		A1/42	-1,20
	A1/43	-5,14		A1/43	-2,49		A1/43	-2,13		A1/43	-0,86
	A1/44	-0,32		A1/44	0,47		A1/44	-2,50		A1/44	-0,90
	A1/45	-6,06		A1/45	-3,15		A1/45	-2,90		A1/45	-1,40
	A1/46	-1,23		A1/46	-0,18		A1/46	-3,27		A1/46	-1,45
	A1/47	-5,58		A1/47	-2,79		A1/47	-2,51		A1/47	-1,11
	A1/48	-0,76		A1/48	0,18		A1/48	-2,88		A1/48	-1,15
	A1/49	-8,54		A1/49	-4,80		A1/49	-4,90		A1/49	-2,73
	A1/50	-3,72		A1/50	-1,83		A1/50	-5,27		A1/50	-2,78
	A1/51	-8,06		A1/51	-4,44		A1/51	-4,50		A1/51	-2,43
	A1/52	-3,24		A1/52	-1,47		A1/52	-4,87		A1/52	-2,48
	A1/53	-7,65		A1/53	-3,90		A1/53	-4,21		A1/53	-2,02
	A1/54	-2,83		A1/54	-0,94		A1/54	-4,58		A1/54	-2,07
	A1/55	-7,18		A1/55	-3,54		A1/55	-3,81		A1/55	-1,72
	A1/56	-2,35		A1/56	-0,58		A1/56	-4,18		A1/56	-1,77
	A1/57	-8,09		A1/57	-4,20		A1/57	-4,58		A1/57	-2,27
	A1/58	-3,27		A1/58	-1,23		A1/58	-4,95		A1/58	-2,32
	A1/59	-7,61		A1/59	-3,84		A1/59	-4,19		A1/59	-1,97
	A1/60	-2,79		A1/60	-0,87		A1/60	-4,56		A1/60	-2,02
	A1/61	-7,72		A1/61	-4,01		A1/61	-4,27		A1/61	-2,10
	A1/62	-2,90		A1/62	-1,04		A1/62	-4,64		A1/62	-2,15
	A1/63	-7,72		A1/63	-4,01		A1/63	-4,27		A1/63	-2,10
	A1/64	-2,90		A1/64	-1,04		A1/64	-4,64		A1/64	-2,15
	A1/65	-8,16		A1/65	-4,30		A1/65	-4,64		A1/65	-2,36
	A1/66	-3,34		A1/66	-1,33		A1/66	-5,01		A1/66	-2,40
	A1/67	-8,16		A1/67	-4,30		A1/67	-4,64		A1/67	-2,36
	A1/68	-3,34		A1/68	-1,33		A1/68	-5,01		A1/68	-2,40
	A1/77	-3,75		A1/77	-2,11		A1/77	-2,39		A1/77	-1,34
	A1/78	-3,40		A1/78	-1,84		A1/78	-2,10		A1/78	-1,12
	A1/79	-2,15		A1/79	-1,12		A1/79	-2,52		A1/79	-1,35
	A1/80	-1,79		A1/80	-0,85		A1/80	-2,22		A1/80	-1,13
	A1/81	-3,75		A1/81	-2,11		A1/81	-2,39		A1/81	-1,34
	A1/82	-3,40		A1/82	-1,84		A1/82	-2,10		A1/82	-1,12
	A1/83	-2,15		A1/83	-1,12		A1/83	-2,52		A1/83	-1,35
	A1/84	-1,79		A1/84	-0,85		A1/84	-2,22		A1/84	-1,13
Y+	A1/85	-4,88	Y+	A1/87	-2,63	Y+	A1/89	-3,45	Y+	A1/89	-1,78
	A1/93	-4,15		A1/93	-2,31		A1/93	-2,72		A1/93	-1,50
	A1/94	-3,80		A1/94	-2,04		A1/94	-2,43		A1/94	-1,28
	A1/95	-2,54		A1/95	-1,32		A1/95	-2,84		A1/95	-1,52
	A1/96	-2,19		A1/96	-1,05		A1/96	-2,55		A1/96	-1,30
	A1/97	-4,15		A1/97	-2,31		A1/97	-2,72		A1/97	-1,50
	A1/98	-3,80		A1/98	-2,04		A1/98	-2,43		A1/98	-1,28
	A1/99	-2,54		A1/99	-1,32		A1/99	-2,84		A1/99	-1,52
	A1/100	-2,19		A1/100	-1,05		A1/100	-2,55		A1/100	-1,30
13	A1/1	-2,18	14	A1/1	-1,24	15	A1/1	-1,90	16	A1/1	-1,08
	A1/2	-3,04		A1/2	-1,66		A1/2	-3,10		A1/2	-1,70
	A1/3	-1,88		A1/3	-1,01		A1/3	-1,61		A1/3	-0,86
	A1/4	-2,74		A1/4	-1,43		A1/4	-2,81		A1/4	-1,48
	A1/5	-1,50		A1/5	-0,53		A1/5	-1,26		A1/5	-0,41
	A1/6	-2,36		A1/6	-0,94		A1/6	-2,46		A1/6	-1,03
	A1/7	-1,20		A1/7	-0,30		A1/7	-0,97		A1/7	-0,19
	A1/8	-2,05		A1/8	-0,72		A1/8	-2,17		A1/8	-0,81
	A1/9	-1,89		A1/9	-0,79		A1/9	-1,63		A1/9	-0,66
	A1/10	-2,74		A1/10	-1,20		A1/10	-2,83		A1/10	-1,28
	A1/11	-1,59		A1/11	-0,56		A1/11	-1,34		A1/11	-0,44
	A1/12	-2,44		A1/12	-0,98		A1/12	-2,54		A1/12	-1,06
	A1/13	-3,47		A1/13	-1,91		A1/13	-3,13		A1/13	-1,71
	A1/14	-4,32		A1/14	-2,32		A1/14	-4,33		A1/14	-2,33
	A1/15	-3,17		A1/15	-1,68		A1/15	-2,84		A1/15	-1,49
	A1/16	-4,02		A1/16	-2,09		A1/16	-4,04		A1/16	-2,12
	A1/17	-2,79		A1/17	-1,19		A1/17	-2,49		A1/17	-1,04
	A1/18	-3,64		A1/18	-1,61		A1/18	-3,69		A1/18	-1,66
	A1/19	-2,49		A1/19	-0,97		A1/19	-2,20		A1/19	-0,82
	A1/20	-3,34		A1/20	-1,38		A1/20	-3,40		A1/20	-1,44

RISULTANTI SOLLECITAZIONI NODI PLATEE - SLU

Nod3d N.ro	Combinazione N.ro	Fz (t)	Nod3d N.ro	Combinazione N.ro	Fz (t)	Nod3d N.ro	Combinazione N.ro	Fz (t)	Nod3d N.ro	Combinazione N.ro	Fz (t)
	A1/21	-3,17		A1/21	-1,45		A1/21	-2,86		A1/21	-1,29
	A1/22	-4,03		A1/22	-1,87		A1/22	-4,06		A1/22	-1,91
	A1/23	-2,87		A1/23	-1,22		A1/23	-2,57		A1/23	-1,07
	A1/24	-3,72		A1/24	-1,64		A1/24	-3,77		A1/24	-1,69
	A1/25	-3,51		A1/25	-1,97		A1/25	-3,17		A1/25	-1,77
	A1/26	-4,37		A1/26	-2,38		A1/26	-4,37		A1/26	-2,40
	A1/27	-3,51		A1/27	-1,97		A1/27	-3,17		A1/27	-1,77
	A1/28	-4,37		A1/28	-2,38		A1/28	-4,37		A1/28	-2,40
	A1/29	-2,83		A1/29	-1,26		A1/29	-2,53		A1/29	-1,10
	A1/30	-3,68		A1/30	-1,67		A1/30	-3,73		A1/30	-1,72
	A1/31	-2,83		A1/31	-1,26		A1/31	-2,53		A1/31	-1,10
	A1/32	-3,68		A1/32	-1,67		A1/32	-3,73		A1/32	-1,72
	A1/33	-3,21		A1/33	-1,52		A1/33	-2,90		A1/33	-1,35
	A1/34	-4,07		A1/34	-1,93		A1/34	-4,10		A1/34	-1,97
	A1/35	-3,21		A1/35	-1,52		A1/35	-2,90		A1/35	-1,35
	A1/36	-4,07		A1/36	-1,93		A1/36	-4,10		A1/36	-1,97
	A1/37	-1,90		A1/37	-1,10		A1/37	-1,50		A1/37	-0,87
	A1/38	-3,32		A1/38	-1,80		A1/38	-3,50		A1/38	-1,91
	A1/39	-1,60		A1/39	-0,88		A1/39	-1,21		A1/39	-0,65
	A1/40	-3,02		A1/40	-1,57		A1/40	-3,22		A1/40	-1,69
	A1/41	-1,39		A1/41	-0,57		A1/41	-1,02		A1/41	-0,37
	A1/42	-2,81		A1/42	-1,26		A1/42	-3,02		A1/42	-1,40
	A1/43	-1,09		A1/43	-0,34		A1/43	-0,73		A1/43	-0,15
	A1/44	-2,51		A1/44	-1,03		A1/44	-2,74		A1/44	-1,18
	A1/45	-1,68		A1/45	-0,76		A1/45	-1,29		A1/45	-0,55
	A1/46	-3,10		A1/46	-1,46		A1/46	-3,30		A1/46	-1,59
	A1/47	-1,38		A1/47	-0,54		A1/47	-1,01		A1/47	-0,34
	A1/48	-2,80		A1/48	-1,23		A1/48	-3,01		A1/48	-1,37
	A1/49	-3,19		A1/49	-1,77		A1/49	-2,72		A1/49	-1,51
	A1/50	-4,61		A1/50	-2,46		A1/50	-4,73		A1/50	-2,54
	A1/51	-2,88		A1/51	-1,54		A1/51	-2,44		A1/51	-1,29
	A1/52	-4,31		A1/52	-2,23		A1/52	-4,44		A1/52	-2,32
	A1/53	-2,67		A1/53	-1,23		A1/53	-2,24		A1/53	-1,00
	A1/54	-4,10		A1/54	-1,92		A1/54	-4,25		A1/54	-2,04
	A1/55	-2,37		A1/55	-1,00		A1/55	-1,96		A1/55	-0,78
	A1/56	-3,79		A1/56	-1,70		A1/56	-3,96		A1/56	-1,82
	A1/57	-2,96		A1/57	-1,43		A1/57	-2,52		A1/57	-1,19
	A1/58	-4,38		A1/58	-2,12		A1/58	-4,53		A1/58	-2,22
	A1/59	-2,66		A1/59	-1,20		A1/59	-2,23		A1/59	-0,97
	A1/60	-4,08		A1/60	-1,89		A1/60	-4,24		A1/60	-2,01
	A1/61	-2,72		A1/61	-1,30		A1/61	-2,29		A1/61	-1,06
	A1/62	-4,14		A1/62	-1,99		A1/62	-4,29		A1/62	-2,10
	A1/63	-2,72		A1/63	-1,30		A1/63	-2,29		A1/63	-1,06
	A1/64	-4,14		A1/64	-1,99		A1/64	-4,29		A1/64	-2,10
	A1/65	-3,00		A1/65	-1,49		A1/65	-2,56		A1/65	-1,25
	A1/66	-4,43		A1/66	-2,18		A1/66	-4,57		A1/66	-2,29
	A1/67	-3,00		A1/67	-1,49		A1/67	-2,56		A1/67	-1,25
	A1/68	-4,43		A1/68	-2,18		A1/68	-4,57		A1/68	-2,29
	A1/77	-1,65		A1/77	-0,92		A1/77	-1,47		A1/77	-0,82
	A1/78	-1,42		A1/78	-0,75		A1/78	-1,25		A1/78	-0,66
	A1/79	-2,12		A1/79	-1,15		A1/79	-2,14		A1/79	-1,16
	A1/80	-1,90		A1/80	-0,98		A1/80	-1,92		A1/80	-1,00
	A1/81	-1,65		A1/81	-0,92		A1/81	-1,47		A1/81	-0,82
	A1/82	-1,42		A1/82	-0,75		A1/82	-1,25		A1/82	-0,66
	A1/83	-2,12		A1/83	-1,15		A1/83	-2,14		A1/83	-1,16
	A1/84	-1,90		A1/84	-0,98		A1/84	-1,92		A1/84	-1,00
Y+	A1/89	-2,83	Y+	A1/89	-1,48	Y+	A1/89	-2,82	Y+	A1/89	-1,48
	A1/93	-1,90		A1/93	-1,05		A1/93	-1,71		A1/93	-0,94
	A1/94	-1,67		A1/94	-0,88		A1/94	-1,49		A1/94	-0,78
	A1/95	-2,37		A1/95	-1,28		A1/95	-2,38		A1/95	-1,28
	A1/96	-2,15		A1/96	-1,11		A1/96	-2,16		A1/96	-1,12
	A1/97	-1,90		A1/97	-1,05		A1/97	-1,71		A1/97	-0,94
	A1/98	-1,67		A1/98	-0,88		A1/98	-1,49		A1/98	-0,78
	A1/99	-2,37		A1/99	-1,28		A1/99	-2,38		A1/99	-1,28
	A1/100	-2,15		A1/100	-1,11		A1/100	-2,16		A1/100	-1,12
17	A1/1	-1,89	18	A1/1	-1,07	19	A1/1	-1,46	20	A1/1	-0,83
	A1/2	-4,61		A1/2	-2,54		A1/2	-4,39		A1/2	-2,43
	A1/3	-1,52		A1/3	-0,79		A1/3	-1,12		A1/3	-0,57
	A1/4	-4,23		A1/4	-2,26		A1/4	-4,06		A1/4	-2,17
	A1/5	-1,10		A1/5	-0,24		A1/5	-0,77		A1/5	-0,09
	A1/6	-3,82		A1/6	-1,70		A1/6	-3,70		A1/6	-1,69
	A1/7	-0,73		A1/7	0,05		A1/7	-0,43		A1/7	0,16
	A1/8	-3,44		A1/8	-1,42		A1/8	-3,36		A1/8	-1,44
	A1/9	-1,59		A1/9	-0,57		A1/9	-1,22		A1/9	-0,39
	A1/10	-4,31		A1/10	-2,03		A1/10	-4,15		A1/10	-1,99
	A1/11	-1,22		A1/11	-0,28		A1/11	-0,88		A1/11	-0,14
	A1/12	-3,93		A1/12	-1,75		A1/12	-3,81		A1/12	-1,74
	A1/13	-3,48		A1/13	-1,89		A1/13	-2,89		A1/13	-1,56
	A1/14	-6,20		A1/14	-3,36		A1/14	-5,82		A1/14	-3,16
	A1/15	-3,11		A1/15	-1,61		A1/15	-2,55		A1/15	-1,31
	A1/16	-5,83		A1/16	-3,08		A1/16	-5,48		A1/16	-2,91
	A1/17	-2,69		A1/17	-1,06		A1/17	-2,20		A1/17	-0,83
	A1/18	-5,41		A1/18	-2,53		A1/18	-5,13		A1/18	-2,43
	A1/19	-2,32		A1/19	-0,78		A1/19	-1,86		A1/19	-0,58

RISULTANTI SOLLECITAZIONI NODI PLATEE - SLU

Nod3d N.ro	Combinazione N.ro	Fz (t)	Nod3d N.ro	Combinazione N.ro	Fz (t)	Nod3d N.ro	Combinazione N.ro	Fz (t)	Nod3d N.ro	Combinazione N.ro	Fz (t)
	A1/20	-5,03		A1/20	-2,24		A1/20	-4,79		A1/20	-2,18
	A1/21	-3,18		A1/21	-1,39		A1/21	-2,65		A1/21	-1,13
	A1/22	-5,90		A1/22	-2,86		A1/22	-5,58		A1/22	-2,73
	A1/23	-2,81		A1/23	-1,11		A1/23	-2,31		A1/23	-0,87
	A1/24	-5,53		A1/24	-2,57		A1/24	-5,24		A1/24	-2,48
	A1/25	-3,54		A1/25	-1,97		A1/25	-2,94		A1/25	-1,64
	A1/26	-6,25		A1/26	-3,44		A1/26	-5,87		A1/26	-3,24
	A1/27	-3,54		A1/27	-1,97		A1/27	-2,94		A1/27	-1,64
	A1/28	-6,25		A1/28	-3,44		A1/28	-5,87		A1/28	-3,24
	A1/29	-2,74		A1/29	-1,14		A1/29	-2,25		A1/29	-0,90
	A1/30	-5,46		A1/30	-2,61		A1/30	-5,18		A1/30	-2,50
	A1/31	-2,74		A1/31	-1,14		A1/31	-2,25		A1/31	-0,90
	A1/32	-5,46		A1/32	-2,61		A1/32	-5,18		A1/32	-2,50
	A1/33	-3,24		A1/33	-1,47		A1/33	-2,69		A1/33	-1,20
	A1/34	-5,95		A1/34	-2,94		A1/34	-5,62		A1/34	-2,80
	A1/35	-3,24		A1/35	-1,47		A1/35	-2,69		A1/35	-1,20
	A1/36	-5,95		A1/36	-2,94		A1/36	-5,62		A1/36	-2,80
	A1/37	-0,99		A1/37	-0,58		A1/37	-0,48		A1/37	-0,29
	A1/38	-5,51		A1/38	-3,03		A1/38	-5,37		A1/38	-2,96
	A1/39	-0,61		A1/39	-0,30		A1/39	-0,15		A1/39	-0,04
	A1/40	-5,14		A1/40	-2,75		A1/40	-5,03		A1/40	-2,71
	A1/41	-0,39		A1/41	0,04		A1/41	0,04		A1/41	0,26
	A1/42	-4,92		A1/42	-2,40		A1/42	-4,85		A1/42	-2,41
	A1/43	-0,02		A1/43	0,33		A1/43	0,37		A1/43	0,51
	A1/44	-4,55		A1/44	-2,12		A1/44	-4,51		A1/44	-2,16
	A1/45	-0,76		A1/45	-0,20		A1/45	-0,30		A1/45	0,03
	A1/46	-5,29		A1/46	-2,65		A1/46	-5,19		A1/46	-2,63
	A1/47	-0,39		A1/47	0,08		A1/47	0,03		A1/47	0,29
	A1/48	-4,92		A1/48	-2,37		A1/48	-4,85		A1/48	-2,38
	A1/49	-2,58		A1/49	-1,40		A1/49	-1,91		A1/49	-1,03
	A1/50	-7,11		A1/50	-3,85		A1/50	-6,80		A1/50	-3,70
	A1/51	-2,20		A1/51	-1,12		A1/51	-1,58		A1/51	-0,78
	A1/52	-6,73		A1/52	-3,57		A1/52	-6,46		A1/52	-3,44
	A1/53	-1,98		A1/53	-0,78		A1/53	-1,39		A1/53	-0,48
	A1/54	-6,51		A1/54	-3,22		A1/54	-6,28		A1/54	-3,15
	A1/55	-1,61		A1/55	-0,50		A1/55	-1,06		A1/55	-0,23
	A1/56	-6,14		A1/56	-2,94		A1/56	-5,94		A1/56	-2,89
	A1/57	-2,35		A1/57	-1,03		A1/57	-1,73		A1/57	-0,70
	A1/58	-6,88		A1/58	-3,47		A1/58	-6,61		A1/58	-3,37
	A1/59	-1,98		A1/59	-0,74		A1/59	-1,39		A1/59	-0,45
	A1/60	-6,51		A1/60	-3,19		A1/60	-6,28		A1/60	-3,12
	A1/61	-2,04		A1/61	-0,86		A1/61	-1,44		A1/61	-0,55
	A1/62	-6,56		A1/62	-3,30		A1/62	-6,33		A1/62	-3,22
	A1/63	-2,04		A1/63	-0,86		A1/63	-1,44		A1/63	-0,55
	A1/64	-6,56		A1/64	-3,30		A1/64	-6,33		A1/64	-3,22
	A1/65	-2,41		A1/65	-1,10		A1/65	-1,78		A1/65	-0,78
	A1/66	-6,93		A1/66	-3,55		A1/66	-6,66		A1/66	-3,44
	A1/67	-2,41		A1/67	-1,10		A1/67	-1,78		A1/67	-0,78
	A1/68	-6,93		A1/68	-3,55		A1/68	-6,66		A1/68	-3,44
	A1/77	-1,59		A1/77	-0,88		A1/77	-1,30		A1/77	-0,71
	A1/78	-1,31		A1/78	-0,67		A1/78	-1,05		A1/78	-0,53
	A1/79	-3,10		A1/79	-1,70		A1/79	-2,92		A1/79	-1,60
	A1/80	-2,82		A1/80	-1,49		A1/80	-2,67		A1/80	-1,42
	A1/81	-1,59		A1/81	-0,88		A1/81	-1,30		A1/81	-0,71
	A1/82	-1,31		A1/82	-0,67		A1/82	-1,05		A1/82	-0,53
	A1/83	-3,10		A1/83	-1,70		A1/83	-2,92		A1/83	-1,60
	A1/84	-2,82		A1/84	-1,49		A1/84	-2,67		A1/84	-1,42
Y+	A1/89	-3,98	Y+	A1/89	-2,10	Y+	A1/89	-3,72	Y+	A1/89	-1,97
	A1/93	-1,90		A1/93	-1,04		A1/93	-1,57		A1/93	-0,86
	A1/94	-1,62		A1/94	-0,83		A1/94	-1,32		A1/94	-0,67
	A1/95	-3,41		A1/95	-1,85		A1/95	-3,20		A1/95	-1,75
	A1/96	-3,13		A1/96	-1,64		A1/96	-2,95		A1/96	-1,56
	A1/97	-1,90		A1/97	-1,04		A1/97	-1,57		A1/97	-0,86
	A1/98	-1,62		A1/98	-0,83		A1/98	-1,32		A1/98	-0,67
	A1/99	-3,41		A1/99	-1,85		A1/99	-3,20		A1/99	-1,75
	A1/100	-3,13		A1/100	-1,64		A1/100	-2,95		A1/100	-1,56
21	A1/1	-1,00	22	A1/1	-0,56	23	A1/1	-1,24	24	A1/1	-0,70
	A1/2	-3,38		A1/2	-1,87		A1/2	-4,62		A1/2	-2,56
	A1/3	-0,75		A1/3	-0,37		A1/3	-0,90		A1/3	-0,44
	A1/4	-3,13		A1/4	-1,68		A1/4	-4,29		A1/4	-2,31
	A1/5	-0,49		A1/5	-0,02		A1/5	-0,56		A1/5	0,02
	A1/6	-2,87		A1/6	-1,33		A1/6	-3,95		A1/6	-1,84
	A1/7	-0,24		A1/7	0,17		A1/7	-0,23		A1/7	0,28
	A1/8	-2,62		A1/8	-1,14		A1/8	-3,61		A1/8	-1,59
	A1/9	-0,82		A1/9	-0,25		A1/9	-1,02		A1/9	-0,28
	A1/10	-3,20		A1/10	-1,55		A1/10	-4,40		A1/10	-2,15
	A1/11	-0,57		A1/11	-0,06		A1/11	-0,68		A1/11	-0,03
	A1/12	-2,95		A1/12	-1,36		A1/12	-4,07		A1/12	-1,89
	A1/13	-2,06		A1/13	-1,11		A1/13	-2,66		A1/13	-1,43
	A1/14	-4,44		A1/14	-2,42		A1/14	-6,05		A1/14	-3,30
	A1/15	-1,81		A1/15	-0,92		A1/15	-2,33		A1/15	-1,18
	A1/16	-4,19		A1/16	-2,23		A1/16	-5,72		A1/16	-3,05
	A1/17	-1,55		A1/17	-0,57		A1/17	-1,99		A1/17	-0,72
	A1/18	-3,93		A1/18	-1,88		A1/18	-5,38		A1/18	-2,58

RISULTANTI SOLLECITAZIONI NODI PLATEE - SLU

Nod3d N.ro	Combinazione N.ro	Fz (t)	Nod3d N.ro	Combinazione N.ro	Fz (t)	Nod3d N.ro	Combinazione N.ro	Fz (t)	Nod3d N.ro	Combinazione N.ro	Fz (t)
	A1/19	-1,30		A1/19	-0,38		A1/19	-1,66		A1/19	-0,46
	A1/20	-3,68		A1/20	-1,69		A1/20	-5,04		A1/20	-2,33
	A1/21	-1,89		A1/21	-0,80		A1/21	-2,44		A1/21	-1,02
	A1/22	-4,27		A1/22	-2,10		A1/22	-5,83		A1/22	-2,88
	A1/23	-1,64		A1/23	-0,61		A1/23	-2,11		A1/23	-0,77
	A1/24	-4,02		A1/24	-1,91		A1/24	-5,50		A1/24	-2,63
	A1/25	-2,10		A1/25	-1,17		A1/25	-2,71		A1/25	-1,51
	A1/26	-4,48		A1/26	-2,47		A1/26	-6,10		A1/26	-3,37
	A1/27	-2,10		A1/27	-1,17		A1/27	-2,71		A1/27	-1,51
	A1/28	-4,48		A1/28	-2,47		A1/28	-6,10		A1/28	-3,37
	A1/29	-1,59		A1/29	-0,63		A1/29	-2,04		A1/29	-0,79
	A1/30	-3,97		A1/30	-1,93		A1/30	-5,43		A1/30	-2,65
	A1/31	-1,59		A1/31	-0,63		A1/31	-2,04		A1/31	-0,79
	A1/32	-3,97		A1/32	-1,93		A1/32	-5,43		A1/32	-2,65
	A1/33	-1,93		A1/33	-0,85		A1/33	-2,49		A1/33	-1,09
	A1/34	-4,31		A1/34	-2,16		A1/34	-5,88		A1/34	-2,96
	A1/35	-1,93		A1/35	-0,85		A1/35	-2,49		A1/35	-1,09
	A1/36	-4,31		A1/36	-2,16		A1/36	-5,88		A1/36	-2,96
	A1/37	-0,20		A1/37	-0,13		A1/37	-0,11		A1/37	-0,08
	A1/38	-4,17		A1/38	-2,30		A1/38	-5,75		A1/38	-3,18
	A1/39	0,05		A1/39	0,06		A1/39	0,23		A1/39	0,18
	A1/40	-3,92		A1/40	-2,11		A1/40	-5,42		A1/40	-2,93
	A1/41	0,18		A1/41	0,28		A1/41	0,40		A1/41	0,46
	A1/42	-3,79		A1/42	-1,90		A1/42	-5,25		A1/42	-2,65
	A1/43	0,43		A1/43	0,47		A1/43	0,73		A1/43	0,72
	A1/44	-3,54		A1/44	-1,71		A1/44	-4,91		A1/44	-2,39
	A1/45	-0,07		A1/45	0,11		A1/45	0,06		A1/45	0,24
	A1/46	-4,04		A1/46	-2,07		A1/46	-5,59		A1/46	-2,87
	A1/47	0,18		A1/47	0,30		A1/47	0,39		A1/47	0,49
	A1/48	-3,79		A1/48	-1,88		A1/48	-5,25		A1/48	-2,62
	A1/49	-1,27		A1/49	-0,68		A1/49	-1,54		A1/49	-0,81
	A1/50	-5,24		A1/50	-2,85		A1/50	-7,18		A1/50	-3,92
	A1/51	-1,02		A1/51	-0,49		A1/51	-1,20		A1/51	-0,56
	A1/52	-4,99		A1/52	-2,66		A1/52	-6,85		A1/52	-3,67
	A1/53	-0,89		A1/53	-0,27		A1/53	-1,03		A1/53	-0,27
	A1/54	-4,85		A1/54	-2,45		A1/54	-6,68		A1/54	-3,38
	A1/55	-0,64		A1/55	-0,08		A1/55	-0,69		A1/55	-0,02
	A1/56	-4,60		A1/56	-2,26		A1/56	-6,34		A1/56	-3,13
	A1/57	-1,14		A1/57	-0,44		A1/57	-1,37		A1/57	-0,50
	A1/58	-5,11		A1/58	-2,62		A1/58	-7,02		A1/58	-3,61
	A1/59	-0,89		A1/59	-0,25		A1/59	-1,03		A1/59	-0,25
	A1/60	-4,86		A1/60	-2,43		A1/60	-6,68		A1/60	-3,36
	A1/61	-0,92		A1/61	-0,33		A1/61	-1,08		A1/61	-0,35
	A1/62	-4,89		A1/62	-2,50		A1/62	-6,73		A1/62	-3,45
	A1/63	-0,92		A1/63	-0,33		A1/63	-1,08		A1/63	-0,35
	A1/64	-4,89		A1/64	-2,50		A1/64	-6,73		A1/64	-3,45
	A1/65	-1,18		A1/65	-0,49		A1/65	-1,42		A1/65	-0,57
	A1/66	-5,14		A1/66	-2,67		A1/66	-7,07		A1/66	-3,68
	A1/67	-1,18		A1/67	-0,49		A1/67	-1,42		A1/67	-0,57
	A1/68	-5,14		A1/68	-2,67		A1/68	-7,07		A1/68	-3,68
	A1/77	-0,92		A1/77	-0,50		A1/77	-1,17		A1/77	-0,64
	A1/78	-0,73		A1/78	-0,36		A1/78	-0,92		A1/78	-0,46
	A1/79	-2,24		A1/79	-1,23		A1/79	-3,05		A1/79	-1,68
	A1/80	-2,05		A1/80	-1,09		A1/80	-2,80		A1/80	-1,49
	A1/81	-0,92		A1/81	-0,50		A1/81	-1,17		A1/81	-0,64
	A1/82	-0,73		A1/82	-0,36		A1/82	-0,92		A1/82	-0,46
	A1/83	-2,24		A1/83	-1,23		A1/83	-3,05		A1/83	-1,68
	A1/84	-2,05		A1/84	-1,09		A1/84	-2,80		A1/84	-1,49
Y+	A1/89	-2,83	Y+	A1/89	-1,50	Y+	A1/89	-3,85	Y+	A1/89	-2,05
	A1/93	-1,12		A1/93	-0,61		A1/93	-1,45		A1/93	-0,79
	A1/94	-0,94		A1/94	-0,47		A1/94	-1,20		A1/94	-0,60
	A1/95	-2,44		A1/95	-1,33		A1/95	-3,33		A1/95	-1,82
	A1/96	-2,26		A1/96	-1,19		A1/96	-3,08		A1/96	-1,63
	A1/97	-1,12		A1/97	-0,61		A1/97	-1,45		A1/97	-0,79
	A1/98	-0,94		A1/98	-0,47		A1/98	-1,20		A1/98	-0,60
	A1/99	-2,44		A1/99	-1,33		A1/99	-3,33		A1/99	-1,82
	A1/100	-2,26		A1/100	-1,19		A1/100	-3,08		A1/100	-1,63
25	A1/1	-1,25	26	A1/1	-0,71	27	A1/1	-0,88	28	A1/1	-0,49
	A1/2	-5,43		A1/2	-3,01		A1/2	-4,33		A1/2	-2,40
	A1/3	-0,87		A1/3	-0,42		A1/3	-0,58		A1/3	-0,27
	A1/4	-5,05		A1/4	-2,72		A1/4	-4,03		A1/4	-2,18
	A1/5	-0,50		A1/5	0,10		A1/5	-0,30		A1/5	0,13
	A1/6	-4,67		A1/6	-2,21		A1/6	-3,75		A1/6	-1,78
	A1/7	-0,12		A1/7	0,39		A1/7	0,00		A1/7	0,35
	A1/8	-4,29		A1/8	-1,92		A1/8	-3,45		A1/8	-1,56
	A1/9	-1,02		A1/9	-0,25		A1/9	-0,71		A1/9	-0,14
	A1/10	-5,19		A1/10	-2,55		A1/10	-4,16		A1/10	-2,05
	A1/11	-0,64		A1/11	0,04		A1/11	-0,41		A1/11	0,08
	A1/12	-4,81		A1/12	-2,26		A1/12	-3,86		A1/12	-1,83
	A1/13	-2,88		A1/13	-1,55		A1/13	-2,14		A1/13	-1,15
	A1/14	-7,06		A1/14	-3,85		A1/14	-5,60		A1/14	-3,06
	A1/15	-2,50		A1/15	-1,26		A1/15	-1,85		A1/15	-0,92
	A1/16	-6,68		A1/16	-3,57		A1/16	-5,30		A1/16	-2,83
	A1/17	-2,13		A1/17	-0,74		A1/17	-1,57		A1/17	-0,52

RISULTANTI SOLLECITAZIONI NODI PLATEE - SLU

Nod3d N.ro	Combinazione N.ro	Fz (t)	Nod3d N.ro	Combinazione N.ro	Fz (t)	Nod3d N.ro	Combinazione N.ro	Fz (t)	Nod3d N.ro	Combinazione N.ro	Fz (t)
	A1/18	-6,30		A1/18	-3,05		A1/18	-5,02		A1/18	-2,43
	A1/19	-1,74		A1/19	-0,45		A1/19	-1,27		A1/19	-0,30
	A1/20	-5,92		A1/20	-2,76		A1/20	-4,72		A1/20	-2,21
	A1/21	-2,65		A1/21	-1,09		A1/21	-1,97		A1/21	-0,80
	A1/22	-6,82		A1/22	-3,39		A1/22	-5,42		A1/22	-2,71
	A1/23	-2,27		A1/23	-0,80		A1/23	-1,68		A1/23	-0,57
	A1/24	-6,44		A1/24	-3,10		A1/24	-5,13		A1/24	-2,48
	A1/25	-2,94		A1/25	-1,63		A1/25	-2,19		A1/25	-1,21
	A1/26	-7,12		A1/26	-3,94		A1/26	-5,64		A1/26	-3,12
	A1/27	-2,94		A1/27	-1,63		A1/27	-2,19		A1/27	-1,21
	A1/28	-7,12		A1/28	-3,94		A1/28	-5,64		A1/28	-3,12
	A1/29	-2,18		A1/29	-0,82		A1/29	-1,61		A1/29	-0,59
	A1/30	-6,36		A1/30	-3,13		A1/30	-5,06		A1/30	-2,50
	A1/31	-2,18		A1/31	-0,82		A1/31	-1,61		A1/31	-0,59
	A1/32	-6,36		A1/32	-3,13		A1/32	-5,06		A1/32	-2,50
	A1/33	-2,70		A1/33	-1,17		A1/33	-2,02		A1/33	-0,86
	A1/34	-6,88		A1/34	-3,47		A1/34	-5,47		A1/34	-2,77
	A1/35	-2,70		A1/35	-1,17		A1/35	-2,02		A1/35	-0,86
	A1/36	-6,88		A1/36	-3,47		A1/36	-5,47		A1/36	-2,77
	A1/37	0,14		A1/37	0,06		A1/37	0,27		A1/37	0,14
	A1/38	-6,82		A1/38	-3,78		A1/38	-5,48		A1/38	-3,04
	A1/39	0,52		A1/39	0,35		A1/39	0,57		A1/39	0,37
	A1/40	-6,44		A1/40	-3,49		A1/40	-5,18		A1/40	-2,81
	A1/41	0,70		A1/41	0,67		A1/41	0,71		A1/41	0,61
	A1/42	-6,25		A1/42	-3,18		A1/42	-5,04		A1/42	-2,57
	A1/43	1,09		A1/43	0,96		A1/43	1,01		A1/43	0,84
	A1/44	-5,87		A1/44	-2,89		A1/44	-4,75		A1/44	-2,35
	A1/45	0,31		A1/45	0,41		A1/45	0,40		A1/45	0,41
	A1/46	-6,64		A1/46	-3,44		A1/46	-5,35		A1/46	-2,78
	A1/47	0,70		A1/47	0,70		A1/47	0,70		A1/47	0,63
	A1/48	-6,26		A1/48	-3,15		A1/48	-5,05		A1/48	-2,55
	A1/49	-1,49		A1/49	-0,78		A1/49	-0,99		A1/49	-0,51
	A1/50	-8,45		A1/50	-4,62		A1/50	-6,75		A1/50	-3,69
	A1/51	-1,11		A1/51	-0,49		A1/51	-0,70		A1/51	-0,28
	A1/52	-8,07		A1/52	-4,33		A1/52	-6,45		A1/52	-3,47
	A1/53	-0,93		A1/53	-0,17		A1/53	-0,56		A1/53	-0,04
	A1/54	-7,88		A1/54	-4,02		A1/54	-6,31		A1/54	-3,23
	A1/55	-0,54		A1/55	0,12		A1/55	-0,26		A1/55	0,18
	A1/56	-7,50		A1/56	-3,73		A1/56	-6,01		A1/56	-3,00
	A1/57	-1,32		A1/57	-0,43		A1/57	-0,87		A1/57	-0,25
	A1/58	-8,27		A1/58	-4,28		A1/58	-6,62		A1/58	-3,43
	A1/59	-0,93		A1/59	-0,14		A1/59	-0,57		A1/59	-0,02
	A1/60	-7,89		A1/60	-3,99		A1/60	-6,32		A1/60	-3,21
	A1/61	-0,98		A1/61	-0,25		A1/61	-0,60		A1/61	-0,11
	A1/62	-7,94		A1/62	-4,10		A1/62	-6,35		A1/62	-3,29
	A1/63	-0,98		A1/63	-0,25		A1/63	-0,60		A1/63	-0,11
	A1/64	-7,94		A1/64	-4,10		A1/64	-6,35		A1/64	-3,29
	A1/65	-1,37		A1/65	-0,51		A1/65	-0,91		A1/65	-0,31
	A1/66	-8,33		A1/66	-4,36		A1/66	-6,66		A1/66	-3,49
	A1/67	-1,37		A1/67	-0,51		A1/67	-0,91		A1/67	-0,31
	A1/68	-8,33		A1/68	-4,36		A1/68	-6,66		A1/68	-3,49
	A1/77	-1,25		A1/77	-0,69		A1/77	-0,92		A1/77	-0,50
	A1/78	-0,97		A1/78	-0,47		A1/78	-0,70		A1/78	-0,33
	A1/79	-3,57		A1/79	-1,97		A1/79	-2,83		A1/79	-1,56
	A1/80	-3,29		A1/80	-1,75		A1/80	-2,61		A1/80	-1,40
	A1/81	-1,25		A1/81	-0,69		A1/81	-0,92		A1/81	-0,50
	A1/82	-0,97		A1/82	-0,47		A1/82	-0,70		A1/82	-0,33
	A1/83	-3,57		A1/83	-1,97		A1/83	-2,83		A1/83	-1,56
	A1/84	-3,29		A1/84	-1,75		A1/84	-2,61		A1/84	-1,40
Y+	A1/89	-4,47	Y+	A1/89	-2,38	Y+	A1/89	-3,54	Y+	A1/89	-1,89
	A1/93	-1,57		A1/93	-0,85		A1/93	-1,16		A1/93	-0,63
	A1/94	-1,28		A1/94	-0,63		A1/94	-0,94		A1/94	-0,46
	A1/95	-3,89		A1/95	-2,13		A1/95	-3,08		A1/95	-1,69
	A1/96	-3,60		A1/96	-1,91		A1/96	-2,86		A1/96	-1,52
	A1/97	-1,57		A1/97	-0,85		A1/97	-1,16		A1/97	-0,63
	A1/98	-1,28		A1/98	-0,63		A1/98	-0,94		A1/98	-0,46
	A1/99	-3,89		A1/99	-2,13		A1/99	-3,08		A1/99	-1,69
	A1/100	-3,60		A1/100	-1,91		A1/100	-2,86		A1/100	-1,52
29	A1/1	-0,60	30	A1/1	-0,34	31	A1/1	-0,61	32	A1/1	-0,34
	A1/2	-3,03		A1/2	-1,68		A1/2	-3,06		A1/2	-1,70
	A1/3	-0,40		A1/3	-0,18		A1/3	-0,40		A1/3	-0,18
	A1/4	-2,82		A1/4	-1,53		A1/4	-2,85		A1/4	-1,54
	A1/5	-0,20		A1/5	0,10		A1/5	-0,20		A1/5	0,10
	A1/6	-2,63		A1/6	-1,25		A1/6	-2,66		A1/6	-1,26
	A1/7	0,01		A1/7	0,25		A1/7	0,01		A1/7	0,25
	A1/8	-2,42		A1/8	-1,09		A1/8	-2,45		A1/8	-1,10
	A1/9	-0,49		A1/9	-0,09		A1/9	-0,49		A1/9	-0,10
	A1/10	-2,91		A1/10	-1,44		A1/10	-2,94		A1/10	-1,45
	A1/11	-0,28		A1/11	0,06		A1/11	-0,28		A1/11	0,06
	A1/12	-2,70		A1/12	-1,28		A1/12	-2,73		A1/12	-1,29
	A1/13	-1,49		A1/13	-0,80		A1/13	-1,51		A1/13	-0,80
	A1/14	-3,92		A1/14	-2,14		A1/14	-3,96		A1/14	-2,16
	A1/15	-1,28		A1/15	-0,64		A1/15	-1,30		A1/15	-0,65
	A1/16	-3,71		A1/16	-1,98		A1/16	-3,75		A1/16	-2,00

RISULTANTI SOLLECITAZIONI NODI PLATEE - SLU

Nod3d N.ro	Combinazione N.ro	Fz (t)	Nod3d N.ro	Combinazione N.ro	Fz (t)	Nod3d N.ro	Combinazione N.ro	Fz (t)	Nod3d N.ro	Combinazione N.ro	Fz (t)
	A1/17	-1,09		A1/17	-0,36		A1/17	-1,10		A1/17	-0,37
	A1/18	-3,51		A1/18	-1,70		A1/18	-3,55		A1/18	-1,72
	A1/19	-0,88		A1/19	-0,20		A1/19	-0,89		A1/19	-0,21
	A1/20	-3,30		A1/20	-1,55		A1/20	-3,34		A1/20	-1,56
	A1/21	-1,37		A1/21	-0,55		A1/21	-1,39		A1/21	-0,56
	A1/22	-3,80		A1/22	-1,89		A1/22	-3,84		A1/22	-1,91
	A1/23	-1,16		A1/23	-0,39		A1/23	-1,18		A1/23	-0,40
	A1/24	-3,59		A1/24	-1,74		A1/24	-3,63		A1/24	-1,76
	A1/25	-1,52		A1/25	-0,84		A1/25	-1,53		A1/25	-0,85
	A1/26	-3,94		A1/26	-2,18		A1/26	-3,99		A1/26	-2,21
	A1/27	-1,52		A1/27	-0,84		A1/27	-1,53		A1/27	-0,85
	A1/28	-3,94		A1/28	-2,18		A1/28	-3,99		A1/28	-2,21
	A1/29	-1,12		A1/29	-0,41		A1/29	-1,13		A1/29	-0,41
	A1/30	-3,54		A1/30	-1,75		A1/30	-3,58		A1/30	-1,77
	A1/31	-1,12		A1/31	-0,41		A1/31	-1,13		A1/31	-0,41
	A1/32	-3,54		A1/32	-1,75		A1/32	-3,58		A1/32	-1,77
	A1/33	-1,40		A1/33	-0,60		A1/33	-1,42		A1/33	-0,60
	A1/34	-3,83		A1/34	-1,94		A1/34	-3,87		A1/34	-1,96
	A1/35	-1,40		A1/35	-0,60		A1/35	-1,42		A1/35	-0,60
	A1/36	-3,83		A1/36	-1,94		A1/36	-3,87		A1/36	-1,96
	A1/37	0,20		A1/37	0,11		A1/37	0,21		A1/37	0,11
	A1/38	-3,84		A1/38	-2,13		A1/38	-3,88		A1/38	-2,15
	A1/39	0,41		A1/39	0,27		A1/39	0,42		A1/39	0,27
	A1/40	-3,63		A1/40	-1,97		A1/40	-3,67		A1/40	-1,99
	A1/41	0,51		A1/41	0,43		A1/41	0,51		A1/41	0,44
	A1/42	-3,54		A1/42	-1,80		A1/42	-3,57		A1/42	-1,82
	A1/43	0,71		A1/43	0,59		A1/43	0,72		A1/43	0,60
	A1/44	-3,33		A1/44	-1,65		A1/44	-3,36		A1/44	-1,66
	A1/45	0,29		A1/45	0,29		A1/45	0,30		A1/45	0,29
	A1/46	-3,75		A1/46	-1,95		A1/46	-3,79		A1/46	-1,97
	A1/47	0,50		A1/47	0,45		A1/47	0,51		A1/47	0,45
	A1/48	-3,54		A1/48	-1,79		A1/48	-3,58		A1/48	-1,81
	A1/49	-0,68		A1/49	-0,35		A1/49	-0,69		A1/49	-0,35
	A1/50	-4,72		A1/50	-2,59		A1/50	-4,77		A1/50	-2,61
	A1/51	-0,47		A1/51	-0,19		A1/51	-0,48		A1/51	-0,19
	A1/52	-4,52		A1/52	-2,43		A1/52	-4,56		A1/52	-2,46
	A1/53	-0,38		A1/53	-0,02		A1/53	-0,38		A1/53	-0,02
	A1/54	-4,42		A1/54	-2,26		A1/54	-4,47		A1/54	-2,28
	A1/55	-0,17		A1/55	0,13		A1/55	-0,17		A1/55	0,14
	A1/56	-4,21		A1/56	-2,10		A1/56	-4,26		A1/56	-2,13
	A1/57	-0,59		A1/57	-0,16		A1/57	-0,60		A1/57	-0,17
	A1/58	-4,64		A1/58	-2,40		A1/58	-4,68		A1/58	-2,43
	A1/59	-0,38		A1/59	-0,01		A1/59	-0,39		A1/59	-0,01
	A1/60	-4,43		A1/60	-2,25		A1/60	-4,47		A1/60	-2,27
	A1/61	-0,41		A1/61	-0,07		A1/61	-0,41		A1/61	-0,07
	A1/62	-4,45		A1/62	-2,31		A1/62	-4,50		A1/62	-2,33
	A1/63	-0,41		A1/63	-0,07		A1/63	-0,41		A1/63	-0,07
	A1/64	-4,45		A1/64	-2,31		A1/64	-4,50		A1/64	-2,33
	A1/65	-0,62		A1/65	-0,21		A1/65	-0,63		A1/65	-0,21
	A1/66	-4,66		A1/66	-2,45		A1/66	-4,71		A1/66	-2,47
	A1/67	-0,62		A1/67	-0,21		A1/67	-0,63		A1/67	-0,21
	A1/68	-4,66		A1/68	-2,45		A1/68	-4,71		A1/68	-2,47
	A1/77	-0,64		A1/77	-0,35		A1/77	-0,64		A1/77	-0,35
	A1/78	-0,48		A1/78	-0,23		A1/78	-0,49		A1/78	-0,23
	A1/79	-1,98		A1/79	-1,09		A1/79	-2,01		A1/79	-1,11
	A1/80	-1,83		A1/80	-0,98		A1/80	-1,85		A1/80	-0,99
	A1/81	-0,64		A1/81	-0,35		A1/81	-0,64		A1/81	-0,35
	A1/82	-0,48		A1/82	-0,23		A1/82	-0,49		A1/82	-0,23
	A1/83	-1,98		A1/83	-1,09		A1/83	-2,01		A1/83	-1,11
	A1/84	-1,83		A1/84	-0,98		A1/84	-1,85		A1/84	-0,99
Y+	A1/89	-2,47	Y+	A1/89	-1,32	Y+	A1/89	-2,50	Y+	A1/89	-1,33
	A1/93	-0,81		A1/93	-0,44		A1/93	-0,82		A1/93	-0,44
	A1/94	-0,65		A1/94	-0,32		A1/94	-0,66		A1/94	-0,32
	A1/95	-2,16		A1/95	-1,18		A1/95	-2,18		A1/95	-1,19
	A1/96	-2,00		A1/96	-1,06		A1/96	-2,02		A1/96	-1,08
	A1/97	-0,81		A1/97	-0,44		A1/97	-0,82		A1/97	-0,44
	A1/98	-0,65		A1/98	-0,32		A1/98	-0,66		A1/98	-0,32
	A1/99	-2,16		A1/99	-1,18		A1/99	-2,18		A1/99	-1,19
	A1/100	-2,00		A1/100	-1,06		A1/100	-2,02		A1/100	-1,08
33	A1/1	-0,88	34	A1/1	-0,50	35	A1/1	-1,26	36	A1/1	-0,71
	A1/2	-4,35		A1/2	-2,42		A1/2	-5,37		A1/2	-2,98
	A1/3	-0,58		A1/3	-0,27		A1/3	-0,88		A1/3	-0,42
	A1/4	-4,05		A1/4	-2,19		A1/4	-4,99		A1/4	-2,69
	A1/5	-0,30		A1/5	0,13		A1/5	-0,50		A1/5	0,10
	A1/6	-3,77		A1/6	-1,79		A1/6	-4,62		A1/6	-2,18
	A1/7	0,00		A1/7	0,36		A1/7	-0,12		A1/7	0,38
	A1/8	-3,47		A1/8	-1,56		A1/8	-4,23		A1/8	-1,89
	A1/9	-0,71		A1/9	-0,14		A1/9	-1,02		A1/9	-0,25
	A1/10	-4,18		A1/10	-2,06		A1/10	-5,13		A1/10	-2,52
	A1/11	-0,41		A1/11	0,08		A1/11	-0,64		A1/11	0,04
	A1/12	-3,88		A1/12	-1,84		A1/12	-4,75		A1/12	-2,24
	A1/13	-2,16		A1/13	-1,16		A1/13	-2,88		A1/13	-1,54
	A1/14	-5,63		A1/14	-3,08		A1/14	-6,99		A1/14	-3,82
	A1/15	-1,86		A1/15	-0,93		A1/15	-2,50		A1/15	-1,26

RISULTANTI SOLLECITAZIONI NODI PLATEE - SLU

Nod3d N.ro	Combinazione N.ro	Fz (t)	Nod3d N.ro	Combinazione N.ro	Fz (t)	Nod3d N.ro	Combinazione N.ro	Fz (t)	Nod3d N.ro	Combinazione N.ro	Fz (t)
	A1/16	-5,33		A1/16	-2,85		A1/16	-6,61		A1/16	-3,53
	A1/17	-1,58		A1/17	-0,53		A1/17	-2,12		A1/17	-0,74
	A1/18	-5,05		A1/18	-2,45		A1/18	-6,24		A1/18	-3,01
	A1/19	-1,28		A1/19	-0,30		A1/19	-1,74		A1/19	-0,45
	A1/20	-4,75		A1/20	-2,22		A1/20	-5,85		A1/20	-2,73
	A1/21	-1,99		A1/21	-0,80		A1/21	-2,64		A1/21	-1,08
	A1/22	-5,46		A1/22	-2,72		A1/22	-6,75		A1/22	-3,36
	A1/23	-1,69		A1/23	-0,58		A1/23	-2,26		A1/23	-0,80
	A1/24	-5,16		A1/24	-2,50		A1/24	-6,37		A1/24	-3,07
	A1/25	-2,20		A1/25	-1,22		A1/25	-2,93		A1/25	-1,62
	A1/26	-5,67		A1/26	-3,14		A1/26	-7,05		A1/26	-3,90
	A1/27	-2,20		A1/27	-1,22		A1/27	-2,93		A1/27	-1,62
	A1/28	-5,67		A1/28	-3,14		A1/28	-7,05		A1/28	-3,90
	A1/29	-1,62		A1/29	-0,59		A1/29	-2,17		A1/29	-0,82
	A1/30	-5,09		A1/30	-2,51		A1/30	-6,29		A1/30	-3,09
	A1/31	-1,62		A1/31	-0,59		A1/31	-2,17		A1/31	-0,82
	A1/32	-5,09		A1/32	-2,51		A1/32	-6,29		A1/32	-3,09
	A1/33	-2,03		A1/33	-0,87		A1/33	-2,69		A1/33	-1,17
	A1/34	-5,50		A1/34	-2,79		A1/34	-6,81		A1/34	-3,44
	A1/35	-2,03		A1/35	-0,87		A1/35	-2,69		A1/35	-1,17
	A1/36	-5,50		A1/36	-2,79		A1/36	-6,81		A1/36	-3,44
	A1/37	0,27		A1/37	0,14		A1/37	0,12		A1/37	0,05
	A1/38	-5,51		A1/38	-3,06		A1/38	-6,74		A1/38	-3,74
	A1/39	0,57		A1/39	0,37		A1/39	0,50		A1/39	0,34
	A1/40	-5,21		A1/40	-2,83		A1/40	-6,36		A1/40	-3,45
	A1/41	0,71		A1/41	0,61		A1/41	0,68		A1/41	0,65
	A1/42	-5,07		A1/42	-2,59		A1/42	-6,18		A1/42	-3,14
	A1/43	1,01		A1/43	0,84		A1/43	1,06		A1/43	0,94
	A1/44	-4,77		A1/44	-2,36		A1/44	-5,80		A1/44	-2,85
	A1/45	0,40		A1/45	0,41		A1/45	0,29		A1/45	0,39
	A1/46	-5,38		A1/46	-2,79		A1/46	-6,57		A1/46	-3,40
	A1/47	0,70		A1/47	0,64		A1/47	0,68		A1/47	0,68
	A1/48	-5,08		A1/48	-2,57		A1/48	-6,19		A1/48	-3,11
	A1/49	-1,00		A1/49	-0,52		A1/49	-1,50		A1/49	-0,79
	A1/50	-6,79		A1/50	-3,72		A1/50	-8,36		A1/50	-4,58
	A1/51	-0,70		A1/51	-0,29		A1/51	-1,12		A1/51	-0,50
	A1/52	-6,49		A1/52	-3,49		A1/52	-7,98		A1/52	-4,29
	A1/53	-0,57		A1/53	-0,04		A1/53	-0,94		A1/53	-0,18
	A1/54	-6,35		A1/54	-3,25		A1/54	-7,80		A1/54	-3,97
	A1/55	-0,27		A1/55	0,18		A1/55	-0,56		A1/55	0,10
	A1/56	-6,05		A1/56	-3,02		A1/56	-7,42		A1/56	-3,69
	A1/57	-0,88		A1/57	-0,25		A1/57	-1,33		A1/57	-0,44
	A1/58	-6,66		A1/58	-3,45		A1/58	-8,19		A1/58	-4,23
	A1/59	-0,58		A1/59	-0,02		A1/59	-0,94		A1/59	-0,15
	A1/60	-6,36		A1/60	-3,23		A1/60	-7,81		A1/60	-3,94
	A1/61	-0,61		A1/61	-0,11		A1/61	-0,99		A1/61	-0,26
	A1/62	-6,39		A1/62	-3,31		A1/62	-7,85		A1/62	-4,05
	A1/63	-0,61		A1/63	-0,11		A1/63	-0,99		A1/63	-0,26
	A1/64	-6,39		A1/64	-3,31		A1/64	-7,85		A1/64	-4,05
	A1/65	-0,92		A1/65	-0,31		A1/65	-1,38		A1/65	-0,52
	A1/66	-6,70		A1/66	-3,52		A1/66	-8,24		A1/66	-4,31
	A1/67	-0,92		A1/67	-0,31		A1/67	-1,38		A1/67	-0,52
	A1/68	-6,70		A1/68	-3,52		A1/68	-8,24		A1/68	-4,31
	A1/77	-0,92		A1/77	-0,51		A1/77	-1,25		A1/77	-0,68
	A1/78	-0,70		A1/78	-0,34		A1/78	-0,96		A1/78	-0,47
	A1/79	-2,85		A1/79	-1,57		A1/79	-3,53		A1/79	-1,95
	A1/80	-2,63		A1/80	-1,40		A1/80	-3,25		A1/80	-1,73
	A1/81	-0,92		A1/81	-0,51		A1/81	-1,25		A1/81	-0,68
	A1/82	-0,70		A1/82	-0,34		A1/82	-0,96		A1/82	-0,47
	A1/83	-2,85		A1/83	-1,57		A1/83	-3,53		A1/83	-1,95
	A1/84	-2,63		A1/84	-1,40		A1/84	-3,25		A1/84	-1,73
Y+	A1/89	-3,56	Y+	A1/89	-1,90	Y+	A1/89	-4,43	Y+	A1/89	-2,36
	A1/93	-1,17		A1/93	-0,63		A1/93	-1,56		A1/93	-0,84
	A1/94	-0,95		A1/94	-0,46		A1/94	-1,28		A1/94	-0,63
	A1/95	-3,10		A1/95	-1,70		A1/95	-3,85		A1/95	-2,11
	A1/96	-2,88		A1/96	-1,53		A1/96	-3,57		A1/96	-1,89
	A1/97	-1,17		A1/97	-0,63		A1/97	-1,56		A1/97	-0,84
	A1/98	-0,95		A1/98	-0,46		A1/98	-1,28		A1/98	-0,63
	A1/99	-3,10		A1/99	-1,70		A1/99	-3,85		A1/99	-2,11
	A1/100	-2,88		A1/100	-1,53		A1/100	-3,57		A1/100	-1,89
37	A1/1	-1,25	38	A1/1	-0,70	39	A1/1	-1,02	40	A1/1	-0,58
	A1/2	-4,59		A1/2	-2,55		A1/2	-3,41		A1/2	-1,89
	A1/3	-0,91		A1/3	-0,45		A1/3	-0,77		A1/3	-0,39
	A1/4	-4,26		A1/4	-2,29		A1/4	-3,15		A1/4	-1,69
	A1/5	-0,56		A1/5	0,02		A1/5	-0,50		A1/5	-0,03
	A1/6	-3,91		A1/6	-1,83		A1/6	-2,88		A1/6	-1,33
	A1/7	-0,23		A1/7	0,27		A1/7	-0,24		A1/7	0,17
	A1/8	-3,58		A1/8	-1,57		A1/8	-2,63		A1/8	-1,14
	A1/9	-1,02		A1/9	-0,29		A1/9	-0,84		A1/9	-0,25
	A1/10	-4,37		A1/10	-2,13		A1/10	-3,23		A1/10	-1,56
	A1/11	-0,68		A1/11	-0,03		A1/11	-0,59		A1/11	-0,06
	A1/12	-4,03		A1/12	-1,87		A1/12	-2,97		A1/12	-1,37
	A1/13	-2,68		A1/13	-1,44		A1/13	-2,11		A1/13	-1,14
	A1/14	-6,02		A1/14	-3,28		A1/14	-4,49		A1/14	-2,45

RISULTANTI SOLLECITAZIONI NODI PLATEE - SLU

Nod3d N.ro	Combinazione N.ro	Fz (t)	Nod3d N.ro	Combinazione N.ro	Fz (t)	Nod3d N.ro	Combinazione N.ro	Fz (t)	Nod3d N.ro	Combinazione N.ro	Fz (t)
	A1/15	-2,34		A1/15	-1,19		A1/15	-1,85		A1/15	-0,95
	A1/16	-5,69		A1/16	-3,03		A1/16	-4,24		A1/16	-2,25
	A1/17	-1,99		A1/17	-0,72		A1/17	-1,59		A1/17	-0,59
	A1/18	-5,34		A1/18	-2,56		A1/18	-3,97		A1/18	-1,89
	A1/19	-1,66		A1/19	-0,47		A1/19	-1,33		A1/19	-0,39
	A1/20	-5,01		A1/20	-2,31		A1/20	-3,71		A1/20	-1,70
	A1/21	-2,45		A1/21	-1,02		A1/21	-1,93		A1/21	-0,82
	A1/22	-5,80		A1/22	-2,87		A1/22	-4,31		A1/22	-2,12
	A1/23	-2,11		A1/23	-0,77		A1/23	-1,67		A1/23	-0,62
	A1/24	-5,46		A1/24	-2,61		A1/24	-4,06		A1/24	-1,93
	A1/25	-2,72		A1/25	-1,51		A1/25	-2,15		A1/25	-1,19
	A1/26	-6,07		A1/26	-3,35		A1/26	-4,53		A1/26	-2,50
	A1/27	-2,72		A1/27	-1,51		A1/27	-2,15		A1/27	-1,19
	A1/28	-6,07		A1/28	-3,35		A1/28	-4,53		A1/28	-2,50
	A1/29	-2,04		A1/29	-0,79		A1/29	-1,62		A1/29	-0,64
	A1/30	-5,39		A1/30	-2,63		A1/30	-4,01		A1/30	-1,95
	A1/31	-2,04		A1/31	-0,79		A1/31	-1,62		A1/31	-0,64
	A1/32	-5,39		A1/32	-2,63		A1/32	-4,01		A1/32	-1,95
	A1/33	-2,50		A1/33	-1,10		A1/33	-1,97		A1/33	-0,87
	A1/34	-5,84		A1/34	-2,94		A1/34	-4,35		A1/34	-2,18
	A1/35	-2,50		A1/35	-1,10		A1/35	-1,97		A1/35	-0,87
	A1/36	-5,84		A1/36	-2,94		A1/36	-4,35		A1/36	-2,18
	A1/37	-0,13		A1/37	-0,09		A1/37	-0,23		A1/37	-0,14
	A1/38	-5,71		A1/38	-3,16		A1/38	-4,20		A1/38	-2,32
	A1/39	0,21		A1/39	0,16		A1/39	0,03		A1/39	0,05
	A1/40	-5,37		A1/40	-2,91		A1/40	-3,95		A1/40	-2,13
	A1/41	0,38		A1/41	0,45		A1/41	0,16		A1/41	0,27
	A1/42	-5,20		A1/42	-2,62		A1/42	-3,81		A1/42	-1,91
	A1/43	0,72		A1/43	0,70		A1/43	0,42		A1/43	0,46
	A1/44	-4,86		A1/44	-2,37		A1/44	-3,55		A1/44	-1,71
	A1/45	0,04		A1/45	0,22		A1/45	-0,09		A1/45	0,10
	A1/46	-5,54		A1/46	-2,85		A1/46	-4,07		A1/46	-2,08
	A1/47	0,38		A1/47	0,48		A1/47	0,16		A1/47	0,29
	A1/48	-5,20		A1/48	-2,59		A1/48	-3,81		A1/48	-1,89
	A1/49	-1,56		A1/49	-0,83		A1/49	-1,31		A1/49	-0,70
	A1/50	-7,14		A1/50	-3,90		A1/50	-5,29		A1/50	-2,88
	A1/51	-1,22		A1/51	-0,57		A1/51	-1,06		A1/51	-0,51
	A1/52	-6,80		A1/52	-3,64		A1/52	-5,03		A1/52	-2,69
	A1/53	-1,05		A1/53	-0,29		A1/53	-0,92		A1/53	-0,29
	A1/54	-6,63		A1/54	-3,36		A1/54	-4,90		A1/54	-2,47
	A1/55	-0,71		A1/55	-0,03		A1/55	-0,67		A1/55	-0,10
	A1/56	-6,29		A1/56	-3,10		A1/56	-4,64		A1/56	-2,27
	A1/57	-1,39		A1/57	-0,51		A1/57	-1,18		A1/57	-0,46
	A1/58	-6,97		A1/58	-3,58		A1/58	-5,15		A1/58	-2,64
	A1/59	-1,05		A1/59	-0,26		A1/59	-0,92		A1/59	-0,27
	A1/60	-6,63		A1/60	-3,33		A1/60	-4,90		A1/60	-2,45
	A1/61	-1,10		A1/61	-0,36		A1/61	-0,96		A1/61	-0,34
	A1/62	-6,68		A1/62	-3,43		A1/62	-4,93		A1/62	-2,52
	A1/63	-1,10		A1/63	-0,36		A1/63	-0,96		A1/63	-0,34
	A1/64	-6,68		A1/64	-3,43		A1/64	-4,93		A1/64	-2,52
	A1/65	-1,44		A1/65	-0,59		A1/65	-1,22		A1/65	-0,51
	A1/66	-7,02		A1/66	-3,66		A1/66	-5,19		A1/66	-2,69
	A1/67	-1,44		A1/67	-0,59		A1/67	-1,22		A1/67	-0,51
	A1/68	-7,02		A1/68	-3,66		A1/68	-5,19		A1/68	-2,69
	A1/77	-1,17		A1/77	-0,65		A1/77	-0,94		A1/77	-0,52
	A1/78	-0,93		A1/78	-0,46		A1/78	-0,75		A1/78	-0,37
	A1/79	-3,03		A1/79	-1,67		A1/79	-2,26		A1/79	-1,24
	A1/80	-2,79		A1/80	-1,48		A1/80	-2,07		A1/80	-1,10
	A1/81	-1,17		A1/81	-0,65		A1/81	-0,94		A1/81	-0,52
	A1/82	-0,93		A1/82	-0,46		A1/82	-0,75		A1/82	-0,37
	A1/83	-3,03		A1/83	-1,67		A1/83	-2,26		A1/83	-1,24
	A1/84	-2,79		A1/84	-1,48		A1/84	-2,07		A1/84	-1,10
Y+	A1/89	-3,83	Y+	A1/89	-2,04	Y+	A1/89	-2,86	Y+	A1/91	-1,52
	A1/93	-1,45		A1/93	-0,79		A1/93	-1,15		A1/93	-0,62
	A1/94	-1,20		A1/94	-0,60		A1/94	-0,96		A1/94	-0,48
	A1/95	-3,31		A1/95	-1,81		A1/95	-2,47		A1/95	-1,35
	A1/96	-3,06		A1/96	-1,62		A1/96	-2,28		A1/96	-1,21
	A1/97	-1,45		A1/97	-0,79		A1/97	-1,15		A1/97	-0,62
	A1/98	-1,20		A1/98	-0,60		A1/98	-0,96		A1/98	-0,48
	A1/99	-3,31		A1/99	-1,81		A1/99	-2,47		A1/99	-1,35
	A1/100	-3,06		A1/100	-1,62		A1/100	-2,28		A1/100	-1,21
41	A1/1	-1,47	42	A1/1	-0,83	43	A1/1	-1,89	44	A1/1	-1,08
	A1/2	-4,35		A1/2	-2,40		A1/2	-4,53		A1/2	-2,50
	A1/3	-1,14		A1/3	-0,58		A1/3	-1,52		A1/3	-0,79
	A1/4	-4,01		A1/4	-2,15		A1/4	-4,16		A1/4	-2,22
	A1/5	-0,77		A1/5	-0,10		A1/5	-1,09		A1/5	-0,24
	A1/6	-3,65		A1/6	-1,67		A1/6	-3,73		A1/6	-1,66
	A1/7	-0,44		A1/7	0,16		A1/7	-0,72		A1/7	0,04
	A1/8	-3,31		A1/8	-1,41		A1/8	-3,36		A1/8	-1,38
	A1/9	-1,22		A1/9	-0,40		A1/9	-1,58		A1/9	-0,57
	A1/10	-4,10		A1/10	-1,97		A1/10	-4,22		A1/10	-1,99
	A1/11	-0,89		A1/11	-0,14		A1/11	-1,21		A1/11	-0,29
	A1/12	-3,76		A1/12	-1,71		A1/12	-3,85		A1/12	-1,71
	A1/13	-2,90		A1/13	-1,57		A1/13	-3,48		A1/13	-1,89

RISULTANTI SOLLECITAZIONI NODI PLATEE - SLU

Nod3d N.ro	Combinazione N.ro	Fz (t)	Nod3d N.ro	Combinazione N.ro	Fz (t)	Nod3d N.ro	Combinazione N.ro	Fz (t)	Nod3d N.ro	Combinazione N.ro	Fz (t)
	A1/14	-5,78		A1/14	-3,14		A1/14	-6,11		A1/14	-3,31
	A1/15	-2,57		A1/15	-1,32		A1/15	-3,10		A1/15	-1,61
	A1/16	-5,44		A1/16	-2,89		A1/16	-5,74		A1/16	-3,03
	A1/17	-2,20		A1/17	-0,83		A1/17	-2,68		A1/17	-1,06
	A1/18	-5,08		A1/18	-2,40		A1/18	-5,31		A1/18	-2,48
	A1/19	-1,87		A1/19	-0,58		A1/19	-2,30		A1/19	-0,78
	A1/20	-4,74		A1/20	-2,15		A1/20	-4,94		A1/20	-2,20
	A1/21	-2,65		A1/21	-1,13		A1/21	-3,17		A1/21	-1,38
	A1/22	-5,52		A1/22	-2,70		A1/22	-5,80		A1/22	-2,81
	A1/23	-2,32		A1/23	-0,88		A1/23	-2,79		A1/23	-1,10
	A1/24	-5,19		A1/24	-2,45		A1/24	-5,43		A1/24	-2,53
	A1/25	-2,95		A1/25	-1,64		A1/25	-3,53		A1/25	-1,97
	A1/26	-5,82		A1/26	-3,21		A1/26	-6,16		A1/26	-3,39
	A1/27	-2,95		A1/27	-1,64		A1/27	-3,53		A1/27	-1,97
	A1/28	-5,82		A1/28	-3,21		A1/28	-6,16		A1/28	-3,39
	A1/29	-2,25		A1/29	-0,91		A1/29	-2,73		A1/29	-1,14
	A1/30	-5,12		A1/30	-2,47		A1/30	-5,36		A1/30	-2,56
	A1/31	-2,25		A1/31	-0,91		A1/31	-2,73		A1/31	-1,14
	A1/32	-5,12		A1/32	-2,47		A1/32	-5,36		A1/32	-2,56
	A1/33	-2,70		A1/33	-1,21		A1/33	-3,22		A1/33	-1,46
	A1/34	-5,57		A1/34	-2,77		A1/34	-5,85		A1/34	-2,88
	A1/35	-2,70		A1/35	-1,21		A1/35	-3,22		A1/35	-1,46
	A1/36	-5,57		A1/36	-2,77		A1/36	-5,85		A1/36	-2,88
	A1/37	-0,52		A1/37	-0,31		A1/37	-1,02		A1/37	-0,60
	A1/38	-5,30		A1/38	-2,93		A1/38	-5,41		A1/38	-2,97
	A1/39	-0,18		A1/39	-0,06		A1/39	-0,64		A1/39	-0,32
	A1/40	-4,97		A1/40	-2,67		A1/40	-5,03		A1/40	-2,69
	A1/41	0,01		A1/41	0,24		A1/41	-0,42		A1/41	0,03
	A1/42	-4,78		A1/42	-2,37		A1/42	-4,81		A1/42	-2,34
	A1/43	0,34		A1/43	0,49		A1/43	-0,05		A1/43	0,31
	A1/44	-4,44		A1/44	-2,12		A1/44	-4,43		A1/44	-2,06
	A1/45	-0,33		A1/45	0,02		A1/45	-0,78		A1/45	-0,22
	A1/46	-5,12		A1/46	-2,60		A1/46	-5,17		A1/46	-2,59
	A1/47	0,01		A1/47	0,27		A1/47	-0,41		A1/47	0,06
	A1/48	-4,78		A1/48	-2,34		A1/48	-4,80		A1/48	-2,31
	A1/49	-1,95		A1/49	-1,05		A1/49	-2,60		A1/49	-1,42
	A1/50	-6,73		A1/50	-3,66		A1/50	-6,99		A1/50	-3,79
	A1/51	-1,61		A1/51	-0,80		A1/51	-2,23		A1/51	-1,14
	A1/52	-6,40		A1/52	-3,41		A1/52	-6,62		A1/52	-3,51
	A1/53	-1,42		A1/53	-0,50		A1/53	-2,00		A1/53	-0,79
	A1/54	-6,21		A1/54	-3,11		A1/54	-6,39		A1/54	-3,16
	A1/55	-1,08		A1/55	-0,24		A1/55	-1,63		A1/55	-0,51
	A1/56	-5,87		A1/56	-2,86		A1/56	-6,02		A1/56	-2,88
	A1/57	-1,76		A1/57	-0,72		A1/57	-2,37		A1/57	-1,04
	A1/58	-6,54		A1/58	-3,34		A1/58	-6,76		A1/58	-3,41
	A1/59	-1,42		A1/59	-0,47		A1/59	-1,99		A1/59	-0,76
	A1/60	-6,21		A1/60	-3,08		A1/60	-6,38		A1/60	-3,13
	A1/61	-1,47		A1/61	-0,57		A1/61	-2,05		A1/61	-0,87
	A1/62	-6,26		A1/62	-3,18		A1/62	-6,44		A1/62	-3,24
	A1/63	-1,47		A1/63	-0,57		A1/63	-2,05		A1/63	-0,87
	A1/64	-6,26		A1/64	-3,18		A1/64	-6,44		A1/64	-3,24
	A1/65	-1,80		A1/65	-0,79		A1/65	-2,42		A1/65	-1,12
	A1/66	-6,59		A1/66	-3,41		A1/66	-6,81		A1/66	-3,49
	A1/67	-1,80		A1/67	-0,79		A1/67	-2,42		A1/67	-1,12
	A1/68	-6,59		A1/68	-3,41		A1/68	-6,81		A1/68	-3,49
	A1/77	-1,30		A1/77	-0,72		A1/77	-1,58		A1/77	-0,88
	A1/78	-1,05		A1/78	-0,53		A1/78	-1,31		A1/78	-0,67
	A1/79	-2,90		A1/79	-1,59		A1/79	-3,05		A1/79	-1,67
	A1/80	-2,65		A1/80	-1,40		A1/80	-2,77		A1/80	-1,46
	A1/81	-1,30		A1/81	-0,72		A1/81	-1,58		A1/81	-0,88
	A1/82	-1,05		A1/82	-0,53		A1/82	-1,31		A1/82	-0,67
	A1/83	-2,90		A1/83	-1,59		A1/83	-3,05		A1/83	-1,67
	A1/84	-2,65		A1/84	-1,40		A1/84	-2,77		A1/84	-1,46
Y+	A1/89	-3,69	Y+	A1/91	-1,96	Y+	A1/89	-3,92	Y+	A1/89	-2,07
	A1/93	-1,58		A1/93	-0,86		A1/93	-1,89		A1/93	-1,03
	A1/94	-1,33		A1/94	-0,67		A1/94	-1,62		A1/94	-0,83
	A1/95	-3,17		A1/95	-1,73		A1/95	-3,35		A1/95	-1,82
	A1/96	-2,93		A1/96	-1,54		A1/96	-3,08		A1/96	-1,62
	A1/97	-1,58		A1/97	-0,86		A1/97	-1,89		A1/97	-1,03
	A1/98	-1,33		A1/98	-0,67		A1/98	-1,62		A1/98	-0,83
	A1/99	-3,17		A1/99	-1,73		A1/99	-3,35		A1/99	-1,82
	A1/100	-2,93		A1/100	-1,54		A1/100	-3,08		A1/100	-1,62
45	A1/1	-1,92	46	A1/1	-1,09	47	A1/1	-1,85	48	A1/1	-1,05
	A1/2	-3,08		A1/2	-1,69		A1/2	-2,52		A1/2	-1,37
	A1/3	-1,63		A1/3	-0,87		A1/3	-1,60		A1/3	-0,86
	A1/4	-2,79		A1/4	-1,47		A1/4	-2,27		A1/4	-1,18
	A1/5	-1,26		A1/5	-0,41		A1/5	-1,27		A1/5	-0,45
	A1/6	-2,42		A1/6	-1,00		A1/6	-1,93		A1/6	-0,77
	A1/7	-0,97		A1/7	-0,19		A1/7	-1,01		A1/7	-0,26
	A1/8	-2,13		A1/8	-0,78		A1/8	-1,68		A1/8	-0,57
	A1/9	-1,64		A1/9	-0,66		A1/9	-1,59		A1/9	-0,67
	A1/10	-2,80		A1/10	-1,25		A1/10	-2,26		A1/10	-0,98
	A1/11	-1,35		A1/11	-0,44		A1/11	-1,34		A1/11	-0,47
	A1/12	-2,50		A1/12	-1,04		A1/12	-2,00		A1/12	-0,79

RISULTANTI SOLLECITAZIONI NODI PLATEE - SLU

Nod3d N.ro	Combinazione N.ro	Fz (t)	Nod3d N.ro	Combinazione N.ro	Fz (t)	Nod3d N.ro	Combinazione N.ro	Fz (t)	Nod3d N.ro	Combinazione N.ro	Fz (t)
	A1/13	-3,16		A1/13	-1,73		A1/13	-2,94		A1/13	-1,61
	A1/14	-4,32		A1/14	-2,32		A1/14	-3,61		A1/14	-1,93
	A1/15	-2,87		A1/15	-1,51		A1/15	-2,68		A1/15	-1,42
	A1/16	-4,03		A1/16	-2,11		A1/16	-3,35		A1/16	-1,74
	A1/17	-2,50		A1/17	-1,05		A1/17	-2,35		A1/17	-1,01
	A1/18	-3,66		A1/18	-1,64		A1/18	-3,02		A1/18	-1,33
	A1/19	-2,21		A1/19	-0,83		A1/19	-2,10		A1/19	-0,82
	A1/20	-3,37		A1/20	-1,42		A1/20	-2,76		A1/20	-1,13
	A1/21	-2,88		A1/21	-1,30		A1/21	-2,68		A1/21	-1,23
	A1/22	-4,03		A1/22	-1,89		A1/22	-3,34		A1/22	-1,54
	A1/23	-2,59		A1/23	-1,08		A1/23	-2,42		A1/23	-1,03
	A1/24	-3,74		A1/24	-1,67		A1/24	-3,09		A1/24	-1,35
	A1/25	-3,20		A1/25	-1,79		A1/25	-2,98		A1/25	-1,67
	A1/26	-4,36		A1/26	-2,39		A1/26	-3,64		A1/26	-1,99
	A1/27	-3,20		A1/27	-1,79		A1/27	-2,98		A1/27	-1,67
	A1/28	-4,36		A1/28	-2,39		A1/28	-3,64		A1/28	-1,99
	A1/29	-2,54		A1/29	-1,11		A1/29	-2,39		A1/29	-1,06
	A1/30	-3,70		A1/30	-1,70		A1/30	-3,05		A1/30	-1,38
	A1/31	-2,54		A1/31	-1,11		A1/31	-2,39		A1/31	-1,06
	A1/32	-3,70		A1/32	-1,70		A1/32	-3,05		A1/32	-1,38
	A1/33	-2,92		A1/33	-1,36		A1/33	-2,71		A1/33	-1,28
	A1/34	-4,08		A1/34	-1,96		A1/34	-3,38		A1/34	-1,60
	A1/35	-2,92		A1/35	-1,36		A1/35	-2,71		A1/35	-1,28
	A1/36	-4,08		A1/36	-1,96		A1/36	-3,38		A1/36	-1,60
	A1/37	-1,54		A1/37	-0,90		A1/37	-1,63		A1/37	-0,95
	A1/38	-3,47		A1/38	-1,88		A1/38	-2,74		A1/38	-1,48
	A1/39	-1,25		A1/39	-0,68		A1/39	-1,38		A1/39	-0,76
	A1/40	-3,18		A1/40	-1,66		A1/40	-2,49		A1/40	-1,29
	A1/41	-1,04		A1/41	-0,38		A1/41	-1,19		A1/41	-0,49
	A1/42	-2,97		A1/42	-1,37		A1/42	-2,30		A1/42	-1,02
	A1/43	-0,75		A1/43	-0,16		A1/43	-0,94		A1/43	-0,30
	A1/44	-2,68		A1/44	-1,15		A1/44	-2,05		A1/44	-0,83
	A1/45	-1,32		A1/45	-0,57		A1/45	-1,43		A1/45	-0,66
	A1/46	-3,25		A1/46	-1,56		A1/46	-2,54		A1/46	-1,19
	A1/47	-1,03		A1/47	-0,35		A1/47	-1,18		A1/47	-0,46
	A1/48	-2,96		A1/48	-1,34		A1/48	-2,29		A1/48	-1,00
	A1/49	-2,78		A1/49	-1,53		A1/49	-2,72		A1/49	-1,51
	A1/50	-4,71		A1/50	-2,52		A1/50	-3,83		A1/50	-2,04
	A1/51	-2,48		A1/51	-1,31		A1/51	-2,46		A1/51	-1,32
	A1/52	-4,41		A1/52	-2,30		A1/52	-3,57		A1/52	-1,85
	A1/53	-2,28		A1/53	-1,02		A1/53	-2,28		A1/53	-1,05
	A1/54	-4,21		A1/54	-2,01		A1/54	-3,39		A1/54	-1,58
	A1/55	-1,99		A1/55	-0,80		A1/55	-2,02		A1/55	-0,86
	A1/56	-3,92		A1/56	-1,79		A1/56	-3,13		A1/56	-1,39
	A1/57	-2,56		A1/57	-1,21		A1/57	-2,52		A1/57	-1,22
	A1/58	-4,49		A1/58	-2,20		A1/58	-3,63		A1/58	-1,75
	A1/59	-2,27		A1/59	-0,99		A1/59	-2,26		A1/59	-1,02
	A1/60	-4,20		A1/60	-1,98		A1/60	-3,37		A1/60	-1,56
	A1/61	-2,32		A1/61	-1,08		A1/61	-2,31		A1/61	-1,11
	A1/62	-4,25		A1/62	-2,07		A1/62	-3,42		A1/62	-1,64
	A1/63	-2,32		A1/63	-1,08		A1/63	-2,31		A1/63	-1,11
	A1/64	-4,25		A1/64	-2,07		A1/64	-3,42		A1/64	-1,64
	A1/65	-2,60		A1/65	-1,27		A1/65	-2,56		A1/65	-1,27
	A1/66	-4,53		A1/66	-2,26		A1/66	-3,67		A1/66	-1,80
	A1/67	-2,60		A1/67	-1,27		A1/67	-2,56		A1/67	-1,27
	A1/68	-4,53		A1/68	-2,26		A1/68	-3,67		A1/68	-1,80
	A1/77	-1,48		A1/77	-0,83		A1/77	-1,39		A1/77	-0,78
	A1/78	-1,27		A1/78	-0,66		A1/78	-1,20		A1/78	-0,63
	A1/79	-2,12		A1/79	-1,15		A1/79	-1,76		A1/79	-0,95
	A1/80	-1,91		A1/80	-0,99		A1/80	-1,57		A1/80	-0,81
	A1/81	-1,48		A1/81	-0,83		A1/81	-1,39		A1/81	-0,78
	A1/82	-1,27		A1/82	-0,66		A1/82	-1,20		A1/82	-0,63
	A1/83	-2,12		A1/83	-1,15		A1/83	-1,76		A1/83	-0,95
	A1/84	-1,91		A1/84	-0,99		A1/84	-1,57		A1/84	-0,81
Y+	A1/89	-2,81	Y+	A1/89	-1,47	Y+	A1/89	-2,36	Y+	A1/89	-1,23
	A1/93	-1,72		A1/93	-0,95		A1/93	-1,60		A1/93	-0,88
	A1/94	-1,51		A1/94	-0,79		A1/94	-1,41		A1/94	-0,74
	A1/95	-2,37		A1/95	-1,28		A1/95	-1,97		A1/95	-1,06
	A1/96	-2,15		A1/96	-1,11		A1/96	-1,78		A1/96	-0,92
	A1/97	-1,72		A1/97	-0,95		A1/97	-1,60		A1/97	-0,88
	A1/98	-1,51		A1/98	-0,79		A1/98	-1,41		A1/98	-0,74
	A1/99	-2,37		A1/99	-1,28		A1/99	-1,97		A1/99	-1,06
	A1/100	-2,15		A1/100	-1,11		A1/100	-1,78		A1/100	-0,92
49	A1/1	-2,37	50	A1/1	-1,35	51	A1/1	-3,79	52	A1/1	-2,16
	A1/2	-2,66		A1/2	-1,44		A1/2	-2,44		A1/2	-1,29
	A1/3	-2,08		A1/3	-1,13		A1/3	-3,43		A1/3	-1,88
	A1/4	-2,37		A1/4	-1,22		A1/4	-2,07		A1/4	-1,01
	A1/5	-1,68		A1/5	-0,64		A1/5	-2,88		A1/5	-1,24
	A1/6	-1,97		A1/6	-0,73		A1/6	-1,53		A1/6	-0,37
	A1/7	-1,38		A1/7	-0,42		A1/7	-2,51		A1/7	-0,97
	A1/8	-1,68		A1/8	-0,51		A1/8	-1,16		A1/8	-0,10
	A1/9	-2,05		A1/9	-0,89		A1/9	-3,33		A1/9	-1,55
	A1/10	-2,34		A1/10	-0,98		A1/10	-1,98		A1/10	-0,68
	A1/11	-1,75		A1/11	-0,67		A1/11	-2,96		A1/11	-1,27

RISULTANTI SOLLECITAZIONI NODI PLATEE - SLU

Nod3d N.ro	Combinazione N.ro	Fz (t)	Nod3d N.ro	Combinazione N.ro	Fz (t)	Nod3d N.ro	Combinazione N.ro	Fz (t)	Nod3d N.ro	Combinazione N.ro	Fz (t)
	A1/12	-2,05		A1/12	-0,76		A1/12	-1,61		A1/12	-0,40
	A1/13	-3,62		A1/13	-2,00		A1/13	-5,35		A1/13	-2,96
	A1/14	-3,92		A1/14	-2,09		A1/14	-4,00		A1/14	-2,09
	A1/15	-3,33		A1/15	-1,77		A1/15	-4,99		A1/15	-2,69
	A1/16	-3,62		A1/16	-1,87		A1/16	-3,63		A1/16	-1,82
	A1/17	-2,93		A1/17	-1,28		A1/17	-4,44		A1/17	-2,05
	A1/18	-3,22		A1/18	-1,38		A1/18	-3,09		A1/18	-1,18
	A1/19	-2,63		A1/19	-1,06		A1/19	-4,07		A1/19	-1,77
	A1/20	-2,93		A1/20	-1,16		A1/20	-2,72		A1/20	-0,90
	A1/21	-3,30		A1/21	-1,53		A1/21	-4,89		A1/21	-2,35
	A1/22	-3,59		A1/22	-1,63		A1/22	-3,54		A1/22	-1,48
	A1/23	-3,00		A1/23	-1,31		A1/23	-4,52		A1/23	-2,08
	A1/24	-3,30		A1/24	-1,41		A1/24	-3,17		A1/24	-1,21
	A1/25	-3,66		A1/25	-2,06		A1/25	-5,41		A1/25	-3,04
	A1/26	-3,96		A1/26	-2,15		A1/26	-4,05		A1/26	-2,17
	A1/27	-3,66		A1/27	-2,06		A1/27	-5,41		A1/27	-3,04
	A1/28	-3,96		A1/28	-2,15		A1/28	-4,05		A1/28	-2,17
	A1/29	-2,97		A1/29	-1,35		A1/29	-4,49		A1/29	-2,13
	A1/30	-3,26		A1/30	-1,44		A1/30	-3,14		A1/30	-1,26
	A1/31	-2,97		A1/31	-1,35		A1/31	-4,49		A1/31	-2,13
	A1/32	-3,26		A1/32	-1,44		A1/32	-3,14		A1/32	-1,26
	A1/33	-3,34		A1/33	-1,60		A1/33	-4,94		A1/33	-2,43
	A1/34	-3,63		A1/34	-1,69		A1/34	-3,59		A1/34	-1,56
	A1/35	-3,34		A1/35	-1,60		A1/35	-4,94		A1/35	-2,43
	A1/36	-3,63		A1/36	-1,69		A1/36	-3,59		A1/36	-1,56
	A1/37	-2,27		A1/37	-1,32		A1/37	-4,25		A1/37	-2,45
	A1/38	-2,76		A1/38	-1,47		A1/38	-1,99		A1/38	-1,00
	A1/39	-1,98		A1/39	-1,10		A1/39	-3,88		A1/39	-2,17
	A1/40	-2,47		A1/40	-1,25		A1/40	-1,62		A1/40	-0,72
	A1/41	-1,75		A1/41	-0,78		A1/41	-3,56		A1/41	-1,76
	A1/42	-2,24		A1/42	-0,94		A1/42	-1,30		A1/42	-0,31
	A1/43	-1,46		A1/43	-0,56		A1/43	-3,19		A1/43	-1,49
	A1/44	-1,95		A1/44	-0,72		A1/44	-0,94		A1/44	-0,04
	A1/45	-2,03		A1/45	-0,97		A1/45	-3,90		A1/45	-1,99
	A1/46	-2,52		A1/46	-1,13		A1/46	-1,64		A1/46	-0,54
	A1/47	-1,74		A1/47	-0,75		A1/47	-3,53		A1/47	-1,71
	A1/48	-2,23		A1/48	-0,91		A1/48	-1,28		A1/48	-0,27
	A1/49	-3,53		A1/49	-1,96		A1/49	-5,81		A1/49	-3,25
	A1/50	-4,01		A1/50	-2,12		A1/50	-3,55		A1/50	-1,80
	A1/51	-3,23		A1/51	-1,74		A1/51	-5,44		A1/51	-2,98
	A1/52	-3,72		A1/52	-1,90		A1/52	-3,18		A1/52	-1,53
	A1/53	-3,00		A1/53	-1,43		A1/53	-5,12		A1/53	-2,57
	A1/54	-3,49		A1/54	-1,59		A1/54	-2,86		A1/54	-1,12
	A1/55	-2,71		A1/55	-1,21		A1/55	-4,75		A1/55	-2,29
	A1/56	-3,20		A1/56	-1,37		A1/56	-2,50		A1/56	-0,84
	A1/57	-3,28		A1/57	-1,62		A1/57	-5,46		A1/57	-2,80
	A1/58	-3,77		A1/58	-1,77		A1/58	-3,20		A1/58	-1,35
	A1/59	-2,99		A1/59	-1,40		A1/59	-5,09		A1/59	-2,52
	A1/60	-3,48		A1/60	-1,55		A1/60	-2,84		A1/60	-1,07
	A1/61	-3,05		A1/61	-1,49		A1/61	-5,17		A1/61	-2,65
	A1/62	-3,54		A1/62	-1,65		A1/62	-2,92		A1/62	-1,20
	A1/63	-3,05		A1/63	-1,49		A1/63	-5,17		A1/63	-2,65
	A1/64	-3,54		A1/64	-1,65		A1/64	-2,92		A1/64	-1,20
	A1/65	-3,32		A1/65	-1,68		A1/65	-5,51		A1/65	-2,87
	A1/66	-3,81		A1/66	-1,84		A1/66	-3,25		A1/66	-1,43
	A1/67	-3,32		A1/67	-1,68		A1/67	-5,51		A1/67	-2,87
	A1/68	-3,81		A1/68	-1,84		A1/68	-3,25		A1/68	-1,43
	A1/77	-1,73		A1/77	-0,97		A1/77	-2,62		A1/77	-1,47
	A1/78	-1,52		A1/78	-0,80		A1/78	-2,35		A1/78	-1,26
	A1/79	-1,90		A1/79	-1,02		A1/79	-1,87		A1/79	-0,99
	A1/80	-1,68		A1/80	-0,86		A1/80	-1,60		A1/80	-0,78
	A1/81	-1,73		A1/81	-0,97		A1/81	-2,62		A1/81	-1,47
	A1/82	-1,52		A1/82	-0,80		A1/82	-2,35		A1/82	-1,26
	A1/83	-1,90		A1/83	-1,02		A1/83	-1,87		A1/83	-0,99
	A1/84	-1,68		A1/84	-0,86		A1/84	-1,60		A1/84	-0,78
Y+	A1/89	-2,59	Y+	A1/89	-1,34	Y+	A1/85	-3,49	Y+	A1/85	-1,87
	A1/93	-1,98		A1/93	-1,09		A1/93	-2,93		A1/93	-1,62
	A1/94	-1,76		A1/94	-0,93		A1/94	-2,65		A1/94	-1,42
	A1/95	-2,14		A1/95	-1,14		A1/95	-2,17		A1/95	-1,14
	A1/96	-1,92		A1/96	-0,98		A1/96	-1,90		A1/96	-0,94
	A1/97	-1,98		A1/97	-1,09		A1/97	-2,93		A1/97	-1,62
	A1/98	-1,76		A1/98	-0,93		A1/98	-2,65		A1/98	-1,42
	A1/99	-2,14		A1/99	-1,14		A1/99	-2,17		A1/99	-1,14
	A1/100	-1,92		A1/100	-0,98		A1/100	-1,90		A1/100	-0,94
53	A1/1	-10,71	54	A1/1	-5,57	55	A1/1	-7,78	56	A1/1	-4,64
	A1/2	-0,26		A1/2	1,23		A1/2	-4,08		A1/2	-5,19
	A1/3	-10,26		A1/3	-5,39		A1/3	-7,30		A1/3	-4,24
	A1/4	0,19		A1/4	1,41		A1/4	-3,59		A1/4	-4,79
	A1/5	-10,13		A1/5	-5,34		A1/5	-7,22		A1/5	-4,24
	A1/6	0,31		A1/6	1,46		A1/6	-3,51		A1/6	-4,79
	A1/7	-9,68		A1/7	-5,17		A1/7	-6,73		A1/7	-3,84
	A1/8	0,76		A1/8	1,63		A1/8	-3,02		A1/8	-4,38
	A1/9	-10,71		A1/9	-5,57		A1/9	-7,86		A1/9	-4,79
	A1/10	-0,27		A1/10	1,23		A1/10	-4,15		A1/10	-5,33

RISULTANTI SOLLECITAZIONI NODI PLATEE - SLU

Nod3d N.ro	Combinazione N.ro	Fz (t)	Nod3d N.ro	Combinazione N.ro	Fz (t)	Nod3d N.ro	Combinazione N.ro	Fz (t)	Nod3d N.ro	Combinazione N.ro	Fz (t)
	A1/11	-10,26		A1/11	-5,40		A1/11	-7,37		A1/11	-4,39
	A1/12	0,18		A1/12	1,40		A1/12	-3,66		A1/12	-4,93
	A1/13	-13,75		A1/13	-6,78		A1/13	-11,08		A1/13	-7,36
	A1/14	-3,30		A1/14	0,02		A1/14	-7,37		A1/14	-7,91
	A1/15	-13,30		A1/15	-6,60		A1/15	-10,59		A1/15	-6,96
	A1/16	-2,85		A1/16	0,19		A1/16	-6,88		A1/16	-7,51
	A1/17	-13,17		A1/17	-6,56		A1/17	-10,51		A1/17	-6,96
	A1/18	-2,73		A1/18	0,24		A1/18	-6,80		A1/18	-7,51
	A1/19	-12,72		A1/19	-6,38		A1/19	-10,02		A1/19	-6,56
	A1/20	-2,28		A1/20	0,42		A1/20	-6,31		A1/20	-7,10
	A1/21	-13,75		A1/21	-6,79		A1/21	-11,15		A1/21	-7,51
	A1/22	-3,31		A1/22	0,01		A1/22	-7,44		A1/22	-8,06
	A1/23	-13,30		A1/23	-6,61		A1/23	-10,67		A1/23	-7,11
	A1/24	-2,86		A1/24	0,19		A1/24	-6,96		A1/24	-7,65
	A1/25	-13,71		A1/25	-6,75		A1/25	-11,04		A1/25	-7,33
	A1/26	-3,27		A1/26	0,05		A1/26	-7,33		A1/26	-7,87
	A1/27	-13,71		A1/27	-6,75		A1/27	-11,04		A1/27	-7,33
	A1/28	-3,27		A1/28	0,05		A1/28	-7,33		A1/28	-7,87
	A1/29	-13,13		A1/29	-6,53		A1/29	-10,47		A1/29	-6,92
	A1/30	-2,69		A1/30	0,27		A1/30	-6,76		A1/30	-7,47
	A1/31	-13,13		A1/31	-6,53		A1/31	-10,47		A1/31	-6,92
	A1/32	-2,69		A1/32	0,27		A1/32	-6,76		A1/32	-7,47
	A1/33	-13,71		A1/33	-6,76		A1/33	-11,11		A1/33	-7,47
	A1/34	-3,27		A1/34	0,04		A1/34	-7,41		A1/34	-8,02
	A1/35	-13,71		A1/35	-6,76		A1/35	-11,11		A1/35	-7,47
	A1/36	-3,27		A1/36	0,04		A1/36	-7,41		A1/36	-8,02
	A1/37	-14,19		A1/37	-7,84		A1/37	-9,02		A1/37	-4,46
	A1/38	3,22		A1/38	3,50		A1/38	-2,84		A1/38	-5,37
	A1/39	-13,74		A1/39	-7,66		A1/39	-8,53		A1/39	-4,06
	A1/40	3,67		A1/40	3,67		A1/40	-2,35		A1/40	-4,97
	A1/41	-13,75		A1/41	-7,67		A1/41	-8,59		A1/41	-4,16
	A1/42	3,65		A1/42	3,67		A1/42	-2,41		A1/42	-5,07
	A1/43	-13,30		A1/43	-7,49		A1/43	-8,11		A1/43	-3,76
	A1/44	4,10		A1/44	3,84		A1/44	-1,93		A1/44	-4,67
	A1/45	-14,19		A1/45	-7,84		A1/45	-9,08		A1/45	-4,57
	A1/46	3,21		A1/46	3,49		A1/46	-2,90		A1/46	-5,48
	A1/47	-13,74		A1/47	-7,66		A1/47	-8,59		A1/47	-4,17
	A1/48	3,66		A1/48	3,67		A1/48	-2,41		A1/48	-5,08
	A1/49	-17,23		A1/49	-9,05		A1/49	-12,31		A1/49	-7,18
	A1/50	0,18		A1/50	2,28		A1/50	-6,13		A1/50	-8,09
	A1/51	-16,78		A1/51	-8,87		A1/51	-11,83		A1/51	-6,78
	A1/52	0,63		A1/52	2,46		A1/52	-5,65		A1/52	-7,69
	A1/53	-16,79		A1/53	-8,88		A1/53	-11,89		A1/53	-6,88
	A1/54	0,61		A1/54	2,45		A1/54	-5,71		A1/54	-7,79
	A1/55	-16,34		A1/55	-8,70		A1/55	-11,40		A1/55	-6,48
	A1/56	1,06		A1/56	2,63		A1/56	-5,22		A1/56	-7,39
	A1/57	-17,23		A1/57	-9,05		A1/57	-12,37		A1/57	-7,29
	A1/58	0,17		A1/58	2,28		A1/58	-6,19		A1/58	-8,20
	A1/59	-16,78		A1/59	-8,87		A1/59	-11,88		A1/59	-6,89
	A1/60	0,63		A1/60	2,46		A1/60	-5,70		A1/60	-7,80
	A1/61	-16,76		A1/61	-8,85		A1/61	-11,85		A1/61	-6,84
	A1/62	0,65		A1/62	2,48		A1/62	-5,67		A1/62	-7,75
	A1/63	-16,76		A1/63	-8,85		A1/63	-11,85		A1/63	-6,84
	A1/64	0,65		A1/64	2,48		A1/64	-5,67		A1/64	-7,75
	A1/65	-17,19		A1/65	-9,02		A1/65	-12,33		A1/65	-7,25
	A1/66	0,21		A1/66	2,31		A1/66	-6,15		A1/66	-8,17
	A1/67	-17,19		A1/67	-9,02		A1/67	-12,33		A1/67	-7,25
	A1/68	0,21		A1/68	2,31		A1/68	-6,15		A1/68	-8,17
	A1/77	-6,89		A1/77	-3,47		A1/77	-5,34		A1/77	-3,42
	A1/78	-6,56		A1/78	-3,34		A1/78	-4,98		A1/78	-3,13
	A1/79	-1,09		A1/79	0,31		A1/79	-3,28		A1/79	-3,73
	A1/80	-0,76		A1/80	0,44		A1/80	-2,92		A1/80	-3,43
	A1/81	-6,89		A1/81	-3,47		A1/81	-5,34		A1/81	-3,42
	A1/82	-6,56		A1/82	-3,34		A1/82	-4,98		A1/82	-3,13
	A1/83	-1,09		A1/83	0,31		A1/83	-3,28		A1/83	-3,73
	A1/84	-0,76		A1/84	0,44		A1/84	-2,92		A1/84	-3,43
Y+	A1/85	-8,71	Y+	A1/85	-4,20	Y+	A1/85	-7,32	Y+	A1/89	-5,36
	A1/93	-7,49		A1/93	-3,71		A1/93	-5,99		A1/93	-3,96
	A1/94	-7,15		A1/94	-3,58		A1/94	-5,63		A1/94	-3,66
	A1/95	-1,69		A1/95	0,07		A1/95	-3,93		A1/95	-4,26
	A1/96	-1,35		A1/96	0,20		A1/96	-3,57		A1/96	-3,97
	A1/97	-7,49		A1/97	-3,71		A1/97	-5,99		A1/97	-3,96
	A1/98	-7,15		A1/98	-3,58		A1/98	-5,63		A1/98	-3,66
	A1/99	-1,69		A1/99	0,07		A1/99	-3,93		A1/99	-4,26
	A1/100	-1,35		A1/100	0,20		A1/100	-3,57		A1/100	-3,97
57	A1/1	-3,09	58	A1/1	-2,69	59	A1/1	-2,70	60	A1/1	-2,10
	A1/2	-4,45		A1/2	-4,52		A1/2	-6,67		A1/2	-6,34
	A1/3	-2,78		A1/3	-2,39		A1/3	-2,32		A1/3	-1,75
	A1/4	-4,14		A1/4	-4,23		A1/4	-6,29		A1/4	-6,00
	A1/5	-2,80		A1/5	-2,43		A1/5	-2,39		A1/5	-1,83
	A1/6	-4,16		A1/6	-4,26		A1/6	-6,36		A1/6	-6,07
	A1/7	-2,49		A1/7	-2,13		A1/7	-2,01		A1/7	-1,49
	A1/8	-3,85		A1/8	-3,97		A1/8	-5,98		A1/8	-5,73
	A1/9	-3,23		A1/9	-2,84		A1/9	-2,94		A1/9	-2,33

RISULTANTI SOLLECITAZIONI NODI PLATEE - SLU

Nod3d N.ro	Combinazione N.ro	Fz (t)	Nod3d N.ro	Combinazione N.ro	Fz (t)	Nod3d N.ro	Combinazione N.ro	Fz (t)	Nod3d N.ro	Combinazione N.ro	Fz (t)
	A1/10	-4,59		A1/10	-4,67		A1/10	-6,91		A1/10	-6,58
	A1/11	-2,92		A1/11	-2,54		A1/11	-2,56		A1/11	-1,99
	A1/12	-4,28		A1/12	-4,38		A1/12	-6,53		A1/12	-6,23
	A1/13	-5,17		A1/13	-4,68		A1/13	-5,28		A1/13	-4,41
	A1/14	-6,53		A1/14	-6,51		A1/14	-9,25		A1/14	-8,65
	A1/15	-4,86		A1/15	-4,38		A1/15	-4,89		A1/15	-4,07
	A1/16	-6,22		A1/16	-6,22		A1/16	-8,87		A1/16	-8,31
	A1/17	-4,88		A1/17	-4,42		A1/17	-4,96		A1/17	-4,15
	A1/18	-6,24		A1/18	-6,25		A1/18	-8,94		A1/18	-8,39
	A1/19	-4,58		A1/19	-4,12		A1/19	-4,58		A1/19	-3,80
	A1/20	-5,94		A1/20	-5,96		A1/20	-8,56		A1/20	-8,05
	A1/21	-5,31		A1/21	-4,83		A1/21	-5,52		A1/21	-4,65
	A1/22	-6,67		A1/22	-6,67		A1/22	-9,49		A1/22	-8,89
	A1/23	-5,00		A1/23	-4,53		A1/23	-5,13		A1/23	-4,31
	A1/24	-6,36		A1/24	-6,37		A1/24	-9,11		A1/24	-8,55
	A1/25	-5,14		A1/25	-4,65		A1/25	-5,24		A1/25	-4,38
	A1/26	-6,50		A1/26	-6,49		A1/26	-9,21		A1/26	-8,62
	A1/27	-5,14		A1/27	-4,65		A1/27	-5,24		A1/27	-4,38
	A1/28	-6,50		A1/28	-6,49		A1/28	-9,21		A1/28	-8,62
	A1/29	-4,86		A1/29	-4,39		A1/29	-4,93		A1/29	-4,12
	A1/30	-6,22		A1/30	-6,23		A1/30	-8,90		A1/30	-8,36
	A1/31	-4,86		A1/31	-4,39		A1/31	-4,93		A1/31	-4,12
	A1/32	-6,22		A1/32	-6,23		A1/32	-8,90		A1/32	-8,36
	A1/33	-5,28		A1/33	-4,80		A1/33	-5,48		A1/33	-4,62
	A1/34	-6,64		A1/34	-6,64		A1/34	-9,45		A1/34	-8,86
	A1/35	-5,28		A1/35	-4,80		A1/35	-5,48		A1/35	-4,62
	A1/36	-6,64		A1/36	-6,64		A1/36	-9,45		A1/36	-8,86
	A1/37	-2,63		A1/37	-2,08		A1/37	-1,37		A1/37	-0,68
	A1/38	-4,90		A1/38	-5,14		A1/38	-7,99		A1/38	-7,75
	A1/39	-2,33		A1/39	-1,78		A1/39	-0,99		A1/39	-0,34
	A1/40	-4,59		A1/40	-4,84		A1/40	-7,61		A1/40	-7,41
	A1/41	-2,42		A1/41	-1,88		A1/41	-1,14		A1/41	-0,48
	A1/42	-4,69		A1/42	-4,94		A1/42	-7,76		A1/42	-7,55
	A1/43	-2,11		A1/43	-1,59		A1/43	-0,76		A1/43	-0,14
	A1/44	-4,38		A1/44	-4,65		A1/44	-7,38		A1/44	-7,21
	A1/45	-2,74		A1/45	-2,19		A1/45	-1,55		A1/45	-0,86
	A1/46	-5,01		A1/46	-5,25		A1/46	-8,17		A1/46	-7,93
	A1/47	-2,43		A1/47	-1,89		A1/47	-1,17		A1/47	-0,52
	A1/48	-4,70		A1/48	-4,96		A1/48	-7,79		A1/48	-7,59
	A1/49	-4,72		A1/49	-4,07		A1/49	-3,95		A1/49	-3,00
	A1/50	-6,98		A1/50	-7,13		A1/50	-10,57		A1/50	-10,07
	A1/51	-4,41		A1/51	-3,77		A1/51	-3,57		A1/51	-2,65
	A1/52	-6,68		A1/52	-6,83		A1/52	-10,19		A1/52	-9,72
	A1/53	-4,50		A1/53	-3,87		A1/53	-3,72		A1/53	-2,80
	A1/54	-6,77		A1/54	-6,93		A1/54	-10,34		A1/54	-9,87
	A1/55	-4,19		A1/55	-3,58		A1/55	-3,34		A1/55	-2,46
	A1/56	-6,46		A1/56	-6,64		A1/56	-9,96		A1/56	-9,53
	A1/57	-4,82		A1/57	-4,18		A1/57	-4,13		A1/57	-3,17
	A1/58	-7,09		A1/58	-7,24		A1/58	-10,75		A1/58	-10,24
	A1/59	-4,51		A1/59	-3,89		A1/59	-3,75		A1/59	-2,83
	A1/60	-6,78		A1/60	-6,95		A1/60	-10,37		A1/60	-9,90
	A1/61	-4,47		A1/61	-3,84		A1/61	-3,69		A1/61	-2,77
	A1/62	-6,74		A1/62	-6,90		A1/62	-10,31		A1/62	-9,84
	A1/63	-4,47		A1/63	-3,84		A1/63	-3,69		A1/63	-2,77
	A1/64	-6,74		A1/64	-6,90		A1/64	-10,31		A1/64	-9,84
	A1/65	-4,79		A1/65	-4,15		A1/65	-4,10		A1/65	-3,14
	A1/66	-7,06		A1/66	-7,21		A1/66	-10,72		A1/66	-10,21
	A1/67	-4,79		A1/67	-4,15		A1/67	-4,10		A1/67	-3,14
	A1/68	-7,06		A1/68	-7,21		A1/68	-10,72		A1/68	-10,21
	A1/77	-2,36		A1/77	-2,11		A1/77	-2,31		A1/77	-1,89
	A1/78	-2,14		A1/78	-1,90		A1/78	-2,02		A1/78	-1,64
	A1/79	-3,12		A1/79	-3,13		A1/79	-4,51		A1/79	-4,25
	A1/80	-2,89		A1/80	-2,92		A1/80	-4,23		A1/80	-3,99
	A1/81	-2,36		A1/81	-2,11		A1/81	-2,31		A1/81	-1,89
	A1/82	-2,14		A1/82	-1,90		A1/82	-2,02		A1/82	-1,64
	A1/83	-3,12		A1/83	-3,13		A1/83	-4,51		A1/83	-4,25
	A1/84	-2,89		A1/84	-2,92		A1/84	-4,23		A1/84	-3,99
Y+	A1/89	-4,37	Y+	A1/89	-4,33	Y+	A1/89	-6,06	Y+	A1/89	-5,63
	A1/93	-2,77		A1/93	-2,51		A1/93	-2,81		A1/93	-2,34
	A1/94	-2,55		A1/94	-2,29		A1/94	-2,53		A1/94	-2,09
	A1/95	-3,53		A1/95	-3,53		A1/95	-5,02		A1/95	-4,70
	A1/96	-3,30		A1/96	-3,31		A1/96	-4,74		A1/96	-4,45
	A1/97	-2,77		A1/97	-2,51		A1/97	-2,81		A1/97	-2,34
	A1/98	-2,55		A1/98	-2,29		A1/98	-2,53		A1/98	-2,09
	A1/99	-3,53		A1/99	-3,53		A1/99	-5,02		A1/99	-4,70
	A1/100	-3,30		A1/100	-3,31		A1/100	-4,74		A1/100	-4,45
61	A1/1	-1,44	62	A1/1	-1,79	63	A1/1	-1,83	64	A1/1	-1,28
	A1/2	-4,87		A1/2	-6,66		A1/2	-7,81		A1/2	-6,22
	A1/3	-1,18		A1/3	-1,45		A1/3	-1,43		A1/3	-0,98
	A1/4	-4,61		A1/4	-6,32		A1/4	-7,42		A1/4	-5,91
	A1/5	-1,24		A1/5	-1,54		A1/5	-1,55		A1/5	-1,08
	A1/6	-4,67		A1/6	-6,41		A1/6	-7,53		A1/6	-6,01
	A1/7	-0,99		A1/7	-1,19		A1/7	-1,16		A1/7	-0,77
	A1/8	-4,42		A1/8	-6,06		A1/8	-7,14		A1/8	-5,71

RISULTANTI SOLLECITAZIONI NODI PLATEE - SLU

Nod3d N.ro	Combinazione N.ro	Fz (t)	Nod3d N.ro	Combinazione N.ro	Fz (t)	Nod3d N.ro	Combinazione N.ro	Fz (t)	Nod3d N.ro	Combinazione N.ro	Fz (t)
	A1/9	-1,62		A1/9	-2,05		A1/9	-2,13		A1/9	-1,54
	A1/10	-5,05		A1/10	-6,92		A1/10	-8,12		A1/10	-6,47
	A1/11	-1,37		A1/11	-1,70		A1/11	-1,74		A1/11	-1,23
	A1/12	-4,80		A1/12	-6,57		A1/12	-7,72		A1/12	-6,17
	A1/13	-3,16		A1/13	-4,10		A1/13	-4,47		A1/13	-3,34
	A1/14	-6,59		A1/14	-8,97		A1/14	-10,45		A1/14	-8,27
	A1/15	-2,91		A1/15	-3,76		A1/15	-4,07		A1/15	-3,03
	A1/16	-6,34		A1/16	-8,63		A1/16	-10,06		A1/16	-7,96
	A1/17	-2,97		A1/17	-3,85		A1/17	-4,19		A1/17	-3,13
	A1/18	-6,40		A1/18	-8,72		A1/18	-10,17		A1/18	-8,06
	A1/19	-2,72		A1/19	-3,51		A1/19	-3,80		A1/19	-2,83
	A1/20	-6,15		A1/20	-8,38		A1/20	-9,78		A1/20	-7,76
	A1/21	-3,35		A1/21	-4,36		A1/21	-4,77		A1/21	-3,59
	A1/22	-6,78		A1/22	-9,23		A1/22	-10,75		A1/22	-8,52
	A1/23	-3,10		A1/23	-4,02		A1/23	-4,38		A1/23	-3,29
	A1/24	-6,53		A1/24	-8,89		A1/24	-10,36		A1/24	-8,22
	A1/25	-3,14		A1/25	-4,07		A1/25	-4,43		A1/25	-3,31
	A1/26	-6,57		A1/26	-8,94		A1/26	-10,41		A1/26	-8,24
	A1/27	-3,14		A1/27	-4,07		A1/27	-4,43		A1/27	-3,31
	A1/28	-6,57		A1/28	-8,94		A1/28	-10,41		A1/28	-8,24
	A1/29	-2,95		A1/29	-3,82		A1/29	-4,16		A1/29	-3,10
	A1/30	-6,38		A1/30	-8,69		A1/30	-10,14		A1/30	-8,04
	A1/31	-2,95		A1/31	-3,82		A1/31	-4,16		A1/31	-3,10
	A1/32	-6,38		A1/32	-8,69		A1/32	-10,14		A1/32	-8,04
	A1/33	-3,33		A1/33	-4,33		A1/33	-4,74		A1/33	-3,56
	A1/34	-6,76		A1/34	-9,20		A1/34	-10,72		A1/34	-8,50
	A1/35	-3,33		A1/35	-4,33		A1/35	-4,74		A1/35	-3,56
	A1/36	-6,76		A1/36	-9,20		A1/36	-10,72		A1/36	-8,50
	A1/37	-0,29		A1/37	-0,16		A1/37	0,17		A1/37	0,36
	A1/38	-6,01		A1/38	-8,28		A1/38	-9,80		A1/38	-7,86
	A1/39	-0,04		A1/39	0,18		A1/39	0,56		A1/39	0,66
	A1/40	-5,75		A1/40	-7,94		A1/40	-9,41		A1/40	-7,56
	A1/41	-0,15		A1/41	0,02		A1/41	0,38		A1/41	0,51
	A1/42	-5,87		A1/42	-8,09		A1/42	-9,59		A1/42	-7,71
	A1/43	0,11		A1/43	0,37		A1/43	0,77		A1/43	0,82
	A1/44	-5,61		A1/44	-7,75		A1/44	-9,20		A1/44	-7,40
	A1/45	-0,43		A1/45	-0,36		A1/45	-0,06		A1/45	0,17
	A1/46	-6,15		A1/46	-8,47		A1/46	-10,03		A1/46	-8,05
	A1/47	-0,18		A1/47	-0,02		A1/47	0,33		A1/47	0,47
	A1/48	-5,89		A1/48	-8,13		A1/48	-9,64		A1/48	-7,75
	A1/49	-2,02		A1/49	-2,48		A1/49	-2,47		A1/49	-1,69
	A1/50	-7,74		A1/50	-10,60		A1/50	-12,44		A1/50	-9,91
	A1/51	-1,77		A1/51	-2,14		A1/51	-2,08		A1/51	-1,39
	A1/52	-7,48		A1/52	-10,25		A1/52	-12,05		A1/52	-9,61
	A1/53	-1,88		A1/53	-2,29		A1/53	-2,26		A1/53	-1,54
	A1/54	-7,59		A1/54	-10,41		A1/54	-12,23		A1/54	-9,76
	A1/55	-1,62		A1/55	-1,95		A1/55	-1,87		A1/55	-1,23
	A1/56	-7,34		A1/56	-10,07		A1/56	-11,84		A1/56	-9,46
	A1/57	-2,16		A1/57	-2,67		A1/57	-2,70		A1/57	-1,88
	A1/58	-7,88		A1/58	-10,79		A1/58	-12,67		A1/58	-10,10
	A1/59	-1,91		A1/59	-2,33		A1/59	-2,31		A1/59	-1,58
	A1/60	-7,62		A1/60	-10,45		A1/60	-12,28		A1/60	-9,80
	A1/61	-1,86		A1/61	-2,26		A1/61	-2,23		A1/61	-1,51
	A1/62	-7,57		A1/62	-10,38		A1/62	-12,20		A1/62	-9,73
	A1/63	-1,86		A1/63	-2,26		A1/63	-2,23		A1/63	-1,51
	A1/64	-7,57		A1/64	-10,38		A1/64	-12,20		A1/64	-9,73
	A1/65	-2,14		A1/65	-2,64		A1/65	-2,67		A1/65	-1,86
	A1/66	-7,85		A1/66	-10,76		A1/66	-12,64		A1/66	-10,08
	A1/67	-2,14		A1/67	-2,64		A1/67	-2,67		A1/67	-1,86
	A1/68	-7,85		A1/68	-10,76		A1/68	-12,64		A1/68	-10,08
	A1/77	-1,34		A1/77	-1,72		A1/77	-1,84		A1/77	-1,36
	A1/78	-1,15		A1/78	-1,47		A1/78	-1,55		A1/78	-1,13
	A1/79	-3,25		A1/79	-4,42		A1/79	-5,17		A1/79	-4,10
	A1/80	-3,06		A1/80	-4,17		A1/80	-4,88		A1/80	-3,87
	A1/81	-1,34		A1/81	-1,72		A1/81	-1,84		A1/81	-1,36
	A1/82	-1,15		A1/82	-1,47		A1/82	-1,55		A1/82	-1,13
	A1/83	-3,25		A1/83	-4,42		A1/83	-5,17		A1/83	-4,10
	A1/84	-3,06		A1/84	-4,17		A1/84	-4,88		A1/84	-3,87
Y+	A1/89	-4,28	Y+	A1/89	-5,81	Y+	A1/91	-6,75	Y+	A1/91	-5,33
	A1/93	-1,68		A1/93	-2,17		A1/93	-2,36		A1/93	-1,76
	A1/94	-1,49		A1/94	-1,92		A1/94	-2,07		A1/94	-1,54
	A1/95	-3,59		A1/95	-4,88		A1/95	-5,68		A1/95	-4,50
	A1/96	-3,40		A1/96	-4,63		A1/96	-5,40		A1/96	-4,28
	A1/97	-1,68		A1/97	-2,17		A1/97	-2,36		A1/97	-1,76
	A1/98	-1,49		A1/98	-1,92		A1/98	-2,07		A1/98	-1,54
	A1/99	-3,59		A1/99	-4,88		A1/99	-5,68		A1/99	-4,50
	A1/100	-3,40		A1/100	-4,63		A1/100	-5,40		A1/100	-4,28
65	A1/1	-0,88	66	A1/1	-0,89	67	A1/1	-1,29	68	A1/1	-1,82
	A1/2	-4,35		A1/2	-4,40		A1/2	-6,25		A1/2	-7,72
	A1/3	-0,67		A1/3	-0,68		A1/3	-0,99		A1/3	-1,43
	A1/4	-4,14		A1/4	-4,18		A1/4	-5,95		A1/4	-7,33
	A1/5	-0,74		A1/5	-0,75		A1/5	-1,09		A1/5	-1,54
	A1/6	-4,21		A1/6	-4,25		A1/6	-6,05		A1/6	-7,44
	A1/7	-0,53		A1/7	-0,54		A1/7	-0,78		A1/7	-1,15

RISULTANTI SOLLECITAZIONI NODI PLATEE - SLU

Nod3d N.ro	Combinazione N.ro	Fz (t)	Nod3d N.ro	Combinazione N.ro	Fz (t)	Nod3d N.ro	Combinazione N.ro	Fz (t)	Nod3d N.ro	Combinazione N.ro	Fz (t)
	A1/8	-4,00		A1/8	-4,04		A1/8	-5,74		A1/8	-7,05
	A1/9	-1,06		A1/9	-1,08		A1/9	-1,55		A1/9	-2,12
	A1/10	-4,53		A1/10	-4,58		A1/10	-6,51		A1/10	-8,02
	A1/11	-0,85		A1/11	-0,86		A1/11	-1,24		A1/11	-1,73
	A1/12	-4,32		A1/12	-4,36		A1/12	-6,20		A1/12	-7,63
	A1/13	-2,32		A1/13	-2,34		A1/13	-3,36		A1/13	-4,45
	A1/14	-5,78		A1/14	-5,85		A1/14	-8,32		A1/14	-10,35
	A1/15	-2,11		A1/15	-2,13		A1/15	-3,06		A1/15	-4,06
	A1/16	-5,57		A1/16	-5,63		A1/16	-8,01		A1/16	-9,96
	A1/17	-2,18		A1/17	-2,20		A1/17	-3,15		A1/17	-4,16
	A1/18	-5,64		A1/18	-5,70		A1/18	-8,11		A1/18	-10,06
	A1/19	-1,96		A1/19	-1,99		A1/19	-2,85		A1/19	-3,77
	A1/20	-5,43		A1/20	-5,49		A1/20	-7,81		A1/20	-9,67
	A1/21	-2,50		A1/21	-2,52		A1/21	-3,62		A1/21	-4,75
	A1/22	-5,96		A1/22	-6,03		A1/22	-8,58		A1/22	-10,64
	A1/23	-2,29		A1/23	-2,31		A1/23	-3,31		A1/23	-4,36
	A1/24	-5,75		A1/24	-5,81		A1/24	-8,27		A1/24	-10,26
	A1/25	-2,30		A1/25	-2,32		A1/25	-3,33		A1/25	-4,41
	A1/26	-5,77		A1/26	-5,83		A1/26	-8,29		A1/26	-10,31
	A1/27	-2,30		A1/27	-2,32		A1/27	-3,33		A1/27	-4,41
	A1/28	-5,77		A1/28	-5,83		A1/28	-8,29		A1/28	-10,31
	A1/29	-2,16		A1/29	-2,18		A1/29	-3,13		A1/29	-4,13
	A1/30	-5,62		A1/30	-5,68		A1/30	-8,09		A1/30	-10,03
	A1/31	-2,16		A1/31	-2,18		A1/31	-3,13		A1/31	-4,13
	A1/32	-5,62		A1/32	-5,68		A1/32	-8,09		A1/32	-10,03
	A1/33	-2,48		A1/33	-2,50		A1/33	-3,59		A1/33	-4,71
	A1/34	-5,94		A1/34	-6,01		A1/34	-8,55		A1/34	-10,61
	A1/35	-2,48		A1/35	-2,50		A1/35	-3,59		A1/35	-4,71
	A1/36	-5,94		A1/36	-6,01		A1/36	-8,55		A1/36	-10,61
	A1/37	0,27		A1/37	0,27		A1/37	0,36		A1/37	0,14
	A1/38	-5,51		A1/38	-5,56		A1/38	-7,91		A1/38	-9,69
	A1/39	0,48		A1/39	0,49		A1/39	0,67		A1/39	0,53
	A1/40	-5,30		A1/40	-5,35		A1/40	-7,60		A1/40	-9,30
	A1/41	0,38		A1/41	0,38		A1/41	0,52		A1/41	0,36
	A1/42	-5,40		A1/42	-5,46		A1/42	-7,75		A1/42	-9,47
	A1/43	0,59		A1/43	0,59		A1/43	0,82		A1/43	0,74
	A1/44	-5,19		A1/44	-5,24		A1/44	-7,45		A1/44	-9,09
	A1/45	0,14		A1/45	0,14		A1/45	0,17		A1/45	-0,08
	A1/46	-5,64		A1/46	-5,70		A1/46	-8,10		A1/46	-9,91
	A1/47	0,35		A1/47	0,35		A1/47	0,47		A1/47	0,31
	A1/48	-5,43		A1/48	-5,49		A1/48	-7,79		A1/48	-9,52
	A1/49	-1,16		A1/49	-1,17		A1/49	-1,71		A1/49	-2,48
	A1/50	-6,94		A1/50	-7,01		A1/50	-9,97		A1/50	-12,31
	A1/51	-0,95		A1/51	-0,96		A1/51	-1,40		A1/51	-2,09
	A1/52	-6,73		A1/52	-6,80		A1/52	-9,67		A1/52	-11,92
	A1/53	-1,06		A1/53	-1,07		A1/53	-1,55		A1/53	-2,27
	A1/54	-6,83		A1/54	-6,91		A1/54	-9,82		A1/54	-12,10
	A1/55	-0,84		A1/55	-0,85		A1/55	-1,25		A1/55	-1,88
	A1/56	-6,62		A1/56	-6,69		A1/56	-9,51		A1/56	-11,71
	A1/57	-1,30		A1/57	-1,31		A1/57	-1,90		A1/57	-2,70
	A1/58	-7,07		A1/58	-7,15		A1/58	-10,16		A1/58	-12,54
	A1/59	-1,08		A1/59	-1,10		A1/59	-1,59		A1/59	-2,32
	A1/60	-6,86		A1/60	-6,93		A1/60	-9,86		A1/60	-12,15
	A1/61	-1,04		A1/61	-1,05		A1/61	-1,53		A1/61	-2,23
	A1/62	-6,82		A1/62	-6,89		A1/62	-9,79		A1/62	-12,07
	A1/63	-1,04		A1/63	-1,05		A1/63	-1,53		A1/63	-2,23
	A1/64	-6,82		A1/64	-6,89		A1/64	-9,79		A1/64	-12,07
	A1/65	-1,28		A1/65	-1,29		A1/65	-1,87		A1/65	-2,67
	A1/66	-7,06		A1/66	-7,13		A1/66	-10,14		A1/66	-12,50
	A1/67	-1,28		A1/67	-1,29		A1/67	-1,87		A1/67	-2,67
	A1/68	-7,06		A1/68	-7,13		A1/68	-10,14		A1/68	-12,50
	A1/77	-0,94		A1/77	-0,95		A1/77	-1,37		A1/77	-1,83
	A1/78	-0,79		A1/78	-0,79		A1/78	-1,14		A1/78	-1,55
	A1/79	-2,87		A1/79	-2,90		A1/79	-4,12		A1/79	-5,11
	A1/80	-2,71		A1/80	-2,74		A1/80	-3,90		A1/80	-4,82
	A1/81	-0,94		A1/81	-0,95		A1/81	-1,37		A1/81	-1,83
	A1/82	-0,79		A1/82	-0,79		A1/82	-1,14		A1/82	-1,55
	A1/83	-2,87		A1/83	-2,90		A1/83	-4,12		A1/83	-5,11
	A1/84	-2,71		A1/84	-2,74		A1/84	-3,90		A1/84	-4,82
Y+	A1/91	-3,73	Y+	A1/89	-3,77	Y+	A1/89	-5,36	Y+	A1/89	-6,68
	A1/93	-1,22		A1/93	-1,24		A1/93	-1,77		A1/93	-2,35
	A1/94	-1,07		A1/94	-1,08		A1/94	-1,55		A1/94	-2,06
	A1/95	-3,15		A1/95	-3,18		A1/95	-4,53		A1/95	-5,63
	A1/96	-2,99		A1/96	-3,02		A1/96	-4,30		A1/96	-5,34
	A1/97	-1,22		A1/97	-1,24		A1/97	-1,77		A1/97	-2,35
	A1/98	-1,07		A1/98	-1,08		A1/98	-1,55		A1/98	-2,06
	A1/99	-3,15		A1/99	-3,18		A1/99	-4,53		A1/99	-5,63
	A1/100	-2,99		A1/100	-3,02		A1/100	-4,30		A1/100	-5,34
69	A1/1	-1,80	70	A1/1	-1,47	71	A1/1	-2,11	72	A1/1	-2,70
	A1/2	-6,61		A1/2	-4,91		A1/2	-6,27		A1/2	-6,55
	A1/3	-1,45		A1/3	-1,21		A1/3	-1,77		A1/3	-2,32
	A1/4	-6,27		A1/4	-4,65		A1/4	-5,93		A1/4	-6,17
	A1/5	-1,53		A1/5	-1,26		A1/5	-1,83		A1/5	-2,37
	A1/6	-6,35		A1/6	-4,70		A1/6	-5,99		A1/6	-6,22

RISULTANTI SOLLECITAZIONI NODI PLATEE - SLU

Nod3d N.ro	Combinazione N.ro	Fz (t)	Nod3d N.ro	Combinazione N.ro	Fz (t)	Nod3d N.ro	Combinazione N.ro	Fz (t)	Nod3d N.ro	Combinazione N.ro	Fz (t)
	A1/7	-1,19		A1/7	-1,01		A1/7	-1,49		A1/7	-1,99
	A1/8	-6,00		A1/8	-4,44		A1/8	-5,65		A1/8	-5,84
	A1/9	-2,04		A1/9	-1,65		A1/9	-2,33		A1/9	-2,92
	A1/10	-6,86		A1/10	-5,09		A1/10	-6,49		A1/10	-6,77
	A1/11	-1,70		A1/11	-1,39		A1/11	-1,99		A1/11	-2,54
	A1/12	-6,51		A1/12	-4,83		A1/12	-6,15		A1/12	-6,39
	A1/13	-4,11		A1/13	-3,23		A1/13	-4,43		A1/13	-5,26
	A1/14	-8,93		A1/14	-6,67		A1/14	-8,59		A1/14	-9,11
	A1/15	-3,77		A1/15	-2,97		A1/15	-4,08		A1/15	-4,88
	A1/16	-8,58		A1/16	-6,41		A1/16	-8,24		A1/16	-8,74
	A1/17	-3,85		A1/17	-3,02		A1/17	-4,15		A1/17	-4,93
	A1/18	-8,66		A1/18	-6,46		A1/18	-8,31		A1/18	-8,79
	A1/19	-3,50		A1/19	-2,76		A1/19	-3,80		A1/19	-4,55
	A1/20	-8,32		A1/20	-6,20		A1/20	-7,96		A1/20	-8,41
	A1/21	-4,36		A1/21	-3,41		A1/21	-4,65		A1/21	-5,48
	A1/22	-9,17		A1/22	-6,85		A1/22	-8,81		A1/22	-9,33
	A1/23	-4,01		A1/23	-3,15		A1/23	-4,31		A1/23	-5,10
	A1/24	-8,83		A1/24	-6,59		A1/24	-8,47		A1/24	-8,95
	A1/25	-4,08		A1/25	-3,21		A1/25	-4,40		A1/25	-5,23
	A1/26	-8,90		A1/26	-6,65		A1/26	-8,56		A1/26	-9,08
	A1/27	-4,08		A1/27	-3,21		A1/27	-4,40		A1/27	-5,23
	A1/28	-8,90		A1/28	-6,65		A1/28	-8,56		A1/28	-9,08
	A1/29	-3,82		A1/29	-3,00		A1/29	-4,12		A1/29	-4,90
	A1/30	-8,63		A1/30	-6,44		A1/30	-8,28		A1/30	-8,75
	A1/31	-3,82		A1/31	-3,00		A1/31	-4,12		A1/31	-4,90
	A1/32	-8,63		A1/32	-6,44		A1/32	-8,28		A1/32	-8,75
	A1/33	-4,33		A1/33	-3,39		A1/33	-4,62		A1/33	-5,45
	A1/34	-9,14		A1/34	-6,83		A1/34	-8,78		A1/34	-9,30
	A1/35	-4,33		A1/35	-3,39		A1/35	-4,62		A1/35	-5,45
	A1/36	-9,14		A1/36	-6,83		A1/36	-8,78		A1/36	-9,30
	A1/37	-0,19		A1/37	-0,33		A1/37	-0,72		A1/37	-1,41
	A1/38	-8,22		A1/38	-6,06		A1/38	-7,66		A1/38	-7,84
	A1/39	0,15		A1/39	-0,07		A1/39	-0,38		A1/39	-1,03
	A1/40	-7,87		A1/40	-5,80		A1/40	-7,32		A1/40	-7,46
	A1/41	0,01		A1/41	-0,17		A1/41	-0,51		A1/41	-1,17
	A1/42	-8,02		A1/42	-5,90		A1/42	-7,45		A1/42	-7,59
	A1/43	0,35		A1/43	0,09		A1/43	-0,17		A1/43	-0,79
	A1/44	-7,67		A1/44	-5,64		A1/44	-7,11		A1/44	-7,21
	A1/45	-0,38		A1/45	-0,46		A1/45	-0,89		A1/45	-1,58
	A1/46	-8,40		A1/46	-6,19		A1/46	-7,82		A1/46	-8,00
	A1/47	-0,03		A1/47	-0,20		A1/47	-0,55		A1/47	-1,20
	A1/48	-8,06		A1/48	-5,93		A1/48	-7,48		A1/48	-7,62
	A1/49	-2,51		A1/49	-2,08		A1/49	-3,04		A1/49	-3,98
	A1/50	-10,53		A1/50	-7,82		A1/50	-9,97		A1/50	-10,40
	A1/51	-2,16		A1/51	-1,82		A1/51	-2,70		A1/51	-3,60
	A1/52	-10,19		A1/52	-7,56		A1/52	-9,63		A1/52	-10,02
	A1/53	-2,31		A1/53	-1,93		A1/53	-2,83		A1/53	-3,73
	A1/54	-10,33		A1/54	-7,66		A1/54	-9,76		A1/54	-10,15
	A1/55	-1,97		A1/55	-1,67		A1/55	-2,49		A1/55	-3,35
	A1/56	-9,99		A1/56	-7,40		A1/56	-9,42		A1/56	-9,77
	A1/57	-2,69		A1/57	-2,22		A1/57	-3,21		A1/57	-4,14
	A1/58	-10,71		A1/58	-7,95		A1/58	-10,14		A1/58	-10,56
	A1/59	-2,35		A1/59	-1,96		A1/59	-2,86		A1/59	-3,76
	A1/60	-10,37		A1/60	-7,69		A1/60	-9,80		A1/60	-10,18
	A1/61	-2,28		A1/61	-1,91		A1/61	-2,80		A1/61	-3,70
	A1/62	-10,30		A1/62	-7,64		A1/62	-9,73		A1/62	-10,12
	A1/63	-2,28		A1/63	-1,91		A1/63	-2,80		A1/63	-3,70
	A1/64	-10,30		A1/64	-7,64		A1/64	-9,73		A1/64	-10,12
	A1/65	-2,66		A1/65	-2,20		A1/65	-3,18		A1/65	-4,11
	A1/66	-10,69		A1/66	-7,93		A1/66	-10,11		A1/66	-10,53
	A1/67	-2,66		A1/67	-2,20		A1/67	-3,18		A1/67	-4,11
	A1/68	-10,69		A1/68	-7,93		A1/68	-10,11		A1/68	-10,53
	A1/77	-1,72		A1/77	-1,37		A1/77	-1,89		A1/77	-2,29
	A1/78	-1,47		A1/78	-1,17		A1/78	-1,64		A1/78	-2,01
	A1/79	-4,40		A1/79	-3,28		A1/79	-4,20		A1/79	-4,44
	A1/80	-4,14		A1/80	-3,08		A1/80	-3,95		A1/80	-4,16
	A1/81	-1,72		A1/81	-1,37		A1/81	-1,89		A1/81	-2,29
	A1/82	-1,47		A1/82	-1,17		A1/82	-1,64		A1/82	-2,01
	A1/83	-4,40		A1/83	-3,28		A1/83	-4,20		A1/83	-4,44
	A1/84	-4,14		A1/84	-3,08		A1/84	-3,95		A1/84	-4,16
Y+	A1/89	-5,78	Y+	A1/89	-4,33	Y+	A1/89	-5,59	Y+	A1/89	-5,97
	A1/93	-2,18		A1/93	-1,71		A1/93	-2,35		A1/93	-2,80
	A1/94	-1,92		A1/94	-1,52		A1/94	-2,10		A1/94	-2,52
	A1/95	-4,85		A1/95	-3,62		A1/95	-4,66		A1/95	-4,94
	A1/96	-4,60		A1/96	-3,43		A1/96	-4,41		A1/96	-4,66
	A1/97	-2,18		A1/97	-1,71		A1/97	-2,35		A1/97	-2,80
	A1/98	-1,92		A1/98	-1,52		A1/98	-2,10		A1/98	-2,52
	A1/99	-4,85		A1/99	-3,62		A1/99	-4,66		A1/99	-4,94
	A1/100	-4,60		A1/100	-3,43		A1/100	-4,41		A1/100	-4,66
73	A1/1	-2,72	74	A1/1	-2,62	75	A1/1	-3,34	76	A1/1	-5,33
	A1/2	-4,49		A1/2	-3,69		A1/2	-3,93		A1/2	-3,69
	A1/3	-2,42		A1/3	-2,36		A1/3	-3,04		A1/3	-4,96
	A1/4	-4,20		A1/4	-3,43		A1/4	-3,63		A1/4	-3,31
	A1/5	-2,44		A1/5	-2,36		A1/5	-3,03		A1/5	-4,88

RISULTANTI SOLLECITAZIONI NODI PLATEE - SLU

Nod3d N.ro	Combinazione N.ro	Fz (t)	Nod3d N.ro	Combinazione N.ro	Fz (t)	Nod3d N.ro	Combinazione N.ro	Fz (t)	Nod3d N.ro	Combinazione N.ro	Fz (t)
	A1/6	-4,21		A1/6	-3,43		A1/6	-3,61		A1/6	-3,24
	A1/7	-2,14		A1/7	-2,10		A1/7	-2,73		A1/7	-4,51
	A1/8	-3,91		A1/8	-3,17		A1/8	-3,31		A1/8	-2,86
	A1/9	-2,85		A1/9	-2,72		A1/9	-3,44		A1/9	-5,38
	A1/10	-4,63		A1/10	-3,79		A1/10	-4,02		A1/10	-3,74
	A1/11	-2,56		A1/11	-2,46		A1/11	-3,14		A1/11	-5,01
	A1/12	-4,33		A1/12	-3,53		A1/12	-3,72		A1/12	-3,36
	A1/13	-4,73		A1/13	-4,38		A1/13	-5,37		A1/13	-7,86
	A1/14	-6,50		A1/14	-5,45		A1/14	-5,95		A1/14	-6,21
	A1/15	-4,43		A1/15	-4,12		A1/15	-5,07		A1/15	-7,48
	A1/16	-6,20		A1/16	-5,19		A1/16	-5,66		A1/16	-5,84
	A1/17	-4,44		A1/17	-4,12		A1/17	-5,05		A1/17	-7,41
	A1/18	-6,22		A1/18	-5,19		A1/18	-5,64		A1/18	-5,76
	A1/19	-4,15		A1/19	-3,86		A1/19	-4,75		A1/19	-7,03
	A1/20	-5,92		A1/20	-4,93		A1/20	-5,34		A1/20	-5,39
	A1/21	-4,86		A1/21	-4,48		A1/21	-5,46		A1/21	-7,91
	A1/22	-6,63		A1/22	-5,55		A1/22	-6,05		A1/22	-6,26
	A1/23	-4,56		A1/23	-4,22		A1/23	-5,16		A1/23	-7,53
	A1/24	-6,34		A1/24	-5,29		A1/24	-5,75		A1/24	-5,89
	A1/25	-4,70		A1/25	-4,35		A1/25	-5,34		A1/25	-7,83
	A1/26	-6,47		A1/26	-5,43		A1/26	-5,93		A1/26	-6,18
	A1/27	-4,70		A1/27	-4,35		A1/27	-5,34		A1/27	-7,83
	A1/28	-6,47		A1/28	-5,43		A1/28	-5,93		A1/28	-6,18
	A1/29	-4,42		A1/29	-4,09		A1/29	-5,03		A1/29	-7,38
	A1/30	-6,19		A1/30	-5,17		A1/30	-5,61		A1/30	-5,73
	A1/31	-4,42		A1/31	-4,09		A1/31	-5,03		A1/31	-7,38
	A1/32	-6,19		A1/32	-5,17		A1/32	-5,61		A1/32	-5,73
	A1/33	-4,83		A1/33	-4,45		A1/33	-5,44		A1/33	-7,87
	A1/34	-6,61		A1/34	-5,53		A1/34	-6,02		A1/34	-6,23
	A1/35	-4,83		A1/35	-4,45		A1/35	-5,44		A1/35	-7,87
	A1/36	-6,61		A1/36	-5,53		A1/36	-6,02		A1/36	-6,23
	A1/37	-2,13		A1/37	-2,26		A1/37	-3,15		A1/37	-5,88
	A1/38	-5,09		A1/38	-4,05		A1/38	-4,12		A1/38	-3,14
	A1/39	-1,83		A1/39	-2,00		A1/39	-2,85		A1/39	-5,51
	A1/40	-4,79		A1/40	-3,79		A1/40	-3,82		A1/40	-2,77
	A1/41	-1,92		A1/41	-2,07		A1/41	-2,91		A1/41	-5,54
	A1/42	-4,87		A1/42	-3,86		A1/42	-3,88		A1/42	-2,80
	A1/43	-1,62		A1/43	-1,81		A1/43	-2,61		A1/43	-5,17
	A1/44	-4,58		A1/44	-3,60		A1/44	-3,59		A1/44	-2,43
	A1/45	-2,23		A1/45	-2,34		A1/45	-3,22		A1/45	-5,91
	A1/46	-5,18		A1/46	-4,13		A1/46	-4,19		A1/46	-3,18
	A1/47	-1,93		A1/47	-2,08		A1/47	-2,92		A1/47	-5,54
	A1/48	-4,89		A1/48	-3,87		A1/48	-3,89		A1/48	-2,80
	A1/49	-4,13		A1/49	-4,02		A1/49	-5,18		A1/49	-8,41
	A1/50	-7,09		A1/50	-5,81		A1/50	-6,15		A1/50	-5,67
	A1/51	-3,84		A1/51	-3,76		A1/51	-4,88		A1/51	-8,03
	A1/52	-6,80		A1/52	-5,55		A1/52	-5,85		A1/52	-5,29
	A1/53	-3,92		A1/53	-3,82		A1/53	-4,94		A1/53	-8,07
	A1/54	-6,88		A1/54	-5,61		A1/54	-5,91		A1/54	-5,33
	A1/55	-3,62		A1/55	-3,56		A1/55	-4,64		A1/55	-7,69
	A1/56	-6,58		A1/56	-5,35		A1/56	-5,61		A1/56	-4,96
	A1/57	-4,23		A1/57	-4,09		A1/57	-5,25		A1/57	-8,44
	A1/58	-7,19		A1/58	-5,88		A1/58	-6,22		A1/58	-5,70
	A1/59	-3,94		A1/59	-3,83		A1/59	-4,95		A1/59	-8,07
	A1/60	-6,89		A1/60	-5,62		A1/60	-5,92		A1/60	-5,33
	A1/61	-3,89		A1/61	-3,80		A1/61	-4,91		A1/61	-8,04
	A1/62	-6,85		A1/62	-5,59		A1/62	-5,88		A1/62	-5,30
	A1/63	-3,89		A1/63	-3,80		A1/63	-4,91		A1/63	-8,04
	A1/64	-6,85		A1/64	-5,59		A1/64	-5,88		A1/64	-5,30
	A1/65	-4,21		A1/65	-4,07		A1/65	-5,22		A1/65	-8,41
	A1/66	-7,16		A1/66	-5,86		A1/66	-6,19		A1/66	-5,67
	A1/67	-4,21		A1/67	-4,07		A1/67	-5,22		A1/67	-8,41
	A1/68	-7,16		A1/68	-5,86		A1/68	-6,19		A1/68	-5,67
	A1/77	-2,13		A1/77	-2,00		A1/77	-2,48		A1/77	-3,74
	A1/78	-1,91		A1/78	-1,81		A1/78	-2,26		A1/78	-3,46
	A1/79	-3,12		A1/79	-2,59		A1/79	-2,81		A1/79	-2,82
	A1/80	-2,90		A1/80	-2,40		A1/80	-2,58		A1/80	-2,55
	A1/81	-2,13		A1/81	-2,00		A1/81	-2,48		A1/81	-3,74
	A1/82	-1,91		A1/82	-1,81		A1/82	-2,26		A1/82	-3,46
	A1/83	-3,12		A1/83	-2,59		A1/83	-2,81		A1/83	-2,82
	A1/84	-2,90		A1/84	-2,40		A1/84	-2,58		A1/84	-2,55
Y+	A1/89	-4,32	Y+	A1/89	-3,65	Y+	A1/89	-4,02	Y+	A1/85	-5,25
	A1/93	-2,53		A1/93	-2,34		A1/93	-2,88		A1/93	-4,23
	A1/94	-2,31		A1/94	-2,15		A1/94	-2,66		A1/94	-3,96
	A1/95	-3,51		A1/95	-2,94		A1/95	-3,21		A1/95	-3,32
	A1/96	-3,29		A1/96	-2,75		A1/96	-2,98		A1/96	-3,04
	A1/97	-2,53		A1/97	-2,34		A1/97	-2,88		A1/97	-4,23
	A1/98	-2,31		A1/98	-2,15		A1/98	-2,66		A1/98	-3,96
	A1/99	-3,51		A1/99	-2,94		A1/99	-3,21		A1/99	-3,32
	A1/100	-3,29		A1/100	-2,75		A1/100	-2,98		A1/100	-3,04
77	A1/1	-11,75	78	A1/1	-7,39	79	A1/1	-12,04	80	A1/1	-6,24
	A1/2	1,01		A1/2	1,73		A1/2	-0,94		A1/2	1,19
	A1/3	-11,30		A1/3	-7,15		A1/3	-12,00		A1/3	-6,22
	A1/4	1,46		A1/4	1,96		A1/4	-0,90		A1/4	1,21

RISULTANTI SOLLECITAZIONI NODI PLATEE - SLU

Nod3d N.ro	Combinazione N.ro	Fz (t)	Nod3d N.ro	Combinazione N.ro	Fz (t)	Nod3d N.ro	Combinazione N.ro	Fz (t)	Nod3d N.ro	Combinazione N.ro	Fz (t)
	A1/5	-11,10		A1/5	-7,05		A1/5	-14,19		A1/5	-7,05
	A1/6	1,66		A1/6	2,07		A1/6	-3,09		A1/6	0,38
	A1/7	-10,65		A1/7	-6,81		A1/7	-14,15		A1/7	-7,03
	A1/8	2,11		A1/8	2,31		A1/8	-3,06		A1/8	0,40
	A1/9	-11,68		A1/9	-7,35		A1/9	-14,18		A1/9	-7,05
	A1/10	1,09		A1/10	1,77		A1/10	-3,09		A1/10	0,38
	A1/11	-11,23		A1/11	-7,11		A1/11	-14,14		A1/11	-7,03
	A1/12	1,54		A1/12	2,00		A1/12	-3,05		A1/12	0,40
	A1/13	-14,77		A1/13	-9,00		A1/13	-16,19		A1/13	-7,90
	A1/14	-2,01		A1/14	0,12		A1/14	-5,10		A1/14	-0,46
	A1/15	-14,32		A1/15	-8,76		A1/15	-16,16		A1/15	-7,88
	A1/16	-1,56		A1/16	0,36		A1/16	-5,06		A1/16	-0,44
	A1/17	-14,12		A1/17	-8,65		A1/17	-18,35		A1/17	-8,71
	A1/18	-1,36		A1/18	0,46		A1/18	-7,25		A1/18	-1,28
	A1/19	-13,67		A1/19	-8,42		A1/19	-18,31		A1/19	-8,69
	A1/20	-0,91		A1/20	0,70		A1/20	-7,21		A1/20	-1,26
	A1/21	-14,70		A1/21	-8,96		A1/21	-18,34		A1/21	-8,71
	A1/22	-1,94		A1/22	0,16		A1/22	-7,25		A1/22	-1,27
	A1/23	-14,25		A1/23	-8,72		A1/23	-18,30		A1/23	-8,69
	A1/24	-1,49		A1/24	0,40		A1/24	-7,21		A1/24	-1,25
	A1/25	-14,73		A1/25	-8,96		A1/25	-15,96		A1/25	-7,78
	A1/26	-1,97		A1/26	0,16		A1/26	-4,87		A1/26	-0,35
	A1/27	-14,73		A1/27	-8,96		A1/27	-15,96		A1/27	-7,78
	A1/28	-1,97		A1/28	0,16		A1/28	-4,87		A1/28	-0,35
	A1/29	-14,08		A1/29	-8,62		A1/29	-18,11		A1/29	-8,59
	A1/30	-1,32		A1/30	0,50		A1/30	-7,02		A1/30	-1,16
	A1/31	-14,08		A1/31	-8,62		A1/31	-18,11		A1/31	-8,59
	A1/32	-1,32		A1/32	0,50		A1/32	-7,02		A1/32	-1,16
	A1/33	-14,65		A1/33	-8,92		A1/33	-18,11		A1/33	-8,59
	A1/34	-1,89		A1/34	0,20		A1/34	-7,01		A1/34	-1,16
	A1/35	-14,65		A1/35	-8,92		A1/35	-18,11		A1/35	-8,59
	A1/36	-1,89		A1/36	0,20		A1/36	-7,01		A1/36	-1,16
	A1/37	-16,01		A1/37	-10,43		A1/37	-15,74		A1/37	-8,72
	A1/38	5,26		A1/38	4,77		A1/38	2,76		A1/38	3,67
	A1/39	-15,56		A1/39	-10,19		A1/39	-15,70		A1/39	-8,70
	A1/40	5,71		A1/40	5,00		A1/40	2,79		A1/40	3,69
	A1/41	-15,52		A1/41	-10,17		A1/41	-17,35		A1/41	-9,33
	A1/42	5,75		A1/42	5,03		A1/42	1,14		A1/42	3,06
	A1/43	-15,07		A1/43	-9,93		A1/43	-17,31		A1/43	-9,31
	A1/44	6,20		A1/44	5,26		A1/44	1,18		A1/44	3,08
	A1/45	-15,95		A1/45	-10,40		A1/45	-17,34		A1/45	-9,33
	A1/46	5,32		A1/46	4,80		A1/46	1,15		A1/46	3,06
	A1/47	-15,50		A1/47	-10,16		A1/47	-17,30		A1/47	-9,31
	A1/48	5,77		A1/48	5,03		A1/48	1,19		A1/48	3,08
	A1/49	-19,03		A1/49	-12,03		A1/49	-19,89		A1/49	-10,37
	A1/50	2,24		A1/50	3,16		A1/50	-1,40		A1/50	2,01
	A1/51	-18,58		A1/51	-11,80		A1/51	-19,85		A1/51	-10,35
	A1/52	2,69		A1/52	3,40		A1/52	-1,36		A1/52	2,03
	A1/53	-18,54		A1/53	-11,78		A1/53	-21,51		A1/53	-10,98
	A1/54	2,73		A1/54	3,42		A1/54	-3,02		A1/54	1,40
	A1/55	-18,09		A1/55	-11,54		A1/55	-21,47		A1/55	-10,97
	A1/56	3,18		A1/56	3,65		A1/56	-2,98		A1/56	1,42
	A1/57	-18,97		A1/57	-12,01		A1/57	-21,50		A1/57	-10,98
	A1/58	2,30		A1/58	3,19		A1/58	-3,01		A1/58	1,41
	A1/59	-18,52		A1/59	-11,77		A1/59	-21,46		A1/59	-10,96
	A1/60	2,75		A1/60	3,42		A1/60	-2,97		A1/60	1,43
	A1/61	-18,50		A1/61	-11,74		A1/61	-21,27		A1/61	-10,87
	A1/62	2,77		A1/62	3,45		A1/62	-2,78		A1/62	1,52
	A1/63	-18,50		A1/63	-11,74		A1/63	-21,27		A1/63	-10,87
	A1/64	2,77		A1/64	3,45		A1/64	-2,78		A1/64	1,52
	A1/65	-18,93		A1/65	-11,97		A1/65	-21,27		A1/65	-10,86
	A1/66	2,34		A1/66	3,23		A1/66	-2,78		A1/66	1,52
	A1/67	-18,93		A1/67	-11,97		A1/67	-21,27		A1/67	-10,86
	A1/68	2,34		A1/68	3,23		A1/68	-2,78		A1/68	1,52
	A1/77	-7,45		A1/77	-4,59		A1/77	-7,89		A1/77	-3,94
	A1/78	-7,12		A1/78	-4,42		A1/78	-7,87		A1/78	-3,92
	A1/79	-0,36		A1/79	0,47		A1/79	-1,73		A1/79	0,19
	A1/80	-0,03		A1/80	0,65		A1/80	-1,70		A1/80	0,21
	A1/81	-7,45		A1/81	-4,59		A1/81	-7,89		A1/81	-3,94
	A1/82	-7,12		A1/82	-4,42		A1/82	-7,87		A1/82	-3,92
	A1/83	-0,36		A1/83	0,47		A1/83	-1,73		A1/83	0,19
	A1/84	-0,03		A1/84	0,65		A1/84	-1,70		A1/84	0,21
Y+	A1/87	-9,26	Y+	A1/87	-5,56	Y+	A1/85	-10,68	Y+	A1/85	-5,05
	A1/93	-8,05		A1/93	-4,91		A1/93	-8,73		A1/93	-4,27
	A1/94	-7,71		A1/94	-4,73		A1/94	-8,70		A1/94	-4,25
	A1/95	-0,96		A1/95	0,16		A1/95	-2,56		A1/95	-0,14
	A1/96	-0,62		A1/96	0,33		A1/96	-2,53		A1/96	-0,12
	A1/97	-8,05		A1/97	-4,91		A1/97	-8,73		A1/97	-4,27
	A1/98	-7,71		A1/98	-4,73		A1/98	-8,70		A1/98	-4,25
	A1/99	-0,96		A1/99	0,16		A1/99	-2,56		A1/99	-0,14
	A1/100	-0,62		A1/100	0,33		A1/100	-2,53		A1/100	-0,12
81	A1/1	-8,70	82	A1/1	-5,27	83	A1/1	-3,54	84	A1/1	-3,11
	A1/2	-5,25		A1/2	-6,26		A1/2	-5,29		A1/2	-5,35
	A1/3	-8,66		A1/3	-5,24		A1/3	-3,51		A1/3	-3,08

RISULTANTI SOLLECITAZIONI NODI PLATEE - SLU

Nod3d N.ro	Combinazione N.ro	Fz (t)	Nod3d N.ro	Combinazione N.ro	Fz (t)	Nod3d N.ro	Combinazione N.ro	Fz (t)	Nod3d N.ro	Combinazione N.ro	Fz (t)
	A1/4	-5,21		A1/4	-6,22		A1/4	-5,26		A1/4	-5,32
	A1/5	-11,07		A1/5	-7,26		A1/5	-5,07		A1/5	-4,57
	A1/6	-7,62		A1/6	-8,25		A1/6	-6,82		A1/6	-6,81
	A1/7	-11,03		A1/7	-7,23		A1/7	-5,04		A1/7	-4,54
	A1/8	-7,58		A1/8	-8,21		A1/8	-6,79		A1/8	-6,78
	A1/9	-11,07		A1/9	-7,26		A1/9	-5,07		A1/9	-4,57
	A1/10	-7,61		A1/10	-8,25		A1/10	-6,82		A1/10	-6,82
	A1/11	-11,03		A1/11	-7,23		A1/11	-5,05		A1/11	-4,55
	A1/12	-7,57		A1/12	-8,21		A1/12	-6,80		A1/12	-6,79
	A1/13	-13,21		A1/13	-8,99		A1/13	-6,39		A1/13	-5,83
	A1/14	-9,76		A1/14	-9,98		A1/14	-8,14		A1/14	-8,07
	A1/15	-13,17		A1/15	-8,96		A1/15	-6,36		A1/15	-5,80
	A1/16	-9,72		A1/16	-9,95		A1/16	-8,11		A1/16	-8,04
	A1/17	-15,58		A1/17	-10,98		A1/17	-7,92		A1/17	-7,29
	A1/18	-12,12		A1/18	-11,97		A1/18	-9,67		A1/18	-9,53
	A1/19	-15,54		A1/19	-10,95		A1/19	-7,89		A1/19	-7,27
	A1/20	-12,08		A1/20	-11,93		A1/20	-9,64		A1/20	-9,51
	A1/21	-15,57		A1/21	-10,98		A1/21	-7,92		A1/21	-7,30
	A1/22	-12,12		A1/22	-11,97		A1/22	-9,67		A1/22	-9,54
	A1/23	-15,53		A1/23	-10,95		A1/23	-7,89		A1/23	-7,27
	A1/24	-12,08		A1/24	-11,94		A1/24	-9,64		A1/24	-9,51
	A1/25	-12,96		A1/25	-8,79		A1/25	-6,23		A1/25	-5,67
	A1/26	-9,51		A1/26	-9,77		A1/26	-7,98		A1/26	-7,92
	A1/27	-12,96		A1/27	-8,79		A1/27	-6,23		A1/27	-5,67
	A1/28	-9,51		A1/28	-9,77		A1/28	-7,98		A1/28	-7,92
	A1/29	-15,33		A1/29	-10,77		A1/29	-7,76		A1/29	-7,14
	A1/30	-11,88		A1/30	-11,76		A1/30	-9,51		A1/30	-9,38
	A1/31	-15,33		A1/31	-10,77		A1/31	-7,76		A1/31	-7,14
	A1/32	-11,88		A1/32	-11,76		A1/32	-9,51		A1/32	-9,38
	A1/33	-15,33		A1/33	-10,78		A1/33	-7,76		A1/33	-7,14
	A1/34	-11,87		A1/34	-11,76		A1/34	-9,51		A1/34	-9,39
	A1/35	-15,33		A1/35	-10,78		A1/35	-7,76		A1/35	-7,14
	A1/36	-11,87		A1/36	-11,76		A1/36	-9,51		A1/36	-9,39
	A1/37	-9,86		A1/37	-4,94		A1/37	-2,96		A1/37	-2,36
	A1/38	-4,10		A1/38	-6,59		A1/38	-5,87		A1/38	-6,09
	A1/39	-9,81		A1/39	-4,91		A1/39	-2,93		A1/39	-2,33
	A1/40	-4,06		A1/40	-6,55		A1/40	-5,85		A1/40	-6,07
	A1/41	-11,63		A1/41	-6,43		A1/41	-4,10		A1/41	-3,46
	A1/42	-5,87		A1/42	-8,08		A1/42	-7,02		A1/42	-7,19
	A1/43	-11,59		A1/43	-6,40		A1/43	-4,08		A1/43	-3,43
	A1/44	-5,83		A1/44	-8,04		A1/44	-6,99		A1/44	-7,17
	A1/45	-11,63		A1/45	-6,44		A1/45	-4,11		A1/45	-3,46
	A1/46	-5,87		A1/46	-8,08		A1/46	-7,02		A1/46	-7,20
	A1/47	-11,59		A1/47	-6,40		A1/47	-4,08		A1/47	-3,43
	A1/48	-5,83		A1/48	-8,04		A1/48	-7,00		A1/48	-7,17
	A1/49	-14,36		A1/49	-8,67		A1/49	-5,81		A1/49	-5,08
	A1/50	-8,61		A1/50	-10,31		A1/50	-8,72		A1/50	-8,82
	A1/51	-14,32		A1/51	-8,63		A1/51	-5,78		A1/51	-5,06
	A1/52	-8,56		A1/52	-10,27		A1/52	-8,70		A1/52	-8,79
	A1/53	-16,14		A1/53	-10,16		A1/53	-6,95		A1/53	-6,18
	A1/54	-10,38		A1/54	-11,80		A1/54	-9,87		A1/54	-9,91
	A1/55	-16,10		A1/55	-10,12		A1/55	-6,92		A1/55	-6,15
	A1/56	-10,34		A1/56	-11,77		A1/56	-9,84		A1/56	-9,89
	A1/57	-16,13		A1/57	-10,16		A1/57	-6,95		A1/57	-6,18
	A1/58	-10,38		A1/58	-11,80		A1/58	-9,87		A1/58	-9,92
	A1/59	-16,09		A1/59	-10,12		A1/59	-6,93		A1/59	-6,16
	A1/60	-10,34		A1/60	-11,77		A1/60	-9,84		A1/60	-9,89
	A1/61	-15,89		A1/61	-9,95		A1/61	-6,79		A1/61	-6,03
	A1/62	-10,13		A1/62	-11,59		A1/62	-9,71		A1/62	-9,76
	A1/63	-15,89		A1/63	-9,95		A1/63	-6,79		A1/63	-6,03
	A1/64	-10,13		A1/64	-11,59		A1/64	-9,71		A1/64	-9,76
	A1/65	-15,89		A1/65	-9,95		A1/65	-6,79		A1/65	-6,03
	A1/66	-10,13		A1/66	-11,59		A1/66	-9,71		A1/66	-9,76
	A1/67	-15,89		A1/67	-9,95		A1/67	-6,79		A1/67	-6,03
	A1/68	-10,13		A1/68	-11,59		A1/68	-9,71		A1/68	-9,76
	A1/77	-6,13		A1/77	-4,00		A1/77	-2,79		A1/77	-2,51
	A1/78	-6,10		A1/78	-3,98		A1/78	-2,77		A1/78	-2,49
	A1/79	-4,21		A1/79	-4,55		A1/79	-3,76		A1/79	-3,76
	A1/80	-4,18		A1/80	-4,52		A1/80	-3,74		A1/80	-3,74
	A1/81	-6,13		A1/81	-4,00		A1/81	-2,79		A1/81	-2,51
	A1/82	-6,10		A1/82	-3,98		A1/82	-2,77		A1/82	-2,49
	A1/83	-4,21		A1/83	-4,55		A1/83	-3,76		A1/83	-3,76
	A1/84	-4,18		A1/84	-4,52		A1/84	-3,74		A1/84	-3,74
Y+	A1/85	-9,15	Y+	A1/89	-7,04	Y+	A1/91	-5,67	Y+	A1/91	-5,58
	A1/93	-7,03		A1/93	-4,74		A1/93	-3,36		A1/93	-3,06
	A1/94	-7,00		A1/94	-4,72		A1/94	-3,34		A1/94	-3,04
	A1/95	-5,12		A1/95	-5,29		A1/95	-4,33		A1/95	-4,30
	A1/96	-5,08		A1/96	-5,27		A1/96	-4,31		A1/96	-4,28
	A1/97	-7,03		A1/97	-4,74		A1/97	-3,36		A1/97	-3,06
	A1/98	-7,00		A1/98	-4,72		A1/98	-3,34		A1/98	-3,04
	A1/99	-5,12		A1/99	-5,29		A1/99	-4,33		A1/99	-4,30
	A1/100	-5,08		A1/100	-5,27		A1/100	-4,31		A1/100	-4,28
85	A1/1	-3,20	86	A1/1	-2,53	87	A1/1	-1,75	88	A1/1	-2,21
	A1/2	-7,78		A1/2	-7,36		A1/2	-5,64		A1/2	-7,70

RISULTANTI SOLLECITAZIONI NODI PLATEE - SLU

Nod3d N.ro	Combinazione N.ro	Fz (t)	Nod3d N.ro	Combinazione N.ro	Fz (t)	Nod3d N.ro	Combinazione N.ro	Fz (t)	Nod3d N.ro	Combinazione N.ro	Fz (t)
	A1/3	-3,16		A1/3	-2,50		A1/3	-1,73		A1/3	-2,18
	A1/4	-7,75		A1/4	-7,33		A1/4	-5,61		A1/4	-7,67
	A1/5	-5,09		A1/5	-4,22		A1/5	-3,02		A1/5	-3,90
	A1/6	-9,67		A1/6	-9,05		A1/6	-6,90		A1/6	-9,39
	A1/7	-5,05		A1/7	-4,19		A1/7	-3,00		A1/7	-3,87
	A1/8	-9,64		A1/8	-9,02		A1/8	-6,88		A1/8	-9,36
	A1/9	-5,10		A1/9	-4,24		A1/9	-3,03		A1/9	-3,92
	A1/10	-9,69		A1/10	-9,07		A1/10	-6,91		A1/10	-9,41
	A1/11	-5,07		A1/11	-4,21		A1/11	-3,01		A1/11	-3,89
	A1/12	-9,65		A1/12	-9,04		A1/12	-6,89		A1/12	-9,38
	A1/13	-6,72		A1/13	-5,70		A1/13	-4,12		A1/13	-5,38
	A1/14	-11,31		A1/14	-10,52		A1/14	-8,00		A1/14	-10,87
	A1/15	-6,69		A1/15	-5,67		A1/15	-4,10		A1/15	-5,35
	A1/16	-11,27		A1/16	-10,49		A1/16	-7,98		A1/16	-10,84
	A1/17	-8,61		A1/17	-7,39		A1/17	-5,38		A1/17	-7,07
	A1/18	-13,20		A1/18	-12,22		A1/18	-9,26		A1/18	-12,56
	A1/19	-8,58		A1/19	-7,36		A1/19	-5,36		A1/19	-7,04
	A1/20	-13,16		A1/20	-12,19		A1/20	-9,24		A1/20	-12,53
	A1/21	-8,63		A1/21	-7,41		A1/21	-5,40		A1/21	-7,09
	A1/22	-13,21		A1/22	-12,23		A1/22	-9,28		A1/22	-12,58
	A1/23	-8,60		A1/23	-7,38		A1/23	-5,37		A1/23	-7,06
	A1/24	-13,18		A1/24	-12,20		A1/24	-9,26		A1/24	-12,55
	A1/25	-6,53		A1/25	-5,52		A1/25	-3,99		A1/25	-5,20
	A1/26	-11,11		A1/26	-10,35		A1/26	-7,87		A1/26	-10,69
	A1/27	-6,53		A1/27	-5,52		A1/27	-3,99		A1/27	-5,20
	A1/28	-11,11		A1/28	-10,35		A1/28	-7,87		A1/28	-10,69
	A1/29	-8,42		A1/29	-7,21		A1/29	-5,25		A1/29	-6,89
	A1/30	-13,00		A1/30	-12,04		A1/30	-9,13		A1/30	-12,38
	A1/31	-8,42		A1/31	-7,21		A1/31	-5,25		A1/31	-6,89
	A1/32	-13,00		A1/32	-12,04		A1/32	-9,13		A1/32	-12,38
	A1/33	-8,43		A1/33	-7,23		A1/33	-5,26		A1/33	-6,91
	A1/34	-13,02		A1/34	-12,06		A1/34	-9,15		A1/34	-12,40
	A1/35	-8,43		A1/35	-7,23		A1/35	-5,26		A1/35	-6,91
	A1/36	-13,02		A1/36	-12,06		A1/36	-9,15		A1/36	-12,40
	A1/37	-1,67		A1/37	-0,92		A1/37	-0,46		A1/37	-0,38
	A1/38	-9,31		A1/38	-8,97		A1/38	-6,93		A1/38	-9,53
	A1/39	-1,64		A1/39	-0,89		A1/39	-0,44		A1/39	-0,35
	A1/40	-9,28		A1/40	-8,94		A1/40	-6,91		A1/40	-9,50
	A1/41	-3,09		A1/41	-2,19		A1/41	-1,41		A1/41	-1,65
	A1/42	-10,73		A1/42	-10,24		A1/42	-7,88		A1/42	-10,80
	A1/43	-3,05		A1/43	-2,16		A1/43	-1,39		A1/43	-1,62
	A1/44	-10,69		A1/44	-10,21		A1/44	-7,86		A1/44	-10,77
	A1/45	-3,10		A1/45	-2,20		A1/45	-1,42		A1/45	-1,66
	A1/46	-10,74		A1/46	-10,25		A1/46	-7,89		A1/46	-10,81
	A1/47	-3,07		A1/47	-2,17		A1/47	-1,40		A1/47	-1,63
	A1/48	-10,71		A1/48	-10,22		A1/48	-7,87		A1/48	-10,78
	A1/49	-5,19		A1/49	-4,09		A1/49	-2,83		A1/49	-3,54
	A1/50	-12,84		A1/50	-12,13		A1/50	-9,29		A1/50	-12,70
	A1/51	-5,16		A1/51	-4,06		A1/51	-2,80		A1/51	-3,52
	A1/52	-12,80		A1/52	-12,10		A1/52	-9,27		A1/52	-12,67
	A1/53	-6,61		A1/53	-5,36		A1/53	-3,77		A1/53	-4,82
	A1/54	-14,25		A1/54	-13,40		A1/54	-10,24		A1/54	-13,97
	A1/55	-6,58		A1/55	-5,33		A1/55	-3,75		A1/55	-4,79
	A1/56	-14,22		A1/56	-13,37		A1/56	-10,22		A1/56	-13,94
	A1/57	-6,62		A1/57	-5,37		A1/57	-3,78		A1/57	-4,83
	A1/58	-14,26		A1/58	-13,41		A1/58	-10,25		A1/58	-13,98
	A1/59	-6,59		A1/59	-5,34		A1/59	-3,76		A1/59	-4,80
	A1/60	-14,23		A1/60	-13,39		A1/60	-10,23		A1/60	-13,95
	A1/61	-6,41		A1/61	-5,18		A1/61	-3,64		A1/61	-4,64
	A1/62	-14,06		A1/62	-13,23		A1/62	-10,11		A1/62	-13,79
	A1/63	-6,41		A1/63	-5,18		A1/63	-3,64		A1/63	-4,64
	A1/64	-14,06		A1/64	-13,23		A1/64	-10,11		A1/64	-13,79
	A1/65	-6,43		A1/65	-5,19		A1/65	-3,65		A1/65	-4,65
	A1/66	-14,07		A1/66	-13,24		A1/66	-10,12		A1/66	-13,80
	A1/67	-6,43		A1/67	-5,19		A1/67	-3,65		A1/67	-4,65
	A1/68	-14,07		A1/68	-13,24		A1/68	-10,12		A1/68	-13,80
	A1/77	-2,80		A1/77	-2,32		A1/77	-1,66		A1/77	-2,15
	A1/78	-2,77		A1/78	-2,30		A1/78	-1,65		A1/78	-2,13
	A1/79	-5,34		A1/79	-5,01		A1/79	-3,82		A1/79	-5,20
	A1/80	-5,32		A1/80	-4,98		A1/80	-3,80		A1/80	-5,18
	A1/81	-2,80		A1/81	-2,32		A1/81	-1,66		A1/81	-2,15
	A1/82	-2,77		A1/82	-2,30		A1/82	-1,65		A1/82	-2,13
	A1/83	-5,34		A1/83	-5,01		A1/83	-3,82		A1/83	-5,20
	A1/84	-5,32		A1/84	-4,98		A1/84	-3,80		A1/84	-5,18
Y+	A1/91	-7,70	Y+	A1/91	-7,12	Y+	A1/91	-5,40	Y+	A1/91	-7,32
	A1/93	-3,50		A1/93	-2,96		A1/93	-2,13		A1/93	-2,78
	A1/94	-3,48		A1/94	-2,94		A1/94	-2,12		A1/94	-2,76
	A1/95	-6,05		A1/95	-5,64		A1/95	-4,29		A1/95	-5,83
	A1/96	-6,02		A1/96	-5,62		A1/96	-4,27		A1/96	-5,81
	A1/97	-3,50		A1/97	-2,96		A1/97	-2,13		A1/97	-2,78
	A1/98	-3,48		A1/98	-2,94		A1/98	-2,12		A1/98	-2,76
	A1/99	-6,05		A1/99	-5,64		A1/99	-4,29		A1/99	-5,83
	A1/100	-6,02		A1/100	-5,62		A1/100	-4,27		A1/100	-5,81
89	A1/1	-2,30	90	A1/1	-1,64	91	A1/1	-1,13	92	A1/1	-1,14

RISULTANTI SOLLECITAZIONI NODI PLATEE - SLU

Nod3d N.ro	Combinazione N.ro	Fz (t)	Nod3d N.ro	Combinazione N.ro	Fz (t)	Nod3d N.ro	Combinazione N.ro	Fz (t)	Nod3d N.ro	Combinazione N.ro	Fz (t)
	A1/2	-9,01		A1/2	-7,15		A1/2	-5,00		A1/2	-5,05
	A1/3	-2,26		A1/3	-1,61		A1/3	-1,11		A1/3	-1,12
	A1/4	-8,97		A1/4	-7,13		A1/4	-4,98		A1/4	-5,03
	A1/5	-4,23		A1/5	-3,15		A1/5	-2,19		A1/5	-2,21
	A1/6	-10,94		A1/6	-8,66		A1/6	-6,06		A1/6	-6,12
	A1/7	-4,20		A1/7	-3,12		A1/7	-2,17		A1/7	-2,19
	A1/8	-10,91		A1/8	-8,64		A1/8	-6,04		A1/8	-6,10
	A1/9	-4,25		A1/9	-3,17		A1/9	-2,20		A1/9	-2,22
	A1/10	-10,97		A1/10	-8,68		A1/10	-6,07		A1/10	-6,13
	A1/11	-4,22		A1/11	-3,14		A1/11	-2,18		A1/11	-2,20
	A1/12	-10,93		A1/12	-8,66		A1/12	-6,05		A1/12	-6,11
	A1/13	-5,91		A1/13	-4,45		A1/13	-3,09		A1/13	-3,12
	A1/14	-12,62		A1/14	-9,96		A1/14	-6,96		A1/14	-7,04
	A1/15	-5,87		A1/15	-4,42		A1/15	-3,07		A1/15	-3,10
	A1/16	-12,59		A1/16	-9,93		A1/16	-6,95		A1/16	-7,02
	A1/17	-7,84		A1/17	-5,96		A1/17	-4,15		A1/17	-4,19
	A1/18	-14,56		A1/18	-11,47		A1/18	-8,02		A1/18	-8,10
	A1/19	-7,81		A1/19	-5,93		A1/19	-4,13		A1/19	-4,17
	A1/20	-14,52		A1/20	-11,45		A1/20	-8,00		A1/20	-8,08
	A1/21	-7,87		A1/21	-5,98		A1/21	-4,16		A1/21	-4,20
	A1/22	-14,58		A1/22	-11,49		A1/22	-8,03		A1/22	-8,12
	A1/23	-7,83		A1/23	-5,95		A1/23	-4,14		A1/23	-4,18
	A1/24	-14,54		A1/24	-11,46		A1/24	-8,01		A1/24	-8,10
	A1/25	-5,71		A1/25	-4,29		A1/25	-2,98		A1/25	-3,01
	A1/26	-12,42		A1/26	-9,80		A1/26	-6,85		A1/26	-6,92
	A1/27	-5,71		A1/27	-4,29		A1/27	-2,98		A1/27	-3,01
	A1/28	-12,42		A1/28	-9,80		A1/28	-6,85		A1/28	-6,92
	A1/29	-7,64		A1/29	-5,80		A1/29	-4,04		A1/29	-4,08
	A1/30	-14,36		A1/30	-11,32		A1/30	-7,91		A1/30	-7,99
	A1/31	-7,64		A1/31	-5,80		A1/31	-4,04		A1/31	-4,08
	A1/32	-14,36		A1/32	-11,32		A1/32	-7,91		A1/32	-7,99
	A1/33	-7,67		A1/33	-5,82		A1/33	-4,05		A1/33	-4,09
	A1/34	-14,38		A1/34	-11,33		A1/34	-7,92		A1/34	-8,00
	A1/35	-7,67		A1/35	-5,82		A1/35	-4,05		A1/35	-4,09
	A1/36	-14,38		A1/36	-11,33		A1/36	-7,92		A1/36	-8,00
	A1/37	-0,06		A1/37	0,20		A1/37	0,16		A1/37	0,17
	A1/38	-11,24		A1/38	-8,99		A1/38	-6,29		A1/38	-6,36
	A1/39	-0,03		A1/39	0,23		A1/39	0,18		A1/39	0,18
	A1/40	-11,21		A1/40	-8,96		A1/40	-6,28		A1/40	-6,34
	A1/41	-1,51		A1/41	-0,93		A1/41	-0,63		A1/41	-0,64
	A1/42	-12,70		A1/42	-10,12		A1/42	-7,09		A1/42	-7,16
	A1/43	-1,48		A1/43	-0,91		A1/43	-0,61		A1/43	-0,62
	A1/44	-12,66		A1/44	-10,10		A1/44	-7,07		A1/44	-7,14
	A1/45	-1,53		A1/45	-0,95		A1/45	-0,64		A1/45	-0,64
	A1/46	-12,71		A1/46	-10,14		A1/46	-7,10		A1/46	-7,17
	A1/47	-1,49		A1/47	-0,92		A1/47	-0,62		A1/47	-0,63
	A1/48	-12,68		A1/48	-10,11		A1/48	-7,08		A1/48	-7,15
	A1/49	-3,67		A1/49	-2,61		A1/49	-1,80		A1/49	-1,82
	A1/50	-14,86		A1/50	-11,80		A1/50	-8,25		A1/50	-8,34
	A1/51	-3,64		A1/51	-2,58		A1/51	-1,78		A1/51	-1,80
	A1/52	-14,82		A1/52	-11,77		A1/52	-8,24		A1/52	-8,32
	A1/53	-5,12		A1/53	-3,74		A1/53	-2,59		A1/53	-2,62
	A1/54	-16,31		A1/54	-12,93		A1/54	-9,05		A1/54	-9,14
	A1/55	-5,09		A1/55	-3,72		A1/55	-2,57		A1/55	-2,60
	A1/56	-16,27		A1/56	-12,91		A1/56	-9,03		A1/56	-9,12
	A1/57	-5,14		A1/57	-3,75		A1/57	-2,60		A1/57	-2,63
	A1/58	-16,33		A1/58	-12,95		A1/58	-9,06		A1/58	-9,15
	A1/59	-5,11		A1/59	-3,73		A1/59	-2,58		A1/59	-2,61
	A1/60	-16,29		A1/60	-12,92		A1/60	-9,04		A1/60	-9,13
	A1/61	-4,92		A1/61	-3,58		A1/61	-2,48		A1/61	-2,51
	A1/62	-16,11		A1/62	-12,78		A1/62	-8,94		A1/62	-9,03
	A1/63	-4,92		A1/63	-3,58		A1/63	-2,48		A1/63	-2,51
	A1/64	-16,11		A1/64	-12,78		A1/64	-8,94		A1/64	-9,03
	A1/65	-4,94		A1/65	-3,60		A1/65	-2,49		A1/65	-2,52
	A1/66	-16,13		A1/66	-12,79		A1/66	-8,95		A1/66	-9,04
	A1/67	-4,94		A1/67	-3,60		A1/67	-2,49		A1/67	-2,52
	A1/68	-16,13		A1/68	-12,79		A1/68	-8,95		A1/68	-9,04
	A1/77	-2,33		A1/77	-1,73		A1/77	-1,20		A1/77	-1,21
	A1/78	-2,30		A1/78	-1,71		A1/78	-1,18		A1/78	-1,20
	A1/79	-6,06		A1/79	-4,79		A1/79	-3,35		A1/79	-3,38
	A1/80	-6,03		A1/80	-4,77		A1/80	-3,34		A1/80	-3,37
	A1/81	-2,33		A1/81	-1,73		A1/81	-1,20		A1/81	-1,21
	A1/82	-2,30		A1/82	-1,71		A1/82	-1,18		A1/82	-1,20
	A1/83	-6,06		A1/83	-4,79		A1/83	-3,35		A1/83	-3,38
	A1/84	-6,03		A1/84	-4,77		A1/84	-3,34		A1/84	-3,37
Y+	A1/91	-8,47	Y+	A1/91	-6,67	Y+	A1/91	-4,66	Y+	A1/91	-4,71
	A1/93	-3,05		A1/93	-2,29		A1/93	-1,59		A1/93	-1,61
	A1/94	-3,02		A1/94	-2,27		A1/94	-1,58		A1/94	-1,59
	A1/95	-6,78		A1/95	-5,35		A1/95	-3,74		A1/95	-3,78
	A1/96	-6,75		A1/96	-5,33		A1/96	-3,73		A1/96	-3,77
	A1/97	-3,05		A1/97	-2,29		A1/97	-1,59		A1/97	-1,61
	A1/98	-3,02		A1/98	-2,27		A1/98	-1,58		A1/98	-1,59
	A1/99	-6,78		A1/99	-5,35		A1/99	-3,74		A1/99	-3,78
	A1/100	-6,75		A1/100	-5,33		A1/100	-3,73		A1/100	-3,77

RISULTANTI SOLLECITAZIONI NODI PLATEE - SLU

Nod3d N.ro	Combinazione N.ro	Fz (t)	Nod3d N.ro	Combinazione N.ro	Fz (t)	Nod3d N.ro	Combinazione N.ro	Fz (t)	Nod3d N.ro	Combinazione N.ro	Fz (t)
93	A1/1	-1,64	94	A1/1	-2,26	95	A1/1	-2,19	96	A1/1	-1,77
	A1/2	-7,18		A1/2	-8,88		A1/2	-7,62		A1/2	-5,67
	A1/3	-1,61		A1/3	-2,23		A1/3	-2,16		A1/3	-1,75
	A1/4	-7,16		A1/4	-8,85		A1/4	-7,59		A1/4	-5,64
	A1/5	-3,16		A1/5	-4,18		A1/5	-3,87		A1/5	-3,05
	A1/6	-8,70		A1/6	-10,80		A1/6	-9,30		A1/6	-6,94
	A1/7	-3,13		A1/7	-4,14		A1/7	-3,84		A1/7	-3,03
	A1/8	-8,68		A1/8	-10,76		A1/8	-9,27		A1/8	-6,92
	A1/9	-3,18		A1/9	-4,20		A1/9	-3,89		A1/9	-3,07
	A1/10	-8,72		A1/10	-10,82		A1/10	-9,32		A1/10	-6,96
	A1/11	-3,15		A1/11	-4,17		A1/11	-3,86		A1/11	-3,04
	A1/12	-8,70		A1/12	-10,79		A1/12	-9,29		A1/12	-6,94
	A1/13	-4,47		A1/13	-5,85		A1/13	-5,36		A1/13	-4,18
	A1/14	-10,01		A1/14	-12,47		A1/14	-10,79		A1/14	-8,07
	A1/15	-4,44		A1/15	-5,82		A1/15	-5,33		A1/15	-4,16
	A1/16	-9,99		A1/16	-12,44		A1/16	-10,76		A1/16	-8,05
	A1/17	-5,99		A1/17	-7,77		A1/17	-7,04		A1/17	-5,46
	A1/18	-11,53		A1/18	-14,39		A1/18	-12,47		A1/18	-9,35
	A1/19	-5,96		A1/19	-7,73		A1/19	-7,01		A1/19	-5,44
	A1/20	-11,51		A1/20	-14,35		A1/20	-12,44		A1/20	-9,33
	A1/21	-6,01		A1/21	-7,79		A1/21	-7,06		A1/21	-5,47
	A1/22	-11,55		A1/22	-14,41		A1/22	-12,49		A1/22	-9,37
	A1/23	-5,98		A1/23	-7,76		A1/23	-7,03		A1/23	-5,45
	A1/24	-11,53		A1/24	-14,38		A1/24	-12,46		A1/24	-9,34
	A1/25	-4,31		A1/25	-5,65		A1/25	-5,18		A1/25	-4,05
	A1/26	-9,86		A1/26	-12,27		A1/26	-10,61		A1/26	-7,94
	A1/27	-4,31		A1/27	-5,65		A1/27	-5,18		A1/27	-4,05
	A1/28	-9,86		A1/28	-12,27		A1/28	-10,61		A1/28	-7,94
	A1/29	-5,83		A1/29	-7,57		A1/29	-6,86		A1/29	-5,32
	A1/30	-11,38		A1/30	-14,19		A1/30	-12,29		A1/30	-9,22
	A1/31	-5,83		A1/31	-7,57		A1/31	-6,86		A1/31	-5,32
	A1/32	-11,38		A1/32	-14,19		A1/32	-12,29		A1/32	-9,22
	A1/33	-5,85		A1/33	-7,59		A1/33	-6,88		A1/33	-5,34
	A1/34	-11,39		A1/34	-14,21		A1/34	-12,31		A1/34	-9,23
	A1/35	-5,85		A1/35	-7,59		A1/35	-6,88		A1/35	-5,34
	A1/36	-11,39		A1/36	-14,21		A1/36	-12,31		A1/36	-9,23
	A1/37	0,21		A1/37	-0,06		A1/37	-0,38		A1/37	-0,48
	A1/38	-9,03		A1/38	-11,09		A1/38	-9,43		A1/38	-6,96
	A1/39	0,23		A1/39	-0,02		A1/39	-0,35		A1/39	-0,45
	A1/40	-9,01		A1/40	-11,06		A1/40	-9,40		A1/40	-6,94
	A1/41	-0,93		A1/41	-1,49		A1/41	-1,64		A1/41	-1,43
	A1/42	-10,17		A1/42	-12,53		A1/42	-10,69		A1/42	-7,92
	A1/43	-0,91		A1/43	-1,46		A1/43	-1,61		A1/43	-1,41
	A1/44	-10,15		A1/44	-12,49		A1/44	-10,66		A1/44	-7,90
	A1/45	-0,95		A1/45	-1,51		A1/45	-1,66		A1/45	-1,44
	A1/46	-10,19		A1/46	-12,54		A1/46	-10,71		A1/46	-7,93
	A1/47	-0,92		A1/47	-1,48		A1/47	-1,63		A1/47	-1,42
	A1/48	-10,16		A1/48	-12,51		A1/48	-10,68		A1/48	-7,91
	A1/49	-2,62		A1/49	-3,65		A1/49	-3,55		A1/49	-2,88
	A1/50	-11,86		A1/50	-14,68		A1/50	-12,60		A1/50	-9,37
	A1/51	-2,60		A1/51	-3,61		A1/51	-3,52		A1/51	-2,86
	A1/52	-11,84		A1/52	-14,65		A1/52	-12,57		A1/52	-9,35
	A1/53	-3,76		A1/53	-5,08		A1/53	-4,81		A1/53	-3,84
	A1/54	-13,00		A1/54	-16,12		A1/54	-13,86		A1/54	-10,33
	A1/55	-3,74		A1/55	-5,05		A1/55	-4,78		A1/55	-3,82
	A1/56	-12,98		A1/56	-16,08		A1/56	-13,83		A1/56	-10,31
	A1/57	-3,78		A1/57	-5,10		A1/57	-4,82		A1/57	-3,85
	A1/58	-13,02		A1/58	-16,13		A1/58	-13,87		A1/58	-10,34
	A1/59	-3,75		A1/59	-5,07		A1/59	-4,79		A1/59	-3,83
	A1/60	-12,99		A1/60	-16,10		A1/60	-13,84		A1/60	-10,32
	A1/61	-3,60		A1/61	-4,88		A1/61	-4,63		A1/61	-3,71
	A1/62	-12,84		A1/62	-15,92		A1/62	-13,68		A1/62	-10,20
	A1/63	-3,60		A1/63	-4,88		A1/63	-4,63		A1/63	-3,71
	A1/64	-12,84		A1/64	-15,92		A1/64	-13,68		A1/64	-10,20
	A1/65	-3,62		A1/65	-4,90		A1/65	-4,65		A1/65	-3,72
	A1/66	-12,86		A1/66	-15,93		A1/66	-13,70		A1/66	-10,21
	A1/67	-3,62		A1/67	-4,90		A1/67	-4,65		A1/67	-3,72
	A1/68	-12,86		A1/68	-15,93		A1/68	-13,70		A1/68	-10,21
	A1/77	-1,73		A1/77	-2,29		A1/77	-2,13		A1/77	-1,68
	A1/78	-1,71		A1/78	-2,27		A1/78	-2,11		A1/78	-1,66
	A1/79	-4,81		A1/79	-5,97		A1/79	-5,14		A1/79	-3,84
	A1/80	-4,79		A1/80	-5,95		A1/80	-5,12		A1/80	-3,82
	A1/81	-1,73		A1/81	-2,29		A1/81	-2,13		A1/81	-1,68
	A1/82	-1,71		A1/82	-2,27		A1/82	-2,11		A1/82	-1,66
	A1/83	-4,81		A1/83	-5,97		A1/83	-5,14		A1/83	-3,84
	A1/84	-4,79		A1/84	-5,95		A1/84	-5,12		A1/84	-3,82
Y+	A1/91	-6,70	Y+	A1/89	-8,37	Y+	A1/89	-7,26	Y+	A1/89	-5,45
	A1/93	-2,30		A1/93	-3,01		A1/93	-2,76		A1/93	-2,16
	A1/94	-2,28		A1/94	-2,99		A1/94	-2,74		A1/94	-2,14
	A1/95	-5,38		A1/95	-6,69		A1/95	-5,78		A1/95	-4,32
	A1/96	-5,36		A1/96	-6,66		A1/96	-5,76		A1/96	-4,30
	A1/97	-2,30		A1/97	-3,01		A1/97	-2,76		A1/97	-2,16
	A1/98	-2,28		A1/98	-2,99		A1/98	-2,74		A1/98	-2,14
	A1/99	-5,38		A1/99	-6,69		A1/99	-5,78		A1/99	-4,32
	A1/100	-5,36		A1/100	-6,66		A1/100	-5,76		A1/100	-4,30

RISULTANTI SOLLECITAZIONI NODI PLATEE - SLU

Nod3d N.ro	Combinazione N.ro	Fz (t)	Nod3d N.ro	Combinazione N.ro	Fz (t)	Nod3d N.ro	Combinazione N.ro	Fz (t)	Nod3d N.ro	Combinazione N.ro	Fz (t)
97	A1/1	-2,52	98	A1/1	-3,16	99	A1/1	-3,12	100	A1/1	-2,98
	A1/2	-7,25		A1/2	-7,62		A1/2	-5,30		A1/2	-4,38
	A1/3	-2,49		A1/3	-3,13		A1/3	-3,09		A1/3	-2,96
	A1/4	-7,23		A1/4	-7,59		A1/4	-5,27		A1/4	-4,36
	A1/5	-4,20		A1/5	-5,03		A1/5	-4,58		A1/5	-4,26
	A1/6	-8,94		A1/6	-9,49		A1/6	-6,76		A1/6	-5,66
	A1/7	-4,17		A1/7	-5,00		A1/7	-4,55		A1/7	-4,24
	A1/8	-8,91		A1/8	-9,45		A1/8	-6,73		A1/8	-5,64
	A1/9	-4,22		A1/9	-5,04		A1/9	-4,59		A1/9	-4,26
	A1/10	-8,95		A1/10	-9,50		A1/10	-6,77		A1/10	-5,66
	A1/11	-4,19		A1/11	-5,01		A1/11	-4,56		A1/11	-4,24
	A1/12	-8,92		A1/12	-9,47		A1/12	-6,74		A1/12	-5,64
	A1/13	-5,68		A1/13	-6,67		A1/13	-5,86		A1/13	-5,38
	A1/14	-10,42		A1/14	-11,12		A1/14	-8,04		A1/14	-6,78
	A1/15	-5,66		A1/15	-6,64		A1/15	-5,84		A1/15	-5,36
	A1/16	-10,39		A1/16	-11,09		A1/16	-8,01		A1/16	-6,76
	A1/17	-7,37		A1/17	-8,53		A1/17	-7,32		A1/17	-6,66
	A1/18	-12,10		A1/18	-12,99		A1/18	-9,50		A1/18	-8,06
	A1/19	-7,34		A1/19	-8,50		A1/19	-7,30		A1/19	-6,64
	A1/20	-12,07		A1/20	-12,96		A1/20	-9,48		A1/20	-8,04
	A1/21	-7,38		A1/21	-8,55		A1/21	-7,33		A1/21	-6,67
	A1/22	-12,12		A1/22	-13,01		A1/22	-9,51		A1/22	-8,07
	A1/23	-7,35		A1/23	-8,52		A1/23	-7,31		A1/23	-6,65
	A1/24	-12,09		A1/24	-12,97		A1/24	-9,48		A1/24	-8,04
	A1/25	-5,51		A1/25	-6,47		A1/25	-5,71		A1/25	-5,25
	A1/26	-10,25		A1/26	-10,93		A1/26	-7,89		A1/26	-6,65
	A1/27	-5,51		A1/27	-6,47		A1/27	-5,71		A1/27	-5,25
	A1/28	-10,25		A1/28	-10,93		A1/28	-7,89		A1/28	-6,65
	A1/29	-7,19		A1/29	-8,34		A1/29	-7,17		A1/29	-6,53
	A1/30	-11,93		A1/30	-12,80		A1/30	-9,35		A1/30	-7,93
	A1/31	-7,19		A1/31	-8,34		A1/31	-7,17		A1/31	-6,53
	A1/32	-11,93		A1/32	-12,80		A1/32	-9,35		A1/32	-7,93
	A1/33	-7,21		A1/33	-8,35		A1/33	-7,18		A1/33	-6,53
	A1/34	-11,94		A1/34	-12,81		A1/34	-9,36		A1/34	-7,93
	A1/35	-7,21		A1/35	-8,35		A1/35	-7,18		A1/35	-6,53
	A1/36	-11,94		A1/36	-12,81		A1/36	-9,36		A1/36	-7,93
	A1/37	-0,94		A1/37	-1,68		A1/37	-2,39		A1/37	-2,51
	A1/38	-8,83		A1/38	-9,11		A1/38	-6,02		A1/38	-4,85
	A1/39	-0,91		A1/39	-1,65		A1/39	-2,36		A1/39	-2,49
	A1/40	-8,80		A1/40	-9,07		A1/40	-6,00		A1/40	-4,82
	A1/41	-2,20		A1/41	-3,08		A1/41	-3,49		A1/41	-3,47
	A1/42	-10,10		A1/42	-10,50		A1/42	-7,12		A1/42	-5,81
	A1/43	-2,17		A1/43	-3,04		A1/43	-3,46		A1/43	-3,45
	A1/44	-10,07		A1/44	-10,47		A1/44	-7,09		A1/44	-5,78
	A1/45	-2,21		A1/45	-3,09		A1/45	-3,49		A1/45	-3,48
	A1/46	-10,11		A1/46	-10,52		A1/46	-7,12		A1/46	-5,81
	A1/47	-2,18		A1/47	-3,06		A1/47	-3,47		A1/47	-3,46
	A1/48	-10,08		A1/48	-10,48		A1/48	-7,10		A1/48	-5,79
	A1/49	-4,11		A1/49	-5,18		A1/49	-5,13		A1/49	-4,92
	A1/50	-12,00		A1/50	-12,61		A1/50	-8,77		A1/50	-7,25
	A1/51	-4,08		A1/51	-5,15		A1/51	-5,11		A1/51	-4,90
	A1/52	-11,97		A1/52	-12,58		A1/52	-8,74		A1/52	-7,23
	A1/53	-5,37		A1/53	-6,58		A1/53	-6,23		A1/53	-5,88
	A1/54	-13,26		A1/54	-14,01		A1/54	-9,86		A1/54	-8,21
	A1/55	-5,34		A1/55	-6,55		A1/55	-6,21		A1/55	-5,86
	A1/56	-13,23		A1/56	-13,98		A1/56	-9,84		A1/56	-8,19
	A1/57	-5,38		A1/57	-6,59		A1/57	-6,24		A1/57	-5,88
	A1/58	-13,28		A1/58	-14,02		A1/58	-9,87		A1/58	-8,21
	A1/59	-5,35		A1/59	-6,56		A1/59	-6,21		A1/59	-5,86
	A1/60	-13,25		A1/60	-13,99		A1/60	-9,84		A1/60	-8,19
	A1/61	-5,19		A1/61	-6,39		A1/61	-6,08		A1/61	-5,74
	A1/62	-13,09		A1/62	-13,81		A1/62	-9,71		A1/62	-8,07
	A1/63	-5,19		A1/63	-6,39		A1/63	-6,08		A1/63	-5,74
	A1/64	-13,09		A1/64	-13,81		A1/64	-9,71		A1/64	-8,07
	A1/65	-5,20		A1/65	-6,40		A1/65	-6,08		A1/65	-5,75
	A1/66	-13,10		A1/66	-13,83		A1/66	-9,71		A1/66	-8,08
	A1/67	-5,20		A1/67	-6,40		A1/67	-6,08		A1/67	-5,75
	A1/68	-13,10		A1/68	-13,83		A1/68	-9,71		A1/68	-8,08
	A1/77	-2,31		A1/77	-2,76		A1/77	-2,51		A1/77	-2,34
	A1/78	-2,29		A1/78	-2,74		A1/78	-2,49		A1/78	-2,32
	A1/79	-4,94		A1/79	-5,24		A1/79	-3,72		A1/79	-3,12
	A1/80	-4,92		A1/80	-5,21		A1/80	-3,71		A1/80	-3,10
	A1/81	-2,31		A1/81	-2,76		A1/81	-2,51		A1/81	-2,34
	A1/82	-2,29		A1/82	-2,74		A1/82	-2,49		A1/82	-2,32
	A1/83	-4,94		A1/83	-5,24		A1/83	-3,72		A1/83	-3,12
	A1/84	-4,92		A1/84	-5,21		A1/84	-3,71		A1/84	-3,10
Y+	A1/89	-7,06	Y+	A1/89	-7,58	Y+	A1/91	-5,56	Y+	A1/91	-4,73
	A1/93	-2,94		A1/93	-3,46		A1/93	-3,06		A1/93	-2,82
	A1/94	-2,92		A1/94	-3,44		A1/94	-3,04		A1/94	-2,80
	A1/95	-5,57		A1/95	-5,94		A1/95	-4,27		A1/95	-3,60
	A1/96	-5,55		A1/96	-5,91		A1/96	-4,25		A1/96	-3,58
	A1/97	-2,94		A1/97	-3,46		A1/97	-3,06		A1/97	-2,82
	A1/98	-2,92		A1/98	-3,44		A1/98	-3,04		A1/98	-2,80
	A1/99	-5,57		A1/99	-5,94		A1/99	-4,27		A1/99	-3,60

RISULTANTI SOLLECITAZIONI NODI PLATEE - SLU

Nod3d N.ro	Combinazione N.ro	Fz (t)	Nod3d N.ro	Combinazione N.ro	Fz (t)	Nod3d N.ro	Combinazione N.ro	Fz (t)	Nod3d N.ro	Combinazione N.ro	Fz (t)
	A1/100	-5,55		A1/100	-5,91		A1/100	-4,25		A1/100	-3,58
101	A1/1	-3,78	102	A1/1	-5,96	103	A1/1	-13,23	104	A1/1	-8,25
	A1/2	-4,70		A1/2	-4,59		A1/2	0,58		A1/2	1,70
	A1/3	-3,76		A1/3	-5,93		A1/3	-13,19		A1/3	-8,23
	A1/4	-4,68		A1/4	-4,56		A1/4	0,62		A1/4	1,72
	A1/5	-5,25		A1/5	-7,77		A1/5	-15,32		A1/5	-9,31
	A1/6	-6,17		A1/6	-6,40		A1/6	-1,51		A1/6	0,64
	A1/7	-5,23		A1/7	-7,74		A1/7	-15,28		A1/7	-9,29
	A1/8	-6,15		A1/8	-6,37		A1/8	-1,47		A1/8	0,66
	A1/9	-5,26		A1/9	-7,77		A1/9	-15,31		A1/9	-9,31
	A1/10	-6,18		A1/10	-6,40		A1/10	-1,50		A1/10	0,64
	A1/11	-5,23		A1/11	-7,73		A1/11	-15,27		A1/11	-9,28
	A1/12	-6,15		A1/12	-6,37		A1/12	-1,46		A1/12	0,67
	A1/13	-6,56		A1/13	-9,42		A1/13	-17,36		A1/13	-10,45
	A1/14	-7,48		A1/14	-8,05		A1/14	-3,55		A1/14	-0,50
	A1/15	-6,53		A1/15	-9,38		A1/15	-17,32		A1/15	-10,42
	A1/16	-7,45		A1/16	-8,02		A1/16	-3,51		A1/16	-0,47
	A1/17	-8,03		A1/17	-11,23		A1/17	-19,45		A1/17	-11,51
	A1/18	-8,95		A1/18	-9,86		A1/18	-5,64		A1/18	-1,56
	A1/19	-8,00		A1/19	-11,19		A1/19	-19,41		A1/19	-11,48
	A1/20	-8,92		A1/20	-9,83		A1/20	-5,60		A1/20	-1,53
	A1/21	-8,03		A1/21	-11,22		A1/21	-19,44		A1/21	-11,51
	A1/22	-8,95		A1/22	-9,86		A1/22	-5,63		A1/22	-1,56
	A1/23	-8,00		A1/23	-11,19		A1/23	-19,40		A1/23	-11,48
	A1/24	-8,92		A1/24	-9,82		A1/24	-5,59		A1/24	-1,53
	A1/25	-6,40		A1/25	-9,22		A1/25	-17,12		A1/25	-10,30
	A1/26	-7,32		A1/26	-7,86		A1/26	-3,31		A1/26	-0,35
	A1/27	-6,40		A1/27	-9,22		A1/27	-17,12		A1/27	-10,30
	A1/28	-7,32		A1/28	-7,86		A1/28	-3,31		A1/28	-0,35
	A1/29	-7,87		A1/29	-11,03		A1/29	-19,21		A1/29	-11,36
	A1/30	-8,79		A1/30	-9,67		A1/30	-5,40		A1/30	-1,41
	A1/31	-7,87		A1/31	-11,03		A1/31	-19,21		A1/31	-11,36
	A1/32	-8,79		A1/32	-9,67		A1/32	-5,40		A1/32	-1,41
	A1/33	-7,87		A1/33	-11,03		A1/33	-19,20		A1/33	-11,35
	A1/34	-8,79		A1/34	-9,66		A1/34	-5,39		A1/34	-1,40
	A1/35	-7,87		A1/35	-11,03		A1/35	-19,20		A1/35	-11,35
	A1/36	-8,79		A1/36	-9,66		A1/36	-5,39		A1/36	-1,40
	A1/37	-3,48		A1/37	-6,42		A1/37	-17,83		A1/37	-11,57
	A1/38	-5,01		A1/38	-4,14		A1/38	5,19		A1/38	5,02
	A1/39	-3,45		A1/39	-6,38		A1/39	-17,79		A1/39	-11,54
	A1/40	-4,98		A1/40	-4,10		A1/40	5,23		A1/40	5,04
	A1/41	-4,58		A1/41	-7,77		A1/41	-19,40		A1/41	-12,36
	A1/42	-6,11		A1/42	-5,49		A1/42	3,62		A1/42	4,22
	A1/43	-4,55		A1/43	-7,74		A1/43	-19,36		A1/43	-12,34
	A1/44	-6,09		A1/44	-5,46		A1/44	3,66		A1/44	4,24
	A1/45	-4,58		A1/45	-7,77		A1/45	-19,39		A1/45	-12,36
	A1/46	-6,11		A1/46	-5,49		A1/46	3,62		A1/46	4,22
	A1/47	-4,55		A1/47	-7,74		A1/47	-19,35		A1/47	-12,34
	A1/48	-6,09		A1/48	-5,46		A1/48	3,66		A1/48	4,25
	A1/49	-6,25		A1/49	-9,87		A1/49	-21,96		A1/49	-13,77
	A1/50	-7,78		A1/50	-7,59		A1/50	1,05		A1/50	2,82
	A1/51	-6,22		A1/51	-9,84		A1/51	-21,92		A1/51	-13,74
	A1/52	-7,76		A1/52	-7,56		A1/52	1,09		A1/52	2,84
	A1/53	-7,35		A1/53	-11,23		A1/53	-23,53		A1/53	-14,56
	A1/54	-8,89		A1/54	-8,95		A1/54	-0,52		A1/54	2,02
	A1/55	-7,33		A1/55	-11,20		A1/55	-23,49		A1/55	-14,54
	A1/56	-8,86		A1/56	-8,92		A1/56	-0,48		A1/56	2,05
	A1/57	-7,35		A1/57	-11,23		A1/57	-23,53		A1/57	-14,56
	A1/58	-8,89		A1/58	-8,95		A1/58	-0,51		A1/58	2,03
	A1/59	-7,33		A1/59	-11,20		A1/59	-23,49		A1/59	-14,53
	A1/60	-8,86		A1/60	-8,92		A1/60	-0,47		A1/60	2,05
	A1/61	-7,20		A1/61	-11,04		A1/61	-23,29		A1/61	-14,41
	A1/62	-8,73		A1/62	-8,76		A1/62	-0,28		A1/62	2,18
	A1/63	-7,20		A1/63	-11,04		A1/63	-23,29		A1/63	-14,41
	A1/64	-8,73		A1/64	-8,76		A1/64	-0,28		A1/64	2,18
	A1/65	-7,20		A1/65	-11,04		A1/65	-23,29		A1/65	-14,41
	A1/66	-8,73		A1/66	-8,76		A1/66	-0,27		A1/66	2,18
	A1/67	-7,20		A1/67	-11,04		A1/67	-23,29		A1/67	-14,41
	A1/68	-8,73		A1/68	-8,76		A1/68	-0,27		A1/68	2,18
	A1/77	-2,89		A1/77	-4,29		A1/77	-8,52		A1/77	-5,19
	A1/78	-2,87		A1/78	-4,27		A1/78	-8,49		A1/78	-5,18
	A1/79	-3,40		A1/79	-3,53		A1/79	-0,85		A1/79	0,33
	A1/80	-3,38		A1/80	-3,51		A1/80	-0,82		A1/80	0,35
	A1/81	-2,89		A1/81	-4,29		A1/81	-8,52		A1/81	-5,19
	A1/82	-2,87		A1/82	-4,27		A1/82	-8,49		A1/82	-5,18
	A1/83	-3,40		A1/83	-3,53		A1/83	-0,85		A1/83	0,33
	A1/84	-3,38		A1/84	-3,51		A1/84	-0,82		A1/84	0,35
Y+	A1/91	-5,26	Y+	A1/85	-6,60	Y+	A1/87	-11,29	Y+	A1/87	-6,67
	A1/93	-3,44		A1/93	-4,98		A1/93	-9,35		A1/93	-5,63
	A1/94	-3,43		A1/94	-4,96		A1/94	-9,32		A1/94	-5,61
	A1/95	-3,96		A1/95	-4,22		A1/95	-1,68		A1/95	-0,11
	A1/96	-3,94		A1/96	-4,20		A1/96	-1,65		A1/96	-0,09
	A1/97	-3,44		A1/97	-4,98		A1/97	-9,35		A1/97	-5,63
	A1/98	-3,43		A1/98	-4,96		A1/98	-9,32		A1/98	-5,61

RISULTANTI SOLLECITAZIONI NODI PLATEE - SLU

Nod3d N.ro	Combinazione N.ro	Fz (t)	Nod3d N.ro	Combinazione N.ro	Fz (t)	Nod3d N.ro	Combinazione N.ro	Fz (t)	Nod3d N.ro	Combinazione N.ro	Fz (t)
	A1/99	-3,96		A1/99	-4,22		A1/99	-1,68		A1/99	-0,11
	A1/100	-3,94		A1/100	-4,20		A1/100	-1,65		A1/100	-0,09
105	A1/1	-11,16	106	A1/1	-5,77	107	A1/1	-8,27	108	A1/1	-5,06
	A1/2	-0,71		A1/2	1,07		A1/2	-4,58		A1/2	-5,61
	A1/3	-11,60		A1/3	-5,93		A1/3	-8,75		A1/3	-5,45
	A1/4	-1,15		A1/4	0,90		A1/4	-5,05		A1/4	-6,00
	A1/5	-15,81		A1/5	-7,58		A1/5	-13,35		A1/5	-9,30
	A1/6	-5,36		A1/6	-0,74		A1/6	-9,66		A1/6	-9,85
	A1/7	-16,25		A1/7	-7,75		A1/7	-13,82		A1/7	-9,69
	A1/8	-5,79		A1/8	-0,91		A1/8	-10,13		A1/8	-10,24
	A1/9	-15,21		A1/9	-7,34		A1/9	-12,69		A1/9	-8,74
	A1/10	-4,76		A1/10	-0,51		A1/10	-9,00		A1/10	-9,30
	A1/11	-15,65		A1/11	-7,51		A1/11	-13,17		A1/11	-9,13
	A1/12	-5,20		A1/12	-0,68		A1/12	-9,47		A1/12	-9,69
	A1/13	-14,20		A1/13	-6,98		A1/13	-11,56		A1/13	-7,78
	A1/14	-3,75		A1/14	-0,15		A1/14	-7,87		A1/14	-8,33
	A1/15	-14,64		A1/15	-7,15		A1/15	-12,04		A1/15	-8,17
	A1/16	-4,19		A1/16	-0,31		A1/16	-8,34		A1/16	-8,72
	A1/17	-18,85		A1/17	-8,79		A1/17	-16,64		A1/17	-12,02
	A1/18	-8,39		A1/18	-1,96		A1/18	-12,95		A1/18	-12,58
	A1/19	-19,29		A1/19	-8,96		A1/19	-17,12		A1/19	-12,41
	A1/20	-8,83		A1/20	-2,12		A1/20	-13,42		A1/20	-12,97
	A1/21	-18,25		A1/21	-8,56		A1/21	-15,99		A1/21	-11,46
	A1/22	-7,80		A1/22	-1,72		A1/22	-12,29		A1/22	-12,02
	A1/23	-18,69		A1/23	-8,72		A1/23	-16,46		A1/23	-11,86
	A1/24	-8,24		A1/24	-1,89		A1/24	-12,77		A1/24	-12,41
	A1/25	-14,16		A1/25	-6,95		A1/25	-11,53		A1/25	-7,74
	A1/26	-3,71		A1/26	-0,12		A1/26	-7,83		A1/26	-8,30
	A1/27	-14,16		A1/27	-6,95		A1/27	-11,53		A1/27	-7,74
	A1/28	-3,71		A1/28	-0,12		A1/28	-7,83		A1/28	-8,30
	A1/29	-18,81		A1/29	-8,76		A1/29	-16,60		A1/29	-11,98
	A1/30	-8,36		A1/30	-1,93		A1/30	-12,91		A1/30	-12,54
	A1/31	-18,81		A1/31	-8,76		A1/31	-16,60		A1/31	-11,98
	A1/32	-8,36		A1/32	-1,93		A1/32	-12,91		A1/32	-12,54
	A1/33	-18,21		A1/33	-8,53		A1/33	-15,95		A1/33	-11,43
	A1/34	-7,76		A1/34	-1,69		A1/34	-12,25		A1/34	-11,99
	A1/35	-18,21		A1/35	-8,53		A1/35	-15,95		A1/35	-11,43
	A1/36	-7,76		A1/36	-1,69		A1/36	-12,25		A1/36	-11,99
	A1/37	-14,65		A1/37	-8,05		A1/37	-9,50		A1/37	-4,87
	A1/38	2,78		A1/38	3,34		A1/38	-3,35		A1/38	-5,80
	A1/39	-15,08		A1/39	-8,21		A1/39	-9,98		A1/39	-5,26
	A1/40	2,34		A1/40	3,18		A1/40	-3,82		A1/40	-6,19
	A1/41	-18,13		A1/41	-9,40		A1/41	-13,31		A1/41	-8,05
	A1/42	-0,71		A1/42	1,99		A1/42	-7,15		A1/42	-8,98
	A1/43	-18,57		A1/43	-9,57		A1/43	-13,78		A1/43	-8,44
	A1/44	-1,15		A1/44	1,82		A1/44	-7,63		A1/44	-9,37
	A1/45	-17,68		A1/45	-9,23		A1/45	-12,82		A1/45	-7,64
	A1/46	-0,26		A1/46	2,16		A1/46	-6,66		A1/46	-8,56
	A1/47	-18,12		A1/47	-9,39		A1/47	-13,29		A1/47	-8,03
	A1/48	-0,70		A1/48	2,00		A1/48	-7,14		A1/48	-8,96
	A1/49	-17,69		A1/49	-9,26		A1/49	-12,80		A1/49	-7,59
	A1/50	-0,26		A1/50	2,13		A1/50	-6,64		A1/50	-8,52
	A1/51	-18,12		A1/51	-9,43		A1/51	-13,27		A1/51	-7,98
	A1/52	-0,70		A1/52	1,96		A1/52	-7,11		A1/52	-8,91
	A1/53	-21,17		A1/53	-10,62		A1/53	-16,60		A1/53	-10,77
	A1/54	-3,75		A1/54	0,77		A1/54	-10,45		A1/54	-11,70
	A1/55	-21,61		A1/55	-10,78		A1/55	-17,08		A1/55	-11,16
	A1/56	-4,19		A1/56	0,61		A1/56	-10,92		A1/56	-12,09
	A1/57	-20,72		A1/57	-10,44		A1/57	-16,11		A1/57	-10,36
	A1/58	-3,30		A1/58	0,95		A1/58	-9,96		A1/58	-11,29
	A1/59	-21,16		A1/59	-10,61		A1/59	-16,59		A1/59	-10,75
	A1/60	-3,74		A1/60	0,78		A1/60	-10,43		A1/60	-11,68
	A1/61	-21,13		A1/61	-10,59		A1/61	-16,57		A1/61	-10,74
	A1/62	-3,71		A1/62	0,80		A1/62	-10,41		A1/62	-11,66
	A1/63	-21,13		A1/63	-10,59		A1/63	-16,57		A1/63	-10,74
	A1/64	-3,71		A1/64	0,80		A1/64	-10,41		A1/64	-11,66
	A1/65	-20,68		A1/65	-10,41		A1/65	-16,07		A1/65	-10,32
	A1/66	-3,26		A1/66	0,98		A1/66	-9,92		A1/66	-11,25
	A1/67	-20,68		A1/67	-10,41		A1/67	-16,07		A1/67	-10,32
	A1/68	-3,26		A1/68	0,98		A1/68	-9,92		A1/68	-11,25
	A1/77	-7,37		A1/77	-3,67		A1/77	-5,87		A1/77	-3,86
	A1/78	-7,70		A1/78	-3,79		A1/78	-6,22		A1/78	-4,15
	A1/79	-1,57		A1/79	0,13		A1/79	-3,81		A1/79	-4,17
	A1/80	-1,89		A1/80	0,00		A1/80	-4,16		A1/80	-4,46
	A1/81	-7,37		A1/81	-3,67		A1/81	-5,87		A1/81	-3,86
	A1/82	-7,70		A1/82	-3,79		A1/82	-6,22		A1/82	-4,15
	A1/83	-1,57		A1/83	0,13		A1/83	-3,81		A1/83	-4,17
	A1/84	-1,89		A1/84	0,00		A1/84	-4,16		A1/84	-4,46
Y+	A1/88	-9,93	Y+	A1/88	-4,68	Y+	A1/86	-8,64	Y+	A1/92	-6,46
	A1/93	-7,99		A1/93	-3,91		A1/93	-6,53		A1/93	-4,42
	A1/94	-8,32		A1/94	-4,04		A1/94	-6,89		A1/94	-4,71
	A1/95	-2,19		A1/95	-0,12		A1/95	-4,48		A1/95	-4,73
	A1/96	-2,51		A1/96	-0,24		A1/96	-4,83		A1/96	-5,01
	A1/97	-7,99		A1/97	-3,91		A1/97	-6,53		A1/97	-4,42

RISULTANTI SOLLECITAZIONI NODI PLATEE - SLU

Nod3d N.ro	Combinazione N.ro	Fz (t)	Nod3d N.ro	Combinazione N.ro	Fz (t)	Nod3d N.ro	Combinazione N.ro	Fz (t)	Nod3d N.ro	Combinazione N.ro	Fz (t)
	A1/98	-8,32		A1/98	-4,04		A1/98	-6,89		A1/98	-4,71
	A1/99	-2,19		A1/99	-0,12		A1/99	-4,48		A1/99	-4,73
	A1/100	-2,51		A1/100	-0,24		A1/100	-4,83		A1/100	-5,01
109	A1/1	-3,41	110	A1/1	-3,00	111	A1/1	-3,12	112	A1/1	-2,48
	A1/2	-4,78		A1/2	-4,84		A1/2	-7,09		A1/2	-6,72
	A1/3	-3,71		A1/3	-3,28		A1/3	-3,49		A1/3	-2,81
	A1/4	-5,07		A1/4	-5,12		A1/4	-7,46		A1/4	-7,06
	A1/5	-6,67		A1/5	-6,12		A1/5	-7,19		A1/5	-6,14
	A1/6	-8,03		A1/6	-7,96		A1/6	-11,16		A1/6	-10,39
	A1/7	-6,96		A1/7	-6,41		A1/7	-7,56		A1/7	-6,48
	A1/8	-8,33		A1/8	-8,25		A1/8	-11,53		A1/8	-10,72
	A1/9	-6,24		A1/9	-5,71		A1/9	-6,65		A1/9	-5,66
	A1/10	-7,61		A1/10	-7,55		A1/10	-10,62		A1/10	-9,90
	A1/11	-6,54		A1/11	-6,00		A1/11	-7,02		A1/11	-5,99
	A1/12	-7,90		A1/12	-7,84		A1/12	-10,99		A1/12	-10,23
	A1/13	-5,49		A1/13	-4,99		A1/13	-5,69		A1/13	-4,79
	A1/14	-6,86		A1/14	-6,83		A1/14	-9,67		A1/14	-9,04
	A1/15	-5,79		A1/15	-5,27		A1/15	-6,06		A1/15	-5,12
	A1/16	-7,16		A1/16	-7,11		A1/16	-10,04		A1/16	-9,37
	A1/17	-8,75		A1/17	-8,11		A1/17	-9,76		A1/17	-8,46
	A1/18	-10,11		A1/18	-9,95		A1/18	-13,74		A1/18	-12,70
	A1/19	-9,05		A1/19	-8,40		A1/19	-10,13		A1/19	-8,79
	A1/20	-10,41		A1/20	-10,24		A1/20	-14,11		A1/20	-13,04
	A1/21	-8,32		A1/21	-7,70		A1/21	-9,22		A1/21	-7,97
	A1/22	-9,69		A1/22	-9,54		A1/22	-13,20		A1/22	-12,21
	A1/23	-8,62		A1/23	-7,99		A1/23	-9,59		A1/23	-8,30
	A1/24	-9,99		A1/24	-9,83		A1/24	-13,57		A1/24	-12,55
	A1/25	-5,46		A1/25	-4,96		A1/25	-5,66		A1/25	-4,76
	A1/26	-6,83		A1/26	-6,80		A1/26	-9,63		A1/26	-9,01
	A1/27	-5,46		A1/27	-4,96		A1/27	-5,66		A1/27	-4,76
	A1/28	-6,83		A1/28	-6,80		A1/28	-9,63		A1/28	-9,01
	A1/29	-8,72		A1/29	-8,09		A1/29	-9,73		A1/29	-8,43
	A1/30	-10,09		A1/30	-9,92		A1/30	-13,70		A1/30	-12,67
	A1/31	-8,72		A1/31	-8,09		A1/31	-9,73		A1/31	-8,43
	A1/32	-10,09		A1/32	-9,92		A1/32	-13,70		A1/32	-12,67
	A1/33	-8,29		A1/33	-7,68		A1/33	-9,19		A1/33	-7,94
	A1/34	-9,66		A1/34	-9,51		A1/34	-13,16		A1/34	-12,18
	A1/35	-8,29		A1/35	-7,68		A1/35	-9,19		A1/35	-7,94
	A1/36	-9,66		A1/36	-9,51		A1/36	-13,16		A1/36	-12,18
	A1/37	-2,95		A1/37	-2,39		A1/37	-1,79		A1/37	-1,06
	A1/38	-5,23		A1/38	-5,45		A1/38	-8,41		A1/38	-8,14
	A1/39	-3,25		A1/39	-2,67		A1/39	-2,16		A1/39	-1,40
	A1/40	-5,53		A1/40	-5,74		A1/40	-8,78		A1/40	-8,47
	A1/41	-5,40		A1/41	-4,73		A1/41	-4,84		A1/41	-3,81
	A1/42	-7,67		A1/42	-7,79		A1/42	-11,47		A1/42	-10,89
	A1/43	-5,70		A1/43	-5,01		A1/43	-5,21		A1/43	-4,14
	A1/44	-7,97		A1/44	-8,08		A1/44	-11,84		A1/44	-11,22
	A1/45	-5,08		A1/45	-4,42		A1/45	-4,44		A1/45	-3,45
	A1/46	-7,35		A1/46	-7,49		A1/46	-11,06		A1/46	-10,52
	A1/47	-5,37		A1/47	-4,71		A1/47	-4,81		A1/47	-3,78
	A1/48	-7,65		A1/48	-7,77		A1/48	-11,43		A1/48	-10,85
	A1/49	-5,04		A1/49	-4,38		A1/49	-4,37		A1/49	-3,38
	A1/50	-7,31		A1/50	-7,44		A1/50	-10,99		A1/50	-10,45
	A1/51	-5,33		A1/51	-4,66		A1/51	-4,74		A1/51	-3,71
	A1/52	-7,61		A1/52	-7,73		A1/52	-11,36		A1/52	-10,78
	A1/53	-7,48		A1/53	-6,72		A1/53	-7,42		A1/53	-6,13
	A1/54	-9,76		A1/54	-9,78		A1/54	-14,04		A1/54	-13,20
	A1/55	-7,78		A1/55	-7,00		A1/55	-7,79		A1/55	-6,46
	A1/56	-10,05		A1/56	-10,07		A1/56	-14,41		A1/56	-13,53
	A1/57	-7,16		A1/57	-6,41		A1/57	-7,02		A1/57	-5,76
	A1/58	-9,44		A1/58	-9,48		A1/58	-13,64		A1/58	-12,84
	A1/59	-7,46		A1/59	-6,70		A1/59	-7,39		A1/59	-6,09
	A1/60	-9,73		A1/60	-9,76		A1/60	-14,01		A1/60	-13,17
	A1/61	-7,45		A1/61	-6,69		A1/61	-7,39		A1/61	-6,10
	A1/62	-9,73		A1/62	-9,76		A1/62	-14,01		A1/62	-13,17
	A1/63	-7,45		A1/63	-6,69		A1/63	-7,39		A1/63	-6,10
	A1/64	-9,73		A1/64	-9,76		A1/64	-14,01		A1/64	-13,17
	A1/65	-7,13		A1/65	-6,38		A1/65	-6,98		A1/65	-5,73
	A1/66	-9,41		A1/66	-9,45		A1/66	-13,61		A1/66	-12,80
	A1/67	-7,13		A1/67	-6,38		A1/67	-6,98		A1/67	-5,73
	A1/68	-9,41		A1/68	-9,45		A1/68	-13,61		A1/68	-12,80
	A1/77	-2,70		A1/77	-2,44		A1/77	-2,74		A1/77	-2,29
	A1/78	-2,92		A1/78	-2,65		A1/78	-3,01		A1/78	-2,53
	A1/79	-3,46		A1/79	-3,46		A1/79	-4,95		A1/79	-4,64
	A1/80	-3,68		A1/80	-3,67		A1/80	-5,22		A1/80	-4,89
	A1/81	-2,70		A1/81	-2,44		A1/81	-2,74		A1/81	-2,29
	A1/82	-2,92		A1/82	-2,65		A1/82	-3,01		A1/82	-2,53
	A1/83	-3,46		A1/83	-3,46		A1/83	-4,95		A1/83	-4,64
	A1/84	-3,68		A1/84	-3,67		A1/84	-5,22		A1/84	-4,89
Y+	A1/90	-5,21	Y+	A1/90	-5,14	Y+	A1/90	-7,11	Y+	A1/90	-6,59
	A1/93	-3,13		A1/93	-2,85		A1/93	-3,26		A1/93	-2,76
	A1/94	-3,35		A1/94	-3,06		A1/94	-3,54		A1/94	-3,00
	A1/95	-3,88		A1/95	-3,87		A1/95	-5,47		A1/95	-5,11
	A1/96	-4,11		A1/96	-4,08		A1/96	-5,74		A1/96	-5,36

RISULTANTI SOLLECITAZIONI NODI PLATEE - SLU

Nod3d N.ro	Combinazione N.ro	Fz (t)	Nod3d N.ro	Combinazione N.ro	Fz (t)	Nod3d N.ro	Combinazione N.ro	Fz (t)	Nod3d N.ro	Combinazione N.ro	Fz (t)
	A1/97	-3,13		A1/97	-2,85		A1/97	-3,26		A1/97	-2,76
	A1/98	-3,35		A1/98	-3,06		A1/98	-3,54		A1/98	-3,00
	A1/99	-3,88		A1/99	-3,87		A1/99	-5,47		A1/99	-5,11
	A1/100	-4,11		A1/100	-4,08		A1/100	-5,74		A1/100	-5,36
113	A1/1	-1,73	114	A1/1	-2,18	115	A1/1	-2,28	116	A1/1	-1,63
	A1/2	-5,16		A1/2	-7,05		A1/2	-8,26		A1/2	-6,56
	A1/3	-1,97		A1/3	-2,51		A1/3	-2,66		A1/3	-1,92
	A1/4	-5,40		A1/4	-7,38		A1/4	-8,64		A1/4	-6,86
	A1/5	-4,47		A1/5	-5,86		A1/5	-6,50		A1/5	-4,92
	A1/6	-7,90		A1/6	-10,73		A1/6	-12,48		A1/6	-9,86
	A1/7	-4,72		A1/7	-6,19		A1/7	-6,88		A1/7	-5,22
	A1/8	-8,15		A1/8	-11,07		A1/8	-12,86		A1/8	-10,15
	A1/9	-4,10		A1/9	-5,37		A1/9	-5,93		A1/9	-4,48
	A1/10	-7,53		A1/10	-10,24		A1/10	-11,91		A1/10	-9,41
	A1/11	-4,35		A1/11	-5,70		A1/11	-6,31		A1/11	-4,77
	A1/12	-7,78		A1/12	-10,57		A1/12	-12,29		A1/12	-9,71
	A1/13	-3,45		A1/13	-4,50		A1/13	-4,92		A1/13	-3,68
	A1/14	-6,89		A1/14	-9,37		A1/14	-10,90		A1/14	-8,62
	A1/15	-3,70		A1/15	-4,83		A1/15	-5,30		A1/15	-3,98
	A1/16	-7,13		A1/16	-9,70		A1/16	-11,28		A1/16	-8,91
	A1/17	-6,20		A1/17	-8,18		A1/17	-9,14		A1/17	-6,97
	A1/18	-9,63		A1/18	-13,05		A1/18	-15,12		A1/18	-11,91
	A1/19	-6,44		A1/19	-8,51		A1/19	-9,52		A1/19	-7,27
	A1/20	-9,88		A1/20	-13,38		A1/20	-15,50		A1/20	-12,20
	A1/21	-5,83		A1/21	-7,68		A1/21	-8,57		A1/21	-6,53
	A1/22	-9,26		A1/22	-12,55		A1/22	-14,55		A1/22	-11,46
	A1/23	-6,08		A1/23	-8,02		A1/23	-8,95		A1/23	-6,82
	A1/24	-9,51		A1/24	-12,89		A1/24	-14,93		A1/24	-11,76
	A1/25	-3,43		A1/25	-4,47		A1/25	-4,89		A1/25	-3,66
	A1/26	-6,86		A1/26	-9,34		A1/26	-10,87		A1/26	-8,59
	A1/27	-3,43		A1/27	-4,47		A1/27	-4,89		A1/27	-3,66
	A1/28	-6,86		A1/28	-9,34		A1/28	-10,87		A1/28	-8,59
	A1/29	-6,17		A1/29	-8,15		A1/29	-9,10		A1/29	-6,95
	A1/30	-9,61		A1/30	-13,02		A1/30	-15,09		A1/30	-11,88
	A1/31	-6,17		A1/31	-8,15		A1/31	-9,10		A1/31	-6,95
	A1/32	-9,61		A1/32	-13,02		A1/32	-15,09		A1/32	-11,88
	A1/33	-5,81		A1/33	-7,65		A1/33	-8,54		A1/33	-6,50
	A1/34	-9,24		A1/34	-12,53		A1/34	-14,52		A1/34	-11,44
	A1/35	-5,81		A1/35	-7,65		A1/35	-8,54		A1/35	-6,50
	A1/36	-9,24		A1/36	-12,53		A1/36	-14,52		A1/36	-11,44
	A1/37	-0,58		A1/37	-0,56		A1/37	-0,29		A1/37	0,02
	A1/38	-6,30		A1/38	-8,68		A1/38	-10,26		A1/38	-8,21
	A1/39	-0,83		A1/39	-0,89		A1/39	-0,67		A1/39	-0,28
	A1/40	-6,55		A1/40	-9,01		A1/40	-10,64		A1/40	-8,50
	A1/41	-2,64		A1/41	-3,32		A1/41	-3,45		A1/41	-2,45
	A1/42	-8,36		A1/42	-11,44		A1/42	-13,42		A1/42	-10,68
	A1/43	-2,89		A1/43	-3,65		A1/43	-3,83		A1/43	-2,75
	A1/44	-8,61		A1/44	-11,77		A1/44	-13,80		A1/44	-10,97
	A1/45	-2,36		A1/45	-2,95		A1/45	-3,02		A1/45	-2,12
	A1/46	-8,08		A1/46	-11,07		A1/46	-12,99		A1/46	-10,34
	A1/47	-2,61		A1/47	-3,28		A1/47	-3,40		A1/47	-2,42
	A1/48	-8,33		A1/48	-11,40		A1/48	-13,37		A1/48	-10,64
	A1/49	-2,31		A1/49	-2,87		A1/49	-2,93		A1/49	-2,04
	A1/50	-8,03		A1/50	-10,99		A1/50	-12,90		A1/50	-10,26
	A1/51	-2,56		A1/51	-3,20		A1/51	-3,31		A1/51	-2,33
	A1/52	-8,28		A1/52	-11,32		A1/52	-13,28		A1/52	-10,55
	A1/53	-4,37		A1/53	-5,63		A1/53	-6,09		A1/53	-4,51
	A1/54	-10,09		A1/54	-13,75		A1/54	-16,06		A1/54	-12,73
	A1/55	-4,62		A1/55	-5,97		A1/55	-6,47		A1/55	-4,80
	A1/56	-10,33		A1/56	-14,08		A1/56	-16,44		A1/56	-13,02
	A1/57	-4,09		A1/57	-5,26		A1/57	-5,66		A1/57	-4,17
	A1/58	-9,81		A1/58	-13,38		A1/58	-15,63		A1/58	-12,40
	A1/59	-4,34		A1/59	-5,60		A1/59	-6,04		A1/59	-4,47
	A1/60	-10,06		A1/60	-13,71		A1/60	-16,01		A1/60	-12,69
	A1/61	-4,35		A1/61	-5,60		A1/61	-6,06		A1/61	-4,48
	A1/62	-10,06		A1/62	-13,72		A1/62	-16,03		A1/62	-12,70
	A1/63	-4,35		A1/63	-5,60		A1/63	-6,06		A1/63	-4,48
	A1/64	-10,06		A1/64	-13,72		A1/64	-16,03		A1/64	-12,70
	A1/65	-4,07		A1/65	-5,23		A1/65	-5,63		A1/65	-4,15
	A1/66	-9,79		A1/66	-13,35		A1/66	-15,60		A1/66	-12,37
	A1/67	-4,07		A1/67	-5,23		A1/67	-5,63		A1/67	-4,15
	A1/68	-9,79		A1/68	-13,35		A1/68	-15,60		A1/68	-12,37
	A1/77	-1,64		A1/77	-2,12		A1/77	-2,31		A1/77	-1,71
	A1/78	-1,82		A1/78	-2,37		A1/78	-2,59		A1/78	-1,93
	A1/79	-3,54		A1/79	-4,83		A1/79	-5,63		A1/79	-4,45
	A1/80	-3,73		A1/80	-5,08		A1/80	-5,91		A1/80	-4,67
	A1/81	-1,64		A1/81	-2,12		A1/81	-2,31		A1/81	-1,71
	A1/82	-1,82		A1/82	-2,37		A1/82	-2,59		A1/82	-1,93
	A1/83	-3,54		A1/83	-4,83		A1/83	-5,63		A1/83	-4,45
	A1/84	-3,73		A1/84	-5,08		A1/84	-5,91		A1/84	-4,67
Y+	A1/90	-5,00	Y+	A1/90	-6,78	Y+	A1/90	-7,85	Y+	A1/92	-6,18
	A1/93	-1,99		A1/93	-2,59		A1/93	-2,84		A1/93	-2,13
	A1/94	-2,17		A1/94	-2,84		A1/94	-3,13		A1/94	-2,35
	A1/95	-3,90		A1/95	-5,30		A1/95	-6,17		A1/95	-4,87

RISULTANTI SOLLECITAZIONI NODI PLATEE - SLU

Nod3d N.ro	Combinazione N.ro	Fz (t)	Nod3d N.ro	Combinazione N.ro	Fz (t)	Nod3d N.ro	Combinazione N.ro	Fz (t)	Nod3d N.ro	Combinazione N.ro	Fz (t)
	A1/96	-4,08		A1/96	-5,55		A1/96	-6,45		A1/96	-5,09
	A1/97	-1,99		A1/97	-2,59		A1/97	-2,84		A1/97	-2,13
	A1/98	-2,17		A1/98	-2,84		A1/98	-3,13		A1/98	-2,35
	A1/99	-3,90		A1/99	-5,30		A1/99	-6,17		A1/99	-4,87
	A1/100	-4,08		A1/100	-5,55		A1/100	-6,45		A1/100	-5,09
117	A1/1	-1,12	118	A1/1	-1,13	119	A1/1	-1,62	120	A1/1	-2,22
	A1/2	-4,59		A1/2	-4,63		A1/2	-6,58		A1/2	-8,12
	A1/3	-1,33		A1/3	-1,34		A1/3	-1,92		A1/3	-2,60
	A1/4	-4,79		A1/4	-4,84		A1/4	-6,88		A1/4	-8,50
	A1/5	-3,42		A1/5	-3,45		A1/5	-4,94		A1/5	-6,41
	A1/6	-6,89		A1/6	-6,96		A1/6	-9,90		A1/6	-12,31
	A1/7	-3,63		A1/7	-3,66		A1/7	-5,23		A1/7	-6,79
	A1/8	-7,09		A1/8	-7,16		A1/8	-10,19		A1/8	-12,69
	A1/9	-3,11		A1/9	-3,14		A1/9	-4,49		A1/9	-5,85
	A1/10	-6,58		A1/10	-6,64		A1/10	-9,45		A1/10	-11,75
	A1/11	-3,32		A1/11	-3,35		A1/11	-4,79		A1/11	-6,22
	A1/12	-6,78		A1/12	-6,85		A1/12	-9,75		A1/12	-12,12
	A1/13	-2,55		A1/13	-2,58		A1/13	-3,69		A1/13	-4,85
	A1/14	-6,02		A1/14	-6,08		A1/14	-8,65		A1/14	-10,75
	A1/15	-2,76		A1/15	-2,79		A1/15	-3,99		A1/15	-5,22
	A1/16	-6,23		A1/16	-6,29		A1/16	-8,95		A1/16	-11,12
	A1/17	-4,85		A1/17	-4,90		A1/17	-7,00		A1/17	-9,03
	A1/18	-8,32		A1/18	-8,41		A1/18	-11,97		A1/18	-14,94
	A1/19	-5,06		A1/19	-5,11		A1/19	-7,30		A1/19	-9,41
	A1/20	-8,53		A1/20	-8,61		A1/20	-12,26		A1/20	-15,31
	A1/21	-4,54		A1/21	-4,59		A1/21	-6,56		A1/21	-8,47
	A1/22	-8,01		A1/22	-8,09		A1/22	-11,52		A1/22	-14,37
	A1/23	-4,75		A1/23	-4,80		A1/23	-6,85		A1/23	-8,85
	A1/24	-8,22		A1/24	-8,30		A1/24	-11,81		A1/24	-14,75
	A1/25	-2,54		A1/25	-2,56		A1/25	-3,66		A1/25	-4,81
	A1/26	-6,00		A1/26	-6,06		A1/26	-8,63		A1/26	-10,71
	A1/27	-2,54		A1/27	-2,56		A1/27	-3,66		A1/27	-4,81
	A1/28	-6,00		A1/28	-6,06		A1/28	-8,63		A1/28	-10,71
	A1/29	-4,84		A1/29	-4,88		A1/29	-6,98		A1/29	-9,00
	A1/30	-8,30		A1/30	-8,39		A1/30	-11,94		A1/30	-14,90
	A1/31	-4,84		A1/31	-4,88		A1/31	-6,98		A1/31	-9,00
	A1/32	-8,30		A1/32	-8,39		A1/32	-11,94		A1/32	-14,90
	A1/33	-4,52		A1/33	-4,57		A1/33	-6,53		A1/33	-8,44
	A1/34	-7,99		A1/34	-8,07		A1/34	-11,49		A1/34	-14,34
	A1/35	-4,52		A1/35	-4,57		A1/35	-6,53		A1/35	-8,44
	A1/36	-7,99		A1/36	-8,07		A1/36	-11,49		A1/36	-14,34
	A1/37	0,03		A1/37	0,04		A1/37	0,03		A1/37	-0,25
	A1/38	-5,75		A1/38	-5,80		A1/38	-8,24		A1/38	-10,09
	A1/39	-0,17		A1/39	-0,17		A1/39	-0,27		A1/39	-0,63
	A1/40	-5,95		A1/40	-6,01		A1/40	-8,53		A1/40	-10,47
	A1/41	-1,69		A1/41	-1,71		A1/41	-2,45		A1/41	-3,40
	A1/42	-7,47		A1/42	-7,54		A1/42	-10,72		A1/42	-13,23
	A1/43	-1,90		A1/43	-1,91		A1/43	-2,75		A1/43	-3,77
	A1/44	-7,67		A1/44	-7,75		A1/44	-11,02		A1/44	-13,61
	A1/45	-1,46		A1/45	-1,47		A1/45	-2,12		A1/45	-2,97
	A1/46	-7,24		A1/46	-7,31		A1/46	-10,39		A1/46	-12,81
	A1/47	-1,66		A1/47	-1,68		A1/47	-2,42		A1/47	-3,35
	A1/48	-7,44		A1/48	-7,52		A1/48	-10,68		A1/48	-13,19
	A1/49	-1,40		A1/49	-1,41		A1/49	-2,04		A1/49	-2,88
	A1/50	-7,18		A1/50	-7,25		A1/50	-10,31		A1/50	-12,71
	A1/51	-1,60		A1/51	-1,62		A1/51	-2,33		A1/51	-3,26
	A1/52	-7,38		A1/52	-7,46		A1/52	-10,60		A1/52	-13,09
	A1/53	-3,12		A1/53	-3,15		A1/53	-4,52		A1/53	-6,02
	A1/54	-8,90		A1/54	-8,99		A1/54	-12,79		A1/54	-15,85
	A1/55	-3,33		A1/55	-3,36		A1/55	-4,82		A1/55	-6,40
	A1/56	-9,11		A1/56	-9,20		A1/56	-13,09		A1/56	-16,23
	A1/57	-2,89		A1/57	-2,92		A1/57	-4,19		A1/57	-5,60
	A1/58	-8,67		A1/58	-8,76		A1/58	-12,46		A1/58	-15,43
	A1/59	-3,10		A1/59	-3,13		A1/59	-4,48		A1/59	-5,97
	A1/60	-8,88		A1/60	-8,97		A1/60	-12,75		A1/60	-15,81
	A1/61	-3,10		A1/61	-3,13		A1/61	-4,50		A1/61	-5,99
	A1/62	-8,88		A1/62	-8,97		A1/62	-12,76		A1/62	-15,82
	A1/63	-3,10		A1/63	-3,13		A1/63	-4,50		A1/63	-5,99
	A1/64	-8,88		A1/64	-8,97		A1/64	-12,76		A1/64	-15,82
	A1/65	-2,87		A1/65	-2,90		A1/65	-4,16		A1/65	-5,57
	A1/66	-8,65		A1/66	-8,74		A1/66	-12,43		A1/66	-15,40
	A1/67	-2,87		A1/67	-2,90		A1/67	-4,16		A1/67	-5,57
	A1/68	-8,65		A1/68	-8,74		A1/68	-12,43		A1/68	-15,40
	A1/77	-1,19		A1/77	-1,20		A1/77	-1,71		A1/77	-2,26
	A1/78	-1,34		A1/78	-1,35		A1/78	-1,93		A1/78	-2,54
	A1/79	-3,11		A1/79	-3,14		A1/79	-4,47		A1/79	-5,53
	A1/80	-3,27		A1/80	-3,30		A1/80	-4,69		A1/80	-5,81
	A1/81	-1,19		A1/81	-1,20		A1/81	-1,71		A1/81	-2,26
	A1/82	-1,34		A1/82	-1,35		A1/82	-1,93		A1/82	-2,54
	A1/83	-3,11		A1/83	-3,14		A1/83	-4,47		A1/83	-5,53
	A1/84	-3,27		A1/84	-3,30		A1/84	-4,69		A1/84	-5,81
Y+	A1/92	-4,32	Y+	A1/92	-4,36	Y+	A1/92	-6,21	Y+	A1/92	-7,74
	A1/93	-1,48		A1/93	-1,49		A1/93	-2,13		A1/93	-2,79
	A1/94	-1,63		A1/94	-1,65		A1/94	-2,35		A1/94	-3,07

RISULTANTI SOLLECITAZIONI NODI PLATEE - SLU

Nod3d N.ro	Combinazione N.ro	Fz (t)	Nod3d N.ro	Combinazione N.ro	Fz (t)	Nod3d N.ro	Combinazione N.ro	Fz (t)	Nod3d N.ro	Combinazione N.ro	Fz (t)
	A1/95	-3,40		A1/95	-3,44		A1/95	-4,89		A1/95	-6,07
	A1/96	-3,56		A1/96	-3,59		A1/96	-5,11		A1/96	-6,35
	A1/97	-1,48		A1/97	-1,49		A1/97	-2,13		A1/97	-2,79
	A1/98	-1,63		A1/98	-1,65		A1/98	-2,35		A1/98	-3,07
	A1/99	-3,40		A1/99	-3,44		A1/99	-4,89		A1/99	-6,07
	A1/100	-3,56		A1/100	-3,59		A1/100	-5,11		A1/100	-6,35
121	A1/1	-2,14	122	A1/1	-1,73	123	A1/1	-2,44	124	A1/1	-3,06
	A1/2	-6,95		A1/2	-5,17		A1/2	-6,60		A1/2	-6,91
	A1/3	-2,47		A1/3	-1,98		A1/3	-2,77		A1/3	-3,42
	A1/4	-7,29		A1/4	-5,42		A1/4	-6,94		A1/4	-7,28
	A1/5	-5,82		A1/5	-4,52		A1/5	-6,11		A1/5	-7,10
	A1/6	-10,64		A1/6	-7,96		A1/6	-10,27		A1/6	-10,96
	A1/7	-6,15		A1/7	-4,77		A1/7	-6,44		A1/7	-7,47
	A1/8	-10,97		A1/8	-8,21		A1/8	-10,60		A1/8	-11,32
	A1/9	-5,33		A1/9	-4,14		A1/9	-5,62		A1/9	-6,56
	A1/10	-10,14		A1/10	-7,58		A1/10	-9,78		A1/10	-10,42
	A1/11	-5,66		A1/11	-4,40		A1/11	-5,95		A1/11	-6,93
	A1/12	-10,47		A1/12	-7,84		A1/12	-10,11		A1/12	-10,79
	A1/13	-4,45		A1/13	-3,49		A1/13	-4,76		A1/13	-5,62
	A1/14	-9,27		A1/14	-6,93		A1/14	-8,92		A1/14	-9,47
	A1/15	-4,79		A1/15	-3,74		A1/15	-5,09		A1/15	-5,99
	A1/16	-9,60		A1/16	-7,18		A1/16	-9,25		A1/16	-9,84
	A1/17	-8,14		A1/17	-6,28		A1/17	-8,42		A1/17	-9,66
	A1/18	-12,95		A1/18	-9,72		A1/18	-12,58		A1/18	-13,52
	A1/19	-8,47		A1/19	-6,53		A1/19	-8,75		A1/19	-10,03
	A1/20	-13,28		A1/20	-9,97		A1/20	-12,92		A1/20	-13,89
	A1/21	-7,64		A1/21	-5,90		A1/21	-7,93		A1/21	-9,13
	A1/22	-12,46		A1/22	-9,34		A1/22	-12,09		A1/22	-12,98
	A1/23	-7,97		A1/23	-6,16		A1/23	-8,26		A1/23	-9,49
	A1/24	-12,79		A1/24	-9,60		A1/24	-12,43		A1/24	-13,35
	A1/25	-4,42		A1/25	-3,46		A1/25	-4,73		A1/25	-5,59
	A1/26	-9,24		A1/26	-6,90		A1/26	-8,89		A1/26	-9,44
	A1/27	-4,42		A1/27	-3,46		A1/27	-4,73		A1/27	-5,59
	A1/28	-9,24		A1/28	-6,90		A1/28	-8,89		A1/28	-9,44
	A1/29	-8,11		A1/29	-6,25		A1/29	-8,39		A1/29	-9,63
	A1/30	-12,92		A1/30	-9,69		A1/30	-12,55		A1/30	-13,49
	A1/31	-8,11		A1/31	-6,25		A1/31	-8,39		A1/31	-9,63
	A1/32	-12,92		A1/32	-9,69		A1/32	-12,55		A1/32	-13,49
	A1/33	-7,61		A1/33	-5,88		A1/33	-7,90		A1/33	-9,09
	A1/34	-12,43		A1/34	-9,32		A1/34	-12,06		A1/34	-12,95
	A1/35	-7,61		A1/35	-5,88		A1/35	-7,90		A1/35	-9,09
	A1/36	-12,43		A1/36	-9,32		A1/36	-12,06		A1/36	-12,95
	A1/37	-0,53		A1/37	-0,58		A1/37	-1,05		A1/37	-1,77
	A1/38	-8,56		A1/38	-6,31		A1/38	-7,99		A1/38	-8,20
	A1/39	-0,87		A1/39	-0,83		A1/39	-1,39		A1/39	-2,14
	A1/40	-8,89		A1/40	-6,57		A1/40	-8,32		A1/40	-8,56
	A1/41	-3,30		A1/41	-2,67		A1/41	-3,80		A1/41	-4,80
	A1/42	-11,32		A1/42	-8,41		A1/42	-10,74		A1/42	-11,23
	A1/43	-3,63		A1/43	-2,93		A1/43	-4,13		A1/43	-5,17
	A1/44	-11,65		A1/44	-8,66		A1/44	-11,07		A1/44	-11,60
	A1/45	-2,92		A1/45	-2,39		A1/45	-3,44		A1/45	-4,40
	A1/46	-10,95		A1/46	-8,13		A1/46	-10,37		A1/46	-10,83
	A1/47	-3,26		A1/47	-2,65		A1/47	-3,77		A1/47	-4,77
	A1/48	-11,28		A1/48	-8,38		A1/48	-10,71		A1/48	-11,20
	A1/49	-2,85		A1/49	-2,34		A1/49	-3,37		A1/49	-4,33
	A1/50	-10,87		A1/50	-8,07		A1/50	-10,31		A1/50	-10,76
	A1/51	-3,18		A1/51	-2,59		A1/51	-3,70		A1/51	-4,70
	A1/52	-11,21		A1/52	-8,32		A1/52	-10,64		A1/52	-11,13
	A1/53	-5,61		A1/53	-4,43		A1/53	-6,12		A1/53	-7,37
	A1/54	-13,64		A1/54	-10,17		A1/54	-13,05		A1/54	-13,79
	A1/55	-5,94		A1/55	-4,68		A1/55	-6,45		A1/55	-7,73
	A1/56	-13,97		A1/56	-10,42		A1/56	-13,39		A1/56	-14,16
	A1/57	-5,24		A1/57	-4,15		A1/57	-5,75		A1/57	-6,96
	A1/58	-13,26		A1/58	-9,89		A1/58	-12,69		A1/58	-13,39
	A1/59	-5,57		A1/59	-4,40		A1/59	-6,08		A1/59	-7,33
	A1/60	-13,60		A1/60	-10,14		A1/60	-13,02		A1/60	-13,76
	A1/61	-5,58		A1/61	-4,41		A1/61	-6,09		A1/61	-7,33
	A1/62	-13,61		A1/62	-10,14		A1/62	-13,03		A1/62	-13,76
	A1/63	-5,58		A1/63	-4,41		A1/63	-6,09		A1/63	-7,33
	A1/64	-13,61		A1/64	-10,14		A1/64	-13,03		A1/64	-13,76
	A1/65	-5,21		A1/65	-4,13		A1/65	-5,72		A1/65	-6,93
	A1/66	-13,24		A1/66	-9,86		A1/66	-12,66		A1/66	-13,36
	A1/67	-5,21		A1/67	-4,13		A1/67	-5,72		A1/67	-6,93
	A1/68	-13,24		A1/68	-9,86		A1/68	-12,66		A1/68	-13,36
	A1/77	-2,09		A1/77	-1,64		A1/77	-2,25		A1/77	-2,68
	A1/78	-2,33		A1/78	-1,83		A1/78	-2,50		A1/78	-2,96
	A1/79	-4,76		A1/79	-3,55		A1/79	-4,56		A1/79	-4,82
	A1/80	-5,01		A1/80	-3,74		A1/80	-4,81		A1/80	-5,10
	A1/81	-2,09		A1/81	-1,64		A1/81	-2,25		A1/81	-2,68
	A1/82	-2,33		A1/82	-1,83		A1/82	-2,50		A1/82	-2,96
	A1/83	-4,76		A1/83	-3,55		A1/83	-4,56		A1/83	-4,82
	A1/84	-5,01		A1/84	-3,74		A1/84	-4,81		A1/84	-5,10
Y+	A1/92	-6,71	Y+	A1/92	-5,03	Y+	A1/92	-6,51	Y+	A1/92	-6,98
	A1/93	-2,56		A1/93	-2,00		A1/93	-2,72		A1/93	-3,20

RISULTANTI SOLLECITAZIONI NODI PLATEE - SLU

Nod3d N.ro	Combinazione N.ro	Fz (t)	Nod3d N.ro	Combinazione N.ro	Fz (t)	Nod3d N.ro	Combinazione N.ro	Fz (t)	Nod3d N.ro	Combinazione N.ro	Fz (t)
	A1/94	-2,80		A1/94	-2,18		A1/94	-2,97		A1/94	-3,48
	A1/95	-5,23		A1/95	-3,91		A1/95	-5,03		A1/95	-5,35
	A1/96	-5,48		A1/96	-4,10		A1/96	-5,28		A1/96	-5,62
	A1/97	-2,56		A1/97	-2,00		A1/97	-2,72		A1/97	-3,20
	A1/98	-2,80		A1/98	-2,18		A1/98	-2,97		A1/98	-3,48
	A1/99	-5,23		A1/99	-3,91		A1/99	-5,03		A1/99	-5,35
	A1/100	-5,48		A1/100	-4,10		A1/100	-5,28		A1/100	-5,62
125	A1/1	-2,99	126	A1/1	-2,85	127	A1/1	-3,61	128	A1/1	-5,65
	A1/2	-4,77		A1/2	-3,93		A1/2	-4,20		A1/2	-4,02
	A1/3	-3,28		A1/3	-3,10		A1/3	-3,90		A1/3	-6,02
	A1/4	-5,05		A1/4	-4,18		A1/4	-4,49		A1/4	-4,38
	A1/5	-6,14		A1/5	-5,60		A1/5	-6,77		A1/5	-9,56
	A1/6	-7,91		A1/6	-6,68		A1/6	-7,36		A1/6	-7,93
	A1/7	-6,43		A1/7	-5,85		A1/7	-7,06		A1/7	-9,93
	A1/8	-8,20		A1/8	-6,93		A1/8	-7,65		A1/8	-8,29
	A1/9	-5,73		A1/9	-5,24		A1/9	-6,36		A1/9	-9,06
	A1/10	-7,50		A1/10	-6,32		A1/10	-6,95		A1/10	-7,42
	A1/11	-6,01		A1/11	-5,49		A1/11	-6,65		A1/11	-9,42
	A1/12	-7,79		A1/12	-6,57		A1/12	-7,24		A1/12	-7,79
	A1/13	-5,00		A1/13	-4,61		A1/13	-5,64		A1/13	-8,18
	A1/14	-6,77		A1/14	-5,68		A1/14	-6,22		A1/14	-6,54
	A1/15	-5,28		A1/15	-4,86		A1/15	-5,93		A1/15	-8,54
	A1/16	-7,06		A1/16	-5,94		A1/16	-6,51		A1/16	-6,91
	A1/17	-8,15		A1/17	-7,36		A1/17	-8,80		A1/17	-12,09
	A1/18	-9,92		A1/18	-8,44		A1/18	-9,39		A1/18	-10,46
	A1/19	-8,43		A1/19	-7,61		A1/19	-9,09		A1/19	-12,45
	A1/20	-10,21		A1/20	-8,69		A1/20	-9,68		A1/20	-10,82
	A1/21	-7,73		A1/21	-7,00		A1/21	-8,39		A1/21	-11,59
	A1/22	-9,51		A1/22	-8,08		A1/22	-8,97		A1/22	-9,95
	A1/23	-8,02		A1/23	-7,25		A1/23	-8,68		A1/23	-11,95
	A1/24	-9,79		A1/24	-8,33		A1/24	-9,26		A1/24	-10,31
	A1/25	-4,97		A1/25	-4,59		A1/25	-5,61		A1/25	-8,15
	A1/26	-6,75		A1/26	-5,66		A1/26	-6,20		A1/26	-6,51
	A1/27	-4,97		A1/27	-4,59		A1/27	-5,61		A1/27	-8,15
	A1/28	-6,75		A1/28	-5,66		A1/28	-6,20		A1/28	-6,51
	A1/29	-8,12		A1/29	-7,34		A1/29	-8,77		A1/29	-12,06
	A1/30	-9,89		A1/30	-8,41		A1/30	-9,36		A1/30	-10,42
	A1/31	-8,12		A1/31	-7,34		A1/31	-8,77		A1/31	-12,06
	A1/32	-9,89		A1/32	-8,41		A1/32	-9,36		A1/32	-10,42
	A1/33	-7,71		A1/33	-6,98		A1/33	-8,36		A1/33	-11,55
	A1/34	-9,48		A1/34	-8,05		A1/34	-8,95		A1/34	-9,92
	A1/35	-7,71		A1/35	-6,98		A1/35	-8,36		A1/35	-11,55
	A1/36	-9,48		A1/36	-8,05		A1/36	-8,95		A1/36	-9,92
	A1/37	-2,40		A1/37	-2,49		A1/37	-3,41		A1/37	-6,20
	A1/38	-5,36		A1/38	-4,29		A1/38	-4,39		A1/38	-3,47
	A1/39	-2,69		A1/39	-2,75		A1/39	-3,70		A1/39	-6,56
	A1/40	-5,64		A1/40	-4,54		A1/40	-4,68		A1/40	-3,83
	A1/41	-4,76		A1/41	-4,56		A1/41	-5,78		A1/41	-9,13
	A1/42	-7,72		A1/42	-6,35		A1/42	-6,76		A1/42	-6,41
	A1/43	-5,05		A1/43	-4,81		A1/43	-6,07		A1/43	-9,49
	A1/44	-8,01		A1/44	-6,60		A1/44	-7,06		A1/44	-6,77
	A1/45	-4,45		A1/45	-4,29		A1/45	-5,47		A1/45	-8,75
	A1/46	-7,41		A1/46	-6,08		A1/46	-6,46		A1/46	-6,03
	A1/47	-4,74		A1/47	-4,54		A1/47	-5,77		A1/47	-9,12
	A1/48	-7,70		A1/48	-6,33		A1/48	-6,75		A1/48	-6,39
	A1/49	-4,41		A1/49	-4,25		A1/49	-5,44		A1/49	-8,72
	A1/50	-7,36		A1/50	-6,04		A1/50	-6,42		A1/50	-6,00
	A1/51	-4,69		A1/51	-4,50		A1/51	-5,73		A1/51	-9,09
	A1/52	-7,65		A1/52	-6,30		A1/52	-6,71		A1/52	-6,36
	A1/53	-6,77		A1/53	-6,31		A1/53	-7,81		A1/53	-11,66
	A1/54	-9,72		A1/54	-8,11		A1/54	-8,79		A1/54	-8,93
	A1/55	-7,05		A1/55	-6,57		A1/55	-8,10		A1/55	-12,02
	A1/56	-10,01		A1/56	-8,36		A1/56	-9,08		A1/56	-9,30
	A1/57	-6,46		A1/57	-6,04		A1/57	-7,50		A1/57	-11,28
	A1/58	-9,41		A1/58	-7,84		A1/58	-8,48		A1/58	-8,55
	A1/59	-6,74		A1/59	-6,30		A1/59	-7,79		A1/59	-11,64
	A1/60	-9,70		A1/60	-8,09		A1/60	-8,77		A1/60	-8,92
	A1/61	-6,74		A1/61	-6,29		A1/61	-7,78		A1/61	-11,63
	A1/62	-9,70		A1/62	-8,08		A1/62	-8,77		A1/62	-8,90
	A1/63	-6,74		A1/63	-6,29		A1/63	-7,78		A1/63	-11,63
	A1/64	-9,70		A1/64	-8,08		A1/64	-8,77		A1/64	-8,90
	A1/65	-6,43		A1/65	-6,02		A1/65	-7,48		A1/65	-11,25
	A1/66	-9,39		A1/66	-7,81		A1/66	-8,46		A1/66	-8,52
	A1/67	-6,43		A1/67	-6,02		A1/67	-7,48		A1/67	-11,25
	A1/68	-9,39		A1/68	-7,81		A1/68	-8,46		A1/68	-8,52
	A1/77	-2,43		A1/77	-2,26		A1/77	-2,78		A1/77	-4,10
	A1/78	-2,64		A1/78	-2,44		A1/78	-2,99		A1/78	-4,37
	A1/79	-3,41		A1/79	-2,85		A1/79	-3,10		A1/79	-3,19
	A1/80	-3,63		A1/80	-3,04		A1/80	-3,32		A1/80	-3,46
	A1/81	-2,43		A1/81	-2,26		A1/81	-2,78		A1/81	-4,10
	A1/82	-2,64		A1/82	-2,44		A1/82	-2,99		A1/82	-4,37
	A1/83	-3,41		A1/83	-2,85		A1/83	-3,10		A1/83	-3,19
	A1/84	-3,63		A1/84	-3,04		A1/84	-3,32		A1/84	-3,46
Y+	A1/92	-5,10	Y+	A1/92	-4,33	Y+	A1/90	-4,81	Y+	A1/86	-6,22

RISULTANTI SOLLECITAZIONI NODI PLATEE - SLU

Nod3d N.ro	Combinazione N.ro	Fz (t)	Nod3d N.ro	Combinazione N.ro	Fz (t)	Nod3d N.ro	Combinazione N.ro	Fz (t)	Nod3d N.ro	Combinazione N.ro	Fz (t)
	A1/93	-2,84		A1/93	-2,61		A1/93	-3,19		A1/93	-4,61
	A1/94	-3,05		A1/94	-2,80		A1/94	-3,40		A1/94	-4,88
	A1/95	-3,82		A1/95	-3,21		A1/95	-3,52		A1/95	-3,70
	A1/96	-4,04		A1/96	-3,40		A1/96	-3,73		A1/96	-3,97
	A1/97	-2,84		A1/97	-2,61		A1/97	-3,19		A1/97	-4,61
	A1/98	-3,05		A1/98	-2,80		A1/98	-3,40		A1/98	-4,88
	A1/99	-3,82		A1/99	-3,21		A1/99	-3,52		A1/99	-3,70
	A1/100	-4,04		A1/100	-3,40		A1/100	-3,73		A1/100	-3,97
129	A1/1	-12,12	130	A1/1	-7,62	131	A1/1	-7,98	132	A1/1	-4,12
	A1/2	0,64		A1/2	1,56		A1/2	-0,37		A1/2	0,79
	A1/3	-12,56		A1/3	-7,84		A1/3	-8,44		A1/3	-4,30
	A1/4	0,20		A1/4	1,34		A1/4	-0,84		A1/4	0,61
	A1/5	-16,74		A1/5	-10,03		A1/5	-12,07		A1/5	-5,74
	A1/6	-3,98		A1/6	-0,84		A1/6	-4,46		A1/6	-0,83
	A1/7	-17,17		A1/7	-10,25		A1/7	-12,53		A1/7	-5,92
	A1/8	-4,41		A1/8	-1,07		A1/8	-4,93		A1/8	-1,01
	A1/9	-16,15		A1/9	-9,71		A1/9	-11,53		A1/9	-5,53
	A1/10	-3,39		A1/10	-0,53		A1/10	-3,92		A1/10	-0,62
	A1/11	-16,58		A1/11	-9,94		A1/11	-11,99		A1/11	-5,71
	A1/12	-3,83		A1/12	-0,76		A1/12	-4,39		A1/12	-0,80
	A1/13	-15,15		A1/13	-9,23		A1/13	-9,86		A1/13	-4,87
	A1/14	-2,39		A1/14	-0,05		A1/14	-2,25		A1/14	0,04
	A1/15	-15,58		A1/15	-9,45		A1/15	-10,32		A1/15	-5,06
	A1/16	-2,82		A1/16	-0,27		A1/16	-2,71		A1/16	-0,15
	A1/17	-19,76		A1/17	-11,63		A1/17	-13,94		A1/17	-6,49
	A1/18	-7,00		A1/18	-2,45		A1/18	-6,34		A1/18	-1,58
	A1/19	-20,20		A1/19	-11,86		A1/19	-14,41		A1/19	-6,67
	A1/20	-7,44		A1/20	-2,68		A1/20	-6,80		A1/20	-1,76
	A1/21	-19,17		A1/21	-11,32		A1/21	-13,41		A1/21	-6,28
	A1/22	-6,41		A1/22	-2,14		A1/22	-5,80		A1/22	-1,37
	A1/23	-19,61		A1/23	-11,55		A1/23	-13,87		A1/23	-6,46
	A1/24	-6,85		A1/24	-2,36		A1/24	-6,26		A1/24	-1,55
	A1/25	-15,10		A1/25	-9,19		A1/25	-9,92		A1/25	-4,89
	A1/26	-2,34		A1/26	-0,01		A1/26	-2,32		A1/26	0,02
	A1/27	-15,10		A1/27	-9,19		A1/27	-9,92		A1/27	-4,89
	A1/28	-2,34		A1/28	-0,01		A1/28	-2,32		A1/28	0,02
	A1/29	-19,72		A1/29	-11,60		A1/29	-14,01		A1/29	-6,51
	A1/30	-6,96		A1/30	-2,42		A1/30	-6,40		A1/30	-1,60
	A1/31	-19,72		A1/31	-11,60		A1/31	-14,01		A1/31	-6,51
	A1/32	-6,96		A1/32	-2,42		A1/32	-6,40		A1/32	-1,60
	A1/33	-19,13		A1/33	-11,29		A1/33	-13,47		A1/33	-6,30
	A1/34	-6,37		A1/34	-2,10		A1/34	-5,86		A1/34	-1,39
	A1/35	-19,13		A1/35	-11,29		A1/35	-13,47		A1/35	-6,30
	A1/36	-6,37		A1/36	-2,10		A1/36	-5,86		A1/36	-1,39
	A1/37	-16,38		A1/37	-10,68		A1/37	-10,51		A1/37	-5,76
	A1/38	4,89		A1/38	4,62		A1/38	2,16		A1/38	2,42
	A1/39	-16,81		A1/39	-10,90		A1/39	-10,98		A1/39	-5,94
	A1/40	4,45		A1/40	4,40		A1/40	1,70		A1/40	2,24
	A1/41	-19,84		A1/41	-12,48		A1/41	-13,58		A1/41	-6,97
	A1/42	1,43		A1/42	2,82		A1/42	-0,91		A1/42	1,21
	A1/43	-20,27		A1/43	-12,71		A1/43	-14,04		A1/43	-7,15
	A1/44	0,99		A1/44	2,59		A1/44	-1,37		A1/44	1,03
	A1/45	-19,40		A1/45	-12,25		A1/45	-13,18		A1/45	-6,81
	A1/46	1,87		A1/46	3,05		A1/46	-0,50		A1/46	1,37
	A1/47	-19,83		A1/47	-12,47		A1/47	-13,64		A1/47	-6,99
	A1/48	1,43		A1/48	2,83		A1/48	-0,97		A1/48	1,19
	A1/49	-19,40		A1/49	-12,29		A1/49	-12,39		A1/49	-6,51
	A1/50	1,87		A1/50	3,02		A1/50	0,28		A1/50	1,67
	A1/51	-19,83		A1/51	-12,51		A1/51	-12,85		A1/51	-6,69
	A1/52	1,43		A1/52	2,79		A1/52	-0,18		A1/52	1,49
	A1/53	-22,86		A1/53	-14,09		A1/53	-15,46		A1/53	-7,72
	A1/54	-1,59		A1/54	1,21		A1/54	-2,78		A1/54	0,46
	A1/55	-23,29		A1/55	-14,32		A1/55	-15,92		A1/55	-7,91
	A1/56	-2,03		A1/56	0,99		A1/56	-3,25		A1/56	0,28
	A1/57	-22,42		A1/57	-13,86		A1/57	-15,05		A1/57	-7,56
	A1/58	-1,15		A1/58	1,44		A1/58	-2,38		A1/58	0,62
	A1/59	-22,85		A1/59	-14,08		A1/59	-15,52		A1/59	-7,74
	A1/60	-1,59		A1/60	1,22		A1/60	-2,84		A1/60	0,44
	A1/61	-22,82		A1/61	-14,06		A1/61	-15,52		A1/61	-7,74
	A1/62	-1,55		A1/62	1,25		A1/62	-2,85		A1/62	0,44
	A1/63	-22,82		A1/63	-14,06		A1/63	-15,52		A1/63	-7,74
	A1/64	-1,55		A1/64	1,25		A1/64	-2,85		A1/64	0,44
	A1/65	-22,37		A1/65	-13,82		A1/65	-15,12		A1/65	-7,58
	A1/66	-1,11		A1/66	1,48		A1/66	-2,44		A1/66	0,60
	A1/67	-22,37		A1/67	-13,82		A1/67	-15,12		A1/67	-7,58
	A1/68	-1,11		A1/68	1,48		A1/68	-2,44		A1/68	0,60
	A1/77	-7,87		A1/77	-4,83		A1/77	-5,28		A1/77	-2,63
	A1/78	-8,20		A1/78	-5,00		A1/78	-5,62		A1/78	-2,76
	A1/79	-0,79		A1/79	0,27		A1/79	-1,06		A1/79	0,10
	A1/80	-1,11		A1/80	0,10		A1/80	-1,40		A1/80	-0,04
	A1/81	-7,87		A1/81	-4,83		A1/81	-5,28		A1/81	-2,63
	A1/82	-8,20		A1/82	-5,00		A1/82	-5,62		A1/82	-2,76
	A1/83	-0,79		A1/83	0,27		A1/83	-1,06		A1/83	0,10
	A1/84	-1,11		A1/84	0,10		A1/84	-1,40		A1/84	-0,04

RISULTANTI SOLLECITAZIONI NODI PLATEE - SLU

Nod3d N.ro	Combinazione N.ro	Fz (t)	Nod3d N.ro	Combinazione N.ro	Fz (t)	Nod3d N.ro	Combinazione N.ro	Fz (t)	Nod3d N.ro	Combinazione N.ro	Fz (t)
	Y+ A1/86	-10,42		Y+ A1/86	-6,18		Y+ A1/88	-7,08		Y+ A1/88	-3,35
	A1/93	-8,49		A1/93	-5,16		A1/93	-5,67		A1/93	-2,78
	A1/94	-8,81		A1/94	-5,32		A1/94	-6,01		A1/94	-2,92
	A1/95	-1,40		A1/95	-0,06		A1/95	-1,44		A1/95	-0,05
	A1/96	-1,72		A1/96	-0,22		A1/96	-1,78		A1/96	-0,19
	A1/97	-8,49		A1/97	-5,16		A1/97	-5,67		A1/97	-2,78
	A1/98	-8,81		A1/98	-5,32		A1/98	-6,01		A1/98	-2,92
	A1/99	-1,40		A1/99	-0,06		A1/99	-1,44		A1/99	-0,05
	A1/100	-1,72		A1/100	-0,22		A1/100	-1,78		A1/100	-0,19
133	A1/1	-5,99	134	A1/1	-3,67	135	A1/1	-2,48	136	A1/1	-2,18
	A1/2	-3,10		A1/2	-3,90		A1/2	-3,33		A1/2	-3,39
	A1/3	-6,49		A1/3	-4,08		A1/3	-2,79		A1/3	-2,48
	A1/4	-3,60		A1/4	-4,31		A1/4	-3,65		A1/4	-3,69
	A1/5	-10,46		A1/5	-7,42		A1/5	-5,36		A1/5	-4,94
	A1/6	-7,57		A1/6	-7,64		A1/6	-6,21		A1/6	-6,15
	A1/7	-10,96		A1/7	-7,83		A1/7	-5,67		A1/7	-5,25
	A1/8	-8,07		A1/8	-8,05		A1/8	-6,53		A1/8	-6,45
	A1/9	-9,87		A1/9	-6,91		A1/9	-4,97		A1/9	-4,57
	A1/10	-6,98		A1/10	-7,14		A1/10	-5,82		A1/10	-5,78
	A1/11	-10,37		A1/11	-7,33		A1/11	-5,29		A1/11	-4,87
	A1/12	-7,48		A1/12	-7,55		A1/12	-6,14		A1/12	-6,08
	A1/13	-8,02		A1/13	-5,35		A1/13	-3,76		A1/13	-3,41
	A1/14	-5,13		A1/14	-5,58		A1/14	-4,62		A1/14	-4,61
	A1/15	-8,52		A1/15	-5,76		A1/15	-4,08		A1/15	-3,71
	A1/16	-5,63		A1/16	-5,99		A1/16	-4,93		A1/16	-4,92
	A1/17	-12,49		A1/17	-9,10		A1/17	-6,64		A1/17	-6,17
	A1/18	-9,60		A1/18	-9,32		A1/18	-7,50		A1/18	-7,38
	A1/19	-13,00		A1/19	-9,51		A1/19	-6,96		A1/19	-6,48
	A1/20	-10,11		A1/20	-9,73		A1/20	-7,81		A1/20	-7,68
	A1/21	-11,90		A1/21	-8,59		A1/21	-6,25		A1/21	-5,80
	A1/22	-9,01		A1/22	-8,82		A1/22	-7,11		A1/22	-7,00
	A1/23	-12,40		A1/23	-9,01		A1/23	-6,57		A1/23	-6,10
	A1/24	-9,51		A1/24	-9,23		A1/24	-7,43		A1/24	-7,31
	A1/25	-8,09		A1/25	-5,41		A1/25	-3,81		A1/25	-3,45
	A1/26	-5,20		A1/26	-5,63		A1/26	-4,66		A1/26	-4,66
	A1/27	-8,09		A1/27	-5,41		A1/27	-3,81		A1/27	-3,45
	A1/28	-5,20		A1/28	-5,63		A1/28	-4,66		A1/28	-4,66
	A1/29	-12,56		A1/29	-9,15		A1/29	-6,69		A1/29	-6,21
	A1/30	-9,67		A1/30	-9,38		A1/30	-7,54		A1/30	-7,42
	A1/31	-12,56		A1/31	-9,15		A1/31	-6,69		A1/31	-6,21
	A1/32	-9,67		A1/32	-9,38		A1/32	-7,54		A1/32	-7,42
	A1/33	-11,97		A1/33	-8,65		A1/33	-6,30		A1/33	-5,84
	A1/34	-9,08		A1/34	-8,87		A1/34	-7,15		A1/34	-7,05
	A1/35	-11,97		A1/35	-8,65		A1/35	-6,30		A1/35	-5,84
	A1/36	-9,08		A1/36	-8,87		A1/36	-7,15		A1/36	-7,05
	A1/37	-6,95		A1/37	-3,60		A1/37	-2,19		A1/37	-1,78
	A1/38	-2,13		A1/38	-3,97		A1/38	-3,62		A1/38	-3,79
	A1/39	-7,45		A1/39	-4,01		A1/39	-2,51		A1/39	-2,08
	A1/40	-2,64		A1/40	-4,38		A1/40	-3,93		A1/40	-4,09
	A1/41	-10,31		A1/41	-6,40		A1/41	-4,35		A1/41	-3,85
	A1/42	-5,49		A1/42	-6,78		A1/42	-5,78		A1/42	-5,86
	A1/43	-10,81		A1/43	-6,82		A1/43	-4,67		A1/43	-4,15
	A1/44	-5,99		A1/44	-7,19		A1/44	-6,09		A1/44	-6,16
	A1/45	-9,86		A1/45	-6,03		A1/45	-4,06		A1/45	-3,57
	A1/46	-5,04		A1/46	-6,40		A1/46	-5,49		A1/46	-5,58
	A1/47	-10,36		A1/47	-6,44		A1/47	-4,38		A1/47	-3,87
	A1/48	-5,54		A1/48	-6,82		A1/48	-5,80		A1/48	-5,88
	A1/49	-8,98		A1/49	-5,28		A1/49	-3,48		A1/49	-3,01
	A1/50	-4,17		A1/50	-5,65		A1/50	-4,90		A1/50	-5,02
	A1/51	-9,49		A1/51	-5,69		A1/51	-3,79		A1/51	-3,31
	A1/52	-4,67		A1/52	-6,06		A1/52	-5,22		A1/52	-5,32
	A1/53	-12,34		A1/53	-8,08		A1/53	-5,64		A1/53	-5,08
	A1/54	-7,52		A1/54	-8,46		A1/54	-7,06		A1/54	-7,09
	A1/55	-12,84		A1/55	-8,50		A1/55	-5,95		A1/55	-5,38
	A1/56	-8,02		A1/56	-8,87		A1/56	-7,38		A1/56	-7,39
	A1/57	-11,89		A1/57	-7,71		A1/57	-5,35		A1/57	-4,80
	A1/58	-7,08		A1/58	-8,08		A1/58	-6,77		A1/58	-6,81
	A1/59	-12,39		A1/59	-8,12		A1/59	-5,66		A1/59	-5,10
	A1/60	-7,58		A1/60	-8,50		A1/60	-7,09		A1/60	-7,11
	A1/61	-12,41		A1/61	-8,14		A1/61	-5,68		A1/61	-5,12
	A1/62	-7,59		A1/62	-8,52		A1/62	-7,11		A1/62	-7,13
	A1/63	-12,41		A1/63	-8,14		A1/63	-5,68		A1/63	-5,12
	A1/64	-7,59		A1/64	-8,52		A1/64	-7,11		A1/64	-7,13
	A1/65	-11,96		A1/65	-7,76		A1/65	-5,39		A1/65	-4,84
	A1/66	-7,15		A1/66	-8,14		A1/66	-6,81		A1/66	-6,85
	A1/67	-11,96		A1/67	-7,76		A1/67	-5,39		A1/67	-4,84
	A1/68	-7,15		A1/68	-8,14		A1/68	-6,81		A1/68	-6,85
	A1/77	-4,25		A1/77	-2,81		A1/77	-1,96		A1/77	-1,77
	A1/78	-4,62		A1/78	-3,11		A1/78	-2,20		A1/78	-2,00
	A1/79	-2,64		A1/79	-2,93		A1/79	-2,44		A1/79	-2,44
	A1/80	-3,01		A1/80	-3,24		A1/80	-2,67		A1/80	-2,67
	A1/81	-4,25		A1/81	-2,81		A1/81	-1,96		A1/81	-1,77
	A1/82	-4,62		A1/82	-3,11		A1/82	-2,20		A1/82	-2,00
	A1/83	-2,64		A1/83	-2,93		A1/83	-2,44		A1/83	-2,44

RISULTANTI SOLLECITAZIONI NODI PLATEE - SLU

Nod3d N.ro	Combinazione N.ro	Fz (t)	Nod3d N.ro	Combinazione N.ro	Fz (t)	Nod3d N.ro	Combinazione N.ro	Fz (t)	Nod3d N.ro	Combinazione N.ro	Fz (t)
	A1/84	-3,01		A1/84	-3,24		A1/84	-2,67		A1/84	-2,67
	Y+ A1/88	-6,20		Y+ A1/92	-4,54		Y+ A1/90	-3,67		Y+ A1/90	-3,62
	A1/93	-4,67		A1/93	-3,15		A1/93	-2,23		A1/93	-2,03
	A1/94	-5,04		A1/94	-3,46		A1/94	-2,46		A1/94	-2,25
	A1/95	-3,06		A1/95	-3,28		A1/95	-2,70		A1/95	-2,70
	A1/96	-3,43		A1/96	-3,58		A1/96	-2,94		A1/96	-2,92
	A1/97	-4,67		A1/97	-3,15		A1/97	-2,23		A1/97	-2,03
	A1/98	-5,04		A1/98	-3,46		A1/98	-2,46		A1/98	-2,25
	A1/99	-3,06		A1/99	-3,28		A1/99	-2,70		A1/99	-2,70
	A1/100	-3,43		A1/100	-3,58		A1/100	-2,94		A1/100	-2,92
137	A1/1	-2,27	138	A1/1	-1,81	139	A1/1	-1,26	140	A1/1	-1,59
	A1/2	-4,99		A1/2	-4,74		A1/2	-3,64		A1/2	-4,98
	A1/3	-2,66		A1/3	-2,16		A1/3	-1,52		A1/3	-1,94
	A1/4	-5,38		A1/4	-5,09		A1/4	-3,90		A1/4	-5,33
	A1/5	-5,89		A1/5	-5,07		A1/5	-3,70		A1/5	-4,88
	A1/6	-8,60		A1/6	-8,00		A1/6	-6,08		A1/6	-8,26
	A1/7	-6,28		A1/7	-5,42		A1/7	-3,97		A1/7	-5,23
	A1/8	-9,00		A1/8	-8,35		A1/8	-6,35		A1/8	-8,62
	A1/9	-5,39		A1/9	-4,62		A1/9	-3,37		A1/9	-4,42
	A1/10	-8,11		A1/10	-7,56		A1/10	-5,75		A1/10	-7,81
	A1/11	-5,78		A1/11	-4,98		A1/11	-3,63		A1/11	-4,77
	A1/12	-8,50		A1/12	-7,91		A1/12	-6,01		A1/12	-8,16
	A1/13	-3,86		A1/13	-3,23		A1/13	-2,33		A1/13	-3,02
	A1/14	-6,58		A1/14	-6,17		A1/14	-4,70		A1/14	-6,41
	A1/15	-4,25		A1/15	-3,59		A1/15	-2,59		A1/15	-3,37
	A1/16	-6,97		A1/16	-6,52		A1/16	-4,97		A1/16	-6,76
	A1/17	-7,48		A1/17	-6,50		A1/17	-4,77		A1/17	-6,30
	A1/18	-10,19		A1/18	-9,43		A1/18	-7,15		A1/18	-9,69
	A1/19	-7,87		A1/19	-6,85		A1/19	-5,03		A1/19	-6,66
	A1/20	-10,59		A1/20	-9,78		A1/20	-7,41		A1/20	-10,05
	A1/21	-6,98		A1/21	-6,05		A1/21	-4,43		A1/21	-5,85
	A1/22	-9,70		A1/22	-8,98		A1/22	-6,81		A1/22	-9,24
	A1/23	-7,38		A1/23	-6,40		A1/23	-4,70		A1/23	-6,20
	A1/24	-10,09		A1/24	-9,34		A1/24	-7,08		A1/24	-9,59
	A1/25	-3,91		A1/25	-3,28		A1/25	-2,36		A1/25	-3,07
	A1/26	-6,63		A1/26	-6,21		A1/26	-4,74		A1/26	-6,46
	A1/27	-3,91		A1/27	-3,28		A1/27	-2,36		A1/27	-3,07
	A1/28	-6,63		A1/28	-6,21		A1/28	-4,74		A1/28	-6,46
	A1/29	-7,53		A1/29	-6,55		A1/29	-4,81		A1/29	-6,35
	A1/30	-10,25		A1/30	-9,48		A1/30	-7,19		A1/30	-9,74
	A1/31	-7,53		A1/31	-6,55		A1/31	-4,81		A1/31	-6,35
	A1/32	-10,25		A1/32	-9,48		A1/32	-7,19		A1/32	-9,74
	A1/33	-7,04		A1/33	-6,10		A1/33	-4,47		A1/33	-5,90
	A1/34	-9,75		A1/34	-9,03		A1/34	-6,85		A1/34	-9,29
	A1/35	-7,04		A1/35	-6,10		A1/35	-4,47		A1/35	-5,90
	A1/36	-9,75		A1/36	-9,03		A1/36	-6,85		A1/36	-9,29
	A1/37	-1,36		A1/37	-0,83		A1/37	-0,47		A1/37	-0,46
	A1/38	-5,89		A1/38	-5,71		A1/38	-4,43		A1/38	-6,11
	A1/39	-1,75		A1/39	-1,18		A1/39	-0,73		A1/39	-0,81
	A1/40	-6,28		A1/40	-6,07		A1/40	-4,69		A1/40	-6,46
	A1/41	-4,08		A1/41	-3,28		A1/41	-2,30		A1/41	-2,92
	A1/42	-8,61		A1/42	-8,16		A1/42	-6,26		A1/42	-8,57
	A1/43	-4,47		A1/43	-3,63		A1/43	-2,56		A1/43	-3,28
	A1/44	-9,00		A1/44	-8,52		A1/44	-6,53		A1/44	-8,92
	A1/45	-3,71		A1/45	-2,94		A1/45	-2,05		A1/45	-2,58
	A1/46	-8,23		A1/46	-7,83		A1/46	-6,01		A1/46	-8,23
	A1/47	-4,10		A1/47	-3,29		A1/47	-2,31		A1/47	-2,94
	A1/48	-8,63		A1/48	-8,18		A1/48	-6,28		A1/48	-8,58
	A1/49	-2,95		A1/49	-2,26		A1/49	-1,53		A1/49	-1,89
	A1/50	-7,48		A1/50	-7,14		A1/50	-5,50		A1/50	-7,54
	A1/51	-3,35		A1/51	-2,61		A1/51	-1,79		A1/51	-2,24
	A1/52	-7,87		A1/52	-7,49		A1/52	-5,76		A1/52	-7,89
	A1/53	-5,67		A1/53	-4,71		A1/53	-3,37		A1/53	-4,35
	A1/54	-10,20		A1/54	-9,59		A1/54	-7,33		A1/54	-10,00
	A1/55	-6,06		A1/55	-5,06		A1/55	-3,63		A1/55	-4,71
	A1/56	-10,59		A1/56	-9,94		A1/56	-7,59		A1/56	-10,35
	A1/57	-5,30		A1/57	-4,37		A1/57	-3,11		A1/57	-4,01
	A1/58	-9,83		A1/58	-9,26		A1/58	-7,08		A1/58	-9,66
	A1/59	-5,69		A1/59	-4,72		A1/59	-3,38		A1/59	-4,37
	A1/60	-10,22		A1/60	-9,61		A1/60	-7,34		A1/60	-10,01
	A1/61	-5,72		A1/61	-4,76		A1/61	-3,40		A1/61	-4,40
	A1/62	-10,25		A1/62	-9,64		A1/62	-7,37		A1/62	-10,05
	A1/63	-5,72		A1/63	-4,76		A1/63	-3,40		A1/63	-4,40
	A1/64	-10,25		A1/64	-9,64		A1/64	-7,37		A1/64	-10,05
	A1/65	-5,35		A1/65	-4,42		A1/65	-3,15		A1/65	-4,06
	A1/66	-9,88		A1/66	-9,30		A1/66	-7,12		A1/66	-9,71
	A1/67	-5,35		A1/67	-4,42		A1/67	-3,15		A1/67	-4,06
	A1/68	-9,88		A1/68	-9,30		A1/68	-7,12		A1/68	-9,71
	A1/77	-1,99		A1/77	-1,66		A1/77	-1,19		A1/77	-1,55
	A1/78	-2,28		A1/78	-1,93		A1/78	-1,39		A1/78	-1,81
	A1/79	-3,50		A1/79	-3,29		A1/79	-2,52		A1/79	-3,43
	A1/80	-3,79		A1/80	-3,55		A1/80	-2,71		A1/80	-3,69
	A1/81	-1,99		A1/81	-1,66		A1/81	-1,19		A1/81	-1,55
	A1/82	-2,28		A1/82	-1,93		A1/82	-1,39		A1/82	-1,81

RISULTANTI SOLLECITAZIONI NODI PLATEE - SLU

Nod3d N.ro	Combinazione N.ro	Fz (t)	Nod3d N.ro	Combinazione N.ro	Fz (t)	Nod3d N.ro	Combinazione N.ro	Fz (t)	Nod3d N.ro	Combinazione N.ro	Fz (t)
	A1/83	-3,50		A1/83	-3,29		A1/83	-2,52		A1/83	-3,43
	A1/84	-3,79		A1/84	-3,55		A1/84	-2,71		A1/84	-3,69
	Y+ A1/90	-5,03		Y+ A1/90	-4,66		Y+ A1/90	-3,54		Y+ A1/90	-4,80
	A1/93	-2,32		A1/93	-1,96		A1/93	-1,41		A1/93	-1,84
	A1/94	-2,61		A1/94	-2,22		A1/94	-1,61		A1/94	-2,10
	A1/95	-3,83		A1/95	-3,59		A1/95	-2,74		A1/95	-3,72
	A1/96	-4,12		A1/96	-3,85		A1/96	-2,93		A1/96	-3,98
	A1/97	-2,32		A1/97	-1,96		A1/97	-1,41		A1/97	-1,84
	A1/98	-2,61		A1/98	-2,22		A1/98	-1,61		A1/98	-2,10
	A1/99	-3,83		A1/99	-3,59		A1/99	-2,74		A1/99	-3,72
	A1/100	-4,12		A1/100	-3,85		A1/100	-2,93		A1/100	-3,98
141	A1/1	-1,66	142	A1/1	-1,19	143	A1/1	-0,82	144	A1/1	-0,82
	A1/2	-5,84		A1/2	-4,64		A1/2	-3,24		A1/2	-3,28
	A1/3	-2,07		A1/3	-1,50		A1/3	-1,04		A1/3	-1,04
	A1/4	-6,24		A1/4	-4,95		A1/4	-3,46		A1/4	-3,50
	A1/5	-5,43		A1/5	-4,13		A1/5	-2,87		A1/5	-2,90
	A1/6	-9,60		A1/6	-7,58		A1/6	-5,30		A1/6	-5,35
	A1/7	-5,83		A1/7	-4,44		A1/7	-3,09		A1/7	-3,12
	A1/8	-10,01		A1/8	-7,89		A1/8	-5,51		A1/8	-5,57
	A1/9	-4,91		A1/9	-3,72		A1/9	-2,59		A1/9	-2,61
	A1/10	-9,08		A1/10	-7,17		A1/10	-5,01		A1/10	-5,06
	A1/11	-5,31		A1/11	-4,03		A1/11	-2,80		A1/11	-2,83
	A1/12	-9,49		A1/12	-7,48		A1/12	-5,23		A1/12	-5,28
	A1/13	-3,29		A1/13	-2,46		A1/13	-1,70		A1/13	-1,72
	A1/14	-7,47		A1/14	-5,91		A1/14	-4,13		A1/14	-4,17
	A1/15	-3,70		A1/15	-2,77		A1/15	-1,92		A1/15	-1,94
	A1/16	-7,87		A1/16	-6,22		A1/16	-4,35		A1/16	-4,39
	A1/17	-7,06		A1/17	-5,40		A1/17	-3,76		A1/17	-3,79
	A1/18	-11,23		A1/18	-8,85		A1/18	-6,18		A1/18	-6,24
	A1/19	-7,46		A1/19	-5,71		A1/19	-3,97		A1/19	-4,01
	A1/20	-11,63		A1/20	-9,16		A1/20	-6,40		A1/20	-6,46
	A1/21	-6,54		A1/21	-4,99		A1/21	-3,47		A1/21	-3,51
	A1/22	-10,71		A1/22	-8,44		A1/22	-5,90		A1/22	-5,96
	A1/23	-6,94		A1/23	-5,30		A1/23	-3,69		A1/23	-3,73
	A1/24	-11,12		A1/24	-8,75		A1/24	-6,11		A1/24	-6,18
	A1/25	-3,35		A1/25	-2,50		A1/25	-1,73		A1/25	-1,75
	A1/26	-7,53		A1/26	-5,95		A1/26	-4,16		A1/26	-4,20
	A1/27	-3,35		A1/27	-2,50		A1/27	-1,73		A1/27	-1,75
	A1/28	-7,53		A1/28	-5,95		A1/28	-4,16		A1/28	-4,20
	A1/29	-7,11		A1/29	-5,44		A1/29	-3,78		A1/29	-3,82
	A1/30	-11,29		A1/30	-8,89		A1/30	-6,21		A1/30	-6,27
	A1/31	-7,11		A1/31	-5,44		A1/31	-3,78		A1/31	-3,82
	A1/32	-11,29		A1/32	-8,89		A1/32	-6,21		A1/32	-6,27
	A1/33	-6,59		A1/33	-5,03		A1/33	-3,50		A1/33	-3,54
	A1/34	-10,77		A1/34	-8,48		A1/34	-5,93		A1/34	-5,99
	A1/35	-6,59		A1/35	-5,03		A1/35	-3,50		A1/35	-3,54
	A1/36	-10,77		A1/36	-8,48		A1/36	-5,93		A1/36	-5,99
	A1/37	-0,27		A1/37	-0,04		A1/37	-0,01		A1/37	-0,01
	A1/38	-7,23		A1/38	-5,79		A1/38	-4,05		A1/38	-4,09
	A1/39	-0,67		A1/39	-0,35		A1/39	-0,23		A1/39	-0,23
	A1/40	-7,63		A1/40	-6,10		A1/40	-4,27		A1/40	-4,31
	A1/41	-3,10		A1/41	-2,24		A1/41	-1,55		A1/41	-1,56
	A1/42	-10,05		A1/42	-7,99		A1/42	-5,59		A1/42	-5,65
	A1/43	-3,50		A1/43	-2,56		A1/43	-1,77		A1/43	-1,78
	A1/44	-10,46		A1/44	-8,31		A1/44	-5,81		A1/44	-5,87
	A1/45	-2,71		A1/45	-1,94		A1/45	-1,34		A1/45	-1,35
	A1/46	-9,66		A1/46	-7,69		A1/46	-5,38		A1/46	-5,43
	A1/47	-3,11		A1/47	-2,25		A1/47	-1,55		A1/47	-1,57
	A1/48	-10,07		A1/48	-8,00		A1/48	-5,60		A1/48	-5,65
	A1/49	-1,90		A1/49	-1,31		A1/49	-0,89		A1/49	-0,90
	A1/50	-8,86		A1/50	-7,06		A1/50	-4,94		A1/50	-4,99
	A1/51	-2,30		A1/51	-1,62		A1/51	-1,11		A1/51	-1,12
	A1/52	-9,26		A1/52	-7,37		A1/52	-5,16		A1/52	-5,21
	A1/53	-4,73		A1/53	-3,51		A1/53	-2,43		A1/53	-2,46
	A1/54	-11,68		A1/54	-9,26		A1/54	-6,48		A1/54	-6,54
	A1/55	-5,13		A1/55	-3,82		A1/55	-2,65		A1/55	-2,68
	A1/56	-12,09		A1/56	-9,57		A1/56	-6,69		A1/56	-6,76
	A1/57	-4,34		A1/57	-3,20		A1/57	-2,22		A1/57	-2,24
	A1/58	-11,29		A1/58	-8,96		A1/58	-6,26		A1/58	-6,33
	A1/59	-4,74		A1/59	-3,52		A1/59	-2,44		A1/59	-2,46
	A1/60	-11,70		A1/60	-9,27		A1/60	-6,48		A1/60	-6,55
	A1/61	-4,78		A1/61	-3,55		A1/61	-2,46		A1/61	-2,49
	A1/62	-11,74		A1/62	-9,30		A1/62	-6,51		A1/62	-6,57
	A1/63	-4,78		A1/63	-3,55		A1/63	-2,46		A1/63	-2,49
	A1/64	-11,74		A1/64	-9,30		A1/64	-6,51		A1/64	-6,57
	A1/65	-4,39		A1/65	-3,25		A1/65	-2,25		A1/65	-2,27
	A1/66	-11,35		A1/66	-9,00		A1/66	-6,29		A1/66	-6,36
	A1/67	-4,39		A1/67	-3,25		A1/67	-2,25		A1/67	-2,27
	A1/68	-11,35		A1/68	-9,00		A1/68	-6,29		A1/68	-6,36
	A1/77	-1,68		A1/77	-1,25		A1/77	-0,87		A1/77	-0,87
	A1/78	-1,98		A1/78	-1,48		A1/78	-1,03		A1/78	-1,04
	A1/79	-4,00		A1/79	-3,17		A1/79	-2,21		A1/79	-2,23
	A1/80	-4,30		A1/80	-3,40		A1/80	-2,37		A1/80	-2,40
	A1/81	-1,68		A1/81	-1,25		A1/81	-0,87		A1/81	-0,87

RISULTANTI SOLLECITAZIONI NODI PLATEE - SLU

Nod3d N.ro	Combinazione N.ro	Fz (t)	Nod3d N.ro	Combinazione N.ro	Fz (t)	Nod3d N.ro	Combinazione N.ro	Fz (t)	Nod3d N.ro	Combinazione N.ro	Fz (t)
	A1/82	-1,98		A1/82	-1,48		A1/82	-1,03		A1/82	-1,04
	A1/83	-4,00		A1/83	-3,17		A1/83	-2,21		A1/83	-2,23
	A1/84	-4,30		A1/84	-3,40		A1/84	-2,37		A1/84	-2,40
	Y+ A1/90	-5,57		Y+ A1/90	-4,38		Y+ A1/92	-3,06		Y+ A1/92	-3,09
	A1/93	-2,02		A1/93	-1,51		A1/93	-1,05		A1/93	-1,06
	A1/94	-2,32		A1/94	-1,74		A1/94	-1,21		A1/94	-1,22
	A1/95	-4,34		A1/95	-3,43		A1/95	-2,40		A1/95	-2,42
	A1/96	-4,64		A1/96	-3,66		A1/96	-2,56		A1/96	-2,58
	A1/97	-2,02		A1/97	-1,51		A1/97	-1,05		A1/97	-1,06
	A1/98	-2,32		A1/98	-1,74		A1/98	-1,21		A1/98	-1,22
	A1/99	-4,34		A1/99	-3,43		A1/99	-2,40		A1/99	-2,42
	A1/100	-4,64		A1/100	-3,66		A1/100	-2,56		A1/100	-2,58
145	A1/1	-1,18	146	A1/1	-1,62	147	A1/1	-1,56	148	A1/1	-1,26
	A1/2	-4,65		A1/2	-5,74		A1/2	-4,91		A1/2	-3,64
	A1/3	-1,50		A1/3	-2,02		A1/3	-1,91		A1/3	-1,52
	A1/4	-4,97		A1/4	-6,14		A1/4	-5,26		A1/4	-3,91
	A1/5	-4,14		A1/5	-5,36		A1/5	-4,85		A1/5	-3,75
	A1/6	-7,61		A1/6	-9,48		A1/6	-8,19		A1/6	-6,13
	A1/7	-4,46		A1/7	-5,76		A1/7	-5,20		A1/7	-4,01
	A1/8	-7,93		A1/8	-9,88		A1/8	-8,55		A1/8	-6,40
	A1/9	-3,73		A1/9	-4,84		A1/9	-4,39		A1/9	-3,41
	A1/10	-7,20		A1/10	-8,96		A1/10	-7,74		A1/10	-5,79
	A1/11	-4,05		A1/11	-5,24		A1/11	-4,74		A1/11	-3,67
	A1/12	-7,52		A1/12	-9,36		A1/12	-8,09		A1/12	-6,06
	A1/13	-2,46		A1/13	-3,24		A1/13	-2,99		A1/13	-2,34
	A1/14	-5,93		A1/14	-7,36		A1/14	-6,34		A1/14	-4,73
	A1/15	-2,77		A1/15	-3,64		A1/15	-3,34		A1/15	-2,61
	A1/16	-6,24		A1/16	-7,76		A1/16	-6,69		A1/16	-5,00
	A1/17	-5,42		A1/17	-6,98		A1/17	-6,27		A1/17	-4,83
	A1/18	-8,89		A1/18	-11,10		A1/18	-9,62		A1/18	-7,22
	A1/19	-5,73		A1/19	-7,38		A1/19	-6,63		A1/19	-5,10
	A1/20	-9,20		A1/20	-11,50		A1/20	-9,98		A1/20	-7,49
	A1/21	-5,01		A1/21	-6,46		A1/21	-5,82		A1/21	-4,49
	A1/22	-8,48		A1/22	-10,58		A1/22	-9,17		A1/22	-6,88
	A1/23	-5,32		A1/23	-6,86		A1/23	-6,17		A1/23	-4,76
	A1/24	-8,79		A1/24	-10,98		A1/24	-9,52		A1/24	-7,14
	A1/25	-2,50		A1/25	-3,29		A1/25	-3,04		A1/25	-2,38
	A1/26	-5,97		A1/26	-7,41		A1/26	-6,38		A1/26	-4,76
	A1/27	-2,50		A1/27	-3,29		A1/27	-3,04		A1/27	-2,38
	A1/28	-5,97		A1/28	-7,41		A1/28	-6,38		A1/28	-4,76
	A1/29	-5,46		A1/29	-7,04		A1/29	-6,32		A1/29	-4,87
	A1/30	-8,93		A1/30	-11,15		A1/30	-9,67		A1/30	-7,25
	A1/31	-5,46		A1/31	-7,04		A1/31	-6,32		A1/31	-4,87
	A1/32	-8,93		A1/32	-11,15		A1/32	-9,67		A1/32	-7,25
	A1/33	-5,05		A1/33	-6,52		A1/33	-5,87		A1/33	-4,53
	A1/34	-8,52		A1/34	-10,64		A1/34	-9,22		A1/34	-6,91
	A1/35	-5,05		A1/35	-6,52		A1/35	-5,87		A1/35	-4,53
	A1/36	-8,52		A1/36	-10,64		A1/36	-9,22		A1/36	-6,91
	A1/37	-0,03		A1/37	-0,25		A1/37	-0,44		A1/37	-0,46
	A1/38	-5,81		A1/38	-7,11		A1/38	-6,02		A1/38	-4,44
	A1/39	-0,34		A1/39	-0,65		A1/39	-0,79		A1/39	-0,73
	A1/40	-6,13		A1/40	-7,51		A1/40	-6,37		A1/40	-4,70
	A1/41	-2,25		A1/41	-3,05		A1/41	-2,91		A1/41	-2,33
	A1/42	-8,03		A1/42	-9,91		A1/42	-8,49		A1/42	-6,30
	A1/43	-2,56		A1/43	-3,45		A1/43	-3,26		A1/43	-2,60
	A1/44	-8,34		A1/44	-10,31		A1/44	-8,84		A1/44	-6,57
	A1/45	-1,94		A1/45	-2,67		A1/45	-2,57		A1/45	-2,07
	A1/46	-7,72		A1/46	-9,53		A1/46	-8,15		A1/46	-6,05
	A1/47	-2,25		A1/47	-3,06		A1/47	-2,92		A1/47	-2,34
	A1/48	-8,04		A1/48	-9,93		A1/48	-8,50		A1/48	-6,32
	A1/49	-1,30		A1/49	-1,87		A1/49	-1,87		A1/49	-1,55
	A1/50	-7,09		A1/50	-8,73		A1/50	-7,45		A1/50	-5,52
	A1/51	-1,62		A1/51	-2,27		A1/51	-2,22		A1/51	-1,82
	A1/52	-7,40		A1/52	-9,13		A1/52	-7,80		A1/52	-5,79
	A1/53	-3,52		A1/53	-4,67		A1/53	-4,34		A1/53	-3,42
	A1/54	-9,31		A1/54	-11,53		A1/54	-9,92		A1/54	-7,39
	A1/55	-3,84		A1/55	-5,07		A1/55	-4,69		A1/55	-3,68
	A1/56	-9,62		A1/56	-11,93		A1/56	-10,27		A1/56	-7,66
	A1/57	-3,22		A1/57	-4,29		A1/57	-4,00		A1/57	-3,16
	A1/58	-9,00		A1/58	-11,15		A1/58	-9,58		A1/58	-7,13
	A1/59	-3,53		A1/59	-4,68		A1/59	-4,35		A1/59	-3,43
	A1/60	-9,31		A1/60	-11,55		A1/60	-9,93		A1/60	-7,40
	A1/61	-3,57		A1/61	-4,73		A1/61	-4,39		A1/61	-3,45
	A1/62	-9,35		A1/62	-11,59		A1/62	-9,97		A1/62	-7,43
	A1/63	-3,57		A1/63	-4,73		A1/63	-4,39		A1/63	-3,45
	A1/64	-9,35		A1/64	-11,59		A1/64	-9,97		A1/64	-7,43
	A1/65	-3,26		A1/65	-4,34		A1/65	-4,05		A1/65	-3,20
	A1/66	-9,04		A1/66	-11,20		A1/66	-9,63		A1/66	-7,17
	A1/67	-3,26		A1/67	-4,34		A1/67	-4,05		A1/67	-3,20
	A1/68	-9,04		A1/68	-11,20		A1/68	-9,63		A1/68	-7,17
	A1/77	-1,25		A1/77	-1,64		A1/77	-1,52		A1/77	-1,19
	A1/78	-1,48		A1/78	-1,94		A1/78	-1,78		A1/78	-1,39
	A1/79	-3,18		A1/79	-3,93		A1/79	-3,38		A1/79	-2,52
	A1/80	-3,41		A1/80	-4,23		A1/80	-3,64		A1/80	-2,72

RISULTANTI SOLLECITAZIONI NODI PLATEE - SLU

Nod3d N.ro	Combinazione N.ro	Fz (t)	Nod3d N.ro	Combinazione N.ro	Fz (t)	Nod3d N.ro	Combinazione N.ro	Fz (t)	Nod3d N.ro	Combinazione N.ro	Fz (t)
	A1/81	-1,25		A1/81	-1,64		A1/81	-1,52		A1/81	-1,19
	A1/82	-1,48		A1/82	-1,94		A1/82	-1,78		A1/82	-1,39
	A1/83	-3,18		A1/83	-3,93		A1/83	-3,38		A1/83	-2,52
	A1/84	-3,41		A1/84	-4,23		A1/84	-3,64		A1/84	-2,72
Y+	A1/92	-4,40	Y+	A1/92	-5,48	Y+	A1/92	-4,75	Y+	A1/92	-3,56
	A1/93	-1,51		A1/93	-1,98		A1/93	-1,81		A1/93	-1,42
	A1/94	-1,74		A1/94	-2,27		A1/94	-2,07		A1/94	-1,62
	A1/95	-3,44		A1/95	-4,26		A1/95	-3,67		A1/95	-2,74
	A1/96	-3,67		A1/96	-4,56		A1/96	-3,93		A1/96	-2,94
	A1/97	-1,51		A1/97	-1,98		A1/97	-1,81		A1/97	-1,42
	A1/98	-1,74		A1/98	-2,27		A1/98	-2,07		A1/98	-1,62
	A1/99	-3,44		A1/99	-4,26		A1/99	-3,67		A1/99	-2,74
	A1/100	-3,67		A1/100	-4,56		A1/100	-3,93		A1/100	-2,94
149	A1/1	-1,78	150	A1/1	-2,22	151	A1/1	-2,17	152	A1/1	-2,07
	A1/2	-4,65		A1/2	-4,86		A1/2	-3,33		A1/2	-2,74
	A1/3	-2,13		A1/3	-2,61		A1/3	-2,48		A1/3	-2,34
	A1/4	-5,00		A1/4	-5,25		A1/4	-3,64		A1/4	-3,00
	A1/5	-5,04		A1/5	-5,82		A1/5	-4,96		A1/5	-4,50
	A1/6	-7,92		A1/6	-8,45		A1/6	-6,12		A1/6	-5,17
	A1/7	-5,39		A1/7	-6,21		A1/7	-5,27		A1/7	-4,77
	A1/8	-8,27		A1/8	-8,84		A1/8	-6,42		A1/8	-5,44
	A1/9	-4,59		A1/9	-5,33		A1/9	-4,58		A1/9	-4,17
	A1/10	-7,47		A1/10	-7,96		A1/10	-5,74		A1/10	-4,84
	A1/11	-4,95		A1/11	-5,72		A1/11	-4,89		A1/11	-4,44
	A1/12	-7,82		A1/12	-8,35		A1/12	-6,05		A1/12	-5,11
	A1/13	-3,21		A1/13	-3,80		A1/13	-3,41		A1/13	-3,16
	A1/14	-6,08		A1/14	-6,44		A1/14	-4,57		A1/14	-3,82
	A1/15	-3,56		A1/15	-4,19		A1/15	-3,72		A1/15	-3,42
	A1/16	-6,43		A1/16	-6,83		A1/16	-4,87		A1/16	-4,09
	A1/17	-6,47		A1/17	-7,40		A1/17	-6,20		A1/17	-5,59
	A1/18	-9,35		A1/18	-10,03		A1/18	-7,36		A1/18	-6,25
	A1/19	-6,82		A1/19	-7,79		A1/19	-6,50		A1/19	-5,85
	A1/20	-9,70		A1/20	-10,42		A1/20	-7,66		A1/20	-6,52
	A1/21	-6,02		A1/21	-6,91		A1/21	-5,82		A1/21	-5,26
	A1/22	-8,90		A1/22	-9,54		A1/22	-6,98		A1/22	-5,93
	A1/23	-6,38		A1/23	-7,30		A1/23	-6,13		A1/23	-5,53
	A1/24	-9,25		A1/24	-9,93		A1/24	-7,28		A1/24	-6,19
	A1/25	-3,25		A1/25	-3,86		A1/25	-3,45		A1/25	-3,19
	A1/26	-6,13		A1/26	-6,49		A1/26	-4,61		A1/26	-3,86
	A1/27	-3,25		A1/27	-3,86		A1/27	-3,45		A1/27	-3,19
	A1/28	-6,13		A1/28	-6,49		A1/28	-4,61		A1/28	-3,86
	A1/29	-6,52		A1/29	-7,45		A1/29	-6,24		A1/29	-5,62
	A1/30	-9,39		A1/30	-10,09		A1/30	-7,40		A1/30	-6,29
	A1/31	-6,52		A1/31	-7,45		A1/31	-6,24		A1/31	-5,62
	A1/32	-9,39		A1/32	-10,09		A1/32	-7,40		A1/32	-6,29
	A1/33	-6,07		A1/33	-6,96		A1/33	-5,86		A1/33	-5,30
	A1/34	-8,95		A1/34	-9,60		A1/34	-7,02		A1/34	-5,96
	A1/35	-6,07		A1/35	-6,96		A1/35	-5,86		A1/35	-5,30
	A1/36	-8,95		A1/36	-9,60		A1/36	-7,02		A1/36	-5,96
	A1/37	-0,82		A1/37	-1,34		A1/37	-1,79		A1/37	-1,85
	A1/38	-5,61		A1/38	-5,73		A1/38	-3,72		A1/38	-2,96
	A1/39	-1,17		A1/39	-1,73		A1/39	-2,09		A1/39	-2,12
	A1/40	-5,96		A1/40	-6,12		A1/40	-4,02		A1/40	-3,23
	A1/41	-3,27		A1/41	-4,04		A1/41	-3,88		A1/41	-3,67
	A1/42	-8,06		A1/42	-8,43		A1/42	-5,81		A1/42	-4,78
	A1/43	-3,62		A1/43	-4,43		A1/43	-4,18		A1/43	-3,94
	A1/44	-8,41		A1/44	-8,82		A1/44	-6,11		A1/44	-5,05
	A1/45	-2,93		A1/45	-3,67		A1/45	-3,59		A1/45	-3,43
	A1/46	-7,72		A1/46	-8,06		A1/46	-5,52		A1/46	-4,54
	A1/47	-3,28		A1/47	-4,06		A1/47	-3,90		A1/47	-3,69
	A1/48	-8,07		A1/48	-8,45		A1/48	-5,83		A1/48	-4,80
	A1/49	-2,25		A1/49	-2,93		A1/49	-3,02		A1/49	-2,93
	A1/50	-7,04		A1/50	-7,32		A1/50	-4,95		A1/50	-4,04
	A1/51	-2,60		A1/51	-3,32		A1/51	-3,33		A1/51	-3,20
	A1/52	-7,39		A1/52	-7,71		A1/52	-5,26		A1/52	-4,31
	A1/53	-4,70		A1/53	-5,62		A1/53	-5,12		A1/53	-4,76
	A1/54	-9,49		A1/54	-10,01		A1/54	-7,05		A1/54	-5,87
	A1/55	-5,05		A1/55	-6,01		A1/55	-5,42		A1/55	-5,02
	A1/56	-9,84		A1/56	-10,40		A1/56	-7,35		A1/56	-6,13
	A1/57	-4,36		A1/57	-5,26		A1/57	-4,83		A1/57	-4,51
	A1/58	-9,15		A1/58	-9,65		A1/58	-6,76		A1/58	-5,62
	A1/59	-4,71		A1/59	-5,65		A1/59	-5,14		A1/59	-4,78
	A1/60	-9,50		A1/60	-10,04		A1/60	-7,07		A1/60	-5,89
	A1/61	-4,75		A1/61	-5,68		A1/61	-5,16		A1/61	-4,79
	A1/62	-9,53		A1/62	-10,07		A1/62	-7,09		A1/62	-5,90
	A1/63	-4,75		A1/63	-5,68		A1/63	-5,16		A1/63	-4,79
	A1/64	-9,53		A1/64	-10,07		A1/64	-7,09		A1/64	-5,90
	A1/65	-4,41		A1/65	-5,31		A1/65	-4,87		A1/65	-4,55
	A1/66	-9,20		A1/66	-9,70		A1/66	-6,80		A1/66	-5,66
	A1/67	-4,41		A1/67	-5,31		A1/67	-4,87		A1/67	-4,55
	A1/68	-9,20		A1/68	-9,70		A1/68	-6,80		A1/68	-5,66
	A1/77	-1,64		A1/77	-1,95		A1/77	-1,76		A1/77	-1,64
	A1/78	-1,90		A1/78	-2,24		A1/78	-1,99		A1/78	-1,84
	A1/79	-3,23		A1/79	-3,42		A1/79	-2,41		A1/79	-2,01

RISULTANTI SOLLECITAZIONI NODI PLATEE - SLU

Nod3d N.ro	Combinazione N.ro	Fz (t)	Nod3d N.ro	Combinazione N.ro	Fz (t)	Nod3d N.ro	Combinazione N.ro	Fz (t)	Nod3d N.ro	Combinazione N.ro	Fz (t)
	A1/80	-3,49		A1/80	-3,70		A1/80	-2,63		A1/80	-2,21
	A1/81	-1,64		A1/81	-1,95		A1/81	-1,76		A1/81	-1,64
	A1/82	-1,90		A1/82	-2,24		A1/82	-1,99		A1/82	-1,84
	A1/83	-3,23		A1/83	-3,42		A1/83	-2,41		A1/83	-2,01
	A1/84	-3,49		A1/84	-3,70		A1/84	-2,63		A1/84	-2,21
Y+	A1/92	-4,60	Y+	A1/92	-4,93	Y+	A1/92	-3,60	Y+	A1/92	-3,05
	A1/93	-1,93		A1/93	-2,28		A1/93	-2,02		A1/93	-1,86
	A1/94	-2,19		A1/94	-2,57		A1/94	-2,25		A1/94	-2,06
	A1/95	-3,53		A1/95	-3,74		A1/95	-2,66		A1/95	-2,23
	A1/96	-3,79		A1/96	-4,03		A1/96	-2,89		A1/96	-2,43
	A1/97	-1,93		A1/97	-2,28		A1/97	-2,02		A1/97	-1,86
	A1/98	-2,19		A1/98	-2,57		A1/98	-2,25		A1/98	-2,06
	A1/99	-3,53		A1/99	-3,74		A1/99	-2,66		A1/99	-2,23
	A1/100	-3,79		A1/100	-4,03		A1/100	-2,89		A1/100	-2,43
153	A1/1	-2,62	154	A1/1	-4,09	155	A1/1	-8,62	156	A1/1	-5,44
	A1/2	-2,91		A1/2	-2,74		A1/2	0,55		A1/2	1,15
	A1/3	-2,93		A1/3	-4,48		A1/3	-9,08		A1/3	-5,68
	A1/4	-3,22		A1/4	-3,13		A1/4	0,09		A1/4	0,91
	A1/5	-5,41		A1/5	-7,54		A1/5	-12,69		A1/5	-7,59
	A1/6	-5,71		A1/6	-6,19		A1/6	-3,51		A1/6	-0,99
	A1/7	-5,72		A1/7	-7,93		A1/7	-13,15		A1/7	-7,83
	A1/8	-6,01		A1/8	-6,57		A1/8	-3,97		A1/8	-1,24
	A1/9	-5,04		A1/9	-7,08		A1/9	-12,15		A1/9	-7,31
	A1/10	-5,33		A1/10	-5,73		A1/10	-2,98		A1/10	-0,71
	A1/11	-5,34		A1/11	-7,47		A1/11	-12,61		A1/11	-7,55
	A1/12	-5,64		A1/12	-6,11		A1/12	-3,44		A1/12	-0,95
	A1/13	-3,87		A1/13	-5,65		A1/13	-10,49		A1/13	-6,44
	A1/14	-4,16		A1/14	-4,30		A1/14	-1,32		A1/14	0,16
	A1/15	-4,18		A1/15	-6,04		A1/15	-10,95		A1/15	-6,68
	A1/16	-4,47		A1/16	-4,69		A1/16	-1,78		A1/16	-0,08
	A1/17	-6,66		A1/17	-9,10		A1/17	-14,55		A1/17	-8,58
	A1/18	-6,96		A1/18	-7,75		A1/18	-5,38		A1/18	-1,99
	A1/19	-6,97		A1/19	-9,49		A1/19	-15,01		A1/19	-8,83
	A1/20	-7,26		A1/20	-8,13		A1/20	-5,84		A1/20	-2,23
	A1/21	-6,29		A1/21	-8,64		A1/21	-14,02		A1/21	-8,30
	A1/22	-6,58		A1/22	-7,29		A1/22	-4,84		A1/22	-1,70
	A1/23	-6,60		A1/23	-9,03		A1/23	-14,48		A1/23	-8,54
	A1/24	-6,89		A1/24	-7,67		A1/24	-5,30		A1/24	-1,95
	A1/25	-3,91		A1/25	-5,71		A1/25	-10,55		A1/25	-6,46
	A1/26	-4,21		A1/26	-4,36		A1/26	-1,38		A1/26	0,13
	A1/27	-3,91		A1/27	-5,71		A1/27	-10,55		A1/27	-6,46
	A1/28	-4,21		A1/28	-4,36		A1/28	-1,38		A1/28	0,13
	A1/29	-6,70		A1/29	-9,15		A1/29	-14,61		A1/29	-8,61
	A1/30	-7,00		A1/30	-7,80		A1/30	-5,44		A1/30	-2,02
	A1/31	-6,70		A1/31	-9,15		A1/31	-14,61		A1/31	-8,61
	A1/32	-7,00		A1/32	-7,80		A1/32	-5,44		A1/32	-2,02
	A1/33	-6,33		A1/33	-8,70		A1/33	-14,08		A1/33	-8,33
	A1/34	-6,62		A1/34	-7,34		A1/34	-4,91		A1/34	-1,73
	A1/35	-6,33		A1/35	-8,70		A1/35	-14,08		A1/35	-8,33
	A1/36	-6,62		A1/36	-7,34		A1/36	-4,91		A1/36	-1,73
	A1/37	-2,52		A1/37	-4,54		A1/37	-11,68		A1/37	-7,64
	A1/38	-3,01		A1/38	-2,29		A1/38	3,61		A1/38	3,35
	A1/39	-2,83		A1/39	-4,93		A1/39	-12,14		A1/39	-7,88
	A1/40	-3,32		A1/40	-2,68		A1/40	3,15		A1/40	3,11
	A1/41	-4,61		A1/41	-7,13		A1/41	-14,73		A1/41	-9,25
	A1/42	-5,11		A1/42	-4,88		A1/42	0,56		A1/42	1,74
	A1/43	-4,92		A1/43	-7,51		A1/43	-15,19		A1/43	-9,49
	A1/44	-5,41		A1/44	-5,26		A1/44	0,10		A1/44	1,50
	A1/45	-4,33		A1/45	-6,79		A1/45	-14,33		A1/45	-9,04
	A1/46	-4,82		A1/46	-4,53		A1/46	0,96		A1/46	1,95
	A1/47	-4,64		A1/47	-7,17		A1/47	-14,79		A1/47	-9,28
	A1/48	-5,13		A1/48	-4,92		A1/48	0,50		A1/48	1,71
	A1/49	-3,77		A1/49	-6,10		A1/49	-13,55		A1/49	-8,64
	A1/50	-4,26		A1/50	-3,85		A1/50	1,74		A1/50	2,36
	A1/51	-4,08		A1/51	-6,49		A1/51	-14,01		A1/51	-8,88
	A1/52	-4,57		A1/52	-4,24		A1/52	1,28		A1/52	2,12
	A1/53	-5,87		A1/53	-8,69		A1/53	-16,60		A1/53	-10,25
	A1/54	-6,36		A1/54	-6,44		A1/54	-1,31		A1/54	0,75
	A1/55	-6,17		A1/55	-9,07		A1/55	-17,06		A1/55	-10,49
	A1/56	-6,66		A1/56	-6,82		A1/56	-1,77		A1/56	0,51
	A1/57	-5,58		A1/57	-8,35		A1/57	-16,20		A1/57	-10,03
	A1/58	-6,08		A1/58	-6,09		A1/58	-0,90		A1/58	0,96
	A1/59	-5,89		A1/59	-8,73		A1/59	-16,66		A1/59	-10,27
	A1/60	-6,38		A1/60	-6,48		A1/60	-1,36		A1/60	0,72
	A1/61	-5,91		A1/61	-8,74		A1/61	-16,66		A1/61	-10,27
	A1/62	-6,40		A1/62	-6,49		A1/62	-1,37		A1/62	0,72
	A1/63	-5,91		A1/63	-8,74		A1/63	-16,66		A1/63	-10,27
	A1/64	-6,40		A1/64	-6,49		A1/64	-1,37		A1/64	0,72
	A1/65	-5,63		A1/65	-8,40		A1/65	-16,26		A1/65	-10,06
	A1/66	-6,12		A1/66	-6,15		A1/66	-0,97		A1/66	0,93
	A1/67	-5,63		A1/67	-8,40		A1/67	-16,26		A1/67	-10,06
	A1/68	-6,12		A1/68	-6,15		A1/68	-0,97		A1/68	0,93
	A1/77	-2,01		A1/77	-2,97		A1/77	-5,61		A1/77	-3,46
	A1/78	-2,24		A1/78	-3,25		A1/78	-5,95		A1/78	-3,64

RISULTANTI SOLLECITAZIONI NODI PLATEE - SLU

Nod3d N.ro	Combinazione N.ro	Fz (t)	Nod3d N.ro	Combinazione N.ro	Fz (t)	Nod3d N.ro	Combinazione N.ro	Fz (t)	Nod3d N.ro	Combinazione N.ro	Fz (t)
	A1/79	-2,18		A1/79	-2,22		A1/79	-0,52		A1/79	0,21
	A1/80	-2,41		A1/80	-2,50		A1/80	-0,86		A1/80	0,03
	A1/81	-2,01		A1/81	-2,97		A1/81	-5,61		A1/81	-3,46
	A1/82	-2,24		A1/82	-3,25		A1/82	-5,95		A1/82	-3,64
	A1/83	-2,18		A1/83	-2,22		A1/83	-0,52		A1/83	0,21
	A1/84	-2,41		A1/84	-2,50		A1/84	-0,86		A1/84	0,03
Y+	A1/90	-3,38	Y+	A1/86	-4,46	Y+	A1/86	-7,40	Y+	A1/86	-4,41
	A1/93	-2,27		A1/93	-3,29		A1/93	-6,00		A1/93	-3,66
	A1/94	-2,50		A1/94	-3,57		A1/94	-6,34		A1/94	-3,84
	A1/95	-2,44		A1/95	-2,54		A1/95	-0,90		A1/95	0,00
	A1/96	-2,66		A1/96	-2,82		A1/96	-1,24		A1/96	-0,18
	A1/97	-2,27		A1/97	-3,29		A1/97	-6,00		A1/97	-3,66
	A1/98	-2,50		A1/98	-3,57		A1/98	-6,34		A1/98	-3,84
	A1/99	-2,44		A1/99	-2,54		A1/99	-0,90		A1/99	0,00
	A1/100	-2,66		A1/100	-2,82		A1/100	-1,24		A1/100	-0,18
157	A1/1	-4,56	158	A1/1	-2,35	159	A1/1	-3,46	160	A1/1	-2,13
	A1/2	-0,14		A1/2	0,47		A1/2	-1,68		A1/2	-2,16
	A1/3	-4,92		A1/3	-2,50		A1/3	-3,85		A1/3	-2,46
	A1/4	-0,50		A1/4	0,32		A1/4	-2,07		A1/4	-2,48
	A1/5	-7,38		A1/5	-3,48		A1/5	-6,55		A1/5	-4,73
	A1/6	-2,97		A1/6	-0,66		A1/6	-4,77		A1/6	-4,75
	A1/7	-7,75		A1/7	-3,63		A1/7	-6,95		A1/7	-5,05
	A1/8	-3,33		A1/8	-0,81		A1/8	-5,17		A1/8	-5,08
	A1/9	-7,02		A1/9	-3,33		A1/9	-6,15		A1/9	-4,39
	A1/10	-2,60		A1/10	-0,52		A1/10	-4,37		A1/10	-4,41
	A1/11	-7,38		A1/11	-3,48		A1/11	-6,55		A1/11	-4,71
	A1/12	-2,97		A1/12	-0,66		A1/12	-4,77		A1/12	-4,74
	A1/13	-5,52		A1/13	-2,74		A1/13	-4,51		A1/13	-3,00
	A1/14	-1,11		A1/14	0,08		A1/14	-2,73		A1/14	-3,03
	A1/15	-5,89		A1/15	-2,88		A1/15	-4,90		A1/15	-3,32
	A1/16	-1,47		A1/16	-0,07		A1/16	-3,12		A1/16	-3,35
	A1/17	-8,35		A1/17	-3,87		A1/17	-7,60		A1/17	-5,59
	A1/18	-3,94		A1/18	-1,05		A1/18	-5,82		A1/18	-5,62
	A1/19	-8,72		A1/19	-4,01		A1/19	-8,00		A1/19	-5,92
	A1/20	-4,30		A1/20	-1,20		A1/20	-6,22		A1/20	-5,95
	A1/21	-7,99		A1/21	-3,72		A1/21	-7,20		A1/21	-5,25
	A1/22	-3,57		A1/22	-0,90		A1/22	-5,42		A1/22	-5,28
	A1/23	-8,35		A1/23	-3,87		A1/23	-7,59		A1/23	-5,58
	A1/24	-3,94		A1/24	-1,05		A1/24	-5,81		A1/24	-5,61
	A1/25	-5,62		A1/25	-2,78		A1/25	-4,61		A1/25	-3,08
	A1/26	-1,20		A1/26	0,04		A1/26	-2,83		A1/26	-3,11
	A1/27	-5,62		A1/27	-2,78		A1/27	-4,61		A1/27	-3,08
	A1/28	-1,20		A1/28	0,04		A1/28	-2,83		A1/28	-3,11
	A1/29	-8,45		A1/29	-3,91		A1/29	-7,70		A1/29	-5,68
	A1/30	-4,03		A1/30	-1,09		A1/30	-5,92		A1/30	-5,71
	A1/31	-8,45		A1/31	-3,91		A1/31	-7,70		A1/31	-5,68
	A1/32	-4,03		A1/32	-1,09		A1/32	-5,92		A1/32	-5,71
	A1/33	-8,08		A1/33	-3,76		A1/33	-7,30		A1/33	-5,34
	A1/34	-3,66		A1/34	-0,94		A1/34	-5,52		A1/34	-5,37
	A1/35	-8,08		A1/35	-3,76		A1/35	-7,30		A1/35	-5,34
	A1/36	-3,66		A1/36	-0,94		A1/36	-5,52		A1/36	-5,37
	A1/37	-6,03		A1/37	-3,29		A1/37	-4,05		A1/37	-2,12
	A1/38	1,33		A1/38	1,41		A1/38	-1,08		A1/38	-2,17
	A1/39	-6,39		A1/39	-3,43		A1/39	-4,45		A1/39	-2,45
	A1/40	0,97		A1/40	1,26		A1/40	-1,48		A1/40	-2,49
	A1/41	-8,15		A1/41	-4,14		A1/41	-6,37		A1/41	-4,07
	A1/42	-0,79		A1/42	0,56		A1/42	-3,41		A1/42	-4,11
	A1/43	-8,51		A1/43	-4,28		A1/43	-6,77		A1/43	-4,39
	A1/44	-1,15		A1/44	0,41		A1/44	-3,80		A1/44	-4,44
	A1/45	-7,87		A1/45	-4,03		A1/45	-6,07		A1/45	-3,81
	A1/46	-0,51		A1/46	0,67		A1/46	-3,10		A1/46	-3,86
	A1/47	-8,24		A1/47	-4,17		A1/47	-6,47		A1/47	-4,14
	A1/48	-0,88		A1/48	0,52		A1/48	-3,50		A1/48	-4,19
	A1/49	-7,00		A1/49	-3,68		A1/49	-5,10		A1/49	-2,99
	A1/50	0,36		A1/50	1,02		A1/50	-2,13		A1/50	-3,03
	A1/51	-7,36		A1/51	-3,82		A1/51	-5,49		A1/51	-3,31
	A1/52	0,00		A1/52	0,87		A1/52	-2,53		A1/52	-3,36
	A1/53	-9,12		A1/53	-4,52		A1/53	-7,42		A1/53	-4,94
	A1/54	-1,76		A1/54	0,17		A1/54	-4,46		A1/54	-4,98
	A1/55	-9,48		A1/55	-4,67		A1/55	-7,82		A1/55	-5,26
	A1/56	-2,12		A1/56	0,03		A1/56	-4,85		A1/56	-5,31
	A1/57	-8,84		A1/57	-4,42		A1/57	-7,12		A1/57	-4,68
	A1/58	-1,48		A1/58	0,28		A1/58	-4,15		A1/58	-4,73
	A1/59	-9,21		A1/59	-4,56		A1/59	-7,51		A1/59	-5,01
	A1/60	-1,85		A1/60	0,14		A1/60	-4,55		A1/60	-5,05
	A1/61	-9,21		A1/61	-4,56		A1/61	-7,52		A1/61	-5,02
	A1/62	-1,85		A1/62	0,13		A1/62	-4,56		A1/62	-5,07
	A1/63	-9,21		A1/63	-4,56		A1/63	-7,52		A1/63	-5,02
	A1/64	-1,85		A1/64	0,13		A1/64	-4,56		A1/64	-5,07
	A1/65	-8,94		A1/65	-4,45		A1/65	-7,22		A1/65	-4,76
	A1/66	-1,58		A1/66	0,24		A1/66	-4,26		A1/66	-4,81
	A1/67	-8,94		A1/67	-4,45		A1/67	-7,22		A1/67	-4,76
	A1/68	-1,58		A1/68	0,24		A1/68	-4,26		A1/68	-4,81
	A1/77	-3,02		A1/77	-1,50		A1/77	-2,46		A1/77	-1,63

RISULTANTI SOLLECITAZIONI NODI PLATEE - SLU

Nod3d N.ro	Combinazione N.ro	Fz (t)	Nod3d N.ro	Combinazione N.ro	Fz (t)	Nod3d N.ro	Combinazione N.ro	Fz (t)	Nod3d N.ro	Combinazione N.ro	Fz (t)
	A1/78	-3,29		A1/78	-1,61		A1/78	-2,75		A1/78	-1,87
	A1/79	-0,57		A1/79	0,06		A1/79	-1,47		A1/79	-1,65
	A1/80	-0,84		A1/80	-0,04		A1/80	-1,76		A1/80	-1,89
	A1/81	-3,02		A1/81	-1,50		A1/81	-2,46		A1/81	-1,63
	A1/82	-3,29		A1/82	-1,61		A1/82	-2,75		A1/82	-1,87
	A1/83	-0,57		A1/83	0,06		A1/83	-1,47		A1/83	-1,65
	A1/84	-0,84		A1/84	-0,04		A1/84	-1,76		A1/84	-1,89
Y+	A1/88	-4,09	Y+	A1/88	-1,93	Y+	A1/88	-3,62	Y+	A1/92	-2,61
	A1/93	-3,22		A1/93	-1,58		A1/93	-2,68		A1/93	-1,81
	A1/94	-3,49		A1/94	-1,69		A1/94	-2,97		A1/94	-2,05
	A1/95	-0,77		A1/95	-0,02		A1/95	-1,69		A1/95	-1,83
	A1/96	-1,04		A1/96	-0,12		A1/96	-1,98		A1/96	-2,07
	A1/97	-3,22		A1/97	-1,58		A1/97	-2,68		A1/97	-1,81
	A1/98	-3,49		A1/98	-1,69		A1/98	-2,97		A1/98	-2,05
	A1/99	-0,77		A1/99	-0,02		A1/99	-1,69		A1/99	-1,83
	A1/100	-1,04		A1/100	-0,12		A1/100	-1,98		A1/100	-2,07
161	A1/1	-1,44	162	A1/1	-1,27	163	A1/1	-1,33	164	A1/1	-1,06
	A1/2	-1,85		A1/2	-1,89		A1/2	-2,79		A1/2	-2,66
	A1/3	-1,69		A1/3	-1,51		A1/3	-1,64		A1/3	-1,34
	A1/4	-2,10		A1/4	-2,13		A1/4	-3,10		A1/4	-2,94
	A1/5	-3,44		A1/5	-3,19		A1/5	-3,85		A1/5	-3,34
	A1/6	-3,86		A1/6	-3,81		A1/6	-5,32		A1/6	-4,94
	A1/7	-3,69		A1/7	-3,43		A1/7	-4,16		A1/7	-3,62
	A1/8	-4,11		A1/8	-4,05		A1/8	-5,63		A1/8	-5,22
	A1/9	-3,18		A1/9	-2,94		A1/9	-3,51		A1/9	-3,04
	A1/10	-3,59		A1/10	-3,56		A1/10	-4,98		A1/10	-4,64
	A1/11	-3,43		A1/11	-3,18		A1/11	-3,82		A1/11	-3,31
	A1/12	-3,84		A1/12	-3,80		A1/12	-5,29		A1/12	-4,91
	A1/13	-2,10		A1/13	-1,90		A1/13	-2,15		A1/13	-1,80
	A1/14	-2,52		A1/14	-2,52		A1/14	-3,62		A1/14	-3,40
	A1/15	-2,35		A1/15	-2,14		A1/15	-2,46		A1/15	-2,07
	A1/16	-2,77		A1/16	-2,76		A1/16	-3,92		A1/16	-3,67
	A1/17	-4,11		A1/17	-3,83		A1/17	-4,67		A1/17	-4,08
	A1/18	-4,52		A1/18	-4,45		A1/18	-6,14		A1/18	-5,68
	A1/19	-4,35		A1/19	-4,07		A1/19	-4,98		A1/19	-4,36
	A1/20	-4,77		A1/20	-4,69		A1/20	-6,45		A1/20	-5,96
	A1/21	-3,84		A1/21	-3,57		A1/21	-4,34		A1/21	-3,77
	A1/22	-4,26		A1/22	-4,19		A1/22	-5,80		A1/22	-5,37
	A1/23	-4,09		A1/23	-3,81		A1/23	-4,64		A1/23	-4,05
	A1/24	-4,51		A1/24	-4,43		A1/24	-6,11		A1/24	-5,65
	A1/25	-2,17		A1/25	-1,96		A1/25	-2,23		A1/25	-1,87
	A1/26	-2,58		A1/26	-2,59		A1/26	-3,69		A1/26	-3,47
	A1/27	-2,17		A1/27	-1,96		A1/27	-2,23		A1/27	-1,87
	A1/28	-2,58		A1/28	-2,59		A1/28	-3,69		A1/28	-3,47
	A1/29	-4,17		A1/29	-3,89		A1/29	-4,75		A1/29	-4,15
	A1/30	-4,58		A1/30	-4,51		A1/30	-6,22		A1/30	-5,75
	A1/31	-4,17		A1/31	-3,89		A1/31	-4,75		A1/31	-4,15
	A1/32	-4,58		A1/32	-4,51		A1/32	-6,22		A1/32	-5,75
	A1/33	-3,91		A1/33	-3,63		A1/33	-4,42		A1/33	-3,85
	A1/34	-4,32		A1/34	-4,26		A1/34	-5,88		A1/34	-5,45
	A1/35	-3,91		A1/35	-3,63		A1/35	-4,42		A1/35	-3,85
	A1/36	-4,32		A1/36	-4,26		A1/36	-5,88		A1/36	-5,45
	A1/37	-1,30		A1/37	-1,06		A1/37	-0,84		A1/37	-0,52
	A1/38	-1,99		A1/38	-2,10		A1/38	-3,28		A1/38	-3,19
	A1/39	-1,55		A1/39	-1,30		A1/39	-1,15		A1/39	-0,80
	A1/40	-2,24		A1/40	-2,34		A1/40	-3,59		A1/40	-3,47
	A1/41	-2,80		A1/41	-2,50		A1/41	-2,73		A1/41	-2,24
	A1/42	-3,49		A1/42	-3,54		A1/42	-5,18		A1/42	-4,91
	A1/43	-3,05		A1/43	-2,74		A1/43	-3,04		A1/43	-2,52
	A1/44	-3,74		A1/44	-3,78		A1/44	-5,49		A1/44	-5,18
	A1/45	-2,61		A1/45	-2,31		A1/45	-2,48		A1/45	-2,01
	A1/46	-3,30		A1/46	-3,35		A1/46	-4,92		A1/46	-4,68
	A1/47	-2,85		A1/47	-2,55		A1/47	-2,79		A1/47	-2,29
	A1/48	-3,55		A1/48	-3,59		A1/48	-5,23		A1/48	-4,95
	A1/49	-1,97		A1/49	-1,70		A1/49	-1,66		A1/49	-1,26
	A1/50	-2,66		A1/50	-2,73		A1/50	-4,10		A1/50	-3,93
	A1/51	-2,22		A1/51	-1,93		A1/51	-1,97		A1/51	-1,54
	A1/52	-2,91		A1/52	-2,97		A1/52	-4,41		A1/52	-4,21
	A1/53	-3,47		A1/53	-3,14		A1/53	-3,55		A1/53	-2,98
	A1/54	-4,16		A1/54	-4,17		A1/54	-6,00		A1/54	-5,64
	A1/55	-3,72		A1/55	-3,38		A1/55	-3,86		A1/55	-3,25
	A1/56	-4,41		A1/56	-4,41		A1/56	-6,31		A1/56	-5,92
	A1/57	-3,27		A1/57	-2,95		A1/57	-3,30		A1/57	-2,75
	A1/58	-3,96		A1/58	-3,98		A1/58	-5,75		A1/58	-5,41
	A1/59	-3,52		A1/59	-3,19		A1/59	-3,61		A1/59	-3,02
	A1/60	-4,21		A1/60	-4,22		A1/60	-6,05		A1/60	-5,69
	A1/61	-3,53		A1/61	-3,20		A1/61	-3,63		A1/61	-3,05
	A1/62	-4,22		A1/62	-4,24		A1/62	-6,08		A1/62	-5,71
	A1/63	-3,53		A1/63	-3,20		A1/63	-3,63		A1/63	-3,05
	A1/64	-4,22		A1/64	-4,24		A1/64	-6,08		A1/64	-5,71
	A1/65	-3,33		A1/65	-3,01		A1/65	-3,38		A1/65	-2,82
	A1/66	-4,02		A1/66	-4,04		A1/66	-5,82		A1/66	-5,49
	A1/67	-3,33		A1/67	-3,01		A1/67	-3,38		A1/67	-2,82
	A1/68	-4,02		A1/68	-4,04		A1/68	-5,82		A1/68	-5,49

RISULTANTI SOLLECITAZIONI NODI PLATEE - SLU

Nod3d N.ro	Combinazione N.ro	Fz (t)	Nod3d N.ro	Combinazione N.ro	Fz (t)	Nod3d N.ro	Combinazione N.ro	Fz (t)	Nod3d N.ro	Combinazione N.ro	Fz (t)
	A1/77	-1,14		A1/77	-1,03		A1/77	-1,17		A1/77	-0,97
	A1/78	-1,33		A1/78	-1,21		A1/78	-1,39		A1/78	-1,18
	A1/79	-1,37		A1/79	-1,38		A1/79	-1,98		A1/79	-1,86
	A1/80	-1,56		A1/80	-1,56		A1/80	-2,21		A1/80	-2,07
	A1/81	-1,14		A1/81	-1,03		A1/81	-1,17		A1/81	-0,97
	A1/82	-1,33		A1/82	-1,21		A1/82	-1,39		A1/82	-1,18
	A1/83	-1,37		A1/83	-1,38		A1/83	-1,98		A1/83	-1,86
	A1/84	-1,56		A1/84	-1,56		A1/84	-2,21		A1/84	-2,07
Y+	A1/90	-2,11	Y+	A1/90	-2,08	Y+	A1/90	-2,89	Y+	A1/90	-2,68
	A1/93	-1,28		A1/93	-1,17		A1/93	-1,34		A1/93	-1,13
	A1/94	-1,47		A1/94	-1,34		A1/94	-1,57		A1/94	-1,33
	A1/95	-1,51		A1/95	-1,51		A1/95	-2,15		A1/95	-2,02
	A1/96	-1,70		A1/96	-1,69		A1/96	-2,38		A1/96	-2,22
	A1/97	-1,28		A1/97	-1,17		A1/97	-1,34		A1/97	-1,13
	A1/98	-1,47		A1/98	-1,34		A1/98	-1,57		A1/98	-1,33
	A1/99	-1,51		A1/99	-1,51		A1/99	-2,15		A1/99	-2,02
	A1/100	-1,70		A1/100	-1,69		A1/100	-2,38		A1/100	-2,22
165	A1/1	-0,74	166	A1/1	-0,94	167	A1/1	-0,98	168	A1/1	-0,70
	A1/2	-2,04		A1/2	-2,80		A1/2	-3,29		A1/2	-2,61
	A1/3	-0,95		A1/3	-1,21		A1/3	-1,30		A1/3	-0,95
	A1/4	-2,25		A1/4	-3,08		A1/4	-3,60		A1/4	-2,86
	A1/5	-2,45		A1/5	-3,24		A1/5	-3,62		A1/5	-2,76
	A1/6	-3,76		A1/6	-5,10		A1/6	-5,92		A1/6	-4,67
	A1/7	-2,66		A1/7	-3,51		A1/7	-3,93		A1/7	-3,00
	A1/8	-3,96		A1/8	-5,38		A1/8	-6,24		A1/8	-4,91
	A1/9	-2,22		A1/9	-2,93		A1/9	-3,26		A1/9	-2,48
	A1/10	-3,53		A1/10	-4,79		A1/10	-5,57		A1/10	-4,39
	A1/11	-2,43		A1/11	-3,20		A1/11	-3,58		A1/11	-2,73
	A1/12	-3,73		A1/12	-5,07		A1/12	-5,88		A1/12	-4,64
	A1/13	-1,29		A1/13	-1,67		A1/13	-1,82		A1/13	-1,36
	A1/14	-2,59		A1/14	-3,54		A1/14	-4,13		A1/14	-3,27
	A1/15	-1,50		A1/15	-1,95		A1/15	-2,14		A1/15	-1,60
	A1/16	-2,80		A1/16	-3,82		A1/16	-4,45		A1/16	-3,51
	A1/17	-3,00		A1/17	-3,97		A1/17	-4,46		A1/17	-3,41
	A1/18	-4,31		A1/18	-5,84		A1/18	-6,76		A1/18	-5,32
	A1/19	-3,21		A1/19	-4,25		A1/19	-4,77		A1/19	-3,66
	A1/20	-4,51		A1/20	-6,12		A1/20	-7,08		A1/20	-5,57
	A1/21	-2,77		A1/21	-3,66		A1/21	-4,10		A1/21	-3,13
	A1/22	-4,08		A1/22	-5,53		A1/22	-6,41		A1/22	-5,04
	A1/23	-2,98		A1/23	-3,94		A1/23	-4,42		A1/23	-3,38
	A1/24	-4,28		A1/24	-5,81		A1/24	-6,72		A1/24	-5,29
	A1/25	-1,34		A1/25	-1,74		A1/25	-1,90		A1/25	-1,42
	A1/26	-2,65		A1/26	-3,61		A1/26	-4,21		A1/26	-3,33
	A1/27	-1,34		A1/27	-1,74		A1/27	-1,90		A1/27	-1,42
	A1/28	-2,65		A1/28	-3,61		A1/28	-4,21		A1/28	-3,33
	A1/29	-3,05		A1/29	-4,04		A1/29	-4,54		A1/29	-3,47
	A1/30	-4,36		A1/30	-5,91		A1/30	-6,84		A1/30	-5,38
	A1/31	-3,05		A1/31	-4,04		A1/31	-4,54		A1/31	-3,47
	A1/32	-4,36		A1/32	-5,91		A1/32	-6,84		A1/32	-5,38
	A1/33	-2,83		A1/33	-3,74		A1/33	-4,18		A1/33	-3,20
	A1/34	-4,13		A1/34	-5,60		A1/34	-6,49		A1/34	-5,11
	A1/35	-2,83		A1/35	-3,74		A1/35	-4,18		A1/35	-3,20
	A1/36	-4,13		A1/36	-5,60		A1/36	-6,49		A1/36	-5,11
	A1/37	-0,30		A1/37	-0,31		A1/37	-0,21		A1/37	-0,07
	A1/38	-2,48		A1/38	-3,42		A1/38	-4,06		A1/38	-3,25
	A1/39	-0,51		A1/39	-0,59		A1/39	-0,53		A1/39	-0,31
	A1/40	-2,69		A1/40	-3,70		A1/40	-4,37		A1/40	-3,49
	A1/41	-1,59		A1/41	-2,04		A1/41	-2,19		A1/41	-1,61
	A1/42	-3,76		A1/42	-5,15		A1/42	-6,03		A1/42	-4,79
	A1/43	-1,79		A1/43	-2,32		A1/43	-2,50		A1/43	-1,85
	A1/44	-3,97		A1/44	-5,43		A1/44	-6,35		A1/44	-5,04
	A1/45	-1,42		A1/45	-1,81		A1/45	-1,92		A1/45	-1,40
	A1/46	-3,59		A1/46	-4,92		A1/46	-5,77		A1/46	-4,58
	A1/47	-1,62		A1/47	-2,08		A1/47	-2,24		A1/47	-1,65
	A1/48	-3,80		A1/48	-5,19		A1/48	-6,08		A1/48	-4,83
	A1/49	-0,85		A1/49	-1,05		A1/49	-1,05		A1/49	-0,72
	A1/50	-3,03		A1/50	-4,16		A1/50	-4,90		A1/50	-3,90
	A1/51	-1,06		A1/51	-1,33		A1/51	-1,37		A1/51	-0,97
	A1/52	-3,24		A1/52	-4,44		A1/52	-5,21		A1/52	-4,15
	A1/53	-2,14		A1/53	-2,78		A1/53	-3,03		A1/53	-2,26
	A1/54	-4,31		A1/54	-5,89		A1/54	-6,87		A1/54	-5,44
	A1/55	-2,35		A1/55	-3,05		A1/55	-3,35		A1/55	-2,51
	A1/56	-4,52		A1/56	-6,16		A1/56	-7,19		A1/56	-5,69
	A1/57	-1,97		A1/57	-2,54		A1/57	-2,76		A1/57	-2,05
	A1/58	-4,14		A1/58	-5,65		A1/58	-6,61		A1/58	-5,24
	A1/59	-2,17		A1/59	-2,82		A1/59	-3,08		A1/59	-2,30
	A1/60	-4,35		A1/60	-5,93		A1/60	-6,92		A1/60	-5,48
	A1/61	-2,19		A1/61	-2,85		A1/61	-3,11		A1/61	-2,32
	A1/62	-4,37		A1/62	-5,96		A1/62	-6,95		A1/62	-5,51
	A1/63	-2,19		A1/63	-2,85		A1/63	-3,11		A1/63	-2,32
	A1/64	-4,37		A1/64	-5,96		A1/64	-6,95		A1/64	-5,51
	A1/65	-2,02		A1/65	-2,62		A1/65	-2,84		A1/65	-2,12
	A1/66	-4,19		A1/66	-5,73		A1/66	-6,69		A1/66	-5,30
	A1/67	-2,02		A1/67	-2,62		A1/67	-2,84		A1/67	-2,12

RISULTANTI SOLLECITAZIONI NODI PLATEE - SLU

Nod3d N.ro	Combinazione N.ro	Fz (t)	Nod3d N.ro	Combinazione N.ro	Fz (t)	Nod3d N.ro	Combinazione N.ro	Fz (t)	Nod3d N.ro	Combinazione N.ro	Fz (t)
	A1/68	-4,19		A1/68	-5,73		A1/68	-6,69		A1/68	-5,30
	A1/77	-0,70		A1/77	-0,91		A1/77	-0,99		A1/77	-0,73
	A1/78	-0,85		A1/78	-1,11		A1/78	-1,22		A1/78	-0,92
	A1/79	-1,42		A1/79	-1,94		A1/79	-2,27		A1/79	-1,80
	A1/80	-1,58		A1/80	-2,15		A1/80	-2,50		A1/80	-1,98
	A1/81	-0,70		A1/81	-0,91		A1/81	-0,99		A1/81	-0,73
	A1/82	-0,85		A1/82	-1,11		A1/82	-1,22		A1/82	-0,92
	A1/83	-1,42		A1/83	-1,94		A1/83	-2,27		A1/83	-1,80
	A1/84	-1,58		A1/84	-2,15		A1/84	-2,50		A1/84	-1,98
Y+	A1/90	-2,03	Y+	A1/90	-2,76	Y+	A1/90	-3,20	Y+	A1/90	-2,52
	A1/93	-0,81		A1/93	-1,06		A1/93	-1,16		A1/93	-0,87
	A1/94	-0,97		A1/94	-1,27		A1/94	-1,40		A1/94	-1,05
	A1/95	-1,54		A1/95	-2,10		A1/95	-2,45		A1/95	-1,93
	A1/96	-1,69		A1/96	-2,30		A1/96	-2,68		A1/96	-2,11
	A1/97	-0,81		A1/97	-1,06		A1/97	-1,16		A1/97	-0,87
	A1/98	-0,97		A1/98	-1,27		A1/98	-1,40		A1/98	-1,05
	A1/99	-1,54		A1/99	-2,10		A1/99	-2,45		A1/99	-1,93
	A1/100	-1,69		A1/100	-2,30		A1/100	-2,68		A1/100	-2,11
169	A1/1	-0,48	170	A1/1	-0,49	171	A1/1	-0,70	172	A1/1	-0,95
	A1/2	-1,83		A1/2	-1,84		A1/2	-2,62		A1/2	-3,23
	A1/3	-0,65		A1/3	-0,66		A1/3	-0,95		A1/3	-1,27
	A1/4	-2,00		A1/4	-2,02		A1/4	-2,87		A1/4	-3,54
	A1/5	-1,92		A1/5	-1,94		A1/5	-2,77		A1/5	-3,57
	A1/6	-3,26		A1/6	-3,30		A1/6	-4,69		A1/6	-5,85
	A1/7	-2,09		A1/7	-2,11		A1/7	-3,02		A1/7	-3,89
	A1/8	-3,43		A1/8	-3,47		A1/8	-4,94		A1/8	-6,16
	A1/9	-1,73		A1/9	-1,74		A1/9	-2,49		A1/9	-3,22
	A1/10	-3,07		A1/10	-3,10		A1/10	-4,41		A1/10	-5,50
	A1/11	-1,90		A1/11	-1,92		A1/11	-2,74		A1/11	-3,54
	A1/12	-3,24		A1/12	-3,27		A1/12	-4,66		A1/12	-5,81
	A1/13	-0,94		A1/13	-0,95		A1/13	-1,36		A1/13	-1,79
	A1/14	-2,28		A1/14	-2,31		A1/14	-3,28		A1/14	-4,06
	A1/15	-1,11		A1/15	-1,12		A1/15	-1,61		A1/15	-2,11
	A1/16	-2,45		A1/16	-2,48		A1/16	-3,53		A1/16	-4,38
	A1/17	-2,38		A1/17	-2,40		A1/17	-3,43		A1/17	-4,41
	A1/18	-3,72		A1/18	-3,76		A1/18	-5,35		A1/18	-6,68
	A1/19	-2,55		A1/19	-2,57		A1/19	-3,68		A1/19	-4,72
	A1/20	-3,89		A1/20	-3,93		A1/20	-5,60		A1/20	-7,00
	A1/21	-2,18		A1/21	-2,20		A1/21	-3,15		A1/21	-4,06
	A1/22	-3,52		A1/22	-3,56		A1/22	-5,07		A1/22	-6,33
	A1/23	-2,35		A1/23	-2,38		A1/23	-3,40		A1/23	-4,37
	A1/24	-3,70		A1/24	-3,73		A1/24	-5,32		A1/24	-6,65
	A1/25	-0,98		A1/25	-0,99		A1/25	-1,42		A1/25	-1,87
	A1/26	-2,33		A1/26	-2,35		A1/26	-3,34		A1/26	-4,15
	A1/27	-0,98		A1/27	-0,99		A1/27	-1,42		A1/27	-1,87
	A1/28	-2,33		A1/28	-2,35		A1/28	-3,34		A1/28	-4,15
	A1/29	-2,42		A1/29	-2,44		A1/29	-3,49		A1/29	-4,49
	A1/30	-3,76		A1/30	-3,80		A1/30	-5,41		A1/30	-6,76
	A1/31	-2,42		A1/31	-2,44		A1/31	-3,49		A1/31	-4,49
	A1/32	-3,76		A1/32	-3,80		A1/32	-5,41		A1/32	-6,76
	A1/33	-2,23		A1/33	-2,25		A1/33	-3,21		A1/33	-4,14
	A1/34	-3,57		A1/34	-3,61		A1/34	-5,14		A1/34	-6,41
	A1/35	-2,23		A1/35	-2,25		A1/35	-3,21		A1/35	-4,14
	A1/36	-3,57		A1/36	-3,61		A1/36	-5,14		A1/36	-6,41
	A1/37	-0,04		A1/37	-0,03		A1/37	-0,06		A1/37	-0,20
	A1/38	-2,27		A1/38	-2,30		A1/38	-3,26		A1/38	-3,99
	A1/39	-0,21		A1/39	-0,21		A1/39	-0,31		A1/39	-0,51
	A1/40	-2,45		A1/40	-2,47		A1/40	-3,51		A1/40	-4,30
	A1/41	-1,11		A1/41	-1,12		A1/41	-1,61		A1/41	-2,16
	A1/42	-3,35		A1/42	-3,38		A1/42	-4,81		A1/42	-5,95
	A1/43	-1,28		A1/43	-1,30		A1/43	-1,86		A1/43	-2,48
	A1/44	-3,52		A1/44	-3,56		A1/44	-5,06		A1/44	-6,27
	A1/45	-0,97		A1/45	-0,98		A1/45	-1,40		A1/45	-1,90
	A1/46	-3,21		A1/46	-3,24		A1/46	-4,60		A1/46	-5,69
	A1/47	-1,14		A1/47	-1,15		A1/47	-1,65		A1/47	-2,21
	A1/48	-3,38		A1/48	-3,41		A1/48	-4,85		A1/48	-6,00
	A1/49	-0,49		A1/49	-0,50		A1/49	-0,72		A1/49	-1,03
	A1/50	-2,73		A1/50	-2,76		A1/50	-3,92		A1/50	-4,82
	A1/51	-0,66		A1/51	-0,67		A1/51	-0,97		A1/51	-1,35
	A1/52	-2,90		A1/52	-2,93		A1/52	-4,17		A1/52	-5,14
	A1/53	-1,57		A1/53	-1,58		A1/53	-2,27		A1/53	-3,00
	A1/54	-3,81		A1/54	-3,85		A1/54	-5,47		A1/54	-6,79
	A1/55	-1,74		A1/55	-1,76		A1/55	-2,52		A1/55	-3,31
	A1/56	-3,98		A1/56	-4,02		A1/56	-5,72		A1/56	-7,10
	A1/57	-1,42		A1/57	-1,44		A1/57	-2,06		A1/57	-2,73
	A1/58	-3,66		A1/58	-3,70		A1/58	-5,26		A1/58	-6,52
	A1/59	-1,60		A1/59	-1,61		A1/59	-2,31		A1/59	-3,05
	A1/60	-3,83		A1/60	-3,87		A1/60	-5,51		A1/60	-6,84
	A1/61	-1,61		A1/61	-1,63		A1/61	-2,34		A1/61	-3,08
	A1/62	-3,85		A1/62	-3,89		A1/62	-5,54		A1/62	-6,87
	A1/63	-1,61		A1/63	-1,63		A1/63	-2,34		A1/63	-3,08
	A1/64	-3,85		A1/64	-3,89		A1/64	-5,54		A1/64	-6,87
	A1/65	-1,47		A1/65	-1,48		A1/65	-2,13		A1/65	-2,81
	A1/66	-3,71		A1/66	-3,74		A1/66	-5,33		A1/66	-6,60

RISULTANTI SOLLECITAZIONI NODI PLATEE - SLU

Nod3d N.ro	Combinazione N.ro	Fz (t)	Nod3d N.ro	Combinazione N.ro	Fz (t)	Nod3d N.ro	Combinazione N.ro	Fz (t)	Nod3d N.ro	Combinazione N.ro	Fz (t)
	A1/67	-1,47		A1/67	-1,48		A1/67	-2,13		A1/67	-2,81
	A1/68	-3,71		A1/68	-3,74		A1/68	-5,33		A1/68	-6,60
	A1/77	-0,51		A1/77	-0,51		A1/77	-0,73		A1/77	-0,97
	A1/78	-0,64		A1/78	-0,64		A1/78	-0,92		A1/78	-1,20
	A1/79	-1,25		A1/79	-1,27		A1/79	-1,80		A1/79	-2,23
	A1/80	-1,38		A1/80	-1,40		A1/80	-1,98		A1/80	-2,46
	A1/81	-0,51		A1/81	-0,51		A1/81	-0,73		A1/81	-0,97
	A1/82	-0,64		A1/82	-0,64		A1/82	-0,92		A1/82	-1,20
	A1/83	-1,25		A1/83	-1,27		A1/83	-1,80		A1/83	-2,23
	A1/84	-1,38		A1/84	-1,40		A1/84	-1,98		A1/84	-2,46
Y+	A1/90	-1,76	Y+	A1/92	-1,78	Y+	A1/92	-2,53	Y+	A1/92	-3,15
	A1/93	-0,60		A1/93	-0,61		A1/93	-0,87		A1/93	-1,14
	A1/94	-0,73		A1/94	-0,74		A1/94	-1,05		A1/94	-1,37
	A1/95	-1,35		A1/95	-1,36		A1/95	-1,94		A1/95	-2,40
	A1/96	-1,48		A1/96	-1,49		A1/96	-2,12		A1/96	-2,64
	A1/97	-0,60		A1/97	-0,61		A1/97	-0,87		A1/97	-1,14
	A1/98	-0,73		A1/98	-0,74		A1/98	-1,05		A1/98	-1,37
	A1/99	-1,35		A1/99	-1,36		A1/99	-1,94		A1/99	-2,40
	A1/100	-1,48		A1/100	-1,49		A1/100	-2,12		A1/100	-2,64
173	A1/1	-0,92	174	A1/1	-0,74	175	A1/1	-1,04	176	A1/1	-1,30
	A1/2	-2,76		A1/2	-2,05		A1/2	-2,61		A1/2	-2,72
	A1/3	-1,19		A1/3	-0,95		A1/3	-1,32		A1/3	-1,61
	A1/4	-3,04		A1/4	-2,26		A1/4	-2,89		A1/4	-3,03
	A1/5	-3,22		A1/5	-2,48		A1/5	-3,33		A1/5	-3,81
	A1/6	-5,06		A1/6	-3,79		A1/6	-4,90		A1/6	-5,23
	A1/7	-3,50		A1/7	-2,69		A1/7	-3,60		A1/7	-4,12
	A1/8	-5,34		A1/8	-4,00		A1/8	-5,17		A1/8	-5,54
	A1/9	-2,91		A1/9	-2,25		A1/9	-3,02		A1/9	-3,48
	A1/10	-4,75		A1/10	-3,56		A1/10	-4,59		A1/10	-4,90
	A1/11	-3,19		A1/11	-2,46		A1/11	-3,30		A1/11	-3,78
	A1/12	-5,03		A1/12	-3,77		A1/12	-4,87		A1/12	-5,20
	A1/13	-1,65		A1/13	-1,30		A1/13	-1,78		A1/13	-2,12
	A1/14	-3,50		A1/14	-2,61		A1/14	-3,35		A1/14	-3,54
	A1/15	-1,93		A1/15	-1,51		A1/15	-2,06		A1/15	-2,42
	A1/16	-3,77		A1/16	-2,82		A1/16	-3,63		A1/16	-3,85
	A1/17	-3,96		A1/17	-3,04		A1/17	-4,06		A1/17	-4,63
	A1/18	-5,80		A1/18	-4,35		A1/18	-5,63		A1/18	-6,05
	A1/19	-4,23		A1/19	-3,25		A1/19	-4,34		A1/19	-4,93
	A1/20	-6,07		A1/20	-4,56		A1/20	-5,91		A1/20	-6,35
	A1/21	-3,65		A1/21	-2,81		A1/21	-3,76		A1/21	-4,29
	A1/22	-5,49		A1/22	-4,12		A1/22	-5,33		A1/22	-5,71
	A1/23	-3,92		A1/23	-3,02		A1/23	-4,04		A1/23	-4,60
	A1/24	-5,77		A1/24	-4,33		A1/24	-5,60		A1/24	-6,02
	A1/25	-1,73		A1/25	-1,35		A1/25	-1,85		A1/25	-2,20
	A1/26	-3,57		A1/26	-2,66		A1/26	-3,42		A1/26	-3,62
	A1/27	-1,73		A1/27	-1,35		A1/27	-1,85		A1/27	-2,20
	A1/28	-3,57		A1/28	-2,66		A1/28	-3,42		A1/28	-3,62
	A1/29	-4,03		A1/29	-3,10		A1/29	-4,14		A1/29	-4,71
	A1/30	-5,87		A1/30	-4,40		A1/30	-5,70		A1/30	-6,13
	A1/31	-4,03		A1/31	-3,10		A1/31	-4,14		A1/31	-4,71
	A1/32	-5,87		A1/32	-4,40		A1/32	-5,70		A1/32	-6,13
	A1/33	-3,72		A1/33	-2,86		A1/33	-3,83		A1/33	-4,37
	A1/34	-5,56		A1/34	-4,17		A1/34	-5,40		A1/34	-5,79
	A1/35	-3,72		A1/35	-2,86		A1/35	-3,83		A1/35	-4,37
	A1/36	-5,56		A1/36	-4,17		A1/36	-5,40		A1/36	-5,79
	A1/37	-0,30		A1/37	-0,30		A1/37	-0,52		A1/37	-0,83
	A1/38	-3,37		A1/38	-2,48		A1/38	-3,13		A1/38	-3,20
	A1/39	-0,58		A1/39	-0,51		A1/39	-0,80		A1/39	-1,13
	A1/40	-3,65		A1/40	-2,69		A1/40	-3,41		A1/40	-3,50
	A1/41	-2,03		A1/41	-1,61		A1/41	-2,23		A1/41	-2,71
	A1/42	-5,10		A1/42	-3,79		A1/42	-4,85		A1/42	-5,08
	A1/43	-2,31		A1/43	-1,82		A1/43	-2,51		A1/43	-3,02
	A1/44	-5,38		A1/44	-4,00		A1/44	-5,12		A1/44	-5,38
	A1/45	-1,80		A1/45	-1,43		A1/45	-2,00		A1/45	-2,46
	A1/46	-4,87		A1/46	-3,61		A1/46	-4,62		A1/46	-4,83
	A1/47	-2,07		A1/47	-1,65		A1/47	-2,28		A1/47	-2,77
	A1/48	-5,14		A1/48	-3,82		A1/48	-4,90		A1/48	-5,13
	A1/49	-1,04		A1/49	-0,86		A1/49	-1,26		A1/49	-1,64
	A1/50	-4,11		A1/50	-3,04		A1/50	-3,87		A1/50	-4,01
	A1/51	-1,32		A1/51	-1,07		A1/51	-1,53		A1/51	-1,95
	A1/52	-4,39		A1/52	-3,25		A1/52	-4,15		A1/52	-4,32
	A1/53	-2,77		A1/53	-2,17		A1/53	-2,97		A1/53	-3,53
	A1/54	-5,84		A1/54	-4,35		A1/54	-5,58		A1/54	-5,89
	A1/55	-3,04		A1/55	-2,38		A1/55	-3,25		A1/55	-3,83
	A1/56	-6,11		A1/56	-4,56		A1/56	-5,86		A1/56	-6,20
	A1/57	-2,53		A1/57	-2,00		A1/57	-2,74		A1/57	-3,27
	A1/58	-5,60		A1/58	-4,17		A1/58	-5,36		A1/58	-5,64
	A1/59	-2,81		A1/59	-2,21		A1/59	-3,02		A1/59	-3,58
	A1/60	-5,88		A1/60	-4,39		A1/60	-5,63		A1/60	-5,95
	A1/61	-2,84		A1/61	-2,22		A1/61	-3,04		A1/61	-3,60
	A1/62	-5,91		A1/62	-4,40		A1/62	-5,66		A1/62	-5,97
	A1/63	-2,84		A1/63	-2,22		A1/63	-3,04		A1/63	-3,60
	A1/64	-5,91		A1/64	-4,40		A1/64	-5,66		A1/64	-5,97
	A1/65	-2,61		A1/65	-2,05		A1/65	-2,81		A1/65	-3,35

RISULTANTI SOLLECITAZIONI NODI PLATEE - SLU

Nod3d N.ro	Combinazione N.ro	Fz (t)	Nod3d N.ro	Combinazione N.ro	Fz (t)	Nod3d N.ro	Combinazione N.ro	Fz (t)	Nod3d N.ro	Combinazione N.ro	Fz (t)
	A1/66	-5,67		A1/66	-4,23		A1/66	-5,43		A1/66	-5,72
	A1/67	-2,61		A1/67	-2,05		A1/67	-2,81		A1/67	-3,35
	A1/68	-5,67		A1/68	-4,23		A1/68	-5,43		A1/68	-5,72
	A1/77	-0,89		A1/77	-0,70		A1/77	-0,96		A1/77	-1,14
	A1/78	-1,10		A1/78	-0,86		A1/78	-1,17		A1/78	-1,37
	A1/79	-1,91		A1/79	-1,43		A1/79	-1,83		A1/79	-1,93
	A1/80	-2,12		A1/80	-1,58		A1/80	-2,04		A1/80	-2,16
	A1/81	-0,89		A1/81	-0,70		A1/81	-0,96		A1/81	-1,14
	A1/82	-1,10		A1/82	-0,86		A1/82	-1,17		A1/82	-1,37
	A1/83	-1,91		A1/83	-1,43		A1/83	-1,83		A1/83	-1,93
	A1/84	-2,12		A1/84	-1,58		A1/84	-2,04		A1/84	-2,16
Y+	A1/92	-2,73	Y+	A1/92	-2,05	Y+	A1/92	-2,65	Y+	A1/92	-2,84
	A1/93	-1,05		A1/93	-0,82		A1/93	-1,11		A1/93	-1,31
	A1/94	-1,25		A1/94	-0,97		A1/94	-1,32		A1/94	-1,54
	A1/95	-2,07		A1/95	-1,54		A1/95	-1,98		A1/95	-2,10
	A1/96	-2,27		A1/96	-1,70		A1/96	-2,19		A1/96	-2,33
	A1/97	-1,05		A1/97	-0,82		A1/97	-1,11		A1/97	-1,31
	A1/98	-1,25		A1/98	-0,97		A1/98	-1,32		A1/98	-1,54
	A1/99	-2,07		A1/99	-1,54		A1/99	-1,98		A1/99	-2,10
	A1/100	-2,27		A1/100	-1,70		A1/100	-2,19		A1/100	-2,33
177	A1/1	-1,27	178	A1/1	-1,20	179	A1/1	-1,52	180	A1/1	-2,37
	A1/2	-1,86		A1/2	-1,52		A1/2	-1,61		A1/2	-1,50
	A1/3	-1,51		A1/3	-1,41		A1/3	-1,76		A1/3	-2,67
	A1/4	-2,10		A1/4	-1,73		A1/4	-1,86		A1/4	-1,80
	A1/5	-3,20		A1/5	-2,89		A1/5	-3,46		A1/5	-4,75
	A1/6	-3,80		A1/6	-3,21		A1/6	-3,55		A1/6	-3,88
	A1/7	-3,44		A1/7	-3,10		A1/7	-3,70		A1/7	-5,06
	A1/8	-4,04		A1/8	-3,42		A1/8	-3,79		A1/8	-4,19
	A1/9	-2,95		A1/9	-2,67		A1/9	-3,20		A1/9	-4,44
	A1/10	-3,54		A1/10	-2,99		A1/10	-3,30		A1/10	-3,57
	A1/11	-3,19		A1/11	-2,88		A1/11	-3,45		A1/11	-4,75
	A1/12	-3,78		A1/12	-3,20		A1/12	-3,54		A1/12	-3,88
	A1/13	-1,90		A1/13	-1,76		A1/13	-2,17		A1/13	-3,17
	A1/14	-2,50		A1/14	-2,08		A1/14	-2,26		A1/14	-2,30
	A1/15	-2,14		A1/15	-1,97		A1/15	-2,41		A1/15	-3,48
	A1/16	-2,74		A1/16	-2,29		A1/16	-2,50		A1/16	-2,61
	A1/17	-3,84		A1/17	-3,45		A1/17	-4,10		A1/17	-5,56
	A1/18	-4,43		A1/18	-3,77		A1/18	-4,20		A1/18	-4,69
	A1/19	-4,08		A1/19	-3,66		A1/19	-4,35		A1/19	-5,86
	A1/20	-4,67		A1/20	-3,98		A1/20	-4,44		A1/20	-4,99
	A1/21	-3,59		A1/21	-3,23		A1/21	-3,85		A1/21	-5,25
	A1/22	-4,18		A1/22	-3,55		A1/22	-3,94		A1/22	-4,38
	A1/23	-3,83		A1/23	-3,44		A1/23	-4,09		A1/23	-5,55
	A1/24	-4,42		A1/24	-3,76		A1/24	-4,19		A1/24	-4,68
	A1/25	-1,97		A1/25	-1,82		A1/25	-2,23		A1/25	-3,25
	A1/26	-2,56		A1/26	-2,14		A1/26	-2,32		A1/26	-2,38
	A1/27	-1,97		A1/27	-1,82		A1/27	-2,23		A1/27	-3,25
	A1/28	-2,56		A1/28	-2,14		A1/28	-2,32		A1/28	-2,38
	A1/29	-3,90		A1/29	-3,51		A1/29	-4,17		A1/29	-5,64
	A1/30	-4,50		A1/30	-3,83		A1/30	-4,26		A1/30	-4,77
	A1/31	-3,90		A1/31	-3,51		A1/31	-4,17		A1/31	-5,64
	A1/32	-4,50		A1/32	-3,83		A1/32	-4,26		A1/32	-4,77
	A1/33	-3,65		A1/33	-3,28		A1/33	-3,91		A1/33	-5,33
	A1/34	-4,24		A1/34	-3,60		A1/34	-4,01		A1/34	-4,46
	A1/35	-3,65		A1/35	-3,28		A1/35	-3,91		A1/35	-5,33
	A1/36	-4,24		A1/36	-3,60		A1/36	-4,01		A1/36	-4,46
	A1/37	-1,07		A1/37	-1,10		A1/37	-1,49		A1/37	-2,66
	A1/38	-2,06		A1/38	-1,63		A1/38	-1,65		A1/38	-1,21
	A1/39	-1,31		A1/39	-1,31		A1/39	-1,73		A1/39	-2,96
	A1/40	-2,30		A1/40	-1,84		A1/40	-1,89		A1/40	-1,51
	A1/41	-2,52		A1/41	-2,36		A1/41	-2,94		A1/41	-4,45
	A1/42	-3,51		A1/42	-2,89		A1/42	-3,10		A1/42	-3,00
	A1/43	-2,76		A1/43	-2,57		A1/43	-3,19		A1/43	-4,75
	A1/44	-3,75		A1/44	-3,11		A1/44	-3,34		A1/44	-3,30
	A1/45	-2,33		A1/45	-2,20		A1/45	-2,75		A1/45	-4,21
	A1/46	-3,32		A1/46	-2,73		A1/46	-2,91		A1/46	-2,76
	A1/47	-2,57		A1/47	-2,41		A1/47	-2,99		A1/47	-4,52
	A1/48	-3,56		A1/48	-2,94		A1/48	-3,15		A1/48	-3,07
	A1/49	-1,71		A1/49	-1,66		A1/49	-2,14		A1/49	-3,46
	A1/50	-2,69		A1/50	-2,19		A1/50	-2,29		A1/50	-2,01
	A1/51	-1,95		A1/51	-1,87		A1/51	-2,38		A1/51	-3,77
	A1/52	-2,93		A1/52	-2,40		A1/52	-2,53		A1/52	-2,32
	A1/53	-3,16		A1/53	-2,92		A1/53	-3,59		A1/53	-5,25
	A1/54	-4,15		A1/54	-3,45		A1/54	-3,74		A1/54	-3,80
	A1/55	-3,40		A1/55	-3,13		A1/55	-3,83		A1/55	-5,55
	A1/56	-4,39		A1/56	-3,67		A1/56	-3,99		A1/56	-4,10
	A1/57	-2,97		A1/57	-2,76		A1/57	-3,40		A1/57	-5,02
	A1/58	-3,96		A1/58	-3,29		A1/58	-3,55		A1/58	-3,57
	A1/59	-3,21		A1/59	-2,97		A1/59	-3,64		A1/59	-5,32
	A1/60	-4,20		A1/60	-3,50		A1/60	-3,80		A1/60	-3,87
	A1/61	-3,22		A1/61	-2,98		A1/61	-3,65		A1/61	-5,33
	A1/62	-4,21		A1/62	-3,51		A1/62	-3,81		A1/62	-3,88
	A1/63	-3,22		A1/63	-2,98		A1/63	-3,65		A1/63	-5,33
	A1/64	-4,21		A1/64	-3,51		A1/64	-3,81		A1/64	-3,88

RISULTANTI SOLLECITAZIONI NODI PLATEE - SLU

Nod3d N.ro	Combinazione N.ro	Fz (t)	Nod3d N.ro	Combinazione N.ro	Fz (t)	Nod3d N.ro	Combinazione N.ro	Fz (t)	Nod3d N.ro	Combinazione N.ro	Fz (t)
	A1/65	-3,03		A1/65	-2,81		A1/65	-3,46		A1/65	-5,10
	A1/66	-4,02		A1/66	-3,34		A1/66	-3,62		A1/66	-3,65
	A1/67	-3,03		A1/67	-2,81		A1/67	-3,46		A1/67	-5,10
	A1/68	-4,02		A1/68	-3,34		A1/68	-3,62		A1/68	-3,65
	A1/77	-1,03		A1/77	-0,95		A1/77	-1,17		A1/77	-1,72
	A1/78	-1,21		A1/78	-1,11		A1/78	-1,35		A1/78	-1,94
	A1/79	-1,36		A1/79	-1,13		A1/79	-1,22		A1/79	-1,24
	A1/80	-1,54		A1/80	-1,29		A1/80	-1,40		A1/80	-1,46
	A1/81	-1,03		A1/81	-0,95		A1/81	-1,17		A1/81	-1,72
	A1/82	-1,21		A1/82	-1,11		A1/82	-1,35		A1/82	-1,94
	A1/83	-1,36		A1/83	-1,13		A1/83	-1,22		A1/83	-1,24
	A1/84	-1,54		A1/84	-1,29		A1/84	-1,40		A1/84	-1,46
Y+	A1/92	-2,07	Y+	A1/90	-1,75	Y+	A1/90	-1,94	Y+	A1/86	-2,61
	A1/93	-1,16		A1/93	-1,07		A1/93	-1,31		A1/93	-1,89
	A1/94	-1,34		A1/94	-1,23		A1/94	-1,49		A1/94	-2,11
	A1/95	-1,49		A1/95	-1,25		A1/95	-1,36		A1/95	-1,40
	A1/96	-1,67		A1/96	-1,40		A1/96	-1,54		A1/96	-1,63
	A1/97	-1,16		A1/97	-1,07		A1/97	-1,31		A1/97	-1,89
	A1/98	-1,34		A1/98	-1,23		A1/98	-1,49		A1/98	-2,11
	A1/99	-1,49		A1/99	-1,25		A1/99	-1,36		A1/99	-1,40
	A1/100	-1,67		A1/100	-1,40		A1/100	-1,54		A1/100	-1,63
181	A1/1	-4,90	182	A1/1	-3,10	365	A1/1	-6,92	366	A1/1	-3,89
	A1/2	0,37		A1/2	0,68		A1/2	0,88		A1/2	0,58
	A1/3	-5,26		A1/3	-3,29		A1/3	-6,57		A1/3	-3,63
	A1/4	0,00		A1/4	0,49		A1/4	1,24		A1/4	0,84
	A1/5	-7,71		A1/5	-4,60		A1/5	-6,00		A1/5	-2,99
	A1/6	-2,44		A1/6	-0,81		A1/6	1,80		A1/6	1,48
	A1/7	-8,07		A1/7	-4,79		A1/7	-5,65		A1/7	-2,72
	A1/8	-2,80		A1/8	-1,01		A1/8	2,15		A1/8	1,75
	A1/9	-7,35		A1/9	-4,40		A1/9	-6,43		A1/9	-3,27
	A1/10	-2,08		A1/10	-0,62		A1/10	1,38		A1/10	1,19
	A1/11	-7,71		A1/11	-4,60		A1/11	-6,07		A1/11	-3,01
	A1/12	-2,44		A1/12	-0,81		A1/12	1,73		A1/12	1,46
	A1/13	-5,87		A1/13	-3,62		A1/13	-8,43		A1/13	-4,67
	A1/14	-0,60		A1/14	0,17		A1/14	-0,62		A1/14	-0,20
	A1/15	-6,23		A1/15	-3,81		A1/15	-8,07		A1/15	-4,40
	A1/16	-0,96		A1/16	-0,02		A1/16	-0,27		A1/16	0,06
	A1/17	-8,67		A1/17	-5,11		A1/17	-7,51		A1/17	-3,76
	A1/18	-3,40		A1/18	-1,33		A1/18	0,29		A1/18	0,70
	A1/19	-9,04		A1/19	-5,30		A1/19	-7,15		A1/19	-3,50
	A1/20	-3,77		A1/20	-1,52		A1/20	0,65		A1/20	0,97
	A1/21	-8,31		A1/21	-4,92		A1/21	-7,93		A1/21	-4,05
	A1/22	-3,04		A1/22	-1,13		A1/22	-0,13		A1/22	0,42
	A1/23	-8,67		A1/23	-5,11		A1/23	-7,58		A1/23	-3,78
	A1/24	-3,41		A1/24	-1,33		A1/24	0,23		A1/24	0,68
	A1/25	-5,96		A1/25	-3,66		A1/25	-8,47		A1/25	-4,75
	A1/26	-0,69		A1/26	0,12		A1/26	-0,67		A1/26	-0,28
	A1/27	-5,96		A1/27	-3,66		A1/27	-8,47		A1/27	-4,75
	A1/28	-0,69		A1/28	0,12		A1/28	-0,67		A1/28	-0,28
	A1/29	-8,77		A1/29	-5,16		A1/29	-7,56		A1/29	-3,84
	A1/30	-3,50		A1/30	-1,38		A1/30	0,25		A1/30	0,63
	A1/31	-8,77		A1/31	-5,16		A1/31	-7,56		A1/31	-3,84
	A1/32	-3,50		A1/32	-1,38		A1/32	0,25		A1/32	0,63
	A1/33	-8,40		A1/33	-4,97		A1/33	-7,98		A1/33	-4,13
	A1/34	-3,14		A1/34	-1,18		A1/34	-0,18		A1/34	0,34
	A1/35	-8,40		A1/35	-4,97		A1/35	-7,98		A1/35	-4,13
	A1/36	-3,14		A1/36	-1,18		A1/36	-0,18		A1/36	0,34
	A1/37	-6,66		A1/37	-4,36		A1/37	-9,52		A1/37	-5,38
	A1/38	2,12		A1/38	1,94		A1/38	3,48		A1/38	2,06
	A1/39	-7,02		A1/39	-4,55		A1/39	-9,17		A1/39	-5,11
	A1/40	1,76		A1/40	1,75		A1/40	3,84		A1/40	2,33
	A1/41	-8,76		A1/41	-5,48		A1/41	-8,83		A1/41	-4,70
	A1/42	0,02		A1/42	0,82		A1/42	4,17		A1/42	2,74
	A1/43	-9,13		A1/43	-5,68		A1/43	-8,48		A1/43	-4,43
	A1/44	-0,35		A1/44	0,63		A1/44	4,53		A1/44	3,01
	A1/45	-8,49		A1/45	-5,34		A1/45	-9,15		A1/45	-4,92
	A1/46	0,29		A1/46	0,97		A1/46	3,85		A1/46	2,53
	A1/47	-8,85		A1/47	-5,53		A1/47	-8,80		A1/47	-4,65
	A1/48	-0,07		A1/48	0,77		A1/48	4,21		A1/48	2,80
	A1/49	-7,62		A1/49	-4,88		A1/49	-11,03		A1/49	-6,16
	A1/50	1,16		A1/50	1,43		A1/50	1,98		A1/50	1,29
	A1/51	-7,98		A1/51	-5,07		A1/51	-10,67		A1/51	-5,89
	A1/52	0,80		A1/52	1,24		A1/52	2,33		A1/52	1,55
	A1/53	-9,73		A1/53	-6,00		A1/53	-10,34		A1/53	-5,48
	A1/54	-0,95		A1/54	0,31		A1/54	2,67		A1/54	1,97
	A1/55	-10,09		A1/55	-6,19		A1/55	-9,98		A1/55	-5,21
	A1/56	-1,31		A1/56	0,11		A1/56	3,02		A1/56	2,23
	A1/57	-9,46		A1/57	-5,85		A1/57	-10,66		A1/57	-5,69
	A1/58	-0,68		A1/58	0,45		A1/58	2,35		A1/58	1,75
	A1/59	-9,82		A1/59	-6,05		A1/59	-10,30		A1/59	-5,43
	A1/60	-1,04		A1/60	0,26		A1/60	2,70		A1/60	2,02
	A1/61	-9,82		A1/61	-6,05		A1/61	-10,39		A1/61	-5,55
	A1/62	-1,04		A1/62	0,26		A1/62	2,62		A1/62	1,89
	A1/63	-9,82		A1/63	-6,05		A1/63	-10,39		A1/63	-5,55

RISULTANTI SOLLECITAZIONI NODI PLATEE - SLU

Nod3d N.ro	Combinazione N.ro	Fz (t)	Nod3d N.ro	Combinazione N.ro	Fz (t)	Nod3d N.ro	Combinazione N.ro	Fz (t)	Nod3d N.ro	Combinazione N.ro	Fz (t)
	A1/64	-1,04		A1/64	0,26		A1/64	2,62		A1/64	1,89
	A1/65	-9,55		A1/65	-5,90		A1/65	-10,70		A1/65	-5,77
	A1/66	-0,77		A1/66	0,40		A1/66	2,30		A1/66	1,68
	A1/67	-9,55		A1/67	-5,90		A1/67	-10,70		A1/67	-5,77
	A1/68	-0,77		A1/68	0,40		A1/68	2,30		A1/68	1,68
	A1/77	-3,20		A1/77	-1,98		A1/77	-4,34		A1/77	-2,42
	A1/78	-3,47		A1/78	-2,12		A1/78	-4,08		A1/78	-2,22
	A1/79	-0,27		A1/79	0,13		A1/79	-0,01		A1/79	0,06
	A1/80	-0,54		A1/80	-0,02		A1/80	0,25		A1/80	0,26
	A1/81	-3,20		A1/81	-1,98		A1/81	-4,34		A1/81	-2,42
	A1/82	-3,47		A1/82	-2,12		A1/82	-4,08		A1/82	-2,22
	A1/83	-0,27		A1/83	0,13		A1/83	-0,01		A1/83	0,06
	A1/84	-0,54		A1/84	-0,02		A1/84	0,25		A1/84	0,26
Y+	A1/86	-4,27	Y+	A1/86	-2,55	Y+	A1/85	-5,18	Y+	A1/87	-2,81
	A1/93	-3,40		A1/93	-2,08		A1/93	-4,64		A1/93	-2,57
	A1/94	-3,67		A1/94	-2,23		A1/94	-4,37		A1/94	-2,37
	A1/95	-0,47		A1/95	0,02		A1/95	-0,30		A1/95	-0,09
	A1/96	-0,74		A1/96	-0,12		A1/96	-0,04		A1/96	0,11
	A1/97	-3,40		A1/97	-2,08		A1/97	-4,64		A1/97	-2,57
	A1/98	-3,67		A1/98	-2,23		A1/98	-4,37		A1/98	-2,37
	A1/99	-0,47		A1/99	0,02		A1/99	-0,30		A1/99	-0,09
	A1/100	-0,74		A1/100	-0,12		A1/100	-0,04		A1/100	0,11
367	A1/1	-7,47	368	A1/1	-4,24	369	A1/1	-4,21	370	A1/1	-2,40
	A1/2	-1,57		A1/2	-0,74		A1/2	-3,14		A1/2	-1,67
	A1/3	-6,94		A1/3	-3,84		A1/3	-3,78		A1/3	-2,07
	A1/4	-1,04		A1/4	-0,34		A1/4	-2,71		A1/4	-1,35
	A1/5	-6,13		A1/5	-2,91		A1/5	-3,18		A1/5	-1,35
	A1/6	-0,23		A1/6	0,60		A1/6	-2,11		A1/6	-0,63
	A1/7	-5,60		A1/7	-2,51		A1/7	-2,75		A1/7	-1,03
	A1/8	0,30		A1/8	1,00		A1/8	-1,68		A1/8	-0,30
	A1/9	-6,77		A1/9	-3,34		A1/9	-3,71		A1/9	-1,71
	A1/10	-0,87		A1/10	0,17		A1/10	-2,63		A1/10	-0,98
	A1/11	-6,24		A1/11	-2,94		A1/11	-3,28		A1/11	-1,38
	A1/12	-0,34		A1/12	0,57		A1/12	-2,21		A1/12	-0,66
	A1/13	-9,71		A1/13	-5,40		A1/13	-6,03		A1/13	-3,33
	A1/14	-3,82		A1/14	-1,90		A1/14	-4,95		A1/14	-2,61
	A1/15	-9,19		A1/15	-5,00		A1/15	-5,60		A1/15	-3,01
	A1/16	-3,29		A1/16	-1,50		A1/16	-4,53		A1/16	-2,29
	A1/17	-8,38		A1/17	-4,07		A1/17	-5,00		A1/17	-2,29
	A1/18	-2,48		A1/18	-0,56		A1/18	-3,92		A1/18	-1,56
	A1/19	-7,85		A1/19	-3,67		A1/19	-4,57		A1/19	-1,96
	A1/20	-1,95		A1/20	-0,16		A1/20	-3,50		A1/20	-1,24
	A1/21	-9,02		A1/21	-4,50		A1/21	-5,53		A1/21	-2,64
	A1/22	-3,12		A1/22	-0,99		A1/22	-4,45		A1/22	-1,92
	A1/23	-8,49		A1/23	-4,10		A1/23	-5,10		A1/23	-2,32
	A1/24	-2,59		A1/24	-0,59		A1/24	-4,03		A1/24	-1,60
	A1/25	-9,79		A1/25	-5,51		A1/25	-6,09		A1/25	-3,43
	A1/26	-3,89		A1/26	-2,01		A1/26	-5,02		A1/26	-2,70
	A1/27	-9,79		A1/27	-5,51		A1/27	-6,09		A1/27	-3,43
	A1/28	-3,89		A1/28	-2,01		A1/28	-5,02		A1/28	-2,70
	A1/29	-8,46		A1/29	-4,18		A1/29	-5,06		A1/29	-2,38
	A1/30	-2,56		A1/30	-0,67		A1/30	-3,99		A1/30	-1,65
	A1/31	-8,46		A1/31	-4,18		A1/31	-5,06		A1/31	-2,38
	A1/32	-2,56		A1/32	-0,67		A1/32	-3,99		A1/32	-1,65
	A1/33	-9,09		A1/33	-4,61		A1/33	-5,59		A1/33	-2,74
	A1/34	-3,19		A1/34	-1,11		A1/34	-4,51		A1/34	-2,01
	A1/35	-9,09		A1/35	-4,61		A1/35	-5,59		A1/35	-2,74
	A1/36	-3,19		A1/36	-1,11		A1/36	-4,51		A1/36	-2,01
	A1/37	-9,43		A1/37	-5,41		A1/37	-4,57		A1/37	-2,64
	A1/38	0,40		A1/38	0,43		A1/38	-2,78		A1/38	-1,43
	A1/39	-8,90		A1/39	-5,01		A1/39	-4,14		A1/39	-2,31
	A1/40	0,93		A1/40	0,83		A1/40	-2,35		A1/40	-1,11
	A1/41	-8,43		A1/41	-4,41		A1/41	-3,79		A1/41	-1,85
	A1/42	1,40		A1/42	1,43		A1/42	-2,01		A1/42	-0,65
	A1/43	-7,90		A1/43	-4,01		A1/43	-3,37		A1/43	-1,53
	A1/44	1,93		A1/44	1,83		A1/44	-1,58		A1/44	-0,32
	A1/45	-8,91		A1/45	-4,73		A1/45	-4,19		A1/45	-2,12
	A1/46	0,92		A1/46	1,11		A1/46	-2,40		A1/46	-0,91
	A1/47	-8,38		A1/47	-4,33		A1/47	-3,76		A1/47	-1,80
	A1/48	1,45		A1/48	1,51		A1/48	-1,97		A1/48	-0,59
	A1/49	-11,68		A1/49	-6,57		A1/49	-6,38		A1/49	-3,58
	A1/50	-1,85		A1/50	-0,73		A1/50	-4,60		A1/50	-2,37
	A1/51	-11,15		A1/51	-6,17		A1/51	-5,96		A1/51	-3,25
	A1/52	-1,32		A1/52	-0,33		A1/52	-4,17		A1/52	-2,05
	A1/53	-10,68		A1/53	-5,57		A1/53	-5,61		A1/53	-2,79
	A1/54	-0,85		A1/54	0,27		A1/54	-3,82		A1/54	-1,58
	A1/55	-10,15		A1/55	-5,17		A1/55	-5,18		A1/55	-2,47
	A1/56	-0,32		A1/56	0,67		A1/56	-3,40		A1/56	-1,26
	A1/57	-11,16		A1/57	-5,89		A1/57	-6,01		A1/57	-3,06
	A1/58	-1,33		A1/58	-0,05		A1/58	-4,22		A1/58	-1,85
	A1/59	-10,63		A1/59	-5,49		A1/59	-5,58		A1/59	-2,74
	A1/60	-0,80		A1/60	0,35		A1/60	-3,79		A1/60	-1,53
	A1/61	-10,76		A1/61	-5,68		A1/61	-5,67		A1/61	-2,88
	A1/62	-0,93		A1/62	0,16		A1/62	-3,89		A1/62	-1,68

RISULTANTI SOLLECITAZIONI NODI PLATEE - SLU

Nod3d N.ro	Combinazione N.ro	Fz (t)	Nod3d N.ro	Combinazione N.ro	Fz (t)	Nod3d N.ro	Combinazione N.ro	Fz (t)	Nod3d N.ro	Combinazione N.ro	Fz (t)
	A1/63	-10,76		A1/63	-5,68		A1/63	-5,67		A1/63	-2,88
	A1/64	-0,93		A1/64	0,16		A1/64	-3,89		A1/64	-1,68
	A1/65	-11,23		A1/65	-6,00		A1/65	-6,07		A1/65	-3,15
	A1/66	-1,40		A1/66	-0,16		A1/66	-4,28		A1/66	-1,94
	A1/67	-11,23		A1/67	-6,00		A1/67	-6,07		A1/67	-3,15
	A1/68	-1,40		A1/68	-0,16		A1/68	-4,28		A1/68	-1,94
	A1/77	-4,89		A1/77	-2,75		A1/77	-2,94		A1/77	-1,65
	A1/78	-4,50		A1/78	-2,45		A1/78	-2,63		A1/78	-1,41
	A1/79	-1,62		A1/79	-0,80		A1/79	-2,35		A1/79	-1,25
	A1/80	-1,22		A1/80	-0,50		A1/80	-2,03		A1/80	-1,01
	A1/81	-4,89		A1/81	-2,75		A1/81	-2,94		A1/81	-1,65
	A1/82	-4,50		A1/82	-2,45		A1/82	-2,63		A1/82	-1,41
	A1/83	-1,62		A1/83	-0,80		A1/83	-2,35		A1/83	-1,25
	A1/84	-1,22		A1/84	-0,50		A1/84	-2,03		A1/84	-1,01
Y+	A1/85	-6,14	Y+	A1/87	-3,32	Y+	A1/85	-3,95	Y+	A1/87	-2,12
	A1/93	-5,33		A1/93	-2,97		A1/93	-3,30		A1/93	-1,83
	A1/94	-4,94		A1/94	-2,67		A1/94	-2,98		A1/94	-1,59
	A1/95	-2,05		A1/95	-1,02		A1/95	-2,70		A1/95	-1,43
	A1/96	-1,66		A1/96	-0,73		A1/96	-2,39		A1/96	-1,19
	A1/97	-5,33		A1/97	-2,97		A1/97	-3,30		A1/97	-1,83
	A1/98	-4,94		A1/98	-2,67		A1/98	-2,98		A1/98	-1,59
	A1/99	-2,05		A1/99	-1,02		A1/99	-2,70		A1/99	-1,43
	A1/100	-1,66		A1/100	-0,73		A1/100	-2,39		A1/100	-1,19
371	A1/1	-1,93	372	A1/1	-1,10	373	A1/1	-1,03	374	A1/1	-0,58
	A1/2	-3,89		A1/2	-2,14		A1/2	-4,84		A1/2	-2,69
	A1/3	-1,60		A1/3	-0,84		A1/3	-0,69		A1/3	-0,33
	A1/4	-3,56		A1/4	-1,89		A1/4	-4,50		A1/4	-2,43
	A1/5	-1,21		A1/5	-0,33		A1/5	-0,37		A1/5	0,13
	A1/6	-3,16		A1/6	-1,38		A1/6	-4,18		A1/6	-1,98
	A1/7	-0,87		A1/7	-0,08		A1/7	-0,04		A1/7	0,38
	A1/8	-2,83		A1/8	-1,12		A1/8	-3,84		A1/8	-1,73
	A1/9	-1,64		A1/9	-0,63		A1/9	-0,83		A1/9	-0,18
	A1/10	-3,60		A1/10	-1,67		A1/10	-4,64		A1/10	-2,29
	A1/11	-1,31		A1/11	-0,37		A1/11	-0,50		A1/11	0,07
	A1/12	-3,27		A1/12	-1,41		A1/12	-4,30		A1/12	-2,03
	A1/13	-3,36		A1/13	-1,84		A1/13	-2,46		A1/13	-1,32
	A1/14	-5,32		A1/14	-2,88		A1/14	-6,27		A1/14	-3,42
	A1/15	-3,03		A1/15	-1,58		A1/15	-2,12		A1/15	-1,06
	A1/16	-4,99		A1/16	-2,62		A1/16	-5,93		A1/16	-3,17
	A1/17	-2,63		A1/17	-1,07		A1/17	-1,80		A1/17	-0,61
	A1/18	-4,59		A1/18	-2,11		A1/18	-5,61		A1/18	-2,72
	A1/19	-2,30		A1/19	-0,82		A1/19	-1,47		A1/19	-0,36
	A1/20	-4,26		A1/20	-1,86		A1/20	-5,27		A1/20	-2,47
	A1/21	-3,07		A1/21	-1,36		A1/21	-2,26		A1/21	-0,92
	A1/22	-5,03		A1/22	-2,41		A1/22	-6,07		A1/22	-3,02
	A1/23	-2,74		A1/23	-1,11		A1/23	-1,93		A1/23	-0,66
	A1/24	-4,69		A1/24	-2,15		A1/24	-5,73		A1/24	-2,77
	A1/25	-3,41		A1/25	-1,91		A1/25	-2,51		A1/25	-1,39
	A1/26	-5,37		A1/26	-2,95		A1/26	-6,31		A1/26	-3,49
	A1/27	-3,41		A1/27	-1,91		A1/27	-2,51		A1/27	-1,39
	A1/28	-5,37		A1/28	-2,95		A1/28	-6,31		A1/28	-3,49
	A1/29	-2,68		A1/29	-1,14		A1/29	-1,85		A1/29	-0,68
	A1/30	-4,64		A1/30	-2,18		A1/30	-5,66		A1/30	-2,79
	A1/31	-2,68		A1/31	-1,14		A1/31	-1,85		A1/31	-0,68
	A1/32	-4,64		A1/32	-2,18		A1/32	-5,66		A1/32	-2,79
	A1/33	-3,12		A1/33	-1,43		A1/33	-2,31		A1/33	-0,99
	A1/34	-5,08		A1/34	-2,48		A1/34	-6,12		A1/34	-3,10
	A1/35	-3,12		A1/35	-1,43		A1/35	-2,31		A1/35	-0,99
	A1/36	-5,08		A1/36	-2,48		A1/36	-6,12		A1/36	-3,10
	A1/37	-1,28		A1/37	-0,75		A1/37	0,24		A1/37	0,12
	A1/38	-4,55		A1/38	-2,49		A1/38	-6,11		A1/38	-3,39
	A1/39	-0,94		A1/39	-0,50		A1/39	0,57		A1/39	0,38
	A1/40	-4,21		A1/40	-2,23		A1/40	-5,77		A1/40	-3,13
	A1/41	-0,73		A1/41	-0,18		A1/41	0,73		A1/41	0,65
	A1/42	-4,00		A1/42	-1,91		A1/42	-5,61		A1/42	-2,86
	A1/43	-0,40		A1/43	0,08		A1/43	1,07		A1/43	0,90
	A1/44	-3,66		A1/44	-1,66		A1/44	-5,28		A1/44	-2,61
	A1/45	-1,06		A1/45	-0,40		A1/45	0,39		A1/45	0,42
	A1/46	-4,33		A1/46	-2,13		A1/46	-5,96		A1/46	-3,09
	A1/47	-0,73		A1/47	-0,14		A1/47	0,72		A1/47	0,68
	A1/48	-3,99		A1/48	-1,88		A1/48	-5,62		A1/48	-2,84
	A1/49	-2,71		A1/49	-1,49		A1/49	-1,19		A1/49	-0,61
	A1/50	-5,97		A1/50	-3,23		A1/50	-7,53		A1/50	-4,13
	A1/51	-2,37		A1/51	-1,23		A1/51	-0,85		A1/51	-0,36
	A1/52	-5,64		A1/52	-2,97		A1/52	-7,20		A1/52	-3,87
	A1/53	-2,16		A1/53	-0,91		A1/53	-0,70		A1/53	-0,09
	A1/54	-5,43		A1/54	-2,65		A1/54	-7,04		A1/54	-3,60
	A1/55	-1,83		A1/55	-0,66		A1/55	-0,36		A1/55	0,17
	A1/56	-5,09		A1/56	-2,40		A1/56	-6,71		A1/56	-3,34
	A1/57	-2,49		A1/57	-1,13		A1/57	-1,04		A1/57	-0,32
	A1/58	-5,76		A1/58	-2,87		A1/58	-7,39		A1/58	-3,83
	A1/59	-2,16		A1/59	-0,88		A1/59	-0,71		A1/59	-0,06
	A1/60	-5,42		A1/60	-2,62		A1/60	-7,05		A1/60	-3,57
	A1/61	-2,21		A1/61	-0,99		A1/61	-0,75		A1/61	-0,16

RISULTANTI SOLLECITAZIONI NODI PLATEE - SLU

Nod3d N.ro	Combinazione N.ro	Fz (t)	Nod3d N.ro	Combinazione N.ro	Fz (t)	Nod3d N.ro	Combinazione N.ro	Fz (t)	Nod3d N.ro	Combinazione N.ro	Fz (t)
	A1/62	-5,48		A1/62	-2,72		A1/62	-7,09		A1/62	-3,67
	A1/63	-2,21		A1/63	-0,99		A1/63	-0,75		A1/63	-0,16
	A1/64	-5,48		A1/64	-2,72		A1/64	-7,09		A1/64	-3,67
	A1/65	-2,54		A1/65	-1,21		A1/65	-1,09		A1/65	-0,39
	A1/66	-5,81		A1/66	-2,94		A1/66	-7,43		A1/66	-3,90
	A1/67	-2,54		A1/67	-1,21		A1/67	-1,09		A1/67	-0,39
	A1/68	-5,81		A1/68	-2,94		A1/68	-7,43		A1/68	-3,90
	A1/77	-1,56		A1/77	-0,86		A1/77	-1,06		A1/77	-0,58
	A1/78	-1,31		A1/78	-0,68		A1/78	-0,81		A1/78	-0,39
	A1/79	-2,64		A1/79	-1,44		A1/79	-3,17		A1/79	-1,75
	A1/80	-2,39		A1/80	-1,26		A1/80	-2,92		A1/80	-1,56
	A1/81	-1,56		A1/81	-0,86		A1/81	-1,06		A1/81	-0,58
	A1/82	-1,31		A1/82	-0,68		A1/82	-0,81		A1/82	-0,39
	A1/83	-2,64		A1/83	-1,44		A1/83	-3,17		A1/83	-1,75
	A1/84	-2,39		A1/84	-1,26		A1/84	-2,92		A1/84	-1,56
Y+	A1/89	-3,44	Y+	A1/89	-1,81	Y+	A1/89	-3,96	Y+	A1/89	-2,12
	A1/93	-1,83		A1/93	-1,01		A1/93	-1,34		A1/93	-0,72
	A1/94	-1,58		A1/94	-0,82		A1/94	-1,09		A1/94	-0,53
	A1/95	-2,92		A1/95	-1,59		A1/95	-3,45		A1/95	-1,89
	A1/96	-2,67		A1/96	-1,40		A1/96	-3,20		A1/96	-1,70
	A1/97	-1,83		A1/97	-1,01		A1/97	-1,34		A1/97	-0,72
	A1/98	-1,58		A1/98	-0,82		A1/98	-1,09		A1/98	-0,53
	A1/99	-2,92		A1/99	-1,59		A1/99	-3,45		A1/99	-1,89
	A1/100	-2,67		A1/100	-1,40		A1/100	-3,20		A1/100	-1,70
375	A1/1	-1,03	376	A1/1	-0,58	377	A1/1	-1,95	378	A1/1	-1,11
	A1/2	-4,82		A1/2	-2,68		A1/2	-3,84		A1/2	-2,11
	A1/3	-0,70		A1/3	-0,33		A1/3	-1,61		A1/3	-0,85
	A1/4	-4,49		A1/4	-2,42		A1/4	-3,51		A1/4	-1,86
	A1/5	-0,38		A1/5	0,12		A1/5	-1,21		A1/5	-0,34
	A1/6	-4,16		A1/6	-1,97		A1/6	-3,10		A1/6	-1,34
	A1/7	-0,04		A1/7	0,38		A1/7	-0,87		A1/7	-0,08
	A1/8	-3,83		A1/8	-1,72		A1/8	-2,76		A1/8	-1,09
	A1/9	-0,83		A1/9	-0,18		A1/9	-1,64		A1/9	-0,63
	A1/10	-4,62		A1/10	-2,28		A1/10	-3,54		A1/10	-1,63
	A1/11	-0,50		A1/11	0,07		A1/11	-1,31		A1/11	-0,37
	A1/12	-4,29		A1/12	-2,03		A1/12	-3,20		A1/12	-1,38
	A1/13	-2,46		A1/13	-1,32		A1/13	-3,38		A1/13	-1,84
	A1/14	-6,25		A1/14	-3,42		A1/14	-5,27		A1/14	-2,85
	A1/15	-2,13		A1/15	-1,07		A1/15	-3,04		A1/15	-1,59
	A1/16	-5,92		A1/16	-3,16		A1/16	-4,93		A1/16	-2,60
	A1/17	-1,80		A1/17	-0,61		A1/17	-2,64		A1/17	-1,07
	A1/18	-5,59		A1/18	-2,71		A1/18	-4,53		A1/18	-2,08
	A1/19	-1,47		A1/19	-0,36		A1/19	-2,30		A1/19	-0,82
	A1/20	-5,26		A1/20	-2,46		A1/20	-4,19		A1/20	-1,82
	A1/21	-2,26		A1/21	-0,92		A1/21	-3,07		A1/21	-1,37
	A1/22	-6,05		A1/22	-3,02		A1/22	-4,97		A1/22	-2,37
	A1/23	-1,93		A1/23	-0,67		A1/23	-2,74		A1/23	-1,11
	A1/24	-5,72		A1/24	-2,76		A1/24	-4,63		A1/24	-2,12
	A1/25	-2,51		A1/25	-1,39		A1/25	-3,42		A1/25	-1,92
	A1/26	-6,30		A1/26	-3,49		A1/26	-5,32		A1/26	-2,92
	A1/27	-2,51		A1/27	-1,39		A1/27	-3,42		A1/27	-1,92
	A1/28	-6,30		A1/28	-3,49		A1/28	-5,32		A1/28	-2,92
	A1/29	-1,85		A1/29	-0,69		A1/29	-2,68		A1/29	-1,14
	A1/30	-5,64		A1/30	-2,78		A1/30	-4,58		A1/30	-2,15
	A1/31	-1,85		A1/31	-0,69		A1/31	-2,68		A1/31	-1,14
	A1/32	-5,64		A1/32	-2,78		A1/32	-4,58		A1/32	-2,15
	A1/33	-2,31		A1/33	-0,99		A1/33	-3,12		A1/33	-1,44
	A1/34	-6,10		A1/34	-3,09		A1/34	-5,02		A1/34	-2,44
	A1/35	-2,31		A1/35	-0,99		A1/35	-3,12		A1/35	-1,44
	A1/36	-6,10		A1/36	-3,09		A1/36	-5,02		A1/36	-2,44
	A1/37	0,23		A1/37	0,12		A1/37	-1,32		A1/37	-0,77
	A1/38	-6,09		A1/38	-3,38		A1/38	-4,47		A1/38	-2,45
	A1/39	0,56		A1/39	0,37		A1/39	-0,98		A1/39	-0,52
	A1/40	-5,75		A1/40	-3,12		A1/40	-4,14		A1/40	-2,19
	A1/41	0,72		A1/41	0,65		A1/41	-0,76		A1/41	-0,19
	A1/42	-5,59		A1/42	-2,85		A1/42	-3,92		A1/42	-1,87
	A1/43	1,06		A1/43	0,90		A1/43	-0,42		A1/43	0,06
	A1/44	-5,26		A1/44	-2,59		A1/44	-3,58		A1/44	-1,62
	A1/45	0,38		A1/45	0,42		A1/45	-1,09		A1/45	-0,41
	A1/46	-5,94		A1/46	-3,08		A1/46	-4,24		A1/46	-2,09
	A1/47	0,71		A1/47	0,67		A1/47	-0,75		A1/47	-0,16
	A1/48	-5,60		A1/48	-2,82		A1/48	-3,91		A1/48	-1,84
	A1/49	-1,20		A1/49	-0,62		A1/49	-2,74		A1/49	-1,51
	A1/50	-7,51		A1/50	-4,11		A1/50	-5,90		A1/50	-3,18
	A1/51	-0,87		A1/51	-0,37		A1/51	-2,41		A1/51	-1,25
	A1/52	-7,18		A1/52	-3,86		A1/52	-5,57		A1/52	-2,93
	A1/53	-0,71		A1/53	-0,09		A1/53	-2,19		A1/53	-0,93
	A1/54	-7,02		A1/54	-3,59		A1/54	-5,35		A1/54	-2,61
	A1/55	-0,37		A1/55	0,16		A1/55	-1,85		A1/55	-0,68
	A1/56	-6,68		A1/56	-3,33		A1/56	-5,01		A1/56	-2,35
	A1/57	-1,05		A1/57	-0,32		A1/57	-2,52		A1/57	-1,15
	A1/58	-7,36		A1/58	-3,82		A1/58	-5,67		A1/58	-2,83
	A1/59	-0,72		A1/59	-0,07		A1/59	-2,18		A1/59	-0,90
	A1/60	-7,03		A1/60	-3,56		A1/60	-5,34		A1/60	-2,57

RISULTANTI SOLLECITAZIONI NODI PLATEE - SLU

Nod3d N.ro	Combinazione N.ro	Fz (t)	Nod3d N.ro	Combinazione N.ro	Fz (t)	Nod3d N.ro	Combinazione N.ro	Fz (t)	Nod3d N.ro	Combinazione N.ro	Fz (t)
	A1/61	-0,76		A1/61	-0,16		A1/61	-2,24		A1/61	-1,00
	A1/62	-7,07		A1/62	-3,66		A1/62	-5,40		A1/62	-2,68
	A1/63	-0,76		A1/63	-0,16		A1/63	-2,24		A1/63	-1,00
	A1/64	-7,07		A1/64	-3,66		A1/64	-5,40		A1/64	-2,68
	A1/65	-1,10		A1/65	-0,39		A1/65	-2,57		A1/65	-1,22
	A1/66	-7,41		A1/66	-3,89		A1/66	-5,72		A1/66	-2,90
	A1/67	-1,10		A1/67	-0,39		A1/67	-2,57		A1/67	-1,22
	A1/68	-7,41		A1/68	-3,89		A1/68	-5,72		A1/68	-2,90
	A1/77	-1,06		A1/77	-0,58		A1/77	-1,56		A1/77	-0,87
	A1/78	-0,81		A1/78	-0,39		A1/78	-1,31		A1/78	-0,68
	A1/79	-3,16		A1/79	-1,74		A1/79	-2,61		A1/79	-1,43
	A1/80	-2,91		A1/80	-1,56		A1/80	-2,36		A1/80	-1,24
	A1/81	-1,06		A1/81	-0,58		A1/81	-1,56		A1/81	-0,87
	A1/82	-0,81		A1/82	-0,39		A1/82	-1,31		A1/82	-0,68
	A1/83	-3,16		A1/83	-1,74		A1/83	-2,61		A1/83	-1,43
	A1/84	-2,91		A1/84	-1,56		A1/84	-2,36		A1/84	-1,24
Y+	A1/89	-3,96	Y+	A1/89	-2,11	Y+	A1/89	-3,40	Y+	A1/89	-1,79
	A1/93	-1,34		A1/93	-0,72		A1/93	-1,84		A1/93	-1,01
	A1/94	-1,09		A1/94	-0,53		A1/94	-1,59		A1/94	-0,82
	A1/95	-3,44		A1/95	-1,89		A1/95	-2,89		A1/95	-1,57
	A1/96	-3,19		A1/96	-1,70		A1/96	-2,64		A1/96	-1,38
	A1/97	-1,34		A1/97	-0,72		A1/97	-1,84		A1/97	-1,01
	A1/98	-1,09		A1/98	-0,53		A1/98	-1,59		A1/98	-0,82
	A1/99	-3,44		A1/99	-1,89		A1/99	-2,89		A1/99	-1,57
	A1/100	-3,19		A1/100	-1,70		A1/100	-2,64		A1/100	-1,38
379	A1/1	-2,97	380	A1/1	-1,69	381	A1/1	-6,65	382	A1/1	-5,73
	A1/2	-2,57		A1/2	-1,38		A1/2	-0,24		A1/2	-1,17
	A1/3	-2,64		A1/3	-1,44		A1/3	-6,24		A1/3	-5,32
	A1/4	-2,25		A1/4	-1,13		A1/4	0,17		A1/4	-0,76
	A1/5	-2,18		A1/5	-0,89		A1/5	-5,57		A1/5	-4,67
	A1/6	-1,78		A1/6	-0,58		A1/6	0,84		A1/6	-0,11
	A1/7	-1,85		A1/7	-0,65		A1/7	-5,16		A1/7	-4,26
	A1/8	-1,46		A1/8	-0,34		A1/8	1,25		A1/8	0,30
	A1/9	-2,58		A1/9	-1,16		A1/9	-6,06		A1/9	-5,16
	A1/10	-2,19		A1/10	-0,85		A1/10	0,35		A1/10	-0,60
	A1/11	-2,26		A1/11	-0,92		A1/11	-5,65		A1/11	-4,75
	A1/12	-1,86		A1/12	-0,61		A1/12	0,76		A1/12	-0,19
	A1/13	-4,35		A1/13	-2,40		A1/13	-8,39		A1/13	-7,47
	A1/14	-3,95		A1/14	-2,09		A1/14	-1,98		A1/14	-2,91
	A1/15	-4,03		A1/15	-2,16		A1/15	-7,98		A1/15	-7,06
	A1/16	-3,63		A1/16	-1,85		A1/16	-1,57		A1/16	-2,50
	A1/17	-3,56		A1/17	-1,60		A1/17	-7,30		A1/17	-6,40
	A1/18	-3,16		A1/18	-1,29		A1/18	-0,90		A1/18	-1,84
	A1/19	-3,24		A1/19	-1,36		A1/19	-6,90		A1/19	-6,00
	A1/20	-2,84		A1/20	-1,05		A1/20	-0,49		A1/20	-1,44
	A1/21	-3,96		A1/21	-1,88		A1/21	-7,79		A1/21	-6,90
	A1/22	-3,57		A1/22	-1,57		A1/22	-1,38		A1/22	-2,34
	A1/23	-3,64		A1/23	-1,63		A1/23	-7,38		A1/23	-6,49
	A1/24	-3,24		A1/24	-1,32		A1/24	-0,98		A1/24	-1,93
	A1/25	-4,40		A1/25	-2,47		A1/25	-8,45		A1/25	-7,53
	A1/26	-4,00		A1/26	-2,16		A1/26	-2,04		A1/26	-2,97
	A1/27	-4,40		A1/27	-2,47		A1/27	-8,45		A1/27	-7,53
	A1/28	-4,00		A1/28	-2,16		A1/28	-2,04		A1/28	-2,97
	A1/29	-3,61		A1/29	-1,67		A1/29	-7,36		A1/29	-6,46
	A1/30	-3,21		A1/30	-1,36		A1/30	-0,96		A1/30	-1,90
	A1/31	-3,61		A1/31	-1,67		A1/31	-7,36		A1/31	-6,46
	A1/32	-3,21		A1/32	-1,36		A1/32	-0,96		A1/32	-1,90
	A1/33	-4,01		A1/33	-1,95		A1/33	-7,85		A1/33	-6,96
	A1/34	-3,62		A1/34	-1,64		A1/34	-1,44		A1/34	-2,40
	A1/35	-4,01		A1/35	-1,95		A1/35	-7,85		A1/35	-6,96
	A1/36	-3,62		A1/36	-1,64		A1/36	-1,44		A1/36	-2,40
	A1/37	-3,10		A1/37	-1,79		A1/37	-8,79		A1/37	-7,25
	A1/38	-2,44		A1/38	-1,28		A1/38	1,90		A1/38	0,35
	A1/39	-2,78		A1/39	-1,55		A1/39	-8,38		A1/39	-6,84
	A1/40	-2,12		A1/40	-1,03		A1/40	2,30		A1/40	0,76
	A1/41	-2,51		A1/41	-1,19		A1/41	-7,97		A1/41	-6,45
	A1/42	-1,85		A1/42	-0,68		A1/42	2,71		A1/42	1,15
	A1/43	-2,18		A1/43	-0,95		A1/43	-7,57		A1/43	-6,04
	A1/44	-1,52		A1/44	-0,43		A1/44	3,12		A1/44	1,55
	A1/45	-2,81		A1/45	-1,40		A1/45	-8,34		A1/45	-6,82
	A1/46	-2,15		A1/46	-0,88		A1/46	2,34		A1/46	0,78
	A1/47	-2,49		A1/47	-1,15		A1/47	-7,93		A1/47	-6,41
	A1/48	-1,83		A1/48	-0,64		A1/48	2,75		A1/48	1,19
	A1/49	-4,48		A1/49	-2,51		A1/49	-10,52		A1/49	-8,99
	A1/50	-3,82		A1/50	-1,99		A1/50	0,16		A1/50	-1,39
	A1/51	-4,16		A1/51	-2,26		A1/51	-10,11		A1/51	-8,58
	A1/52	-3,50		A1/52	-1,74		A1/52	0,57		A1/52	-0,98
	A1/53	-3,89		A1/53	-1,91		A1/53	-9,71		A1/53	-8,19
	A1/54	-3,23		A1/54	-1,39		A1/54	0,97		A1/54	-0,59
	A1/55	-3,57		A1/55	-1,66		A1/55	-9,30		A1/55	-7,78
	A1/56	-2,91		A1/56	-1,15		A1/56	1,38		A1/56	-0,18
	A1/57	-4,19		A1/57	-2,11		A1/57	-10,08		A1/57	-8,56
	A1/58	-3,53		A1/58	-1,60		A1/58	0,60		A1/58	-0,96
	A1/59	-3,87		A1/59	-1,87		A1/59	-9,67		A1/59	-8,15

RISULTANTI SOLLECITAZIONI NODI PLATEE - SLU

Nod3d N.ro	Combinazione N.ro	Fz (t)	Nod3d N.ro	Combinazione N.ro	Fz (t)	Nod3d N.ro	Combinazione N.ro	Fz (t)	Nod3d N.ro	Combinazione N.ro	Fz (t)
	A1/60	-3,21		A1/60	-1,35		A1/60	1,01		A1/60	-0,55
	A1/61	-3,94		A1/61	-1,98		A1/61	-9,77		A1/61	-8,25
	A1/62	-3,28		A1/62	-1,46		A1/62	0,91		A1/62	-0,65
	A1/63	-3,94		A1/63	-1,98		A1/63	-9,77		A1/63	-8,25
	A1/64	-3,28		A1/64	-1,46		A1/64	0,91		A1/64	-0,65
	A1/65	-4,24		A1/65	-2,18		A1/65	-10,14		A1/65	-8,62
	A1/66	-3,58		A1/66	-1,66		A1/66	0,54		A1/66	-1,02
	A1/67	-4,24		A1/67	-2,18		A1/67	-10,14		A1/67	-8,62
	A1/68	-3,58		A1/68	-1,66		A1/68	0,54		A1/68	-1,02
	A1/77	-2,11		A1/77	-1,18		A1/77	-4,26		A1/77	-3,75
	A1/78	-1,87		A1/78	-1,00		A1/78	-3,96		A1/78	-3,45
	A1/79	-1,89		A1/79	-1,01		A1/79	-0,70		A1/79	-1,22
	A1/80	-1,65		A1/80	-0,83		A1/80	-0,40		A1/80	-0,92
	A1/81	-2,11		A1/81	-1,18		A1/81	-4,26		A1/81	-3,75
	A1/82	-1,87		A1/82	-1,00		A1/82	-3,96		A1/82	-3,45
	A1/83	-1,89		A1/83	-1,01		A1/83	-0,70		A1/83	-1,22
	A1/84	-1,65		A1/84	-0,83		A1/84	-0,40		A1/84	-0,92
Y+	A1/85	-2,87	Y+	A1/85	-1,53	Y+	A1/87	-5,22	Y+	A1/85	-4,72
	A1/93	-2,37		A1/93	-1,32		A1/93	-4,60		A1/93	-4,09
	A1/94	-2,13		A1/94	-1,13		A1/94	-4,30		A1/94	-3,79
	A1/95	-2,15		A1/95	-1,14		A1/95	-1,04		A1/95	-1,56
	A1/96	-1,91		A1/96	-0,96		A1/96	-0,74		A1/96	-1,26
	A1/97	-2,37		A1/97	-1,32		A1/97	-4,60		A1/97	-4,09
	A1/98	-2,13		A1/98	-1,13		A1/98	-4,30		A1/98	-3,79
	A1/99	-2,15		A1/99	-1,14		A1/99	-1,04		A1/99	-1,56
	A1/100	-1,91		A1/100	-0,96		A1/100	-0,74		A1/100	-1,26
383	A1/1	-4,93	384	A1/1	-3,76	385	A1/1	-3,25	386	A1/1	-2,80
	A1/2	-1,99		A1/2	-0,02		A1/2	-0,55		A1/2	-1,02
	A1/3	-4,52		A1/3	-3,45		A1/3	-2,95		A1/3	-2,50
	A1/4	-1,59		A1/4	0,29		A1/4	-0,24		A1/4	-0,71
	A1/5	-3,88		A1/5	-2,70		A1/5	-2,20		A1/5	-1,77
	A1/6	-0,95		A1/6	1,04		A1/6	0,50		A1/6	0,02
	A1/7	-3,48		A1/7	-2,39		A1/7	-1,90		A1/7	-1,46
	A1/8	-0,54		A1/8	1,35		A1/8	0,81		A1/8	0,33
	A1/9	-4,38		A1/9	-3,03		A1/9	-2,54		A1/9	-2,10
	A1/10	-1,45		A1/10	0,71		A1/10	0,17		A1/10	-0,32
	A1/11	-3,97		A1/11	-2,73		A1/11	-2,23		A1/11	-1,80
	A1/12	-1,04		A1/12	1,01		A1/12	0,48		A1/12	-0,01
	A1/13	-6,67		A1/13	-4,66		A1/13	-4,15		A1/13	-3,70
	A1/14	-3,73		A1/14	-0,92		A1/14	-1,44		A1/14	-1,91
	A1/15	-6,26		A1/15	-4,35		A1/15	-3,84		A1/15	-3,39
	A1/16	-3,32		A1/16	-0,61		A1/16	-1,13		A1/16	-1,61
	A1/17	-5,62		A1/17	-3,60		A1/17	-3,10		A1/17	-2,66
	A1/18	-2,69		A1/18	0,14		A1/18	-0,39		A1/18	-0,88
	A1/19	-5,21		A1/19	-3,29		A1/19	-2,79		A1/19	-2,36
	A1/20	-2,28		A1/20	0,45		A1/20	-0,09		A1/20	-0,57
	A1/21	-6,12		A1/21	-3,93		A1/21	-3,44		A1/21	-3,00
	A1/22	-3,18		A1/22	-0,19		A1/22	-0,73		A1/22	-1,21
	A1/23	-5,71		A1/23	-3,62		A1/23	-3,13		A1/23	-2,69
	A1/24	-2,77		A1/24	0,12		A1/24	-0,42		A1/24	-0,91
	A1/25	-6,73		A1/25	-4,75		A1/25	-4,24		A1/25	-3,79
	A1/26	-3,79		A1/26	-1,00		A1/26	-1,53		A1/26	-2,00
	A1/27	-6,73		A1/27	-4,75		A1/27	-4,24		A1/27	-3,79
	A1/28	-3,79		A1/28	-1,00		A1/28	-1,53		A1/28	-2,00
	A1/29	-5,68		A1/29	-3,69		A1/29	-3,19		A1/29	-2,75
	A1/30	-2,75		A1/30	0,05		A1/30	-0,48		A1/30	-0,96
	A1/31	-5,68		A1/31	-3,69		A1/31	-3,19		A1/31	-2,75
	A1/32	-2,75		A1/32	0,05		A1/32	-0,48		A1/32	-0,96
	A1/33	-6,18		A1/33	-4,02		A1/33	-3,52		A1/33	-3,09
	A1/34	-3,24		A1/34	-0,28		A1/34	-0,81		A1/34	-1,30
	A1/35	-6,18		A1/35	-4,02		A1/35	-3,52		A1/35	-3,09
	A1/36	-3,24		A1/36	-0,28		A1/36	-0,81		A1/36	-1,30
	A1/37	-5,91		A1/37	-5,01		A1/37	-4,16		A1/37	-3,40
	A1/38	-1,01		A1/38	1,23		A1/38	0,36		A1/38	-0,42
	A1/39	-5,50		A1/39	-4,70		A1/39	-3,85		A1/39	-3,09
	A1/40	-0,61		A1/40	1,53		A1/40	0,66		A1/40	-0,11
	A1/41	-5,12		A1/41	-4,21		A1/41	-3,37		A1/41	-2,62
	A1/42	-0,23		A1/42	2,02		A1/42	1,14		A1/42	0,36
	A1/43	-4,72		A1/43	-3,91		A1/43	-3,06		A1/43	-2,31
	A1/44	0,18		A1/44	2,33		A1/44	1,45		A1/44	0,66
	A1/45	-5,50		A1/45	-4,46		A1/45	-3,62		A1/45	-2,87
	A1/46	-0,60		A1/46	1,77		A1/46	0,89		A1/46	0,10
	A1/47	-5,09		A1/47	-4,16		A1/47	-3,31		A1/47	-2,57
	A1/48	-0,20		A1/48	2,08		A1/48	1,20		A1/48	0,41
	A1/49	-7,65		A1/49	-5,91		A1/49	-5,05		A1/49	-4,30
	A1/50	-2,75		A1/50	0,33		A1/50	-0,54		A1/50	-1,32
	A1/51	-7,24		A1/51	-5,60		A1/51	-4,75		A1/51	-3,99
	A1/52	-2,34		A1/52	0,64		A1/52	-0,23		A1/52	-1,01
	A1/53	-6,86		A1/53	-5,11		A1/53	-4,27		A1/53	-3,52
	A1/54	-1,97		A1/54	1,12		A1/54	0,25		A1/54	-0,54
	A1/55	-6,45		A1/55	-4,80		A1/55	-3,96		A1/55	-3,21
	A1/56	-1,56		A1/56	1,43		A1/56	0,56		A1/56	-0,23
	A1/57	-7,23		A1/57	-5,36		A1/57	-4,52		A1/57	-3,77
	A1/58	-2,34		A1/58	0,88		A1/58	0,00		A1/58	-0,79

RISULTANTI SOLLECITAZIONI NODI PLATEE - SLU

Nod3d N.ro	Combinazione N.ro	Fz (t)	Nod3d N.ro	Combinazione N.ro	Fz (t)	Nod3d N.ro	Combinazione N.ro	Fz (t)	Nod3d N.ro	Combinazione N.ro	Fz (t)
	A1/59	-6,83		A1/59	-5,05		A1/59	-4,21		A1/59	-3,46
	A1/60	-1,93		A1/60	1,18		A1/60	0,30		A1/60	-0,49
	A1/61	-6,92		A1/61	-5,20		A1/61	-4,35		A1/61	-3,61
	A1/62	-2,03		A1/62	1,04		A1/62	0,16		A1/62	-0,63
	A1/63	-6,92		A1/63	-5,20		A1/63	-4,35		A1/63	-3,61
	A1/64	-2,03		A1/64	1,04		A1/64	0,16		A1/64	-0,63
	A1/65	-7,29		A1/65	-5,45		A1/65	-4,60		A1/65	-3,86
	A1/66	-2,40		A1/66	0,79		A1/66	-0,09		A1/66	-0,88
	A1/67	-7,29		A1/67	-5,45		A1/67	-4,60		A1/67	-3,86
	A1/68	-2,40		A1/68	0,79		A1/68	-0,09		A1/68	-0,88
	A1/77	-3,31		A1/77	-2,39		A1/77	-2,10		A1/77	-1,86
	A1/78	-3,01		A1/78	-2,16		A1/78	-1,88		A1/78	-1,63
	A1/79	-1,68		A1/79	-0,31		A1/79	-0,60		A1/79	-0,86
	A1/80	-1,38		A1/80	-0,08		A1/80	-0,37		A1/80	-0,64
	A1/81	-3,31		A1/81	-2,39		A1/81	-2,10		A1/81	-1,86
	A1/82	-3,01		A1/82	-2,16		A1/82	-1,88		A1/82	-1,63
	A1/83	-1,68		A1/83	-0,31		A1/83	-0,60		A1/83	-0,86
	A1/84	-1,38		A1/84	-0,08		A1/84	-0,37		A1/84	-0,64
Y+	A1/85	-4,27	Y+	A1/85	-2,83	Y+	A1/85	-2,55	Y+	A1/85	-2,30
	A1/93	-3,65		A1/93	-2,56		A1/93	-2,28		A1/93	-2,03
	A1/94	-3,34		A1/94	-2,33		A1/94	-2,05		A1/94	-1,80
	A1/95	-2,02		A1/95	-0,48		A1/95	-0,77		A1/95	-1,04
	A1/96	-1,71		A1/96	-0,25		A1/96	-0,54		A1/96	-0,81
	A1/97	-3,65		A1/97	-2,56		A1/97	-2,28		A1/97	-2,03
	A1/98	-3,34		A1/98	-2,33		A1/98	-2,05		A1/98	-1,80
	A1/99	-2,02		A1/99	-0,48		A1/99	-0,77		A1/99	-1,04
	A1/100	-1,71		A1/100	-0,25		A1/100	-0,54		A1/100	-0,81
387	A1/1	-9,83	388	A1/1	-10,50	389	A1/1	-5,92	390	A1/1	-2,75
	A1/2	1,05		A1/2	-2,62		A1/2	-4,70		A1/2	-5,65
	A1/3	-9,47		A1/3	-9,96		A1/3	-5,48		A1/3	-2,40
	A1/4	1,41		A1/4	-2,08		A1/4	-4,26		A1/4	-5,31
	A1/5	-9,35		A1/5	-9,84		A1/5	-5,44		A1/5	-2,46
	A1/6	1,52		A1/6	-1,96		A1/6	-4,22		A1/6	-5,36
	A1/7	-8,99		A1/7	-9,30		A1/7	-5,01		A1/7	-2,11
	A1/8	1,89		A1/8	-1,42		A1/8	-3,79		A1/8	-5,02
	A1/9	-9,82		A1/9	-10,54		A1/9	-6,03		A1/9	-2,94
	A1/10	1,06		A1/10	-2,66		A1/10	-4,81		A1/10	-5,85
	A1/11	-9,46		A1/11	-10,00		A1/11	-5,59		A1/11	-2,60
	A1/12	1,42		A1/12	-2,12		A1/12	-4,37		A1/12	-5,51
	A1/13	-12,27		A1/13	-14,14		A1/13	-8,86		A1/13	-5,06
	A1/14	-1,39		A1/14	-6,26		A1/14	-7,64		A1/14	-7,97
	A1/15	-11,90		A1/15	-13,60		A1/15	-8,43		A1/15	-4,72
	A1/16	-1,02		A1/16	-5,73		A1/16	-7,21		A1/16	-7,63
	A1/17	-11,79		A1/17	-13,48		A1/17	-8,39		A1/17	-4,77
	A1/18	-0,91		A1/18	-5,60		A1/18	-7,17		A1/18	-7,68
	A1/19	-11,43		A1/19	-12,94		A1/19	-7,95		A1/19	-4,43
	A1/20	-0,55		A1/20	-5,06		A1/20	-6,73		A1/20	-7,33
	A1/21	-12,25		A1/21	-14,18		A1/21	-8,97		A1/21	-5,26
	A1/22	-1,38		A1/22	-6,30		A1/22	-7,75		A1/22	-8,16
	A1/23	-11,89		A1/23	-13,64		A1/23	-8,54		A1/23	-4,92
	A1/24	-1,01		A1/24	-5,76		A1/24	-7,32		A1/24	-7,82
	A1/25	-12,23		A1/25	-14,10		A1/25	-8,83		A1/25	-5,03
	A1/26	-1,35		A1/26	-6,22		A1/26	-7,61		A1/26	-7,94
	A1/27	-12,23		A1/27	-14,10		A1/27	-8,83		A1/27	-5,03
	A1/28	-1,35		A1/28	-6,22		A1/28	-7,61		A1/28	-7,94
	A1/29	-11,75		A1/29	-13,44		A1/29	-8,35		A1/29	-4,74
	A1/30	-0,87		A1/30	-5,56		A1/30	-7,13		A1/30	-7,65
	A1/31	-11,75		A1/31	-13,44		A1/31	-8,35		A1/31	-4,74
	A1/32	-0,87		A1/32	-5,56		A1/32	-7,13		A1/32	-7,65
	A1/33	-12,22		A1/33	-14,14		A1/33	-8,93		A1/33	-5,23
	A1/34	-1,34		A1/34	-6,26		A1/34	-7,72		A1/34	-8,13
	A1/35	-12,22		A1/35	-14,14		A1/35	-8,93		A1/35	-5,23
	A1/36	-1,34		A1/36	-6,26		A1/36	-7,72		A1/36	-8,13
	A1/37	-13,46		A1/37	-13,12		A1/37	-6,32		A1/37	-1,78
	A1/38	4,67		A1/38	0,00		A1/38	-4,29		A1/38	-6,62
	A1/39	-13,09		A1/39	-12,59		A1/39	-5,89		A1/39	-1,44
	A1/40	5,04		A1/40	0,54		A1/40	-3,86		A1/40	-6,28
	A1/41	-13,10		A1/41	-12,63		A1/41	-5,97		A1/41	-1,56
	A1/42	5,03		A1/42	0,50		A1/42	-3,94		A1/42	-6,40
	A1/43	-12,74		A1/43	-12,09		A1/43	-5,53		A1/43	-1,22
	A1/44	5,39		A1/44	1,04		A1/44	-3,50		A1/44	-6,06
	A1/45	-13,45		A1/45	-13,15		A1/45	-6,41		A1/45	-1,93
	A1/46	4,68		A1/46	-0,03		A1/46	-4,37		A1/46	-6,77
	A1/47	-13,09		A1/47	-12,61		A1/47	-5,97		A1/47	-1,58
	A1/48	5,05		A1/48	0,51		A1/48	-3,94		A1/48	-6,43
	A1/49	-15,89		A1/49	-16,77		A1/49	-9,27		A1/49	-4,09
	A1/50	2,24		A1/50	-3,64		A1/50	-7,24		A1/50	-8,94
	A1/51	-15,53		A1/51	-16,23		A1/51	-8,83		A1/51	-3,75
	A1/52	2,60		A1/52	-3,10		A1/52	-6,80		A1/52	-8,59
	A1/53	-15,54		A1/53	-16,27		A1/53	-8,91		A1/53	-3,88
	A1/54	2,60		A1/54	-3,14		A1/54	-6,88		A1/54	-8,72
	A1/55	-15,17		A1/55	-15,73		A1/55	-8,48		A1/55	-3,53
	A1/56	2,96		A1/56	-2,60		A1/56	-6,45		A1/56	-8,38
	A1/57	-15,88		A1/57	-16,79		A1/57	-9,35		A1/57	-4,24

RISULTANTI SOLLECITAZIONI NODI PLATEE - SLU

Nod3d N.ro	Combinazione N.ro	Fz (t)	Nod3d N.ro	Combinazione N.ro	Fz (t)	Nod3d N.ro	Combinazione N.ro	Fz (t)	Nod3d N.ro	Combinazione N.ro	Fz (t)
	A1/58	2,25		A1/58	-3,67		A1/58	-7,32		A1/58	-9,08
	A1/59	-15,52		A1/59	-16,26		A1/59	-8,92		A1/59	-3,90
	A1/60	2,61		A1/60	-3,13		A1/60	-6,88		A1/60	-8,74
	A1/61	-15,50		A1/61	-16,23		A1/61	-8,88		A1/61	-3,85
	A1/62	2,64		A1/62	-3,10		A1/62	-6,84		A1/62	-8,69
	A1/63	-15,50		A1/63	-16,23		A1/63	-8,88		A1/63	-3,85
	A1/64	2,64		A1/64	-3,10		A1/64	-6,84		A1/64	-8,69
	A1/65	-15,84		A1/65	-16,75		A1/65	-9,31		A1/65	-4,21
	A1/66	2,29		A1/66	-3,63		A1/66	-7,28		A1/66	-9,05
	A1/67	-15,84		A1/67	-16,75		A1/67	-9,31		A1/67	-4,21
	A1/68	2,29		A1/68	-3,63		A1/68	-7,28		A1/68	-9,05
	A1/77	-6,22		A1/77	-6,96		A1/77	-4,20		A1/77	-2,25
	A1/78	-5,95		A1/78	-6,56		A1/78	-3,88		A1/78	-2,00
	A1/79	-0,17		A1/79	-2,58		A1/79	-3,52		A1/79	-3,86
	A1/80	0,10		A1/80	-2,19		A1/80	-3,20		A1/80	-3,61
	A1/81	-6,22		A1/81	-6,96		A1/81	-4,20		A1/81	-2,25
	A1/82	-5,95		A1/82	-6,56		A1/82	-3,88		A1/82	-2,00
	A1/83	-0,17		A1/83	-2,58		A1/83	-3,52		A1/83	-3,86
	A1/84	0,10		A1/84	-2,19		A1/84	-3,20		A1/84	-3,61
Y+	A1/85	-7,68	Y+	A1/85	-9,14	Y+	A1/85	-5,97	Y+	A1/89	-5,25
	A1/93	-6,69		A1/93	-7,68		A1/93	-4,78		A1/93	-2,70
	A1/94	-6,43		A1/94	-7,28		A1/94	-4,46		A1/94	-2,45
	A1/95	-0,65		A1/95	-3,30		A1/95	-4,10		A1/95	-4,32
	A1/96	-0,38		A1/96	-2,90		A1/96	-3,78		A1/96	-4,06
	A1/97	-6,69		A1/97	-7,68		A1/97	-4,78		A1/97	-2,70
	A1/98	-6,43		A1/98	-7,28		A1/98	-4,46		A1/98	-2,45
	A1/99	-0,65		A1/99	-3,30		A1/99	-4,10		A1/99	-4,32
	A1/100	-0,38		A1/100	-2,90		A1/100	-3,78		A1/100	-4,06
391	A1/1	-1,50	392	A1/1	-1,51	393	A1/1	-2,76	394	A1/1	-4,18
	A1/2	-6,95		A1/2	-6,93		A1/2	-5,58		A1/2	-3,83
	A1/3	-1,16		A1/3	-1,17		A1/3	-2,42		A1/3	-3,85
	A1/4	-6,61		A1/4	-6,58		A1/4	-5,24		A1/4	-3,50
	A1/5	-1,27		A1/5	-1,27		A1/5	-2,45		A1/5	-3,80
	A1/6	-6,71		A1/6	-6,69		A1/6	-5,27		A1/6	-3,45
	A1/7	-0,93		A1/7	-0,92		A1/7	-2,11		A1/7	-3,47
	A1/8	-6,37		A1/8	-6,34		A1/8	-4,92		A1/8	-3,12
	A1/9	-1,78		A1/9	-1,78		A1/9	-2,94		A1/9	-4,25
	A1/10	-7,23		A1/10	-7,20		A1/10	-5,75		A1/10	-3,90
	A1/11	-1,44		A1/11	-1,44		A1/11	-2,60		A1/11	-3,92
	A1/12	-6,89		A1/12	-6,86		A1/12	-5,41		A1/12	-3,57
	A1/13	-3,82		A1/13	-3,82		A1/13	-5,08		A1/13	-6,41
	A1/14	-9,26		A1/14	-9,24		A1/14	-7,89		A1/14	-6,07
	A1/15	-3,48		A1/15	-3,48		A1/15	-4,73		A1/15	-6,08
	A1/16	-8,92		A1/16	-8,90		A1/16	-7,55		A1/16	-5,74
	A1/17	-3,58		A1/17	-3,58		A1/17	-4,76		A1/17	-6,04
	A1/18	-9,03		A1/18	-9,00		A1/18	-7,58		A1/18	-5,69
	A1/19	-3,24		A1/19	-3,24		A1/19	-4,42		A1/19	-5,71
	A1/20	-8,69		A1/20	-8,66		A1/20	-7,24		A1/20	-5,36
	A1/21	-4,10		A1/21	-4,10		A1/21	-5,25		A1/21	-6,49
	A1/22	-9,54		A1/22	-9,52		A1/22	-8,07		A1/22	-6,14
	A1/23	-3,76		A1/23	-3,76		A1/23	-4,91		A1/23	-6,16
	A1/24	-9,20		A1/24	-9,18		A1/24	-7,73		A1/24	-5,81
	A1/25	-3,79		A1/25	-3,79		A1/25	-5,05		A1/25	-6,39
	A1/26	-9,24		A1/26	-9,21		A1/26	-7,86		A1/26	-6,04
	A1/27	-3,79		A1/27	-3,79		A1/27	-5,05		A1/27	-6,39
	A1/28	-9,24		A1/28	-9,21		A1/28	-7,86		A1/28	-6,04
	A1/29	-3,55		A1/29	-3,55		A1/29	-4,74		A1/29	-6,01
	A1/30	-9,00		A1/30	-8,97		A1/30	-7,55		A1/30	-5,66
	A1/31	-3,55		A1/31	-3,55		A1/31	-4,74		A1/31	-6,01
	A1/32	-9,00		A1/32	-8,97		A1/32	-7,55		A1/32	-5,66
	A1/33	-4,07		A1/33	-4,07		A1/33	-5,22		A1/33	-6,46
	A1/34	-9,52		A1/34	-9,49		A1/34	-8,04		A1/34	-6,11
	A1/35	-4,07		A1/35	-4,07		A1/35	-5,22		A1/35	-6,46
	A1/36	-9,52		A1/36	-9,49		A1/36	-8,04		A1/36	-6,11
	A1/37	0,31		A1/37	0,30		A1/37	-1,82		A1/37	-4,29
	A1/38	-8,76		A1/38	-8,73		A1/38	-6,52		A1/38	-3,71
	A1/39	0,65		A1/39	0,64		A1/39	-1,48		A1/39	-3,96
	A1/40	-8,42		A1/40	-8,39		A1/40	-6,18		A1/40	-3,38
	A1/41	0,49		A1/41	0,48		A1/41	-1,59		A1/41	-4,01
	A1/42	-8,59		A1/42	-8,55		A1/42	-6,28		A1/42	-3,43
	A1/43	0,83		A1/43	0,82		A1/43	-1,25		A1/43	-3,68
	A1/44	-8,24		A1/44	-8,21		A1/44	-5,94		A1/44	-3,10
	A1/45	0,10		A1/45	0,09		A1/45	-1,95		A1/45	-4,35
	A1/46	-8,97		A1/46	-8,94		A1/46	-6,65		A1/46	-3,77
	A1/47	0,44		A1/47	0,43		A1/47	-1,61		A1/47	-4,02
	A1/48	-8,63		A1/48	-8,60		A1/48	-6,31		A1/48	-3,44
	A1/49	-2,00		A1/49	-2,02		A1/49	-4,14		A1/49	-6,53
	A1/50	-11,08		A1/50	-11,05		A1/50	-8,83		A1/50	-5,95
	A1/51	-1,66		A1/51	-1,67		A1/51	-3,80		A1/51	-6,20
	A1/52	-10,74		A1/52	-10,71		A1/52	-8,49		A1/52	-5,62
	A1/53	-1,83		A1/53	-1,84		A1/53	-3,90		A1/53	-6,25
	A1/54	-10,90		A1/54	-10,87		A1/54	-8,60		A1/54	-5,67
	A1/55	-1,48		A1/55	-1,49		A1/55	-3,56		A1/55	-5,92
	A1/56	-10,56		A1/56	-10,53		A1/56	-8,26		A1/56	-5,34

RISULTANTI SOLLECITAZIONI NODI PLATEE - SLU

Nod3d N.ro	Combinazione N.ro	Fz (t)	Nod3d N.ro	Combinazione N.ro	Fz (t)	Nod3d N.ro	Combinazione N.ro	Fz (t)	Nod3d N.ro	Combinazione N.ro	Fz (t)
	A1/57	-2,21		A1/57	-2,22		A1/57	-4,27		A1/57	-6,58
	A1/58	-11,29		A1/58	-11,25		A1/58	-8,96		A1/58	-6,01
	A1/59	-1,87		A1/59	-1,88		A1/59	-3,93		A1/59	-6,25
	A1/60	-10,95		A1/60	-10,91		A1/60	-8,62		A1/60	-5,68
	A1/61	-1,80		A1/61	-1,81		A1/61	-3,87		A1/61	-6,22
	A1/62	-10,87		A1/62	-10,84		A1/62	-8,57		A1/62	-5,64
	A1/63	-1,80		A1/63	-1,81		A1/63	-3,87		A1/63	-6,22
	A1/64	-10,87		A1/64	-10,84		A1/64	-8,57		A1/64	-5,64
	A1/65	-2,19		A1/65	-2,19		A1/65	-4,24		A1/65	-6,56
	A1/66	-11,26		A1/66	-11,23		A1/66	-8,94		A1/66	-5,98
	A1/67	-2,19		A1/67	-2,19		A1/67	-4,24		A1/67	-6,56
	A1/68	-11,26		A1/68	-11,23		A1/68	-8,94		A1/68	-5,98
	A1/77	-1,56		A1/77	-1,56		A1/77	-2,25		A1/77	-3,01
	A1/78	-1,31		A1/78	-1,31		A1/78	-2,00		A1/78	-2,76
	A1/79	-4,59		A1/79	-4,57		A1/79	-3,82		A1/79	-2,82
	A1/80	-4,33		A1/80	-4,32		A1/80	-3,56		A1/80	-2,57
	A1/81	-1,56		A1/81	-1,56		A1/81	-2,25		A1/81	-3,01
	A1/82	-1,31		A1/82	-1,31		A1/82	-2,00		A1/82	-2,76
	A1/83	-4,59		A1/83	-4,57		A1/83	-3,82		A1/83	-2,82
	A1/84	-4,33		A1/84	-4,32		A1/84	-3,56		A1/84	-2,57
Y+	A1/91	-5,98	Y+	A1/89	-5,96	Y+	A1/89	-5,20	Y+	A1/85	-4,35
	A1/93	-2,02		A1/93	-2,02		A1/93	-2,71		A1/93	-3,45
	A1/94	-1,76		A1/94	-1,76		A1/94	-2,45		A1/94	-3,20
	A1/95	-5,04		A1/95	-5,03		A1/95	-4,27		A1/95	-3,26
	A1/96	-4,79		A1/96	-4,78		A1/96	-4,02		A1/96	-3,01
	A1/97	-2,02		A1/97	-2,02		A1/97	-2,71		A1/97	-3,45
	A1/98	-1,76		A1/98	-1,76		A1/98	-2,45		A1/98	-3,20
	A1/99	-5,04		A1/99	-5,03		A1/99	-4,27		A1/99	-3,26
	A1/100	-4,79		A1/100	-4,78		A1/100	-4,02		A1/100	-3,01
395	A1/1	-9,39	396	A1/1	-8,06	397	A1/1	-6,92	398	A1/1	-11,10
	A1/2	-0,64		A1/2	-1,97		A1/2	-3,11		A1/2	0,74
	A1/3	-8,97		A1/3	-7,65		A1/3	-6,51		A1/3	-11,07
	A1/4	-0,22		A1/4	-1,55		A1/4	-2,70		A1/4	0,77
	A1/5	-8,81		A1/5	-7,50		A1/5	-6,39		A1/5	-12,80
	A1/6	-0,06		A1/6	-1,41		A1/6	-2,58		A1/6	-0,96
	A1/7	-8,39		A1/7	-7,09		A1/7	-5,97		A1/7	-12,77
	A1/8	0,36		A1/8	-0,99		A1/8	-2,16		A1/8	-0,93
	A1/9	-9,35		A1/9	-8,05		A1/9	-6,94		A1/9	-12,80
	A1/10	-0,59		A1/10	-1,95		A1/10	-3,13		A1/10	-0,96
	A1/11	-8,93		A1/11	-7,63		A1/11	-6,52		A1/11	-12,76
	A1/12	-0,18		A1/12	-1,54		A1/12	-2,71		A1/12	-0,92
	A1/13	-12,20		A1/13	-10,88		A1/13	-9,74		A1/13	-14,43
	A1/14	-3,45		A1/14	-4,78		A1/14	-5,93		A1/14	-2,59
	A1/15	-11,79		A1/15	-10,46		A1/15	-9,32		A1/15	-14,40
	A1/16	-3,04		A1/16	-4,37		A1/16	-5,51		A1/16	-2,56
	A1/17	-11,62		A1/17	-10,32		A1/17	-9,21		A1/17	-16,13
	A1/18	-2,87		A1/18	-4,23		A1/18	-5,39		A1/18	-4,29
	A1/19	-11,21		A1/19	-9,90		A1/19	-8,79		A1/19	-16,10
	A1/20	-2,46		A1/20	-3,81		A1/20	-4,98		A1/20	-4,26
	A1/21	-12,16		A1/21	-10,86		A1/21	-9,75		A1/21	-16,13
	A1/22	-3,41		A1/22	-4,77		A1/22	-5,94		A1/22	-4,29
	A1/23	-11,75		A1/23	-10,44		A1/23	-9,34		A1/23	-16,09
	A1/24	-2,99		A1/24	-4,35		A1/24	-5,52		A1/24	-4,25
	A1/25	-12,17		A1/25	-10,84		A1/25	-9,70		A1/25	-14,23
	A1/26	-3,42		A1/26	-4,75		A1/26	-5,89		A1/26	-2,39
	A1/27	-12,17		A1/27	-10,84		A1/27	-9,70		A1/27	-14,23
	A1/28	-3,42		A1/28	-4,75		A1/28	-5,89		A1/28	-2,39
	A1/29	-11,59		A1/29	-10,29		A1/29	-9,17		A1/29	-15,93
	A1/30	-2,84		A1/30	-4,19		A1/30	-5,36		A1/30	-4,09
	A1/31	-11,59		A1/31	-10,29		A1/31	-9,17		A1/31	-15,93
	A1/32	-2,84		A1/32	-4,19		A1/32	-5,36		A1/32	-4,09
	A1/33	-12,13		A1/33	-10,83		A1/33	-9,72		A1/33	-15,92
	A1/34	-3,38		A1/34	-4,73		A1/34	-5,91		A1/34	-4,08
	A1/35	-12,13		A1/35	-10,83		A1/35	-9,72		A1/35	-15,92
	A1/36	-3,38		A1/36	-4,73		A1/36	-5,91		A1/36	-4,08
	A1/37	-12,31		A1/37	-10,09		A1/37	-8,19		A1/37	-15,05
	A1/38	2,28		A1/38	0,06		A1/38	-1,84		A1/38	4,68
	A1/39	-11,89		A1/39	-9,68		A1/39	-7,78		A1/39	-15,01
	A1/40	2,70		A1/40	0,48		A1/40	-1,42		A1/40	4,72
	A1/41	-11,87		A1/41	-9,67		A1/41	-7,79		A1/41	-16,32
	A1/42	2,71		A1/42	0,48		A1/42	-1,44		A1/42	3,41
	A1/43	-11,46		A1/43	-9,26		A1/43	-7,38		A1/43	-16,29
	A1/44	3,13		A1/44	0,90		A1/44	-1,03		A1/44	3,44
	A1/45	-12,27		A1/45	-10,08		A1/45	-8,20		A1/45	-16,32
	A1/46	2,31		A1/46	0,08		A1/46	-1,85		A1/46	3,41
	A1/47	-11,86		A1/47	-9,66		A1/47	-7,79		A1/47	-16,28
	A1/48	2,73		A1/48	0,49		A1/48	-1,44		A1/48	3,45
	A1/49	-15,12		A1/49	-12,91		A1/49	-11,01		A1/49	-18,38
	A1/50	-0,53		A1/50	-2,75		A1/50	-4,66		A1/50	1,35
	A1/51	-14,71		A1/51	-12,49		A1/51	-10,59		A1/51	-18,34
	A1/52	-0,12		A1/52	-2,34		A1/52	-4,24		A1/52	1,39
	A1/53	-14,69		A1/53	-12,49		A1/53	-10,61		A1/53	-19,65
	A1/54	-0,10		A1/54	-2,33		A1/54	-4,26		A1/54	0,08
	A1/55	-14,27		A1/55	-12,07		A1/55	-10,19		A1/55	-19,62

RISULTANTI SOLLECITAZIONI NODI PLATEE - SLU

Nod3d N.ro	Combinazione N.ro	Fz (t)	Nod3d N.ro	Combinazione N.ro	Fz (t)	Nod3d N.ro	Combinazione N.ro	Fz (t)	Nod3d N.ro	Combinazione N.ro	Fz (t)
	A1/56	0,32		A1/56	-1,92		A1/56	-3,84		A1/56	0,11
	A1/57	-15,09		A1/57	-12,90		A1/57	-11,02		A1/57	-19,65
	A1/58	-0,50		A1/58	-2,74		A1/58	-4,67		A1/58	0,08
	A1/59	-14,67		A1/59	-12,48		A1/59	-10,60		A1/59	-19,61
	A1/60	-0,09		A1/60	-2,32		A1/60	-4,25		A1/60	0,12
	A1/61	-14,65		A1/61	-12,46		A1/61	-10,57		A1/61	-19,45
	A1/62	-0,07		A1/62	-2,30		A1/62	-4,22		A1/62	0,28
	A1/63	-14,65		A1/63	-12,46		A1/63	-10,57		A1/63	-19,45
	A1/64	-0,07		A1/64	-2,30		A1/64	-4,22		A1/64	0,28
	A1/65	-15,06		A1/65	-12,86		A1/65	-10,98		A1/65	-19,45
	A1/66	-0,47		A1/66	-2,71		A1/66	-4,63		A1/66	0,29
	A1/67	-15,06		A1/67	-12,86		A1/67	-10,98		A1/67	-19,45
	A1/68	-0,47		A1/68	-2,71		A1/68	-4,63		A1/68	0,29
	A1/77	-6,08		A1/77	-5,34		A1/77	-4,71		A1/77	-7,13
	A1/78	-5,77		A1/78	-5,03		A1/78	-4,40		A1/78	-7,11
	A1/79	-1,22		A1/79	-1,95		A1/79	-2,59		A1/79	-0,55
	A1/80	-0,91		A1/80	-1,65		A1/80	-2,28		A1/80	-0,53
	A1/81	-6,08		A1/81	-5,34		A1/81	-4,71		A1/81	-7,13
	A1/82	-5,77		A1/82	-5,03		A1/82	-4,40		A1/82	-7,11
	A1/83	-1,22		A1/83	-1,95		A1/83	-2,59		A1/83	-0,55
	A1/84	-0,91		A1/84	-1,65		A1/84	-2,28		A1/84	-0,53
Y+	A1/87	-7,77	Y+	A1/87	-7,03	Y+	A1/87	-6,40	Y+	A1/85	-9,36
	A1/93	-6,63		A1/93	-5,89		A1/93	-5,26		A1/93	-7,80
	A1/94	-6,32		A1/94	-5,59		A1/94	-4,95		A1/94	-7,77
	A1/95	-1,77		A1/95	-2,51		A1/95	-3,14		A1/95	-1,22
	A1/96	-1,46		A1/96	-2,20		A1/96	-2,84		A1/96	-1,19
	A1/97	-6,63		A1/97	-5,89		A1/97	-5,26		A1/97	-7,80
	A1/98	-6,32		A1/98	-5,59		A1/98	-4,95		A1/98	-7,77
	A1/99	-1,77		A1/99	-2,51		A1/99	-3,14		A1/99	-1,22
	A1/100	-1,46		A1/100	-2,20		A1/100	-2,84		A1/100	-1,19
399	A1/1	-11,73	400	A1/1	-6,66	401	A1/1	-3,21	402	A1/1	-1,91
	A1/2	-3,76		A1/2	-5,81		A1/2	-6,63		A1/2	-8,01
	A1/3	-11,68		A1/3	-6,62		A1/3	-3,18		A1/3	-1,88
	A1/4	-3,72		A1/4	-5,77		A1/4	-6,60		A1/4	-7,98
	A1/5	-14,32		A1/5	-8,79		A1/5	-4,91		A1/5	-3,61
	A1/6	-6,36		A1/6	-7,95		A1/6	-8,33		A1/6	-9,71
	A1/7	-14,28		A1/7	-8,76		A1/7	-4,88		A1/7	-3,58
	A1/8	-6,32		A1/8	-7,91		A1/8	-8,30		A1/8	-9,68
	A1/9	-14,31		A1/9	-8,79		A1/9	-4,92		A1/9	-3,63
	A1/10	-6,35		A1/10	-7,94		A1/10	-8,34		A1/10	-9,73
	A1/11	-14,27		A1/11	-8,76		A1/11	-4,89		A1/11	-3,60
	A1/12	-6,31		A1/12	-7,91		A1/12	-8,31		A1/12	-9,70
	A1/13	-16,71		A1/13	-10,69		A1/13	-6,38		A1/13	-5,08
	A1/14	-8,75		A1/14	-9,84		A1/14	-9,80		A1/14	-11,17
	A1/15	-16,66		A1/15	-10,65		A1/15	-6,35		A1/15	-5,05
	A1/16	-8,70		A1/16	-9,80		A1/16	-9,77		A1/16	-11,14
	A1/17	-19,31		A1/17	-12,82		A1/17	-8,08		A1/17	-6,78
	A1/18	-11,34		A1/18	-11,97		A1/18	-11,50		A1/18	-12,88
	A1/19	-19,26		A1/19	-12,79		A1/19	-8,05		A1/19	-6,75
	A1/20	-11,30		A1/20	-11,94		A1/20	-11,47		A1/20	-12,85
	A1/21	-19,30		A1/21	-12,82		A1/21	-8,09		A1/21	-6,80
	A1/22	-11,34		A1/22	-11,97		A1/22	-11,51		A1/22	-12,90
	A1/23	-19,25		A1/23	-12,78		A1/23	-8,06		A1/23	-6,77
	A1/24	-11,29		A1/24	-11,94		A1/24	-11,48		A1/24	-12,87
	A1/25	-16,44		A1/25	-10,46		A1/25	-6,20		A1/25	-4,90
	A1/26	-8,48		A1/26	-9,62		A1/26	-9,62		A1/26	-11,00
	A1/27	-16,44		A1/27	-10,46		A1/27	-6,20		A1/27	-4,90
	A1/28	-8,48		A1/28	-9,62		A1/28	-9,62		A1/28	-11,00
	A1/29	-19,04		A1/29	-12,60		A1/29	-7,90		A1/29	-6,61
	A1/30	-11,07		A1/30	-11,75		A1/30	-11,32		A1/30	-12,70
	A1/31	-19,04		A1/31	-12,60		A1/31	-7,90		A1/31	-6,61
	A1/32	-11,07		A1/32	-11,75		A1/32	-11,32		A1/32	-12,70
	A1/33	-19,03		A1/33	-12,60		A1/33	-7,91		A1/33	-6,63
	A1/34	-11,07		A1/34	-11,75		A1/34	-11,33		A1/34	-12,72
	A1/35	-19,03		A1/35	-12,60		A1/35	-7,91		A1/35	-6,63
	A1/36	-11,07		A1/36	-11,75		A1/36	-11,33		A1/36	-12,72
	A1/37	-14,38		A1/37	-6,94		A1/37	-2,07		A1/37	0,12
	A1/38	-1,11		A1/38	-5,53		A1/38	-7,77		A1/38	-10,04
	A1/39	-14,33		A1/39	-6,91		A1/39	-2,04		A1/39	0,15
	A1/40	-1,07		A1/40	-5,49		A1/40	-7,74		A1/40	-10,01
	A1/41	-16,33		A1/41	-8,54		A1/41	-3,35		A1/41	-1,16
	A1/42	-3,06		A1/42	-7,13		A1/42	-9,05		A1/42	-11,32
	A1/43	-16,28		A1/43	-8,51		A1/43	-3,32		A1/43	-1,13
	A1/44	-3,01		A1/44	-7,09		A1/44	-9,02		A1/44	-11,29
	A1/45	-16,32		A1/45	-8,54		A1/45	-3,36		A1/45	-1,17
	A1/46	-3,05		A1/46	-7,13		A1/46	-9,05		A1/46	-11,33
	A1/47	-16,28		A1/47	-8,51		A1/47	-3,33		A1/47	-1,14
	A1/48	-3,01		A1/48	-7,09		A1/48	-9,02		A1/48	-11,30
	A1/49	-19,36		A1/49	-10,97		A1/49	-5,24		A1/49	-3,05
	A1/50	-6,09		A1/50	-9,56		A1/50	-10,94		A1/50	-13,21
	A1/51	-19,32		A1/51	-10,93		A1/51	-5,21		A1/51	-3,02
	A1/52	-6,05		A1/52	-9,52		A1/52	-10,91		A1/52	-13,18
	A1/53	-21,31		A1/53	-12,57		A1/53	-6,51		A1/53	-4,32
	A1/54	-8,04		A1/54	-11,16		A1/54	-12,21		A1/54	-14,48

RISULTANTI SOLLECITAZIONI NODI PLATEE - SLU

Nod3d N.ro	Combinazione N.ro	Fz (t)	Nod3d N.ro	Combinazione N.ro	Fz (t)	Nod3d N.ro	Combinazione N.ro	Fz (t)	Nod3d N.ro	Combinazione N.ro	Fz (t)
	A1/55	-21,26		A1/55	-12,54		A1/55	-6,48		A1/55	-4,29
	A1/56	-8,00		A1/56	-11,12		A1/56	-12,18		A1/56	-14,45
	A1/57	-21,30		A1/57	-12,57		A1/57	-6,52		A1/57	-4,34
	A1/58	-8,04		A1/58	-11,16		A1/58	-12,22		A1/58	-14,50
	A1/59	-21,26		A1/59	-12,53		A1/59	-6,49		A1/59	-4,31
	A1/60	-7,99		A1/60	-11,12		A1/60	-12,19		A1/60	-14,47
	A1/61	-21,04		A1/61	-12,35		A1/61	-6,34		A1/61	-4,15
	A1/62	-7,77		A1/62	-10,93		A1/62	-12,04		A1/62	-14,31
	A1/63	-21,04		A1/63	-12,35		A1/63	-6,34		A1/63	-4,15
	A1/64	-7,77		A1/64	-10,93		A1/64	-12,04		A1/64	-14,31
	A1/65	-21,03		A1/65	-12,35		A1/65	-6,34		A1/65	-4,16
	A1/66	-7,77		A1/66	-10,93		A1/66	-12,04		A1/66	-14,32
	A1/67	-21,03		A1/67	-12,35		A1/67	-6,34		A1/67	-4,16
	A1/68	-7,77		A1/68	-10,93		A1/68	-12,04		A1/68	-14,32
	A1/77	-7,95		A1/77	-4,86		A1/77	-2,70		A1/77	-1,98
	A1/78	-7,92		A1/78	-4,83		A1/78	-2,68		A1/78	-1,96
	A1/79	-3,53		A1/79	-4,39		A1/79	-4,60		A1/79	-5,37
	A1/80	-3,50		A1/80	-4,36		A1/80	-4,58		A1/80	-5,35
	A1/81	-7,95		A1/81	-4,86		A1/81	-2,70		A1/81	-1,98
	A1/82	-7,92		A1/82	-4,83		A1/82	-2,68		A1/82	-1,96
	A1/83	-3,53		A1/83	-4,39		A1/83	-4,60		A1/83	-5,37
	A1/84	-3,50		A1/84	-4,36		A1/84	-4,58		A1/84	-5,35
Y+	A1/85	-11,29	Y+	A1/85	-7,55	Y+	A1/91	-6,72	Y+	A1/91	-7,49
	A1/93	-8,95		A1/93	-5,66		A1/93	-3,33		A1/93	-2,62
	A1/94	-8,92		A1/94	-5,64		A1/94	-3,31		A1/94	-2,59
	A1/95	-4,53		A1/95	-5,19		A1/95	-5,23		A1/95	-6,00
	A1/96	-4,49		A1/96	-5,16		A1/96	-5,21		A1/96	-5,98
	A1/97	-8,95		A1/97	-5,66		A1/97	-3,33		A1/97	-2,62
	A1/98	-8,92		A1/98	-5,64		A1/98	-3,31		A1/98	-2,59
	A1/99	-4,53		A1/99	-5,19		A1/99	-5,23		A1/99	-6,00
	A1/100	-4,49		A1/100	-5,16		A1/100	-5,21		A1/100	-5,98
403	A1/1	-1,89	404	A1/1	-3,20	405	A1/1	-4,69	406	A1/1	-10,50
	A1/2	-7,96		A1/2	-6,52		A1/2	-4,66		A1/2	-1,31
	A1/3	-1,87		A1/3	-3,17		A1/3	-4,66		A1/3	-10,47
	A1/4	-7,93		A1/4	-6,49		A1/4	-4,63		A1/4	-1,27
	A1/5	-3,59		A1/5	-4,89		A1/5	-6,31		A1/5	-12,47
	A1/6	-9,66		A1/6	-8,21		A1/6	-6,27		A1/6	-3,28
	A1/7	-3,56		A1/7	-4,86		A1/7	-6,28		A1/7	-12,44
	A1/8	-9,63		A1/8	-8,18		A1/8	-6,25		A1/8	-3,24
	A1/9	-3,61		A1/9	-4,90		A1/9	-6,31		A1/9	-12,47
	A1/10	-9,68		A1/10	-8,22		A1/10	-6,27		A1/10	-3,27
	A1/11	-3,58		A1/11	-4,87		A1/11	-6,28		A1/11	-12,43
	A1/12	-9,65		A1/12	-8,19		A1/12	-6,25		A1/12	-3,24
	A1/13	-5,06		A1/13	-6,37		A1/13	-7,76		A1/13	-14,35
	A1/14	-11,13		A1/14	-9,69		A1/14	-7,72		A1/14	-5,16
	A1/15	-5,03		A1/15	-6,34		A1/15	-7,73		A1/15	-14,32
	A1/16	-11,10		A1/16	-9,66		A1/16	-7,69		A1/16	-5,12
	A1/17	-6,76		A1/17	-8,05		A1/17	-9,37		A1/17	-16,33
	A1/18	-12,82		A1/18	-11,38		A1/18	-9,34		A1/18	-7,13
	A1/19	-6,73		A1/19	-8,02		A1/19	-9,34		A1/19	-16,29
	A1/20	-12,80		A1/20	-11,35		A1/20	-9,31		A1/20	-7,09
	A1/21	-6,78		A1/21	-8,07		A1/21	-9,37		A1/21	-16,32
	A1/22	-12,84		A1/22	-11,39		A1/22	-9,34		A1/22	-7,12
	A1/23	-6,75		A1/23	-8,04		A1/23	-9,34		A1/23	-16,28
	A1/24	-12,82		A1/24	-11,36		A1/24	-9,31		A1/24	-7,09
	A1/25	-4,89		A1/25	-6,19		A1/25	-7,58		A1/25	-14,14
	A1/26	-10,95		A1/26	-9,51		A1/26	-7,55		A1/26	-4,94
	A1/27	-4,89		A1/27	-6,19		A1/27	-7,58		A1/27	-14,14
	A1/28	-10,95		A1/28	-9,51		A1/28	-7,55		A1/28	-4,94
	A1/29	-6,58		A1/29	-7,88		A1/29	-9,20		A1/29	-16,11
	A1/30	-12,65		A1/30	-11,20		A1/30	-9,17		A1/30	-6,92
	A1/31	-6,58		A1/31	-7,88		A1/31	-9,20		A1/31	-16,11
	A1/32	-12,65		A1/32	-11,20		A1/32	-9,17		A1/32	-6,92
	A1/33	-6,60		A1/33	-7,89		A1/33	-9,20		A1/33	-16,11
	A1/34	-12,67		A1/34	-11,21		A1/34	-9,17		A1/34	-6,91
	A1/35	-6,60		A1/35	-7,89		A1/35	-9,20		A1/35	-16,11
	A1/36	-12,67		A1/36	-11,21		A1/36	-9,17		A1/36	-6,91
	A1/37	0,13		A1/37	-2,09		A1/37	-4,70		A1/37	-13,57
	A1/38	-9,98		A1/38	-7,63		A1/38	-4,65		A1/38	1,76
	A1/39	0,16		A1/39	-2,06		A1/39	-4,68		A1/39	-13,53
	A1/40	-9,95		A1/40	-7,60		A1/40	-4,62		A1/40	1,80
	A1/41	-1,14		A1/41	-3,36		A1/41	-5,92		A1/41	-15,05
	A1/42	-11,26		A1/42	-8,90		A1/42	-5,86		A1/42	0,28
	A1/43	-1,11		A1/43	-3,33		A1/43	-5,89		A1/43	-15,01
	A1/44	-11,23		A1/44	-8,87		A1/44	-5,83		A1/44	0,32
	A1/45	-1,16		A1/45	-3,36		A1/45	-5,92		A1/45	-15,04
	A1/46	-11,27		A1/46	-8,91		A1/46	-5,86		A1/46	0,29
	A1/47	-1,13		A1/47	-3,34		A1/47	-5,89		A1/47	-15,01
	A1/48	-11,24		A1/48	-8,88		A1/48	-5,83		A1/48	0,32
	A1/49	-3,04		A1/49	-5,26		A1/49	-7,77		A1/49	-17,42
	A1/50	-13,15		A1/50	-10,80		A1/50	-7,71		A1/50	-2,09
	A1/51	-3,01		A1/51	-5,23		A1/51	-7,74		A1/51	-17,38
	A1/52	-13,12		A1/52	-10,77		A1/52	-7,68		A1/52	-2,06
	A1/53	-4,31		A1/53	-6,52		A1/53	-8,98		A1/53	-18,90

RISULTANTI SOLLECITAZIONI NODI PLATEE - SLU

Nod3d N.ro	Combinazione N.ro	Fz (t)	Nod3d N.ro	Combinazione N.ro	Fz (t)	Nod3d N.ro	Combinazione N.ro	Fz (t)	Nod3d N.ro	Combinazione N.ro	Fz (t)
	A1/54	-14,42		A1/54	-12,07		A1/54	-8,92		A1/54	-3,57
	A1/55	-4,28		A1/55	-6,49		A1/55	-8,95		A1/55	-18,86
	A1/56	-14,39		A1/56	-12,04		A1/56	-8,89		A1/56	-3,54
	A1/57	-4,33		A1/57	-6,53		A1/57	-8,98		A1/57	-18,89
	A1/58	-14,44		A1/58	-12,07		A1/58	-8,92		A1/58	-3,57
	A1/59	-4,30		A1/59	-6,50		A1/59	-8,95		A1/59	-18,86
	A1/60	-14,41		A1/60	-12,04		A1/60	-8,89		A1/60	-3,53
	A1/61	-4,14		A1/61	-6,35		A1/61	-8,81		A1/61	-18,68
	A1/62	-14,25		A1/62	-11,89		A1/62	-8,75		A1/62	-3,36
	A1/63	-4,14		A1/63	-6,35		A1/63	-8,81		A1/63	-18,68
	A1/64	-14,25		A1/64	-11,89		A1/64	-8,75		A1/64	-3,36
	A1/65	-4,15		A1/65	-6,36		A1/65	-8,81		A1/65	-18,68
	A1/66	-14,26		A1/66	-11,90		A1/66	-8,75		A1/66	-3,35
	A1/67	-4,15		A1/67	-6,36		A1/67	-8,81		A1/67	-18,68
	A1/68	-14,26		A1/68	-11,90		A1/68	-8,75		A1/68	-3,35
	A1/77	-1,97		A1/77	-2,68		A1/77	-3,48		A1/77	-6,93
	A1/78	-1,95		A1/78	-2,66		A1/78	-3,46		A1/78	-6,91
	A1/79	-5,34		A1/79	-4,53		A1/79	-3,46		A1/79	-1,82
	A1/80	-5,32		A1/80	-4,51		A1/80	-3,44		A1/80	-1,80
	A1/81	-1,97		A1/81	-2,68		A1/81	-3,48		A1/81	-6,93
	A1/82	-1,95		A1/82	-2,66		A1/82	-3,46		A1/82	-6,91
	A1/83	-5,34		A1/83	-4,53		A1/83	-3,46		A1/83	-1,82
	A1/84	-5,32		A1/84	-4,51		A1/84	-3,44		A1/84	-1,80
Y+	A1/89	-7,46	Y+	A1/91	-6,65	Y+	A1/85	-5,53	Y+	A1/87	-9,51
	A1/93	-2,60		A1/93	-3,31		A1/93	-4,09		A1/93	-7,70
	A1/94	-2,58		A1/94	-3,29		A1/94	-4,07		A1/94	-7,68
	A1/95	-5,97		A1/95	-5,16		A1/95	-4,07		A1/95	-2,59
	A1/96	-5,95		A1/96	-5,14		A1/96	-4,05		A1/96	-2,57
	A1/97	-2,60		A1/97	-3,31		A1/97	-4,09		A1/97	-7,70
	A1/98	-2,58		A1/98	-3,29		A1/98	-4,07		A1/98	-7,68
	A1/99	-5,97		A1/99	-5,16		A1/99	-4,07		A1/99	-2,59
	A1/100	-5,95		A1/100	-5,14		A1/100	-4,05		A1/100	-2,57
407	A1/1	-8,97	408	A1/1	-7,71	409	A1/1	-10,20	410	A1/1	-11,04
	A1/2	-2,81		A1/2	-4,06		A1/2	0,70		A1/2	-3,16
	A1/3	-8,94		A1/3	-7,67		A1/3	-10,55		A1/3	-11,57
	A1/4	-2,78		A1/4	-4,02		A1/4	0,35		A1/4	-3,69
	A1/5	-10,96		A1/5	-9,71		A1/5	-13,91		A1/5	-16,62
	A1/6	-4,80		A1/6	-6,05		A1/6	-3,01		A1/6	-8,75
	A1/7	-10,92		A1/7	-9,67		A1/7	-14,26		A1/7	-17,15
	A1/8	-4,76		A1/8	-6,02		A1/8	-3,36		A1/8	-9,27
	A1/9	-10,95		A1/9	-9,70		A1/9	-13,43		A1/9	-15,91
	A1/10	-4,79		A1/10	-6,05		A1/10	-2,54		A1/10	-8,03
	A1/11	-10,92		A1/11	-9,67		A1/11	-13,78		A1/11	-16,43
	A1/12	-4,76		A1/12	-6,01		A1/12	-2,89		A1/12	-8,55
	A1/13	-12,83		A1/13	-11,56		A1/13	-12,63		A1/13	-14,68
	A1/14	-6,66		A1/14	-7,91		A1/14	-1,74		A1/14	-6,81
	A1/15	-12,79		A1/15	-11,52		A1/15	-12,98		A1/15	-15,21
	A1/16	-6,63		A1/16	-7,87		A1/16	-2,09		A1/16	-7,33
	A1/17	-14,81		A1/17	-13,56		A1/17	-16,34		A1/17	-20,27
	A1/18	-8,65		A1/18	-9,91		A1/18	-5,45		A1/18	-12,39
	A1/19	-14,78		A1/19	-13,52		A1/19	-16,69		A1/19	-20,79
	A1/20	-8,61		A1/20	-9,87		A1/20	-5,80		A1/20	-12,91
	A1/21	-14,80		A1/21	-13,55		A1/21	-15,87		A1/21	-19,55
	A1/22	-8,64		A1/22	-9,90		A1/22	-4,97		A1/22	-11,67
	A1/23	-14,77		A1/23	-13,52		A1/23	-16,22		A1/23	-20,07
	A1/24	-8,61		A1/24	-9,87		A1/24	-5,32		A1/24	-12,20
	A1/25	-12,62		A1/25	-11,35		A1/25	-12,59		A1/25	-14,64
	A1/26	-6,45		A1/26	-7,70		A1/26	-1,70		A1/26	-6,76
	A1/27	-12,62		A1/27	-11,35		A1/27	-12,59		A1/27	-14,64
	A1/28	-6,45		A1/28	-7,70		A1/28	-1,70		A1/28	-6,76
	A1/29	-14,60		A1/29	-13,35		A1/29	-16,30		A1/29	-20,22
	A1/30	-8,44		A1/30	-9,69		A1/30	-5,41		A1/30	-12,35
	A1/31	-14,60		A1/31	-13,35		A1/31	-16,30		A1/31	-20,22
	A1/32	-8,44		A1/32	-9,69		A1/32	-5,41		A1/32	-12,35
	A1/33	-14,59		A1/33	-13,34		A1/33	-15,83		A1/33	-19,51
	A1/34	-8,43		A1/34	-9,69		A1/34	-4,93		A1/34	-11,63
	A1/35	-14,59		A1/35	-13,34		A1/35	-15,83		A1/35	-19,51
	A1/36	-8,43		A1/36	-9,69		A1/36	-4,93		A1/36	-11,63
	A1/37	-11,03		A1/37	-8,92		A1/37	-13,83		A1/37	-13,67
	A1/38	-0,76		A1/38	-2,84		A1/38	4,33		A1/38	-0,54
	A1/39	-10,99		A1/39	-8,89		A1/39	-14,18		A1/39	-14,19
	A1/40	-0,72		A1/40	-2,80		A1/40	3,98		A1/40	-1,06
	A1/41	-12,52		A1/41	-10,42		A1/41	-16,61		A1/41	-17,85
	A1/42	-2,25		A1/42	-4,34		A1/42	1,54		A1/42	-4,73
	A1/43	-12,48		A1/43	-10,39		A1/43	-16,96		A1/43	-18,38
	A1/44	-2,21		A1/44	-4,30		A1/44	1,20		A1/44	-5,25
	A1/45	-12,51		A1/45	-10,42		A1/45	-16,25		A1/45	-17,32
	A1/46	-2,24		A1/46	-4,33		A1/46	1,90		A1/46	-4,19
	A1/47	-12,48		A1/47	-10,38		A1/47	-16,60		A1/47	-17,84
	A1/48	-2,21		A1/48	-4,30		A1/48	1,55		A1/48	-4,71
	A1/49	-14,88		A1/49	-12,78		A1/49	-16,26		A1/49	-17,31
	A1/50	-4,61		A1/50	-6,69		A1/50	1,89		A1/50	-4,18
	A1/51	-14,84		A1/51	-12,74		A1/51	-16,61		A1/51	-17,83
	A1/52	-4,57		A1/52	-6,66		A1/52	1,54		A1/52	-4,70

RISULTANTI SOLLECITAZIONI NODI PLATEE - SLU

Nod3d N.ro	Combinazione N.ro	Fz (t)	Nod3d N.ro	Combinazione N.ro	Fz (t)	Nod3d N.ro	Combinazione N.ro	Fz (t)	Nod3d N.ro	Combinazione N.ro	Fz (t)
	A1/53	-16,37		A1/53	-14,27		A1/53	-19,05		A1/53	-21,50
	A1/54	-6,10		A1/54	-8,19		A1/54	-0,89		A1/54	-8,37
	A1/55	-16,33		A1/55	-14,24		A1/55	-19,40		A1/55	-22,02
	A1/56	-6,06		A1/56	-8,15		A1/56	-1,24		A1/56	-8,89
	A1/57	-16,36		A1/57	-14,27		A1/57	-18,69		A1/57	-20,96
	A1/58	-6,09		A1/58	-8,19		A1/58	-0,53		A1/58	-7,83
	A1/59	-16,33		A1/59	-14,24		A1/59	-19,04		A1/59	-21,48
	A1/60	-6,06		A1/60	-8,15		A1/60	-0,88		A1/60	-8,35
	A1/61	-16,16		A1/61	-14,06		A1/61	-19,01		A1/61	-21,45
	A1/62	-5,89		A1/62	-7,98		A1/62	-0,85		A1/62	-8,33
	A1/63	-16,16		A1/63	-14,06		A1/63	-19,01		A1/63	-21,45
	A1/64	-5,89		A1/64	-7,98		A1/64	-0,85		A1/64	-8,33
	A1/65	-16,15		A1/65	-14,06		A1/65	-18,65		A1/65	-20,92
	A1/66	-5,88		A1/66	-7,97		A1/66	-0,49		A1/66	-7,79
	A1/67	-16,15		A1/67	-14,06		A1/67	-18,65		A1/67	-20,92
	A1/68	-5,88		A1/68	-7,97		A1/68	-0,49		A1/68	-7,79
	A1/77	-6,08		A1/77	-5,38		A1/77	-6,60		A1/77	-7,54
	A1/78	-6,06		A1/78	-5,35		A1/78	-6,86		A1/78	-7,93
	A1/79	-2,66		A1/79	-3,35		A1/79	-0,55		A1/79	-3,16
	A1/80	-2,63		A1/80	-3,32		A1/80	-0,81		A1/80	-3,55
	A1/81	-6,08		A1/81	-5,38		A1/81	-6,60		A1/81	-7,54
	A1/82	-6,06		A1/82	-5,35		A1/82	-6,86		A1/82	-7,93
	A1/83	-2,66		A1/83	-3,35		A1/83	-0,55		A1/83	-3,16
	A1/84	-2,63		A1/84	-3,32		A1/84	-0,81		A1/84	-3,55
Y+	A1/87	-8,66	Y+	A1/87	-7,95	Y+	A1/88	-8,65	Y+	A1/88	-10,60
	A1/93	-6,85		A1/93	-6,14		A1/93	-7,10		A1/93	-8,28
	A1/94	-6,82		A1/94	-6,12		A1/94	-7,36		A1/94	-8,67
	A1/95	-3,43		A1/95	-4,12		A1/95	-1,05		A1/95	-3,90
	A1/96	-3,40		A1/96	-4,09		A1/96	-1,31		A1/96	-4,29
	A1/97	-6,85		A1/97	-6,14		A1/97	-7,10		A1/97	-8,28
	A1/98	-6,82		A1/98	-6,12		A1/98	-7,36		A1/98	-8,67
	A1/99	-3,43		A1/99	-4,12		A1/99	-1,05		A1/99	-3,90
	A1/100	-3,40		A1/100	-4,09		A1/100	-1,31		A1/100	-4,29
411	A1/1	-6,36	412	A1/1	-3,12	413	A1/1	-1,90	414	A1/1	-1,87
	A1/2	-5,15		A1/2	-6,02		A1/2	-7,35		A1/2	-7,29
	A1/3	-6,78		A1/3	-3,45		A1/3	-2,23		A1/3	-2,20
	A1/4	-5,58		A1/4	-6,35		A1/4	-7,68		A1/4	-7,62
	A1/5	-10,93		A1/5	-6,76		A1/5	-5,61		A1/5	-5,57
	A1/6	-9,72		A1/6	-9,67		A1/6	-11,06		A1/6	-10,99
	A1/7	-11,35		A1/7	-7,09		A1/7	-5,94		A1/7	-5,90
	A1/8	-10,14		A1/8	-10,00		A1/8	-11,39		A1/8	-11,32
	A1/9	-10,33		A1/9	-6,28		A1/9	-5,11		A1/9	-5,07
	A1/10	-9,13		A1/10	-9,18		A1/10	-10,56		A1/10	-10,49
	A1/11	-10,76		A1/11	-6,61		A1/11	-5,44		A1/11	-5,40
	A1/12	-9,55		A1/12	-9,52		A1/12	-10,89		A1/12	-10,83
	A1/13	-9,30		A1/13	-5,43		A1/13	-4,22		A1/13	-4,18
	A1/14	-8,10		A1/14	-8,34		A1/14	-9,66		A1/14	-9,60
	A1/15	-9,73		A1/15	-5,76		A1/15	-4,55		A1/15	-4,51
	A1/16	-8,52		A1/16	-8,67		A1/16	-10,00		A1/16	-9,94
	A1/17	-13,87		A1/17	-9,07		A1/17	-7,93		A1/17	-7,89
	A1/18	-12,66		A1/18	-11,98		A1/18	-13,37		A1/18	-13,31
	A1/19	-14,29		A1/19	-9,41		A1/19	-8,26		A1/19	-8,22
	A1/20	-13,09		A1/20	-12,31		A1/20	-13,71		A1/20	-13,64
	A1/21	-13,28		A1/21	-8,59		A1/21	-7,43		A1/21	-7,39
	A1/22	-12,07		A1/22	-11,50		A1/22	-12,87		A1/22	-12,81
	A1/23	-13,70		A1/23	-8,93		A1/23	-7,76		A1/23	-7,72
	A1/24	-12,49		A1/24	-11,83		A1/24	-13,21		A1/24	-13,14
	A1/25	-9,27		A1/25	-5,40		A1/25	-4,19		A1/25	-4,15
	A1/26	-8,06		A1/26	-8,31		A1/26	-9,64		A1/26	-9,57
	A1/27	-9,27		A1/27	-5,40		A1/27	-4,19		A1/27	-4,15
	A1/28	-8,06		A1/28	-8,31		A1/28	-9,64		A1/28	-9,57
	A1/29	-13,83		A1/29	-9,04		A1/29	-7,90		A1/29	-7,86
	A1/30	-12,63		A1/30	-11,95		A1/30	-13,34		A1/30	-13,28
	A1/31	-13,83		A1/31	-9,04		A1/31	-7,90		A1/31	-7,86
	A1/32	-12,63		A1/32	-11,95		A1/32	-13,34		A1/32	-13,28
	A1/33	-13,24		A1/33	-8,56		A1/33	-7,40		A1/33	-7,36
	A1/34	-12,03		A1/34	-11,47		A1/34	-12,84		A1/34	-12,78
	A1/35	-13,24		A1/35	-8,56		A1/35	-7,40		A1/35	-7,36
	A1/36	-12,03		A1/36	-11,47		A1/36	-12,84		A1/36	-12,78
	A1/37	-6,76		A1/37	-2,15		A1/37	-0,09		A1/37	-0,06
	A1/38	-4,75		A1/38	-6,99		A1/38	-9,16		A1/38	-9,10
	A1/39	-7,18		A1/39	-2,48		A1/39	-0,42		A1/39	-0,39
	A1/40	-5,17		A1/40	-7,32		A1/40	-9,50		A1/40	-9,43
	A1/41	-10,19		A1/41	-4,88		A1/41	-2,87		A1/41	-2,84
	A1/42	-8,18		A1/42	-9,72		A1/42	-11,95		A1/42	-11,87
	A1/43	-10,61		A1/43	-5,21		A1/43	-3,20		A1/43	-3,17
	A1/44	-8,60		A1/44	-10,06		A1/44	-12,28		A1/44	-12,21
	A1/45	-9,74		A1/45	-4,52		A1/45	-2,49		A1/45	-2,46
	A1/46	-7,73		A1/46	-9,36		A1/46	-11,57		A1/46	-11,50
	A1/47	-10,16		A1/47	-4,85		A1/47	-2,83		A1/47	-2,80
	A1/48	-8,15		A1/48	-9,70		A1/48	-11,90		A1/48	-11,83
	A1/49	-9,71		A1/49	-4,46		A1/49	-2,40		A1/49	-2,38
	A1/50	-7,70		A1/50	-9,31		A1/50	-11,48		A1/50	-11,41
	A1/51	-10,13		A1/51	-4,79		A1/51	-2,73		A1/51	-2,71

RISULTANTI SOLLECITAZIONI NODI PLATEE - SLU

Nod3d N.ro	Combinazione N.ro	Fz (t)	Nod3d N.ro	Combinazione N.ro	Fz (t)	Nod3d N.ro	Combinazione N.ro	Fz (t)	Nod3d N.ro	Combinazione N.ro	Fz (t)
	A1/52	-8,12		A1/52	-9,64		A1/52	-11,81		A1/52	-11,74
	A1/53	-13,13		A1/53	-7,19		A1/53	-5,18		A1/53	-5,15
	A1/54	-11,12		A1/54	-12,04		A1/54	-14,26		A1/54	-14,19
	A1/55	-13,55		A1/55	-7,53		A1/55	-5,52		A1/55	-5,49
	A1/56	-11,54		A1/56	-12,37		A1/56	-14,59		A1/56	-14,52
	A1/57	-12,69		A1/57	-6,83		A1/57	-4,81		A1/57	-4,78
	A1/58	-10,68		A1/58	-11,68		A1/58	-13,89		A1/58	-13,81
	A1/59	-13,11		A1/59	-7,17		A1/59	-5,14		A1/59	-5,11
	A1/60	-11,10		A1/60	-12,01		A1/60	-14,22		A1/60	-14,15
	A1/61	-13,09		A1/61	-7,16		A1/61	-5,15		A1/61	-5,12
	A1/62	-11,08		A1/62	-12,01		A1/62	-14,23		A1/62	-14,16
	A1/63	-13,09		A1/63	-7,16		A1/63	-5,15		A1/63	-5,12
	A1/64	-11,08		A1/64	-12,01		A1/64	-14,23		A1/64	-14,16
	A1/65	-12,65		A1/65	-6,80		A1/65	-4,78		A1/65	-4,75
	A1/66	-10,64		A1/66	-11,65		A1/66	-13,86		A1/66	-13,79
	A1/67	-12,65		A1/67	-6,80		A1/67	-4,78		A1/67	-4,75
	A1/68	-10,64		A1/68	-11,65		A1/68	-13,86		A1/68	-13,79
	A1/77	-4,67		A1/77	-2,63		A1/77	-1,97		A1/77	-1,94
	A1/78	-4,98		A1/78	-2,88		A1/78	-2,22		A1/78	-2,19
	A1/79	-4,00		A1/79	-4,25		A1/79	-5,00		A1/79	-4,95
	A1/80	-4,31		A1/80	-4,49		A1/80	-5,24		A1/80	-5,20
	A1/81	-4,67		A1/81	-2,63		A1/81	-1,97		A1/81	-1,94
	A1/82	-4,98		A1/82	-2,88		A1/82	-2,22		A1/82	-2,19
	A1/83	-4,00		A1/83	-4,25		A1/83	-5,00		A1/83	-4,95
	A1/84	-4,31		A1/84	-4,49		A1/84	-5,24		A1/84	-5,20
Y+	A1/88	-7,15	Y+	A1/90	-6,20	Y+	A1/90	-6,94	Y+	A1/92	-6,90
	A1/93	-5,27		A1/93	-3,10		A1/93	-2,44		A1/93	-2,41
	A1/94	-5,58		A1/94	-3,35		A1/94	-2,69		A1/94	-2,66
	A1/95	-4,60		A1/95	-4,72		A1/95	-5,47		A1/95	-5,42
	A1/96	-4,91		A1/96	-4,97		A1/96	-5,71		A1/96	-5,67
	A1/97	-5,27		A1/97	-3,10		A1/97	-2,44		A1/97	-2,41
	A1/98	-5,58		A1/98	-3,35		A1/98	-2,69		A1/98	-2,66
	A1/99	-4,60		A1/99	-4,72		A1/99	-5,47		A1/99	-5,42
	A1/100	-4,91		A1/100	-4,97		A1/100	-5,71		A1/100	-5,67
415	A1/1	-3,08	416	A1/1	-4,46	417	A1/1	-9,74	418	A1/1	-8,41
	A1/2	-5,90		A1/2	-4,12		A1/2	-0,99		A1/2	-2,32
	A1/3	-3,41		A1/3	-4,79		A1/3	-10,14		A1/3	-8,82
	A1/4	-6,23		A1/4	-4,44		A1/4	-1,39		A1/4	-2,73
	A1/5	-6,73		A1/5	-7,94		A1/5	-14,04		A1/5	-12,73
	A1/6	-9,54		A1/6	-7,60		A1/6	-5,30		A1/6	-6,64
	A1/7	-7,06		A1/7	-8,26		A1/7	-14,45		A1/7	-13,14
	A1/8	-9,87		A1/8	-7,92		A1/8	-5,70		A1/8	-7,05
	A1/9	-6,24		A1/9	-7,49		A1/9	-13,49		A1/9	-12,18
	A1/10	-9,06		A1/10	-7,15		A1/10	-4,74		A1/10	-6,09
	A1/11	-6,58		A1/11	-7,81		A1/11	-13,90		A1/11	-12,58
	A1/12	-9,39		A1/12	-7,47		A1/12	-5,15		A1/12	-6,49
	A1/13	-5,39		A1/13	-6,70		A1/13	-12,55		A1/13	-11,23
	A1/14	-8,21		A1/14	-6,36		A1/14	-3,80		A1/14	-5,14
	A1/15	-5,73		A1/15	-7,02		A1/15	-12,96		A1/15	-11,63
	A1/16	-8,54		A1/16	-6,68		A1/16	-4,21		A1/16	-5,54
	A1/17	-9,04		A1/17	-10,18		A1/17	-16,86		A1/17	-15,55
	A1/18	-11,86		A1/18	-9,84		A1/18	-8,11		A1/18	-9,46
	A1/19	-9,37		A1/19	-10,50		A1/19	-17,26		A1/19	-15,95
	A1/20	-12,19		A1/20	-10,16		A1/20	-8,52		A1/20	-9,86
	A1/21	-8,56		A1/21	-9,73		A1/21	-16,31		A1/21	-14,99
	A1/22	-11,38		A1/22	-9,39		A1/22	-7,56		A1/22	-8,90
	A1/23	-8,89		A1/23	-10,05		A1/23	-16,71		A1/23	-15,40
	A1/24	-11,71		A1/24	-9,71		A1/24	-7,97		A1/24	-9,31
	A1/25	-5,37		A1/25	-6,67		A1/25	-12,52		A1/25	-11,19
	A1/26	-8,18		A1/26	-6,33		A1/26	-3,77		A1/26	-5,10
	A1/27	-5,37		A1/27	-6,67		A1/27	-12,52		A1/27	-11,19
	A1/28	-8,18		A1/28	-6,33		A1/28	-3,77		A1/28	-5,10
	A1/29	-9,01		A1/29	-10,15		A1/29	-16,82		A1/29	-15,51
	A1/30	-11,83		A1/30	-9,81		A1/30	-8,08		A1/30	-9,42
	A1/31	-9,01		A1/31	-10,15		A1/31	-16,82		A1/31	-15,51
	A1/32	-11,83		A1/32	-9,81		A1/32	-8,08		A1/32	-9,42
	A1/33	-8,53		A1/33	-9,70		A1/33	-16,27		A1/33	-14,96
	A1/34	-11,35		A1/34	-9,36		A1/34	-7,53		A1/34	-8,87
	A1/35	-8,53		A1/35	-9,70		A1/35	-16,27		A1/35	-14,96
	A1/36	-11,35		A1/36	-9,36		A1/36	-7,53		A1/36	-8,87
	A1/37	-2,14		A1/37	-4,58		A1/37	-12,65		A1/37	-10,44
	A1/38	-6,84		A1/38	-4,01		A1/38	1,93		A1/38	-0,29
	A1/39	-2,47		A1/39	-4,90		A1/39	-13,06		A1/39	-10,85
	A1/40	-7,17		A1/40	-4,33		A1/40	1,52		A1/40	-0,70
	A1/41	-4,88		A1/41	-7,19		A1/41	-15,88		A1/41	-13,68
	A1/42	-9,57		A1/42	-6,62		A1/42	-1,30		A1/42	-3,53
	A1/43	-5,21		A1/43	-7,51		A1/43	-16,29		A1/43	-14,09
	A1/44	-9,90		A1/44	-6,94		A1/44	-1,71		A1/44	-3,94
	A1/45	-4,51		A1/45	-6,85		A1/45	-15,47		A1/45	-13,27
	A1/46	-9,21		A1/46	-6,28		A1/46	-0,89		A1/46	-3,12
	A1/47	-4,85		A1/47	-7,17		A1/47	-15,87		A1/47	-13,67
	A1/48	-9,54		A1/48	-6,60		A1/48	-1,30		A1/48	-3,52
	A1/49	-4,46		A1/49	-6,82		A1/49	-15,47		A1/49	-13,26
	A1/50	-9,15		A1/50	-6,25		A1/50	-0,89		A1/50	-3,11

RISULTANTI SOLLECITAZIONI NODI PLATEE - SLU

Nod3d N.ro	Combinazione N.ro	Fz (t)	Nod3d N.ro	Combinazione N.ro	Fz (t)	Nod3d N.ro	Combinazione N.ro	Fz (t)	Nod3d N.ro	Combinazione N.ro	Fz (t)
	A1/51	-4,79		A1/51	-7,14		A1/51	-15,87		A1/51	-13,66
	A1/52	-9,48		A1/52	-6,57		A1/52	-1,29		A1/52	-3,51
	A1/53	-7,19		A1/53	-9,43		A1/53	-18,70		A1/53	-16,50
	A1/54	-11,88		A1/54	-8,86		A1/54	-4,12		A1/54	-6,35
	A1/55	-7,52		A1/55	-9,75		A1/55	-19,10		A1/55	-16,90
	A1/56	-12,22		A1/56	-9,18		A1/56	-4,52		A1/56	-6,75
	A1/57	-6,83		A1/57	-9,09		A1/57	-18,28		A1/57	-16,08
	A1/58	-11,52		A1/58	-8,52		A1/58	-3,71		A1/58	-5,93
	A1/59	-7,16		A1/59	-9,41		A1/59	-18,69		A1/59	-16,49
	A1/60	-11,86		A1/60	-8,84		A1/60	-4,11		A1/60	-6,34
	A1/61	-7,16		A1/61	-9,40		A1/61	-18,66		A1/61	-16,46
	A1/62	-11,86		A1/62	-8,83		A1/62	-4,08		A1/62	-6,31
	A1/63	-7,16		A1/63	-9,40		A1/63	-18,66		A1/63	-16,46
	A1/64	-11,86		A1/64	-8,83		A1/64	-4,08		A1/64	-6,31
	A1/65	-6,80		A1/65	-9,06		A1/65	-18,25		A1/65	-16,05
	A1/66	-11,49		A1/66	-8,49		A1/66	-3,67		A1/66	-5,90
	A1/67	-6,80		A1/67	-9,06		A1/67	-18,25		A1/67	-16,05
	A1/68	-11,49		A1/68	-8,49		A1/68	-3,67		A1/68	-5,90
	A1/77	-2,60		A1/77	-3,33		A1/77	-6,47		A1/77	-5,74
	A1/78	-2,85		A1/78	-3,57		A1/78	-6,77		A1/78	-6,04
	A1/79	-4,16		A1/79	-3,14		A1/79	-1,61		A1/79	-2,35
	A1/80	-4,41		A1/80	-3,38		A1/80	-1,91		A1/80	-2,65
	A1/81	-2,60		A1/81	-3,33		A1/81	-6,47		A1/81	-5,74
	A1/82	-2,85		A1/82	-3,57		A1/82	-6,77		A1/82	-6,04
	A1/83	-4,16		A1/83	-3,14		A1/83	-1,61		A1/83	-2,35
	A1/84	-4,41		A1/84	-3,38		A1/84	-1,91		A1/84	-2,65
Y+	A1/92	-6,11	Y+	A1/86	-5,21	Y+	A1/86	-8,84	Y+	A1/86	-8,10
	A1/93	-3,07		A1/93	-3,79		A1/93	-7,04		A1/93	-6,31
	A1/94	-3,32		A1/94	-4,02		A1/94	-7,34		A1/94	-6,61
	A1/95	-4,63		A1/95	-3,60		A1/95	-2,18		A1/95	-2,93
	A1/96	-4,88		A1/96	-3,83		A1/96	-2,48		A1/96	-3,23
	A1/97	-3,07		A1/97	-3,79		A1/97	-7,04		A1/97	-6,31
	A1/98	-3,32		A1/98	-4,02		A1/98	-7,34		A1/98	-6,61
	A1/99	-4,63		A1/99	-3,60		A1/99	-2,18		A1/99	-2,93
	A1/100	-4,88		A1/100	-3,83		A1/100	-2,48		A1/100	-3,23
419	A1/1	-7,28	420	A1/1	-7,25	421	A1/1	-7,96	422	A1/1	-4,61
	A1/2	-3,47		A1/2	0,56		A1/2	-2,06		A1/2	-3,54
	A1/3	-7,68		A1/3	-7,62		A1/3	-8,51		A1/3	-5,06
	A1/4	-3,88		A1/4	0,18		A1/4	-2,61		A1/4	-3,99
	A1/5	-11,61		A1/5	-10,52		A1/5	-12,87		A1/5	-8,64
	A1/6	-7,81		A1/6	-2,72		A1/6	-6,98		A1/6	-7,57
	A1/7	-12,02		A1/7	-10,89		A1/7	-13,43		A1/7	-9,08
	A1/8	-8,21		A1/8	-3,09		A1/8	-7,53		A1/8	-8,02
	A1/9	-11,06		A1/9	-10,09		A1/9	-12,22		A1/9	-8,10
	A1/10	-7,25		A1/10	-2,28		A1/10	-6,33		A1/10	-7,03
	A1/11	-11,46		A1/11	-10,46		A1/11	-12,78		A1/11	-8,55
	A1/12	-7,65		A1/12	-2,66		A1/12	-6,88		A1/12	-7,48
	A1/13	-10,09		A1/13	-8,75		A1/13	-10,20		A1/13	-6,43
	A1/14	-6,29		A1/14	-0,95		A1/14	-4,31		A1/14	-5,36
	A1/15	-10,50		A1/15	-9,12		A1/15	-10,76		A1/15	-6,88
	A1/16	-6,69		A1/16	-1,32		A1/16	-4,86		A1/16	-5,81
	A1/17	-14,43		A1/17	-12,03		A1/17	-15,12		A1/17	-10,45
	A1/18	-10,62		A1/18	-4,22		A1/18	-9,22		A1/18	-9,39
	A1/19	-14,83		A1/19	-12,40		A1/19	-15,68		A1/19	-10,90
	A1/20	-11,03		A1/20	-4,59		A1/20	-9,78		A1/20	-9,83
	A1/21	-13,87		A1/21	-11,59		A1/21	-14,47		A1/21	-9,92
	A1/22	-10,06		A1/22	-3,79		A1/22	-8,57		A1/22	-8,85
	A1/23	-14,28		A1/23	-11,97		A1/23	-15,02		A1/23	-10,37
	A1/24	-10,47		A1/24	-4,16		A1/24	-9,13		A1/24	-9,30
	A1/25	-10,06		A1/25	-8,80		A1/25	-10,28		A1/25	-6,49
	A1/26	-6,25		A1/26	-1,00		A1/26	-4,39		A1/26	-5,42
	A1/27	-10,06		A1/27	-8,80		A1/27	-10,28		A1/27	-6,49
	A1/28	-6,25		A1/28	-1,00		A1/28	-4,39		A1/28	-5,42
	A1/29	-14,39		A1/29	-12,07		A1/29	-15,20		A1/29	-10,52
	A1/30	-10,59		A1/30	-4,27		A1/30	-9,30		A1/30	-9,45
	A1/31	-14,39		A1/31	-12,07		A1/31	-15,20		A1/31	-10,52
	A1/32	-10,59		A1/32	-4,27		A1/32	-9,30		A1/32	-9,45
	A1/33	-13,84		A1/33	-11,64		A1/33	-14,55		A1/33	-9,98
	A1/34	-10,03		A1/34	-3,84		A1/34	-8,65		A1/34	-8,91
	A1/35	-13,84		A1/35	-11,64		A1/35	-14,55		A1/35	-9,98
	A1/36	-10,03		A1/36	-3,84		A1/36	-8,65		A1/36	-8,91
	A1/37	-8,55		A1/37	-9,85		A1/37	-9,92		A1/37	-4,97
	A1/38	-2,20		A1/38	3,16		A1/38	-0,09		A1/38	-3,19
	A1/39	-8,95		A1/39	-10,22		A1/39	-10,48		A1/39	-5,41
	A1/40	-2,61		A1/40	2,79		A1/40	-0,65		A1/40	-3,63
	A1/41	-11,80		A1/41	-12,31		A1/41	-13,61		A1/41	-7,99
	A1/42	-5,45		A1/42	0,70		A1/42	-3,78		A1/42	-6,21
	A1/43	-12,20		A1/43	-12,68		A1/43	-14,16		A1/43	-8,43
	A1/44	-5,86		A1/44	0,33		A1/44	-4,34		A1/44	-6,65
	A1/45	-11,38		A1/45	-11,98		A1/45	-13,12		A1/45	-7,58
	A1/46	-5,04		A1/46	1,03		A1/46	-3,29		A1/46	-5,80
	A1/47	-11,78		A1/47	-12,35		A1/47	-13,68		A1/47	-8,03
	A1/48	-5,44		A1/48	0,66		A1/48	-3,85		A1/48	-6,25
	A1/49	-11,36		A1/49	-11,36		A1/49	-12,17		A1/49	-6,78

RISULTANTI SOLLECITAZIONI NODI PLATEE - SLU

Nod3d N.ro	Combinazione N.ro	Fz (t)	Nod3d N.ro	Combinazione N.ro	Fz (t)	Nod3d N.ro	Combinazione N.ro	Fz (t)	Nod3d N.ro	Combinazione N.ro	Fz (t)
	A1/50	-5,02		A1/50	1,65		A1/50	-2,34		A1/50	-5,00
	A1/51	-11,77		A1/51	-11,73		A1/51	-12,72		A1/51	-7,23
	A1/52	-5,42		A1/52	1,28		A1/52	-2,90		A1/52	-5,45
	A1/53	-14,61		A1/53	-13,81		A1/53	-15,86		A1/53	-9,80
	A1/54	-8,27		A1/54	-0,80		A1/54	-6,03		A1/54	-8,02
	A1/55	-15,02		A1/55	-14,18		A1/55	-16,41		A1/55	-10,25
	A1/56	-8,67		A1/56	-1,17		A1/56	-6,58		A1/56	-8,47
	A1/57	-14,19		A1/57	-13,49		A1/57	-15,37		A1/57	-9,40
	A1/58	-7,85		A1/58	-0,48		A1/58	-5,54		A1/58	-7,62
	A1/59	-14,60		A1/59	-13,86		A1/59	-15,92		A1/59	-9,85
	A1/60	-8,26		A1/60	-0,85		A1/60	-6,10		A1/60	-8,07
	A1/61	-14,58		A1/61	-13,86		A1/61	-15,94		A1/61	-9,87
	A1/62	-8,24		A1/62	-0,85		A1/62	-6,11		A1/62	-8,09
	A1/63	-14,58		A1/63	-13,86		A1/63	-15,94		A1/63	-9,87
	A1/64	-8,24		A1/64	-0,85		A1/64	-6,11		A1/64	-8,09
	A1/65	-14,16		A1/65	-13,53		A1/65	-15,45		A1/65	-9,46
	A1/66	-7,82		A1/66	-0,53		A1/66	-5,62		A1/66	-7,68
	A1/67	-14,16		A1/67	-13,53		A1/67	-15,45		A1/67	-9,46
	A1/68	-7,82		A1/68	-0,53		A1/68	-5,62		A1/68	-7,68
	A1/77	-5,11		A1/77	-4,71		A1/77	-5,44		A1/77	-3,39
	A1/78	-5,41		A1/78	-4,98		A1/78	-5,85		A1/78	-3,72
	A1/79	-2,99		A1/79	-0,37		A1/79	-2,16		A1/79	-2,79
	A1/80	-3,29		A1/80	-0,64		A1/80	-2,57		A1/80	-3,13
	A1/81	-5,11		A1/81	-4,71		A1/81	-5,44		A1/81	-3,39
	A1/82	-5,41		A1/82	-4,98		A1/82	-5,85		A1/82	-3,72
	A1/83	-2,99		A1/83	-0,37		A1/83	-2,16		A1/83	-2,79
	A1/84	-3,29		A1/84	-0,64		A1/84	-2,57		A1/84	-3,13
Y+	A1/86	-7,48	Y+	A1/88	-6,15	Y+	A1/88	-7,59	Y+	A1/88	-5,13
	A1/93	-5,68		A1/93	-5,02		A1/93	-5,90		A1/93	-3,76
	A1/94	-5,98		A1/94	-5,29		A1/94	-6,31		A1/94	-4,09
	A1/95	-3,56		A1/95	-0,68		A1/95	-2,62		A1/95	-3,17
	A1/96	-3,86		A1/96	-0,95		A1/96	-3,03		A1/96	-3,50
	A1/97	-5,68		A1/97	-5,02		A1/97	-5,90		A1/97	-3,76
	A1/98	-5,98		A1/98	-5,29		A1/98	-6,31		A1/98	-4,09
	A1/99	-3,56		A1/99	-0,68		A1/99	-2,62		A1/99	-3,17
	A1/100	-3,86		A1/100	-0,95		A1/100	-3,03		A1/100	-3,50
423	A1/1	-2,27	424	A1/1	-1,39	425	A1/1	-1,36	426	A1/1	-2,24
	A1/2	-4,23		A1/2	-5,20		A1/2	-5,15		A1/2	-4,13
	A1/3	-2,62		A1/3	-1,74		A1/3	-1,71		A1/3	-2,59
	A1/4	-4,58		A1/4	-5,55		A1/4	-5,50		A1/4	-4,49
	A1/5	-5,50		A1/5	-4,70		A1/5	-4,67		A1/5	-5,47
	A1/6	-7,46		A1/6	-8,51		A1/6	-8,46		A1/6	-7,37
	A1/7	-5,85		A1/7	-5,05		A1/7	-5,02		A1/7	-5,83
	A1/8	-7,81		A1/8	-8,86		A1/8	-8,81		A1/8	-7,72
	A1/9	-5,06		A1/9	-4,24		A1/9	-4,21		A1/9	-5,03
	A1/10	-7,02		A1/10	-8,05		A1/10	-8,00		A1/10	-6,93
	A1/11	-5,41		A1/11	-4,59		A1/11	-4,56		A1/11	-5,39
	A1/12	-7,37		A1/12	-8,40		A1/12	-8,35		A1/12	-7,28
	A1/13	-3,70		A1/13	-2,82		A1/13	-2,79		A1/13	-3,67
	A1/14	-5,66		A1/14	-6,62		A1/14	-6,58		A1/14	-5,56
	A1/15	-4,05		A1/15	-3,17		A1/15	-3,14		A1/15	-4,02
	A1/16	-6,01		A1/16	-6,98		A1/16	-6,93		A1/16	-5,91
	A1/17	-6,93		A1/17	-6,13		A1/17	-6,10		A1/17	-6,90
	A1/18	-8,89		A1/18	-9,93		A1/18	-9,89		A1/18	-8,80
	A1/19	-7,28		A1/19	-6,48		A1/19	-6,45		A1/19	-7,25
	A1/20	-9,24		A1/20	-10,29		A1/20	-10,24		A1/20	-9,15
	A1/21	-6,49		A1/21	-5,67		A1/21	-5,64		A1/21	-6,46
	A1/22	-8,45		A1/22	-9,48		A1/22	-9,43		A1/22	-8,36
	A1/23	-6,84		A1/23	-6,02		A1/23	-5,99		A1/23	-6,82
	A1/24	-8,80		A1/24	-9,83		A1/24	-9,78		A1/24	-8,71
	A1/25	-3,74		A1/25	-2,87		A1/25	-2,84		A1/25	-3,72
	A1/26	-5,70		A1/26	-6,67		A1/26	-6,63		A1/26	-5,61
	A1/27	-3,74		A1/27	-2,87		A1/27	-2,84		A1/27	-3,72
	A1/28	-5,70		A1/28	-6,67		A1/28	-6,63		A1/28	-5,61
	A1/29	-6,98		A1/29	-6,18		A1/29	-6,15		A1/29	-6,95
	A1/30	-8,94		A1/30	-9,98		A1/30	-9,94		A1/30	-8,85
	A1/31	-6,98		A1/31	-6,18		A1/31	-6,15		A1/31	-6,95
	A1/32	-8,94		A1/32	-9,98		A1/32	-9,94		A1/32	-8,85
	A1/33	-6,54		A1/33	-5,72		A1/33	-5,69		A1/33	-6,51
	A1/34	-8,50		A1/34	-9,53		A1/34	-9,48		A1/34	-8,41
	A1/35	-6,54		A1/35	-5,72		A1/35	-5,69		A1/35	-6,51
	A1/36	-8,50		A1/36	-9,53		A1/36	-9,48		A1/36	-8,41
	A1/37	-1,61		A1/37	-0,12		A1/37	-0,10		A1/37	-1,61
	A1/38	-4,88		A1/38	-6,46		A1/38	-6,41		A1/38	-4,76
	A1/39	-1,97		A1/39	-0,47		A1/39	-0,45		A1/39	-1,96
	A1/40	-5,23		A1/40	-6,82		A1/40	-6,77		A1/40	-5,12
	A1/41	-4,04		A1/41	-2,60		A1/41	-2,58		A1/41	-4,03
	A1/42	-7,30		A1/42	-8,95		A1/42	-8,89		A1/42	-7,19
	A1/43	-4,39		A1/43	-2,95		A1/43	-2,93		A1/43	-4,39
	A1/44	-7,66		A1/44	-9,30		A1/44	-9,25		A1/44	-7,54
	A1/45	-3,71		A1/45	-2,26		A1/45	-2,24		A1/45	-3,70
	A1/46	-6,97		A1/46	-8,60		A1/46	-8,55		A1/46	-6,86
	A1/47	-4,06		A1/47	-2,61		A1/47	-2,59		A1/47	-4,06
	A1/48	-7,33		A1/48	-8,96		A1/48	-8,90		A1/48	-7,21

RISULTANTI SOLLECITAZIONI NODI PLATEE - SLU

Nod3d N.ro	Combinazione N.ro	Fz (t)	Nod3d N.ro	Combinazione N.ro	Fz (t)	Nod3d N.ro	Combinazione N.ro	Fz (t)	Nod3d N.ro	Combinazione N.ro	Fz (t)
	A1/49	-3,04		A1/49	-1,55		A1/49	-1,53		A1/49	-3,04
	A1/50	-6,31		A1/50	-7,89		A1/50	-7,84		A1/50	-6,19
	A1/51	-3,39		A1/51	-1,90		A1/51	-1,88		A1/51	-3,39
	A1/52	-6,66		A1/52	-8,25		A1/52	-8,19		A1/52	-6,55
	A1/53	-5,47		A1/53	-4,03		A1/53	-4,01		A1/53	-5,46
	A1/54	-8,73		A1/54	-10,38		A1/54	-10,32		A1/54	-8,62
	A1/55	-5,82		A1/55	-4,38		A1/55	-4,36		A1/55	-5,81
	A1/56	-9,09		A1/56	-10,73		A1/56	-10,68		A1/56	-8,97
	A1/57	-5,14		A1/57	-3,69		A1/57	-3,67		A1/57	-5,13
	A1/58	-8,40		A1/58	-10,03		A1/58	-9,98		A1/58	-8,29
	A1/59	-5,49		A1/59	-4,04		A1/59	-4,02		A1/59	-5,48
	A1/60	-8,76		A1/60	-10,38		A1/60	-10,33		A1/60	-8,64
	A1/61	-5,52		A1/61	-4,08		A1/61	-4,06		A1/61	-5,51
	A1/62	-8,78		A1/62	-10,42		A1/62	-10,37		A1/62	-8,67
	A1/63	-5,52		A1/63	-4,08		A1/63	-4,06		A1/63	-5,51
	A1/64	-8,78		A1/64	-10,42		A1/64	-10,37		A1/64	-8,67
	A1/65	-5,19		A1/65	-3,74		A1/65	-3,71		A1/65	-5,18
	A1/66	-8,45		A1/66	-10,08		A1/66	-10,03		A1/66	-8,34
	A1/67	-5,19		A1/67	-3,74		A1/67	-3,71		A1/67	-5,18
	A1/68	-8,45		A1/68	-10,08		A1/68	-10,03		A1/68	-8,34
	A1/77	-1,92		A1/77	-1,44		A1/77	-1,41		A1/77	-1,89
	A1/78	-2,18		A1/78	-1,70		A1/78	-1,68		A1/78	-2,15
	A1/79	-3,00		A1/79	-3,55		A1/79	-3,52		A1/79	-2,94
	A1/80	-3,27		A1/80	-3,81		A1/80	-3,78		A1/80	-3,20
	A1/81	-1,92		A1/81	-1,44		A1/81	-1,41		A1/81	-1,89
	A1/82	-2,18		A1/82	-1,70		A1/82	-1,68		A1/82	-2,15
	A1/83	-3,00		A1/83	-3,55		A1/83	-3,52		A1/83	-2,94
	A1/84	-3,27		A1/84	-3,81		A1/84	-3,78		A1/84	-3,20
Y+	A1/90	-4,38	Y+	A1/90	-4,92	Y+	A1/92	-4,89	Y+	A1/92	-4,31
	A1/93	-2,21		A1/93	-1,73		A1/93	-1,71		A1/93	-2,18
	A1/94	-2,47		A1/94	-1,99		A1/94	-1,97		A1/94	-2,44
	A1/95	-3,30		A1/95	-3,85		A1/95	-3,81		A1/95	-3,24
	A1/96	-3,56		A1/96	-4,11		A1/96	-4,07		A1/96	-3,50
	A1/97	-2,21		A1/97	-1,73		A1/97	-1,71		A1/97	-2,18
	A1/98	-2,47		A1/98	-1,99		A1/98	-1,97		A1/98	-2,44
	A1/99	-3,30		A1/99	-3,85		A1/99	-3,81		A1/99	-3,24
	A1/100	-3,56		A1/100	-4,11		A1/100	-4,07		A1/100	-3,50
427	A1/1	-3,24	428	A1/1	-6,97	429	A1/1	-6,06	430	A1/1	-5,26
	A1/2	-2,84		A1/2	-0,57		A1/2	-1,50		A1/2	-2,33
	A1/3	-3,58		A1/3	-7,40		A1/3	-6,49		A1/3	-5,69
	A1/4	-3,18		A1/4	-0,99		A1/4	-1,93		A1/4	-2,75
	A1/5	-6,30		A1/5	-10,76		A1/5	-9,86		A1/5	-9,08
	A1/6	-5,91		A1/6	-4,35		A1/6	-5,30		A1/6	-6,14
	A1/7	-6,65		A1/7	-11,19		A1/7	-10,29		A1/7	-9,51
	A1/8	-6,25		A1/8	-4,78		A1/8	-5,73		A1/8	-6,57
	A1/9	-5,89		A1/9	-10,26		A1/9	-9,36		A1/9	-8,57
	A1/10	-5,50		A1/10	-3,86		A1/10	-4,80		A1/10	-5,64
	A1/11	-6,23		A1/11	-10,69		A1/11	-9,79		A1/11	-9,00
	A1/12	-5,84		A1/12	-4,28		A1/12	-5,23		A1/12	-6,07
	A1/13	-4,62		A1/13	-8,71		A1/13	-7,80		A1/13	-7,00
	A1/14	-4,22		A1/14	-2,30		A1/14	-3,24		A1/14	-4,06
	A1/15	-4,96		A1/15	-9,14		A1/15	-8,23		A1/15	-7,43
	A1/16	-4,56		A1/16	-2,73		A1/16	-3,67		A1/16	-4,49
	A1/17	-7,69		A1/17	-12,50		A1/17	-11,60		A1/17	-10,82
	A1/18	-7,29		A1/18	-6,09		A1/18	-7,04		A1/18	-7,88
	A1/19	-8,03		A1/19	-12,93		A1/19	-12,03		A1/19	-11,24
	A1/20	-7,63		A1/20	-6,52		A1/20	-7,47		A1/20	-8,31
	A1/21	-7,28		A1/21	-12,00		A1/21	-11,10		A1/21	-10,31
	A1/22	-6,88		A1/22	-5,59		A1/22	-6,54		A1/22	-7,38
	A1/23	-7,62		A1/23	-12,43		A1/23	-11,52		A1/23	-10,74
	A1/24	-7,22		A1/24	-6,02		A1/24	-6,97		A1/24	-7,80
	A1/25	-4,67		A1/25	-8,77		A1/25	-7,86		A1/25	-7,06
	A1/26	-4,27		A1/26	-2,36		A1/26	-3,30		A1/26	-4,12
	A1/27	-4,67		A1/27	-8,77		A1/27	-7,86		A1/27	-7,06
	A1/28	-4,27		A1/28	-2,36		A1/28	-3,30		A1/28	-4,12
	A1/29	-7,73		A1/29	-12,56		A1/29	-11,66		A1/29	-10,88
	A1/30	-7,34		A1/30	-6,15		A1/30	-7,10		A1/30	-7,94
	A1/31	-7,73		A1/31	-12,56		A1/31	-11,66		A1/31	-10,88
	A1/32	-7,34		A1/32	-6,15		A1/32	-7,10		A1/32	-7,94
	A1/33	-7,32		A1/33	-12,06		A1/33	-11,16		A1/33	-10,37
	A1/34	-6,93		A1/34	-5,65		A1/34	-6,60		A1/34	-7,44
	A1/35	-7,32		A1/35	-12,06		A1/35	-11,16		A1/35	-10,37
	A1/36	-6,93		A1/36	-5,65		A1/36	-6,60		A1/36	-7,44
	A1/37	-3,37		A1/37	-9,11		A1/37	-7,58		A1/37	-6,24
	A1/38	-2,71		A1/38	1,57		A1/38	0,02		A1/38	-1,35
	A1/39	-3,71		A1/39	-9,54		A1/39	-8,01		A1/39	-6,67
	A1/40	-3,05		A1/40	1,14		A1/40	-0,41		A1/40	-1,78
	A1/41	-5,67		A1/41	-11,95		A1/41	-10,43		A1/41	-9,10
	A1/42	-5,01		A1/42	-1,27		A1/42	-2,83		A1/42	-4,21
	A1/43	-6,01		A1/43	-12,38		A1/43	-10,86		A1/43	-9,53
	A1/44	-5,35		A1/44	-1,70		A1/44	-3,26		A1/44	-4,64
	A1/45	-5,36		A1/45	-11,58		A1/45	-10,05		A1/45	-8,72
	A1/46	-4,70		A1/46	-0,90		A1/46	-2,46		A1/46	-3,83
	A1/47	-5,70		A1/47	-12,00		A1/47	-10,48		A1/47	-9,15

RISULTANTI SOLLECITAZIONI NODI PLATEE - SLU

Nod3d N.ro	Combinazione N.ro	Fz (t)	Nod3d N.ro	Combinazione N.ro	Fz (t)	Nod3d N.ro	Combinazione N.ro	Fz (t)	Nod3d N.ro	Combinazione N.ro	Fz (t)
	A1/48	-5,04		A1/48	-1,33		A1/48	-2,88		A1/48	-4,26
	A1/49	-4,75		A1/49	-10,85		A1/49	-9,32		A1/49	-7,98
	A1/50	-4,09		A1/50	-0,17		A1/50	-1,72		A1/50	-3,09
	A1/51	-5,09		A1/51	-11,27		A1/51	-9,74		A1/51	-8,40
	A1/52	-4,43		A1/52	-0,60		A1/52	-2,15		A1/52	-3,51
	A1/53	-7,05		A1/53	-13,69		A1/53	-12,17		A1/53	-10,84
	A1/54	-6,39		A1/54	-3,01		A1/54	-4,57		A1/54	-5,95
	A1/55	-7,39		A1/55	-14,12		A1/55	-12,60		A1/55	-11,27
	A1/56	-6,73		A1/56	-3,44		A1/56	-5,00		A1/56	-6,38
	A1/57	-6,74		A1/57	-13,31		A1/57	-11,79		A1/57	-10,46
	A1/58	-6,09		A1/58	-2,64		A1/58	-4,19		A1/58	-5,57
	A1/59	-7,08		A1/59	-13,74		A1/59	-12,22		A1/59	-10,89
	A1/60	-6,43		A1/60	-3,06		A1/60	-4,62		A1/60	-6,00
	A1/61	-7,10		A1/61	-13,75		A1/61	-12,23		A1/61	-10,90
	A1/62	-6,44		A1/62	-3,07		A1/62	-4,63		A1/62	-6,01
	A1/63	-7,10		A1/63	-13,75		A1/63	-12,23		A1/63	-10,90
	A1/64	-6,44		A1/64	-3,07		A1/64	-4,63		A1/64	-6,01
	A1/65	-6,79		A1/65	-13,37		A1/65	-11,85		A1/65	-10,52
	A1/66	-6,13		A1/66	-2,70		A1/66	-4,25		A1/66	-5,63
	A1/67	-6,79		A1/67	-13,37		A1/67	-11,85		A1/67	-10,52
	A1/68	-6,13		A1/68	-2,70		A1/68	-4,25		A1/68	-5,63
	A1/77	-2,41		A1/77	-4,64		A1/77	-4,13		A1/77	-3,69
	A1/78	-2,67		A1/78	-4,96		A1/78	-4,45		A1/78	-4,01
	A1/79	-2,20		A1/79	-1,08		A1/79	-1,60		A1/79	-2,06
	A1/80	-2,45		A1/80	-1,40		A1/80	-1,92		A1/80	-2,38
	A1/81	-2,41		A1/81	-4,64		A1/81	-4,13		A1/81	-3,69
	A1/82	-2,67		A1/82	-4,96		A1/82	-4,45		A1/82	-4,01
	A1/83	-2,20		A1/83	-1,08		A1/83	-1,60		A1/83	-2,06
	A1/84	-2,45		A1/84	-1,40		A1/84	-1,92		A1/84	-2,38
Y+	A1/86	-3,74	Y+	A1/86	-6,31	Y+	A1/86	-5,80	Y+	A1/86	-5,36
	A1/93	-2,70		A1/93	-5,00		A1/93	-4,49		A1/93	-4,05
	A1/94	-2,95		A1/94	-5,31		A1/94	-4,81		A1/94	-4,37
	A1/95	-2,48		A1/95	-1,44		A1/95	-1,96		A1/95	-2,42
	A1/96	-2,73		A1/96	-1,75		A1/96	-2,28		A1/96	-2,74
	A1/97	-2,70		A1/97	-5,00		A1/97	-4,49		A1/97	-4,05
	A1/98	-2,95		A1/98	-5,31		A1/98	-4,81		A1/98	-4,37
	A1/99	-2,48		A1/99	-1,44		A1/99	-1,96		A1/99	-2,42
	A1/100	-2,73		A1/100	-1,75		A1/100	-2,28		A1/100	-2,74
431	A1/1	-4,11	432	A1/1	-4,57	433	A1/1	-2,67	434	A1/1	-1,32
	A1/2	0,35		A1/2	-1,07		A1/2	-1,95		A1/2	-2,37
	A1/3	-4,41		A1/3	-5,01		A1/3	-3,02		A1/3	-1,60
	A1/4	0,06		A1/4	-1,51		A1/4	-2,30		A1/4	-2,64
	A1/5	-6,38		A1/5	-7,97		A1/5	-5,46		A1/5	-3,58
	A1/6	-1,91		A1/6	-4,47		A1/6	-4,73		A1/6	-4,62
	A1/7	-6,67		A1/7	-8,41		A1/7	-5,81		A1/7	-3,85
	A1/8	-2,21		A1/8	-4,91		A1/8	-5,09		A1/8	-4,89
	A1/9	-6,09		A1/9	-7,53		A1/9	-5,09		A1/9	-3,28
	A1/10	-1,62		A1/10	-4,03		A1/10	-4,37		A1/10	-4,32
	A1/11	-6,38		A1/11	-7,97		A1/11	-5,45		A1/11	-3,55
	A1/12	-1,91		A1/12	-4,47		A1/12	-4,72		A1/12	-4,60
	A1/13	-4,89		A1/13	-5,73		A1/13	-3,61		A1/13	-2,06
	A1/14	-0,43		A1/14	-2,23		A1/14	-2,89		A1/14	-3,10
	A1/15	-5,18		A1/15	-6,17		A1/15	-3,96		A1/15	-2,34
	A1/16	-0,72		A1/16	-2,67		A1/16	-3,24		A1/16	-3,38
	A1/17	-7,16		A1/17	-9,13		A1/17	-6,40		A1/17	-4,31
	A1/18	-2,69		A1/18	-5,63		A1/18	-5,67		A1/18	-5,35
	A1/19	-7,45		A1/19	-9,57		A1/19	-6,75		A1/19	-4,59
	A1/20	-2,98		A1/20	-6,07		A1/20	-6,03		A1/20	-5,63
	A1/21	-6,86		A1/21	-8,69		A1/21	-6,03		A1/21	-4,01
	A1/22	-2,40		A1/22	-5,19		A1/22	-5,31		A1/22	-5,06
	A1/23	-7,16		A1/23	-9,13		A1/23	-6,39		A1/23	-4,29
	A1/24	-2,69		A1/24	-5,63		A1/24	-5,66		A1/24	-5,33
	A1/25	-4,97		A1/25	-5,85		A1/25	-3,70		A1/25	-2,13
	A1/26	-0,50		A1/26	-2,34		A1/26	-2,98		A1/26	-3,17
	A1/27	-4,97		A1/27	-5,85		A1/27	-3,70		A1/27	-2,13
	A1/28	-0,50		A1/28	-2,34		A1/28	-2,98		A1/28	-3,17
	A1/29	-7,23		A1/29	-9,25		A1/29	-6,49		A1/29	-4,38
	A1/30	-2,77		A1/30	-5,74		A1/30	-5,76		A1/30	-5,43
	A1/31	-7,23		A1/31	-9,25		A1/31	-6,49		A1/31	-4,38
	A1/32	-2,77		A1/32	-5,74		A1/32	-5,76		A1/32	-5,43
	A1/33	-6,94		A1/33	-8,81		A1/33	-6,12		A1/33	-4,09
	A1/34	-2,47		A1/34	-5,30		A1/34	-5,40		A1/34	-5,13
	A1/35	-6,94		A1/35	-8,81		A1/35	-6,12		A1/35	-4,09
	A1/36	-2,47		A1/36	-5,30		A1/36	-5,40		A1/36	-5,13
	A1/37	-5,60		A1/37	-5,74		A1/37	-2,91		A1/37	-0,98
	A1/38	1,84		A1/38	0,10		A1/38	-1,71		A1/38	-2,71
	A1/39	-5,90		A1/39	-6,18		A1/39	-3,26		A1/39	-1,25
	A1/40	1,55		A1/40	-0,34		A1/40	-2,06		A1/40	-2,99
	A1/41	-7,30		A1/41	-8,29		A1/41	-5,00		A1/41	-2,66
	A1/42	0,14		A1/42	-2,45		A1/42	-3,80		A1/42	-4,40
	A1/43	-7,59		A1/43	-8,73		A1/43	-5,35		A1/43	-2,94
	A1/44	-0,15		A1/44	-2,89		A1/44	-4,15		A1/44	-4,68
	A1/45	-7,08		A1/45	-7,96		A1/45	-4,73		A1/45	-2,44
	A1/46	0,36		A1/46	-2,12		A1/46	-3,52		A1/46	-4,18

RISULTANTI SOLLECITAZIONI NODI PLATEE - SLU

Nod3d N.ro	Combinazione N.ro	Fz (t)	Nod3d N.ro	Combinazione N.ro	Fz (t)	Nod3d N.ro	Combinazione N.ro	Fz (t)	Nod3d N.ro	Combinazione N.ro	Fz (t)
	A1/47	-7,38		A1/47	-8,40		A1/47	-5,08		A1/47	-2,72
	A1/48	0,07		A1/48	-2,56		A1/48	-3,88		A1/48	-4,46
	A1/49	-6,38		A1/49	-6,90		A1/49	-3,85		A1/49	-1,71
	A1/50	1,06		A1/50	-1,06		A1/50	-2,64		A1/50	-3,45
	A1/51	-6,67		A1/51	-7,34		A1/51	-4,20		A1/51	-1,99
	A1/52	0,77		A1/52	-1,50		A1/52	-3,00		A1/52	-3,73
	A1/53	-8,08		A1/53	-9,45		A1/53	-5,94		A1/53	-3,40
	A1/54	-0,64		A1/54	-3,61		A1/54	-4,74		A1/54	-5,14
	A1/55	-8,37		A1/55	-9,89		A1/55	-6,29		A1/55	-3,68
	A1/56	-0,93		A1/56	-4,05		A1/56	-5,09		A1/56	-5,42
	A1/57	-7,86		A1/57	-9,12		A1/57	-5,67		A1/57	-3,18
	A1/58	-0,42		A1/58	-3,28		A1/58	-4,46		A1/58	-4,92
	A1/59	-8,15		A1/59	-9,56		A1/59	-6,02		A1/59	-3,46
	A1/60	-0,71		A1/60	-3,72		A1/60	-4,82		A1/60	-5,19
	A1/61	-8,15		A1/61	-9,56		A1/61	-6,03		A1/61	-3,47
	A1/62	-0,71		A1/62	-3,73		A1/62	-4,83		A1/62	-5,21
	A1/63	-8,15		A1/63	-9,56		A1/63	-6,03		A1/63	-3,47
	A1/64	-0,71		A1/64	-3,73		A1/64	-4,83		A1/64	-5,21
	A1/65	-7,94		A1/65	-9,23		A1/65	-5,76		A1/65	-3,25
	A1/66	-0,49		A1/66	-3,40		A1/66	-4,55		A1/66	-4,99
	A1/67	-7,94		A1/67	-9,23		A1/67	-5,76		A1/67	-3,25
	A1/68	-0,49		A1/68	-3,40		A1/68	-4,55		A1/68	-4,99
	A1/77	-2,68		A1/77	-3,13		A1/77	-1,96		A1/77	-1,12
	A1/78	-2,90		A1/78	-3,45		A1/78	-2,23		A1/78	-1,32
	A1/79	-0,20		A1/79	-1,18		A1/79	-1,56		A1/79	-1,70
	A1/80	-0,41		A1/80	-1,51		A1/80	-1,82		A1/80	-1,90
	A1/81	-2,68		A1/81	-3,13		A1/81	-1,96		A1/81	-1,12
	A1/82	-2,90		A1/82	-3,45		A1/82	-2,23		A1/82	-1,32
	A1/83	-0,20		A1/83	-1,18		A1/83	-1,56		A1/83	-1,70
	A1/84	-0,41		A1/84	-1,51		A1/84	-1,82		A1/84	-1,90
Y+	A1/88	-3,54	Y+	A1/88	-4,41	Y+	A1/88	-3,00	Y+	A1/90	-2,51
	A1/93	-2,84		A1/93	-3,37		A1/93	-2,16		A1/93	-1,27
	A1/94	-3,06		A1/94	-3,70		A1/94	-2,42		A1/94	-1,48
	A1/95	-0,36		A1/95	-1,43		A1/95	-1,76		A1/95	-1,85
	A1/96	-0,58		A1/96	-1,75		A1/96	-2,02		A1/96	-2,06
	A1/97	-2,84		A1/97	-3,37		A1/97	-2,16		A1/97	-1,27
	A1/98	-3,06		A1/98	-3,70		A1/98	-2,42		A1/98	-1,48
	A1/99	-0,36		A1/99	-1,43		A1/99	-1,76		A1/99	-1,85
	A1/100	-0,58		A1/100	-1,75		A1/100	-2,02		A1/100	-2,06
435	A1/1	-0,82	436	A1/1	-0,80	437	A1/1	-1,31	438	A1/1	-1,88
	A1/2	-2,93		A1/2	-2,90		A1/2	-2,31		A1/2	-1,57
	A1/3	-1,10		A1/3	-1,08		A1/3	-1,58		A1/3	-2,14
	A1/4	-3,20		A1/4	-3,18		A1/4	-2,59		A1/4	-1,83
	A1/5	-3,13		A1/5	-3,12		A1/5	-3,56		A1/5	-4,00
	A1/6	-5,24		A1/6	-5,22		A1/6	-4,56		A1/6	-3,69
	A1/7	-3,41		A1/7	-3,40		A1/7	-3,84		A1/7	-4,27
	A1/8	-5,52		A1/8	-5,49		A1/8	-4,84		A1/8	-3,96
	A1/9	-2,82		A1/9	-2,81		A1/9	-3,26		A1/9	-3,72
	A1/10	-4,93		A1/10	-4,90		A1/10	-4,27		A1/10	-3,41
	A1/11	-3,10		A1/11	-3,09		A1/11	-3,54		A1/11	-3,99
	A1/12	-5,21		A1/12	-5,18		A1/12	-4,54		A1/12	-3,68
	A1/13	-1,56		A1/13	-1,54		A1/13	-2,04		A1/13	-2,59
	A1/14	-3,66		A1/14	-3,64		A1/14	-3,05		A1/14	-2,28
	A1/15	-1,83		A1/15	-1,82		A1/15	-2,32		A1/15	-2,86
	A1/16	-3,94		A1/16	-3,91		A1/16	-3,33		A1/16	-2,55
	A1/17	-3,87		A1/17	-3,86		A1/17	-4,30		A1/17	-4,71
	A1/18	-5,98		A1/18	-5,95		A1/18	-5,30		A1/18	-4,40
	A1/19	-4,15		A1/19	-4,13		A1/19	-4,57		A1/19	-4,98
	A1/20	-6,26		A1/20	-6,23		A1/20	-5,58		A1/20	-4,67
	A1/21	-3,56		A1/21	-3,55		A1/21	-4,00		A1/21	-4,44
	A1/22	-5,67		A1/22	-5,64		A1/22	-5,00		A1/22	-4,13
	A1/23	-3,84		A1/23	-3,82		A1/23	-4,28		A1/23	-4,70
	A1/24	-5,94		A1/24	-5,92		A1/24	-5,28		A1/24	-4,40
	A1/25	-1,63		A1/25	-1,61		A1/25	-2,12		A1/25	-2,66
	A1/26	-3,73		A1/26	-3,71		A1/26	-3,12		A1/26	-2,35
	A1/27	-1,63		A1/27	-1,61		A1/27	-2,12		A1/27	-2,66
	A1/28	-3,73		A1/28	-3,71		A1/28	-3,12		A1/28	-2,35
	A1/29	-3,94		A1/29	-3,93		A1/29	-4,37		A1/29	-4,78
	A1/30	-6,05		A1/30	-6,02		A1/30	-5,37		A1/30	-4,47
	A1/31	-3,94		A1/31	-3,93		A1/31	-4,37		A1/31	-4,78
	A1/32	-6,05		A1/32	-6,02		A1/32	-5,37		A1/32	-4,47
	A1/33	-3,63		A1/33	-3,62		A1/33	-4,07		A1/33	-4,51
	A1/34	-5,74		A1/34	-5,71		A1/34	-5,07		A1/34	-4,20
	A1/35	-3,63		A1/35	-3,62		A1/35	-4,07		A1/35	-4,51
	A1/36	-5,74		A1/36	-5,71		A1/36	-5,07		A1/36	-4,20
	A1/37	-0,12		A1/37	-0,11		A1/37	-0,97		A1/37	-1,98
	A1/38	-3,63		A1/38	-3,60		A1/38	-2,65		A1/38	-1,46
	A1/39	-0,40		A1/39	-0,38		A1/39	-1,25		A1/39	-2,25
	A1/40	-3,91		A1/40	-3,88		A1/40	-2,93		A1/40	-1,73
	A1/41	-1,85		A1/41	-1,84		A1/41	-2,66		A1/41	-3,57
	A1/42	-5,36		A1/42	-5,34		A1/42	-4,34		A1/42	-3,06
	A1/43	-2,13		A1/43	-2,12		A1/43	-2,94		A1/43	-3,84
	A1/44	-5,64		A1/44	-5,61		A1/44	-4,61		A1/44	-3,33
	A1/45	-1,62		A1/45	-1,61		A1/45	-2,44		A1/45	-3,36

RISULTANTI SOLLECITAZIONI NODI PLATEE - SLU

Nod3d N.ro	Combinazione N.ro	Fz (t)	Nod3d N.ro	Combinazione N.ro	Fz (t)	Nod3d N.ro	Combinazione N.ro	Fz (t)	Nod3d N.ro	Combinazione N.ro	Fz (t)
	A1/46	-5,13		A1/46	-5,10		A1/46	-4,11		A1/46	-2,85
	A1/47	-1,90		A1/47	-1,89		A1/47	-2,71		A1/47	-3,63
	A1/48	-5,41		A1/48	-5,38		A1/48	-4,39		A1/48	-3,12
	A1/49	-0,86		A1/49	-0,84		A1/49	-1,71		A1/49	-2,69
	A1/50	-4,37		A1/50	-4,34		A1/50	-3,39		A1/50	-2,18
	A1/51	-1,13		A1/51	-1,12		A1/51	-1,99		A1/51	-2,96
	A1/52	-4,64		A1/52	-4,61		A1/52	-3,66		A1/52	-2,44
	A1/53	-2,59		A1/53	-2,58		A1/53	-3,40		A1/53	-4,29
	A1/54	-6,10		A1/54	-6,07		A1/54	-5,07		A1/54	-3,77
	A1/55	-2,87		A1/55	-2,86		A1/55	-3,68		A1/55	-4,55
	A1/56	-6,38		A1/56	-6,35		A1/56	-5,35		A1/56	-4,04
	A1/57	-2,36		A1/57	-2,35		A1/57	-3,17		A1/57	-4,08
	A1/58	-5,87		A1/58	-5,84		A1/58	-4,85		A1/58	-3,56
	A1/59	-2,64		A1/59	-2,62		A1/59	-3,45		A1/59	-4,35
	A1/60	-6,15		A1/60	-6,12		A1/60	-5,13		A1/60	-3,83
	A1/61	-2,66		A1/61	-2,65		A1/61	-3,47		A1/61	-4,36
	A1/62	-6,17		A1/62	-6,14		A1/62	-5,15		A1/62	-3,84
	A1/63	-2,66		A1/63	-2,65		A1/63	-3,47		A1/63	-4,36
	A1/64	-6,17		A1/64	-6,14		A1/64	-5,15		A1/64	-3,84
	A1/65	-2,43		A1/65	-2,42		A1/65	-3,25		A1/65	-4,15
	A1/66	-5,94		A1/66	-5,91		A1/66	-4,92		A1/66	-3,63
	A1/67	-2,43		A1/67	-2,42		A1/67	-3,25		A1/67	-4,15
	A1/68	-5,94		A1/68	-5,91		A1/68	-4,92		A1/68	-3,63
	A1/77	-0,84		A1/77	-0,83		A1/77	-1,10		A1/77	-1,40
	A1/78	-1,05		A1/78	-1,04		A1/78	-1,31		A1/78	-1,60
	A1/79	-2,01		A1/79	-2,00		A1/79	-1,66		A1/79	-1,23
	A1/80	-2,22		A1/80	-2,20		A1/80	-1,87		A1/80	-1,43
	A1/81	-0,84		A1/81	-0,83		A1/81	-1,10		A1/81	-1,40
	A1/82	-1,05		A1/82	-1,04		A1/82	-1,31		A1/82	-1,60
	A1/83	-2,01		A1/83	-2,00		A1/83	-1,66		A1/83	-1,23
	A1/84	-2,22		A1/84	-2,20		A1/84	-1,87		A1/84	-1,43
Y+	A1/90	-2,83	Y+	A1/92	-2,81	Y+	A1/92	-2,48	Y+	A1/86	-2,19
	A1/93	-1,00		A1/93	-0,99		A1/93	-1,26		A1/93	-1,55
	A1/94	-1,20		A1/94	-1,19		A1/94	-1,46		A1/94	-1,75
	A1/95	-2,17		A1/95	-2,15		A1/95	-1,82		A1/95	-1,38
	A1/96	-2,37		A1/96	-2,36		A1/96	-2,02		A1/96	-1,58
	A1/97	-1,00		A1/97	-0,99		A1/97	-1,26		A1/97	-1,55
	A1/98	-1,20		A1/98	-1,19		A1/98	-1,46		A1/98	-1,75
	A1/99	-2,17		A1/99	-2,15		A1/99	-1,82		A1/99	-1,38
	A1/100	-2,37		A1/100	-2,36		A1/100	-2,02		A1/100	-1,58
439	A1/1	-3,99	440	A1/1	-3,48	441	A1/1	-3,03			
	A1/2	-0,25		A1/2	-0,78		A1/2	-1,25			
	A1/3	-4,33		A1/3	-3,82		A1/3	-3,37			
	A1/4	-0,59		A1/4	-1,11		A1/4	-1,59			
	A1/5	-6,61		A1/5	-6,11		A1/5	-5,67			
	A1/6	-2,87		A1/6	-3,40		A1/6	-3,89			
	A1/7	-6,94		A1/7	-6,45		A1/7	-6,01			
	A1/8	-3,20		A1/8	-3,74		A1/8	-4,23			
	A1/9	-6,27		A1/9	-5,77		A1/9	-5,33			
	A1/10	-2,53		A1/10	-3,06		A1/10	-3,55			
	A1/11	-6,61		A1/11	-6,11		A1/11	-5,67			
	A1/12	-2,87		A1/12	-3,40		A1/12	-3,88			
	A1/13	-4,89		A1/13	-4,38		A1/13	-3,93			
	A1/14	-1,15		A1/14	-1,67		A1/14	-2,15			
	A1/15	-5,22		A1/15	-4,72		A1/15	-4,27			
	A1/16	-1,48		A1/16	-2,01		A1/16	-2,48			
	A1/17	-7,50		A1/17	-7,01		A1/17	-6,57			
	A1/18	-3,76		A1/18	-4,30		A1/18	-4,79			
	A1/19	-7,84		A1/19	-7,34		A1/19	-6,91			
	A1/20	-4,10		A1/20	-4,64		A1/20	-5,12			
	A1/21	-7,17		A1/21	-6,67		A1/21	-6,23			
	A1/22	-3,43		A1/22	-3,96		A1/22	-4,44			
	A1/23	-7,50		A1/23	-7,00		A1/23	-6,57			
	A1/24	-3,76		A1/24	-4,30		A1/24	-4,78			
	A1/25	-4,97		A1/25	-4,47		A1/25	-4,02			
	A1/26	-1,23		A1/26	-1,76		A1/26	-2,23			
	A1/27	-4,97		A1/27	-4,47		A1/27	-4,02			
	A1/28	-1,23		A1/28	-1,76		A1/28	-2,23			
	A1/29	-7,59		A1/29	-7,09		A1/29	-6,66			
	A1/30	-3,85		A1/30	-4,39		A1/30	-4,87			
	A1/31	-7,59		A1/31	-7,09		A1/31	-6,66			
	A1/32	-3,85		A1/32	-4,39		A1/32	-4,87			
	A1/33	-7,25		A1/33	-6,75		A1/33	-6,32			
	A1/34	-3,51		A1/34	-4,05		A1/34	-4,53			
	A1/35	-7,25		A1/35	-6,75		A1/35	-6,32			
	A1/36	-3,51		A1/36	-4,05		A1/36	-4,53			
	A1/37	-5,24		A1/37	-4,39		A1/37	-3,63			
	A1/38	1,00		A1/38	0,13		A1/38	-0,65			
	A1/39	-5,57		A1/39	-4,72		A1/39	-3,97			
	A1/40	0,66		A1/40	-0,21		A1/40	-0,99			
	A1/41	-7,20		A1/41	-6,36		A1/41	-5,61			
	A1/42	-0,97		A1/42	-1,84		A1/42	-2,63			
	A1/43	-7,54		A1/43	-6,69		A1/43	-5,95			
	A1/44	-1,30		A1/44	-2,18		A1/44	-2,97			

RISULTANTI SOLLECITAZIONI NODI PLATEE - SLU

Nod3d N.ro	Combinazione N.ro	Fz (t)	Nod3d N.ro	Combinazione N.ro	Fz (t)	Nod3d N.ro	Combinazione N.ro	Fz (t)	Nod3d N.ro	Combinazione N.ro	Fz (t)
	A1/45	-6,95		A1/45	-6,10		A1/45	-5,35			
	A1/46	-0,71		A1/46	-1,59		A1/46	-2,38			
	A1/47	-7,28		A1/47	-6,44		A1/47	-5,69			
	A1/48	-1,05		A1/48	-1,93		A1/48	-2,71			
	A1/49	-6,13		A1/49	-5,28		A1/49	-4,53			
	A1/50	0,10		A1/50	-0,77		A1/50	-1,55			
	A1/51	-6,47		A1/51	-5,62		A1/51	-4,86			
	A1/52	-0,24		A1/52	-1,11		A1/52	-1,89			
	A1/53	-8,10		A1/53	-7,25		A1/53	-6,51			
	A1/54	-1,86		A1/54	-2,74		A1/54	-3,53			
	A1/55	-8,43		A1/55	-7,59		A1/55	-6,84			
	A1/56	-2,20		A1/56	-3,08		A1/56	-3,87			
	A1/57	-7,84		A1/57	-7,00		A1/57	-6,25			
	A1/58	-1,61		A1/58	-2,49		A1/58	-3,27			
	A1/59	-8,18		A1/59	-7,34		A1/59	-6,59			
	A1/60	-1,95		A1/60	-2,82		A1/60	-3,61			
	A1/61	-8,18		A1/61	-7,34		A1/61	-6,59			
	A1/62	-1,95		A1/62	-2,83		A1/62	-3,62			
	A1/63	-8,18		A1/63	-7,34		A1/63	-6,59			
	A1/64	-1,95		A1/64	-2,83		A1/64	-3,62			
	A1/65	-7,93		A1/65	-7,09		A1/65	-6,34			
	A1/66	-1,70		A1/66	-2,57		A1/66	-3,36			
	A1/67	-7,93		A1/67	-7,09		A1/67	-6,34			
	A1/68	-1,70		A1/68	-2,57		A1/68	-3,36			
	A1/77	-2,66		A1/77	-2,38		A1/77	-2,13			
	A1/78	-2,91		A1/78	-2,63		A1/78	-2,38			
	A1/79	-0,58		A1/79	-0,88		A1/79	-1,14			
	A1/80	-0,83		A1/80	-1,13		A1/80	-1,39			
	A1/81	-2,66		A1/81	-2,38		A1/81	-2,13			
	A1/82	-2,91		A1/82	-2,63		A1/82	-2,38			
	A1/83	-0,58		A1/83	-0,88		A1/83	-1,14			
	A1/84	-0,83		A1/84	-1,13		A1/84	-1,39			
Y+	A1/86	-3,65	Y+	A1/86	-3,37	Y+	A1/86	-3,13			
	A1/93	-2,85		A1/93	-2,57		A1/93	-2,32			
	A1/94	-3,10		A1/94	-2,82		A1/94	-2,57			
	A1/95	-0,77		A1/95	-1,06		A1/95	-1,33			
	A1/96	-1,02		A1/96	-1,31		A1/96	-1,58			
	A1/97	-2,85		A1/97	-2,57		A1/97	-2,32			
	A1/98	-3,10		A1/98	-2,82		A1/98	-2,57			
	A1/99	-0,77		A1/99	-1,06		A1/99	-1,33			
	A1/100	-1,02		A1/100	-1,31		A1/100	-1,58			

RISULTANTI SOLLECITAZIONI NODI PLATEE - SLD

Nod3d N.ro	Combinazione N.ro	Fz (t)	Nod3d N.ro	Combinazione N.ro	Fz (t)	Nod3d N.ro	Combinazione N.ro	Fz (t)	Nod3d N.ro	Combinazione N.ro	Fz (t)
1	SLD/1	-5,25	2	SLD/1	-8,28	3	SLD/1	-2,97	4	SLD/1	-4,66
	SLD/2	1,33		SLD/2	0,90		SLD/2	0,81		SLD/2	0,61
	SLD/3	-5,02		SLD/3	-7,84		SLD/3	-2,80		SLD/3	-4,33
	SLD/4	1,56		SLD/4	1,34		SLD/4	0,99		SLD/4	0,94
	SLD/5	-4,62		SLD/5	-7,10		SLD/5	-2,36		SLD/5	-3,51
	SLD/6	1,95		SLD/6	2,08		SLD/6	1,43		SLD/6	1,76
	SLD/7	-4,39		SLD/7	-6,66		SLD/7	-2,18		SLD/7	-3,18
	SLD/8	2,19		SLD/8	2,52		SLD/8	1,60		SLD/8	2,09
	SLD/9	-4,90		SLD/9	-7,62		SLD/9	-2,55		SLD/9	-3,87
	SLD/10	1,68		SLD/10	1,56		SLD/10	1,24		SLD/10	1,40
	SLD/11	-4,67		SLD/11	-7,18		SLD/11	-2,37		SLD/11	-3,54
	SLD/12	1,91		SLD/12	2,00		SLD/12	1,41		SLD/12	1,73
	SLD/13	-6,24		SLD/13	-10,14		SLD/13	-3,49		SLD/13	-5,62
	SLD/14	0,33		SLD/14	-0,97		SLD/14	0,30		SLD/14	-0,35
	SLD/15	-6,01		SLD/15	-9,70		SLD/15	-3,31		SLD/15	-5,29
	SLD/16	0,57		SLD/16	-0,53		SLD/16	0,48		SLD/16	-0,02
	SLD/17	-5,62		SLD/17	-8,96		SLD/17	-2,87		SLD/17	-4,48
	SLD/18	0,96		SLD/18	0,21		SLD/18	0,91		SLD/18	0,79
	SLD/19	-5,38		SLD/19	-8,52		SLD/19	-2,70		SLD/19	-4,15
	SLD/20	1,19		SLD/20	0,65		SLD/20	1,09		SLD/20	1,12
	SLD/21	-5,89		SLD/21	-9,49		SLD/21	-3,06		SLD/21	-4,83
	SLD/22	0,68		SLD/22	-0,31		SLD/22	0,72		SLD/22	0,44
	SLD/23	-5,66		SLD/23	-9,05		SLD/23	-2,89		SLD/23	-4,50
	SLD/24	0,91		SLD/24	0,13		SLD/24	0,90		SLD/24	0,77
	SLD/25	-6,27		SLD/25	-10,21		SLD/25	-3,54		SLD/25	-5,72
	SLD/26	0,31		SLD/26	-1,03		SLD/26	0,25		SLD/26	-0,45
	SLD/27	-6,27		SLD/27	-10,21		SLD/27	-3,54		SLD/27	-5,72
	SLD/28	0,31		SLD/28	-1,03		SLD/28	0,25		SLD/28	-0,45
	SLD/29	-5,64		SLD/29	-9,03		SLD/29	-2,92		SLD/29	-4,57
	SLD/30	0,93		SLD/30	0,15		SLD/30	0,86		SLD/30	0,70
	SLD/31	-5,64		SLD/31	-9,03		SLD/31	-2,92		SLD/31	-4,57
	SLD/32	0,93		SLD/32	0,15		SLD/32	0,86		SLD/32	0,70
	SLD/33	-5,92		SLD/33	-9,55		SLD/33	-3,11		SLD/33	-4,93
	SLD/34	0,65		SLD/34	-0,37		SLD/34	0,67		SLD/34	0,34
	SLD/35	-5,92		SLD/35	-9,55		SLD/35	-3,11		SLD/35	-4,93
	SLD/36	0,65		SLD/36	-0,37		SLD/36	0,67		SLD/36	0,34
	SLD/37	-7,44		SLD/37	-11,34		SLD/37	-4,24		SLD/37	-6,42
	SLD/38	3,52		SLD/38	3,96		SLD/38	2,08		SLD/38	2,37

RISULTANTI SOLLECITAZIONI NODI PLATEE - SLD

Nod3d N.ro	Combinazione N.ro	Fz (t)	Nod3d N.ro	Combinazione N.ro	Fz (t)	Nod3d N.ro	Combinazione N.ro	Fz (t)	Nod3d N.ro	Combinazione N.ro	Fz (t)
	SLD/39	-7,21		SLD/39	-10,90		SLD/39	-4,06		SLD/39	-6,09
	SLD/40	3,75		SLD/40	4,40		SLD/40	2,25		SLD/40	2,70
	SLD/41	-6,97		SLD/41	-10,45		SLD/41	-3,78		SLD/41	-5,56
	SLD/42	3,99		SLD/42	4,84		SLD/42	2,54		SLD/42	3,23
	SLD/43	-6,74		SLD/43	-10,01		SLD/43	-3,60		SLD/43	-5,23
	SLD/44	4,22		SLD/44	5,28		SLD/44	2,71		SLD/44	3,56
	SLD/45	-7,18		SLD/45	-10,84		SLD/45	-3,92		SLD/45	-5,82
	SLD/46	3,78		SLD/46	4,45		SLD/46	2,39		SLD/46	2,96
	SLD/47	-6,95		SLD/47	-10,40		SLD/47	-3,74		SLD/47	-5,49
	SLD/48	4,01		SLD/48	4,89		SLD/48	2,57		SLD/48	3,29
	SLD/49	-8,43		SLD/49	-13,20		SLD/49	-4,75		SLD/49	-7,38
	SLD/50	2,52		SLD/50	2,09		SLD/50	1,56		SLD/50	1,40
	SLD/51	-8,20		SLD/51	-12,76		SLD/51	-4,57		SLD/51	-7,05
	SLD/52	2,76		SLD/52	2,53		SLD/52	1,74		SLD/52	1,73
	SLD/53	-7,97		SLD/53	-12,32		SLD/53	-4,29		SLD/53	-6,52
	SLD/54	2,99		SLD/54	2,98		SLD/54	2,02		SLD/54	2,26
	SLD/55	-7,73		SLD/55	-11,88		SLD/55	-4,11		SLD/55	-6,19
	SLD/56	3,23		SLD/56	3,42		SLD/56	2,20		SLD/56	2,59
	SLD/57	-8,17		SLD/57	-12,71		SLD/57	-4,43		SLD/57	-6,79
	SLD/58	2,79		SLD/58	2,58		SLD/58	1,88		SLD/58	2,00
	SLD/59	-7,94		SLD/59	-12,27		SLD/59	-4,26		SLD/59	-6,46
	SLD/60	3,02		SLD/60	3,02		SLD/60	2,06		SLD/60	2,33
	SLD/61	-7,99		SLD/61	-12,38		SLD/61	-4,34		SLD/61	-6,61
	SLD/62	2,97		SLD/62	2,91		SLD/62	1,97		SLD/62	2,17
	SLD/63	-7,99		SLD/63	-12,38		SLD/63	-4,34		SLD/63	-6,61
	SLD/64	2,97		SLD/64	2,91		SLD/64	1,97		SLD/64	2,17
	SLD/65	-8,20		SLD/65	-12,77		SLD/65	-4,48		SLD/65	-6,88
	SLD/66	2,76		SLD/66	2,52		SLD/66	1,83		SLD/66	1,90
	SLD/67	-8,20		SLD/67	-12,77		SLD/67	-4,48		SLD/67	-6,88
	SLD/68	2,76		SLD/68	2,52		SLD/68	1,83		SLD/68	1,90
	SLD/77	-3,24		SLD/77	-5,21		SLD/77	-1,82		SLD/77	-2,90
	SLD/78	-3,07		SLD/78	-4,88		SLD/78	-1,69		SLD/78	-2,66
	SLD/79	0,41		SLD/79	-0,11		SLD/79	0,28		SLD/79	0,02
	SLD/80	0,59		SLD/80	0,22		SLD/80	0,41		SLD/80	0,27
	SLD/81	-3,24		SLD/81	-5,21		SLD/81	-1,82		SLD/81	-2,90
	SLD/82	-3,07		SLD/82	-4,88		SLD/82	-1,69		SLD/82	-2,66
	SLD/83	0,41		SLD/83	-0,11		SLD/83	0,28		SLD/83	0,02
	SLD/84	0,59		SLD/84	0,22		SLD/84	0,41		SLD/84	0,27
Y+	SLD/87	-3,79	Y+	SLD/87	-6,24	Y+	SLD/85	-2,08	Y+	SLD/85	-3,38
	SLD/93	-3,43		SLD/93	-5,57		SLD/93	-1,92		SLD/93	-3,09
	SLD/94	-3,26		SLD/94	-5,24		SLD/94	-1,79		SLD/94	-2,84
	SLD/95	0,22		SLD/95	-0,47		SLD/95	0,19		SLD/95	-0,16
	SLD/96	0,39		SLD/96	-0,15		SLD/96	0,32		SLD/96	0,08
	SLD/97	-3,43		SLD/97	-5,57		SLD/97	-1,92		SLD/97	-3,09
	SLD/98	-3,26		SLD/98	-5,24		SLD/98	-1,79		SLD/98	-2,84
	SLD/99	0,22		SLD/99	-0,47		SLD/99	0,19		SLD/99	-0,16
	SLD/100	0,39		SLD/100	-0,15		SLD/100	0,32		SLD/100	0,08
5	SLD/1	-7,57	6	SLD/1	-3,95	7	SLD/1	-4,28	8	SLD/1	-2,24
	SLD/2	0,03		SLD/2	0,94		SLD/2	0,14		SLD/2	0,58
	SLD/3	-7,13		SLD/3	-3,78		SLD/3	-3,95		SLD/3	-2,11
	SLD/4	0,48		SLD/4	1,12		SLD/4	0,47		SLD/4	0,71
	SLD/5	-6,44		SLD/5	-3,50		SLD/5	-3,15		SLD/5	-1,79
	SLD/6	1,17		SLD/6	1,39		SLD/6	1,26		SLD/6	1,03
	SLD/7	-6,00		SLD/7	-3,33		SLD/7	-2,82		SLD/7	-1,65
	SLD/8	1,61		SLD/8	1,57		SLD/8	1,60		SLD/8	1,17
	SLD/9	-6,97		SLD/9	-3,71		SLD/9	-3,51		SLD/9	-1,93
	SLD/10	0,64		SLD/10	1,18		SLD/10	0,91		SLD/10	0,89
	SLD/11	-6,52		SLD/11	-3,54		SLD/11	-3,18		SLD/11	-1,80
	SLD/12	1,08		SLD/12	1,36		SLD/12	1,24		SLD/12	1,02
	SLD/13	-9,45		SLD/13	-4,70		SLD/13	-5,25		SLD/13	-2,63
	SLD/14	-1,84		SLD/14	0,19		SLD/14	-0,83		SLD/14	0,19
	SLD/15	-9,01		SLD/15	-4,53		SLD/15	-4,92		SLD/15	-2,49
	SLD/16	-1,40		SLD/16	0,37		SLD/16	-0,50		SLD/16	0,33
	SLD/17	-8,31		SLD/17	-4,25		SLD/17	-4,12		SLD/17	-2,18
	SLD/18	-0,71		SLD/18	0,64		SLD/18	0,30		SLD/18	0,64
	SLD/19	-7,87		SLD/19	-4,08		SLD/19	-3,79		SLD/19	-2,04
	SLD/20	-0,27		SLD/20	0,82		SLD/20	0,63		SLD/20	0,78
	SLD/21	-8,84		SLD/21	-4,46		SLD/21	-4,48		SLD/21	-2,32
	SLD/22	-1,24		SLD/22	0,43		SLD/22	-0,06		SLD/22	0,50
	SLD/23	-8,40		SLD/23	-4,29		SLD/23	-4,15		SLD/23	-2,19
	SLD/24	-0,80		SLD/24	0,61		SLD/24	0,27		SLD/24	0,63
	SLD/25	-9,51		SLD/25	-4,72		SLD/25	-5,34		SLD/25	-2,67
	SLD/26	-1,91		SLD/26	0,17		SLD/26	-0,92		SLD/26	0,16
	SLD/27	-9,51		SLD/27	-4,72		SLD/27	-5,34		SLD/27	-2,67
	SLD/28	-1,91		SLD/28	0,17		SLD/28	-0,92		SLD/28	0,16
	SLD/29	-8,38		SLD/29	-4,27		SLD/29	-4,22		SLD/29	-2,21
	SLD/30	-0,77		SLD/30	0,62		SLD/30	0,20		SLD/30	0,61
	SLD/31	-8,38		SLD/31	-4,27		SLD/31	-4,22		SLD/31	-2,21
	SLD/32	-0,77		SLD/32	0,62		SLD/32	0,20		SLD/32	0,61
	SLD/33	-8,91		SLD/33	-4,48		SLD/33	-4,58		SLD/33	-2,36
	SLD/34	-1,30		SLD/34	0,41		SLD/34	-0,16		SLD/34	0,46
	SLD/35	-8,91		SLD/35	-4,48		SLD/35	-4,58		SLD/35	-2,36
	SLD/36	-1,30		SLD/36	0,41		SLD/36	-0,16		SLD/36	0,46
	SLD/37	-10,11		SLD/37	-5,59		SLD/37	-5,75		SLD/37	-3,18

RISULTANTI SOLLECITAZIONI NODI PLATEE - SLD

Nod3d N.ro	Combinazione N.ro	Fz (t)	Nod3d N.ro	Combinazione N.ro	Fz (t)	Nod3d N.ro	Combinazione N.ro	Fz (t)	Nod3d N.ro	Combinazione N.ro	Fz (t)
	SLD/38	2,57		SLD/38	2,58		SLD/38	1,61		SLD/38	1,52
	SLD/39	-9,66		SLD/39	-5,41		SLD/39	-5,42		SLD/39	-3,05
	SLD/40	3,01		SLD/40	2,75		SLD/40	1,94		SLD/40	1,65
	SLD/41	-9,26		SLD/41	-5,25		SLD/41	-4,91		SLD/41	-2,84
	SLD/42	3,42		SLD/42	2,91		SLD/42	2,46		SLD/42	1,86
	SLD/43	-8,81		SLD/43	-5,07		SLD/43	-4,58		SLD/43	-2,71
	SLD/44	3,86		SLD/44	3,09		SLD/44	2,79		SLD/44	1,99
	SLD/45	-9,65		SLD/45	-5,41		SLD/45	-5,18		SLD/45	-2,95
	SLD/46	3,02		SLD/46	2,76		SLD/46	2,19		SLD/46	1,75
	SLD/47	-9,21		SLD/47	-5,23		SLD/47	-4,84		SLD/47	-2,81
	SLD/48	3,46		SLD/48	2,93		SLD/48	2,52		SLD/48	1,89
	SLD/49	-11,98		SLD/49	-6,34		SLD/49	-6,72		SLD/49	-3,57
	SLD/50	0,69		SLD/50	1,83		SLD/50	0,64		SLD/50	1,13
	SLD/51	-11,54		SLD/51	-6,16		SLD/51	-6,39		SLD/51	-3,43
	SLD/52	1,13		SLD/52	2,00		SLD/52	0,98		SLD/52	1,27
	SLD/53	-11,13		SLD/53	-6,00		SLD/53	-5,88		SLD/53	-3,23
	SLD/54	1,54		SLD/54	2,16		SLD/54	1,49		SLD/54	1,47
	SLD/55	-10,69		SLD/55	-5,82		SLD/55	-5,54		SLD/55	-3,10
	SLD/56	1,98		SLD/56	2,34		SLD/56	1,82		SLD/56	1,60
	SLD/57	-11,53		SLD/57	-6,16		SLD/57	-6,15		SLD/57	-3,34
	SLD/58	1,14		SLD/58	2,01		SLD/58	1,22		SLD/58	1,36
	SLD/59	-11,09		SLD/59	-5,98		SLD/59	-5,81		SLD/59	-3,20
	SLD/60	1,59		SLD/60	2,18		SLD/60	1,55		SLD/60	1,50
	SLD/61	-11,20		SLD/61	-6,02		SLD/61	-5,97		SLD/61	-3,27
	SLD/62	1,48		SLD/62	2,14		SLD/62	1,39		SLD/62	1,43
	SLD/63	-11,20		SLD/63	-6,02		SLD/63	-5,97		SLD/63	-3,27
	SLD/64	1,48		SLD/64	2,14		SLD/64	1,39		SLD/64	1,43
	SLD/65	-11,59		SLD/65	-6,18		SLD/65	-6,24		SLD/65	-3,37
	SLD/66	1,08		SLD/66	1,99		SLD/66	1,12		SLD/66	1,33
	SLD/67	-11,59		SLD/67	-6,18		SLD/67	-6,24		SLD/67	-3,37
	SLD/68	1,08		SLD/68	1,99		SLD/68	1,12		SLD/68	1,33
	SLD/77	-4,83		SLD/77	-2,44		SLD/77	-2,70		SLD/77	-1,37
	SLD/78	-4,50		SLD/78	-2,32		SLD/78	-2,45		SLD/78	-1,27
	SLD/79	-0,60		SLD/79	0,28		SLD/79	-0,25		SLD/79	0,19
	SLD/80	-0,28		SLD/80	0,41		SLD/80	0,00		SLD/80	0,29
	SLD/81	-4,83		SLD/81	-2,44		SLD/81	-2,70		SLD/81	-1,37
	SLD/82	-4,50		SLD/82	-2,32		SLD/82	-2,45		SLD/82	-1,27
	SLD/83	-0,60		SLD/83	0,28		SLD/83	-0,25		SLD/83	0,19
	SLD/84	-0,28		SLD/84	0,41		SLD/84	0,00		SLD/84	0,29
Y+	SLD/85	-5,87	Y+	SLD/85	-2,86	Y+	SLD/87	-3,18	Y+	SLD/85	-1,57
	SLD/93	-5,19		SLD/93	-2,59		SLD/93	-2,89		SLD/93	-1,45
	SLD/94	-4,87		SLD/94	-2,46		SLD/94	-2,64		SLD/94	-1,35
	SLD/95	-0,97		SLD/95	0,13		SLD/95	-0,43		SLD/95	0,12
	SLD/96	-0,64		SLD/96	0,26		SLD/96	-0,19		SLD/96	0,22
	SLD/97	-5,19		SLD/97	-2,59		SLD/97	-2,89		SLD/97	-1,45
	SLD/98	-4,87		SLD/98	-2,46		SLD/98	-2,64		SLD/98	-1,35
	SLD/99	-0,97		SLD/99	0,13		SLD/99	-0,43		SLD/99	0,12
	SLD/100	-0,64		SLD/100	0,26		SLD/100	-0,19		SLD/100	0,22
9	SLD/1	-5,54	10	SLD/1	-3,15	11	SLD/1	-3,29	12	SLD/1	-1,87
	SLD/2	-2,65		SLD/2	-1,37		SLD/2	-3,52		SLD/2	-1,90
	SLD/3	-5,06		SLD/3	-2,79		SLD/3	-2,90		SLD/3	-1,58
	SLD/4	-2,17		SLD/4	-1,01		SLD/4	-3,12		SLD/4	-1,60
	SLD/5	-4,36		SLD/5	-1,96		SLD/5	-2,37		SLD/5	-0,93
	SLD/6	-1,47		SLD/6	-0,18		SLD/6	-2,60		SLD/6	-0,95
	SLD/7	-3,88		SLD/7	-1,60		SLD/7	-1,98		SLD/7	-0,63
	SLD/8	-0,99		SLD/8	0,18		SLD/8	-2,20		SLD/8	-0,66
	SLD/9	-4,94		SLD/9	-2,36		SLD/9	-2,87		SLD/9	-1,26
	SLD/10	-2,05		SLD/10	-0,58		SLD/10	-3,09		SLD/10	-1,29
	SLD/11	-4,47		SLD/11	-2,00		SLD/11	-2,47		SLD/11	-0,96
	SLD/12	-1,57		SLD/12	-0,22		SLD/12	-2,70		SLD/12	-0,99
	SLD/13	-7,57		SLD/13	-4,20		SLD/13	-4,97		SLD/13	-2,74
	SLD/14	-4,68		SLD/14	-2,42		SLD/14	-5,20		SLD/14	-2,77
	SLD/15	-7,10		SLD/15	-3,84		SLD/15	-4,58		SLD/15	-2,44
	SLD/16	-4,20		SLD/16	-2,06		SLD/16	-4,80		SLD/16	-2,47
	SLD/17	-6,39		SLD/17	-3,01		SLD/17	-4,05		SLD/17	-1,79
	SLD/18	-3,50		SLD/18	-1,23		SLD/18	-4,28		SLD/18	-1,82
	SLD/19	-5,92		SLD/19	-2,65		SLD/19	-3,66		SLD/19	-1,49
	SLD/20	-3,02		SLD/20	-0,87		SLD/20	-3,88		SLD/20	-1,52
	SLD/21	-6,98		SLD/21	-3,41		SLD/21	-4,55		SLD/21	-2,13
	SLD/22	-4,08		SLD/22	-1,63		SLD/22	-4,77		SLD/22	-2,15
	SLD/23	-6,50		SLD/23	-3,05		SLD/23	-4,15		SLD/23	-1,83
	SLD/24	-3,60		SLD/24	-1,27		SLD/24	-4,38		SLD/24	-1,86
	SLD/25	-7,64		SLD/25	-4,31		SLD/25	-5,03		SLD/25	-2,83
	SLD/26	-4,75		SLD/26	-2,52		SLD/26	-5,25		SLD/26	-2,85
	SLD/27	-7,64		SLD/27	-4,31		SLD/27	-5,03		SLD/27	-2,83
	SLD/28	-4,75		SLD/28	-2,52		SLD/28	-5,25		SLD/28	-2,85
	SLD/29	-6,46		SLD/29	-3,11		SLD/29	-4,11		SLD/29	-1,88
	SLD/30	-3,57		SLD/30	-1,33		SLD/30	-4,33		SLD/30	-1,90
	SLD/31	-6,46		SLD/31	-3,11		SLD/31	-4,11		SLD/31	-1,88
	SLD/32	-3,57		SLD/32	-1,33		SLD/32	-4,33		SLD/32	-1,90
	SLD/33	-7,05		SLD/33	-3,51		SLD/33	-4,61		SLD/33	-2,21
	SLD/34	-4,15		SLD/34	-1,73		SLD/34	-4,83		SLD/34	-2,24
	SLD/35	-7,05		SLD/35	-3,51		SLD/35	-4,61		SLD/35	-2,21
	SLD/36	-4,15		SLD/36	-1,73		SLD/36	-4,83		SLD/36	-2,24

RISULTANTI SOLLECITAZIONI NODI PLATEE - SLD

Nod3d N.ro	Combinazione N.ro	Fz (t)	Nod3d N.ro	Combinazione N.ro	Fz (t)	Nod3d N.ro	Combinazione N.ro	Fz (t)	Nod3d N.ro	Combinazione N.ro	Fz (t)
	SLD/37	-6,51		SLD/37	-3,75		SLD/37	-3,22		SLD/37	-1,86
	SLD/38	-1,68		SLD/38	-0,78		SLD/38	-3,59		SLD/38	-1,91
	SLD/39	-6,03		SLD/39	-3,39		SLD/39	-2,82		SLD/39	-1,57
	SLD/40	-1,20		SLD/40	-0,42		SLD/40	-3,19		SLD/40	-1,61
	SLD/41	-5,62		SLD/41	-2,85		SLD/41	-2,53		SLD/41	-1,15
	SLD/42	-0,80		SLD/42	0,11		SLD/42	-2,90		SLD/42	-1,20
	SLD/43	-5,14		SLD/43	-2,49		SLD/43	-2,13		SLD/43	-0,86
	SLD/44	-0,32		SLD/44	0,47		SLD/44	-2,50		SLD/44	-0,90
	SLD/45	-6,06		SLD/45	-3,15		SLD/45	-2,90		SLD/45	-1,40
	SLD/46	-1,23		SLD/46	-0,18		SLD/46	-3,27		SLD/46	-1,45
	SLD/47	-5,58		SLD/47	-2,79		SLD/47	-2,51		SLD/47	-1,11
	SLD/48	-0,76		SLD/48	0,18		SLD/48	-2,88		SLD/48	-1,15
	SLD/49	-8,54		SLD/49	-4,80		SLD/49	-4,90		SLD/49	-2,73
	SLD/50	-3,72		SLD/50	-1,83		SLD/50	-5,27		SLD/50	-2,78
	SLD/51	-8,06		SLD/51	-4,44		SLD/51	-4,50		SLD/51	-2,43
	SLD/52	-3,24		SLD/52	-1,47		SLD/52	-4,87		SLD/52	-2,48
	SLD/53	-7,65		SLD/53	-3,90		SLD/53	-4,21		SLD/53	-2,02
	SLD/54	-2,83		SLD/54	-0,94		SLD/54	-4,58		SLD/54	-2,07
	SLD/55	-7,18		SLD/55	-3,54		SLD/55	-3,81		SLD/55	-1,72
	SLD/56	-2,35		SLD/56	-0,58		SLD/56	-4,18		SLD/56	-1,77
	SLD/57	-8,09		SLD/57	-4,20		SLD/57	-4,58		SLD/57	-2,27
	SLD/58	-3,27		SLD/58	-1,23		SLD/58	-4,95		SLD/58	-2,32
	SLD/59	-7,61		SLD/59	-3,84		SLD/59	-4,19		SLD/59	-1,97
	SLD/60	-2,79		SLD/60	-0,87		SLD/60	-4,56		SLD/60	-2,02
	SLD/61	-7,72		SLD/61	-4,01		SLD/61	-4,27		SLD/61	-2,10
	SLD/62	-2,90		SLD/62	-1,04		SLD/62	-4,64		SLD/62	-2,15
	SLD/63	-7,72		SLD/63	-4,01		SLD/63	-4,27		SLD/63	-2,10
	SLD/64	-2,90		SLD/64	-1,04		SLD/64	-4,64		SLD/64	-2,15
	SLD/65	-8,16		SLD/65	-4,30		SLD/65	-4,64		SLD/65	-2,36
	SLD/66	-3,34		SLD/66	-1,33		SLD/66	-5,01		SLD/66	-2,40
	SLD/67	-8,16		SLD/67	-4,30		SLD/67	-4,64		SLD/67	-2,36
	SLD/68	-3,34		SLD/68	-1,33		SLD/68	-5,01		SLD/68	-2,40
	SLD/77	-3,75		SLD/77	-2,11		SLD/77	-2,39		SLD/77	-1,34
	SLD/78	-3,40		SLD/78	-1,84		SLD/78	-2,10		SLD/78	-1,12
	SLD/79	-2,15		SLD/79	-1,12		SLD/79	-2,52		SLD/79	-1,35
	SLD/80	-1,79		SLD/80	-0,85		SLD/80	-2,22		SLD/80	-1,13
	SLD/81	-3,75		SLD/81	-2,11		SLD/81	-2,39		SLD/81	-1,34
	SLD/82	-3,40		SLD/82	-1,84		SLD/82	-2,10		SLD/82	-1,12
	SLD/83	-2,15		SLD/83	-1,12		SLD/83	-2,52		SLD/83	-1,35
	SLD/84	-1,79		SLD/84	-0,85		SLD/84	-2,22		SLD/84	-1,13
Y+	SLD/85	-4,88	Y+	SLD/87	-2,63	Y+	SLD/89	-3,45	Y+	SLD/89	-1,78
	SLD/93	-4,15		SLD/93	-2,31		SLD/93	-2,72		SLD/93	-1,50
	SLD/94	-3,80		SLD/94	-2,04		SLD/94	-2,43		SLD/94	-1,28
	SLD/95	-2,54		SLD/95	-1,32		SLD/95	-2,84		SLD/95	-1,52
	SLD/96	-2,19		SLD/96	-1,05		SLD/96	-2,55		SLD/96	-1,30
	SLD/97	-4,15		SLD/97	-2,31		SLD/97	-2,72		SLD/97	-1,50
	SLD/98	-3,80		SLD/98	-2,04		SLD/98	-2,43		SLD/98	-1,28
	SLD/99	-2,54		SLD/99	-1,32		SLD/99	-2,84		SLD/99	-1,52
	SLD/100	-2,19		SLD/100	-1,05		SLD/100	-2,55		SLD/100	-1,30
13	SLD/1	-2,18	14	SLD/1	-1,24	15	SLD/1	-1,90	16	SLD/1	-1,08
	SLD/2	-3,04		SLD/2	-1,66		SLD/2	-3,10		SLD/2	-1,70
	SLD/3	-1,88		SLD/3	-1,01		SLD/3	-1,61		SLD/3	-0,86
	SLD/4	-2,74		SLD/4	-1,43		SLD/4	-2,81		SLD/4	-1,48
	SLD/5	-1,50		SLD/5	-0,53		SLD/5	-1,26		SLD/5	-0,41
	SLD/6	-2,36		SLD/6	-0,94		SLD/6	-2,46		SLD/6	-1,03
	SLD/7	-1,20		SLD/7	-0,30		SLD/7	-0,97		SLD/7	-0,19
	SLD/8	-2,05		SLD/8	-0,72		SLD/8	-2,17		SLD/8	-0,81
	SLD/9	-1,89		SLD/9	-0,79		SLD/9	-1,63		SLD/9	-0,66
	SLD/10	-2,74		SLD/10	-1,20		SLD/10	-2,83		SLD/10	-1,28
	SLD/11	-1,59		SLD/11	-0,56		SLD/11	-1,34		SLD/11	-0,44
	SLD/12	-2,44		SLD/12	-0,98		SLD/12	-2,54		SLD/12	-1,06
	SLD/13	-3,47		SLD/13	-1,91		SLD/13	-3,13		SLD/13	-1,71
	SLD/14	-4,32		SLD/14	-2,32		SLD/14	-4,33		SLD/14	-2,33
	SLD/15	-3,17		SLD/15	-1,68		SLD/15	-2,84		SLD/15	-1,49
	SLD/16	-4,02		SLD/16	-2,09		SLD/16	-4,04		SLD/16	-2,12
	SLD/17	-2,79		SLD/17	-1,19		SLD/17	-2,49		SLD/17	-1,04
	SLD/18	-3,64		SLD/18	-1,61		SLD/18	-3,69		SLD/18	-1,66
	SLD/19	-2,49		SLD/19	-0,97		SLD/19	-2,20		SLD/19	-0,82
	SLD/20	-3,34		SLD/20	-1,38		SLD/20	-3,40		SLD/20	-1,44
	SLD/21	-3,17		SLD/21	-1,45		SLD/21	-2,86		SLD/21	-1,29
	SLD/22	-4,03		SLD/22	-1,87		SLD/22	-4,06		SLD/22	-1,91
	SLD/23	-2,87		SLD/23	-1,22		SLD/23	-2,57		SLD/23	-1,07
	SLD/24	-3,72		SLD/24	-1,64		SLD/24	-3,77		SLD/24	-1,69
	SLD/25	-3,51		SLD/25	-1,97		SLD/25	-3,17		SLD/25	-1,77
	SLD/26	-4,37		SLD/26	-2,38		SLD/26	-4,37		SLD/26	-2,40
	SLD/27	-3,51		SLD/27	-1,97		SLD/27	-3,17		SLD/27	-1,77
	SLD/28	-4,37		SLD/28	-2,38		SLD/28	-4,37		SLD/28	-2,40
	SLD/29	-2,83		SLD/29	-1,26		SLD/29	-2,53		SLD/29	-1,10
	SLD/30	-3,68		SLD/30	-1,67		SLD/30	-3,73		SLD/30	-1,72
	SLD/31	-2,83		SLD/31	-1,26		SLD/31	-2,53		SLD/31	-1,10
	SLD/32	-3,68		SLD/32	-1,67		SLD/32	-3,73		SLD/32	-1,72
	SLD/33	-3,21		SLD/33	-1,52		SLD/33	-2,90		SLD/33	-1,35
	SLD/34	-4,07		SLD/34	-1,93		SLD/34	-4,10		SLD/34	-1,97
	SLD/35	-3,21		SLD/35	-1,52		SLD/35	-2,90		SLD/35	-1,35

RISULTANTI SOLLECITAZIONI NODI PLATEE - SLD

Nod3d N.ro	Combinazione N.ro	Fz (t)	Nod3d N.ro	Combinazione N.ro	Fz (t)	Nod3d N.ro	Combinazione N.ro	Fz (t)	Nod3d N.ro	Combinazione N.ro	Fz (t)
	SLD/36	-4,07		SLD/36	-1,93		SLD/36	-4,10		SLD/36	-1,97
	SLD/37	-1,90		SLD/37	-1,10		SLD/37	-1,50		SLD/37	-0,87
	SLD/38	-3,32		SLD/38	-1,80		SLD/38	-3,50		SLD/38	-1,91
	SLD/39	-1,60		SLD/39	-0,88		SLD/39	-1,21		SLD/39	-0,65
	SLD/40	-3,02		SLD/40	-1,57		SLD/40	-3,22		SLD/40	-1,69
	SLD/41	-1,39		SLD/41	-0,57		SLD/41	-1,02		SLD/41	-0,37
	SLD/42	-2,81		SLD/42	-1,26		SLD/42	-3,02		SLD/42	-1,40
	SLD/43	-1,09		SLD/43	-0,34		SLD/43	-0,73		SLD/43	-0,15
	SLD/44	-2,51		SLD/44	-1,03		SLD/44	-2,74		SLD/44	-1,18
	SLD/45	-1,68		SLD/45	-0,76		SLD/45	-1,29		SLD/45	-0,55
	SLD/46	-3,10		SLD/46	-1,46		SLD/46	-3,30		SLD/46	-1,59
	SLD/47	-1,38		SLD/47	-0,54		SLD/47	-1,01		SLD/47	-0,34
	SLD/48	-2,80		SLD/48	-1,23		SLD/48	-3,01		SLD/48	-1,37
	SLD/49	-3,19		SLD/49	-1,77		SLD/49	-2,72		SLD/49	-1,51
	SLD/50	-4,61		SLD/50	-2,46		SLD/50	-4,73		SLD/50	-2,54
	SLD/51	-2,88		SLD/51	-1,54		SLD/51	-2,44		SLD/51	-1,29
	SLD/52	-4,31		SLD/52	-2,23		SLD/52	-4,44		SLD/52	-2,32
	SLD/53	-2,67		SLD/53	-1,23		SLD/53	-2,24		SLD/53	-1,00
	SLD/54	-4,10		SLD/54	-1,92		SLD/54	-4,25		SLD/54	-2,04
	SLD/55	-2,37		SLD/55	-1,00		SLD/55	-1,96		SLD/55	-0,78
	SLD/56	-3,79		SLD/56	-1,70		SLD/56	-3,96		SLD/56	-1,82
	SLD/57	-2,96		SLD/57	-1,43		SLD/57	-2,52		SLD/57	-1,19
	SLD/58	-4,38		SLD/58	-2,12		SLD/58	-4,53		SLD/58	-2,22
	SLD/59	-2,66		SLD/59	-1,20		SLD/59	-2,23		SLD/59	-0,97
	SLD/60	-4,08		SLD/60	-1,89		SLD/60	-4,24		SLD/60	-2,01
	SLD/61	-2,72		SLD/61	-1,30		SLD/61	-2,29		SLD/61	-1,06
	SLD/62	-4,14		SLD/62	-1,99		SLD/62	-4,29		SLD/62	-2,10
	SLD/63	-2,72		SLD/63	-1,30		SLD/63	-2,29		SLD/63	-1,06
	SLD/64	-4,14		SLD/64	-1,99		SLD/64	-4,29		SLD/64	-2,10
	SLD/65	-3,00		SLD/65	-1,49		SLD/65	-2,56		SLD/65	-1,25
	SLD/66	-4,43		SLD/66	-2,18		SLD/66	-4,57		SLD/66	-2,29
	SLD/67	-3,00		SLD/67	-1,49		SLD/67	-2,56		SLD/67	-1,25
	SLD/68	-4,43		SLD/68	-2,18		SLD/68	-4,57		SLD/68	-2,29
	SLD/77	-1,65		SLD/77	-0,92		SLD/77	-1,47		SLD/77	-0,82
	SLD/78	-1,42		SLD/78	-0,75		SLD/78	-1,25		SLD/78	-0,66
	SLD/79	-2,12		SLD/79	-1,15		SLD/79	-2,14		SLD/79	-1,16
	SLD/80	-1,90		SLD/80	-0,98		SLD/80	-1,92		SLD/80	-1,00
	SLD/81	-1,65		SLD/81	-0,92		SLD/81	-1,47		SLD/81	-0,82
	SLD/82	-1,42		SLD/82	-0,75		SLD/82	-1,25		SLD/82	-0,66
	SLD/83	-2,12		SLD/83	-1,15		SLD/83	-2,14		SLD/83	-1,16
	SLD/84	-1,90		SLD/84	-0,98		SLD/84	-1,92		SLD/84	-1,00
Y+	SLD/89	-2,83	Y+	SLD/89	-1,48	Y+	SLD/89	-2,82	Y+	SLD/89	-1,48
	SLD/93	-1,90		SLD/93	-1,05		SLD/93	-1,71		SLD/93	-0,94
	SLD/94	-1,67		SLD/94	-0,88		SLD/94	-1,49		SLD/94	-0,78
	SLD/95	-2,37		SLD/95	-1,28		SLD/95	-2,38		SLD/95	-1,28
	SLD/96	-2,15		SLD/96	-1,11		SLD/96	-2,16		SLD/96	-1,12
	SLD/97	-1,90		SLD/97	-1,05		SLD/97	-1,71		SLD/97	-0,94
	SLD/98	-1,67		SLD/98	-0,88		SLD/98	-1,49		SLD/98	-0,78
	SLD/99	-2,37		SLD/99	-1,28		SLD/99	-2,38		SLD/99	-1,28
	SLD/100	-2,15		SLD/100	-1,11		SLD/100	-2,16		SLD/100	-1,12
17	SLD/1	-1,89	18	SLD/1	-1,07	19	SLD/1	-1,46	20	SLD/1	-0,83
	SLD/2	-4,61		SLD/2	-2,54		SLD/2	-4,39		SLD/2	-2,43
	SLD/3	-1,52		SLD/3	-0,79		SLD/3	-1,12		SLD/3	-0,57
	SLD/4	-4,23		SLD/4	-2,26		SLD/4	-4,06		SLD/4	-2,17
	SLD/5	-1,10		SLD/5	-0,24		SLD/5	-0,77		SLD/5	-0,09
	SLD/6	-3,82		SLD/6	-1,70		SLD/6	-3,70		SLD/6	-1,69
	SLD/7	-0,73		SLD/7	0,05		SLD/7	-0,43		SLD/7	0,16
	SLD/8	-3,44		SLD/8	-1,42		SLD/8	-3,36		SLD/8	-1,44
	SLD/9	-1,59		SLD/9	-0,57		SLD/9	-1,22		SLD/9	-0,39
	SLD/10	-4,31		SLD/10	-2,03		SLD/10	-4,15		SLD/10	-1,99
	SLD/11	-1,22		SLD/11	-0,28		SLD/11	-0,88		SLD/11	-0,14
	SLD/12	-3,93		SLD/12	-1,75		SLD/12	-3,81		SLD/12	-1,74
	SLD/13	-3,48		SLD/13	-1,89		SLD/13	-2,89		SLD/13	-1,56
	SLD/14	-6,20		SLD/14	-3,36		SLD/14	-5,82		SLD/14	-3,16
	SLD/15	-3,11		SLD/15	-1,61		SLD/15	-2,55		SLD/15	-1,31
	SLD/16	-5,83		SLD/16	-3,08		SLD/16	-5,48		SLD/16	-2,91
	SLD/17	-2,69		SLD/17	-1,06		SLD/17	-2,20		SLD/17	-0,83
	SLD/18	-5,41		SLD/18	-2,53		SLD/18	-5,13		SLD/18	-2,43
	SLD/19	-2,32		SLD/19	-0,78		SLD/19	-1,86		SLD/19	-0,58
	SLD/20	-5,03		SLD/20	-2,24		SLD/20	-4,79		SLD/20	-2,18
	SLD/21	-3,18		SLD/21	-1,39		SLD/21	-2,65		SLD/21	-1,13
	SLD/22	-5,90		SLD/22	-2,86		SLD/22	-5,58		SLD/22	-2,73
	SLD/23	-2,81		SLD/23	-1,11		SLD/23	-2,31		SLD/23	-0,87
	SLD/24	-5,53		SLD/24	-2,57		SLD/24	-5,24		SLD/24	-2,48
	SLD/25	-3,54		SLD/25	-1,97		SLD/25	-2,94		SLD/25	-1,64
	SLD/26	-6,25		SLD/26	-3,44		SLD/26	-5,87		SLD/26	-3,24
	SLD/27	-3,54		SLD/27	-1,97		SLD/27	-2,94		SLD/27	-1,64
	SLD/28	-6,25		SLD/28	-3,44		SLD/28	-5,87		SLD/28	-3,24
	SLD/29	-2,74		SLD/29	-1,14		SLD/29	-2,25		SLD/29	-0,90
	SLD/30	-5,46		SLD/30	-2,61		SLD/30	-5,18		SLD/30	-2,50
	SLD/31	-2,74		SLD/31	-1,14		SLD/31	-2,25		SLD/31	-0,90
	SLD/32	-5,46		SLD/32	-2,61		SLD/32	-5,18		SLD/32	-2,50
	SLD/33	-3,24		SLD/33	-1,47		SLD/33	-2,69		SLD/33	-1,20
	SLD/34	-5,95		SLD/34	-2,94		SLD/34	-5,62		SLD/34	-2,80

RISULTANTI SOLLECITAZIONI NODI PLATEE - SLD

Nod3d N.ro	Combinazione N.ro	Fz (t)	Nod3d N.ro	Combinazione N.ro	Fz (t)	Nod3d N.ro	Combinazione N.ro	Fz (t)	Nod3d N.ro	Combinazione N.ro	Fz (t)
	SLD/35	-3,24		SLD/35	-1,47		SLD/35	-2,69		SLD/35	-1,20
	SLD/36	-5,95		SLD/36	-2,94		SLD/36	-5,62		SLD/36	-2,80
	SLD/37	-0,99		SLD/37	-0,58		SLD/37	-0,48		SLD/37	-0,29
	SLD/38	-5,51		SLD/38	-3,03		SLD/38	-5,37		SLD/38	-2,96
	SLD/39	-0,61		SLD/39	-0,30		SLD/39	-0,15		SLD/39	-0,04
	SLD/40	-5,14		SLD/40	-2,75		SLD/40	-5,03		SLD/40	-2,71
	SLD/41	-0,39		SLD/41	0,04		SLD/41	0,04		SLD/41	0,26
	SLD/42	-4,92		SLD/42	-2,40		SLD/42	-4,85		SLD/42	-2,41
	SLD/43	-0,02		SLD/43	0,33		SLD/43	0,37		SLD/43	0,51
	SLD/44	-4,55		SLD/44	-2,12		SLD/44	-4,51		SLD/44	-2,16
	SLD/45	-0,76		SLD/45	-0,20		SLD/45	-0,30		SLD/45	0,03
	SLD/46	-5,29		SLD/46	-2,65		SLD/46	-5,19		SLD/46	-2,63
	SLD/47	-0,39		SLD/47	0,08		SLD/47	0,03		SLD/47	0,29
	SLD/48	-4,92		SLD/48	-2,37		SLD/48	-4,85		SLD/48	-2,38
	SLD/49	-2,58		SLD/49	-1,40		SLD/49	-1,91		SLD/49	-1,03
	SLD/50	-7,11		SLD/50	-3,85		SLD/50	-6,80		SLD/50	-3,70
	SLD/51	-2,20		SLD/51	-1,12		SLD/51	-1,58		SLD/51	-0,78
	SLD/52	-6,73		SLD/52	-3,57		SLD/52	-6,46		SLD/52	-3,44
	SLD/53	-1,98		SLD/53	-0,78		SLD/53	-1,39		SLD/53	-0,48
	SLD/54	-6,51		SLD/54	-3,22		SLD/54	-6,28		SLD/54	-3,15
	SLD/55	-1,61		SLD/55	-0,50		SLD/55	-1,06		SLD/55	-0,23
	SLD/56	-6,14		SLD/56	-2,94		SLD/56	-5,94		SLD/56	-2,89
	SLD/57	-2,35		SLD/57	-1,03		SLD/57	-1,73		SLD/57	-0,70
	SLD/58	-6,88		SLD/58	-3,47		SLD/58	-6,61		SLD/58	-3,37
	SLD/59	-1,98		SLD/59	-0,74		SLD/59	-1,39		SLD/59	-0,45
	SLD/60	-6,51		SLD/60	-3,19		SLD/60	-6,28		SLD/60	-3,12
	SLD/61	-2,04		SLD/61	-0,86		SLD/61	-1,44		SLD/61	-0,55
	SLD/62	-6,56		SLD/62	-3,30		SLD/62	-6,33		SLD/62	-3,22
	SLD/63	-2,04		SLD/63	-0,86		SLD/63	-1,44		SLD/63	-0,55
	SLD/64	-6,56		SLD/64	-3,30		SLD/64	-6,33		SLD/64	-3,22
	SLD/65	-2,41		SLD/65	-1,10		SLD/65	-1,78		SLD/65	-0,78
	SLD/66	-6,93		SLD/66	-3,55		SLD/66	-6,66		SLD/66	-3,44
	SLD/67	-2,41		SLD/67	-1,10		SLD/67	-1,78		SLD/67	-0,78
	SLD/68	-6,93		SLD/68	-3,55		SLD/68	-6,66		SLD/68	-3,44
	SLD/77	-1,59		SLD/77	-0,88		SLD/77	-1,30		SLD/77	-0,71
	SLD/78	-1,31		SLD/78	-0,67		SLD/78	-1,05		SLD/78	-0,53
	SLD/79	-3,10		SLD/79	-1,70		SLD/79	-2,92		SLD/79	-1,60
	SLD/80	-2,82		SLD/80	-1,49		SLD/80	-2,67		SLD/80	-1,42
	SLD/81	-1,59		SLD/81	-0,88		SLD/81	-1,30		SLD/81	-0,71
	SLD/82	-1,31		SLD/82	-0,67		SLD/82	-1,05		SLD/82	-0,53
	SLD/83	-3,10		SLD/83	-1,70		SLD/83	-2,92		SLD/83	-1,60
	SLD/84	-2,82		SLD/84	-1,49		SLD/84	-2,67		SLD/84	-1,42
Y+	SLD/89	-3,98	Y+	SLD/89	-2,10	Y+	SLD/89	-3,72	Y+	SLD/89	-1,97
	SLD/93	-1,90		SLD/93	-1,04		SLD/93	-1,57		SLD/93	-0,86
	SLD/94	-1,62		SLD/94	-0,83		SLD/94	-1,32		SLD/94	-0,67
	SLD/95	-3,41		SLD/95	-1,85		SLD/95	-3,20		SLD/95	-1,75
	SLD/96	-3,13		SLD/96	-1,64		SLD/96	-2,95		SLD/96	-1,56
	SLD/97	-1,90		SLD/97	-1,04		SLD/97	-1,57		SLD/97	-0,86
	SLD/98	-1,62		SLD/98	-0,83		SLD/98	-1,32		SLD/98	-0,67
	SLD/99	-3,41		SLD/99	-1,85		SLD/99	-3,20		SLD/99	-1,75
	SLD/100	-3,13		SLD/100	-1,64		SLD/100	-2,95		SLD/100	-1,56
21	SLD/1	-1,00	22	SLD/1	-0,56	23	SLD/1	-1,24	24	SLD/1	-0,70
	SLD/2	-3,38		SLD/2	-1,87		SLD/2	-4,62		SLD/2	-2,56
	SLD/3	-0,75		SLD/3	-0,37		SLD/3	-0,90		SLD/3	-0,44
	SLD/4	-3,13		SLD/4	-1,68		SLD/4	-4,29		SLD/4	-2,31
	SLD/5	-0,49		SLD/5	-0,02		SLD/5	-0,56		SLD/5	0,02
	SLD/6	-2,87		SLD/6	-1,33		SLD/6	-3,95		SLD/6	-1,84
	SLD/7	-0,24		SLD/7	0,17		SLD/7	-0,23		SLD/7	0,28
	SLD/8	-2,62		SLD/8	-1,14		SLD/8	-3,61		SLD/8	-1,59
	SLD/9	-0,82		SLD/9	-0,25		SLD/9	-1,02		SLD/9	-0,28
	SLD/10	-3,20		SLD/10	-1,55		SLD/10	-4,40		SLD/10	-2,15
	SLD/11	-0,57		SLD/11	-0,06		SLD/11	-0,68		SLD/11	-0,03
	SLD/12	-2,95		SLD/12	-1,36		SLD/12	-4,07		SLD/12	-1,89
	SLD/13	-2,06		SLD/13	-1,11		SLD/13	-2,66		SLD/13	-1,43
	SLD/14	-4,44		SLD/14	-2,42		SLD/14	-6,05		SLD/14	-3,30
	SLD/15	-1,81		SLD/15	-0,92		SLD/15	-2,33		SLD/15	-1,18
	SLD/16	-4,19		SLD/16	-2,23		SLD/16	-5,72		SLD/16	-3,05
	SLD/17	-1,55		SLD/17	-0,57		SLD/17	-1,99		SLD/17	-0,72
	SLD/18	-3,93		SLD/18	-1,88		SLD/18	-5,38		SLD/18	-2,58
	SLD/19	-1,30		SLD/19	-0,38		SLD/19	-1,66		SLD/19	-0,46
	SLD/20	-3,68		SLD/20	-1,69		SLD/20	-5,04		SLD/20	-2,33
	SLD/21	-1,89		SLD/21	-0,80		SLD/21	-2,44		SLD/21	-1,02
	SLD/22	-4,27		SLD/22	-2,10		SLD/22	-5,83		SLD/22	-2,88
	SLD/23	-1,64		SLD/23	-0,61		SLD/23	-2,11		SLD/23	-0,77
	SLD/24	-4,02		SLD/24	-1,91		SLD/24	-5,50		SLD/24	-2,63
	SLD/25	-2,10		SLD/25	-1,17		SLD/25	-2,71		SLD/25	-1,51
	SLD/26	-4,48		SLD/26	-2,47		SLD/26	-6,10		SLD/26	-3,37
	SLD/27	-2,10		SLD/27	-1,17		SLD/27	-2,71		SLD/27	-1,51
	SLD/28	-4,48		SLD/28	-2,47		SLD/28	-6,10		SLD/28	-3,37
	SLD/29	-1,59		SLD/29	-0,63		SLD/29	-2,04		SLD/29	-0,79
	SLD/30	-3,97		SLD/30	-1,93		SLD/30	-5,43		SLD/30	-2,65
	SLD/31	-1,59		SLD/31	-0,63		SLD/31	-2,04		SLD/31	-0,79
	SLD/32	-3,97		SLD/32	-1,93		SLD/32	-5,43		SLD/32	-2,65
	SLD/33	-1,93		SLD/33	-0,85		SLD/33	-2,49		SLD/33	-1,09

RISULTANTI SOLLECITAZIONI NODI PLATEE - SLD

Nod3d N.ro	Combinazione N.ro	Fz (t)	Nod3d N.ro	Combinazione N.ro	Fz (t)	Nod3d N.ro	Combinazione N.ro	Fz (t)	Nod3d N.ro	Combinazione N.ro	Fz (t)
	SLD/34	-4,31		SLD/34	-2,16		SLD/34	-5,88		SLD/34	-2,96
	SLD/35	-1,93		SLD/35	-0,85		SLD/35	-2,49		SLD/35	-1,09
	SLD/36	-4,31		SLD/36	-2,16		SLD/36	-5,88		SLD/36	-2,96
	SLD/37	-0,20		SLD/37	-0,13		SLD/37	-0,11		SLD/37	-0,08
	SLD/38	-4,17		SLD/38	-2,30		SLD/38	-5,75		SLD/38	-3,18
	SLD/39	0,05		SLD/39	0,06		SLD/39	0,23		SLD/39	0,18
	SLD/40	-3,92		SLD/40	-2,11		SLD/40	-5,42		SLD/40	-2,93
	SLD/41	0,18		SLD/41	0,28		SLD/41	0,40		SLD/41	0,46
	SLD/42	-3,79		SLD/42	-1,90		SLD/42	-5,25		SLD/42	-2,65
	SLD/43	0,43		SLD/43	0,47		SLD/43	0,73		SLD/43	0,72
	SLD/44	-3,54		SLD/44	-1,71		SLD/44	-4,91		SLD/44	-2,39
	SLD/45	-0,07		SLD/45	0,11		SLD/45	0,06		SLD/45	0,24
	SLD/46	-4,04		SLD/46	-2,07		SLD/46	-5,59		SLD/46	-2,87
	SLD/47	0,18		SLD/47	0,30		SLD/47	0,39		SLD/47	0,49
	SLD/48	-3,79		SLD/48	-1,88		SLD/48	-5,25		SLD/48	-2,62
	SLD/49	-1,27		SLD/49	-0,68		SLD/49	-1,54		SLD/49	-0,81
	SLD/50	-5,24		SLD/50	-2,85		SLD/50	-7,18		SLD/50	-3,92
	SLD/51	-1,02		SLD/51	-0,49		SLD/51	-1,20		SLD/51	-0,56
	SLD/52	-4,99		SLD/52	-2,66		SLD/52	-6,85		SLD/52	-3,67
	SLD/53	-0,89		SLD/53	-0,27		SLD/53	-1,03		SLD/53	-0,27
	SLD/54	-4,85		SLD/54	-2,45		SLD/54	-6,68		SLD/54	-3,38
	SLD/55	-0,64		SLD/55	-0,08		SLD/55	-0,69		SLD/55	-0,02
	SLD/56	-4,60		SLD/56	-2,26		SLD/56	-6,34		SLD/56	-3,13
	SLD/57	-1,14		SLD/57	-0,44		SLD/57	-1,37		SLD/57	-0,50
	SLD/58	-5,11		SLD/58	-2,62		SLD/58	-7,02		SLD/58	-3,61
	SLD/59	-0,89		SLD/59	-0,25		SLD/59	-1,03		SLD/59	-0,25
	SLD/60	-4,86		SLD/60	-2,43		SLD/60	-6,68		SLD/60	-3,36
	SLD/61	-0,92		SLD/61	-0,33		SLD/61	-1,08		SLD/61	-0,35
	SLD/62	-4,89		SLD/62	-2,50		SLD/62	-6,73		SLD/62	-3,45
	SLD/63	-0,92		SLD/63	-0,33		SLD/63	-1,08		SLD/63	-0,35
	SLD/64	-4,89		SLD/64	-2,50		SLD/64	-6,73		SLD/64	-3,45
	SLD/65	-1,18		SLD/65	-0,49		SLD/65	-1,42		SLD/65	-0,57
	SLD/66	-5,14		SLD/66	-2,67		SLD/66	-7,07		SLD/66	-3,68
	SLD/67	-1,18		SLD/67	-0,49		SLD/67	-1,42		SLD/67	-0,57
	SLD/68	-5,14		SLD/68	-2,67		SLD/68	-7,07		SLD/68	-3,68
	SLD/77	-0,92		SLD/77	-0,50		SLD/77	-1,17		SLD/77	-0,64
	SLD/78	-0,73		SLD/78	-0,36		SLD/78	-0,92		SLD/78	-0,46
	SLD/79	-2,24		SLD/79	-1,23		SLD/79	-3,05		SLD/79	-1,68
	SLD/80	-2,05		SLD/80	-1,09		SLD/80	-2,80		SLD/80	-1,49
	SLD/81	-0,92		SLD/81	-0,50		SLD/81	-1,17		SLD/81	-0,64
	SLD/82	-0,73		SLD/82	-0,36		SLD/82	-0,92		SLD/82	-0,46
	SLD/83	-2,24		SLD/83	-1,23		SLD/83	-3,05		SLD/83	-1,68
	SLD/84	-2,05		SLD/84	-1,09		SLD/84	-2,80		SLD/84	-1,49
Y+	SLD/89	-2,83	Y+	SLD/89	-1,50	Y+	SLD/89	-3,85	Y+	SLD/89	-2,05
	SLD/93	-1,12		SLD/93	-0,61		SLD/93	-1,45		SLD/93	-0,79
	SLD/94	-0,94		SLD/94	-0,47		SLD/94	-1,20		SLD/94	-0,60
	SLD/95	-2,44		SLD/95	-1,33		SLD/95	-3,33		SLD/95	-1,82
	SLD/96	-2,26		SLD/96	-1,19		SLD/96	-3,08		SLD/96	-1,63
	SLD/97	-1,12		SLD/97	-0,61		SLD/97	-1,45		SLD/97	-0,79
	SLD/98	-0,94		SLD/98	-0,47		SLD/98	-1,20		SLD/98	-0,60
	SLD/99	-2,44		SLD/99	-1,33		SLD/99	-3,33		SLD/99	-1,82
	SLD/100	-2,26		SLD/100	-1,19		SLD/100	-3,08		SLD/100	-1,63
25	SLD/1	-1,25	26	SLD/1	-0,71	27	SLD/1	-0,88	28	SLD/1	-0,49
	SLD/2	-5,43		SLD/2	-3,01		SLD/2	-4,33		SLD/2	-2,40
	SLD/3	-0,87		SLD/3	-0,42		SLD/3	-0,58		SLD/3	-0,27
	SLD/4	-5,05		SLD/4	-2,72		SLD/4	-4,03		SLD/4	-2,18
	SLD/5	-0,50		SLD/5	0,10		SLD/5	-0,30		SLD/5	0,13
	SLD/6	-4,67		SLD/6	-2,21		SLD/6	-3,75		SLD/6	-1,78
	SLD/7	-0,12		SLD/7	0,39		SLD/7	0,00		SLD/7	0,35
	SLD/8	-4,29		SLD/8	-1,92		SLD/8	-3,45		SLD/8	-1,56
	SLD/9	-1,02		SLD/9	-0,25		SLD/9	-0,71		SLD/9	-0,14
	SLD/10	-5,19		SLD/10	-2,55		SLD/10	-4,16		SLD/10	-2,05
	SLD/11	-0,64		SLD/11	0,04		SLD/11	-0,41		SLD/11	0,08
	SLD/12	-4,81		SLD/12	-2,26		SLD/12	-3,86		SLD/12	-1,83
	SLD/13	-2,88		SLD/13	-1,55		SLD/13	-2,14		SLD/13	-1,15
	SLD/14	-7,06		SLD/14	-3,85		SLD/14	-5,60		SLD/14	-3,06
	SLD/15	-2,50		SLD/15	-1,26		SLD/15	-1,85		SLD/15	-0,92
	SLD/16	-6,68		SLD/16	-3,57		SLD/16	-5,30		SLD/16	-2,83
	SLD/17	-2,13		SLD/17	-0,74		SLD/17	-1,57		SLD/17	-0,52
	SLD/18	-6,30		SLD/18	-3,05		SLD/18	-5,02		SLD/18	-2,43
	SLD/19	-1,74		SLD/19	-0,45		SLD/19	-1,27		SLD/19	-0,30
	SLD/20	-5,92		SLD/20	-2,76		SLD/20	-4,72		SLD/20	-2,21
	SLD/21	-2,65		SLD/21	-1,09		SLD/21	-1,97		SLD/21	-0,80
	SLD/22	-6,82		SLD/22	-3,39		SLD/22	-5,42		SLD/22	-2,71
	SLD/23	-2,27		SLD/23	-0,80		SLD/23	-1,68		SLD/23	-0,57
	SLD/24	-6,44		SLD/24	-3,10		SLD/24	-5,13		SLD/24	-2,48
	SLD/25	-2,94		SLD/25	-1,63		SLD/25	-2,19		SLD/25	-1,21
	SLD/26	-7,12		SLD/26	-3,94		SLD/26	-5,64		SLD/26	-3,12
	SLD/27	-2,94		SLD/27	-1,63		SLD/27	-2,19		SLD/27	-1,21
	SLD/28	-7,12		SLD/28	-3,94		SLD/28	-5,64		SLD/28	-3,12
	SLD/29	-2,18		SLD/29	-0,82		SLD/29	-1,61		SLD/29	-0,59
	SLD/30	-6,36		SLD/30	-3,13		SLD/30	-5,06		SLD/30	-2,50
	SLD/31	-2,18		SLD/31	-0,82		SLD/31	-1,61		SLD/31	-0,59
	SLD/32	-6,36		SLD/32	-3,13		SLD/32	-5,06		SLD/32	-2,50

RISULTANTI SOLLECITAZIONI NODI PLATEE - SLD

Nod3d N.ro	Combinazione N.ro	Fz (t)	Nod3d N.ro	Combinazione N.ro	Fz (t)	Nod3d N.ro	Combinazione N.ro	Fz (t)	Nod3d N.ro	Combinazione N.ro	Fz (t)
	SLD/33	-2,70		SLD/33	-1,17		SLD/33	-2,02		SLD/33	-0,86
	SLD/34	-6,88		SLD/34	-3,47		SLD/34	-5,47		SLD/34	-2,77
	SLD/35	-2,70		SLD/35	-1,17		SLD/35	-2,02		SLD/35	-0,86
	SLD/36	-6,88		SLD/36	-3,47		SLD/36	-5,47		SLD/36	-2,77
	SLD/37	0,14		SLD/37	0,06		SLD/37	0,27		SLD/37	0,14
	SLD/38	-6,82		SLD/38	-3,78		SLD/38	-5,48		SLD/38	-3,04
	SLD/39	0,52		SLD/39	0,35		SLD/39	0,57		SLD/39	0,37
	SLD/40	-6,44		SLD/40	-3,49		SLD/40	-5,18		SLD/40	-2,81
	SLD/41	0,70		SLD/41	0,67		SLD/41	0,71		SLD/41	0,61
	SLD/42	-6,25		SLD/42	-3,18		SLD/42	-5,04		SLD/42	-2,57
	SLD/43	1,09		SLD/43	0,96		SLD/43	1,01		SLD/43	0,84
	SLD/44	-5,87		SLD/44	-2,89		SLD/44	-4,75		SLD/44	-2,35
	SLD/45	0,31		SLD/45	0,41		SLD/45	0,40		SLD/45	0,41
	SLD/46	-6,64		SLD/46	-3,44		SLD/46	-5,35		SLD/46	-2,78
	SLD/47	0,70		SLD/47	0,70		SLD/47	0,70		SLD/47	0,63
	SLD/48	-6,26		SLD/48	-3,15		SLD/48	-5,05		SLD/48	-2,55
	SLD/49	-1,49		SLD/49	-0,78		SLD/49	-0,99		SLD/49	-0,51
	SLD/50	-8,45		SLD/50	-4,62		SLD/50	-6,75		SLD/50	-3,69
	SLD/51	-1,11		SLD/51	-0,49		SLD/51	-0,70		SLD/51	-0,28
	SLD/52	-8,07		SLD/52	-4,33		SLD/52	-6,45		SLD/52	-3,47
	SLD/53	-0,93		SLD/53	-0,17		SLD/53	-0,56		SLD/53	-0,04
	SLD/54	-7,88		SLD/54	-4,02		SLD/54	-6,31		SLD/54	-3,23
	SLD/55	-0,54		SLD/55	0,12		SLD/55	-0,26		SLD/55	0,18
	SLD/56	-7,50		SLD/56	-3,73		SLD/56	-6,01		SLD/56	-3,00
	SLD/57	-1,32		SLD/57	-0,43		SLD/57	-0,87		SLD/57	-0,25
	SLD/58	-8,27		SLD/58	-4,28		SLD/58	-6,62		SLD/58	-3,43
	SLD/59	-0,93		SLD/59	-0,14		SLD/59	-0,57		SLD/59	-0,02
	SLD/60	-7,89		SLD/60	-3,99		SLD/60	-6,32		SLD/60	-3,21
	SLD/61	-0,98		SLD/61	-0,25		SLD/61	-0,60		SLD/61	-0,11
	SLD/62	-7,94		SLD/62	-4,10		SLD/62	-6,35		SLD/62	-3,29
	SLD/63	-0,98		SLD/63	-0,25		SLD/63	-0,60		SLD/63	-0,11
	SLD/64	-7,94		SLD/64	-4,10		SLD/64	-6,35		SLD/64	-3,29
	SLD/65	-1,37		SLD/65	-0,51		SLD/65	-0,91		SLD/65	-0,31
	SLD/66	-8,33		SLD/66	-4,36		SLD/66	-6,66		SLD/66	-3,49
	SLD/67	-1,37		SLD/67	-0,51		SLD/67	-0,91		SLD/67	-0,31
	SLD/68	-8,33		SLD/68	-4,36		SLD/68	-6,66		SLD/68	-3,49
	SLD/77	-1,25		SLD/77	-0,69		SLD/77	-0,92		SLD/77	-0,50
	SLD/78	-0,97		SLD/78	-0,47		SLD/78	-0,70		SLD/78	-0,33
	SLD/79	-3,57		SLD/79	-1,97		SLD/79	-2,83		SLD/79	-1,56
	SLD/80	-3,29		SLD/80	-1,75		SLD/80	-2,61		SLD/80	-1,40
	SLD/81	-1,25		SLD/81	-0,69		SLD/81	-0,92		SLD/81	-0,50
	SLD/82	-0,97		SLD/82	-0,47		SLD/82	-0,70		SLD/82	-0,33
	SLD/83	-3,57		SLD/83	-1,97		SLD/83	-2,83		SLD/83	-1,56
	SLD/84	-3,29		SLD/84	-1,75		SLD/84	-2,61		SLD/84	-1,40
Y+	SLD/89	-4,47	Y+	SLD/89	-2,38	Y+	SLD/89	-3,54	Y+	SLD/89	-1,89
	SLD/93	-1,57		SLD/93	-0,85		SLD/93	-1,16		SLD/93	-0,63
	SLD/94	-1,28		SLD/94	-0,63		SLD/94	-0,94		SLD/94	-0,46
	SLD/95	-3,89		SLD/95	-2,13		SLD/95	-3,08		SLD/95	-1,69
	SLD/96	-3,60		SLD/96	-1,91		SLD/96	-2,86		SLD/96	-1,52
	SLD/97	-1,57		SLD/97	-0,85		SLD/97	-1,16		SLD/97	-0,63
	SLD/98	-1,28		SLD/98	-0,63		SLD/98	-0,94		SLD/98	-0,46
	SLD/99	-3,89		SLD/99	-2,13		SLD/99	-3,08		SLD/99	-1,69
	SLD/100	-3,60		SLD/100	-1,91		SLD/100	-2,86		SLD/100	-1,52
29	SLD/1	-0,60	30	SLD/1	-0,34	31	SLD/1	-0,61	32	SLD/1	-0,34
	SLD/2	-3,03		SLD/2	-1,68		SLD/2	-3,06		SLD/2	-1,70
	SLD/3	-0,40		SLD/3	-0,18		SLD/3	-0,40		SLD/3	-0,18
	SLD/4	-2,82		SLD/4	-1,53		SLD/4	-2,85		SLD/4	-1,54
	SLD/5	-0,20		SLD/5	0,10		SLD/5	-0,20		SLD/5	0,10
	SLD/6	-2,63		SLD/6	-1,25		SLD/6	-2,66		SLD/6	-1,26
	SLD/7	0,01		SLD/7	0,25		SLD/7	0,01		SLD/7	0,25
	SLD/8	-2,42		SLD/8	-1,09		SLD/8	-2,45		SLD/8	-1,10
	SLD/9	-0,49		SLD/9	-0,09		SLD/9	-0,49		SLD/9	-0,10
	SLD/10	-2,91		SLD/10	-1,44		SLD/10	-2,94		SLD/10	-1,45
	SLD/11	-0,28		SLD/11	0,06		SLD/11	-0,28		SLD/11	0,06
	SLD/12	-2,70		SLD/12	-1,28		SLD/12	-2,73		SLD/12	-1,29
	SLD/13	-1,49		SLD/13	-0,80		SLD/13	-1,51		SLD/13	-0,80
	SLD/14	-3,92		SLD/14	-2,14		SLD/14	-3,96		SLD/14	-2,16
	SLD/15	-1,28		SLD/15	-0,64		SLD/15	-1,30		SLD/15	-0,65
	SLD/16	-3,71		SLD/16	-1,98		SLD/16	-3,75		SLD/16	-2,00
	SLD/17	-1,09		SLD/17	-0,36		SLD/17	-1,10		SLD/17	-0,37
	SLD/18	-3,51		SLD/18	-1,70		SLD/18	-3,55		SLD/18	-1,72
	SLD/19	-0,88		SLD/19	-0,20		SLD/19	-0,89		SLD/19	-0,21
	SLD/20	-3,30		SLD/20	-1,55		SLD/20	-3,34		SLD/20	-1,56
	SLD/21	-1,37		SLD/21	-0,55		SLD/21	-1,39		SLD/21	-0,56
	SLD/22	-3,80		SLD/22	-1,89		SLD/22	-3,84		SLD/22	-1,91
	SLD/23	-1,16		SLD/23	-0,39		SLD/23	-1,18		SLD/23	-0,40
	SLD/24	-3,59		SLD/24	-1,74		SLD/24	-3,63		SLD/24	-1,76
	SLD/25	-1,52		SLD/25	-0,84		SLD/25	-1,53		SLD/25	-0,85
	SLD/26	-3,94		SLD/26	-2,18		SLD/26	-3,99		SLD/26	-2,21
	SLD/27	-1,52		SLD/27	-0,84		SLD/27	-1,53		SLD/27	-0,85
	SLD/28	-3,94		SLD/28	-2,18		SLD/28	-3,99		SLD/28	-2,21
	SLD/29	-1,12		SLD/29	-0,41		SLD/29	-1,13		SLD/29	-0,41
	SLD/30	-3,54		SLD/30	-1,75		SLD/30	-3,58		SLD/30	-1,77
	SLD/31	-1,12		SLD/31	-0,41		SLD/31	-1,13		SLD/31	-0,41

RISULTANTI SOLLECITAZIONI NODI PLATEE - SLD

Nod3d N.ro	Combinazione N.ro	Fz (t)	Nod3d N.ro	Combinazione N.ro	Fz (t)	Nod3d N.ro	Combinazione N.ro	Fz (t)	Nod3d N.ro	Combinazione N.ro	Fz (t)
	SLD/32	-3,54		SLD/32	-1,75		SLD/32	-3,58		SLD/32	-1,77
	SLD/33	-1,40		SLD/33	-0,60		SLD/33	-1,42		SLD/33	-0,60
	SLD/34	-3,83		SLD/34	-1,94		SLD/34	-3,87		SLD/34	-1,96
	SLD/35	-1,40		SLD/35	-0,60		SLD/35	-1,42		SLD/35	-0,60
	SLD/36	-3,83		SLD/36	-1,94		SLD/36	-3,87		SLD/36	-1,96
	SLD/37	0,20		SLD/37	0,11		SLD/37	0,21		SLD/37	0,11
	SLD/38	-3,84		SLD/38	-2,13		SLD/38	-3,88		SLD/38	-2,15
	SLD/39	0,41		SLD/39	0,27		SLD/39	0,42		SLD/39	0,27
	SLD/40	-3,63		SLD/40	-1,97		SLD/40	-3,67		SLD/40	-1,99
	SLD/41	0,51		SLD/41	0,43		SLD/41	0,51		SLD/41	0,44
	SLD/42	-3,54		SLD/42	-1,80		SLD/42	-3,57		SLD/42	-1,82
	SLD/43	0,71		SLD/43	0,59		SLD/43	0,72		SLD/43	0,60
	SLD/44	-3,33		SLD/44	-1,65		SLD/44	-3,36		SLD/44	-1,66
	SLD/45	0,29		SLD/45	0,29		SLD/45	0,30		SLD/45	0,29
	SLD/46	-3,75		SLD/46	-1,95		SLD/46	-3,79		SLD/46	-1,97
	SLD/47	0,50		SLD/47	0,45		SLD/47	0,51		SLD/47	0,45
	SLD/48	-3,54		SLD/48	-1,79		SLD/48	-3,58		SLD/48	-1,81
	SLD/49	-0,68		SLD/49	-0,35		SLD/49	-0,69		SLD/49	-0,35
	SLD/50	-4,72		SLD/50	-2,59		SLD/50	-4,77		SLD/50	-2,61
	SLD/51	-0,47		SLD/51	-0,19		SLD/51	-0,48		SLD/51	-0,19
	SLD/52	-4,52		SLD/52	-2,43		SLD/52	-4,56		SLD/52	-2,46
	SLD/53	-0,38		SLD/53	-0,02		SLD/53	-0,38		SLD/53	-0,02
	SLD/54	-4,42		SLD/54	-2,26		SLD/54	-4,47		SLD/54	-2,28
	SLD/55	-0,17		SLD/55	0,13		SLD/55	-0,17		SLD/55	0,14
	SLD/56	-4,21		SLD/56	-2,10		SLD/56	-4,26		SLD/56	-2,13
	SLD/57	-0,59		SLD/57	-0,16		SLD/57	-0,60		SLD/57	-0,17
	SLD/58	-4,64		SLD/58	-2,40		SLD/58	-4,68		SLD/58	-2,43
	SLD/59	-0,38		SLD/59	-0,01		SLD/59	-0,39		SLD/59	-0,01
	SLD/60	-4,43		SLD/60	-2,25		SLD/60	-4,47		SLD/60	-2,27
	SLD/61	-0,41		SLD/61	-0,07		SLD/61	-0,41		SLD/61	-0,07
	SLD/62	-4,45		SLD/62	-2,31		SLD/62	-4,50		SLD/62	-2,33
	SLD/63	-0,41		SLD/63	-0,07		SLD/63	-0,41		SLD/63	-0,07
	SLD/64	-4,45		SLD/64	-2,31		SLD/64	-4,50		SLD/64	-2,33
	SLD/65	-0,62		SLD/65	-0,21		SLD/65	-0,63		SLD/65	-0,21
	SLD/66	-4,66		SLD/66	-2,45		SLD/66	-4,71		SLD/66	-2,47
	SLD/67	-0,62		SLD/67	-0,21		SLD/67	-0,63		SLD/67	-0,21
	SLD/68	-4,66		SLD/68	-2,45		SLD/68	-4,71		SLD/68	-2,47
	SLD/77	-0,64		SLD/77	-0,35		SLD/77	-0,64		SLD/77	-0,35
	SLD/78	-0,48		SLD/78	-0,23		SLD/78	-0,49		SLD/78	-0,23
	SLD/79	-1,98		SLD/79	-1,09		SLD/79	-2,01		SLD/79	-1,11
	SLD/80	-1,83		SLD/80	-0,98		SLD/80	-1,85		SLD/80	-0,99
	SLD/81	-0,64		SLD/81	-0,35		SLD/81	-0,64		SLD/81	-0,35
	SLD/82	-0,48		SLD/82	-0,23		SLD/82	-0,49		SLD/82	-0,23
	SLD/83	-1,98		SLD/83	-1,09		SLD/83	-2,01		SLD/83	-1,11
	SLD/84	-1,83		SLD/84	-0,98		SLD/84	-1,85		SLD/84	-0,99
Y+	SLD/89	-2,47	Y+	SLD/89	-1,32	Y+	SLD/89	-2,50	Y+	SLD/89	-1,33
	SLD/93	-0,81		SLD/93	-0,44		SLD/93	-0,82		SLD/93	-0,44
	SLD/94	-0,65		SLD/94	-0,32		SLD/94	-0,66		SLD/94	-0,32
	SLD/95	-2,16		SLD/95	-1,18		SLD/95	-2,18		SLD/95	-1,19
	SLD/96	-2,00		SLD/96	-1,06		SLD/96	-2,02		SLD/96	-1,08
	SLD/97	-0,81		SLD/97	-0,44		SLD/97	-0,82		SLD/97	-0,44
	SLD/98	-0,65		SLD/98	-0,32		SLD/98	-0,66		SLD/98	-0,32
	SLD/99	-2,16		SLD/99	-1,18		SLD/99	-2,18		SLD/99	-1,19
	SLD/100	-2,00		SLD/100	-1,06		SLD/100	-2,02		SLD/100	-1,08
33	SLD/1	-0,88	34	SLD/1	-0,50	35	SLD/1	-1,26	36	SLD/1	-0,71
	SLD/2	-4,35		SLD/2	-2,42		SLD/2	-5,37		SLD/2	-2,98
	SLD/3	-0,58		SLD/3	-0,27		SLD/3	-0,88		SLD/3	-0,42
	SLD/4	-4,05		SLD/4	-2,19		SLD/4	-4,99		SLD/4	-2,69
	SLD/5	-0,30		SLD/5	0,13		SLD/5	-0,50		SLD/5	0,10
	SLD/6	-3,77		SLD/6	-1,79		SLD/6	-4,62		SLD/6	-2,18
	SLD/7	0,00		SLD/7	0,36		SLD/7	-0,12		SLD/7	0,38
	SLD/8	-3,47		SLD/8	-1,56		SLD/8	-4,23		SLD/8	-1,89
	SLD/9	-0,71		SLD/9	-0,14		SLD/9	-1,02		SLD/9	-0,25
	SLD/10	-4,18		SLD/10	-2,06		SLD/10	-5,13		SLD/10	-2,52
	SLD/11	-0,41		SLD/11	0,08		SLD/11	-0,64		SLD/11	0,04
	SLD/12	-3,88		SLD/12	-1,84		SLD/12	-4,75		SLD/12	-2,24
	SLD/13	-2,16		SLD/13	-1,16		SLD/13	-2,88		SLD/13	-1,54
	SLD/14	-5,63		SLD/14	-3,08		SLD/14	-6,99		SLD/14	-3,82
	SLD/15	-1,86		SLD/15	-0,93		SLD/15	-2,50		SLD/15	-1,26
	SLD/16	-5,33		SLD/16	-2,85		SLD/16	-6,61		SLD/16	-3,53
	SLD/17	-1,58		SLD/17	-0,53		SLD/17	-2,12		SLD/17	-0,74
	SLD/18	-5,05		SLD/18	-2,45		SLD/18	-6,24		SLD/18	-3,01
	SLD/19	-1,28		SLD/19	-0,30		SLD/19	-1,74		SLD/19	-0,45
	SLD/20	-4,75		SLD/20	-2,22		SLD/20	-5,85		SLD/20	-2,73
	SLD/21	-1,99		SLD/21	-0,80		SLD/21	-2,64		SLD/21	-1,08
	SLD/22	-5,46		SLD/22	-2,72		SLD/22	-6,75		SLD/22	-3,36
	SLD/23	-1,69		SLD/23	-0,58		SLD/23	-2,26		SLD/23	-0,80
	SLD/24	-5,16		SLD/24	-2,50		SLD/24	-6,37		SLD/24	-3,07
	SLD/25	-2,20		SLD/25	-1,22		SLD/25	-2,93		SLD/25	-1,62
	SLD/26	-5,67		SLD/26	-3,14		SLD/26	-7,05		SLD/26	-3,90
	SLD/27	-2,20		SLD/27	-1,22		SLD/27	-2,93		SLD/27	-1,62
	SLD/28	-5,67		SLD/28	-3,14		SLD/28	-7,05		SLD/28	-3,90
	SLD/29	-1,62		SLD/29	-0,59		SLD/29	-2,17		SLD/29	-0,82
	SLD/30	-5,09		SLD/30	-2,51		SLD/30	-6,29		SLD/30	-3,09

RISULTANTI SOLLECITAZIONI NODI PLATEE - SLD

Nod3d N.ro	Combinazione N.ro	Fz (t)	Nod3d N.ro	Combinazione N.ro	Fz (t)	Nod3d N.ro	Combinazione N.ro	Fz (t)	Nod3d N.ro	Combinazione N.ro	Fz (t)
	SLD/31	-1,62		SLD/31	-0,59		SLD/31	-2,17		SLD/31	-0,82
	SLD/32	-5,09		SLD/32	-2,51		SLD/32	-6,29		SLD/32	-3,09
	SLD/33	-2,03		SLD/33	-0,87		SLD/33	-2,69		SLD/33	-1,17
	SLD/34	-5,50		SLD/34	-2,79		SLD/34	-6,81		SLD/34	-3,44
	SLD/35	-2,03		SLD/35	-0,87		SLD/35	-2,69		SLD/35	-1,17
	SLD/36	-5,50		SLD/36	-2,79		SLD/36	-6,81		SLD/36	-3,44
	SLD/37	0,27		SLD/37	0,14		SLD/37	0,12		SLD/37	0,05
	SLD/38	-5,51		SLD/38	-3,06		SLD/38	-6,74		SLD/38	-3,74
	SLD/39	0,57		SLD/39	0,37		SLD/39	0,50		SLD/39	0,34
	SLD/40	-5,21		SLD/40	-2,83		SLD/40	-6,36		SLD/40	-3,45
	SLD/41	0,71		SLD/41	0,61		SLD/41	0,68		SLD/41	0,65
	SLD/42	-5,07		SLD/42	-2,59		SLD/42	-6,18		SLD/42	-3,14
	SLD/43	1,01		SLD/43	0,84		SLD/43	1,06		SLD/43	0,94
	SLD/44	-4,77		SLD/44	-2,36		SLD/44	-5,80		SLD/44	-2,85
	SLD/45	0,40		SLD/45	0,41		SLD/45	0,29		SLD/45	0,39
	SLD/46	-5,38		SLD/46	-2,79		SLD/46	-6,57		SLD/46	-3,40
	SLD/47	0,70		SLD/47	0,64		SLD/47	0,68		SLD/47	0,68
	SLD/48	-5,08		SLD/48	-2,57		SLD/48	-6,19		SLD/48	-3,11
	SLD/49	-1,00		SLD/49	-0,52		SLD/49	-1,50		SLD/49	-0,79
	SLD/50	-6,79		SLD/50	-3,72		SLD/50	-8,36		SLD/50	-4,58
	SLD/51	-0,70		SLD/51	-0,29		SLD/51	-1,12		SLD/51	-0,50
	SLD/52	-6,49		SLD/52	-3,49		SLD/52	-7,98		SLD/52	-4,29
	SLD/53	-0,57		SLD/53	-0,04		SLD/53	-0,94		SLD/53	-0,18
	SLD/54	-6,35		SLD/54	-3,25		SLD/54	-7,80		SLD/54	-3,97
	SLD/55	-0,27		SLD/55	0,18		SLD/55	-0,56		SLD/55	0,10
	SLD/56	-6,05		SLD/56	-3,02		SLD/56	-7,42		SLD/56	-3,69
	SLD/57	-0,88		SLD/57	-0,25		SLD/57	-1,33		SLD/57	-0,44
	SLD/58	-6,66		SLD/58	-3,45		SLD/58	-8,19		SLD/58	-4,23
	SLD/59	-0,58		SLD/59	-0,02		SLD/59	-0,94		SLD/59	-0,15
	SLD/60	-6,36		SLD/60	-3,23		SLD/60	-7,81		SLD/60	-3,94
	SLD/61	-0,61		SLD/61	-0,11		SLD/61	-0,99		SLD/61	-0,26
	SLD/62	-6,39		SLD/62	-3,31		SLD/62	-7,85		SLD/62	-4,05
	SLD/63	-0,61		SLD/63	-0,11		SLD/63	-0,99		SLD/63	-0,26
	SLD/64	-6,39		SLD/64	-3,31		SLD/64	-7,85		SLD/64	-4,05
	SLD/65	-0,92		SLD/65	-0,31		SLD/65	-1,38		SLD/65	-0,52
	SLD/66	-6,70		SLD/66	-3,52		SLD/66	-8,24		SLD/66	-4,31
	SLD/67	-0,92		SLD/67	-0,31		SLD/67	-1,38		SLD/67	-0,52
	SLD/68	-6,70		SLD/68	-3,52		SLD/68	-8,24		SLD/68	-4,31
	SLD/77	-0,92		SLD/77	-0,51		SLD/77	-1,25		SLD/77	-0,68
	SLD/78	-0,70		SLD/78	-0,34		SLD/78	-0,96		SLD/78	-0,47
	SLD/79	-2,85		SLD/79	-1,57		SLD/79	-3,53		SLD/79	-1,95
	SLD/80	-2,63		SLD/80	-1,40		SLD/80	-3,25		SLD/80	-1,73
	SLD/81	-0,92		SLD/81	-0,51		SLD/81	-1,25		SLD/81	-0,68
	SLD/82	-0,70		SLD/82	-0,34		SLD/82	-0,96		SLD/82	-0,47
	SLD/83	-2,85		SLD/83	-1,57		SLD/83	-3,53		SLD/83	-1,95
	SLD/84	-2,63		SLD/84	-1,40		SLD/84	-3,25		SLD/84	-1,73
Y+	SLD/89	-3,56	Y+	SLD/89	-1,90	Y+	SLD/89	-4,43	Y+	SLD/89	-2,36
	SLD/93	-1,17		SLD/93	-0,63		SLD/93	-1,56		SLD/93	-0,84
	SLD/94	-0,95		SLD/94	-0,46		SLD/94	-1,28		SLD/94	-0,63
	SLD/95	-3,10		SLD/95	-1,70		SLD/95	-3,85		SLD/95	-2,11
	SLD/96	-2,88		SLD/96	-1,53		SLD/96	-3,57		SLD/96	-1,89
	SLD/97	-1,17		SLD/97	-0,63		SLD/97	-1,56		SLD/97	-0,84
	SLD/98	-0,95		SLD/98	-0,46		SLD/98	-1,28		SLD/98	-0,63
	SLD/99	-3,10		SLD/99	-1,70		SLD/99	-3,85		SLD/99	-2,11
	SLD/100	-2,88		SLD/100	-1,53		SLD/100	-3,57		SLD/100	-1,89
37	SLD/1	-1,25	38	SLD/1	-0,70	39	SLD/1	-1,02	40	SLD/1	-0,58
	SLD/2	-4,59		SLD/2	-2,55		SLD/2	-3,41		SLD/2	-1,89
	SLD/3	-0,91		SLD/3	-0,45		SLD/3	-0,77		SLD/3	-0,39
	SLD/4	-4,26		SLD/4	-2,29		SLD/4	-3,15		SLD/4	-1,69
	SLD/5	-0,56		SLD/5	0,02		SLD/5	-0,50		SLD/5	-0,03
	SLD/6	-3,91		SLD/6	-1,83		SLD/6	-2,88		SLD/6	-1,33
	SLD/7	-0,23		SLD/7	0,27		SLD/7	-0,24		SLD/7	0,17
	SLD/8	-3,58		SLD/8	-1,57		SLD/8	-2,63		SLD/8	-1,14
	SLD/9	-1,02		SLD/9	-0,29		SLD/9	-0,84		SLD/9	-0,25
	SLD/10	-4,37		SLD/10	-2,13		SLD/10	-3,23		SLD/10	-1,56
	SLD/11	-0,68		SLD/11	-0,03		SLD/11	-0,59		SLD/11	-0,06
	SLD/12	-4,03		SLD/12	-1,87		SLD/12	-2,97		SLD/12	-1,37
	SLD/13	-2,68		SLD/13	-1,44		SLD/13	-2,11		SLD/13	-1,14
	SLD/14	-6,02		SLD/14	-3,28		SLD/14	-4,49		SLD/14	-2,45
	SLD/15	-2,34		SLD/15	-1,19		SLD/15	-1,85		SLD/15	-0,95
	SLD/16	-5,69		SLD/16	-3,03		SLD/16	-4,24		SLD/16	-2,25
	SLD/17	-1,99		SLD/17	-0,72		SLD/17	-1,59		SLD/17	-0,59
	SLD/18	-5,34		SLD/18	-2,56		SLD/18	-3,97		SLD/18	-1,89
	SLD/19	-1,66		SLD/19	-0,47		SLD/19	-1,33		SLD/19	-0,39
	SLD/20	-5,01		SLD/20	-2,31		SLD/20	-3,71		SLD/20	-1,70
	SLD/21	-2,45		SLD/21	-1,02		SLD/21	-1,93		SLD/21	-0,82
	SLD/22	-5,80		SLD/22	-2,87		SLD/22	-4,31		SLD/22	-2,12
	SLD/23	-2,11		SLD/23	-0,77		SLD/23	-1,67		SLD/23	-0,62
	SLD/24	-5,46		SLD/24	-2,61		SLD/24	-4,06		SLD/24	-1,93
	SLD/25	-2,72		SLD/25	-1,51		SLD/25	-2,15		SLD/25	-1,19
	SLD/26	-6,07		SLD/26	-3,35		SLD/26	-4,53		SLD/26	-2,50
	SLD/27	-2,72		SLD/27	-1,51		SLD/27	-2,15		SLD/27	-1,19
	SLD/28	-6,07		SLD/28	-3,35		SLD/28	-4,53		SLD/28	-2,50
	SLD/29	-2,04		SLD/29	-0,79		SLD/29	-1,62		SLD/29	-0,64

RISULTANTI SOLLECITAZIONI NODI PLATEE - SLD

Nod3d N.ro	Combinazione N.ro	Fz (t)	Nod3d N.ro	Combinazione N.ro	Fz (t)	Nod3d N.ro	Combinazione N.ro	Fz (t)	Nod3d N.ro	Combinazione N.ro	Fz (t)
	SLD/30	-5,39		SLD/30	-2,63		SLD/30	-4,01		SLD/30	-1,95
	SLD/31	-2,04		SLD/31	-0,79		SLD/31	-1,62		SLD/31	-0,64
	SLD/32	-5,39		SLD/32	-2,63		SLD/32	-4,01		SLD/32	-1,95
	SLD/33	-2,50		SLD/33	-1,10		SLD/33	-1,97		SLD/33	-0,87
	SLD/34	-5,84		SLD/34	-2,94		SLD/34	-4,35		SLD/34	-2,18
	SLD/35	-2,50		SLD/35	-1,10		SLD/35	-1,97		SLD/35	-0,87
	SLD/36	-5,84		SLD/36	-2,94		SLD/36	-4,35		SLD/36	-2,18
	SLD/37	-0,13		SLD/37	-0,09		SLD/37	-0,23		SLD/37	-0,14
	SLD/38	-5,71		SLD/38	-3,16		SLD/38	-4,20		SLD/38	-2,32
	SLD/39	0,21		SLD/39	0,16		SLD/39	0,03		SLD/39	0,05
	SLD/40	-5,37		SLD/40	-2,91		SLD/40	-3,95		SLD/40	-2,13
	SLD/41	0,38		SLD/41	0,45		SLD/41	0,16		SLD/41	0,27
	SLD/42	-5,20		SLD/42	-2,62		SLD/42	-3,81		SLD/42	-1,91
	SLD/43	0,72		SLD/43	0,70		SLD/43	0,42		SLD/43	0,46
	SLD/44	-4,86		SLD/44	-2,37		SLD/44	-3,55		SLD/44	-1,71
	SLD/45	0,04		SLD/45	0,22		SLD/45	-0,09		SLD/45	0,10
	SLD/46	-5,54		SLD/46	-2,85		SLD/46	-4,07		SLD/46	-2,08
	SLD/47	0,38		SLD/47	0,48		SLD/47	0,16		SLD/47	0,29
	SLD/48	-5,20		SLD/48	-2,59		SLD/48	-3,81		SLD/48	-1,89
	SLD/49	-1,56		SLD/49	-0,83		SLD/49	-1,31		SLD/49	-0,70
	SLD/50	-7,14		SLD/50	-3,90		SLD/50	-5,29		SLD/50	-2,88
	SLD/51	-1,22		SLD/51	-0,57		SLD/51	-1,06		SLD/51	-0,51
	SLD/52	-6,80		SLD/52	-3,64		SLD/52	-5,03		SLD/52	-2,69
	SLD/53	-1,05		SLD/53	-0,29		SLD/53	-0,92		SLD/53	-0,29
	SLD/54	-6,63		SLD/54	-3,36		SLD/54	-4,90		SLD/54	-2,47
	SLD/55	-0,71		SLD/55	-0,03		SLD/55	-0,67		SLD/55	-0,10
	SLD/56	-6,29		SLD/56	-3,10		SLD/56	-4,64		SLD/56	-2,27
	SLD/57	-1,39		SLD/57	-0,51		SLD/57	-1,18		SLD/57	-0,46
	SLD/58	-6,97		SLD/58	-3,58		SLD/58	-5,15		SLD/58	-2,64
	SLD/59	-1,05		SLD/59	-0,26		SLD/59	-0,92		SLD/59	-0,27
	SLD/60	-6,63		SLD/60	-3,33		SLD/60	-4,90		SLD/60	-2,45
	SLD/61	-1,10		SLD/61	-0,36		SLD/61	-0,96		SLD/61	-0,34
	SLD/62	-6,68		SLD/62	-3,43		SLD/62	-4,93		SLD/62	-2,52
	SLD/63	-1,10		SLD/63	-0,36		SLD/63	-0,96		SLD/63	-0,34
	SLD/64	-6,68		SLD/64	-3,43		SLD/64	-4,93		SLD/64	-2,52
	SLD/65	-1,44		SLD/65	-0,59		SLD/65	-1,22		SLD/65	-0,51
	SLD/66	-7,02		SLD/66	-3,66		SLD/66	-5,19		SLD/66	-2,69
	SLD/67	-1,44		SLD/67	-0,59		SLD/67	-1,22		SLD/67	-0,51
	SLD/68	-7,02		SLD/68	-3,66		SLD/68	-5,19		SLD/68	-2,69
	SLD/77	-1,17		SLD/77	-0,65		SLD/77	-0,94		SLD/77	-0,52
	SLD/78	-0,93		SLD/78	-0,46		SLD/78	-0,75		SLD/78	-0,37
	SLD/79	-3,03		SLD/79	-1,67		SLD/79	-2,26		SLD/79	-1,24
	SLD/80	-2,79		SLD/80	-1,48		SLD/80	-2,07		SLD/80	-1,10
	SLD/81	-1,17		SLD/81	-0,65		SLD/81	-0,94		SLD/81	-0,52
	SLD/82	-0,93		SLD/82	-0,46		SLD/82	-0,75		SLD/82	-0,37
	SLD/83	-3,03		SLD/83	-1,67		SLD/83	-2,26		SLD/83	-1,24
	SLD/84	-2,79		SLD/84	-1,48		SLD/84	-2,07		SLD/84	-1,10
Y+	SLD/89	-3,83	Y+	SLD/89	-2,04	Y+	SLD/89	-2,86	Y+	SLD/89	-1,52
	SLD/93	-1,45		SLD/93	-0,79		SLD/93	-1,15		SLD/93	-0,62
	SLD/94	-1,20		SLD/94	-0,60		SLD/94	-0,96		SLD/94	-0,48
	SLD/95	-3,31		SLD/95	-1,81		SLD/95	-2,47		SLD/95	-1,35
	SLD/96	-3,06		SLD/96	-1,62		SLD/96	-2,28		SLD/96	-1,21
	SLD/97	-1,45		SLD/97	-0,79		SLD/97	-1,15		SLD/97	-0,62
	SLD/98	-1,20		SLD/98	-0,60		SLD/98	-0,96		SLD/98	-0,48
	SLD/99	-3,31		SLD/99	-1,81		SLD/99	-2,47		SLD/99	-1,35
	SLD/100	-3,06		SLD/100	-1,62		SLD/100	-2,28		SLD/100	-1,21
41	SLD/1	-1,47	42	SLD/1	-0,83	43	SLD/1	-1,89	44	SLD/1	-1,08
	SLD/2	-4,35		SLD/2	-2,40		SLD/2	-4,53		SLD/2	-2,50
	SLD/3	-1,14		SLD/3	-0,58		SLD/3	-1,52		SLD/3	-0,79
	SLD/4	-4,01		SLD/4	-2,15		SLD/4	-4,16		SLD/4	-2,22
	SLD/5	-0,77		SLD/5	-0,10		SLD/5	-1,09		SLD/5	-0,24
	SLD/6	-3,65		SLD/6	-1,67		SLD/6	-3,73		SLD/6	-1,66
	SLD/7	-0,44		SLD/7	0,16		SLD/7	-0,72		SLD/7	0,04
	SLD/8	-3,31		SLD/8	-1,41		SLD/8	-3,36		SLD/8	-1,38
	SLD/9	-1,22		SLD/9	-0,40		SLD/9	-1,58		SLD/9	-0,57
	SLD/10	-4,10		SLD/10	-1,97		SLD/10	-4,22		SLD/10	-1,99
	SLD/11	-0,89		SLD/11	-0,14		SLD/11	-1,21		SLD/11	-0,29
	SLD/12	-3,76		SLD/12	-1,71		SLD/12	-3,85		SLD/12	-1,71
	SLD/13	-2,90		SLD/13	-1,57		SLD/13	-3,48		SLD/13	-1,89
	SLD/14	-5,78		SLD/14	-3,14		SLD/14	-6,11		SLD/14	-3,31
	SLD/15	-2,57		SLD/15	-1,32		SLD/15	-3,10		SLD/15	-1,61
	SLD/16	-5,44		SLD/16	-2,89		SLD/16	-5,74		SLD/16	-3,03
	SLD/17	-2,20		SLD/17	-0,83		SLD/17	-2,68		SLD/17	-1,06
	SLD/18	-5,08		SLD/18	-2,40		SLD/18	-5,31		SLD/18	-2,48
	SLD/19	-1,87		SLD/19	-0,58		SLD/19	-2,30		SLD/19	-0,78
	SLD/20	-4,74		SLD/20	-2,15		SLD/20	-4,94		SLD/20	-2,20
	SLD/21	-2,65		SLD/21	-1,13		SLD/21	-3,17		SLD/21	-1,38
	SLD/22	-5,52		SLD/22	-2,70		SLD/22	-5,80		SLD/22	-2,81
	SLD/23	-2,32		SLD/23	-0,88		SLD/23	-2,79		SLD/23	-1,10
	SLD/24	-5,19		SLD/24	-2,45		SLD/24	-5,43		SLD/24	-2,53
	SLD/25	-2,95		SLD/25	-1,64		SLD/25	-3,53		SLD/25	-1,97
	SLD/26	-5,82		SLD/26	-3,21		SLD/26	-6,16		SLD/26	-3,39
	SLD/27	-2,95		SLD/27	-1,64		SLD/27	-3,53		SLD/27	-1,97
	SLD/28	-5,82		SLD/28	-3,21		SLD/28	-6,16		SLD/28	-3,39

RISULTANTI SOLLECITAZIONI NODI PLATEE - SLD

Nod3d N.ro	Combinazione N.ro	Fz (t)	Nod3d N.ro	Combinazione N.ro	Fz (t)	Nod3d N.ro	Combinazione N.ro	Fz (t)	Nod3d N.ro	Combinazione N.ro	Fz (t)
	SLD/29	-2,25		SLD/29	-0,91		SLD/29	-2,73		SLD/29	-1,14
	SLD/30	-5,12		SLD/30	-2,47		SLD/30	-5,36		SLD/30	-2,56
	SLD/31	-2,25		SLD/31	-0,91		SLD/31	-2,73		SLD/31	-1,14
	SLD/32	-5,12		SLD/32	-2,47		SLD/32	-5,36		SLD/32	-2,56
	SLD/33	-2,70		SLD/33	-1,21		SLD/33	-3,22		SLD/33	-1,46
	SLD/34	-5,57		SLD/34	-2,77		SLD/34	-5,85		SLD/34	-2,88
	SLD/35	-2,70		SLD/35	-1,21		SLD/35	-3,22		SLD/35	-1,46
	SLD/36	-5,57		SLD/36	-2,77		SLD/36	-5,85		SLD/36	-2,88
	SLD/37	-0,52		SLD/37	-0,31		SLD/37	-1,02		SLD/37	-0,60
	SLD/38	-5,30		SLD/38	-2,93		SLD/38	-5,41		SLD/38	-2,97
	SLD/39	-0,18		SLD/39	-0,06		SLD/39	-0,64		SLD/39	-0,32
	SLD/40	-4,97		SLD/40	-2,67		SLD/40	-5,03		SLD/40	-2,69
	SLD/41	0,01		SLD/41	0,24		SLD/41	-0,42		SLD/41	0,03
	SLD/42	-4,78		SLD/42	-2,37		SLD/42	-4,81		SLD/42	-2,34
	SLD/43	0,34		SLD/43	0,49		SLD/43	-0,05		SLD/43	0,31
	SLD/44	-4,44		SLD/44	-2,12		SLD/44	-4,43		SLD/44	-2,06
	SLD/45	-0,33		SLD/45	0,02		SLD/45	-0,78		SLD/45	-0,22
	SLD/46	-5,12		SLD/46	-2,60		SLD/46	-5,17		SLD/46	-2,59
	SLD/47	0,01		SLD/47	0,27		SLD/47	-0,41		SLD/47	0,06
	SLD/48	-4,78		SLD/48	-2,34		SLD/48	-4,80		SLD/48	-2,31
	SLD/49	-1,95		SLD/49	-1,05		SLD/49	-2,60		SLD/49	-1,42
	SLD/50	-6,73		SLD/50	-3,66		SLD/50	-6,99		SLD/50	-3,79
	SLD/51	-1,61		SLD/51	-0,80		SLD/51	-2,23		SLD/51	-1,14
	SLD/52	-6,40		SLD/52	-3,41		SLD/52	-6,62		SLD/52	-3,51
	SLD/53	-1,42		SLD/53	-0,50		SLD/53	-2,00		SLD/53	-0,79
	SLD/54	-6,21		SLD/54	-3,11		SLD/54	-6,39		SLD/54	-3,16
	SLD/55	-1,08		SLD/55	-0,24		SLD/55	-1,63		SLD/55	-0,51
	SLD/56	-5,87		SLD/56	-2,86		SLD/56	-6,02		SLD/56	-2,88
	SLD/57	-1,76		SLD/57	-0,72		SLD/57	-2,37		SLD/57	-1,04
	SLD/58	-6,54		SLD/58	-3,34		SLD/58	-6,76		SLD/58	-3,41
	SLD/59	-1,42		SLD/59	-0,47		SLD/59	-1,99		SLD/59	-0,76
	SLD/60	-6,21		SLD/60	-3,08		SLD/60	-6,38		SLD/60	-3,13
	SLD/61	-1,47		SLD/61	-0,57		SLD/61	-2,05		SLD/61	-0,87
	SLD/62	-6,26		SLD/62	-3,18		SLD/62	-6,44		SLD/62	-3,24
	SLD/63	-1,47		SLD/63	-0,57		SLD/63	-2,05		SLD/63	-0,87
	SLD/64	-6,26		SLD/64	-3,18		SLD/64	-6,44		SLD/64	-3,24
	SLD/65	-1,80		SLD/65	-0,79		SLD/65	-2,42		SLD/65	-1,12
	SLD/66	-6,59		SLD/66	-3,41		SLD/66	-6,81		SLD/66	-3,49
	SLD/67	-1,80		SLD/67	-0,79		SLD/67	-2,42		SLD/67	-1,12
	SLD/68	-6,59		SLD/68	-3,41		SLD/68	-6,81		SLD/68	-3,49
	SLD/77	-1,30		SLD/77	-0,72		SLD/77	-1,58		SLD/77	-0,88
	SLD/78	-1,05		SLD/78	-0,53		SLD/78	-1,31		SLD/78	-0,67
	SLD/79	-2,90		SLD/79	-1,59		SLD/79	-3,05		SLD/79	-1,67
	SLD/80	-2,65		SLD/80	-1,40		SLD/80	-2,77		SLD/80	-1,46
	SLD/81	-1,30		SLD/81	-0,72		SLD/81	-1,58		SLD/81	-0,88
	SLD/82	-1,05		SLD/82	-0,53		SLD/82	-1,31		SLD/82	-0,67
	SLD/83	-2,90		SLD/83	-1,59		SLD/83	-3,05		SLD/83	-1,67
	SLD/84	-2,65		SLD/84	-1,40		SLD/84	-2,77		SLD/84	-1,46
Y+	SLD/89	-3,69	Y+	SLD/89	-1,96	Y+	SLD/89	-3,92	Y+	SLD/89	-2,07
	SLD/93	-1,58		SLD/93	-0,86		SLD/93	-1,89		SLD/93	-1,03
	SLD/94	-1,33		SLD/94	-0,67		SLD/94	-1,62		SLD/94	-0,83
	SLD/95	-3,17		SLD/95	-1,73		SLD/95	-3,35		SLD/95	-1,82
	SLD/96	-2,93		SLD/96	-1,54		SLD/96	-3,08		SLD/96	-1,62
	SLD/97	-1,58		SLD/97	-0,86		SLD/97	-1,89		SLD/97	-1,03
	SLD/98	-1,33		SLD/98	-0,67		SLD/98	-1,62		SLD/98	-0,83
	SLD/99	-3,17		SLD/99	-1,73		SLD/99	-3,35		SLD/99	-1,82
	SLD/100	-2,93		SLD/100	-1,54		SLD/100	-3,08		SLD/100	-1,62
45	SLD/1	-1,92	46	SLD/1	-1,09	47	SLD/1	-1,85	48	SLD/1	-1,05
	SLD/2	-3,08		SLD/2	-1,69		SLD/2	-2,52		SLD/2	-1,37
	SLD/3	-1,63		SLD/3	-0,87		SLD/3	-1,60		SLD/3	-0,86
	SLD/4	-2,79		SLD/4	-1,47		SLD/4	-2,27		SLD/4	-1,18
	SLD/5	-1,26		SLD/5	-0,41		SLD/5	-1,27		SLD/5	-0,45
	SLD/6	-2,42		SLD/6	-1,00		SLD/6	-1,93		SLD/6	-0,77
	SLD/7	-0,97		SLD/7	-0,19		SLD/7	-1,01		SLD/7	-0,26
	SLD/8	-2,13		SLD/8	-0,78		SLD/8	-1,68		SLD/8	-0,57
	SLD/9	-1,64		SLD/9	-0,66		SLD/9	-1,59		SLD/9	-0,67
	SLD/10	-2,80		SLD/10	-1,25		SLD/10	-2,26		SLD/10	-0,98
	SLD/11	-1,35		SLD/11	-0,44		SLD/11	-1,34		SLD/11	-0,47
	SLD/12	-2,50		SLD/12	-1,04		SLD/12	-2,00		SLD/12	-0,79
	SLD/13	-3,16		SLD/13	-1,73		SLD/13	-2,94		SLD/13	-1,61
	SLD/14	-4,32		SLD/14	-2,32		SLD/14	-3,61		SLD/14	-1,93
	SLD/15	-2,87		SLD/15	-1,51		SLD/15	-2,68		SLD/15	-1,42
	SLD/16	-4,03		SLD/16	-2,11		SLD/16	-3,35		SLD/16	-1,74
	SLD/17	-2,50		SLD/17	-1,05		SLD/17	-2,35		SLD/17	-1,01
	SLD/18	-3,66		SLD/18	-1,64		SLD/18	-3,02		SLD/18	-1,33
	SLD/19	-2,21		SLD/19	-0,83		SLD/19	-2,10		SLD/19	-0,82
	SLD/20	-3,37		SLD/20	-1,42		SLD/20	-2,76		SLD/20	-1,13
	SLD/21	-2,88		SLD/21	-1,30		SLD/21	-2,68		SLD/21	-1,23
	SLD/22	-4,03		SLD/22	-1,89		SLD/22	-3,34		SLD/22	-1,54
	SLD/23	-2,59		SLD/23	-1,08		SLD/23	-2,42		SLD/23	-1,03
	SLD/24	-3,74		SLD/24	-1,67		SLD/24	-3,09		SLD/24	-1,35
	SLD/25	-3,20		SLD/25	-1,79		SLD/25	-2,98		SLD/25	-1,67
	SLD/26	-4,36		SLD/26	-2,39		SLD/26	-3,64		SLD/26	-1,99
	SLD/27	-3,20		SLD/27	-1,79		SLD/27	-2,98		SLD/27	-1,67

RISULTANTI SOLLECITAZIONI NODI PLATEE - SLD

Nod3d N.ro	Combinazione N.ro	Fz (t)	Nod3d N.ro	Combinazione N.ro	Fz (t)	Nod3d N.ro	Combinazione N.ro	Fz (t)	Nod3d N.ro	Combinazione N.ro	Fz (t)
	SLD/28	-4,36		SLD/28	-2,39		SLD/28	-3,64		SLD/28	-1,99
	SLD/29	-2,54		SLD/29	-1,11		SLD/29	-2,39		SLD/29	-1,06
	SLD/30	-3,70		SLD/30	-1,70		SLD/30	-3,05		SLD/30	-1,38
	SLD/31	-2,54		SLD/31	-1,11		SLD/31	-2,39		SLD/31	-1,06
	SLD/32	-3,70		SLD/32	-1,70		SLD/32	-3,05		SLD/32	-1,38
	SLD/33	-2,92		SLD/33	-1,36		SLD/33	-2,71		SLD/33	-1,28
	SLD/34	-4,08		SLD/34	-1,96		SLD/34	-3,38		SLD/34	-1,60
	SLD/35	-2,92		SLD/35	-1,36		SLD/35	-2,71		SLD/35	-1,28
	SLD/36	-4,08		SLD/36	-1,96		SLD/36	-3,38		SLD/36	-1,60
	SLD/37	-1,54		SLD/37	-0,90		SLD/37	-1,63		SLD/37	-0,95
	SLD/38	-3,47		SLD/38	-1,88		SLD/38	-2,74		SLD/38	-1,48
	SLD/39	-1,25		SLD/39	-0,68		SLD/39	-1,38		SLD/39	-0,76
	SLD/40	-3,18		SLD/40	-1,66		SLD/40	-2,49		SLD/40	-1,29
	SLD/41	-1,04		SLD/41	-0,38		SLD/41	-1,19		SLD/41	-0,49
	SLD/42	-2,97		SLD/42	-1,37		SLD/42	-2,30		SLD/42	-1,02
	SLD/43	-0,75		SLD/43	-0,16		SLD/43	-0,94		SLD/43	-0,30
	SLD/44	-2,68		SLD/44	-1,15		SLD/44	-2,05		SLD/44	-0,83
	SLD/45	-1,32		SLD/45	-0,57		SLD/45	-1,43		SLD/45	-0,66
	SLD/46	-3,25		SLD/46	-1,56		SLD/46	-2,54		SLD/46	-1,19
	SLD/47	-1,03		SLD/47	-0,35		SLD/47	-1,18		SLD/47	-0,46
	SLD/48	-2,96		SLD/48	-1,34		SLD/48	-2,29		SLD/48	-1,00
	SLD/49	-2,78		SLD/49	-1,53		SLD/49	-2,72		SLD/49	-1,51
	SLD/50	-4,71		SLD/50	-2,52		SLD/50	-3,83		SLD/50	-2,04
	SLD/51	-2,48		SLD/51	-1,31		SLD/51	-2,46		SLD/51	-1,32
	SLD/52	-4,41		SLD/52	-2,30		SLD/52	-3,57		SLD/52	-1,85
	SLD/53	-2,28		SLD/53	-1,02		SLD/53	-2,28		SLD/53	-1,05
	SLD/54	-4,21		SLD/54	-2,01		SLD/54	-3,39		SLD/54	-1,58
	SLD/55	-1,99		SLD/55	-0,80		SLD/55	-2,02		SLD/55	-0,86
	SLD/56	-3,92		SLD/56	-1,79		SLD/56	-3,13		SLD/56	-1,39
	SLD/57	-2,56		SLD/57	-1,21		SLD/57	-2,52		SLD/57	-1,22
	SLD/58	-4,49		SLD/58	-2,20		SLD/58	-3,63		SLD/58	-1,75
	SLD/59	-2,27		SLD/59	-0,99		SLD/59	-2,26		SLD/59	-1,02
	SLD/60	-4,20		SLD/60	-1,98		SLD/60	-3,37		SLD/60	-1,56
	SLD/61	-2,32		SLD/61	-1,08		SLD/61	-2,31		SLD/61	-1,11
	SLD/62	-4,25		SLD/62	-2,07		SLD/62	-3,42		SLD/62	-1,64
	SLD/63	-2,32		SLD/63	-1,08		SLD/63	-2,31		SLD/63	-1,11
	SLD/64	-4,25		SLD/64	-2,07		SLD/64	-3,42		SLD/64	-1,64
	SLD/65	-2,60		SLD/65	-1,27		SLD/65	-2,56		SLD/65	-1,27
	SLD/66	-4,53		SLD/66	-2,26		SLD/66	-3,67		SLD/66	-1,80
	SLD/67	-2,60		SLD/67	-1,27		SLD/67	-2,56		SLD/67	-1,27
	SLD/68	-4,53		SLD/68	-2,26		SLD/68	-3,67		SLD/68	-1,80
	SLD/77	-1,48		SLD/77	-0,83		SLD/77	-1,39		SLD/77	-0,78
	SLD/78	-1,27		SLD/78	-0,66		SLD/78	-1,20		SLD/78	-0,63
	SLD/79	-2,12		SLD/79	-1,15		SLD/79	-1,76		SLD/79	-0,95
	SLD/80	-1,91		SLD/80	-0,99		SLD/80	-1,57		SLD/80	-0,81
	SLD/81	-1,48		SLD/81	-0,83		SLD/81	-1,39		SLD/81	-0,78
	SLD/82	-1,27		SLD/82	-0,66		SLD/82	-1,20		SLD/82	-0,63
	SLD/83	-2,12		SLD/83	-1,15		SLD/83	-1,76		SLD/83	-0,95
	SLD/84	-1,91		SLD/84	-0,99		SLD/84	-1,57		SLD/84	-0,81
Y+	SLD/89	-2,81	Y+	SLD/89	-1,47	Y+	SLD/89	-2,36	Y+	SLD/89	-1,23
	SLD/93	-1,72		SLD/93	-0,95		SLD/93	-1,60		SLD/93	-0,88
	SLD/94	-1,51		SLD/94	-0,79		SLD/94	-1,41		SLD/94	-0,74
	SLD/95	-2,37		SLD/95	-1,28		SLD/95	-1,97		SLD/95	-1,06
	SLD/96	-2,15		SLD/96	-1,11		SLD/96	-1,78		SLD/96	-0,92
	SLD/97	-1,72		SLD/97	-0,95		SLD/97	-1,60		SLD/97	-0,88
	SLD/98	-1,51		SLD/98	-0,79		SLD/98	-1,41		SLD/98	-0,74
	SLD/99	-2,37		SLD/99	-1,28		SLD/99	-1,97		SLD/99	-1,06
	SLD/100	-2,15		SLD/100	-1,11		SLD/100	-1,78		SLD/100	-0,92
49	SLD/1	-2,37	50	SLD/1	-1,35	51	SLD/1	-3,79	52	SLD/1	-2,16
	SLD/2	-2,66		SLD/2	-1,44		SLD/2	-2,44		SLD/2	-1,29
	SLD/3	-2,08		SLD/3	-1,13		SLD/3	-3,43		SLD/3	-1,88
	SLD/4	-2,37		SLD/4	-1,22		SLD/4	-2,07		SLD/4	-1,01
	SLD/5	-1,68		SLD/5	-0,64		SLD/5	-2,88		SLD/5	-1,24
	SLD/6	-1,97		SLD/6	-0,73		SLD/6	-1,53		SLD/6	-0,37
	SLD/7	-1,38		SLD/7	-0,42		SLD/7	-2,51		SLD/7	-0,97
	SLD/8	-1,68		SLD/8	-0,51		SLD/8	-1,16		SLD/8	-0,10
	SLD/9	-2,05		SLD/9	-0,89		SLD/9	-3,33		SLD/9	-1,55
	SLD/10	-2,34		SLD/10	-0,98		SLD/10	-1,98		SLD/10	-0,68
	SLD/11	-1,75		SLD/11	-0,67		SLD/11	-2,96		SLD/11	-1,27
	SLD/12	-2,05		SLD/12	-0,76		SLD/12	-1,61		SLD/12	-0,40
	SLD/13	-3,62		SLD/13	-2,00		SLD/13	-5,35		SLD/13	-2,96
	SLD/14	-3,92		SLD/14	-2,09		SLD/14	-4,00		SLD/14	-2,09
	SLD/15	-3,33		SLD/15	-1,77		SLD/15	-4,99		SLD/15	-2,69
	SLD/16	-3,62		SLD/16	-1,87		SLD/16	-3,63		SLD/16	-1,82
	SLD/17	-2,93		SLD/17	-1,28		SLD/17	-4,44		SLD/17	-2,05
	SLD/18	-3,22		SLD/18	-1,38		SLD/18	-3,09		SLD/18	-1,18
	SLD/19	-2,63		SLD/19	-1,06		SLD/19	-4,07		SLD/19	-1,77
	SLD/20	-2,93		SLD/20	-1,16		SLD/20	-2,72		SLD/20	-0,90
	SLD/21	-3,30		SLD/21	-1,53		SLD/21	-4,89		SLD/21	-2,35
	SLD/22	-3,59		SLD/22	-1,63		SLD/22	-3,54		SLD/22	-1,48
	SLD/23	-3,00		SLD/23	-1,31		SLD/23	-4,52		SLD/23	-2,08
	SLD/24	-3,30		SLD/24	-1,41		SLD/24	-3,17		SLD/24	-1,21
	SLD/25	-3,66		SLD/25	-2,06		SLD/25	-5,41		SLD/25	-3,04
	SLD/26	-3,96		SLD/26	-2,15		SLD/26	-4,05		SLD/26	-2,17

RISULTANTI SOLLECITAZIONI NODI PLATEE - SLD

Nod3d N.ro	Combinazione N.ro	Fz (t)	Nod3d N.ro	Combinazione N.ro	Fz (t)	Nod3d N.ro	Combinazione N.ro	Fz (t)	Nod3d N.ro	Combinazione N.ro	Fz (t)
	SLD/27	-3,66		SLD/27	-2,06		SLD/27	-5,41		SLD/27	-3,04
	SLD/28	-3,96		SLD/28	-2,15		SLD/28	-4,05		SLD/28	-2,17
	SLD/29	-2,97		SLD/29	-1,35		SLD/29	-4,49		SLD/29	-2,13
	SLD/30	-3,26		SLD/30	-1,44		SLD/30	-3,14		SLD/30	-1,26
	SLD/31	-2,97		SLD/31	-1,35		SLD/31	-4,49		SLD/31	-2,13
	SLD/32	-3,26		SLD/32	-1,44		SLD/32	-3,14		SLD/32	-1,26
	SLD/33	-3,34		SLD/33	-1,60		SLD/33	-4,94		SLD/33	-2,43
	SLD/34	-3,63		SLD/34	-1,69		SLD/34	-3,59		SLD/34	-1,56
	SLD/35	-3,34		SLD/35	-1,60		SLD/35	-4,94		SLD/35	-2,43
	SLD/36	-3,63		SLD/36	-1,69		SLD/36	-3,59		SLD/36	-1,56
	SLD/37	-2,27		SLD/37	-1,32		SLD/37	-4,25		SLD/37	-2,45
	SLD/38	-2,76		SLD/38	-1,47		SLD/38	-1,99		SLD/38	-1,00
	SLD/39	-1,98		SLD/39	-1,10		SLD/39	-3,88		SLD/39	-2,17
	SLD/40	-2,47		SLD/40	-1,25		SLD/40	-1,62		SLD/40	-0,72
	SLD/41	-1,75		SLD/41	-0,78		SLD/41	-3,56		SLD/41	-1,76
	SLD/42	-2,24		SLD/42	-0,94		SLD/42	-1,30		SLD/42	-0,31
	SLD/43	-1,46		SLD/43	-0,56		SLD/43	-3,19		SLD/43	-1,49
	SLD/44	-1,95		SLD/44	-0,72		SLD/44	-0,94		SLD/44	-0,04
	SLD/45	-2,03		SLD/45	-0,97		SLD/45	-3,90		SLD/45	-1,99
	SLD/46	-2,52		SLD/46	-1,13		SLD/46	-1,64		SLD/46	-0,54
	SLD/47	-1,74		SLD/47	-0,75		SLD/47	-3,53		SLD/47	-1,71
	SLD/48	-2,23		SLD/48	-0,91		SLD/48	-1,28		SLD/48	-0,27
	SLD/49	-3,53		SLD/49	-1,96		SLD/49	-5,81		SLD/49	-3,25
	SLD/50	-4,01		SLD/50	-2,12		SLD/50	-3,55		SLD/50	-1,80
	SLD/51	-3,23		SLD/51	-1,74		SLD/51	-5,44		SLD/51	-2,98
	SLD/52	-3,72		SLD/52	-1,90		SLD/52	-3,18		SLD/52	-1,53
	SLD/53	-3,00		SLD/53	-1,43		SLD/53	-5,12		SLD/53	-2,57
	SLD/54	-3,49		SLD/54	-1,59		SLD/54	-2,86		SLD/54	-1,12
	SLD/55	-2,71		SLD/55	-1,21		SLD/55	-4,75		SLD/55	-2,29
	SLD/56	-3,20		SLD/56	-1,37		SLD/56	-2,50		SLD/56	-0,84
	SLD/57	-3,28		SLD/57	-1,62		SLD/57	-5,46		SLD/57	-2,80
	SLD/58	-3,77		SLD/58	-1,77		SLD/58	-3,20		SLD/58	-1,35
	SLD/59	-2,99		SLD/59	-1,40		SLD/59	-5,09		SLD/59	-2,52
	SLD/60	-3,48		SLD/60	-1,55		SLD/60	-2,84		SLD/60	-1,07
	SLD/61	-3,05		SLD/61	-1,49		SLD/61	-5,17		SLD/61	-2,65
	SLD/62	-3,54		SLD/62	-1,65		SLD/62	-2,92		SLD/62	-1,20
	SLD/63	-3,05		SLD/63	-1,49		SLD/63	-5,17		SLD/63	-2,65
	SLD/64	-3,54		SLD/64	-1,65		SLD/64	-2,92		SLD/64	-1,20
	SLD/65	-3,32		SLD/65	-1,68		SLD/65	-5,51		SLD/65	-2,87
	SLD/66	-3,81		SLD/66	-1,84		SLD/66	-3,25		SLD/66	-1,43
	SLD/67	-3,32		SLD/67	-1,68		SLD/67	-5,51		SLD/67	-2,87
	SLD/68	-3,81		SLD/68	-1,84		SLD/68	-3,25		SLD/68	-1,43
	SLD/77	-1,73		SLD/77	-0,97		SLD/77	-2,62		SLD/77	-1,47
	SLD/78	-1,52		SLD/78	-0,80		SLD/78	-2,35		SLD/78	-1,26
	SLD/79	-1,90		SLD/79	-1,02		SLD/79	-1,87		SLD/79	-0,99
	SLD/80	-1,68		SLD/80	-0,86		SLD/80	-1,60		SLD/80	-0,78
	SLD/81	-1,73		SLD/81	-0,97		SLD/81	-2,62		SLD/81	-1,47
	SLD/82	-1,52		SLD/82	-0,80		SLD/82	-2,35		SLD/82	-1,26
	SLD/83	-1,90		SLD/83	-1,02		SLD/83	-1,87		SLD/83	-0,99
	SLD/84	-1,68		SLD/84	-0,86		SLD/84	-1,60		SLD/84	-0,78
Y+	SLD/89	-2,59	Y+	SLD/89	-1,34	Y+	SLD/85	-3,49	Y+	SLD/85	-1,87
	SLD/93	-1,98		SLD/93	-1,09		SLD/93	-2,93		SLD/93	-1,62
	SLD/94	-1,76		SLD/94	-0,93		SLD/94	-2,65		SLD/94	-1,42
	SLD/95	-2,14		SLD/95	-1,14		SLD/95	-2,17		SLD/95	-1,14
	SLD/96	-1,92		SLD/96	-0,98		SLD/96	-1,90		SLD/96	-0,94
	SLD/97	-1,98		SLD/97	-1,09		SLD/97	-2,93		SLD/97	-1,62
	SLD/98	-1,76		SLD/98	-0,93		SLD/98	-2,65		SLD/98	-1,42
	SLD/99	-2,14		SLD/99	-1,14		SLD/99	-2,17		SLD/99	-1,14
	SLD/100	-1,92		SLD/100	-0,98		SLD/100	-1,90		SLD/100	-0,94
53	SLD/1	-10,71	54	SLD/1	-5,57	55	SLD/1	-7,78	56	SLD/1	-4,64
	SLD/2	-0,26		SLD/2	1,23		SLD/2	-4,08		SLD/2	-5,19
	SLD/3	-10,26		SLD/3	-5,39		SLD/3	-7,30		SLD/3	-4,24
	SLD/4	0,19		SLD/4	1,41		SLD/4	-3,59		SLD/4	-4,79
	SLD/5	-10,13		SLD/5	-5,34		SLD/5	-7,22		SLD/5	-4,24
	SLD/6	0,31		SLD/6	1,46		SLD/6	-3,51		SLD/6	-4,79
	SLD/7	-9,68		SLD/7	-5,17		SLD/7	-6,73		SLD/7	-3,84
	SLD/8	0,76		SLD/8	1,63		SLD/8	-3,02		SLD/8	-4,38
	SLD/9	-10,71		SLD/9	-5,57		SLD/9	-7,86		SLD/9	-4,79
	SLD/10	-0,27		SLD/10	1,23		SLD/10	-4,15		SLD/10	-5,33
	SLD/11	-10,26		SLD/11	-5,40		SLD/11	-7,37		SLD/11	-4,39
	SLD/12	0,18		SLD/12	1,40		SLD/12	-3,66		SLD/12	-4,93
	SLD/13	-13,75		SLD/13	-6,78		SLD/13	-11,08		SLD/13	-7,36
	SLD/14	-3,30		SLD/14	0,02		SLD/14	-7,37		SLD/14	-7,91
	SLD/15	-13,30		SLD/15	-6,60		SLD/15	-10,59		SLD/15	-6,96
	SLD/16	-2,85		SLD/16	0,19		SLD/16	-6,88		SLD/16	-7,51
	SLD/17	-13,17		SLD/17	-6,56		SLD/17	-10,51		SLD/17	-6,96
	SLD/18	-2,73		SLD/18	0,24		SLD/18	-6,80		SLD/18	-7,51
	SLD/19	-12,72		SLD/19	-6,38		SLD/19	-10,02		SLD/19	-6,56
	SLD/20	-2,28		SLD/20	0,42		SLD/20	-6,31		SLD/20	-7,10
	SLD/21	-13,75		SLD/21	-6,79		SLD/21	-11,15		SLD/21	-7,51
	SLD/22	-3,31		SLD/22	0,01		SLD/22	-7,44		SLD/22	-8,06
	SLD/23	-13,30		SLD/23	-6,61		SLD/23	-10,67		SLD/23	-7,11
	SLD/24	-2,86		SLD/24	0,19		SLD/24	-6,96		SLD/24	-7,65
	SLD/25	-13,71		SLD/25	-6,75		SLD/25	-11,04		SLD/25	-7,33

RISULTANTI SOLLECITAZIONI NODI PLATEE - SLD

Nod3d N.ro	Combinazione N.ro	Fz (t)	Nod3d N.ro	Combinazione N.ro	Fz (t)	Nod3d N.ro	Combinazione N.ro	Fz (t)	Nod3d N.ro	Combinazione N.ro	Fz (t)
	SLD/26	-3,27		SLD/26	0,05		SLD/26	-7,33		SLD/26	-7,87
	SLD/27	-13,71		SLD/27	-6,75		SLD/27	-11,04		SLD/27	-7,33
	SLD/28	-3,27		SLD/28	0,05		SLD/28	-7,33		SLD/28	-7,87
	SLD/29	-13,13		SLD/29	-6,53		SLD/29	-10,47		SLD/29	-6,92
	SLD/30	-2,69		SLD/30	0,27		SLD/30	-6,76		SLD/30	-7,47
	SLD/31	-13,13		SLD/31	-6,53		SLD/31	-10,47		SLD/31	-6,92
	SLD/32	-2,69		SLD/32	0,27		SLD/32	-6,76		SLD/32	-7,47
	SLD/33	-13,71		SLD/33	-6,76		SLD/33	-11,11		SLD/33	-7,47
	SLD/34	-3,27		SLD/34	0,04		SLD/34	-7,41		SLD/34	-8,02
	SLD/35	-13,71		SLD/35	-6,76		SLD/35	-11,11		SLD/35	-7,47
	SLD/36	-3,27		SLD/36	0,04		SLD/36	-7,41		SLD/36	-8,02
	SLD/37	-14,19		SLD/37	-7,84		SLD/37	-9,02		SLD/37	-4,46
	SLD/38	3,22		SLD/38	3,50		SLD/38	-2,84		SLD/38	-5,37
	SLD/39	-13,74		SLD/39	-7,66		SLD/39	-8,53		SLD/39	-4,06
	SLD/40	3,67		SLD/40	3,67		SLD/40	-2,35		SLD/40	-4,97
	SLD/41	-13,75		SLD/41	-7,67		SLD/41	-8,59		SLD/41	-4,16
	SLD/42	3,65		SLD/42	3,67		SLD/42	-2,41		SLD/42	-5,07
	SLD/43	-13,30		SLD/43	-7,49		SLD/43	-8,11		SLD/43	-3,76
	SLD/44	4,10		SLD/44	3,84		SLD/44	-1,93		SLD/44	-4,67
	SLD/45	-14,19		SLD/45	-7,84		SLD/45	-9,08		SLD/45	-4,57
	SLD/46	3,21		SLD/46	3,49		SLD/46	-2,90		SLD/46	-5,48
	SLD/47	-13,74		SLD/47	-7,66		SLD/47	-8,59		SLD/47	-4,17
	SLD/48	3,66		SLD/48	3,67		SLD/48	-2,41		SLD/48	-5,08
	SLD/49	-17,23		SLD/49	-9,05		SLD/49	-12,31		SLD/49	-7,18
	SLD/50	0,18		SLD/50	2,28		SLD/50	-6,13		SLD/50	-8,09
	SLD/51	-16,78		SLD/51	-8,87		SLD/51	-11,83		SLD/51	-6,78
	SLD/52	0,63		SLD/52	2,46		SLD/52	-5,65		SLD/52	-7,69
	SLD/53	-16,79		SLD/53	-8,88		SLD/53	-11,89		SLD/53	-6,88
	SLD/54	0,61		SLD/54	2,45		SLD/54	-5,71		SLD/54	-7,79
	SLD/55	-16,34		SLD/55	-8,70		SLD/55	-11,40		SLD/55	-6,48
	SLD/56	1,06		SLD/56	2,63		SLD/56	-5,22		SLD/56	-7,39
	SLD/57	-17,23		SLD/57	-9,05		SLD/57	-12,37		SLD/57	-7,29
	SLD/58	0,17		SLD/58	2,28		SLD/58	-6,19		SLD/58	-8,20
	SLD/59	-16,78		SLD/59	-8,87		SLD/59	-11,88		SLD/59	-6,89
	SLD/60	0,63		SLD/60	2,46		SLD/60	-5,70		SLD/60	-7,80
	SLD/61	-16,76		SLD/61	-8,85		SLD/61	-11,85		SLD/61	-6,84
	SLD/62	0,65		SLD/62	2,48		SLD/62	-5,67		SLD/62	-7,75
	SLD/63	-16,76		SLD/63	-8,85		SLD/63	-11,85		SLD/63	-6,84
	SLD/64	0,65		SLD/64	2,48		SLD/64	-5,67		SLD/64	-7,75
	SLD/65	-17,19		SLD/65	-9,02		SLD/65	-12,33		SLD/65	-7,25
	SLD/66	0,21		SLD/66	2,31		SLD/66	-6,15		SLD/66	-8,17
	SLD/67	-17,19		SLD/67	-9,02		SLD/67	-12,33		SLD/67	-7,25
	SLD/68	0,21		SLD/68	2,31		SLD/68	-6,15		SLD/68	-8,17
	SLD/77	-6,89		SLD/77	-3,47		SLD/77	-5,34		SLD/77	-3,42
	SLD/78	-6,56		SLD/78	-3,34		SLD/78	-4,98		SLD/78	-3,13
	SLD/79	-1,09		SLD/79	0,31		SLD/79	-3,28		SLD/79	-3,73
	SLD/80	-0,76		SLD/80	0,44		SLD/80	-2,92		SLD/80	-3,43
	SLD/81	-6,89		SLD/81	-3,47		SLD/81	-5,34		SLD/81	-3,42
	SLD/82	-6,56		SLD/82	-3,34		SLD/82	-4,98		SLD/82	-3,13
	SLD/83	-1,09		SLD/83	0,31		SLD/83	-3,28		SLD/83	-3,73
	SLD/84	-0,76		SLD/84	0,44		SLD/84	-2,92		SLD/84	-3,43
Y+	SLD/85	-8,71	Y+	SLD/85	-4,20	Y+	SLD/85	-7,32	Y+	SLD/89	-5,36
	SLD/93	-7,49		SLD/93	-3,71		SLD/93	-5,99		SLD/93	-3,96
	SLD/94	-7,15		SLD/94	-3,58		SLD/94	-5,63		SLD/94	-3,66
	SLD/95	-1,69		SLD/95	0,07		SLD/95	-3,93		SLD/95	-4,26
	SLD/96	-1,35		SLD/96	0,20		SLD/96	-3,57		SLD/96	-3,97
	SLD/97	-7,49		SLD/97	-3,71		SLD/97	-5,99		SLD/97	-3,96
	SLD/98	-7,15		SLD/98	-3,58		SLD/98	-5,63		SLD/98	-3,66
	SLD/99	-1,69		SLD/99	0,07		SLD/99	-3,93		SLD/99	-4,26
	SLD/100	-1,35		SLD/100	0,20		SLD/100	-3,57		SLD/100	-3,97
57	SLD/1	-3,09	58	SLD/1	-2,69	59	SLD/1	-2,70	60	SLD/1	-2,10
	SLD/2	-4,45		SLD/2	-4,52		SLD/2	-6,67		SLD/2	-6,34
	SLD/3	-2,78		SLD/3	-2,39		SLD/3	-2,32		SLD/3	-1,75
	SLD/4	-4,14		SLD/4	-4,23		SLD/4	-6,29		SLD/4	-6,00
	SLD/5	-2,80		SLD/5	-2,43		SLD/5	-2,39		SLD/5	-1,83
	SLD/6	-4,16		SLD/6	-4,26		SLD/6	-6,36		SLD/6	-6,07
	SLD/7	-2,49		SLD/7	-2,13		SLD/7	-2,01		SLD/7	-1,49
	SLD/8	-3,85		SLD/8	-3,97		SLD/8	-5,98		SLD/8	-5,73
	SLD/9	-3,23		SLD/9	-2,84		SLD/9	-2,94		SLD/9	-2,33
	SLD/10	-4,59		SLD/10	-4,67		SLD/10	-6,91		SLD/10	-6,58
	SLD/11	-2,92		SLD/11	-2,54		SLD/11	-2,56		SLD/11	-1,99
	SLD/12	-4,28		SLD/12	-4,38		SLD/12	-6,53		SLD/12	-6,23
	SLD/13	-5,17		SLD/13	-4,68		SLD/13	-5,28		SLD/13	-4,41
	SLD/14	-6,53		SLD/14	-6,51		SLD/14	-9,25		SLD/14	-8,65
	SLD/15	-4,86		SLD/15	-4,38		SLD/15	-4,89		SLD/15	-4,07
	SLD/16	-6,22		SLD/16	-6,22		SLD/16	-8,87		SLD/16	-8,31
	SLD/17	-4,88		SLD/17	-4,42		SLD/17	-4,96		SLD/17	-4,15
	SLD/18	-6,24		SLD/18	-6,25		SLD/18	-8,94		SLD/18	-8,39
	SLD/19	-4,58		SLD/19	-4,12		SLD/19	-4,58		SLD/19	-3,80
	SLD/20	-5,94		SLD/20	-5,96		SLD/20	-8,56		SLD/20	-8,05
	SLD/21	-5,31		SLD/21	-4,83		SLD/21	-5,52		SLD/21	-4,65
	SLD/22	-6,67		SLD/22	-6,67		SLD/22	-9,49		SLD/22	-8,89
	SLD/23	-5,00		SLD/23	-4,53		SLD/23	-5,13		SLD/23	-4,31
	SLD/24	-6,36		SLD/24	-6,37		SLD/24	-9,11		SLD/24	-8,55

RISULTANTI SOLLECITAZIONI NODI PLATEE - SLD

Nod3d N.ro	Combinazione N.ro	Fz (t)	Nod3d N.ro	Combinazione N.ro	Fz (t)	Nod3d N.ro	Combinazione N.ro	Fz (t)	Nod3d N.ro	Combinazione N.ro	Fz (t)
	SLD/25	-5,14		SLD/25	-4,65		SLD/25	-5,24		SLD/25	-4,38
	SLD/26	-6,50		SLD/26	-6,49		SLD/26	-9,21		SLD/26	-8,62
	SLD/27	-5,14		SLD/27	-4,65		SLD/27	-5,24		SLD/27	-4,38
	SLD/28	-6,50		SLD/28	-6,49		SLD/28	-9,21		SLD/28	-8,62
	SLD/29	-4,86		SLD/29	-4,39		SLD/29	-4,93		SLD/29	-4,12
	SLD/30	-6,22		SLD/30	-6,23		SLD/30	-8,90		SLD/30	-8,36
	SLD/31	-4,86		SLD/31	-4,39		SLD/31	-4,93		SLD/31	-4,12
	SLD/32	-6,22		SLD/32	-6,23		SLD/32	-8,90		SLD/32	-8,36
	SLD/33	-5,28		SLD/33	-4,80		SLD/33	-5,48		SLD/33	-4,62
	SLD/34	-6,64		SLD/34	-6,64		SLD/34	-9,45		SLD/34	-8,86
	SLD/35	-5,28		SLD/35	-4,80		SLD/35	-5,48		SLD/35	-4,62
	SLD/36	-6,64		SLD/36	-6,64		SLD/36	-9,45		SLD/36	-8,86
	SLD/37	-2,63		SLD/37	-2,08		SLD/37	-1,37		SLD/37	-0,68
	SLD/38	-4,90		SLD/38	-5,14		SLD/38	-7,99		SLD/38	-7,75
	SLD/39	-2,33		SLD/39	-1,78		SLD/39	-0,99		SLD/39	-0,34
	SLD/40	-4,59		SLD/40	-4,84		SLD/40	-7,61		SLD/40	-7,41
	SLD/41	-2,42		SLD/41	-1,88		SLD/41	-1,14		SLD/41	-0,48
	SLD/42	-4,69		SLD/42	-4,94		SLD/42	-7,76		SLD/42	-7,55
	SLD/43	-2,11		SLD/43	-1,59		SLD/43	-0,76		SLD/43	-0,14
	SLD/44	-4,38		SLD/44	-4,65		SLD/44	-7,38		SLD/44	-7,21
	SLD/45	-2,74		SLD/45	-2,19		SLD/45	-1,55		SLD/45	-0,86
	SLD/46	-5,01		SLD/46	-5,25		SLD/46	-8,17		SLD/46	-7,93
	SLD/47	-2,43		SLD/47	-1,89		SLD/47	-1,17		SLD/47	-0,52
	SLD/48	-4,70		SLD/48	-4,96		SLD/48	-7,79		SLD/48	-7,59
	SLD/49	-4,72		SLD/49	-4,07		SLD/49	-3,95		SLD/49	-3,00
	SLD/50	-6,98		SLD/50	-7,13		SLD/50	-10,57		SLD/50	-10,07
	SLD/51	-4,41		SLD/51	-3,77		SLD/51	-3,57		SLD/51	-2,65
	SLD/52	-6,68		SLD/52	-6,83		SLD/52	-10,19		SLD/52	-9,72
	SLD/53	-4,50		SLD/53	-3,87		SLD/53	-3,72		SLD/53	-2,80
	SLD/54	-6,77		SLD/54	-6,93		SLD/54	-10,34		SLD/54	-9,87
	SLD/55	-4,19		SLD/55	-3,58		SLD/55	-3,34		SLD/55	-2,46
	SLD/56	-6,46		SLD/56	-6,64		SLD/56	-9,96		SLD/56	-9,53
	SLD/57	-4,82		SLD/57	-4,18		SLD/57	-4,13		SLD/57	-3,17
	SLD/58	-7,09		SLD/58	-7,24		SLD/58	-10,75		SLD/58	-10,24
	SLD/59	-4,51		SLD/59	-3,89		SLD/59	-3,75		SLD/59	-2,83
	SLD/60	-6,78		SLD/60	-6,95		SLD/60	-10,37		SLD/60	-9,90
	SLD/61	-4,47		SLD/61	-3,84		SLD/61	-3,69		SLD/61	-2,77
	SLD/62	-6,74		SLD/62	-6,90		SLD/62	-10,31		SLD/62	-9,84
	SLD/63	-4,47		SLD/63	-3,84		SLD/63	-3,69		SLD/63	-2,77
	SLD/64	-6,74		SLD/64	-6,90		SLD/64	-10,31		SLD/64	-9,84
	SLD/65	-4,79		SLD/65	-4,15		SLD/65	-4,10		SLD/65	-3,14
	SLD/66	-7,06		SLD/66	-7,21		SLD/66	-10,72		SLD/66	-10,21
	SLD/67	-4,79		SLD/67	-4,15		SLD/67	-4,10		SLD/67	-3,14
	SLD/68	-7,06		SLD/68	-7,21		SLD/68	-10,72		SLD/68	-10,21
	SLD/77	-2,36		SLD/77	-2,11		SLD/77	-2,31		SLD/77	-1,89
	SLD/78	-2,14		SLD/78	-1,90		SLD/78	-2,02		SLD/78	-1,64
	SLD/79	-3,12		SLD/79	-3,13		SLD/79	-4,51		SLD/79	-4,25
	SLD/80	-2,89		SLD/80	-2,92		SLD/80	-4,23		SLD/80	-3,99
	SLD/81	-2,36		SLD/81	-2,11		SLD/81	-2,31		SLD/81	-1,89
	SLD/82	-2,14		SLD/82	-1,90		SLD/82	-2,02		SLD/82	-1,64
	SLD/83	-3,12		SLD/83	-3,13		SLD/83	-4,51		SLD/83	-4,25
	SLD/84	-2,89		SLD/84	-2,92		SLD/84	-4,23		SLD/84	-3,99
Y+	SLD/89	-4,37	Y+	SLD/89	-4,33	Y+	SLD/89	-6,06	Y+	SLD/89	-5,63
	SLD/93	-2,77		SLD/93	-2,51		SLD/93	-2,81		SLD/93	-2,34
	SLD/94	-2,55		SLD/94	-2,29		SLD/94	-2,53		SLD/94	-2,09
	SLD/95	-3,53		SLD/95	-3,53		SLD/95	-5,02		SLD/95	-4,70
	SLD/96	-3,30		SLD/96	-3,31		SLD/96	-4,74		SLD/96	-4,45
	SLD/97	-2,77		SLD/97	-2,51		SLD/97	-2,81		SLD/97	-2,34
	SLD/98	-2,55		SLD/98	-2,29		SLD/98	-2,53		SLD/98	-2,09
	SLD/99	-3,53		SLD/99	-3,53		SLD/99	-5,02		SLD/99	-4,70
	SLD/100	-3,30		SLD/100	-3,31		SLD/100	-4,74		SLD/100	-4,45
61	SLD/1	-1,44	62	SLD/1	-1,79	63	SLD/1	-1,83	64	SLD/1	-1,28
	SLD/2	-4,87		SLD/2	-6,66		SLD/2	-7,81		SLD/2	-6,22
	SLD/3	-1,18		SLD/3	-1,45		SLD/3	-1,43		SLD/3	-0,98
	SLD/4	-4,61		SLD/4	-6,32		SLD/4	-7,42		SLD/4	-5,91
	SLD/5	-1,24		SLD/5	-1,54		SLD/5	-1,55		SLD/5	-1,08
	SLD/6	-4,67		SLD/6	-6,41		SLD/6	-7,53		SLD/6	-6,01
	SLD/7	-0,99		SLD/7	-1,19		SLD/7	-1,16		SLD/7	-0,77
	SLD/8	-4,42		SLD/8	-6,06		SLD/8	-7,14		SLD/8	-5,71
	SLD/9	-1,62		SLD/9	-2,05		SLD/9	-2,13		SLD/9	-1,54
	SLD/10	-5,05		SLD/10	-6,92		SLD/10	-8,12		SLD/10	-6,47
	SLD/11	-1,37		SLD/11	-1,70		SLD/11	-1,74		SLD/11	-1,23
	SLD/12	-4,80		SLD/12	-6,57		SLD/12	-7,72		SLD/12	-6,17
	SLD/13	-3,16		SLD/13	-4,10		SLD/13	-4,47		SLD/13	-3,34
	SLD/14	-6,59		SLD/14	-8,97		SLD/14	-10,45		SLD/14	-8,27
	SLD/15	-2,91		SLD/15	-3,76		SLD/15	-4,07		SLD/15	-3,03
	SLD/16	-6,34		SLD/16	-8,63		SLD/16	-10,06		SLD/16	-7,96
	SLD/17	-2,97		SLD/17	-3,85		SLD/17	-4,19		SLD/17	-3,13
	SLD/18	-6,40		SLD/18	-8,72		SLD/18	-10,17		SLD/18	-8,06
	SLD/19	-2,72		SLD/19	-3,51		SLD/19	-3,80		SLD/19	-2,83
	SLD/20	-6,15		SLD/20	-8,38		SLD/20	-9,78		SLD/20	-7,76
	SLD/21	-3,35		SLD/21	-4,36		SLD/21	-4,77		SLD/21	-3,59
	SLD/22	-6,78		SLD/22	-9,23		SLD/22	-10,75		SLD/22	-8,52
	SLD/23	-3,10		SLD/23	-4,02		SLD/23	-4,38		SLD/23	-3,29

RISULTANTI SOLLECITAZIONI NODI PLATEE - SLD

Nod3d N.ro	Combinazione N.ro	Fz (t)	Nod3d N.ro	Combinazione N.ro	Fz (t)	Nod3d N.ro	Combinazione N.ro	Fz (t)	Nod3d N.ro	Combinazione N.ro	Fz (t)
	SLD/24	-6,53		SLD/24	-8,89		SLD/24	-10,36		SLD/24	-8,22
	SLD/25	-3,14		SLD/25	-4,07		SLD/25	-4,43		SLD/25	-3,31
	SLD/26	-6,57		SLD/26	-8,94		SLD/26	-10,41		SLD/26	-8,24
	SLD/27	-3,14		SLD/27	-4,07		SLD/27	-4,43		SLD/27	-3,31
	SLD/28	-6,57		SLD/28	-8,94		SLD/28	-10,41		SLD/28	-8,24
	SLD/29	-2,95		SLD/29	-3,82		SLD/29	-4,16		SLD/29	-3,10
	SLD/30	-6,38		SLD/30	-8,69		SLD/30	-10,14		SLD/30	-8,04
	SLD/31	-2,95		SLD/31	-3,82		SLD/31	-4,16		SLD/31	-3,10
	SLD/32	-6,38		SLD/32	-8,69		SLD/32	-10,14		SLD/32	-8,04
	SLD/33	-3,33		SLD/33	-4,33		SLD/33	-4,74		SLD/33	-3,56
	SLD/34	-6,76		SLD/34	-9,20		SLD/34	-10,72		SLD/34	-8,50
	SLD/35	-3,33		SLD/35	-4,33		SLD/35	-4,74		SLD/35	-3,56
	SLD/36	-6,76		SLD/36	-9,20		SLD/36	-10,72		SLD/36	-8,50
	SLD/37	-0,29		SLD/37	-0,16		SLD/37	0,17		SLD/37	0,36
	SLD/38	-6,01		SLD/38	-8,28		SLD/38	-9,80		SLD/38	-7,86
	SLD/39	-0,04		SLD/39	0,18		SLD/39	0,56		SLD/39	0,66
	SLD/40	-5,75		SLD/40	-7,94		SLD/40	-9,41		SLD/40	-7,56
	SLD/41	-0,15		SLD/41	0,02		SLD/41	0,38		SLD/41	0,51
	SLD/42	-5,87		SLD/42	-8,09		SLD/42	-9,59		SLD/42	-7,71
	SLD/43	0,11		SLD/43	0,37		SLD/43	0,77		SLD/43	0,82
	SLD/44	-5,61		SLD/44	-7,75		SLD/44	-9,20		SLD/44	-7,40
	SLD/45	-0,43		SLD/45	-0,36		SLD/45	-0,06		SLD/45	0,17
	SLD/46	-6,15		SLD/46	-8,47		SLD/46	-10,03		SLD/46	-8,05
	SLD/47	-0,18		SLD/47	-0,02		SLD/47	0,33		SLD/47	0,47
	SLD/48	-5,89		SLD/48	-8,13		SLD/48	-9,64		SLD/48	-7,75
	SLD/49	-2,02		SLD/49	-2,48		SLD/49	-2,47		SLD/49	-1,69
	SLD/50	-7,74		SLD/50	-10,60		SLD/50	-12,44		SLD/50	-9,91
	SLD/51	-1,77		SLD/51	-2,14		SLD/51	-2,08		SLD/51	-1,39
	SLD/52	-7,48		SLD/52	-10,25		SLD/52	-12,05		SLD/52	-9,61
	SLD/53	-1,88		SLD/53	-2,29		SLD/53	-2,26		SLD/53	-1,54
	SLD/54	-7,59		SLD/54	-10,41		SLD/54	-12,23		SLD/54	-9,76
	SLD/55	-1,62		SLD/55	-1,95		SLD/55	-1,87		SLD/55	-1,23
	SLD/56	-7,34		SLD/56	-10,07		SLD/56	-11,84		SLD/56	-9,46
	SLD/57	-2,16		SLD/57	-2,67		SLD/57	-2,70		SLD/57	-1,88
	SLD/58	-7,88		SLD/58	-10,79		SLD/58	-12,67		SLD/58	-10,10
	SLD/59	-1,91		SLD/59	-2,33		SLD/59	-2,31		SLD/59	-1,58
	SLD/60	-7,62		SLD/60	-10,45		SLD/60	-12,28		SLD/60	-9,80
	SLD/61	-1,86		SLD/61	-2,26		SLD/61	-2,23		SLD/61	-1,51
	SLD/62	-7,57		SLD/62	-10,38		SLD/62	-12,20		SLD/62	-9,73
	SLD/63	-1,86		SLD/63	-2,26		SLD/63	-2,23		SLD/63	-1,51
	SLD/64	-7,57		SLD/64	-10,38		SLD/64	-12,20		SLD/64	-9,73
	SLD/65	-2,14		SLD/65	-2,64		SLD/65	-2,67		SLD/65	-1,86
	SLD/66	-7,85		SLD/66	-10,76		SLD/66	-12,64		SLD/66	-10,08
	SLD/67	-2,14		SLD/67	-2,64		SLD/67	-2,67		SLD/67	-1,86
	SLD/68	-7,85		SLD/68	-10,76		SLD/68	-12,64		SLD/68	-10,08
	SLD/77	-1,34		SLD/77	-1,72		SLD/77	-1,84		SLD/77	-1,36
	SLD/78	-1,15		SLD/78	-1,47		SLD/78	-1,55		SLD/78	-1,13
	SLD/79	-3,25		SLD/79	-4,42		SLD/79	-5,17		SLD/79	-4,10
	SLD/80	-3,06		SLD/80	-4,17		SLD/80	-4,88		SLD/80	-3,87
	SLD/81	-1,34		SLD/81	-1,72		SLD/81	-1,84		SLD/81	-1,36
	SLD/82	-1,15		SLD/82	-1,47		SLD/82	-1,55		SLD/82	-1,13
	SLD/83	-3,25		SLD/83	-4,42		SLD/83	-5,17		SLD/83	-4,10
	SLD/84	-3,06		SLD/84	-4,17		SLD/84	-4,88		SLD/84	-3,87
Y+	SLD/89	-4,28	Y+	SLD/89	-5,81	Y+	SLD/89	-6,75	Y+	SLD/89	-5,33
	SLD/93	-1,68		SLD/93	-2,17		SLD/93	-2,36		SLD/93	-1,76
	SLD/94	-1,49		SLD/94	-1,92		SLD/94	-2,07		SLD/94	-1,54
	SLD/95	-3,59		SLD/95	-4,88		SLD/95	-5,68		SLD/95	-4,50
	SLD/96	-3,40		SLD/96	-4,63		SLD/96	-5,40		SLD/96	-4,28
	SLD/97	-1,68		SLD/97	-2,17		SLD/97	-2,36		SLD/97	-1,76
	SLD/98	-1,49		SLD/98	-1,92		SLD/98	-2,07		SLD/98	-1,54
	SLD/99	-3,59		SLD/99	-4,88		SLD/99	-5,68		SLD/99	-4,50
	SLD/100	-3,40		SLD/100	-4,63		SLD/100	-5,40		SLD/100	-4,28
65	SLD/1	-0,88	66	SLD/1	-0,89	67	SLD/1	-1,29	68	SLD/1	-1,82
	SLD/2	-4,35		SLD/2	-4,40		SLD/2	-6,25		SLD/2	-7,72
	SLD/3	-0,67		SLD/3	-0,68		SLD/3	-0,99		SLD/3	-1,43
	SLD/4	-4,14		SLD/4	-4,18		SLD/4	-5,95		SLD/4	-7,33
	SLD/5	-0,74		SLD/5	-0,75		SLD/5	-1,09		SLD/5	-1,54
	SLD/6	-4,21		SLD/6	-4,25		SLD/6	-6,05		SLD/6	-7,44
	SLD/7	-0,53		SLD/7	-0,54		SLD/7	-0,78		SLD/7	-1,15
	SLD/8	-4,00		SLD/8	-4,04		SLD/8	-5,74		SLD/8	-7,05
	SLD/9	-1,06		SLD/9	-1,08		SLD/9	-1,55		SLD/9	-2,12
	SLD/10	-4,53		SLD/10	-4,58		SLD/10	-6,51		SLD/10	-8,02
	SLD/11	-0,85		SLD/11	-0,86		SLD/11	-1,24		SLD/11	-1,73
	SLD/12	-4,32		SLD/12	-4,36		SLD/12	-6,20		SLD/12	-7,63
	SLD/13	-2,32		SLD/13	-2,34		SLD/13	-3,36		SLD/13	-4,45
	SLD/14	-5,78		SLD/14	-5,85		SLD/14	-8,32		SLD/14	-10,35
	SLD/15	-2,11		SLD/15	-2,13		SLD/15	-3,06		SLD/15	-4,06
	SLD/16	-5,57		SLD/16	-5,63		SLD/16	-8,01		SLD/16	-9,96
	SLD/17	-2,18		SLD/17	-2,20		SLD/17	-3,15		SLD/17	-4,16
	SLD/18	-5,64		SLD/18	-5,70		SLD/18	-8,11		SLD/18	-10,06
	SLD/19	-1,96		SLD/19	-1,99		SLD/19	-2,85		SLD/19	-3,77
	SLD/20	-5,43		SLD/20	-5,49		SLD/20	-7,81		SLD/20	-9,67
	SLD/21	-2,50		SLD/21	-2,52		SLD/21	-3,62		SLD/21	-4,75
	SLD/22	-5,96		SLD/22	-6,03		SLD/22	-8,58		SLD/22	-10,64

RISULTANTI SOLLECITAZIONI NODI PLATEE - SLD

Nod3d N.ro	Combinazione N.ro	Fz (t)	Nod3d N.ro	Combinazione N.ro	Fz (t)	Nod3d N.ro	Combinazione N.ro	Fz (t)	Nod3d N.ro	Combinazione N.ro	Fz (t)
	SLD/23	-2,29		SLD/23	-2,31		SLD/23	-3,31		SLD/23	-4,36
	SLD/24	-5,75		SLD/24	-5,81		SLD/24	-8,27		SLD/24	-10,26
	SLD/25	-2,30		SLD/25	-2,32		SLD/25	-3,33		SLD/25	-4,41
	SLD/26	-5,77		SLD/26	-5,83		SLD/26	-8,29		SLD/26	-10,31
	SLD/27	-2,30		SLD/27	-2,32		SLD/27	-3,33		SLD/27	-4,41
	SLD/28	-5,77		SLD/28	-5,83		SLD/28	-8,29		SLD/28	-10,31
	SLD/29	-2,16		SLD/29	-2,18		SLD/29	-3,13		SLD/29	-4,13
	SLD/30	-5,62		SLD/30	-5,68		SLD/30	-8,09		SLD/30	-10,03
	SLD/31	-2,16		SLD/31	-2,18		SLD/31	-3,13		SLD/31	-4,13
	SLD/32	-5,62		SLD/32	-5,68		SLD/32	-8,09		SLD/32	-10,03
	SLD/33	-2,48		SLD/33	-2,50		SLD/33	-3,59		SLD/33	-4,71
	SLD/34	-5,94		SLD/34	-6,01		SLD/34	-8,55		SLD/34	-10,61
	SLD/35	-2,48		SLD/35	-2,50		SLD/35	-3,59		SLD/35	-4,71
	SLD/36	-5,94		SLD/36	-6,01		SLD/36	-8,55		SLD/36	-10,61
	SLD/37	0,27		SLD/37	0,27		SLD/37	0,36		SLD/37	0,14
	SLD/38	-5,51		SLD/38	-5,56		SLD/38	-7,91		SLD/38	-9,69
	SLD/39	0,48		SLD/39	0,49		SLD/39	0,67		SLD/39	0,53
	SLD/40	-5,30		SLD/40	-5,35		SLD/40	-7,60		SLD/40	-9,30
	SLD/41	0,38		SLD/41	0,38		SLD/41	0,52		SLD/41	0,36
	SLD/42	-5,40		SLD/42	-5,46		SLD/42	-7,75		SLD/42	-9,47
	SLD/43	0,59		SLD/43	0,59		SLD/43	0,82		SLD/43	0,74
	SLD/44	-5,19		SLD/44	-5,24		SLD/44	-7,45		SLD/44	-9,09
	SLD/45	0,14		SLD/45	0,14		SLD/45	0,17		SLD/45	-0,08
	SLD/46	-5,64		SLD/46	-5,70		SLD/46	-8,10		SLD/46	-9,91
	SLD/47	0,35		SLD/47	0,35		SLD/47	0,47		SLD/47	0,31
	SLD/48	-5,43		SLD/48	-5,49		SLD/48	-7,79		SLD/48	-9,52
	SLD/49	-1,16		SLD/49	-1,17		SLD/49	-1,71		SLD/49	-2,48
	SLD/50	-6,94		SLD/50	-7,01		SLD/50	-9,97		SLD/50	-12,31
	SLD/51	-0,95		SLD/51	-0,96		SLD/51	-1,40		SLD/51	-2,09
	SLD/52	-6,73		SLD/52	-6,80		SLD/52	-9,67		SLD/52	-11,92
	SLD/53	-1,06		SLD/53	-1,07		SLD/53	-1,55		SLD/53	-2,27
	SLD/54	-6,83		SLD/54	-6,91		SLD/54	-9,82		SLD/54	-12,10
	SLD/55	-0,84		SLD/55	-0,85		SLD/55	-1,25		SLD/55	-1,88
	SLD/56	-6,62		SLD/56	-6,69		SLD/56	-9,51		SLD/56	-11,71
	SLD/57	-1,30		SLD/57	-1,31		SLD/57	-1,90		SLD/57	-2,70
	SLD/58	-7,07		SLD/58	-7,15		SLD/58	-10,16		SLD/58	-12,54
	SLD/59	-1,08		SLD/59	-1,10		SLD/59	-1,59		SLD/59	-2,32
	SLD/60	-6,86		SLD/60	-6,93		SLD/60	-9,86		SLD/60	-12,15
	SLD/61	-1,04		SLD/61	-1,05		SLD/61	-1,53		SLD/61	-2,23
	SLD/62	-6,82		SLD/62	-6,89		SLD/62	-9,79		SLD/62	-12,07
	SLD/63	-1,04		SLD/63	-1,05		SLD/63	-1,53		SLD/63	-2,23
	SLD/64	-6,82		SLD/64	-6,89		SLD/64	-9,79		SLD/64	-12,07
	SLD/65	-1,28		SLD/65	-1,29		SLD/65	-1,87		SLD/65	-2,67
	SLD/66	-7,06		SLD/66	-7,13		SLD/66	-10,14		SLD/66	-12,50
	SLD/67	-1,28		SLD/67	-1,29		SLD/67	-1,87		SLD/67	-2,67
	SLD/68	-7,06		SLD/68	-7,13		SLD/68	-10,14		SLD/68	-12,50
	SLD/77	-0,94		SLD/77	-0,95		SLD/77	-1,37		SLD/77	-1,83
	SLD/78	-0,79		SLD/78	-0,79		SLD/78	-1,14		SLD/78	-1,55
	SLD/79	-2,87		SLD/79	-2,90		SLD/79	-4,12		SLD/79	-5,11
	SLD/80	-2,71		SLD/80	-2,74		SLD/80	-3,90		SLD/80	-4,82
	SLD/81	-0,94		SLD/81	-0,95		SLD/81	-1,37		SLD/81	-1,83
	SLD/82	-0,79		SLD/82	-0,79		SLD/82	-1,14		SLD/82	-1,55
	SLD/83	-2,87		SLD/83	-2,90		SLD/83	-4,12		SLD/83	-5,11
	SLD/84	-2,71		SLD/84	-2,74		SLD/84	-3,90		SLD/84	-4,82
Y+	SLD/89	-3,73	Y+	SLD/89	-3,77	Y+	SLD/89	-5,36	Y+	SLD/89	-6,68
	SLD/93	-1,22		SLD/93	-1,24		SLD/93	-1,77		SLD/93	-2,35
	SLD/94	-1,07		SLD/94	-1,08		SLD/94	-1,55		SLD/94	-2,06
	SLD/95	-3,15		SLD/95	-3,18		SLD/95	-4,53		SLD/95	-5,63
	SLD/96	-2,99		SLD/96	-3,02		SLD/96	-4,30		SLD/96	-5,34
	SLD/97	-1,22		SLD/97	-1,24		SLD/97	-1,77		SLD/97	-2,35
	SLD/98	-1,07		SLD/98	-1,08		SLD/98	-1,55		SLD/98	-2,06
	SLD/99	-3,15		SLD/99	-3,18		SLD/99	-4,53		SLD/99	-5,63
	SLD/100	-2,99		SLD/100	-3,02		SLD/100	-4,30		SLD/100	-5,34
69	SLD/1	-1,80	70	SLD/1	-1,47	71	SLD/1	-2,11	72	SLD/1	-2,70
	SLD/2	-6,61		SLD/2	-4,91		SLD/2	-6,27		SLD/2	-6,55
	SLD/3	-1,45		SLD/3	-1,21		SLD/3	-1,77		SLD/3	-2,32
	SLD/4	-6,27		SLD/4	-4,65		SLD/4	-5,93		SLD/4	-6,17
	SLD/5	-1,53		SLD/5	-1,26		SLD/5	-1,83		SLD/5	-2,37
	SLD/6	-6,35		SLD/6	-4,70		SLD/6	-5,99		SLD/6	-6,22
	SLD/7	-1,19		SLD/7	-1,01		SLD/7	-1,49		SLD/7	-1,99
	SLD/8	-6,00		SLD/8	-4,44		SLD/8	-5,65		SLD/8	-5,84
	SLD/9	-2,04		SLD/9	-1,65		SLD/9	-2,33		SLD/9	-2,92
	SLD/10	-6,86		SLD/10	-5,09		SLD/10	-6,49		SLD/10	-6,77
	SLD/11	-1,70		SLD/11	-1,39		SLD/11	-1,99		SLD/11	-2,54
	SLD/12	-6,51		SLD/12	-4,83		SLD/12	-6,15		SLD/12	-6,39
	SLD/13	-4,11		SLD/13	-3,23		SLD/13	-4,43		SLD/13	-5,26
	SLD/14	-8,93		SLD/14	-6,67		SLD/14	-8,59		SLD/14	-9,11
	SLD/15	-3,77		SLD/15	-2,97		SLD/15	-4,08		SLD/15	-4,88
	SLD/16	-8,58		SLD/16	-6,41		SLD/16	-8,24		SLD/16	-8,74
	SLD/17	-3,85		SLD/17	-3,02		SLD/17	-4,15		SLD/17	-4,93
	SLD/18	-8,66		SLD/18	-6,46		SLD/18	-8,31		SLD/18	-8,79
	SLD/19	-3,50		SLD/19	-2,76		SLD/19	-3,80		SLD/19	-4,55
	SLD/20	-8,32		SLD/20	-6,20		SLD/20	-7,96		SLD/20	-8,41
	SLD/21	-4,36		SLD/21	-3,41		SLD/21	-4,65		SLD/21	-5,48

RISULTANTI SOLLECITAZIONI NODI PLATEE - SLD

Nod3d N.ro	Combinazione N.ro	Fz (t)	Nod3d N.ro	Combinazione N.ro	Fz (t)	Nod3d N.ro	Combinazione N.ro	Fz (t)	Nod3d N.ro	Combinazione N.ro	Fz (t)
	SLD/22	-9,17		SLD/22	-6,85		SLD/22	-8,81		SLD/22	-9,33
	SLD/23	-4,01		SLD/23	-3,15		SLD/23	-4,31		SLD/23	-5,10
	SLD/24	-8,83		SLD/24	-6,59		SLD/24	-8,47		SLD/24	-8,95
	SLD/25	-4,08		SLD/25	-3,21		SLD/25	-4,40		SLD/25	-5,23
	SLD/26	-8,90		SLD/26	-6,65		SLD/26	-8,56		SLD/26	-9,08
	SLD/27	-4,08		SLD/27	-3,21		SLD/27	-4,40		SLD/27	-5,23
	SLD/28	-8,90		SLD/28	-6,65		SLD/28	-8,56		SLD/28	-9,08
	SLD/29	-3,82		SLD/29	-3,00		SLD/29	-4,12		SLD/29	-4,90
	SLD/30	-8,63		SLD/30	-6,44		SLD/30	-8,28		SLD/30	-8,75
	SLD/31	-3,82		SLD/31	-3,00		SLD/31	-4,12		SLD/31	-4,90
	SLD/32	-8,63		SLD/32	-6,44		SLD/32	-8,28		SLD/32	-8,75
	SLD/33	-4,33		SLD/33	-3,39		SLD/33	-4,62		SLD/33	-5,45
	SLD/34	-9,14		SLD/34	-6,83		SLD/34	-8,78		SLD/34	-9,30
	SLD/35	-4,33		SLD/35	-3,39		SLD/35	-4,62		SLD/35	-5,45
	SLD/36	-9,14		SLD/36	-6,83		SLD/36	-8,78		SLD/36	-9,30
	SLD/37	-0,19		SLD/37	-0,33		SLD/37	-0,72		SLD/37	-1,41
	SLD/38	-8,22		SLD/38	-6,06		SLD/38	-7,66		SLD/38	-7,84
	SLD/39	0,15		SLD/39	-0,07		SLD/39	-0,38		SLD/39	-1,03
	SLD/40	-7,87		SLD/40	-5,80		SLD/40	-7,32		SLD/40	-7,46
	SLD/41	0,01		SLD/41	-0,17		SLD/41	-0,51		SLD/41	-1,17
	SLD/42	-8,02		SLD/42	-5,90		SLD/42	-7,45		SLD/42	-7,59
	SLD/43	0,35		SLD/43	0,09		SLD/43	-0,17		SLD/43	-0,79
	SLD/44	-7,67		SLD/44	-5,64		SLD/44	-7,11		SLD/44	-7,21
	SLD/45	-0,38		SLD/45	-0,46		SLD/45	-0,89		SLD/45	-1,58
	SLD/46	-8,40		SLD/46	-6,19		SLD/46	-7,82		SLD/46	-8,00
	SLD/47	-0,03		SLD/47	-0,20		SLD/47	-0,55		SLD/47	-1,20
	SLD/48	-8,06		SLD/48	-5,93		SLD/48	-7,48		SLD/48	-7,62
	SLD/49	-2,51		SLD/49	-2,08		SLD/49	-3,04		SLD/49	-3,98
	SLD/50	-10,53		SLD/50	-7,82		SLD/50	-9,97		SLD/50	-10,40
	SLD/51	-2,16		SLD/51	-1,82		SLD/51	-2,70		SLD/51	-3,60
	SLD/52	-10,19		SLD/52	-7,56		SLD/52	-9,63		SLD/52	-10,02
	SLD/53	-2,31		SLD/53	-1,93		SLD/53	-2,83		SLD/53	-3,73
	SLD/54	-10,33		SLD/54	-7,66		SLD/54	-9,76		SLD/54	-10,15
	SLD/55	-1,97		SLD/55	-1,67		SLD/55	-2,49		SLD/55	-3,35
	SLD/56	-9,99		SLD/56	-7,40		SLD/56	-9,42		SLD/56	-9,77
	SLD/57	-2,69		SLD/57	-2,22		SLD/57	-3,21		SLD/57	-4,14
	SLD/58	-10,71		SLD/58	-7,95		SLD/58	-10,14		SLD/58	-10,56
	SLD/59	-2,35		SLD/59	-1,96		SLD/59	-2,86		SLD/59	-3,76
	SLD/60	-10,37		SLD/60	-7,69		SLD/60	-9,80		SLD/60	-10,18
	SLD/61	-2,28		SLD/61	-1,91		SLD/61	-2,80		SLD/61	-3,70
	SLD/62	-10,30		SLD/62	-7,64		SLD/62	-9,73		SLD/62	-10,12
	SLD/63	-2,28		SLD/63	-1,91		SLD/63	-2,80		SLD/63	-3,70
	SLD/64	-10,30		SLD/64	-7,64		SLD/64	-9,73		SLD/64	-10,12
	SLD/65	-2,66		SLD/65	-2,20		SLD/65	-3,18		SLD/65	-4,11
	SLD/66	-10,69		SLD/66	-7,93		SLD/66	-10,11		SLD/66	-10,53
	SLD/67	-2,66		SLD/67	-2,20		SLD/67	-3,18		SLD/67	-4,11
	SLD/68	-10,69		SLD/68	-7,93		SLD/68	-10,11		SLD/68	-10,53
	SLD/77	-1,72		SLD/77	-1,37		SLD/77	-1,89		SLD/77	-2,29
	SLD/78	-1,47		SLD/78	-1,17		SLD/78	-1,64		SLD/78	-2,01
	SLD/79	-4,40		SLD/79	-3,28		SLD/79	-4,20		SLD/79	-4,44
	SLD/80	-4,14		SLD/80	-3,08		SLD/80	-3,95		SLD/80	-4,16
	SLD/81	-1,72		SLD/81	-1,37		SLD/81	-1,89		SLD/81	-2,29
	SLD/82	-1,47		SLD/82	-1,17		SLD/82	-1,64		SLD/82	-2,01
	SLD/83	-4,40		SLD/83	-3,28		SLD/83	-4,20		SLD/83	-4,44
	SLD/84	-4,14		SLD/84	-3,08		SLD/84	-3,95		SLD/84	-4,16
Y+	SLD/89	-5,78	Y+	SLD/89	-4,33	Y+	SLD/89	-5,59	Y+	SLD/89	-5,97
	SLD/93	-2,18		SLD/93	-1,71		SLD/93	-2,35		SLD/93	-2,80
	SLD/94	-1,92		SLD/94	-1,52		SLD/94	-2,10		SLD/94	-2,52
	SLD/95	-4,85		SLD/95	-3,62		SLD/95	-4,66		SLD/95	-4,94
	SLD/96	-4,60		SLD/96	-3,43		SLD/96	-4,41		SLD/96	-4,66
	SLD/97	-2,18		SLD/97	-1,71		SLD/97	-2,35		SLD/97	-2,80
	SLD/98	-1,92		SLD/98	-1,52		SLD/98	-2,10		SLD/98	-2,52
	SLD/99	-4,85		SLD/99	-3,62		SLD/99	-4,66		SLD/99	-4,94
	SLD/100	-4,60		SLD/100	-3,43		SLD/100	-4,41		SLD/100	-4,66
73	SLD/1	-2,72	74	SLD/1	-2,62	75	SLD/1	-3,34	76	SLD/1	-5,33
	SLD/2	-4,49		SLD/2	-3,69		SLD/2	-3,93		SLD/2	-3,69
	SLD/3	-2,42		SLD/3	-2,36		SLD/3	-3,04		SLD/3	-4,96
	SLD/4	-4,20		SLD/4	-3,43		SLD/4	-3,63		SLD/4	-3,31
	SLD/5	-2,44		SLD/5	-2,36		SLD/5	-3,03		SLD/5	-4,88
	SLD/6	-4,21		SLD/6	-3,43		SLD/6	-3,61		SLD/6	-3,24
	SLD/7	-2,14		SLD/7	-2,10		SLD/7	-2,73		SLD/7	-4,51
	SLD/8	-3,91		SLD/8	-3,17		SLD/8	-3,31		SLD/8	-2,86
	SLD/9	-2,85		SLD/9	-2,72		SLD/9	-3,44		SLD/9	-5,38
	SLD/10	-4,63		SLD/10	-3,79		SLD/10	-4,02		SLD/10	-3,74
	SLD/11	-2,56		SLD/11	-2,46		SLD/11	-3,14		SLD/11	-5,01
	SLD/12	-4,33		SLD/12	-3,53		SLD/12	-3,72		SLD/12	-3,36
	SLD/13	-4,73		SLD/13	-4,38		SLD/13	-5,37		SLD/13	-7,86
	SLD/14	-6,50		SLD/14	-5,45		SLD/14	-5,95		SLD/14	-6,21
	SLD/15	-4,43		SLD/15	-4,12		SLD/15	-5,07		SLD/15	-7,48
	SLD/16	-6,20		SLD/16	-5,19		SLD/16	-5,66		SLD/16	-5,84
	SLD/17	-4,44		SLD/17	-4,12		SLD/17	-5,05		SLD/17	-7,41
	SLD/18	-6,22		SLD/18	-5,19		SLD/18	-5,64		SLD/18	-5,76
	SLD/19	-4,15		SLD/19	-3,86		SLD/19	-4,75		SLD/19	-7,03
	SLD/20	-5,92		SLD/20	-4,93		SLD/20	-5,34		SLD/20	-5,39

RISULTANTI SOLLECITAZIONI NODI PLATEE - SLD

Nod3d N.ro	Combinazione N.ro	Fz (t)	Nod3d N.ro	Combinazione N.ro	Fz (t)	Nod3d N.ro	Combinazione N.ro	Fz (t)	Nod3d N.ro	Combinazione N.ro	Fz (t)
	SLD/21	-4,86		SLD/21	-4,48		SLD/21	-5,46		SLD/21	-7,91
	SLD/22	-6,63		SLD/22	-5,55		SLD/22	-6,05		SLD/22	-6,26
	SLD/23	-4,56		SLD/23	-4,22		SLD/23	-5,16		SLD/23	-7,53
	SLD/24	-6,34		SLD/24	-5,29		SLD/24	-5,75		SLD/24	-5,89
	SLD/25	-4,70		SLD/25	-4,35		SLD/25	-5,34		SLD/25	-7,83
	SLD/26	-6,47		SLD/26	-5,43		SLD/26	-5,93		SLD/26	-6,18
	SLD/27	-4,70		SLD/27	-4,35		SLD/27	-5,34		SLD/27	-7,83
	SLD/28	-6,47		SLD/28	-5,43		SLD/28	-5,93		SLD/28	-6,18
	SLD/29	-4,42		SLD/29	-4,09		SLD/29	-5,03		SLD/29	-7,38
	SLD/30	-6,19		SLD/30	-5,17		SLD/30	-5,61		SLD/30	-5,73
	SLD/31	-4,42		SLD/31	-4,09		SLD/31	-5,03		SLD/31	-7,38
	SLD/32	-6,19		SLD/32	-5,17		SLD/32	-5,61		SLD/32	-5,73
	SLD/33	-4,83		SLD/33	-4,45		SLD/33	-5,44		SLD/33	-7,87
	SLD/34	-6,61		SLD/34	-5,53		SLD/34	-6,02		SLD/34	-6,23
	SLD/35	-4,83		SLD/35	-4,45		SLD/35	-5,44		SLD/35	-7,87
	SLD/36	-6,61		SLD/36	-5,53		SLD/36	-6,02		SLD/36	-6,23
	SLD/37	-2,13		SLD/37	-2,26		SLD/37	-3,15		SLD/37	-5,88
	SLD/38	-5,09		SLD/38	-4,05		SLD/38	-4,12		SLD/38	-3,14
	SLD/39	-1,83		SLD/39	-2,00		SLD/39	-2,85		SLD/39	-5,51
	SLD/40	-4,79		SLD/40	-3,79		SLD/40	-3,82		SLD/40	-2,77
	SLD/41	-1,92		SLD/41	-2,07		SLD/41	-2,91		SLD/41	-5,54
	SLD/42	-4,87		SLD/42	-3,86		SLD/42	-3,88		SLD/42	-2,80
	SLD/43	-1,62		SLD/43	-1,81		SLD/43	-2,61		SLD/43	-5,17
	SLD/44	-4,58		SLD/44	-3,60		SLD/44	-3,59		SLD/44	-2,43
	SLD/45	-2,23		SLD/45	-2,34		SLD/45	-3,22		SLD/45	-5,91
	SLD/46	-5,18		SLD/46	-4,13		SLD/46	-4,19		SLD/46	-3,18
	SLD/47	-1,93		SLD/47	-2,08		SLD/47	-2,92		SLD/47	-5,54
	SLD/48	-4,89		SLD/48	-3,87		SLD/48	-3,89		SLD/48	-2,80
	SLD/49	-4,13		SLD/49	-4,02		SLD/49	-5,18		SLD/49	-8,41
	SLD/50	-7,09		SLD/50	-5,81		SLD/50	-6,15		SLD/50	-5,67
	SLD/51	-3,84		SLD/51	-3,76		SLD/51	-4,88		SLD/51	-8,03
	SLD/52	-6,80		SLD/52	-5,55		SLD/52	-5,85		SLD/52	-5,29
	SLD/53	-3,92		SLD/53	-3,82		SLD/53	-4,94		SLD/53	-8,07
	SLD/54	-6,88		SLD/54	-5,61		SLD/54	-5,91		SLD/54	-5,33
	SLD/55	-3,62		SLD/55	-3,56		SLD/55	-4,64		SLD/55	-7,69
	SLD/56	-6,58		SLD/56	-5,35		SLD/56	-5,61		SLD/56	-4,96
	SLD/57	-4,23		SLD/57	-4,09		SLD/57	-5,25		SLD/57	-8,44
	SLD/58	-7,19		SLD/58	-5,88		SLD/58	-6,22		SLD/58	-5,70
	SLD/59	-3,94		SLD/59	-3,83		SLD/59	-4,95		SLD/59	-8,07
	SLD/60	-6,89		SLD/60	-5,62		SLD/60	-5,92		SLD/60	-5,33
	SLD/61	-3,89		SLD/61	-3,80		SLD/61	-4,91		SLD/61	-8,04
	SLD/62	-6,85		SLD/62	-5,59		SLD/62	-5,88		SLD/62	-5,30
	SLD/63	-3,89		SLD/63	-3,80		SLD/63	-4,91		SLD/63	-8,04
	SLD/64	-6,85		SLD/64	-5,59		SLD/64	-5,88		SLD/64	-5,30
	SLD/65	-4,21		SLD/65	-4,07		SLD/65	-5,22		SLD/65	-8,41
	SLD/66	-7,16		SLD/66	-5,86		SLD/66	-6,19		SLD/66	-5,67
	SLD/67	-4,21		SLD/67	-4,07		SLD/67	-5,22		SLD/67	-8,41
	SLD/68	-7,16		SLD/68	-5,86		SLD/68	-6,19		SLD/68	-5,67
	SLD/77	-2,13		SLD/77	-2,00		SLD/77	-2,48		SLD/77	-3,74
	SLD/78	-1,91		SLD/78	-1,81		SLD/78	-2,26		SLD/78	-3,46
	SLD/79	-3,12		SLD/79	-2,59		SLD/79	-2,81		SLD/79	-2,82
	SLD/80	-2,90		SLD/80	-2,40		SLD/80	-2,58		SLD/80	-2,55
	SLD/81	-2,13		SLD/81	-2,00		SLD/81	-2,48		SLD/81	-3,74
	SLD/82	-1,91		SLD/82	-1,81		SLD/82	-2,26		SLD/82	-3,46
	SLD/83	-3,12		SLD/83	-2,59		SLD/83	-2,81		SLD/83	-2,82
	SLD/84	-2,90		SLD/84	-2,40		SLD/84	-2,58		SLD/84	-2,55
Y+	SLD/89	-4,32	Y+	SLD/89	-3,65	Y+	SLD/89	-4,02	Y+	SLD/85	-5,25
	SLD/93	-2,53		SLD/93	-2,34		SLD/93	-2,88		SLD/93	-4,23
	SLD/94	-2,31		SLD/94	-2,15		SLD/94	-2,66		SLD/94	-3,96
	SLD/95	-3,51		SLD/95	-2,94		SLD/95	-3,21		SLD/95	-3,32
	SLD/96	-3,29		SLD/96	-2,75		SLD/96	-2,98		SLD/96	-3,04
	SLD/97	-2,53		SLD/97	-2,34		SLD/97	-2,88		SLD/97	-4,23
	SLD/98	-2,31		SLD/98	-2,15		SLD/98	-2,66		SLD/98	-3,96
	SLD/99	-3,51		SLD/99	-2,94		SLD/99	-3,21		SLD/99	-3,32
	SLD/100	-3,29		SLD/100	-2,75		SLD/100	-2,98		SLD/100	-3,04
77	SLD/1	-11,75	78	SLD/1	-7,39	79	SLD/1	-12,04	80	SLD/1	-6,24
	SLD/2	1,01		SLD/2	1,73		SLD/2	-0,94		SLD/2	1,19
	SLD/3	-11,30		SLD/3	-7,15		SLD/3	-12,00		SLD/3	-6,22
	SLD/4	1,46		SLD/4	1,96		SLD/4	-0,90		SLD/4	1,21
	SLD/5	-11,10		SLD/5	-7,05		SLD/5	-14,19		SLD/5	-7,05
	SLD/6	1,66		SLD/6	2,07		SLD/6	-3,09		SLD/6	0,38
	SLD/7	-10,65		SLD/7	-6,81		SLD/7	-14,15		SLD/7	-7,03
	SLD/8	2,11		SLD/8	2,31		SLD/8	-3,06		SLD/8	0,40
	SLD/9	-11,68		SLD/9	-7,35		SLD/9	-14,18		SLD/9	-7,05
	SLD/10	1,09		SLD/10	1,77		SLD/10	-3,09		SLD/10	0,38
	SLD/11	-11,23		SLD/11	-7,11		SLD/11	-14,14		SLD/11	-7,03
	SLD/12	1,54		SLD/12	2,00		SLD/12	-3,05		SLD/12	0,40
	SLD/13	-14,77		SLD/13	-9,00		SLD/13	-16,19		SLD/13	-7,90
	SLD/14	-2,01		SLD/14	0,12		SLD/14	-5,10		SLD/14	-0,46
	SLD/15	-14,32		SLD/15	-8,76		SLD/15	-16,16		SLD/15	-7,88
	SLD/16	-1,56		SLD/16	0,36		SLD/16	-5,06		SLD/16	-0,44
	SLD/17	-14,12		SLD/17	-8,65		SLD/17	-18,35		SLD/17	-8,71
	SLD/18	-1,36		SLD/18	0,46		SLD/18	-7,25		SLD/18	-1,28
	SLD/19	-13,67		SLD/19	-8,42		SLD/19	-18,31		SLD/19	-8,69

RISULTANTI SOLLECITAZIONI NODI PLATEE - SLD

Nod3d N.ro	Combinazione N.ro	Fz (t)	Nod3d N.ro	Combinazione N.ro	Fz (t)	Nod3d N.ro	Combinazione N.ro	Fz (t)	Nod3d N.ro	Combinazione N.ro	Fz (t)
	SLD/20	-0,91		SLD/20	0,70		SLD/20	-7,21		SLD/20	-1,26
	SLD/21	-14,70		SLD/21	-8,96		SLD/21	-18,34		SLD/21	-8,71
	SLD/22	-1,94		SLD/22	0,16		SLD/22	-7,25		SLD/22	-1,27
	SLD/23	-14,25		SLD/23	-8,72		SLD/23	-18,30		SLD/23	-8,69
	SLD/24	-1,49		SLD/24	0,40		SLD/24	-7,21		SLD/24	-1,25
	SLD/25	-14,73		SLD/25	-8,96		SLD/25	-15,96		SLD/25	-7,78
	SLD/26	-1,97		SLD/26	0,16		SLD/26	-4,87		SLD/26	-0,35
	SLD/27	-14,73		SLD/27	-8,96		SLD/27	-15,96		SLD/27	-7,78
	SLD/28	-1,97		SLD/28	0,16		SLD/28	-4,87		SLD/28	-0,35
	SLD/29	-14,08		SLD/29	-8,62		SLD/29	-18,11		SLD/29	-8,59
	SLD/30	-1,32		SLD/30	0,50		SLD/30	-7,02		SLD/30	-1,16
	SLD/31	-14,08		SLD/31	-8,62		SLD/31	-18,11		SLD/31	-8,59
	SLD/32	-1,32		SLD/32	0,50		SLD/32	-7,02		SLD/32	-1,16
	SLD/33	-14,65		SLD/33	-8,92		SLD/33	-18,11		SLD/33	-8,59
	SLD/34	-1,89		SLD/34	0,20		SLD/34	-7,01		SLD/34	-1,16
	SLD/35	-14,65		SLD/35	-8,92		SLD/35	-18,11		SLD/35	-8,59
	SLD/36	-1,89		SLD/36	0,20		SLD/36	-7,01		SLD/36	-1,16
	SLD/37	-16,01		SLD/37	-10,43		SLD/37	-15,74		SLD/37	-8,72
	SLD/38	5,26		SLD/38	4,77		SLD/38	2,76		SLD/38	3,67
	SLD/39	-15,56		SLD/39	-10,19		SLD/39	-15,70		SLD/39	-8,70
	SLD/40	5,71		SLD/40	5,00		SLD/40	2,79		SLD/40	3,69
	SLD/41	-15,52		SLD/41	-10,17		SLD/41	-17,35		SLD/41	-9,33
	SLD/42	5,75		SLD/42	5,03		SLD/42	1,14		SLD/42	3,06
	SLD/43	-15,07		SLD/43	-9,93		SLD/43	-17,31		SLD/43	-9,31
	SLD/44	6,20		SLD/44	5,26		SLD/44	1,18		SLD/44	3,08
	SLD/45	-15,95		SLD/45	-10,40		SLD/45	-17,34		SLD/45	-9,33
	SLD/46	5,32		SLD/46	4,80		SLD/46	1,15		SLD/46	3,06
	SLD/47	-15,50		SLD/47	-10,16		SLD/47	-17,30		SLD/47	-9,31
	SLD/48	5,77		SLD/48	5,03		SLD/48	1,19		SLD/48	3,08
	SLD/49	-19,03		SLD/49	-12,03		SLD/49	-19,89		SLD/49	-10,37
	SLD/50	2,24		SLD/50	3,16		SLD/50	-1,40		SLD/50	2,01
	SLD/51	-18,58		SLD/51	-11,80		SLD/51	-19,85		SLD/51	-10,35
	SLD/52	2,69		SLD/52	3,40		SLD/52	-1,36		SLD/52	2,03
	SLD/53	-18,54		SLD/53	-11,78		SLD/53	-21,51		SLD/53	-10,98
	SLD/54	2,73		SLD/54	3,42		SLD/54	-3,02		SLD/54	1,40
	SLD/55	-18,09		SLD/55	-11,54		SLD/55	-21,47		SLD/55	-10,97
	SLD/56	3,18		SLD/56	3,65		SLD/56	-2,98		SLD/56	1,42
	SLD/57	-18,97		SLD/57	-12,01		SLD/57	-21,50		SLD/57	-10,98
	SLD/58	2,30		SLD/58	3,19		SLD/58	-3,01		SLD/58	1,41
	SLD/59	-18,52		SLD/59	-11,77		SLD/59	-21,46		SLD/59	-10,96
	SLD/60	2,75		SLD/60	3,42		SLD/60	-2,97		SLD/60	1,43
	SLD/61	-18,50		SLD/61	-11,74		SLD/61	-21,27		SLD/61	-10,87
	SLD/62	2,77		SLD/62	3,45		SLD/62	-2,78		SLD/62	1,52
	SLD/63	-18,50		SLD/63	-11,74		SLD/63	-21,27		SLD/63	-10,87
	SLD/64	2,77		SLD/64	3,45		SLD/64	-2,78		SLD/64	1,52
	SLD/65	-18,93		SLD/65	-11,97		SLD/65	-21,27		SLD/65	-10,86
	SLD/66	2,34		SLD/66	3,23		SLD/66	-2,78		SLD/66	1,52
	SLD/67	-18,93		SLD/67	-11,97		SLD/67	-21,27		SLD/67	-10,86
	SLD/68	2,34		SLD/68	3,23		SLD/68	-2,78		SLD/68	1,52
	SLD/77	-7,45		SLD/77	-4,59		SLD/77	-7,89		SLD/77	-3,94
	SLD/78	-7,12		SLD/78	-4,42		SLD/78	-7,87		SLD/78	-3,92
	SLD/79	-0,36		SLD/79	0,47		SLD/79	-1,73		SLD/79	0,19
	SLD/80	-0,03		SLD/80	0,65		SLD/80	-1,70		SLD/80	0,21
	SLD/81	-7,45		SLD/81	-4,59		SLD/81	-7,89		SLD/81	-3,94
	SLD/82	-7,12		SLD/82	-4,42		SLD/82	-7,87		SLD/82	-3,92
	SLD/83	-0,36		SLD/83	0,47		SLD/83	-1,73		SLD/83	0,19
	SLD/84	-0,03		SLD/84	0,65		SLD/84	-1,70		SLD/84	0,21
Y+	SLD/87	-9,26	Y+	SLD/87	-5,56	Y+	SLD/85	-10,68	Y+	SLD/85	-5,05
	SLD/93	-8,05		SLD/93	-4,91		SLD/93	-8,73		SLD/93	-4,27
	SLD/94	-7,71		SLD/94	-4,73		SLD/94	-8,70		SLD/94	-4,25
	SLD/95	-0,96		SLD/95	0,16		SLD/95	-2,56		SLD/95	-0,14
	SLD/96	-0,62		SLD/96	0,33		SLD/96	-2,53		SLD/96	-0,12
	SLD/97	-8,05		SLD/97	-4,91		SLD/97	-8,73		SLD/97	-4,27
	SLD/98	-7,71		SLD/98	-4,73		SLD/98	-8,70		SLD/98	-4,25
	SLD/99	-0,96		SLD/99	0,16		SLD/99	-2,56		SLD/99	-0,14
	SLD/100	-0,62		SLD/100	0,33		SLD/100	-2,53		SLD/100	-0,12
81	SLD/1	-8,70	82	SLD/1	-5,27	83	SLD/1	-3,54	84	SLD/1	-3,11
	SLD/2	-5,25		SLD/2	-6,26		SLD/2	-5,29		SLD/2	-5,35
	SLD/3	-8,66		SLD/3	-5,24		SLD/3	-3,51		SLD/3	-3,08
	SLD/4	-5,21		SLD/4	-6,22		SLD/4	-5,26		SLD/4	-5,32
	SLD/5	-11,07		SLD/5	-7,26		SLD/5	-5,07		SLD/5	-4,57
	SLD/6	-7,62		SLD/6	-8,25		SLD/6	-6,82		SLD/6	-6,81
	SLD/7	-11,03		SLD/7	-7,23		SLD/7	-5,04		SLD/7	-4,54
	SLD/8	-7,58		SLD/8	-8,21		SLD/8	-6,79		SLD/8	-6,78
	SLD/9	-11,07		SLD/9	-7,26		SLD/9	-5,07		SLD/9	-4,57
	SLD/10	-7,61		SLD/10	-8,25		SLD/10	-6,82		SLD/10	-6,82
	SLD/11	-11,03		SLD/11	-7,23		SLD/11	-5,05		SLD/11	-4,55
	SLD/12	-7,57		SLD/12	-8,21		SLD/12	-6,80		SLD/12	-6,79
	SLD/13	-13,21		SLD/13	-8,99		SLD/13	-6,39		SLD/13	-5,83
	SLD/14	-9,76		SLD/14	-9,98		SLD/14	-8,14		SLD/14	-8,07
	SLD/15	-13,17		SLD/15	-8,96		SLD/15	-6,36		SLD/15	-5,80
	SLD/16	-9,72		SLD/16	-9,95		SLD/16	-8,11		SLD/16	-8,04
	SLD/17	-15,58		SLD/17	-10,98		SLD/17	-7,92		SLD/17	-7,29
	SLD/18	-12,12		SLD/18	-11,97		SLD/18	-9,67		SLD/18	-9,53

RISULTANTI SOLLECITAZIONI NODI PLATEE - SLD

Nod3d N.ro	Combinazione N.ro	Fz (t)	Nod3d N.ro	Combinazione N.ro	Fz (t)	Nod3d N.ro	Combinazione N.ro	Fz (t)	Nod3d N.ro	Combinazione N.ro	Fz (t)
	SLD/19	-15,54		SLD/19	-10,95		SLD/19	-7,89		SLD/19	-7,27
	SLD/20	-12,08		SLD/20	-11,93		SLD/20	-9,64		SLD/20	-9,51
	SLD/21	-15,57		SLD/21	-10,98		SLD/21	-7,92		SLD/21	-7,30
	SLD/22	-12,12		SLD/22	-11,97		SLD/22	-9,67		SLD/22	-9,54
	SLD/23	-15,53		SLD/23	-10,95		SLD/23	-7,89		SLD/23	-7,27
	SLD/24	-12,08		SLD/24	-11,94		SLD/24	-9,64		SLD/24	-9,51
	SLD/25	-12,96		SLD/25	-8,79		SLD/25	-6,23		SLD/25	-5,67
	SLD/26	-9,51		SLD/26	-9,77		SLD/26	-7,98		SLD/26	-7,92
	SLD/27	-12,96		SLD/27	-8,79		SLD/27	-6,23		SLD/27	-5,67
	SLD/28	-9,51		SLD/28	-9,77		SLD/28	-7,98		SLD/28	-7,92
	SLD/29	-15,33		SLD/29	-10,77		SLD/29	-7,76		SLD/29	-7,14
	SLD/30	-11,88		SLD/30	-11,76		SLD/30	-9,51		SLD/30	-9,38
	SLD/31	-15,33		SLD/31	-10,77		SLD/31	-7,76		SLD/31	-7,14
	SLD/32	-11,88		SLD/32	-11,76		SLD/32	-9,51		SLD/32	-9,38
	SLD/33	-15,33		SLD/33	-10,78		SLD/33	-7,76		SLD/33	-7,14
	SLD/34	-11,87		SLD/34	-11,76		SLD/34	-9,51		SLD/34	-9,39
	SLD/35	-15,33		SLD/35	-10,78		SLD/35	-7,76		SLD/35	-7,14
	SLD/36	-11,87		SLD/36	-11,76		SLD/36	-9,51		SLD/36	-9,39
	SLD/37	-9,86		SLD/37	-4,94		SLD/37	-2,96		SLD/37	-2,36
	SLD/38	-4,10		SLD/38	-6,59		SLD/38	-5,87		SLD/38	-6,09
	SLD/39	-9,81		SLD/39	-4,91		SLD/39	-2,93		SLD/39	-2,33
	SLD/40	-4,06		SLD/40	-6,55		SLD/40	-5,85		SLD/40	-6,07
	SLD/41	-11,63		SLD/41	-6,43		SLD/41	-4,10		SLD/41	-3,46
	SLD/42	-5,87		SLD/42	-8,08		SLD/42	-7,02		SLD/42	-7,19
	SLD/43	-11,59		SLD/43	-6,40		SLD/43	-4,08		SLD/43	-3,43
	SLD/44	-5,83		SLD/44	-8,04		SLD/44	-6,99		SLD/44	-7,17
	SLD/45	-11,63		SLD/45	-6,44		SLD/45	-4,11		SLD/45	-3,46
	SLD/46	-5,87		SLD/46	-8,08		SLD/46	-7,02		SLD/46	-7,20
	SLD/47	-11,59		SLD/47	-6,40		SLD/47	-4,08		SLD/47	-3,43
	SLD/48	-5,83		SLD/48	-8,04		SLD/48	-7,00		SLD/48	-7,17
	SLD/49	-14,36		SLD/49	-8,67		SLD/49	-5,81		SLD/49	-5,08
	SLD/50	-8,61		SLD/50	-10,31		SLD/50	-8,72		SLD/50	-8,82
	SLD/51	-14,32		SLD/51	-8,63		SLD/51	-5,78		SLD/51	-5,06
	SLD/52	-8,56		SLD/52	-10,27		SLD/52	-8,70		SLD/52	-8,79
	SLD/53	-16,14		SLD/53	-10,16		SLD/53	-6,95		SLD/53	-6,18
	SLD/54	-10,38		SLD/54	-11,80		SLD/54	-9,87		SLD/54	-9,91
	SLD/55	-16,10		SLD/55	-10,12		SLD/55	-6,92		SLD/55	-6,15
	SLD/56	-10,34		SLD/56	-11,77		SLD/56	-9,84		SLD/56	-9,89
	SLD/57	-16,13		SLD/57	-10,16		SLD/57	-6,95		SLD/57	-6,18
	SLD/58	-10,38		SLD/58	-11,80		SLD/58	-9,87		SLD/58	-9,92
	SLD/59	-16,09		SLD/59	-10,12		SLD/59	-6,93		SLD/59	-6,16
	SLD/60	-10,34		SLD/60	-11,77		SLD/60	-9,84		SLD/60	-9,89
	SLD/61	-15,89		SLD/61	-9,95		SLD/61	-6,79		SLD/61	-6,03
	SLD/62	-10,13		SLD/62	-11,59		SLD/62	-9,71		SLD/62	-9,76
	SLD/63	-15,89		SLD/63	-9,95		SLD/63	-6,79		SLD/63	-6,03
	SLD/64	-10,13		SLD/64	-11,59		SLD/64	-9,71		SLD/64	-9,76
	SLD/65	-15,89		SLD/65	-9,95		SLD/65	-6,79		SLD/65	-6,03
	SLD/66	-10,13		SLD/66	-11,59		SLD/66	-9,71		SLD/66	-9,76
	SLD/67	-15,89		SLD/67	-9,95		SLD/67	-6,79		SLD/67	-6,03
	SLD/68	-10,13		SLD/68	-11,59		SLD/68	-9,71		SLD/68	-9,76
	SLD/77	-6,13		SLD/77	-4,00		SLD/77	-2,79		SLD/77	-2,51
	SLD/78	-6,10		SLD/78	-3,98		SLD/78	-2,77		SLD/78	-2,49
	SLD/79	-4,21		SLD/79	-4,55		SLD/79	-3,76		SLD/79	-3,76
	SLD/80	-4,18		SLD/80	-4,52		SLD/80	-3,74		SLD/80	-3,74
	SLD/81	-6,13		SLD/81	-4,00		SLD/81	-2,79		SLD/81	-2,51
	SLD/82	-6,10		SLD/82	-3,98		SLD/82	-2,77		SLD/82	-2,49
	SLD/83	-4,21		SLD/83	-4,55		SLD/83	-3,76		SLD/83	-3,76
	SLD/84	-4,18		SLD/84	-4,52		SLD/84	-3,74		SLD/84	-3,74
Y+	SLD/85	-9,15	Y+	SLD/89	-7,04	Y+	SLD/89	-5,67	Y+	SLD/89	-5,58
	SLD/93	-7,03		SLD/93	-4,74		SLD/93	-3,36		SLD/93	-3,06
	SLD/94	-7,00		SLD/94	-4,72		SLD/94	-3,34		SLD/94	-3,04
	SLD/95	-5,12		SLD/95	-5,29		SLD/95	-4,33		SLD/95	-4,30
	SLD/96	-5,08		SLD/96	-5,27		SLD/96	-4,31		SLD/96	-4,28
	SLD/97	-7,03		SLD/97	-4,74		SLD/97	-3,36		SLD/97	-3,06
	SLD/98	-7,00		SLD/98	-4,72		SLD/98	-3,34		SLD/98	-3,04
	SLD/99	-5,12		SLD/99	-5,29		SLD/99	-4,33		SLD/99	-4,30
	SLD/100	-5,08		SLD/100	-5,27		SLD/100	-4,31		SLD/100	-4,28
85	SLD/1	-3,20	86	SLD/1	-2,53	87	SLD/1	-1,75	88	SLD/1	-2,21
	SLD/2	-7,78		SLD/2	-7,36		SLD/2	-5,64		SLD/2	-7,70
	SLD/3	-3,16		SLD/3	-2,50		SLD/3	-1,73		SLD/3	-2,18
	SLD/4	-7,75		SLD/4	-7,33		SLD/4	-5,61		SLD/4	-7,67
	SLD/5	-5,09		SLD/5	-4,22		SLD/5	-3,02		SLD/5	-3,90
	SLD/6	-9,67		SLD/6	-9,05		SLD/6	-6,90		SLD/6	-9,39
	SLD/7	-5,05		SLD/7	-4,19		SLD/7	-3,00		SLD/7	-3,87
	SLD/8	-9,64		SLD/8	-9,02		SLD/8	-6,88		SLD/8	-9,36
	SLD/9	-5,10		SLD/9	-4,24		SLD/9	-3,03		SLD/9	-3,92
	SLD/10	-9,69		SLD/10	-9,07		SLD/10	-6,91		SLD/10	-9,41
	SLD/11	-5,07		SLD/11	-4,21		SLD/11	-3,01		SLD/11	-3,89
	SLD/12	-9,65		SLD/12	-9,04		SLD/12	-6,89		SLD/12	-9,38
	SLD/13	-6,72		SLD/13	-5,70		SLD/13	-4,12		SLD/13	-5,38
	SLD/14	-11,31		SLD/14	-10,52		SLD/14	-8,00		SLD/14	-10,87
	SLD/15	-6,69		SLD/15	-5,67		SLD/15	-4,10		SLD/15	-5,35
	SLD/16	-11,27		SLD/16	-10,49		SLD/16	-7,98		SLD/16	-10,84
	SLD/17	-8,61		SLD/17	-7,39		SLD/17	-5,38		SLD/17	-7,07

RISULTANTI SOLLECITAZIONI NODI PLATEE - SLD

Nod3d N.ro	Combinazione N.ro	Fz (t)	Nod3d N.ro	Combinazione N.ro	Fz (t)	Nod3d N.ro	Combinazione N.ro	Fz (t)	Nod3d N.ro	Combinazione N.ro	Fz (t)
	SLD/18	-13,20		SLD/18	-12,22		SLD/18	-9,26		SLD/18	-12,56
	SLD/19	-8,58		SLD/19	-7,36		SLD/19	-5,36		SLD/19	-7,04
	SLD/20	-13,16		SLD/20	-12,19		SLD/20	-9,24		SLD/20	-12,53
	SLD/21	-8,63		SLD/21	-7,41		SLD/21	-5,40		SLD/21	-7,09
	SLD/22	-13,21		SLD/22	-12,23		SLD/22	-9,28		SLD/22	-12,58
	SLD/23	-8,60		SLD/23	-7,38		SLD/23	-5,37		SLD/23	-7,06
	SLD/24	-13,18		SLD/24	-12,20		SLD/24	-9,26		SLD/24	-12,55
	SLD/25	-6,53		SLD/25	-5,52		SLD/25	-3,99		SLD/25	-5,20
	SLD/26	-11,11		SLD/26	-10,35		SLD/26	-7,87		SLD/26	-10,69
	SLD/27	-6,53		SLD/27	-5,52		SLD/27	-3,99		SLD/27	-5,20
	SLD/28	-11,11		SLD/28	-10,35		SLD/28	-7,87		SLD/28	-10,69
	SLD/29	-8,42		SLD/29	-7,21		SLD/29	-5,25		SLD/29	-6,89
	SLD/30	-13,00		SLD/30	-12,04		SLD/30	-9,13		SLD/30	-12,38
	SLD/31	-8,42		SLD/31	-7,21		SLD/31	-5,25		SLD/31	-6,89
	SLD/32	-13,00		SLD/32	-12,04		SLD/32	-9,13		SLD/32	-12,38
	SLD/33	-8,43		SLD/33	-7,23		SLD/33	-5,26		SLD/33	-6,91
	SLD/34	-13,02		SLD/34	-12,06		SLD/34	-9,15		SLD/34	-12,40
	SLD/35	-8,43		SLD/35	-7,23		SLD/35	-5,26		SLD/35	-6,91
	SLD/36	-13,02		SLD/36	-12,06		SLD/36	-9,15		SLD/36	-12,40
	SLD/37	-1,67		SLD/37	-0,92		SLD/37	-0,46		SLD/37	-0,38
	SLD/38	-9,31		SLD/38	-8,97		SLD/38	-6,93		SLD/38	-9,53
	SLD/39	-1,64		SLD/39	-0,89		SLD/39	-0,44		SLD/39	-0,35
	SLD/40	-9,28		SLD/40	-8,94		SLD/40	-6,91		SLD/40	-9,50
	SLD/41	-3,09		SLD/41	-2,19		SLD/41	-1,41		SLD/41	-1,65
	SLD/42	-10,73		SLD/42	-10,24		SLD/42	-7,88		SLD/42	-10,80
	SLD/43	-3,05		SLD/43	-2,16		SLD/43	-1,39		SLD/43	-1,62
	SLD/44	-10,69		SLD/44	-10,21		SLD/44	-7,86		SLD/44	-10,77
	SLD/45	-3,10		SLD/45	-2,20		SLD/45	-1,42		SLD/45	-1,66
	SLD/46	-10,74		SLD/46	-10,25		SLD/46	-7,89		SLD/46	-10,81
	SLD/47	-3,07		SLD/47	-2,17		SLD/47	-1,40		SLD/47	-1,63
	SLD/48	-10,71		SLD/48	-10,22		SLD/48	-7,87		SLD/48	-10,78
	SLD/49	-5,19		SLD/49	-4,09		SLD/49	-2,83		SLD/49	-3,54
	SLD/50	-12,84		SLD/50	-12,13		SLD/50	-9,29		SLD/50	-12,70
	SLD/51	-5,16		SLD/51	-4,06		SLD/51	-2,80		SLD/51	-3,52
	SLD/52	-12,80		SLD/52	-12,10		SLD/52	-9,27		SLD/52	-12,67
	SLD/53	-6,61		SLD/53	-5,36		SLD/53	-3,77		SLD/53	-4,82
	SLD/54	-14,25		SLD/54	-13,40		SLD/54	-10,24		SLD/54	-13,97
	SLD/55	-6,58		SLD/55	-5,33		SLD/55	-3,75		SLD/55	-4,79
	SLD/56	-14,22		SLD/56	-13,37		SLD/56	-10,22		SLD/56	-13,94
	SLD/57	-6,62		SLD/57	-5,37		SLD/57	-3,78		SLD/57	-4,83
	SLD/58	-14,26		SLD/58	-13,41		SLD/58	-10,25		SLD/58	-13,98
	SLD/59	-6,59		SLD/59	-5,34		SLD/59	-3,76		SLD/59	-4,80
	SLD/60	-14,23		SLD/60	-13,39		SLD/60	-10,23		SLD/60	-13,95
	SLD/61	-6,41		SLD/61	-5,18		SLD/61	-3,64		SLD/61	-4,64
	SLD/62	-14,06		SLD/62	-13,23		SLD/62	-10,11		SLD/62	-13,79
	SLD/63	-6,41		SLD/63	-5,18		SLD/63	-3,64		SLD/63	-4,64
	SLD/64	-14,06		SLD/64	-13,23		SLD/64	-10,11		SLD/64	-13,79
	SLD/65	-6,43		SLD/65	-5,19		SLD/65	-3,65		SLD/65	-4,65
	SLD/66	-14,07		SLD/66	-13,24		SLD/66	-10,12		SLD/66	-13,80
	SLD/67	-6,43		SLD/67	-5,19		SLD/67	-3,65		SLD/67	-4,65
	SLD/68	-14,07		SLD/68	-13,24		SLD/68	-10,12		SLD/68	-13,80
	SLD/77	-2,80		SLD/77	-2,32		SLD/77	-1,66		SLD/77	-2,15
	SLD/78	-2,77		SLD/78	-2,30		SLD/78	-1,65		SLD/78	-2,13
	SLD/79	-5,34		SLD/79	-5,01		SLD/79	-3,82		SLD/79	-5,20
	SLD/80	-5,32		SLD/80	-4,98		SLD/80	-3,80		SLD/80	-5,18
	SLD/81	-2,80		SLD/81	-2,32		SLD/81	-1,66		SLD/81	-2,15
	SLD/82	-2,77		SLD/82	-2,30		SLD/82	-1,65		SLD/82	-2,13
	SLD/83	-5,34		SLD/83	-5,01		SLD/83	-3,82		SLD/83	-5,20
	SLD/84	-5,32		SLD/84	-4,98		SLD/84	-3,80		SLD/84	-5,18
Y+	SLD/91	-7,70	Y+	SLD/89	-7,12	Y+	SLD/89	-5,40	Y+	SLD/91	-7,32
	SLD/93	-3,50		SLD/93	-2,96		SLD/93	-2,13		SLD/93	-2,78
	SLD/94	-3,48		SLD/94	-2,94		SLD/94	-2,12		SLD/94	-2,76
	SLD/95	-6,05		SLD/95	-5,64		SLD/95	-4,29		SLD/95	-5,83
	SLD/96	-6,02		SLD/96	-5,62		SLD/96	-4,27		SLD/96	-5,81
	SLD/97	-3,50		SLD/97	-2,96		SLD/97	-2,13		SLD/97	-2,78
	SLD/98	-3,48		SLD/98	-2,94		SLD/98	-2,12		SLD/98	-2,76
	SLD/99	-6,05		SLD/99	-5,64		SLD/99	-4,29		SLD/99	-5,83
	SLD/100	-6,02		SLD/100	-5,62		SLD/100	-4,27		SLD/100	-5,81
89	SLD/1	-2,30	90	SLD/1	-1,64	91	SLD/1	-1,13	92	SLD/1	-1,14
	SLD/2	-9,01		SLD/2	-7,15		SLD/2	-5,00		SLD/2	-5,05
	SLD/3	-2,26		SLD/3	-1,61		SLD/3	-1,11		SLD/3	-1,12
	SLD/4	-8,97		SLD/4	-7,13		SLD/4	-4,98		SLD/4	-5,03
	SLD/5	-4,23		SLD/5	-3,15		SLD/5	-2,19		SLD/5	-2,21
	SLD/6	-10,94		SLD/6	-8,66		SLD/6	-6,06		SLD/6	-6,12
	SLD/7	-4,20		SLD/7	-3,12		SLD/7	-2,17		SLD/7	-2,19
	SLD/8	-10,91		SLD/8	-8,64		SLD/8	-6,04		SLD/8	-6,10
	SLD/9	-4,25		SLD/9	-3,17		SLD/9	-2,20		SLD/9	-2,22
	SLD/10	-10,97		SLD/10	-8,68		SLD/10	-6,07		SLD/10	-6,13
	SLD/11	-4,22		SLD/11	-3,14		SLD/11	-2,18		SLD/11	-2,20
	SLD/12	-10,93		SLD/12	-8,66		SLD/12	-6,05		SLD/12	-6,11
	SLD/13	-5,91		SLD/13	-4,45		SLD/13	-3,09		SLD/13	-3,12
	SLD/14	-12,62		SLD/14	-9,96		SLD/14	-6,96		SLD/14	-7,04
	SLD/15	-5,87		SLD/15	-4,42		SLD/15	-3,07		SLD/15	-3,10
	SLD/16	-12,59		SLD/16	-9,93		SLD/16	-6,95		SLD/16	-7,02

RISULTANTI SOLLECITAZIONI NODI PLATEE - SLD

Nod3d N.ro	Combinazione N.ro	Fz (t)	Nod3d N.ro	Combinazione N.ro	Fz (t)	Nod3d N.ro	Combinazione N.ro	Fz (t)	Nod3d N.ro	Combinazione N.ro	Fz (t)
	SLD/17	-7,84		SLD/17	-5,96		SLD/17	-4,15		SLD/17	-4,19
	SLD/18	-14,56		SLD/18	-11,47		SLD/18	-8,02		SLD/18	-8,10
	SLD/19	-7,81		SLD/19	-5,93		SLD/19	-4,13		SLD/19	-4,17
	SLD/20	-14,52		SLD/20	-11,45		SLD/20	-8,00		SLD/20	-8,08
	SLD/21	-7,87		SLD/21	-5,98		SLD/21	-4,16		SLD/21	-4,20
	SLD/22	-14,58		SLD/22	-11,49		SLD/22	-8,03		SLD/22	-8,12
	SLD/23	-7,83		SLD/23	-5,95		SLD/23	-4,14		SLD/23	-4,18
	SLD/24	-14,54		SLD/24	-11,46		SLD/24	-8,01		SLD/24	-8,10
	SLD/25	-5,71		SLD/25	-4,29		SLD/25	-2,98		SLD/25	-3,01
	SLD/26	-12,42		SLD/26	-9,80		SLD/26	-6,85		SLD/26	-6,92
	SLD/27	-5,71		SLD/27	-4,29		SLD/27	-2,98		SLD/27	-3,01
	SLD/28	-12,42		SLD/28	-9,80		SLD/28	-6,85		SLD/28	-6,92
	SLD/29	-7,64		SLD/29	-5,80		SLD/29	-4,04		SLD/29	-4,08
	SLD/30	-14,36		SLD/30	-11,32		SLD/30	-7,91		SLD/30	-7,99
	SLD/31	-7,64		SLD/31	-5,80		SLD/31	-4,04		SLD/31	-4,08
	SLD/32	-14,36		SLD/32	-11,32		SLD/32	-7,91		SLD/32	-7,99
	SLD/33	-7,67		SLD/33	-5,82		SLD/33	-4,05		SLD/33	-4,09
	SLD/34	-14,38		SLD/34	-11,33		SLD/34	-7,92		SLD/34	-8,00
	SLD/35	-7,67		SLD/35	-5,82		SLD/35	-4,05		SLD/35	-4,09
	SLD/36	-14,38		SLD/36	-11,33		SLD/36	-7,92		SLD/36	-8,00
	SLD/37	-0,06		SLD/37	0,20		SLD/37	0,16		SLD/37	0,17
	SLD/38	-11,24		SLD/38	-8,99		SLD/38	-6,29		SLD/38	-6,36
	SLD/39	-0,03		SLD/39	0,23		SLD/39	0,18		SLD/39	0,18
	SLD/40	-11,21		SLD/40	-8,96		SLD/40	-6,28		SLD/40	-6,34
	SLD/41	-1,51		SLD/41	-0,93		SLD/41	-0,63		SLD/41	-0,64
	SLD/42	-12,70		SLD/42	-10,12		SLD/42	-7,09		SLD/42	-7,16
	SLD/43	-1,48		SLD/43	-0,91		SLD/43	-0,61		SLD/43	-0,62
	SLD/44	-12,66		SLD/44	-10,10		SLD/44	-7,07		SLD/44	-7,14
	SLD/45	-1,53		SLD/45	-0,95		SLD/45	-0,64		SLD/45	-0,64
	SLD/46	-12,71		SLD/46	-10,14		SLD/46	-7,10		SLD/46	-7,17
	SLD/47	-1,49		SLD/47	-0,92		SLD/47	-0,62		SLD/47	-0,63
	SLD/48	-12,68		SLD/48	-10,11		SLD/48	-7,08		SLD/48	-7,15
	SLD/49	-3,67		SLD/49	-2,61		SLD/49	-1,80		SLD/49	-1,82
	SLD/50	-14,86		SLD/50	-11,80		SLD/50	-8,25		SLD/50	-8,34
	SLD/51	-3,64		SLD/51	-2,58		SLD/51	-1,78		SLD/51	-1,80
	SLD/52	-14,82		SLD/52	-11,77		SLD/52	-8,24		SLD/52	-8,32
	SLD/53	-5,12		SLD/53	-3,74		SLD/53	-2,59		SLD/53	-2,62
	SLD/54	-16,31		SLD/54	-12,93		SLD/54	-9,05		SLD/54	-9,14
	SLD/55	-5,09		SLD/55	-3,72		SLD/55	-2,57		SLD/55	-2,60
	SLD/56	-16,27		SLD/56	-12,91		SLD/56	-9,03		SLD/56	-9,12
	SLD/57	-5,14		SLD/57	-3,75		SLD/57	-2,60		SLD/57	-2,63
	SLD/58	-16,33		SLD/58	-12,95		SLD/58	-9,06		SLD/58	-9,15
	SLD/59	-5,11		SLD/59	-3,73		SLD/59	-2,58		SLD/59	-2,61
	SLD/60	-16,29		SLD/60	-12,92		SLD/60	-9,04		SLD/60	-9,13
	SLD/61	-4,92		SLD/61	-3,58		SLD/61	-2,48		SLD/61	-2,51
	SLD/62	-16,11		SLD/62	-12,78		SLD/62	-8,94		SLD/62	-9,03
	SLD/63	-4,92		SLD/63	-3,58		SLD/63	-2,48		SLD/63	-2,51
	SLD/64	-16,11		SLD/64	-12,78		SLD/64	-8,94		SLD/64	-9,03
	SLD/65	-4,94		SLD/65	-3,60		SLD/65	-2,49		SLD/65	-2,52
	SLD/66	-16,13		SLD/66	-12,79		SLD/66	-8,95		SLD/66	-9,04
	SLD/67	-4,94		SLD/67	-3,60		SLD/67	-2,49		SLD/67	-2,52
	SLD/68	-16,13		SLD/68	-12,79		SLD/68	-8,95		SLD/68	-9,04
	SLD/77	-2,33		SLD/77	-1,73		SLD/77	-1,20		SLD/77	-1,21
	SLD/78	-2,30		SLD/78	-1,71		SLD/78	-1,18		SLD/78	-1,20
	SLD/79	-6,06		SLD/79	-4,79		SLD/79	-3,35		SLD/79	-3,38
	SLD/80	-6,03		SLD/80	-4,77		SLD/80	-3,34		SLD/80	-3,37
	SLD/81	-2,33		SLD/81	-1,73		SLD/81	-1,20		SLD/81	-1,21
	SLD/82	-2,30		SLD/82	-1,71		SLD/82	-1,18		SLD/82	-1,20
	SLD/83	-6,06		SLD/83	-4,79		SLD/83	-3,35		SLD/83	-3,38
	SLD/84	-6,03		SLD/84	-4,77		SLD/84	-3,34		SLD/84	-3,37
Y+	SLD/91	-8,47	Y+	SLD/91	-6,67	Y+	SLD/91	-4,66	Y+	SLD/91	-4,71
	SLD/93	-3,05		SLD/93	-2,29		SLD/93	-1,59		SLD/93	-1,61
	SLD/94	-3,02		SLD/94	-2,27		SLD/94	-1,58		SLD/94	-1,59
	SLD/95	-6,78		SLD/95	-5,35		SLD/95	-3,74		SLD/95	-3,78
	SLD/96	-6,75		SLD/96	-5,33		SLD/96	-3,73		SLD/96	-3,77
	SLD/97	-3,05		SLD/97	-2,29		SLD/97	-1,59		SLD/97	-1,61
	SLD/98	-3,02		SLD/98	-2,27		SLD/98	-1,58		SLD/98	-1,59
	SLD/99	-6,78		SLD/99	-5,35		SLD/99	-3,74		SLD/99	-3,78
	SLD/100	-6,75		SLD/100	-5,33		SLD/100	-3,73		SLD/100	-3,77
93	SLD/1	-1,64	94	SLD/1	-2,26	95	SLD/1	-2,19	96	SLD/1	-1,77
	SLD/2	-7,18		SLD/2	-8,88		SLD/2	-7,62		SLD/2	-5,67
	SLD/3	-1,61		SLD/3	-2,23		SLD/3	-2,16		SLD/3	-1,75
	SLD/4	-7,16		SLD/4	-8,85		SLD/4	-7,59		SLD/4	-5,64
	SLD/5	-3,16		SLD/5	-4,18		SLD/5	-3,87		SLD/5	-3,05
	SLD/6	-8,70		SLD/6	-10,80		SLD/6	-9,30		SLD/6	-6,94
	SLD/7	-3,13		SLD/7	-4,14		SLD/7	-3,84		SLD/7	-3,03
	SLD/8	-8,68		SLD/8	-10,76		SLD/8	-9,27		SLD/8	-6,92
	SLD/9	-3,18		SLD/9	-4,20		SLD/9	-3,89		SLD/9	-3,07
	SLD/10	-8,72		SLD/10	-10,82		SLD/10	-9,32		SLD/10	-6,96
	SLD/11	-3,15		SLD/11	-4,17		SLD/11	-3,86		SLD/11	-3,04
	SLD/12	-8,70		SLD/12	-10,79		SLD/12	-9,29		SLD/12	-6,94
	SLD/13	-4,47		SLD/13	-5,85		SLD/13	-5,36		SLD/13	-4,18
	SLD/14	-10,01		SLD/14	-12,47		SLD/14	-10,79		SLD/14	-8,07
	SLD/15	-4,44		SLD/15	-5,82		SLD/15	-5,33		SLD/15	-4,16

RISULTANTI SOLLECITAZIONI NODI PLATEE - SLD

Nod3d N.ro	Combinazione N.ro	Fz (t)	Nod3d N.ro	Combinazione N.ro	Fz (t)	Nod3d N.ro	Combinazione N.ro	Fz (t)	Nod3d N.ro	Combinazione N.ro	Fz (t)
	SLD/16	-9,99		SLD/16	-12,44		SLD/16	-10,76		SLD/16	-8,05
	SLD/17	-5,99		SLD/17	-7,77		SLD/17	-7,04		SLD/17	-5,46
	SLD/18	-11,53		SLD/18	-14,39		SLD/18	-12,47		SLD/18	-9,35
	SLD/19	-5,96		SLD/19	-7,73		SLD/19	-7,01		SLD/19	-5,44
	SLD/20	-11,51		SLD/20	-14,35		SLD/20	-12,44		SLD/20	-9,33
	SLD/21	-6,01		SLD/21	-7,79		SLD/21	-7,06		SLD/21	-5,47
	SLD/22	-11,55		SLD/22	-14,41		SLD/22	-12,49		SLD/22	-9,37
	SLD/23	-5,98		SLD/23	-7,76		SLD/23	-7,03		SLD/23	-5,45
	SLD/24	-11,53		SLD/24	-14,38		SLD/24	-12,46		SLD/24	-9,34
	SLD/25	-4,31		SLD/25	-5,65		SLD/25	-5,18		SLD/25	-4,05
	SLD/26	-9,86		SLD/26	-12,27		SLD/26	-10,61		SLD/26	-7,94
	SLD/27	-4,31		SLD/27	-5,65		SLD/27	-5,18		SLD/27	-4,05
	SLD/28	-9,86		SLD/28	-12,27		SLD/28	-10,61		SLD/28	-7,94
	SLD/29	-5,83		SLD/29	-7,57		SLD/29	-6,86		SLD/29	-5,32
	SLD/30	-11,38		SLD/30	-14,19		SLD/30	-12,29		SLD/30	-9,22
	SLD/31	-5,83		SLD/31	-7,57		SLD/31	-6,86		SLD/31	-5,32
	SLD/32	-11,38		SLD/32	-14,19		SLD/32	-12,29		SLD/32	-9,22
	SLD/33	-5,85		SLD/33	-7,59		SLD/33	-6,88		SLD/33	-5,34
	SLD/34	-11,39		SLD/34	-14,21		SLD/34	-12,31		SLD/34	-9,23
	SLD/35	-5,85		SLD/35	-7,59		SLD/35	-6,88		SLD/35	-5,34
	SLD/36	-11,39		SLD/36	-14,21		SLD/36	-12,31		SLD/36	-9,23
	SLD/37	0,21		SLD/37	-0,06		SLD/37	-0,38		SLD/37	-0,48
	SLD/38	-9,03		SLD/38	-11,09		SLD/38	-9,43		SLD/38	-6,96
	SLD/39	0,23		SLD/39	-0,02		SLD/39	-0,35		SLD/39	-0,45
	SLD/40	-9,01		SLD/40	-11,06		SLD/40	-9,40		SLD/40	-6,94
	SLD/41	-0,93		SLD/41	-1,49		SLD/41	-1,64		SLD/41	-1,43
	SLD/42	-10,17		SLD/42	-12,53		SLD/42	-10,69		SLD/42	-7,92
	SLD/43	-0,91		SLD/43	-1,46		SLD/43	-1,61		SLD/43	-1,41
	SLD/44	-10,15		SLD/44	-12,49		SLD/44	-10,66		SLD/44	-7,90
	SLD/45	-0,95		SLD/45	-1,51		SLD/45	-1,66		SLD/45	-1,44
	SLD/46	-10,19		SLD/46	-12,54		SLD/46	-10,71		SLD/46	-7,93
	SLD/47	-0,92		SLD/47	-1,48		SLD/47	-1,63		SLD/47	-1,42
	SLD/48	-10,16		SLD/48	-12,51		SLD/48	-10,68		SLD/48	-7,91
	SLD/49	-2,62		SLD/49	-3,65		SLD/49	-3,55		SLD/49	-2,88
	SLD/50	-11,86		SLD/50	-14,68		SLD/50	-12,60		SLD/50	-9,37
	SLD/51	-2,60		SLD/51	-3,61		SLD/51	-3,52		SLD/51	-2,86
	SLD/52	-11,84		SLD/52	-14,65		SLD/52	-12,57		SLD/52	-9,35
	SLD/53	-3,76		SLD/53	-5,08		SLD/53	-4,81		SLD/53	-3,84
	SLD/54	-13,00		SLD/54	-16,12		SLD/54	-13,86		SLD/54	-10,33
	SLD/55	-3,74		SLD/55	-5,05		SLD/55	-4,78		SLD/55	-3,82
	SLD/56	-12,98		SLD/56	-16,08		SLD/56	-13,83		SLD/56	-10,31
	SLD/57	-3,78		SLD/57	-5,10		SLD/57	-4,82		SLD/57	-3,85
	SLD/58	-13,02		SLD/58	-16,13		SLD/58	-13,87		SLD/58	-10,34
	SLD/59	-3,75		SLD/59	-5,07		SLD/59	-4,79		SLD/59	-3,83
	SLD/60	-12,99		SLD/60	-16,10		SLD/60	-13,84		SLD/60	-10,32
	SLD/61	-3,60		SLD/61	-4,88		SLD/61	-4,63		SLD/61	-3,71
	SLD/62	-12,84		SLD/62	-15,92		SLD/62	-13,68		SLD/62	-10,20
	SLD/63	-3,60		SLD/63	-4,88		SLD/63	-4,63		SLD/63	-3,71
	SLD/64	-12,84		SLD/64	-15,92		SLD/64	-13,68		SLD/64	-10,20
	SLD/65	-3,62		SLD/65	-4,90		SLD/65	-4,65		SLD/65	-3,72
	SLD/66	-12,86		SLD/66	-15,93		SLD/66	-13,70		SLD/66	-10,21
	SLD/67	-3,62		SLD/67	-4,90		SLD/67	-4,65		SLD/67	-3,72
	SLD/68	-12,86		SLD/68	-15,93		SLD/68	-13,70		SLD/68	-10,21
	SLD/77	-1,73		SLD/77	-2,29		SLD/77	-2,13		SLD/77	-1,68
	SLD/78	-1,71		SLD/78	-2,27		SLD/78	-2,11		SLD/78	-1,66
	SLD/79	-4,81		SLD/79	-5,97		SLD/79	-5,14		SLD/79	-3,84
	SLD/80	-4,79		SLD/80	-5,95		SLD/80	-5,12		SLD/80	-3,82
	SLD/81	-1,73		SLD/81	-2,29		SLD/81	-2,13		SLD/81	-1,68
	SLD/82	-1,71		SLD/82	-2,27		SLD/82	-2,11		SLD/82	-1,66
	SLD/83	-4,81		SLD/83	-5,97		SLD/83	-5,14		SLD/83	-3,84
	SLD/84	-4,79		SLD/84	-5,95		SLD/84	-5,12		SLD/84	-3,82
Y+	SLD/89	-6,70	Y+	SLD/89	-8,37	Y+	SLD/89	-7,26	Y+	SLD/89	-5,45
	SLD/93	-2,30		SLD/93	-3,01		SLD/93	-2,76		SLD/93	-2,16
	SLD/94	-2,28		SLD/94	-2,99		SLD/94	-2,74		SLD/94	-2,14
	SLD/95	-5,38		SLD/95	-6,69		SLD/95	-5,78		SLD/95	-4,32
	SLD/96	-5,36		SLD/96	-6,66		SLD/96	-5,76		SLD/96	-4,30
	SLD/97	-2,30		SLD/97	-3,01		SLD/97	-2,76		SLD/97	-2,16
	SLD/98	-2,28		SLD/98	-2,99		SLD/98	-2,74		SLD/98	-2,14
	SLD/99	-5,38		SLD/99	-6,69		SLD/99	-5,78		SLD/99	-4,32
	SLD/100	-5,36		SLD/100	-6,66		SLD/100	-5,76		SLD/100	-4,30
97	SLD/1	-2,52	98	SLD/1	-3,16	99	SLD/1	-3,12	100	SLD/1	-2,98
	SLD/2	-7,25		SLD/2	-7,62		SLD/2	-5,30		SLD/2	-4,38
	SLD/3	-2,49		SLD/3	-3,13		SLD/3	-3,09		SLD/3	-2,96
	SLD/4	-7,23		SLD/4	-7,59		SLD/4	-5,27		SLD/4	-4,36
	SLD/5	-4,20		SLD/5	-5,03		SLD/5	-4,58		SLD/5	-4,26
	SLD/6	-8,94		SLD/6	-9,49		SLD/6	-6,76		SLD/6	-5,66
	SLD/7	-4,17		SLD/7	-5,00		SLD/7	-4,55		SLD/7	-4,24
	SLD/8	-8,91		SLD/8	-9,45		SLD/8	-6,73		SLD/8	-5,64
	SLD/9	-4,22		SLD/9	-5,04		SLD/9	-4,59		SLD/9	-4,26
	SLD/10	-8,95		SLD/10	-9,50		SLD/10	-6,77		SLD/10	-5,66
	SLD/11	-4,19		SLD/11	-5,01		SLD/11	-4,56		SLD/11	-4,24
	SLD/12	-8,92		SLD/12	-9,47		SLD/12	-6,74		SLD/12	-5,64
	SLD/13	-5,68		SLD/13	-6,67		SLD/13	-5,86		SLD/13	-5,38
	SLD/14	-10,42		SLD/14	-11,12		SLD/14	-8,04		SLD/14	-6,78

RISULTANTI SOLLECITAZIONI NODI PLATEE - SLD

Nod3d N.ro	Combinazione N.ro	Fz (t)	Nod3d N.ro	Combinazione N.ro	Fz (t)	Nod3d N.ro	Combinazione N.ro	Fz (t)	Nod3d N.ro	Combinazione N.ro	Fz (t)
	SLD/15	-5,66		SLD/15	-6,64		SLD/15	-5,84		SLD/15	-5,36
	SLD/16	-10,39		SLD/16	-11,09		SLD/16	-8,01		SLD/16	-6,76
	SLD/17	-7,37		SLD/17	-8,53		SLD/17	-7,32		SLD/17	-6,66
	SLD/18	-12,10		SLD/18	-12,99		SLD/18	-9,50		SLD/18	-8,06
	SLD/19	-7,34		SLD/19	-8,50		SLD/19	-7,30		SLD/19	-6,64
	SLD/20	-12,07		SLD/20	-12,96		SLD/20	-9,48		SLD/20	-8,04
	SLD/21	-7,38		SLD/21	-8,55		SLD/21	-7,33		SLD/21	-6,67
	SLD/22	-12,12		SLD/22	-13,01		SLD/22	-9,51		SLD/22	-8,07
	SLD/23	-7,35		SLD/23	-8,52		SLD/23	-7,31		SLD/23	-6,65
	SLD/24	-12,09		SLD/24	-12,97		SLD/24	-9,48		SLD/24	-8,04
	SLD/25	-5,51		SLD/25	-6,47		SLD/25	-5,71		SLD/25	-5,25
	SLD/26	-10,25		SLD/26	-10,93		SLD/26	-7,89		SLD/26	-6,65
	SLD/27	-5,51		SLD/27	-6,47		SLD/27	-5,71		SLD/27	-5,25
	SLD/28	-10,25		SLD/28	-10,93		SLD/28	-7,89		SLD/28	-6,65
	SLD/29	-7,19		SLD/29	-8,34		SLD/29	-7,17		SLD/29	-6,53
	SLD/30	-11,93		SLD/30	-12,80		SLD/30	-9,35		SLD/30	-7,93
	SLD/31	-7,19		SLD/31	-8,34		SLD/31	-7,17		SLD/31	-6,53
	SLD/32	-11,93		SLD/32	-12,80		SLD/32	-9,35		SLD/32	-7,93
	SLD/33	-7,21		SLD/33	-8,35		SLD/33	-7,18		SLD/33	-6,53
	SLD/34	-11,94		SLD/34	-12,81		SLD/34	-9,36		SLD/34	-7,93
	SLD/35	-7,21		SLD/35	-8,35		SLD/35	-7,18		SLD/35	-6,53
	SLD/36	-11,94		SLD/36	-12,81		SLD/36	-9,36		SLD/36	-7,93
	SLD/37	-0,94		SLD/37	-1,68		SLD/37	-2,39		SLD/37	-2,51
	SLD/38	-8,83		SLD/38	-9,11		SLD/38	-6,02		SLD/38	-4,85
	SLD/39	-0,91		SLD/39	-1,65		SLD/39	-2,36		SLD/39	-2,49
	SLD/40	-8,80		SLD/40	-9,07		SLD/40	-6,00		SLD/40	-4,82
	SLD/41	-2,20		SLD/41	-3,08		SLD/41	-3,49		SLD/41	-3,47
	SLD/42	-10,10		SLD/42	-10,50		SLD/42	-7,12		SLD/42	-5,81
	SLD/43	-2,17		SLD/43	-3,04		SLD/43	-3,46		SLD/43	-3,45
	SLD/44	-10,07		SLD/44	-10,47		SLD/44	-7,09		SLD/44	-5,78
	SLD/45	-2,21		SLD/45	-3,09		SLD/45	-3,49		SLD/45	-3,48
	SLD/46	-10,11		SLD/46	-10,52		SLD/46	-7,12		SLD/46	-5,81
	SLD/47	-2,18		SLD/47	-3,06		SLD/47	-3,47		SLD/47	-3,46
	SLD/48	-10,08		SLD/48	-10,48		SLD/48	-7,10		SLD/48	-5,79
	SLD/49	-4,11		SLD/49	-5,18		SLD/49	-5,13		SLD/49	-4,92
	SLD/50	-12,00		SLD/50	-12,61		SLD/50	-8,77		SLD/50	-7,25
	SLD/51	-4,08		SLD/51	-5,15		SLD/51	-5,11		SLD/51	-4,90
	SLD/52	-11,97		SLD/52	-12,58		SLD/52	-8,74		SLD/52	-7,23
	SLD/53	-5,37		SLD/53	-6,58		SLD/53	-6,23		SLD/53	-5,88
	SLD/54	-13,26		SLD/54	-14,01		SLD/54	-9,86		SLD/54	-8,21
	SLD/55	-5,34		SLD/55	-6,55		SLD/55	-6,21		SLD/55	-5,86
	SLD/56	-13,23		SLD/56	-13,98		SLD/56	-9,84		SLD/56	-8,19
	SLD/57	-5,38		SLD/57	-6,59		SLD/57	-6,24		SLD/57	-5,88
	SLD/58	-13,28		SLD/58	-14,02		SLD/58	-9,87		SLD/58	-8,21
	SLD/59	-5,35		SLD/59	-6,56		SLD/59	-6,21		SLD/59	-5,86
	SLD/60	-13,25		SLD/60	-13,99		SLD/60	-9,84		SLD/60	-8,19
	SLD/61	-5,19		SLD/61	-6,39		SLD/61	-6,08		SLD/61	-5,74
	SLD/62	-13,09		SLD/62	-13,81		SLD/62	-9,71		SLD/62	-8,07
	SLD/63	-5,19		SLD/63	-6,39		SLD/63	-6,08		SLD/63	-5,74
	SLD/64	-13,09		SLD/64	-13,81		SLD/64	-9,71		SLD/64	-8,07
	SLD/65	-5,20		SLD/65	-6,40		SLD/65	-6,08		SLD/65	-5,75
	SLD/66	-13,10		SLD/66	-13,83		SLD/66	-9,71		SLD/66	-8,08
	SLD/67	-5,20		SLD/67	-6,40		SLD/67	-6,08		SLD/67	-5,75
	SLD/68	-13,10		SLD/68	-13,83		SLD/68	-9,71		SLD/68	-8,08
	SLD/77	-2,31		SLD/77	-2,76		SLD/77	-2,51		SLD/77	-2,34
	SLD/78	-2,29		SLD/78	-2,74		SLD/78	-2,49		SLD/78	-2,32
	SLD/79	-4,94		SLD/79	-5,24		SLD/79	-3,72		SLD/79	-3,12
	SLD/80	-4,92		SLD/80	-5,21		SLD/80	-3,71		SLD/80	-3,10
	SLD/81	-2,31		SLD/81	-2,76		SLD/81	-2,51		SLD/81	-2,34
	SLD/82	-2,29		SLD/82	-2,74		SLD/82	-2,49		SLD/82	-2,32
	SLD/83	-4,94		SLD/83	-5,24		SLD/83	-3,72		SLD/83	-3,12
	SLD/84	-4,92		SLD/84	-5,21		SLD/84	-3,71		SLD/84	-3,10
Y+	SLD/89	-7,06	Y+	SLD/89	-7,58	Y+	SLD/91	-5,56	Y+	SLD/91	-4,73
	SLD/93	-2,94		SLD/93	-3,46		SLD/93	-3,06		SLD/93	-2,82
	SLD/94	-2,92		SLD/94	-3,44		SLD/94	-3,04		SLD/94	-2,80
	SLD/95	-5,57		SLD/95	-5,94		SLD/95	-4,27		SLD/95	-3,60
	SLD/96	-5,55		SLD/96	-5,91		SLD/96	-4,25		SLD/96	-3,58
	SLD/97	-2,94		SLD/97	-3,46		SLD/97	-3,06		SLD/97	-2,82
	SLD/98	-2,92		SLD/98	-3,44		SLD/98	-3,04		SLD/98	-2,80
	SLD/99	-5,57		SLD/99	-5,94		SLD/99	-4,27		SLD/99	-3,60
	SLD/100	-5,55		SLD/100	-5,91		SLD/100	-4,25		SLD/100	-3,58
101	SLD/1	-3,78	102	SLD/1	-5,96	103	SLD/1	-13,23	104	SLD/1	-8,25
	SLD/2	-4,70		SLD/2	-4,59		SLD/2	0,58		SLD/2	1,70
	SLD/3	-3,76		SLD/3	-5,93		SLD/3	-13,19		SLD/3	-8,23
	SLD/4	-4,68		SLD/4	-4,56		SLD/4	0,62		SLD/4	1,72
	SLD/5	-5,25		SLD/5	-7,77		SLD/5	-15,32		SLD/5	-9,31
	SLD/6	-6,17		SLD/6	-6,40		SLD/6	-1,51		SLD/6	0,64
	SLD/7	-5,23		SLD/7	-7,74		SLD/7	-15,28		SLD/7	-9,29
	SLD/8	-6,15		SLD/8	-6,37		SLD/8	-1,47		SLD/8	0,66
	SLD/9	-5,26		SLD/9	-7,77		SLD/9	-15,31		SLD/9	-9,31
	SLD/10	-6,18		SLD/10	-6,40		SLD/10	-1,50		SLD/10	0,64
	SLD/11	-5,23		SLD/11	-7,73		SLD/11	-15,27		SLD/11	-9,28
	SLD/12	-6,15		SLD/12	-6,37		SLD/12	-1,46		SLD/12	0,67
	SLD/13	-6,56		SLD/13	-9,42		SLD/13	-17,36		SLD/13	-10,45

RISULTANTI SOLLECITAZIONI NODI PLATEE - SLD

Nod3d N.ro	Combinazione N.ro	Fz (t)	Nod3d N.ro	Combinazione N.ro	Fz (t)	Nod3d N.ro	Combinazione N.ro	Fz (t)	Nod3d N.ro	Combinazione N.ro	Fz (t)
	SLD/14	-7,48		SLD/14	-8,05		SLD/14	-3,55		SLD/14	-0,50
	SLD/15	-6,53		SLD/15	-9,38		SLD/15	-17,32		SLD/15	-10,42
	SLD/16	-7,45		SLD/16	-8,02		SLD/16	-3,51		SLD/16	-0,47
	SLD/17	-8,03		SLD/17	-11,23		SLD/17	-19,45		SLD/17	-11,51
	SLD/18	-8,95		SLD/18	-9,86		SLD/18	-5,64		SLD/18	-1,56
	SLD/19	-8,00		SLD/19	-11,19		SLD/19	-19,41		SLD/19	-11,48
	SLD/20	-8,92		SLD/20	-9,83		SLD/20	-5,60		SLD/20	-1,53
	SLD/21	-8,03		SLD/21	-11,22		SLD/21	-19,44		SLD/21	-11,51
	SLD/22	-8,95		SLD/22	-9,86		SLD/22	-5,63		SLD/22	-1,56
	SLD/23	-8,00		SLD/23	-11,19		SLD/23	-19,40		SLD/23	-11,48
	SLD/24	-8,92		SLD/24	-9,82		SLD/24	-5,59		SLD/24	-1,53
	SLD/25	-6,40		SLD/25	-9,22		SLD/25	-17,12		SLD/25	-10,30
	SLD/26	-7,32		SLD/26	-7,86		SLD/26	-3,31		SLD/26	-0,35
	SLD/27	-6,40		SLD/27	-9,22		SLD/27	-17,12		SLD/27	-10,30
	SLD/28	-7,32		SLD/28	-7,86		SLD/28	-3,31		SLD/28	-0,35
	SLD/29	-7,87		SLD/29	-11,03		SLD/29	-19,21		SLD/29	-11,36
	SLD/30	-8,79		SLD/30	-9,67		SLD/30	-5,40		SLD/30	-1,41
	SLD/31	-7,87		SLD/31	-11,03		SLD/31	-19,21		SLD/31	-11,36
	SLD/32	-8,79		SLD/32	-9,67		SLD/32	-5,40		SLD/32	-1,41
	SLD/33	-7,87		SLD/33	-11,03		SLD/33	-19,20		SLD/33	-11,35
	SLD/34	-8,79		SLD/34	-9,66		SLD/34	-5,39		SLD/34	-1,40
	SLD/35	-7,87		SLD/35	-11,03		SLD/35	-19,20		SLD/35	-11,35
	SLD/36	-8,79		SLD/36	-9,66		SLD/36	-5,39		SLD/36	-1,40
	SLD/37	-3,48		SLD/37	-6,42		SLD/37	-17,83		SLD/37	-11,57
	SLD/38	-5,01		SLD/38	-4,14		SLD/38	5,19		SLD/38	5,02
	SLD/39	-3,45		SLD/39	-6,38		SLD/39	-17,79		SLD/39	-11,54
	SLD/40	-4,98		SLD/40	-4,10		SLD/40	5,23		SLD/40	5,04
	SLD/41	-4,58		SLD/41	-7,77		SLD/41	-19,40		SLD/41	-12,36
	SLD/42	-6,11		SLD/42	-5,49		SLD/42	3,62		SLD/42	4,22
	SLD/43	-4,55		SLD/43	-7,74		SLD/43	-19,36		SLD/43	-12,34
	SLD/44	-6,09		SLD/44	-5,46		SLD/44	3,66		SLD/44	4,24
	SLD/45	-4,58		SLD/45	-7,77		SLD/45	-19,39		SLD/45	-12,36
	SLD/46	-6,11		SLD/46	-5,49		SLD/46	3,62		SLD/46	4,22
	SLD/47	-4,55		SLD/47	-7,74		SLD/47	-19,35		SLD/47	-12,34
	SLD/48	-6,09		SLD/48	-5,46		SLD/48	3,66		SLD/48	4,25
	SLD/49	-6,25		SLD/49	-9,87		SLD/49	-21,96		SLD/49	-13,77
	SLD/50	-7,78		SLD/50	-7,59		SLD/50	1,05		SLD/50	2,82
	SLD/51	-6,22		SLD/51	-9,84		SLD/51	-21,92		SLD/51	-13,74
	SLD/52	-7,76		SLD/52	-7,56		SLD/52	1,09		SLD/52	2,84
	SLD/53	-7,35		SLD/53	-11,23		SLD/53	-23,53		SLD/53	-14,56
	SLD/54	-8,89		SLD/54	-8,95		SLD/54	-0,52		SLD/54	2,02
	SLD/55	-7,33		SLD/55	-11,20		SLD/55	-23,49		SLD/55	-14,54
	SLD/56	-8,86		SLD/56	-8,92		SLD/56	-0,48		SLD/56	2,05
	SLD/57	-7,35		SLD/57	-11,23		SLD/57	-23,53		SLD/57	-14,56
	SLD/58	-8,89		SLD/58	-8,95		SLD/58	-0,51		SLD/58	2,03
	SLD/59	-7,33		SLD/59	-11,20		SLD/59	-23,49		SLD/59	-14,53
	SLD/60	-8,86		SLD/60	-8,92		SLD/60	-0,47		SLD/60	2,05
	SLD/61	-7,20		SLD/61	-11,04		SLD/61	-23,29		SLD/61	-14,41
	SLD/62	-8,73		SLD/62	-8,76		SLD/62	-0,28		SLD/62	2,18
	SLD/63	-7,20		SLD/63	-11,04		SLD/63	-23,29		SLD/63	-14,41
	SLD/64	-8,73		SLD/64	-8,76		SLD/64	-0,28		SLD/64	2,18
	SLD/65	-7,20		SLD/65	-11,04		SLD/65	-23,29		SLD/65	-14,41
	SLD/66	-8,73		SLD/66	-8,76		SLD/66	-0,27		SLD/66	2,18
	SLD/67	-7,20		SLD/67	-11,04		SLD/67	-23,29		SLD/67	-14,41
	SLD/68	-8,73		SLD/68	-8,76		SLD/68	-0,27		SLD/68	2,18
	SLD/77	-2,89		SLD/77	-4,29		SLD/77	-8,52		SLD/77	-5,19
	SLD/78	-2,87		SLD/78	-4,27		SLD/78	-8,49		SLD/78	-5,18
	SLD/79	-3,40		SLD/79	-3,53		SLD/79	-0,85		SLD/79	0,33
	SLD/80	-3,38		SLD/80	-3,51		SLD/80	-0,82		SLD/80	0,35
	SLD/81	-2,89		SLD/81	-4,29		SLD/81	-8,52		SLD/81	-5,19
	SLD/82	-2,87		SLD/82	-4,27		SLD/82	-8,49		SLD/82	-5,18
	SLD/83	-3,40		SLD/83	-3,53		SLD/83	-0,85		SLD/83	0,33
	SLD/84	-3,38		SLD/84	-3,51		SLD/84	-0,82		SLD/84	0,35
Y+	SLD/89	-5,26	Y+	SLD/85	-6,60	Y+	SLD/87	-11,29	Y+	SLD/87	-6,67
	SLD/93	-3,44		SLD/93	-4,98		SLD/93	-9,35		SLD/93	-5,63
	SLD/94	-3,43		SLD/94	-4,96		SLD/94	-9,32		SLD/94	-5,61
	SLD/95	-3,96		SLD/95	-4,22		SLD/95	-1,68		SLD/95	-0,11
	SLD/96	-3,94		SLD/96	-4,20		SLD/96	-1,65		SLD/96	-0,09
	SLD/97	-3,44		SLD/97	-4,98		SLD/97	-9,35		SLD/97	-5,63
	SLD/98	-3,43		SLD/98	-4,96		SLD/98	-9,32		SLD/98	-5,61
	SLD/99	-3,96		SLD/99	-4,22		SLD/99	-1,68		SLD/99	-0,11
	SLD/100	-3,94		SLD/100	-4,20		SLD/100	-1,65		SLD/100	-0,09
105	SLD/1	-11,16	106	SLD/1	-5,77	107	SLD/1	-8,27	108	SLD/1	-5,06
	SLD/2	-0,71		SLD/2	1,07		SLD/2	-4,58		SLD/2	-5,61
	SLD/3	-11,60		SLD/3	-5,93		SLD/3	-8,75		SLD/3	-5,45
	SLD/4	-1,15		SLD/4	0,90		SLD/4	-5,05		SLD/4	-6,00
	SLD/5	-15,81		SLD/5	-7,58		SLD/5	-13,35		SLD/5	-9,30
	SLD/6	-5,36		SLD/6	-0,74		SLD/6	-9,66		SLD/6	-9,85
	SLD/7	-16,25		SLD/7	-7,75		SLD/7	-13,82		SLD/7	-9,69
	SLD/8	-5,79		SLD/8	-0,91		SLD/8	-10,13		SLD/8	-10,24
	SLD/9	-15,21		SLD/9	-7,34		SLD/9	-12,69		SLD/9	-8,74
	SLD/10	-4,76		SLD/10	-0,51		SLD/10	-9,00		SLD/10	-9,30
	SLD/11	-15,65		SLD/11	-7,51		SLD/11	-13,17		SLD/11	-9,13
	SLD/12	-5,20		SLD/12	-0,68		SLD/12	-9,47		SLD/12	-9,69

RISULTANTI SOLLECITAZIONI NODI PLATEE - SLD

Nod3d N.ro	Combinazione N.ro	Fz (t)	Nod3d N.ro	Combinazione N.ro	Fz (t)	Nod3d N.ro	Combinazione N.ro	Fz (t)	Nod3d N.ro	Combinazione N.ro	Fz (t)
	SLD/13	-14,20		SLD/13	-6,98		SLD/13	-11,56		SLD/13	-7,78
	SLD/14	-3,75		SLD/14	-0,15		SLD/14	-7,87		SLD/14	-8,33
	SLD/15	-14,64		SLD/15	-7,15		SLD/15	-12,04		SLD/15	-8,17
	SLD/16	-4,19		SLD/16	-0,31		SLD/16	-8,34		SLD/16	-8,72
	SLD/17	-18,85		SLD/17	-8,79		SLD/17	-16,64		SLD/17	-12,02
	SLD/18	-8,39		SLD/18	-1,96		SLD/18	-12,95		SLD/18	-12,58
	SLD/19	-19,29		SLD/19	-8,96		SLD/19	-17,12		SLD/19	-12,41
	SLD/20	-8,83		SLD/20	-2,12		SLD/20	-13,42		SLD/20	-12,97
	SLD/21	-18,25		SLD/21	-8,56		SLD/21	-15,99		SLD/21	-11,46
	SLD/22	-7,80		SLD/22	-1,72		SLD/22	-12,29		SLD/22	-12,02
	SLD/23	-18,69		SLD/23	-8,72		SLD/23	-16,46		SLD/23	-11,86
	SLD/24	-8,24		SLD/24	-1,89		SLD/24	-12,77		SLD/24	-12,41
	SLD/25	-14,16		SLD/25	-6,95		SLD/25	-11,53		SLD/25	-7,74
	SLD/26	-3,71		SLD/26	-0,12		SLD/26	-7,83		SLD/26	-8,30
	SLD/27	-14,16		SLD/27	-6,95		SLD/27	-11,53		SLD/27	-7,74
	SLD/28	-3,71		SLD/28	-0,12		SLD/28	-7,83		SLD/28	-8,30
	SLD/29	-18,81		SLD/29	-8,76		SLD/29	-16,60		SLD/29	-11,98
	SLD/30	-8,36		SLD/30	-1,93		SLD/30	-12,91		SLD/30	-12,54
	SLD/31	-18,81		SLD/31	-8,76		SLD/31	-16,60		SLD/31	-11,98
	SLD/32	-8,36		SLD/32	-1,93		SLD/32	-12,91		SLD/32	-12,54
	SLD/33	-18,21		SLD/33	-8,53		SLD/33	-15,95		SLD/33	-11,43
	SLD/34	-7,76		SLD/34	-1,69		SLD/34	-12,25		SLD/34	-11,99
	SLD/35	-18,21		SLD/35	-8,53		SLD/35	-15,95		SLD/35	-11,43
	SLD/36	-7,76		SLD/36	-1,69		SLD/36	-12,25		SLD/36	-11,99
	SLD/37	-14,65		SLD/37	-8,05		SLD/37	-9,50		SLD/37	-4,87
	SLD/38	2,78		SLD/38	3,34		SLD/38	-3,35		SLD/38	-5,80
	SLD/39	-15,08		SLD/39	-8,21		SLD/39	-9,98		SLD/39	-5,26
	SLD/40	2,34		SLD/40	3,18		SLD/40	-3,82		SLD/40	-6,19
	SLD/41	-18,13		SLD/41	-9,40		SLD/41	-13,31		SLD/41	-8,05
	SLD/42	-0,71		SLD/42	1,99		SLD/42	-7,15		SLD/42	-8,98
	SLD/43	-18,57		SLD/43	-9,57		SLD/43	-13,78		SLD/43	-8,44
	SLD/44	-1,15		SLD/44	1,82		SLD/44	-7,63		SLD/44	-9,37
	SLD/45	-17,68		SLD/45	-9,23		SLD/45	-12,82		SLD/45	-7,64
	SLD/46	-0,26		SLD/46	2,16		SLD/46	-6,66		SLD/46	-8,56
	SLD/47	-18,12		SLD/47	-9,39		SLD/47	-13,29		SLD/47	-8,03
	SLD/48	-0,70		SLD/48	2,00		SLD/48	-7,14		SLD/48	-8,96
	SLD/49	-17,69		SLD/49	-9,26		SLD/49	-12,80		SLD/49	-7,59
	SLD/50	-0,26		SLD/50	2,13		SLD/50	-6,64		SLD/50	-8,52
	SLD/51	-18,12		SLD/51	-9,43		SLD/51	-13,27		SLD/51	-7,98
	SLD/52	-0,70		SLD/52	1,96		SLD/52	-7,11		SLD/52	-8,91
	SLD/53	-21,17		SLD/53	-10,62		SLD/53	-16,60		SLD/53	-10,77
	SLD/54	-3,75		SLD/54	0,77		SLD/54	-10,45		SLD/54	-11,70
	SLD/55	-21,61		SLD/55	-10,78		SLD/55	-17,08		SLD/55	-11,16
	SLD/56	-4,19		SLD/56	0,61		SLD/56	-10,92		SLD/56	-12,09
	SLD/57	-20,72		SLD/57	-10,44		SLD/57	-16,11		SLD/57	-10,36
	SLD/58	-3,30		SLD/58	0,95		SLD/58	-9,96		SLD/58	-11,29
	SLD/59	-21,16		SLD/59	-10,61		SLD/59	-16,59		SLD/59	-10,75
	SLD/60	-3,74		SLD/60	0,78		SLD/60	-10,43		SLD/60	-11,68
	SLD/61	-21,13		SLD/61	-10,59		SLD/61	-16,57		SLD/61	-10,74
	SLD/62	-3,71		SLD/62	0,80		SLD/62	-10,41		SLD/62	-11,66
	SLD/63	-21,13		SLD/63	-10,59		SLD/63	-16,57		SLD/63	-10,74
	SLD/64	-3,71		SLD/64	0,80		SLD/64	-10,41		SLD/64	-11,66
	SLD/65	-20,68		SLD/65	-10,41		SLD/65	-16,07		SLD/65	-10,32
	SLD/66	-3,26		SLD/66	0,98		SLD/66	-9,92		SLD/66	-11,25
	SLD/67	-20,68		SLD/67	-10,41		SLD/67	-16,07		SLD/67	-10,32
	SLD/68	-3,26		SLD/68	0,98		SLD/68	-9,92		SLD/68	-11,25
	SLD/77	-7,37		SLD/77	-3,67		SLD/77	-5,87		SLD/77	-3,86
	SLD/78	-7,70		SLD/78	-3,79		SLD/78	-6,22		SLD/78	-4,15
	SLD/79	-1,57		SLD/79	0,13		SLD/79	-3,81		SLD/79	-4,17
	SLD/80	-1,89		SLD/80	0,00		SLD/80	-4,16		SLD/80	-4,46
	SLD/81	-7,37		SLD/81	-3,67		SLD/81	-5,87		SLD/81	-3,86
	SLD/82	-7,70		SLD/82	-3,79		SLD/82	-6,22		SLD/82	-4,15
	SLD/83	-1,57		SLD/83	0,13		SLD/83	-3,81		SLD/83	-4,17
	SLD/84	-1,89		SLD/84	0,00		SLD/84	-4,16		SLD/84	-4,46
Y+	SLD/86	-9,93	Y+	SLD/88	-4,68	Y+	SLD/86	-8,64	Y+	SLD/90	-6,46
	SLD/93	-7,99		SLD/93	-3,91		SLD/93	-6,53		SLD/93	-4,42
	SLD/94	-8,32		SLD/94	-4,04		SLD/94	-6,89		SLD/94	-4,71
	SLD/95	-2,19		SLD/95	-0,12		SLD/95	-4,48		SLD/95	-4,73
	SLD/96	-2,51		SLD/96	-0,24		SLD/96	-4,83		SLD/96	-5,01
	SLD/97	-7,99		SLD/97	-3,91		SLD/97	-6,53		SLD/97	-4,42
	SLD/98	-8,32		SLD/98	-4,04		SLD/98	-6,89		SLD/98	-4,71
	SLD/99	-2,19		SLD/99	-0,12		SLD/99	-4,48		SLD/99	-4,73
	SLD/100	-2,51		SLD/100	-0,24		SLD/100	-4,83		SLD/100	-5,01
109	SLD/1	-3,41	110	SLD/1	-3,00	111	SLD/1	-3,12	112	SLD/1	-2,48
	SLD/2	-4,78		SLD/2	-4,84		SLD/2	-7,09		SLD/2	-6,72
	SLD/3	-3,71		SLD/3	-3,28		SLD/3	-3,49		SLD/3	-2,81
	SLD/4	-5,07		SLD/4	-5,12		SLD/4	-7,46		SLD/4	-7,06
	SLD/5	-6,67		SLD/5	-6,12		SLD/5	-7,19		SLD/5	-6,14
	SLD/6	-8,03		SLD/6	-7,96		SLD/6	-11,16		SLD/6	-10,39
	SLD/7	-6,96		SLD/7	-6,41		SLD/7	-7,56		SLD/7	-6,48
	SLD/8	-8,33		SLD/8	-8,25		SLD/8	-11,53		SLD/8	-10,72
	SLD/9	-6,24		SLD/9	-5,71		SLD/9	-6,65		SLD/9	-5,66
	SLD/10	-7,61		SLD/10	-7,55		SLD/10	-10,62		SLD/10	-9,90
	SLD/11	-6,54		SLD/11	-6,00		SLD/11	-7,02		SLD/11	-5,99

RISULTANTI SOLLECITAZIONI NODI PLATEE - SLD

Nod3d N.ro	Combinazione N.ro	Fz (t)	Nod3d N.ro	Combinazione N.ro	Fz (t)	Nod3d N.ro	Combinazione N.ro	Fz (t)	Nod3d N.ro	Combinazione N.ro	Fz (t)
	SLD/12	-7,90		SLD/12	-7,84		SLD/12	-10,99		SLD/12	-10,23
	SLD/13	-5,49		SLD/13	-4,99		SLD/13	-5,69		SLD/13	-4,79
	SLD/14	-6,86		SLD/14	-6,83		SLD/14	-9,67		SLD/14	-9,04
	SLD/15	-5,79		SLD/15	-5,27		SLD/15	-6,06		SLD/15	-5,12
	SLD/16	-7,16		SLD/16	-7,11		SLD/16	-10,04		SLD/16	-9,37
	SLD/17	-8,75		SLD/17	-8,11		SLD/17	-9,76		SLD/17	-8,46
	SLD/18	-10,11		SLD/18	-9,95		SLD/18	-13,74		SLD/18	-12,70
	SLD/19	-9,05		SLD/19	-8,40		SLD/19	-10,13		SLD/19	-8,79
	SLD/20	-10,41		SLD/20	-10,24		SLD/20	-14,11		SLD/20	-13,04
	SLD/21	-8,32		SLD/21	-7,70		SLD/21	-9,22		SLD/21	-7,97
	SLD/22	-9,69		SLD/22	-9,54		SLD/22	-13,20		SLD/22	-12,21
	SLD/23	-8,62		SLD/23	-7,99		SLD/23	-9,59		SLD/23	-8,30
	SLD/24	-9,99		SLD/24	-9,83		SLD/24	-13,57		SLD/24	-12,55
	SLD/25	-5,46		SLD/25	-4,96		SLD/25	-5,66		SLD/25	-4,76
	SLD/26	-6,83		SLD/26	-6,80		SLD/26	-9,63		SLD/26	-9,01
	SLD/27	-5,46		SLD/27	-4,96		SLD/27	-5,66		SLD/27	-4,76
	SLD/28	-6,83		SLD/28	-6,80		SLD/28	-9,63		SLD/28	-9,01
	SLD/29	-8,72		SLD/29	-8,09		SLD/29	-9,73		SLD/29	-8,43
	SLD/30	-10,09		SLD/30	-9,92		SLD/30	-13,70		SLD/30	-12,67
	SLD/31	-8,72		SLD/31	-8,09		SLD/31	-9,73		SLD/31	-8,43
	SLD/32	-10,09		SLD/32	-9,92		SLD/32	-13,70		SLD/32	-12,67
	SLD/33	-8,29		SLD/33	-7,68		SLD/33	-9,19		SLD/33	-7,94
	SLD/34	-9,66		SLD/34	-9,51		SLD/34	-13,16		SLD/34	-12,18
	SLD/35	-8,29		SLD/35	-7,68		SLD/35	-9,19		SLD/35	-7,94
	SLD/36	-9,66		SLD/36	-9,51		SLD/36	-13,16		SLD/36	-12,18
	SLD/37	-2,95		SLD/37	-2,39		SLD/37	-1,79		SLD/37	-1,06
	SLD/38	-5,23		SLD/38	-5,45		SLD/38	-8,41		SLD/38	-8,14
	SLD/39	-3,25		SLD/39	-2,67		SLD/39	-2,16		SLD/39	-1,40
	SLD/40	-5,53		SLD/40	-5,74		SLD/40	-8,78		SLD/40	-8,47
	SLD/41	-5,40		SLD/41	-4,73		SLD/41	-4,84		SLD/41	-3,81
	SLD/42	-7,67		SLD/42	-7,79		SLD/42	-11,47		SLD/42	-10,89
	SLD/43	-5,70		SLD/43	-5,01		SLD/43	-5,21		SLD/43	-4,14
	SLD/44	-7,97		SLD/44	-8,08		SLD/44	-11,84		SLD/44	-11,22
	SLD/45	-5,08		SLD/45	-4,42		SLD/45	-4,44		SLD/45	-3,45
	SLD/46	-7,35		SLD/46	-7,49		SLD/46	-11,06		SLD/46	-10,52
	SLD/47	-5,37		SLD/47	-4,71		SLD/47	-4,81		SLD/47	-3,78
	SLD/48	-7,65		SLD/48	-7,77		SLD/48	-11,43		SLD/48	-10,85
	SLD/49	-5,04		SLD/49	-4,38		SLD/49	-4,37		SLD/49	-3,38
	SLD/50	-7,31		SLD/50	-7,44		SLD/50	-10,99		SLD/50	-10,45
	SLD/51	-5,33		SLD/51	-4,66		SLD/51	-4,74		SLD/51	-3,71
	SLD/52	-7,61		SLD/52	-7,73		SLD/52	-11,36		SLD/52	-10,78
	SLD/53	-7,48		SLD/53	-6,72		SLD/53	-7,42		SLD/53	-6,13
	SLD/54	-9,76		SLD/54	-9,78		SLD/54	-14,04		SLD/54	-13,20
	SLD/55	-7,78		SLD/55	-7,00		SLD/55	-7,79		SLD/55	-6,46
	SLD/56	-10,05		SLD/56	-10,07		SLD/56	-14,41		SLD/56	-13,53
	SLD/57	-7,16		SLD/57	-6,41		SLD/57	-7,02		SLD/57	-5,76
	SLD/58	-9,44		SLD/58	-9,48		SLD/58	-13,64		SLD/58	-12,84
	SLD/59	-7,46		SLD/59	-6,70		SLD/59	-7,39		SLD/59	-6,09
	SLD/60	-9,73		SLD/60	-9,76		SLD/60	-14,01		SLD/60	-13,17
	SLD/61	-7,45		SLD/61	-6,69		SLD/61	-7,39		SLD/61	-6,10
	SLD/62	-9,73		SLD/62	-9,76		SLD/62	-14,01		SLD/62	-13,17
	SLD/63	-7,45		SLD/63	-6,69		SLD/63	-7,39		SLD/63	-6,10
	SLD/64	-9,73		SLD/64	-9,76		SLD/64	-14,01		SLD/64	-13,17
	SLD/65	-7,13		SLD/65	-6,38		SLD/65	-6,98		SLD/65	-5,73
	SLD/66	-9,41		SLD/66	-9,45		SLD/66	-13,61		SLD/66	-12,80
	SLD/67	-7,13		SLD/67	-6,38		SLD/67	-6,98		SLD/67	-5,73
	SLD/68	-9,41		SLD/68	-9,45		SLD/68	-13,61		SLD/68	-12,80
	SLD/77	-2,70		SLD/77	-2,44		SLD/77	-2,74		SLD/77	-2,29
	SLD/78	-2,92		SLD/78	-2,65		SLD/78	-3,01		SLD/78	-2,53
	SLD/79	-3,46		SLD/79	-3,46		SLD/79	-4,95		SLD/79	-4,64
	SLD/80	-3,68		SLD/80	-3,67		SLD/80	-5,22		SLD/80	-4,89
	SLD/81	-2,70		SLD/81	-2,44		SLD/81	-2,74		SLD/81	-2,29
	SLD/82	-2,92		SLD/82	-2,65		SLD/82	-3,01		SLD/82	-2,53
	SLD/83	-3,46		SLD/83	-3,46		SLD/83	-4,95		SLD/83	-4,64
	SLD/84	-3,68		SLD/84	-3,67		SLD/84	-5,22		SLD/84	-4,89
Y+	SLD/90	-5,21	Y+	SLD/90	-5,14	Y+	SLD/90	-7,11	Y+	SLD/90	-6,59
	SLD/93	-3,13		SLD/93	-2,85		SLD/93	-3,26		SLD/93	-2,76
	SLD/94	-3,35		SLD/94	-3,06		SLD/94	-3,54		SLD/94	-3,00
	SLD/95	-3,88		SLD/95	-3,87		SLD/95	-5,47		SLD/95	-5,11
	SLD/96	-4,11		SLD/96	-4,08		SLD/96	-5,74		SLD/96	-5,36
	SLD/97	-3,13		SLD/97	-2,85		SLD/97	-3,26		SLD/97	-2,76
	SLD/98	-3,35		SLD/98	-3,06		SLD/98	-3,54		SLD/98	-3,00
	SLD/99	-3,88		SLD/99	-3,87		SLD/99	-5,47		SLD/99	-5,11
	SLD/100	-4,11		SLD/100	-4,08		SLD/100	-5,74		SLD/100	-5,36
113	SLD/1	-1,73	114	SLD/1	-2,18	115	SLD/1	-2,28	116	SLD/1	-1,63
	SLD/2	-5,16		SLD/2	-7,05		SLD/2	-8,26		SLD/2	-6,56
	SLD/3	-1,97		SLD/3	-2,51		SLD/3	-2,66		SLD/3	-1,92
	SLD/4	-5,40		SLD/4	-7,38		SLD/4	-8,64		SLD/4	-6,86
	SLD/5	-4,47		SLD/5	-5,86		SLD/5	-6,50		SLD/5	-4,92
	SLD/6	-7,90		SLD/6	-10,73		SLD/6	-12,48		SLD/6	-9,86
	SLD/7	-4,72		SLD/7	-6,19		SLD/7	-6,88		SLD/7	-5,22
	SLD/8	-8,15		SLD/8	-11,07		SLD/8	-12,86		SLD/8	-10,15
	SLD/9	-4,10		SLD/9	-5,37		SLD/9	-5,93		SLD/9	-4,48
	SLD/10	-7,53		SLD/10	-10,24		SLD/10	-11,91		SLD/10	-9,41

RISULTANTI SOLLECITAZIONI NODI PLATEE - SLD

Nod3d N.ro	Combinazione N.ro	Fz (t)	Nod3d N.ro	Combinazione N.ro	Fz (t)	Nod3d N.ro	Combinazione N.ro	Fz (t)	Nod3d N.ro	Combinazione N.ro	Fz (t)
	SLD/11	-4,35		SLD/11	-5,70		SLD/11	-6,31		SLD/11	-4,77
	SLD/12	-7,78		SLD/12	-10,57		SLD/12	-12,29		SLD/12	-9,71
	SLD/13	-3,45		SLD/13	-4,50		SLD/13	-4,92		SLD/13	-3,68
	SLD/14	-6,89		SLD/14	-9,37		SLD/14	-10,90		SLD/14	-8,62
	SLD/15	-3,70		SLD/15	-4,83		SLD/15	-5,30		SLD/15	-3,98
	SLD/16	-7,13		SLD/16	-9,70		SLD/16	-11,28		SLD/16	-8,91
	SLD/17	-6,20		SLD/17	-8,18		SLD/17	-9,14		SLD/17	-6,97
	SLD/18	-9,63		SLD/18	-13,05		SLD/18	-15,12		SLD/18	-11,91
	SLD/19	-6,44		SLD/19	-8,51		SLD/19	-9,52		SLD/19	-7,27
	SLD/20	-9,88		SLD/20	-13,38		SLD/20	-15,50		SLD/20	-12,20
	SLD/21	-5,83		SLD/21	-7,68		SLD/21	-8,57		SLD/21	-6,53
	SLD/22	-9,26		SLD/22	-12,55		SLD/22	-14,55		SLD/22	-11,46
	SLD/23	-6,08		SLD/23	-8,02		SLD/23	-8,95		SLD/23	-6,82
	SLD/24	-9,51		SLD/24	-12,89		SLD/24	-14,93		SLD/24	-11,76
	SLD/25	-3,43		SLD/25	-4,47		SLD/25	-4,89		SLD/25	-3,66
	SLD/26	-6,86		SLD/26	-9,34		SLD/26	-10,87		SLD/26	-8,59
	SLD/27	-3,43		SLD/27	-4,47		SLD/27	-4,89		SLD/27	-3,66
	SLD/28	-6,86		SLD/28	-9,34		SLD/28	-10,87		SLD/28	-8,59
	SLD/29	-6,17		SLD/29	-8,15		SLD/29	-9,10		SLD/29	-6,95
	SLD/30	-9,61		SLD/30	-13,02		SLD/30	-15,09		SLD/30	-11,88
	SLD/31	-6,17		SLD/31	-8,15		SLD/31	-9,10		SLD/31	-6,95
	SLD/32	-9,61		SLD/32	-13,02		SLD/32	-15,09		SLD/32	-11,88
	SLD/33	-5,81		SLD/33	-7,65		SLD/33	-8,54		SLD/33	-6,50
	SLD/34	-9,24		SLD/34	-12,53		SLD/34	-14,52		SLD/34	-11,44
	SLD/35	-5,81		SLD/35	-7,65		SLD/35	-8,54		SLD/35	-6,50
	SLD/36	-9,24		SLD/36	-12,53		SLD/36	-14,52		SLD/36	-11,44
	SLD/37	-0,58		SLD/37	-0,56		SLD/37	-0,29		SLD/37	0,02
	SLD/38	-6,30		SLD/38	-8,68		SLD/38	-10,26		SLD/38	-8,21
	SLD/39	-0,83		SLD/39	-0,89		SLD/39	-0,67		SLD/39	-0,28
	SLD/40	-6,55		SLD/40	-9,01		SLD/40	-10,64		SLD/40	-8,50
	SLD/41	-2,64		SLD/41	-3,32		SLD/41	-3,45		SLD/41	-2,45
	SLD/42	-8,36		SLD/42	-11,44		SLD/42	-13,42		SLD/42	-10,68
	SLD/43	-2,89		SLD/43	-3,65		SLD/43	-3,83		SLD/43	-2,75
	SLD/44	-8,61		SLD/44	-11,77		SLD/44	-13,80		SLD/44	-10,97
	SLD/45	-2,36		SLD/45	-2,95		SLD/45	-3,02		SLD/45	-2,12
	SLD/46	-8,08		SLD/46	-11,07		SLD/46	-12,99		SLD/46	-10,34
	SLD/47	-2,61		SLD/47	-3,28		SLD/47	-3,40		SLD/47	-2,42
	SLD/48	-8,33		SLD/48	-11,40		SLD/48	-13,37		SLD/48	-10,64
	SLD/49	-2,31		SLD/49	-2,87		SLD/49	-2,93		SLD/49	-2,04
	SLD/50	-8,03		SLD/50	-10,99		SLD/50	-12,90		SLD/50	-10,26
	SLD/51	-2,56		SLD/51	-3,20		SLD/51	-3,31		SLD/51	-2,33
	SLD/52	-8,28		SLD/52	-11,32		SLD/52	-13,28		SLD/52	-10,55
	SLD/53	-4,37		SLD/53	-5,63		SLD/53	-6,09		SLD/53	-4,51
	SLD/54	-10,09		SLD/54	-13,75		SLD/54	-16,06		SLD/54	-12,73
	SLD/55	-4,62		SLD/55	-5,97		SLD/55	-6,47		SLD/55	-4,80
	SLD/56	-10,33		SLD/56	-14,08		SLD/56	-16,44		SLD/56	-13,02
	SLD/57	-4,09		SLD/57	-5,26		SLD/57	-5,66		SLD/57	-4,17
	SLD/58	-9,81		SLD/58	-13,38		SLD/58	-15,63		SLD/58	-12,40
	SLD/59	-4,34		SLD/59	-5,60		SLD/59	-6,04		SLD/59	-4,47
	SLD/60	-10,06		SLD/60	-13,71		SLD/60	-16,01		SLD/60	-12,69
	SLD/61	-4,35		SLD/61	-5,60		SLD/61	-6,06		SLD/61	-4,48
	SLD/62	-10,06		SLD/62	-13,72		SLD/62	-16,03		SLD/62	-12,70
	SLD/63	-4,35		SLD/63	-5,60		SLD/63	-6,06		SLD/63	-4,48
	SLD/64	-10,06		SLD/64	-13,72		SLD/64	-16,03		SLD/64	-12,70
	SLD/65	-4,07		SLD/65	-5,23		SLD/65	-5,63		SLD/65	-4,15
	SLD/66	-9,79		SLD/66	-13,35		SLD/66	-15,60		SLD/66	-12,37
	SLD/67	-4,07		SLD/67	-5,23		SLD/67	-5,63		SLD/67	-4,15
	SLD/68	-9,79		SLD/68	-13,35		SLD/68	-15,60		SLD/68	-12,37
	SLD/77	-1,64		SLD/77	-2,12		SLD/77	-2,31		SLD/77	-1,71
	SLD/78	-1,82		SLD/78	-2,37		SLD/78	-2,59		SLD/78	-1,93
	SLD/79	-3,54		SLD/79	-4,83		SLD/79	-5,63		SLD/79	-4,45
	SLD/80	-3,73		SLD/80	-5,08		SLD/80	-5,91		SLD/80	-4,67
	SLD/81	-1,64		SLD/81	-2,12		SLD/81	-2,31		SLD/81	-1,71
	SLD/82	-1,82		SLD/82	-2,37		SLD/82	-2,59		SLD/82	-1,93
	SLD/83	-3,54		SLD/83	-4,83		SLD/83	-5,63		SLD/83	-4,45
	SLD/84	-3,73		SLD/84	-5,08		SLD/84	-5,91		SLD/84	-4,67
Y+	SLD/90	-5,00	Y+	SLD/90	-6,78	Y+	SLD/90	-7,85	Y+	SLD/90	-6,18
	SLD/93	-1,99		SLD/93	-2,59		SLD/93	-2,84		SLD/93	-2,13
	SLD/94	-2,17		SLD/94	-2,84		SLD/94	-3,13		SLD/94	-2,35
	SLD/95	-3,90		SLD/95	-5,30		SLD/95	-6,17		SLD/95	-4,87
	SLD/96	-4,08		SLD/96	-5,55		SLD/96	-6,45		SLD/96	-5,09
	SLD/97	-1,99		SLD/97	-2,59		SLD/97	-2,84		SLD/97	-2,13
	SLD/98	-2,17		SLD/98	-2,84		SLD/98	-3,13		SLD/98	-2,35
	SLD/99	-3,90		SLD/99	-5,30		SLD/99	-6,17		SLD/99	-4,87
	SLD/100	-4,08		SLD/100	-5,55		SLD/100	-6,45		SLD/100	-5,09
117	SLD/1	-1,12	118	SLD/1	-1,13	119	SLD/1	-1,62	120	SLD/1	-2,22
	SLD/2	-4,59		SLD/2	-4,63		SLD/2	-6,58		SLD/2	-8,12
	SLD/3	-1,33		SLD/3	-1,34		SLD/3	-1,92		SLD/3	-2,60
	SLD/4	-4,79		SLD/4	-4,84		SLD/4	-6,88		SLD/4	-8,50
	SLD/5	-3,42		SLD/5	-3,45		SLD/5	-4,94		SLD/5	-6,41
	SLD/6	-6,89		SLD/6	-6,96		SLD/6	-9,90		SLD/6	-12,31
	SLD/7	-3,63		SLD/7	-3,66		SLD/7	-5,23		SLD/7	-6,79
	SLD/8	-7,09		SLD/8	-7,16		SLD/8	-10,19		SLD/8	-12,69
	SLD/9	-3,11		SLD/9	-3,14		SLD/9	-4,49		SLD/9	-5,85

RISULTANTI SOLLECITAZIONI NODI PLATEE - SLD

Nod3d N.ro	Combinazione N.ro	Fz (t)	Nod3d N.ro	Combinazione N.ro	Fz (t)	Nod3d N.ro	Combinazione N.ro	Fz (t)	Nod3d N.ro	Combinazione N.ro	Fz (t)
	SLD/10	-6,58		SLD/10	-6,64		SLD/10	-9,45		SLD/10	-11,75
	SLD/11	-3,32		SLD/11	-3,35		SLD/11	-4,79		SLD/11	-6,22
	SLD/12	-6,78		SLD/12	-6,85		SLD/12	-9,75		SLD/12	-12,12
	SLD/13	-2,55		SLD/13	-2,58		SLD/13	-3,69		SLD/13	-4,85
	SLD/14	-6,02		SLD/14	-6,08		SLD/14	-8,65		SLD/14	-10,75
	SLD/15	-2,76		SLD/15	-2,79		SLD/15	-3,99		SLD/15	-5,22
	SLD/16	-6,23		SLD/16	-6,29		SLD/16	-8,95		SLD/16	-11,12
	SLD/17	-4,85		SLD/17	-4,90		SLD/17	-7,00		SLD/17	-9,03
	SLD/18	-8,32		SLD/18	-8,41		SLD/18	-11,97		SLD/18	-14,94
	SLD/19	-5,06		SLD/19	-5,11		SLD/19	-7,30		SLD/19	-9,41
	SLD/20	-8,53		SLD/20	-8,61		SLD/20	-12,26		SLD/20	-15,31
	SLD/21	-4,54		SLD/21	-4,59		SLD/21	-6,56		SLD/21	-8,47
	SLD/22	-8,01		SLD/22	-8,09		SLD/22	-11,52		SLD/22	-14,37
	SLD/23	-4,75		SLD/23	-4,80		SLD/23	-6,85		SLD/23	-8,85
	SLD/24	-8,22		SLD/24	-8,30		SLD/24	-11,81		SLD/24	-14,75
	SLD/25	-2,54		SLD/25	-2,56		SLD/25	-3,66		SLD/25	-4,81
	SLD/26	-6,00		SLD/26	-6,06		SLD/26	-8,63		SLD/26	-10,71
	SLD/27	-2,54		SLD/27	-2,56		SLD/27	-3,66		SLD/27	-4,81
	SLD/28	-6,00		SLD/28	-6,06		SLD/28	-8,63		SLD/28	-10,71
	SLD/29	-4,84		SLD/29	-4,88		SLD/29	-6,98		SLD/29	-9,00
	SLD/30	-8,30		SLD/30	-8,39		SLD/30	-11,94		SLD/30	-14,90
	SLD/31	-4,84		SLD/31	-4,88		SLD/31	-6,98		SLD/31	-9,00
	SLD/32	-8,30		SLD/32	-8,39		SLD/32	-11,94		SLD/32	-14,90
	SLD/33	-4,52		SLD/33	-4,57		SLD/33	-6,53		SLD/33	-8,44
	SLD/34	-7,99		SLD/34	-8,07		SLD/34	-11,49		SLD/34	-14,34
	SLD/35	-4,52		SLD/35	-4,57		SLD/35	-6,53		SLD/35	-8,44
	SLD/36	-7,99		SLD/36	-8,07		SLD/36	-11,49		SLD/36	-14,34
	SLD/37	0,03		SLD/37	0,04		SLD/37	0,03		SLD/37	-0,25
	SLD/38	-5,75		SLD/38	-5,80		SLD/38	-8,24		SLD/38	-10,09
	SLD/39	-0,17		SLD/39	-0,17		SLD/39	-0,27		SLD/39	-0,63
	SLD/40	-5,95		SLD/40	-6,01		SLD/40	-8,53		SLD/40	-10,47
	SLD/41	-1,69		SLD/41	-1,71		SLD/41	-2,45		SLD/41	-3,40
	SLD/42	-7,47		SLD/42	-7,54		SLD/42	-10,72		SLD/42	-13,23
	SLD/43	-1,90		SLD/43	-1,91		SLD/43	-2,75		SLD/43	-3,77
	SLD/44	-7,67		SLD/44	-7,75		SLD/44	-11,02		SLD/44	-13,61
	SLD/45	-1,46		SLD/45	-1,47		SLD/45	-2,12		SLD/45	-2,97
	SLD/46	-7,24		SLD/46	-7,31		SLD/46	-10,39		SLD/46	-12,81
	SLD/47	-1,66		SLD/47	-1,68		SLD/47	-2,42		SLD/47	-3,35
	SLD/48	-7,44		SLD/48	-7,52		SLD/48	-10,68		SLD/48	-13,19
	SLD/49	-1,40		SLD/49	-1,41		SLD/49	-2,04		SLD/49	-2,88
	SLD/50	-7,18		SLD/50	-7,25		SLD/50	-10,31		SLD/50	-12,71
	SLD/51	-1,60		SLD/51	-1,62		SLD/51	-2,33		SLD/51	-3,26
	SLD/52	-7,38		SLD/52	-7,46		SLD/52	-10,60		SLD/52	-13,09
	SLD/53	-3,12		SLD/53	-3,15		SLD/53	-4,52		SLD/53	-6,02
	SLD/54	-8,90		SLD/54	-8,99		SLD/54	-12,79		SLD/54	-15,85
	SLD/55	-3,33		SLD/55	-3,36		SLD/55	-4,82		SLD/55	-6,40
	SLD/56	-9,11		SLD/56	-9,20		SLD/56	-13,09		SLD/56	-16,23
	SLD/57	-2,89		SLD/57	-2,92		SLD/57	-4,19		SLD/57	-5,60
	SLD/58	-8,67		SLD/58	-8,76		SLD/58	-12,46		SLD/58	-15,43
	SLD/59	-3,10		SLD/59	-3,13		SLD/59	-4,48		SLD/59	-5,97
	SLD/60	-8,88		SLD/60	-8,97		SLD/60	-12,75		SLD/60	-15,81
	SLD/61	-3,10		SLD/61	-3,13		SLD/61	-4,50		SLD/61	-5,99
	SLD/62	-8,88		SLD/62	-8,97		SLD/62	-12,76		SLD/62	-15,82
	SLD/63	-3,10		SLD/63	-3,13		SLD/63	-4,50		SLD/63	-5,99
	SLD/64	-8,88		SLD/64	-8,97		SLD/64	-12,76		SLD/64	-15,82
	SLD/65	-2,87		SLD/65	-2,90		SLD/65	-4,16		SLD/65	-5,57
	SLD/66	-8,65		SLD/66	-8,74		SLD/66	-12,43		SLD/66	-15,40
	SLD/67	-2,87		SLD/67	-2,90		SLD/67	-4,16		SLD/67	-5,57
	SLD/68	-8,65		SLD/68	-8,74		SLD/68	-12,43		SLD/68	-15,40
	SLD/77	-1,19		SLD/77	-1,20		SLD/77	-1,71		SLD/77	-2,26
	SLD/78	-1,34		SLD/78	-1,35		SLD/78	-1,93		SLD/78	-2,54
	SLD/79	-3,11		SLD/79	-3,14		SLD/79	-4,47		SLD/79	-5,53
	SLD/80	-3,27		SLD/80	-3,30		SLD/80	-4,69		SLD/80	-5,81
	SLD/81	-1,19		SLD/81	-1,20		SLD/81	-1,71		SLD/81	-2,26
	SLD/82	-1,34		SLD/82	-1,35		SLD/82	-1,93		SLD/82	-2,54
	SLD/83	-3,11		SLD/83	-3,14		SLD/83	-4,47		SLD/83	-5,53
	SLD/84	-3,27		SLD/84	-3,30		SLD/84	-4,69		SLD/84	-5,81
Y+	SLD/90	-4,32	Y+	SLD/90	-4,36	Y+	SLD/92	-6,21	Y+	SLD/92	-7,74
	SLD/93	-1,48		SLD/93	-1,49		SLD/93	-2,13		SLD/93	-2,79
	SLD/94	-1,63		SLD/94	-1,65		SLD/94	-2,35		SLD/94	-3,07
	SLD/95	-3,40		SLD/95	-3,44		SLD/95	-4,89		SLD/95	-6,07
	SLD/96	-3,56		SLD/96	-3,59		SLD/96	-5,11		SLD/96	-6,35
	SLD/97	-1,48		SLD/97	-1,49		SLD/97	-2,13		SLD/97	-2,79
	SLD/98	-1,63		SLD/98	-1,65		SLD/98	-2,35		SLD/98	-3,07
	SLD/99	-3,40		SLD/99	-3,44		SLD/99	-4,89		SLD/99	-6,07
	SLD/100	-3,56		SLD/100	-3,59		SLD/100	-5,11		SLD/100	-6,35
121	SLD/1	-2,14	122	SLD/1	-1,73	123	SLD/1	-2,44	124	SLD/1	-3,06
	SLD/2	-6,95		SLD/2	-5,17		SLD/2	-6,60		SLD/2	-6,91
	SLD/3	-2,47		SLD/3	-1,98		SLD/3	-2,77		SLD/3	-3,42
	SLD/4	-7,29		SLD/4	-5,42		SLD/4	-6,94		SLD/4	-7,28
	SLD/5	-5,82		SLD/5	-4,52		SLD/5	-6,11		SLD/5	-7,10
	SLD/6	-10,64		SLD/6	-7,96		SLD/6	-10,27		SLD/6	-10,96
	SLD/7	-6,15		SLD/7	-4,77		SLD/7	-6,44		SLD/7	-7,47
	SLD/8	-10,97		SLD/8	-8,21		SLD/8	-10,60		SLD/8	-11,32

RISULTANTI SOLLECITAZIONI NODI PLATEE - SLD

Nod3d N.ro	Combinazione N.ro	Fz (t)	Nod3d N.ro	Combinazione N.ro	Fz (t)	Nod3d N.ro	Combinazione N.ro	Fz (t)	Nod3d N.ro	Combinazione N.ro	Fz (t)
	SLD/9	-5,33		SLD/9	-4,14		SLD/9	-5,62		SLD/9	-6,56
	SLD/10	-10,14		SLD/10	-7,58		SLD/10	-9,78		SLD/10	-10,42
	SLD/11	-5,66		SLD/11	-4,40		SLD/11	-5,95		SLD/11	-6,93
	SLD/12	-10,47		SLD/12	-7,84		SLD/12	-10,11		SLD/12	-10,79
	SLD/13	-4,45		SLD/13	-3,49		SLD/13	-4,76		SLD/13	-5,62
	SLD/14	-9,27		SLD/14	-6,93		SLD/14	-8,92		SLD/14	-9,47
	SLD/15	-4,79		SLD/15	-3,74		SLD/15	-5,09		SLD/15	-5,99
	SLD/16	-9,60		SLD/16	-7,18		SLD/16	-9,25		SLD/16	-9,84
	SLD/17	-8,14		SLD/17	-6,28		SLD/17	-8,42		SLD/17	-9,66
	SLD/18	-12,95		SLD/18	-9,72		SLD/18	-12,58		SLD/18	-13,52
	SLD/19	-8,47		SLD/19	-6,53		SLD/19	-8,75		SLD/19	-10,03
	SLD/20	-13,28		SLD/20	-9,97		SLD/20	-12,92		SLD/20	-13,89
	SLD/21	-7,64		SLD/21	-5,90		SLD/21	-7,93		SLD/21	-9,13
	SLD/22	-12,46		SLD/22	-9,34		SLD/22	-12,09		SLD/22	-12,98
	SLD/23	-7,97		SLD/23	-6,16		SLD/23	-8,26		SLD/23	-9,49
	SLD/24	-12,79		SLD/24	-9,60		SLD/24	-12,43		SLD/24	-13,35
	SLD/25	-4,42		SLD/25	-3,46		SLD/25	-4,73		SLD/25	-5,59
	SLD/26	-9,24		SLD/26	-6,90		SLD/26	-8,89		SLD/26	-9,44
	SLD/27	-4,42		SLD/27	-3,46		SLD/27	-4,73		SLD/27	-5,59
	SLD/28	-9,24		SLD/28	-6,90		SLD/28	-8,89		SLD/28	-9,44
	SLD/29	-8,11		SLD/29	-6,25		SLD/29	-8,39		SLD/29	-9,63
	SLD/30	-12,92		SLD/30	-9,69		SLD/30	-12,55		SLD/30	-13,49
	SLD/31	-8,11		SLD/31	-6,25		SLD/31	-8,39		SLD/31	-9,63
	SLD/32	-12,92		SLD/32	-9,69		SLD/32	-12,55		SLD/32	-13,49
	SLD/33	-7,61		SLD/33	-5,88		SLD/33	-7,90		SLD/33	-9,09
	SLD/34	-12,43		SLD/34	-9,32		SLD/34	-12,06		SLD/34	-12,95
	SLD/35	-7,61		SLD/35	-5,88		SLD/35	-7,90		SLD/35	-9,09
	SLD/36	-12,43		SLD/36	-9,32		SLD/36	-12,06		SLD/36	-12,95
	SLD/37	-0,53		SLD/37	-0,58		SLD/37	-1,05		SLD/37	-1,77
	SLD/38	-8,56		SLD/38	-6,31		SLD/38	-7,99		SLD/38	-8,20
	SLD/39	-0,87		SLD/39	-0,83		SLD/39	-1,39		SLD/39	-2,14
	SLD/40	-8,89		SLD/40	-6,57		SLD/40	-8,32		SLD/40	-8,56
	SLD/41	-3,30		SLD/41	-2,67		SLD/41	-3,80		SLD/41	-4,80
	SLD/42	-11,32		SLD/42	-8,41		SLD/42	-10,74		SLD/42	-11,23
	SLD/43	-3,63		SLD/43	-2,93		SLD/43	-4,13		SLD/43	-5,17
	SLD/44	-11,65		SLD/44	-8,66		SLD/44	-11,07		SLD/44	-11,60
	SLD/45	-2,92		SLD/45	-2,39		SLD/45	-3,44		SLD/45	-4,40
	SLD/46	-10,95		SLD/46	-8,13		SLD/46	-10,37		SLD/46	-10,83
	SLD/47	-3,26		SLD/47	-2,65		SLD/47	-3,77		SLD/47	-4,77
	SLD/48	-11,28		SLD/48	-8,38		SLD/48	-10,71		SLD/48	-11,20
	SLD/49	-2,85		SLD/49	-2,34		SLD/49	-3,37		SLD/49	-4,33
	SLD/50	-10,87		SLD/50	-8,07		SLD/50	-10,31		SLD/50	-10,76
	SLD/51	-3,18		SLD/51	-2,59		SLD/51	-3,70		SLD/51	-4,70
	SLD/52	-11,21		SLD/52	-8,32		SLD/52	-10,64		SLD/52	-11,13
	SLD/53	-5,61		SLD/53	-4,43		SLD/53	-6,12		SLD/53	-7,37
	SLD/54	-13,64		SLD/54	-10,17		SLD/54	-13,05		SLD/54	-13,79
	SLD/55	-5,94		SLD/55	-4,68		SLD/55	-6,45		SLD/55	-7,73
	SLD/56	-13,97		SLD/56	-10,42		SLD/56	-13,39		SLD/56	-14,16
	SLD/57	-5,24		SLD/57	-4,15		SLD/57	-5,75		SLD/57	-6,96
	SLD/58	-13,26		SLD/58	-9,89		SLD/58	-12,69		SLD/58	-13,39
	SLD/59	-5,57		SLD/59	-4,40		SLD/59	-6,08		SLD/59	-7,33
	SLD/60	-13,60		SLD/60	-10,14		SLD/60	-13,02		SLD/60	-13,76
	SLD/61	-5,58		SLD/61	-4,41		SLD/61	-6,09		SLD/61	-7,33
	SLD/62	-13,61		SLD/62	-10,14		SLD/62	-13,03		SLD/62	-13,76
	SLD/63	-5,58		SLD/63	-4,41		SLD/63	-6,09		SLD/63	-7,33
	SLD/64	-13,61		SLD/64	-10,14		SLD/64	-13,03		SLD/64	-13,76
	SLD/65	-5,21		SLD/65	-4,13		SLD/65	-5,72		SLD/65	-6,93
	SLD/66	-13,24		SLD/66	-9,86		SLD/66	-12,66		SLD/66	-13,36
	SLD/67	-5,21		SLD/67	-4,13		SLD/67	-5,72		SLD/67	-6,93
	SLD/68	-13,24		SLD/68	-9,86		SLD/68	-12,66		SLD/68	-13,36
	SLD/77	-2,09		SLD/77	-1,64		SLD/77	-2,25		SLD/77	-2,68
	SLD/78	-2,33		SLD/78	-1,83		SLD/78	-2,50		SLD/78	-2,96
	SLD/79	-4,76		SLD/79	-3,55		SLD/79	-4,56		SLD/79	-4,82
	SLD/80	-5,01		SLD/80	-3,74		SLD/80	-4,81		SLD/80	-5,10
	SLD/81	-2,09		SLD/81	-1,64		SLD/81	-2,25		SLD/81	-2,68
	SLD/82	-2,33		SLD/82	-1,83		SLD/82	-2,50		SLD/82	-2,96
	SLD/83	-4,76		SLD/83	-3,55		SLD/83	-4,56		SLD/83	-4,82
	SLD/84	-5,01		SLD/84	-3,74		SLD/84	-4,81		SLD/84	-5,10
Y+	SLD/92	-6,71	Y+	SLD/92	-5,03	Y+	SLD/92	-6,51	Y+	SLD/92	-6,98
	SLD/93	-2,56		SLD/93	-2,00		SLD/93	-2,72		SLD/93	-3,20
	SLD/94	-2,80		SLD/94	-2,18		SLD/94	-2,97		SLD/94	-3,48
	SLD/95	-5,23		SLD/95	-3,91		SLD/95	-5,03		SLD/95	-5,35
	SLD/96	-5,48		SLD/96	-4,10		SLD/96	-5,28		SLD/96	-5,62
	SLD/97	-2,56		SLD/97	-2,00		SLD/97	-2,72		SLD/97	-3,20
	SLD/98	-2,80		SLD/98	-2,18		SLD/98	-2,97		SLD/98	-3,48
	SLD/99	-5,23		SLD/99	-3,91		SLD/99	-5,03		SLD/99	-5,35
	SLD/100	-5,48		SLD/100	-4,10		SLD/100	-5,28		SLD/100	-5,62
125	SLD/1	-2,99	126	SLD/1	-2,85	127	SLD/1	-3,61	128	SLD/1	-5,65
	SLD/2	-4,77		SLD/2	-3,93		SLD/2	-4,20		SLD/2	-4,02
	SLD/3	-3,28		SLD/3	-3,10		SLD/3	-3,90		SLD/3	-6,02
	SLD/4	-5,05		SLD/4	-4,18		SLD/4	-4,49		SLD/4	-4,38
	SLD/5	-6,14		SLD/5	-5,60		SLD/5	-6,77		SLD/5	-9,56
	SLD/6	-7,91		SLD/6	-6,68		SLD/6	-7,36		SLD/6	-7,93
	SLD/7	-6,43		SLD/7	-5,85		SLD/7	-7,06		SLD/7	-9,93

RISULTANTI SOLLECITAZIONI NODI PLATEE - SLD

Nod3d N.ro	Combinazione N.ro	Fz (t)	Nod3d N.ro	Combinazione N.ro	Fz (t)	Nod3d N.ro	Combinazione N.ro	Fz (t)	Nod3d N.ro	Combinazione N.ro	Fz (t)
	SLD/8	-8,20		SLD/8	-6,93		SLD/8	-7,65		SLD/8	-8,29
	SLD/9	-5,73		SLD/9	-5,24		SLD/9	-6,36		SLD/9	-9,06
	SLD/10	-7,50		SLD/10	-6,32		SLD/10	-6,95		SLD/10	-7,42
	SLD/11	-6,01		SLD/11	-5,49		SLD/11	-6,65		SLD/11	-9,42
	SLD/12	-7,79		SLD/12	-6,57		SLD/12	-7,24		SLD/12	-7,79
	SLD/13	-5,00		SLD/13	-4,61		SLD/13	-5,64		SLD/13	-8,18
	SLD/14	-6,77		SLD/14	-5,68		SLD/14	-6,22		SLD/14	-6,54
	SLD/15	-5,28		SLD/15	-4,86		SLD/15	-5,93		SLD/15	-8,54
	SLD/16	-7,06		SLD/16	-5,94		SLD/16	-6,51		SLD/16	-6,91
	SLD/17	-8,15		SLD/17	-7,36		SLD/17	-8,80		SLD/17	-12,09
	SLD/18	-9,92		SLD/18	-8,44		SLD/18	-9,39		SLD/18	-10,46
	SLD/19	-8,43		SLD/19	-7,61		SLD/19	-9,09		SLD/19	-12,45
	SLD/20	-10,21		SLD/20	-8,69		SLD/20	-9,68		SLD/20	-10,82
	SLD/21	-7,73		SLD/21	-7,00		SLD/21	-8,39		SLD/21	-11,59
	SLD/22	-9,51		SLD/22	-8,08		SLD/22	-8,97		SLD/22	-9,95
	SLD/23	-8,02		SLD/23	-7,25		SLD/23	-8,68		SLD/23	-11,95
	SLD/24	-9,79		SLD/24	-8,33		SLD/24	-9,26		SLD/24	-10,31
	SLD/25	-4,97		SLD/25	-4,59		SLD/25	-5,61		SLD/25	-8,15
	SLD/26	-6,75		SLD/26	-5,66		SLD/26	-6,20		SLD/26	-6,51
	SLD/27	-4,97		SLD/27	-4,59		SLD/27	-5,61		SLD/27	-8,15
	SLD/28	-6,75		SLD/28	-5,66		SLD/28	-6,20		SLD/28	-6,51
	SLD/29	-8,12		SLD/29	-7,34		SLD/29	-8,77		SLD/29	-12,06
	SLD/30	-9,89		SLD/30	-8,41		SLD/30	-9,36		SLD/30	-10,42
	SLD/31	-8,12		SLD/31	-7,34		SLD/31	-8,77		SLD/31	-12,06
	SLD/32	-9,89		SLD/32	-8,41		SLD/32	-9,36		SLD/32	-10,42
	SLD/33	-7,71		SLD/33	-6,98		SLD/33	-8,36		SLD/33	-11,55
	SLD/34	-9,48		SLD/34	-8,05		SLD/34	-8,95		SLD/34	-9,92
	SLD/35	-7,71		SLD/35	-6,98		SLD/35	-8,36		SLD/35	-11,55
	SLD/36	-9,48		SLD/36	-8,05		SLD/36	-8,95		SLD/36	-9,92
	SLD/37	-2,40		SLD/37	-2,49		SLD/37	-3,41		SLD/37	-6,20
	SLD/38	-5,36		SLD/38	-4,29		SLD/38	-4,39		SLD/38	-3,47
	SLD/39	-2,69		SLD/39	-2,75		SLD/39	-3,70		SLD/39	-6,56
	SLD/40	-5,64		SLD/40	-4,54		SLD/40	-4,68		SLD/40	-3,83
	SLD/41	-4,76		SLD/41	-4,56		SLD/41	-5,78		SLD/41	-9,13
	SLD/42	-7,72		SLD/42	-6,35		SLD/42	-6,76		SLD/42	-6,41
	SLD/43	-5,05		SLD/43	-4,81		SLD/43	-6,07		SLD/43	-9,49
	SLD/44	-8,01		SLD/44	-6,60		SLD/44	-7,06		SLD/44	-6,77
	SLD/45	-4,45		SLD/45	-4,29		SLD/45	-5,47		SLD/45	-8,75
	SLD/46	-7,41		SLD/46	-6,08		SLD/46	-6,46		SLD/46	-6,03
	SLD/47	-4,74		SLD/47	-4,54		SLD/47	-5,77		SLD/47	-9,12
	SLD/48	-7,70		SLD/48	-6,33		SLD/48	-6,75		SLD/48	-6,39
	SLD/49	-4,41		SLD/49	-4,25		SLD/49	-5,44		SLD/49	-8,72
	SLD/50	-7,36		SLD/50	-6,04		SLD/50	-6,42		SLD/50	-6,00
	SLD/51	-4,69		SLD/51	-4,50		SLD/51	-5,73		SLD/51	-9,09
	SLD/52	-7,65		SLD/52	-6,30		SLD/52	-6,71		SLD/52	-6,36
	SLD/53	-6,77		SLD/53	-6,31		SLD/53	-7,81		SLD/53	-11,66
	SLD/54	-9,72		SLD/54	-8,11		SLD/54	-8,79		SLD/54	-8,93
	SLD/55	-7,05		SLD/55	-6,57		SLD/55	-8,10		SLD/55	-12,02
	SLD/56	-10,01		SLD/56	-8,36		SLD/56	-9,08		SLD/56	-9,30
	SLD/57	-6,46		SLD/57	-6,04		SLD/57	-7,50		SLD/57	-11,28
	SLD/58	-9,41		SLD/58	-7,84		SLD/58	-8,48		SLD/58	-8,55
	SLD/59	-6,74		SLD/59	-6,30		SLD/59	-7,79		SLD/59	-11,64
	SLD/60	-9,70		SLD/60	-8,09		SLD/60	-8,77		SLD/60	-8,92
	SLD/61	-6,74		SLD/61	-6,29		SLD/61	-7,78		SLD/61	-11,63
	SLD/62	-9,70		SLD/62	-8,08		SLD/62	-8,77		SLD/62	-8,90
	SLD/63	-6,74		SLD/63	-6,29		SLD/63	-7,78		SLD/63	-11,63
	SLD/64	-9,70		SLD/64	-8,08		SLD/64	-8,77		SLD/64	-8,90
	SLD/65	-6,43		SLD/65	-6,02		SLD/65	-7,48		SLD/65	-11,25
	SLD/66	-9,39		SLD/66	-7,81		SLD/66	-8,46		SLD/66	-8,52
	SLD/67	-6,43		SLD/67	-6,02		SLD/67	-7,48		SLD/67	-11,25
	SLD/68	-9,39		SLD/68	-7,81		SLD/68	-8,46		SLD/68	-8,52
	SLD/77	-2,43		SLD/77	-2,26		SLD/77	-2,78		SLD/77	-4,10
	SLD/78	-2,64		SLD/78	-2,44		SLD/78	-2,99		SLD/78	-4,37
	SLD/79	-3,41		SLD/79	-2,85		SLD/79	-3,10		SLD/79	-3,19
	SLD/80	-3,63		SLD/80	-3,04		SLD/80	-3,32		SLD/80	-3,46
	SLD/81	-2,43		SLD/81	-2,26		SLD/81	-2,78		SLD/81	-4,10
	SLD/82	-2,64		SLD/82	-2,44		SLD/82	-2,99		SLD/82	-4,37
	SLD/83	-3,41		SLD/83	-2,85		SLD/83	-3,10		SLD/83	-3,19
	SLD/84	-3,63		SLD/84	-3,04		SLD/84	-3,32		SLD/84	-3,46
Y+	SLD/92	-5,10	Y+	SLD/92	-4,33	Y+	SLD/90	-4,81	Y+	SLD/86	-6,22
	SLD/93	-2,84		SLD/93	-2,61		SLD/93	-3,19		SLD/93	-4,61
	SLD/94	-3,05		SLD/94	-2,80		SLD/94	-3,40		SLD/94	-4,88
	SLD/95	-3,82		SLD/95	-3,21		SLD/95	-3,52		SLD/95	-3,70
	SLD/96	-4,04		SLD/96	-3,40		SLD/96	-3,73		SLD/96	-3,97
	SLD/97	-2,84		SLD/97	-2,61		SLD/97	-3,19		SLD/97	-4,61
	SLD/98	-3,05		SLD/98	-2,80		SLD/98	-3,40		SLD/98	-4,88
	SLD/99	-3,82		SLD/99	-3,21		SLD/99	-3,52		SLD/99	-3,70
	SLD/100	-4,04		SLD/100	-3,40		SLD/100	-3,73		SLD/100	-3,97
129	SLD/1	-12,12	130	SLD/1	-7,62	131	SLD/1	-7,98	132	SLD/1	-4,12
	SLD/2	0,64		SLD/2	1,56		SLD/2	-0,37		SLD/2	0,79
	SLD/3	-12,56		SLD/3	-7,84		SLD/3	-8,44		SLD/3	-4,30
	SLD/4	0,20		SLD/4	1,34		SLD/4	-0,84		SLD/4	0,61
	SLD/5	-16,74		SLD/5	-10,03		SLD/5	-12,07		SLD/5	-5,74
	SLD/6	-3,98		SLD/6	-0,84		SLD/6	-4,46		SLD/6	-0,83

RISULTANTI SOLLECITAZIONI NODI PLATEE - SLD

Nod3d N.ro	Combinazione N.ro	Fz (t)	Nod3d N.ro	Combinazione N.ro	Fz (t)	Nod3d N.ro	Combinazione N.ro	Fz (t)	Nod3d N.ro	Combinazione N.ro	Fz (t)
	SLD/7	-17,17		SLD/7	-10,25		SLD/7	-12,53		SLD/7	-5,92
	SLD/8	-4,41		SLD/8	-1,07		SLD/8	-4,93		SLD/8	-1,01
	SLD/9	-16,15		SLD/9	-9,71		SLD/9	-11,53		SLD/9	-5,53
	SLD/10	-3,39		SLD/10	-0,53		SLD/10	-3,92		SLD/10	-0,62
	SLD/11	-16,58		SLD/11	-9,94		SLD/11	-11,99		SLD/11	-5,71
	SLD/12	-3,83		SLD/12	-0,76		SLD/12	-4,39		SLD/12	-0,80
	SLD/13	-15,15		SLD/13	-9,23		SLD/13	-9,86		SLD/13	-4,87
	SLD/14	-2,39		SLD/14	-0,05		SLD/14	-2,25		SLD/14	0,04
	SLD/15	-15,58		SLD/15	-9,45		SLD/15	-10,32		SLD/15	-5,06
	SLD/16	-2,82		SLD/16	-0,27		SLD/16	-2,71		SLD/16	-0,15
	SLD/17	-19,76		SLD/17	-11,63		SLD/17	-13,94		SLD/17	-6,49
	SLD/18	-7,00		SLD/18	-2,45		SLD/18	-6,34		SLD/18	-1,58
	SLD/19	-20,20		SLD/19	-11,86		SLD/19	-14,41		SLD/19	-6,67
	SLD/20	-7,44		SLD/20	-2,68		SLD/20	-6,80		SLD/20	-1,76
	SLD/21	-19,17		SLD/21	-11,32		SLD/21	-13,41		SLD/21	-6,28
	SLD/22	-6,41		SLD/22	-2,14		SLD/22	-5,80		SLD/22	-1,37
	SLD/23	-19,61		SLD/23	-11,55		SLD/23	-13,87		SLD/23	-6,46
	SLD/24	-6,85		SLD/24	-2,36		SLD/24	-6,26		SLD/24	-1,55
	SLD/25	-15,10		SLD/25	-9,19		SLD/25	-9,92		SLD/25	-4,89
	SLD/26	-2,34		SLD/26	-0,01		SLD/26	-2,32		SLD/26	0,02
	SLD/27	-15,10		SLD/27	-9,19		SLD/27	-9,92		SLD/27	-4,89
	SLD/28	-2,34		SLD/28	-0,01		SLD/28	-2,32		SLD/28	0,02
	SLD/29	-19,72		SLD/29	-11,60		SLD/29	-14,01		SLD/29	-6,51
	SLD/30	-6,96		SLD/30	-2,42		SLD/30	-6,40		SLD/30	-1,60
	SLD/31	-19,72		SLD/31	-11,60		SLD/31	-14,01		SLD/31	-6,51
	SLD/32	-6,96		SLD/32	-2,42		SLD/32	-6,40		SLD/32	-1,60
	SLD/33	-19,13		SLD/33	-11,29		SLD/33	-13,47		SLD/33	-6,30
	SLD/34	-6,37		SLD/34	-2,10		SLD/34	-5,86		SLD/34	-1,39
	SLD/35	-19,13		SLD/35	-11,29		SLD/35	-13,47		SLD/35	-6,30
	SLD/36	-6,37		SLD/36	-2,10		SLD/36	-5,86		SLD/36	-1,39
	SLD/37	-16,38		SLD/37	-10,68		SLD/37	-10,51		SLD/37	-5,76
	SLD/38	4,89		SLD/38	4,62		SLD/38	2,16		SLD/38	2,42
	SLD/39	-16,81		SLD/39	-10,90		SLD/39	-10,98		SLD/39	-5,94
	SLD/40	4,45		SLD/40	4,40		SLD/40	1,70		SLD/40	2,24
	SLD/41	-19,84		SLD/41	-12,48		SLD/41	-13,58		SLD/41	-6,97
	SLD/42	1,43		SLD/42	2,82		SLD/42	-0,91		SLD/42	1,21
	SLD/43	-20,27		SLD/43	-12,71		SLD/43	-14,04		SLD/43	-7,15
	SLD/44	0,99		SLD/44	2,59		SLD/44	-1,37		SLD/44	1,03
	SLD/45	-19,40		SLD/45	-12,25		SLD/45	-13,18		SLD/45	-6,81
	SLD/46	1,87		SLD/46	3,05		SLD/46	-0,50		SLD/46	1,37
	SLD/47	-19,83		SLD/47	-12,47		SLD/47	-13,64		SLD/47	-6,99
	SLD/48	1,43		SLD/48	2,83		SLD/48	-0,97		SLD/48	1,19
	SLD/49	-19,40		SLD/49	-12,29		SLD/49	-12,39		SLD/49	-6,51
	SLD/50	1,87		SLD/50	3,02		SLD/50	0,28		SLD/50	1,67
	SLD/51	-19,83		SLD/51	-12,51		SLD/51	-12,85		SLD/51	-6,69
	SLD/52	1,43		SLD/52	2,79		SLD/52	-0,18		SLD/52	1,49
	SLD/53	-22,86		SLD/53	-14,09		SLD/53	-15,46		SLD/53	-7,72
	SLD/54	-1,59		SLD/54	1,21		SLD/54	-2,78		SLD/54	0,46
	SLD/55	-23,29		SLD/55	-14,32		SLD/55	-15,92		SLD/55	-7,91
	SLD/56	-2,03		SLD/56	0,99		SLD/56	-3,25		SLD/56	0,28
	SLD/57	-22,42		SLD/57	-13,86		SLD/57	-15,05		SLD/57	-7,56
	SLD/58	-1,15		SLD/58	1,44		SLD/58	-2,38		SLD/58	0,62
	SLD/59	-22,85		SLD/59	-14,08		SLD/59	-15,52		SLD/59	-7,74
	SLD/60	-1,59		SLD/60	1,22		SLD/60	-2,84		SLD/60	0,44
	SLD/61	-22,82		SLD/61	-14,06		SLD/61	-15,52		SLD/61	-7,74
	SLD/62	-1,55		SLD/62	1,25		SLD/62	-2,85		SLD/62	0,44
	SLD/63	-22,82		SLD/63	-14,06		SLD/63	-15,52		SLD/63	-7,74
	SLD/64	-1,55		SLD/64	1,25		SLD/64	-2,85		SLD/64	0,44
	SLD/65	-22,37		SLD/65	-13,82		SLD/65	-15,12		SLD/65	-7,58
	SLD/66	-1,11		SLD/66	1,48		SLD/66	-2,44		SLD/66	0,60
	SLD/67	-22,37		SLD/67	-13,82		SLD/67	-15,12		SLD/67	-7,58
	SLD/68	-1,11		SLD/68	1,48		SLD/68	-2,44		SLD/68	0,60
	SLD/77	-7,87		SLD/77	-4,83		SLD/77	-5,28		SLD/77	-2,63
	SLD/78	-8,20		SLD/78	-5,00		SLD/78	-5,62		SLD/78	-2,76
	SLD/79	-0,79		SLD/79	0,27		SLD/79	-1,06		SLD/79	0,10
	SLD/80	-1,11		SLD/80	0,10		SLD/80	-1,40		SLD/80	-0,04
	SLD/81	-7,87		SLD/81	-4,83		SLD/81	-5,28		SLD/81	-2,63
	SLD/82	-8,20		SLD/82	-5,00		SLD/82	-5,62		SLD/82	-2,76
	SLD/83	-0,79		SLD/83	0,27		SLD/83	-1,06		SLD/83	0,10
	SLD/84	-1,11		SLD/84	0,10		SLD/84	-1,40		SLD/84	-0,04
Y+	SLD/86	-10,42	Y+	SLD/86	-6,18	Y+	SLD/88	-7,08	Y+	SLD/88	-3,35
	SLD/93	-8,49		SLD/93	-5,16		SLD/93	-5,67		SLD/93	-2,78
	SLD/94	-8,81		SLD/94	-5,32		SLD/94	-6,01		SLD/94	-2,92
	SLD/95	-1,40		SLD/95	-0,06		SLD/95	-1,44		SLD/95	-0,05
	SLD/96	-1,72		SLD/96	-0,22		SLD/96	-1,78		SLD/96	-0,19
	SLD/97	-8,49		SLD/97	-5,16		SLD/97	-5,67		SLD/97	-2,78
	SLD/98	-8,81		SLD/98	-5,32		SLD/98	-6,01		SLD/98	-2,92
	SLD/99	-1,40		SLD/99	-0,06		SLD/99	-1,44		SLD/99	-0,05
	SLD/100	-1,72		SLD/100	-0,22		SLD/100	-1,78		SLD/100	-0,19
133	SLD/1	-5,99	134	SLD/1	-3,67	135	SLD/1	-2,48	136	SLD/1	-2,18
	SLD/2	-3,10		SLD/2	-3,90		SLD/2	-3,33		SLD/2	-3,39
	SLD/3	-6,49		SLD/3	-4,08		SLD/3	-2,79		SLD/3	-2,48
	SLD/4	-3,60		SLD/4	-4,31		SLD/4	-3,65		SLD/4	-3,69
	SLD/5	-10,46		SLD/5	-7,42		SLD/5	-5,36		SLD/5	-4,94

RISULTANTI SOLLECITAZIONI NODI PLATEE - SLD

Nod3d N.ro	Combinazione N.ro	Fz (t)	Nod3d N.ro	Combinazione N.ro	Fz (t)	Nod3d N.ro	Combinazione N.ro	Fz (t)	Nod3d N.ro	Combinazione N.ro	Fz (t)
	SLD/6	-7,57		SLD/6	-7,64		SLD/6	-6,21		SLD/6	-6,15
	SLD/7	-10,96		SLD/7	-7,83		SLD/7	-5,67		SLD/7	-5,25
	SLD/8	-8,07		SLD/8	-8,05		SLD/8	-6,53		SLD/8	-6,45
	SLD/9	-9,87		SLD/9	-6,91		SLD/9	-4,97		SLD/9	-4,57
	SLD/10	-6,98		SLD/10	-7,14		SLD/10	-5,82		SLD/10	-5,78
	SLD/11	-10,37		SLD/11	-7,33		SLD/11	-5,29		SLD/11	-4,87
	SLD/12	-7,48		SLD/12	-7,55		SLD/12	-6,14		SLD/12	-6,08
	SLD/13	-8,02		SLD/13	-5,35		SLD/13	-3,76		SLD/13	-3,41
	SLD/14	-5,13		SLD/14	-5,58		SLD/14	-4,62		SLD/14	-4,61
	SLD/15	-8,52		SLD/15	-5,76		SLD/15	-4,08		SLD/15	-3,71
	SLD/16	-5,63		SLD/16	-5,99		SLD/16	-4,93		SLD/16	-4,92
	SLD/17	-12,49		SLD/17	-9,10		SLD/17	-6,64		SLD/17	-6,17
	SLD/18	-9,60		SLD/18	-9,32		SLD/18	-7,50		SLD/18	-7,38
	SLD/19	-13,00		SLD/19	-9,51		SLD/19	-6,96		SLD/19	-6,48
	SLD/20	-10,11		SLD/20	-9,73		SLD/20	-7,81		SLD/20	-7,68
	SLD/21	-11,90		SLD/21	-8,59		SLD/21	-6,25		SLD/21	-5,80
	SLD/22	-9,01		SLD/22	-8,82		SLD/22	-7,11		SLD/22	-7,00
	SLD/23	-12,40		SLD/23	-9,01		SLD/23	-6,57		SLD/23	-6,10
	SLD/24	-9,51		SLD/24	-9,23		SLD/24	-7,43		SLD/24	-7,31
	SLD/25	-8,09		SLD/25	-5,41		SLD/25	-3,81		SLD/25	-3,45
	SLD/26	-5,20		SLD/26	-5,63		SLD/26	-4,66		SLD/26	-4,66
	SLD/27	-8,09		SLD/27	-5,41		SLD/27	-3,81		SLD/27	-3,45
	SLD/28	-5,20		SLD/28	-5,63		SLD/28	-4,66		SLD/28	-4,66
	SLD/29	-12,56		SLD/29	-9,15		SLD/29	-6,69		SLD/29	-6,21
	SLD/30	-9,67		SLD/30	-9,38		SLD/30	-7,54		SLD/30	-7,42
	SLD/31	-12,56		SLD/31	-9,15		SLD/31	-6,69		SLD/31	-6,21
	SLD/32	-9,67		SLD/32	-9,38		SLD/32	-7,54		SLD/32	-7,42
	SLD/33	-11,97		SLD/33	-8,65		SLD/33	-6,30		SLD/33	-5,84
	SLD/34	-9,08		SLD/34	-8,87		SLD/34	-7,15		SLD/34	-7,05
	SLD/35	-11,97		SLD/35	-8,65		SLD/35	-6,30		SLD/35	-5,84
	SLD/36	-9,08		SLD/36	-8,87		SLD/36	-7,15		SLD/36	-7,05
	SLD/37	-6,95		SLD/37	-3,60		SLD/37	-2,19		SLD/37	-1,78
	SLD/38	-2,13		SLD/38	-3,97		SLD/38	-3,62		SLD/38	-3,79
	SLD/39	-7,45		SLD/39	-4,01		SLD/39	-2,51		SLD/39	-2,08
	SLD/40	-2,64		SLD/40	-4,38		SLD/40	-3,93		SLD/40	-4,09
	SLD/41	-10,31		SLD/41	-6,40		SLD/41	-4,35		SLD/41	-3,85
	SLD/42	-5,49		SLD/42	-6,78		SLD/42	-5,78		SLD/42	-5,86
	SLD/43	-10,81		SLD/43	-6,82		SLD/43	-4,67		SLD/43	-4,15
	SLD/44	-5,99		SLD/44	-7,19		SLD/44	-6,09		SLD/44	-6,16
	SLD/45	-9,86		SLD/45	-6,03		SLD/45	-4,06		SLD/45	-3,57
	SLD/46	-5,04		SLD/46	-6,40		SLD/46	-5,49		SLD/46	-5,58
	SLD/47	-10,36		SLD/47	-6,44		SLD/47	-4,38		SLD/47	-3,87
	SLD/48	-5,54		SLD/48	-6,82		SLD/48	-5,80		SLD/48	-5,88
	SLD/49	-8,98		SLD/49	-5,28		SLD/49	-3,48		SLD/49	-3,01
	SLD/50	-4,17		SLD/50	-5,65		SLD/50	-4,90		SLD/50	-5,02
	SLD/51	-9,49		SLD/51	-5,69		SLD/51	-3,79		SLD/51	-3,31
	SLD/52	-4,67		SLD/52	-6,06		SLD/52	-5,22		SLD/52	-5,32
	SLD/53	-12,34		SLD/53	-8,08		SLD/53	-5,64		SLD/53	-5,08
	SLD/54	-7,52		SLD/54	-8,46		SLD/54	-7,06		SLD/54	-7,09
	SLD/55	-12,84		SLD/55	-8,50		SLD/55	-5,95		SLD/55	-5,38
	SLD/56	-8,02		SLD/56	-8,87		SLD/56	-7,38		SLD/56	-7,39
	SLD/57	-11,89		SLD/57	-7,71		SLD/57	-5,35		SLD/57	-4,80
	SLD/58	-7,08		SLD/58	-8,08		SLD/58	-6,77		SLD/58	-6,81
	SLD/59	-12,39		SLD/59	-8,12		SLD/59	-5,66		SLD/59	-5,10
	SLD/60	-7,58		SLD/60	-8,50		SLD/60	-7,09		SLD/60	-7,11
	SLD/61	-12,41		SLD/61	-8,14		SLD/61	-5,68		SLD/61	-5,12
	SLD/62	-7,59		SLD/62	-8,52		SLD/62	-7,11		SLD/62	-7,13
	SLD/63	-12,41		SLD/63	-8,14		SLD/63	-5,68		SLD/63	-5,12
	SLD/64	-7,59		SLD/64	-8,52		SLD/64	-7,11		SLD/64	-7,13
	SLD/65	-11,96		SLD/65	-7,76		SLD/65	-5,39		SLD/65	-4,84
	SLD/66	-7,15		SLD/66	-8,14		SLD/66	-6,81		SLD/66	-6,85
	SLD/67	-11,96		SLD/67	-7,76		SLD/67	-5,39		SLD/67	-4,84
	SLD/68	-7,15		SLD/68	-8,14		SLD/68	-6,81		SLD/68	-6,85
	SLD/77	-4,25		SLD/77	-2,81		SLD/77	-1,96		SLD/77	-1,77
	SLD/78	-4,62		SLD/78	-3,11		SLD/78	-2,20		SLD/78	-2,00
	SLD/79	-2,64		SLD/79	-2,93		SLD/79	-2,44		SLD/79	-2,44
	SLD/80	-3,01		SLD/80	-3,24		SLD/80	-2,67		SLD/80	-2,67
	SLD/81	-4,25		SLD/81	-2,81		SLD/81	-1,96		SLD/81	-1,77
	SLD/82	-4,62		SLD/82	-3,11		SLD/82	-2,20		SLD/82	-2,00
	SLD/83	-2,64		SLD/83	-2,93		SLD/83	-2,44		SLD/83	-2,44
	SLD/84	-3,01		SLD/84	-3,24		SLD/84	-2,67		SLD/84	-2,67
Y+	SLD/88	-6,20	Y+	SLD/90	-4,54	Y+	SLD/90	-3,67	Y+	SLD/90	-3,62
	SLD/93	-4,67		SLD/93	-3,15		SLD/93	-2,23		SLD/93	-2,03
	SLD/94	-5,04		SLD/94	-3,46		SLD/94	-2,46		SLD/94	-2,25
	SLD/95	-3,06		SLD/95	-3,28		SLD/95	-2,70		SLD/95	-2,70
	SLD/96	-3,43		SLD/96	-3,58		SLD/96	-2,94		SLD/96	-2,92
	SLD/97	-4,67		SLD/97	-3,15		SLD/97	-2,23		SLD/97	-2,03
	SLD/98	-5,04		SLD/98	-3,46		SLD/98	-2,46		SLD/98	-2,25
	SLD/99	-3,06		SLD/99	-3,28		SLD/99	-2,70		SLD/99	-2,70
	SLD/100	-3,43		SLD/100	-3,58		SLD/100	-2,94		SLD/100	-2,92
137	SLD/1	-2,27	138	SLD/1	-1,81	139	SLD/1	-1,26	140	SLD/1	-1,59
	SLD/2	-4,99		SLD/2	-4,74		SLD/2	-3,64		SLD/2	-4,98
	SLD/3	-2,66		SLD/3	-2,16		SLD/3	-1,52		SLD/3	-1,94
	SLD/4	-5,38		SLD/4	-5,09		SLD/4	-3,90		SLD/4	-5,33

RISULTANTI SOLLECITAZIONI NODI PLATEE - SLD

Nod3d N.ro	Combinazione N.ro	Fz (t)	Nod3d N.ro	Combinazione N.ro	Fz (t)	Nod3d N.ro	Combinazione N.ro	Fz (t)	Nod3d N.ro	Combinazione N.ro	Fz (t)
	SLD/5	-5,89		SLD/5	-5,07		SLD/5	-3,70		SLD/5	-4,88
	SLD/6	-8,60		SLD/6	-8,00		SLD/6	-6,08		SLD/6	-8,26
	SLD/7	-6,28		SLD/7	-5,42		SLD/7	-3,97		SLD/7	-5,23
	SLD/8	-9,00		SLD/8	-8,35		SLD/8	-6,35		SLD/8	-8,62
	SLD/9	-5,39		SLD/9	-4,62		SLD/9	-3,37		SLD/9	-4,42
	SLD/10	-8,11		SLD/10	-7,56		SLD/10	-5,75		SLD/10	-7,81
	SLD/11	-5,78		SLD/11	-4,98		SLD/11	-3,63		SLD/11	-4,77
	SLD/12	-8,50		SLD/12	-7,91		SLD/12	-6,01		SLD/12	-8,16
	SLD/13	-3,86		SLD/13	-3,23		SLD/13	-2,33		SLD/13	-3,02
	SLD/14	-6,58		SLD/14	-6,17		SLD/14	-4,70		SLD/14	-6,41
	SLD/15	-4,25		SLD/15	-3,59		SLD/15	-2,59		SLD/15	-3,37
	SLD/16	-6,97		SLD/16	-6,52		SLD/16	-4,97		SLD/16	-6,76
	SLD/17	-7,48		SLD/17	-6,50		SLD/17	-4,77		SLD/17	-6,30
	SLD/18	-10,19		SLD/18	-9,43		SLD/18	-7,15		SLD/18	-9,69
	SLD/19	-7,87		SLD/19	-6,85		SLD/19	-5,03		SLD/19	-6,66
	SLD/20	-10,59		SLD/20	-9,78		SLD/20	-7,41		SLD/20	-10,05
	SLD/21	-6,98		SLD/21	-6,05		SLD/21	-4,43		SLD/21	-5,85
	SLD/22	-9,70		SLD/22	-8,98		SLD/22	-6,81		SLD/22	-9,24
	SLD/23	-7,38		SLD/23	-6,40		SLD/23	-4,70		SLD/23	-6,20
	SLD/24	-10,09		SLD/24	-9,34		SLD/24	-7,08		SLD/24	-9,59
	SLD/25	-3,91		SLD/25	-3,28		SLD/25	-2,36		SLD/25	-3,07
	SLD/26	-6,63		SLD/26	-6,21		SLD/26	-4,74		SLD/26	-6,46
	SLD/27	-3,91		SLD/27	-3,28		SLD/27	-2,36		SLD/27	-3,07
	SLD/28	-6,63		SLD/28	-6,21		SLD/28	-4,74		SLD/28	-6,46
	SLD/29	-7,53		SLD/29	-6,55		SLD/29	-4,81		SLD/29	-6,35
	SLD/30	-10,25		SLD/30	-9,48		SLD/30	-7,19		SLD/30	-9,74
	SLD/31	-7,53		SLD/31	-6,55		SLD/31	-4,81		SLD/31	-6,35
	SLD/32	-10,25		SLD/32	-9,48		SLD/32	-7,19		SLD/32	-9,74
	SLD/33	-7,04		SLD/33	-6,10		SLD/33	-4,47		SLD/33	-5,90
	SLD/34	-9,75		SLD/34	-9,03		SLD/34	-6,85		SLD/34	-9,29
	SLD/35	-7,04		SLD/35	-6,10		SLD/35	-4,47		SLD/35	-5,90
	SLD/36	-9,75		SLD/36	-9,03		SLD/36	-6,85		SLD/36	-9,29
	SLD/37	-1,36		SLD/37	-0,83		SLD/37	-0,47		SLD/37	-0,46
	SLD/38	-5,89		SLD/38	-5,71		SLD/38	-4,43		SLD/38	-6,11
	SLD/39	-1,75		SLD/39	-1,18		SLD/39	-0,73		SLD/39	-0,81
	SLD/40	-6,28		SLD/40	-6,07		SLD/40	-4,69		SLD/40	-6,46
	SLD/41	-4,08		SLD/41	-3,28		SLD/41	-2,30		SLD/41	-2,92
	SLD/42	-8,61		SLD/42	-8,16		SLD/42	-6,26		SLD/42	-8,57
	SLD/43	-4,47		SLD/43	-3,63		SLD/43	-2,56		SLD/43	-3,28
	SLD/44	-9,00		SLD/44	-8,52		SLD/44	-6,53		SLD/44	-8,92
	SLD/45	-3,71		SLD/45	-2,94		SLD/45	-2,05		SLD/45	-2,58
	SLD/46	-8,23		SLD/46	-7,83		SLD/46	-6,01		SLD/46	-8,23
	SLD/47	-4,10		SLD/47	-3,29		SLD/47	-2,31		SLD/47	-2,94
	SLD/48	-8,63		SLD/48	-8,18		SLD/48	-6,28		SLD/48	-8,58
	SLD/49	-2,95		SLD/49	-2,26		SLD/49	-1,53		SLD/49	-1,89
	SLD/50	-7,48		SLD/50	-7,14		SLD/50	-5,50		SLD/50	-7,54
	SLD/51	-3,35		SLD/51	-2,61		SLD/51	-1,79		SLD/51	-2,24
	SLD/52	-7,87		SLD/52	-7,49		SLD/52	-5,76		SLD/52	-7,89
	SLD/53	-5,67		SLD/53	-4,71		SLD/53	-3,37		SLD/53	-4,35
	SLD/54	-10,20		SLD/54	-9,59		SLD/54	-7,33		SLD/54	-10,00
	SLD/55	-6,06		SLD/55	-5,06		SLD/55	-3,63		SLD/55	-4,71
	SLD/56	-10,59		SLD/56	-9,94		SLD/56	-7,59		SLD/56	-10,35
	SLD/57	-5,30		SLD/57	-4,37		SLD/57	-3,11		SLD/57	-4,01
	SLD/58	-9,83		SLD/58	-9,26		SLD/58	-7,08		SLD/58	-9,66
	SLD/59	-5,69		SLD/59	-4,72		SLD/59	-3,38		SLD/59	-4,37
	SLD/60	-10,22		SLD/60	-9,61		SLD/60	-7,34		SLD/60	-10,01
	SLD/61	-5,72		SLD/61	-4,76		SLD/61	-3,40		SLD/61	-4,40
	SLD/62	-10,25		SLD/62	-9,64		SLD/62	-7,37		SLD/62	-10,05
	SLD/63	-5,72		SLD/63	-4,76		SLD/63	-3,40		SLD/63	-4,40
	SLD/64	-10,25		SLD/64	-9,64		SLD/64	-7,37		SLD/64	-10,05
	SLD/65	-5,35		SLD/65	-4,42		SLD/65	-3,15		SLD/65	-4,06
	SLD/66	-9,88		SLD/66	-9,30		SLD/66	-7,12		SLD/66	-9,71
	SLD/67	-5,35		SLD/67	-4,42		SLD/67	-3,15		SLD/67	-4,06
	SLD/68	-9,88		SLD/68	-9,30		SLD/68	-7,12		SLD/68	-9,71
	SLD/77	-1,99		SLD/77	-1,66		SLD/77	-1,19		SLD/77	-1,55
	SLD/78	-2,28		SLD/78	-1,93		SLD/78	-1,39		SLD/78	-1,81
	SLD/79	-3,50		SLD/79	-3,29		SLD/79	-2,52		SLD/79	-3,43
	SLD/80	-3,79		SLD/80	-3,55		SLD/80	-2,71		SLD/80	-3,69
	SLD/81	-1,99		SLD/81	-1,66		SLD/81	-1,19		SLD/81	-1,55
	SLD/82	-2,28		SLD/82	-1,93		SLD/82	-1,39		SLD/82	-1,81
	SLD/83	-3,50		SLD/83	-3,29		SLD/83	-2,52		SLD/83	-3,43
	SLD/84	-3,79		SLD/84	-3,55		SLD/84	-2,71		SLD/84	-3,69
Y+	SLD/90	-5,03	Y+	SLD/90	-4,66	Y+	SLD/90	-3,54	Y+	SLD/90	-4,80
	SLD/93	-2,32		SLD/93	-1,96		SLD/93	-1,41		SLD/93	-1,84
	SLD/94	-2,61		SLD/94	-2,22		SLD/94	-1,61		SLD/94	-2,10
	SLD/95	-3,83		SLD/95	-3,59		SLD/95	-2,74		SLD/95	-3,72
	SLD/96	-4,12		SLD/96	-3,85		SLD/96	-2,93		SLD/96	-3,98
	SLD/97	-2,32		SLD/97	-1,96		SLD/97	-1,41		SLD/97	-1,84
	SLD/98	-2,61		SLD/98	-2,22		SLD/98	-1,61		SLD/98	-2,10
	SLD/99	-3,83		SLD/99	-3,59		SLD/99	-2,74		SLD/99	-3,72
	SLD/100	-4,12		SLD/100	-3,85		SLD/100	-2,93		SLD/100	-3,98
141	SLD/1	-1,66	142	SLD/1	-1,19	143	SLD/1	-0,82	144	SLD/1	-0,82
	SLD/2	-5,84		SLD/2	-4,64		SLD/2	-3,24		SLD/2	-3,28
	SLD/3	-2,07		SLD/3	-1,50		SLD/3	-1,04		SLD/3	-1,04

RISULTANTI SOLLECITAZIONI NODI PLATEE - SLD

Nod3d N.ro	Combinazione N.ro	Fz (t)	Nod3d N.ro	Combinazione N.ro	Fz (t)	Nod3d N.ro	Combinazione N.ro	Fz (t)	Nod3d N.ro	Combinazione N.ro	Fz (t)
	SLD/4	-6,24		SLD/4	-4,95		SLD/4	-3,46		SLD/4	-3,50
	SLD/5	-5,43		SLD/5	-4,13		SLD/5	-2,87		SLD/5	-2,90
	SLD/6	-9,60		SLD/6	-7,58		SLD/6	-5,30		SLD/6	-5,35
	SLD/7	-5,83		SLD/7	-4,44		SLD/7	-3,09		SLD/7	-3,12
	SLD/8	-10,01		SLD/8	-7,89		SLD/8	-5,51		SLD/8	-5,57
	SLD/9	-4,91		SLD/9	-3,72		SLD/9	-2,59		SLD/9	-2,61
	SLD/10	-9,08		SLD/10	-7,17		SLD/10	-5,01		SLD/10	-5,06
	SLD/11	-5,31		SLD/11	-4,03		SLD/11	-2,80		SLD/11	-2,83
	SLD/12	-9,49		SLD/12	-7,48		SLD/12	-5,23		SLD/12	-5,28
	SLD/13	-3,29		SLD/13	-2,46		SLD/13	-1,70		SLD/13	-1,72
	SLD/14	-7,47		SLD/14	-5,91		SLD/14	-4,13		SLD/14	-4,17
	SLD/15	-3,70		SLD/15	-2,77		SLD/15	-1,92		SLD/15	-1,94
	SLD/16	-7,87		SLD/16	-6,22		SLD/16	-4,35		SLD/16	-4,39
	SLD/17	-7,06		SLD/17	-5,40		SLD/17	-3,76		SLD/17	-3,79
	SLD/18	-11,23		SLD/18	-8,85		SLD/18	-6,18		SLD/18	-6,24
	SLD/19	-7,46		SLD/19	-5,71		SLD/19	-3,97		SLD/19	-4,01
	SLD/20	-11,63		SLD/20	-9,16		SLD/20	-6,40		SLD/20	-6,46
	SLD/21	-6,54		SLD/21	-4,99		SLD/21	-3,47		SLD/21	-3,51
	SLD/22	-10,71		SLD/22	-8,44		SLD/22	-5,90		SLD/22	-5,96
	SLD/23	-6,94		SLD/23	-5,30		SLD/23	-3,69		SLD/23	-3,73
	SLD/24	-11,12		SLD/24	-8,75		SLD/24	-6,11		SLD/24	-6,18
	SLD/25	-3,35		SLD/25	-2,50		SLD/25	-1,73		SLD/25	-1,75
	SLD/26	-7,53		SLD/26	-5,95		SLD/26	-4,16		SLD/26	-4,20
	SLD/27	-3,35		SLD/27	-2,50		SLD/27	-1,73		SLD/27	-1,75
	SLD/28	-7,53		SLD/28	-5,95		SLD/28	-4,16		SLD/28	-4,20
	SLD/29	-7,11		SLD/29	-5,44		SLD/29	-3,78		SLD/29	-3,82
	SLD/30	-11,29		SLD/30	-8,89		SLD/30	-6,21		SLD/30	-6,27
	SLD/31	-7,11		SLD/31	-5,44		SLD/31	-3,78		SLD/31	-3,82
	SLD/32	-11,29		SLD/32	-8,89		SLD/32	-6,21		SLD/32	-6,27
	SLD/33	-6,59		SLD/33	-5,03		SLD/33	-3,50		SLD/33	-3,54
	SLD/34	-10,77		SLD/34	-8,48		SLD/34	-5,93		SLD/34	-5,99
	SLD/35	-6,59		SLD/35	-5,03		SLD/35	-3,50		SLD/35	-3,54
	SLD/36	-10,77		SLD/36	-8,48		SLD/36	-5,93		SLD/36	-5,99
	SLD/37	-0,27		SLD/37	-0,04		SLD/37	-0,01		SLD/37	-0,01
	SLD/38	-7,23		SLD/38	-5,79		SLD/38	-4,05		SLD/38	-4,09
	SLD/39	-0,67		SLD/39	-0,35		SLD/39	-0,23		SLD/39	-0,23
	SLD/40	-7,63		SLD/40	-6,10		SLD/40	-4,27		SLD/40	-4,31
	SLD/41	-3,10		SLD/41	-2,24		SLD/41	-1,55		SLD/41	-1,56
	SLD/42	-10,05		SLD/42	-7,99		SLD/42	-5,59		SLD/42	-5,65
	SLD/43	-3,50		SLD/43	-2,56		SLD/43	-1,77		SLD/43	-1,78
	SLD/44	-10,46		SLD/44	-8,31		SLD/44	-5,81		SLD/44	-5,87
	SLD/45	-2,71		SLD/45	-1,94		SLD/45	-1,34		SLD/45	-1,35
	SLD/46	-9,66		SLD/46	-7,69		SLD/46	-5,38		SLD/46	-5,43
	SLD/47	-3,11		SLD/47	-2,25		SLD/47	-1,55		SLD/47	-1,57
	SLD/48	-10,07		SLD/48	-8,00		SLD/48	-5,60		SLD/48	-5,65
	SLD/49	-1,90		SLD/49	-1,31		SLD/49	-0,89		SLD/49	-0,90
	SLD/50	-8,86		SLD/50	-7,06		SLD/50	-4,94		SLD/50	-4,99
	SLD/51	-2,30		SLD/51	-1,62		SLD/51	-1,11		SLD/51	-1,12
	SLD/52	-9,26		SLD/52	-7,37		SLD/52	-5,16		SLD/52	-5,21
	SLD/53	-4,73		SLD/53	-3,51		SLD/53	-2,43		SLD/53	-2,46
	SLD/54	-11,68		SLD/54	-9,26		SLD/54	-6,48		SLD/54	-6,54
	SLD/55	-5,13		SLD/55	-3,82		SLD/55	-2,65		SLD/55	-2,68
	SLD/56	-12,09		SLD/56	-9,57		SLD/56	-6,69		SLD/56	-6,76
	SLD/57	-4,34		SLD/57	-3,20		SLD/57	-2,22		SLD/57	-2,24
	SLD/58	-11,29		SLD/58	-8,96		SLD/58	-6,26		SLD/58	-6,33
	SLD/59	-4,74		SLD/59	-3,52		SLD/59	-2,44		SLD/59	-2,46
	SLD/60	-11,70		SLD/60	-9,27		SLD/60	-6,48		SLD/60	-6,55
	SLD/61	-4,78		SLD/61	-3,55		SLD/61	-2,46		SLD/61	-2,49
	SLD/62	-11,74		SLD/62	-9,30		SLD/62	-6,51		SLD/62	-6,57
	SLD/63	-4,78		SLD/63	-3,55		SLD/63	-2,46		SLD/63	-2,49
	SLD/64	-11,74		SLD/64	-9,30		SLD/64	-6,51		SLD/64	-6,57
	SLD/65	-4,39		SLD/65	-3,25		SLD/65	-2,25		SLD/65	-2,27
	SLD/66	-11,35		SLD/66	-9,00		SLD/66	-6,29		SLD/66	-6,36
	SLD/67	-4,39		SLD/67	-3,25		SLD/67	-2,25		SLD/67	-2,27
	SLD/68	-11,35		SLD/68	-9,00		SLD/68	-6,29		SLD/68	-6,36
	SLD/77	-1,68		SLD/77	-1,25		SLD/77	-0,87		SLD/77	-0,87
	SLD/78	-1,98		SLD/78	-1,48		SLD/78	-1,03		SLD/78	-1,04
	SLD/79	-4,00		SLD/79	-3,17		SLD/79	-2,21		SLD/79	-2,23
	SLD/80	-4,30		SLD/80	-3,40		SLD/80	-2,37		SLD/80	-2,40
	SLD/81	-1,68		SLD/81	-1,25		SLD/81	-0,87		SLD/81	-0,87
	SLD/82	-1,98		SLD/82	-1,48		SLD/82	-1,03		SLD/82	-1,04
	SLD/83	-4,00		SLD/83	-3,17		SLD/83	-2,21		SLD/83	-2,23
	SLD/84	-4,30		SLD/84	-3,40		SLD/84	-2,37		SLD/84	-2,40
Y+	SLD/90	-5,57	Y+	SLD/90	-4,38	Y+	SLD/90	-3,06	Y+	SLD/90	-3,09
	SLD/93	-2,02		SLD/93	-1,51		SLD/93	-1,05		SLD/93	-1,06
	SLD/94	-2,32		SLD/94	-1,74		SLD/94	-1,21		SLD/94	-1,22
	SLD/95	-4,34		SLD/95	-3,43		SLD/95	-2,40		SLD/95	-2,42
	SLD/96	-4,64		SLD/96	-3,66		SLD/96	-2,56		SLD/96	-2,58
	SLD/97	-2,02		SLD/97	-1,51		SLD/97	-1,05		SLD/97	-1,06
	SLD/98	-2,32		SLD/98	-1,74		SLD/98	-1,21		SLD/98	-1,22
	SLD/99	-4,34		SLD/99	-3,43		SLD/99	-2,40		SLD/99	-2,42
	SLD/100	-4,64		SLD/100	-3,66		SLD/100	-2,56		SLD/100	-2,58
145	SLD/1	-1,18	146	SLD/1	-1,62	147	SLD/1	-1,56	148	SLD/1	-1,26
	SLD/2	-4,65		SLD/2	-5,74		SLD/2	-4,91		SLD/2	-3,64

RISULTANTI SOLLECITAZIONI NODI PLATEE - SLD

Nod3d N.ro	Combinazione N.ro	Fz (t)	Nod3d N.ro	Combinazione N.ro	Fz (t)	Nod3d N.ro	Combinazione N.ro	Fz (t)	Nod3d N.ro	Combinazione N.ro	Fz (t)
	SLD/3	-1,50		SLD/3	-2,02		SLD/3	-1,91		SLD/3	-1,52
	SLD/4	-4,97		SLD/4	-6,14		SLD/4	-5,26		SLD/4	-3,91
	SLD/5	-4,14		SLD/5	-5,36		SLD/5	-4,85		SLD/5	-3,75
	SLD/6	-7,61		SLD/6	-9,48		SLD/6	-8,19		SLD/6	-6,13
	SLD/7	-4,46		SLD/7	-5,76		SLD/7	-5,20		SLD/7	-4,01
	SLD/8	-7,93		SLD/8	-9,88		SLD/8	-8,55		SLD/8	-6,40
	SLD/9	-3,73		SLD/9	-4,84		SLD/9	-4,39		SLD/9	-3,41
	SLD/10	-7,20		SLD/10	-8,96		SLD/10	-7,74		SLD/10	-5,79
	SLD/11	-4,05		SLD/11	-5,24		SLD/11	-4,74		SLD/11	-3,67
	SLD/12	-7,52		SLD/12	-9,36		SLD/12	-8,09		SLD/12	-6,06
	SLD/13	-2,46		SLD/13	-3,24		SLD/13	-2,99		SLD/13	-2,34
	SLD/14	-5,93		SLD/14	-7,36		SLD/14	-6,34		SLD/14	-4,73
	SLD/15	-2,77		SLD/15	-3,64		SLD/15	-3,34		SLD/15	-2,61
	SLD/16	-6,24		SLD/16	-7,76		SLD/16	-6,69		SLD/16	-5,00
	SLD/17	-5,42		SLD/17	-6,98		SLD/17	-6,27		SLD/17	-4,83
	SLD/18	-8,89		SLD/18	-11,10		SLD/18	-9,62		SLD/18	-7,22
	SLD/19	-5,73		SLD/19	-7,38		SLD/19	-6,63		SLD/19	-5,10
	SLD/20	-9,20		SLD/20	-11,50		SLD/20	-9,98		SLD/20	-7,49
	SLD/21	-5,01		SLD/21	-6,46		SLD/21	-5,82		SLD/21	-4,49
	SLD/22	-8,48		SLD/22	-10,58		SLD/22	-9,17		SLD/22	-6,88
	SLD/23	-5,32		SLD/23	-6,86		SLD/23	-6,17		SLD/23	-4,76
	SLD/24	-8,79		SLD/24	-10,98		SLD/24	-9,52		SLD/24	-7,14
	SLD/25	-2,50		SLD/25	-3,29		SLD/25	-3,04		SLD/25	-2,38
	SLD/26	-5,97		SLD/26	-7,41		SLD/26	-6,38		SLD/26	-4,76
	SLD/27	-2,50		SLD/27	-3,29		SLD/27	-3,04		SLD/27	-2,38
	SLD/28	-5,97		SLD/28	-7,41		SLD/28	-6,38		SLD/28	-4,76
	SLD/29	-5,46		SLD/29	-7,04		SLD/29	-6,32		SLD/29	-4,87
	SLD/30	-8,93		SLD/30	-11,15		SLD/30	-9,67		SLD/30	-7,25
	SLD/31	-5,46		SLD/31	-7,04		SLD/31	-6,32		SLD/31	-4,87
	SLD/32	-8,93		SLD/32	-11,15		SLD/32	-9,67		SLD/32	-7,25
	SLD/33	-5,05		SLD/33	-6,52		SLD/33	-5,87		SLD/33	-4,53
	SLD/34	-8,52		SLD/34	-10,64		SLD/34	-9,22		SLD/34	-6,91
	SLD/35	-5,05		SLD/35	-6,52		SLD/35	-5,87		SLD/35	-4,53
	SLD/36	-8,52		SLD/36	-10,64		SLD/36	-9,22		SLD/36	-6,91
	SLD/37	-0,03		SLD/37	-0,25		SLD/37	-0,44		SLD/37	-0,46
	SLD/38	-5,81		SLD/38	-7,11		SLD/38	-6,02		SLD/38	-4,44
	SLD/39	-0,34		SLD/39	-0,65		SLD/39	-0,79		SLD/39	-0,73
	SLD/40	-6,13		SLD/40	-7,51		SLD/40	-6,37		SLD/40	-4,70
	SLD/41	-2,25		SLD/41	-3,05		SLD/41	-2,91		SLD/41	-2,33
	SLD/42	-8,03		SLD/42	-9,91		SLD/42	-8,49		SLD/42	-6,30
	SLD/43	-2,56		SLD/43	-3,45		SLD/43	-3,26		SLD/43	-2,60
	SLD/44	-8,34		SLD/44	-10,31		SLD/44	-8,84		SLD/44	-6,57
	SLD/45	-1,94		SLD/45	-2,67		SLD/45	-2,57		SLD/45	-2,07
	SLD/46	-7,72		SLD/46	-9,53		SLD/46	-8,15		SLD/46	-6,05
	SLD/47	-2,25		SLD/47	-3,06		SLD/47	-2,92		SLD/47	-2,34
	SLD/48	-8,04		SLD/48	-9,93		SLD/48	-8,50		SLD/48	-6,32
	SLD/49	-1,30		SLD/49	-1,87		SLD/49	-1,87		SLD/49	-1,55
	SLD/50	-7,09		SLD/50	-8,73		SLD/50	-7,45		SLD/50	-5,52
	SLD/51	-1,62		SLD/51	-2,27		SLD/51	-2,22		SLD/51	-1,82
	SLD/52	-7,40		SLD/52	-9,13		SLD/52	-7,80		SLD/52	-5,79
	SLD/53	-3,52		SLD/53	-4,67		SLD/53	-4,34		SLD/53	-3,42
	SLD/54	-9,31		SLD/54	-11,53		SLD/54	-9,92		SLD/54	-7,39
	SLD/55	-3,84		SLD/55	-5,07		SLD/55	-4,69		SLD/55	-3,68
	SLD/56	-9,62		SLD/56	-11,93		SLD/56	-10,27		SLD/56	-7,66
	SLD/57	-3,22		SLD/57	-4,29		SLD/57	-4,00		SLD/57	-3,16
	SLD/58	-9,00		SLD/58	-11,15		SLD/58	-9,58		SLD/58	-7,13
	SLD/59	-3,53		SLD/59	-4,68		SLD/59	-4,35		SLD/59	-3,43
	SLD/60	-9,31		SLD/60	-11,55		SLD/60	-9,93		SLD/60	-7,40
	SLD/61	-3,57		SLD/61	-4,73		SLD/61	-4,39		SLD/61	-3,45
	SLD/62	-9,35		SLD/62	-11,59		SLD/62	-9,97		SLD/62	-7,43
	SLD/63	-3,57		SLD/63	-4,73		SLD/63	-4,39		SLD/63	-3,45
	SLD/64	-9,35		SLD/64	-11,59		SLD/64	-9,97		SLD/64	-7,43
	SLD/65	-3,26		SLD/65	-4,34		SLD/65	-4,05		SLD/65	-3,20
	SLD/66	-9,04		SLD/66	-11,20		SLD/66	-9,63		SLD/66	-7,17
	SLD/67	-3,26		SLD/67	-4,34		SLD/67	-4,05		SLD/67	-3,20
	SLD/68	-9,04		SLD/68	-11,20		SLD/68	-9,63		SLD/68	-7,17
	SLD/77	-1,25		SLD/77	-1,64		SLD/77	-1,52		SLD/77	-1,19
	SLD/78	-1,48		SLD/78	-1,94		SLD/78	-1,78		SLD/78	-1,39
	SLD/79	-3,18		SLD/79	-3,93		SLD/79	-3,38		SLD/79	-2,52
	SLD/80	-3,41		SLD/80	-4,23		SLD/80	-3,64		SLD/80	-2,72
	SLD/81	-1,25		SLD/81	-1,64		SLD/81	-1,52		SLD/81	-1,19
	SLD/82	-1,48		SLD/82	-1,94		SLD/82	-1,78		SLD/82	-1,39
	SLD/83	-3,18		SLD/83	-3,93		SLD/83	-3,38		SLD/83	-2,52
	SLD/84	-3,41		SLD/84	-4,23		SLD/84	-3,64		SLD/84	-2,72
Y+	SLD/90	-4,40	Y+	SLD/92	-5,48	Y+	SLD/92	-4,75	Y+	SLD/92	-3,56
	SLD/93	-1,51		SLD/93	-1,98		SLD/93	-1,81		SLD/93	-1,42
	SLD/94	-1,74		SLD/94	-2,27		SLD/94	-2,07		SLD/94	-1,62
	SLD/95	-3,44		SLD/95	-4,26		SLD/95	-3,67		SLD/95	-2,74
	SLD/96	-3,67		SLD/96	-4,56		SLD/96	-3,93		SLD/96	-2,94
	SLD/97	-1,51		SLD/97	-1,98		SLD/97	-1,81		SLD/97	-1,42
	SLD/98	-1,74		SLD/98	-2,27		SLD/98	-2,07		SLD/98	-1,62
	SLD/99	-3,44		SLD/99	-4,26		SLD/99	-3,67		SLD/99	-2,74
	SLD/100	-3,67		SLD/100	-4,56		SLD/100	-3,93		SLD/100	-2,94
149	SLD/1	-1,78	150	SLD/1	-2,22	151	SLD/1	-2,17	152	SLD/1	-2,07

RISULTANTI SOLLECITAZIONI NODI PLATEE - SLD

Nod3d N.ro	Combinazione N.ro	Fz (t)	Nod3d N.ro	Combinazione N.ro	Fz (t)	Nod3d N.ro	Combinazione N.ro	Fz (t)	Nod3d N.ro	Combinazione N.ro	Fz (t)
	SLD/2	-4,65		SLD/2	-4,86		SLD/2	-3,33		SLD/2	-2,74
	SLD/3	-2,13		SLD/3	-2,61		SLD/3	-2,48		SLD/3	-2,34
	SLD/4	-5,00		SLD/4	-5,25		SLD/4	-3,64		SLD/4	-3,00
	SLD/5	-5,04		SLD/5	-5,82		SLD/5	-4,96		SLD/5	-4,50
	SLD/6	-7,92		SLD/6	-8,45		SLD/6	-6,12		SLD/6	-5,17
	SLD/7	-5,39		SLD/7	-6,21		SLD/7	-5,27		SLD/7	-4,77
	SLD/8	-8,27		SLD/8	-8,84		SLD/8	-6,42		SLD/8	-5,44
	SLD/9	-4,59		SLD/9	-5,33		SLD/9	-4,58		SLD/9	-4,17
	SLD/10	-7,47		SLD/10	-7,96		SLD/10	-5,74		SLD/10	-4,84
	SLD/11	-4,95		SLD/11	-5,72		SLD/11	-4,89		SLD/11	-4,44
	SLD/12	-7,82		SLD/12	-8,35		SLD/12	-6,05		SLD/12	-5,11
	SLD/13	-3,21		SLD/13	-3,80		SLD/13	-3,41		SLD/13	-3,16
	SLD/14	-6,08		SLD/14	-6,44		SLD/14	-4,57		SLD/14	-3,82
	SLD/15	-3,56		SLD/15	-4,19		SLD/15	-3,72		SLD/15	-3,42
	SLD/16	-6,43		SLD/16	-6,83		SLD/16	-4,87		SLD/16	-4,09
	SLD/17	-6,47		SLD/17	-7,40		SLD/17	-6,20		SLD/17	-5,59
	SLD/18	-9,35		SLD/18	-10,03		SLD/18	-7,36		SLD/18	-6,25
	SLD/19	-6,82		SLD/19	-7,79		SLD/19	-6,50		SLD/19	-5,85
	SLD/20	-9,70		SLD/20	-10,42		SLD/20	-7,66		SLD/20	-6,52
	SLD/21	-6,02		SLD/21	-6,91		SLD/21	-5,82		SLD/21	-5,26
	SLD/22	-8,90		SLD/22	-9,54		SLD/22	-6,98		SLD/22	-5,93
	SLD/23	-6,38		SLD/23	-7,30		SLD/23	-6,13		SLD/23	-5,53
	SLD/24	-9,25		SLD/24	-9,93		SLD/24	-7,28		SLD/24	-6,19
	SLD/25	-3,25		SLD/25	-3,86		SLD/25	-3,45		SLD/25	-3,19
	SLD/26	-6,13		SLD/26	-6,49		SLD/26	-4,61		SLD/26	-3,86
	SLD/27	-3,25		SLD/27	-3,86		SLD/27	-3,45		SLD/27	-3,19
	SLD/28	-6,13		SLD/28	-6,49		SLD/28	-4,61		SLD/28	-3,86
	SLD/29	-6,52		SLD/29	-7,45		SLD/29	-6,24		SLD/29	-5,62
	SLD/30	-9,39		SLD/30	-10,09		SLD/30	-7,40		SLD/30	-6,29
	SLD/31	-6,52		SLD/31	-7,45		SLD/31	-6,24		SLD/31	-5,62
	SLD/32	-9,39		SLD/32	-10,09		SLD/32	-7,40		SLD/32	-6,29
	SLD/33	-6,07		SLD/33	-6,96		SLD/33	-5,86		SLD/33	-5,30
	SLD/34	-8,95		SLD/34	-9,60		SLD/34	-7,02		SLD/34	-5,96
	SLD/35	-6,07		SLD/35	-6,96		SLD/35	-5,86		SLD/35	-5,30
	SLD/36	-8,95		SLD/36	-9,60		SLD/36	-7,02		SLD/36	-5,96
	SLD/37	-0,82		SLD/37	-1,34		SLD/37	-1,79		SLD/37	-1,85
	SLD/38	-5,61		SLD/38	-5,73		SLD/38	-3,72		SLD/38	-2,96
	SLD/39	-1,17		SLD/39	-1,73		SLD/39	-2,09		SLD/39	-2,12
	SLD/40	-5,96		SLD/40	-6,12		SLD/40	-4,02		SLD/40	-3,23
	SLD/41	-3,27		SLD/41	-4,04		SLD/41	-3,88		SLD/41	-3,67
	SLD/42	-8,06		SLD/42	-8,43		SLD/42	-5,81		SLD/42	-4,78
	SLD/43	-3,62		SLD/43	-4,43		SLD/43	-4,18		SLD/43	-3,94
	SLD/44	-8,41		SLD/44	-8,82		SLD/44	-6,11		SLD/44	-5,05
	SLD/45	-2,93		SLD/45	-3,67		SLD/45	-3,59		SLD/45	-3,43
	SLD/46	-7,72		SLD/46	-8,06		SLD/46	-5,52		SLD/46	-4,54
	SLD/47	-3,28		SLD/47	-4,06		SLD/47	-3,90		SLD/47	-3,69
	SLD/48	-8,07		SLD/48	-8,45		SLD/48	-5,83		SLD/48	-4,80
	SLD/49	-2,25		SLD/49	-2,93		SLD/49	-3,02		SLD/49	-2,93
	SLD/50	-7,04		SLD/50	-7,32		SLD/50	-4,95		SLD/50	-4,04
	SLD/51	-2,60		SLD/51	-3,32		SLD/51	-3,33		SLD/51	-3,20
	SLD/52	-7,39		SLD/52	-7,71		SLD/52	-5,26		SLD/52	-4,31
	SLD/53	-4,70		SLD/53	-5,62		SLD/53	-5,12		SLD/53	-4,76
	SLD/54	-9,49		SLD/54	-10,01		SLD/54	-7,05		SLD/54	-5,87
	SLD/55	-5,05		SLD/55	-6,01		SLD/55	-5,42		SLD/55	-5,02
	SLD/56	-9,84		SLD/56	-10,40		SLD/56	-7,35		SLD/56	-6,13
	SLD/57	-4,36		SLD/57	-5,26		SLD/57	-4,83		SLD/57	-4,51
	SLD/58	-9,15		SLD/58	-9,65		SLD/58	-6,76		SLD/58	-5,62
	SLD/59	-4,71		SLD/59	-5,65		SLD/59	-5,14		SLD/59	-4,78
	SLD/60	-9,50		SLD/60	-10,04		SLD/60	-7,07		SLD/60	-5,89
	SLD/61	-4,75		SLD/61	-5,68		SLD/61	-5,16		SLD/61	-4,79
	SLD/62	-9,53		SLD/62	-10,07		SLD/62	-7,09		SLD/62	-5,90
	SLD/63	-4,75		SLD/63	-5,68		SLD/63	-5,16		SLD/63	-4,79
	SLD/64	-9,53		SLD/64	-10,07		SLD/64	-7,09		SLD/64	-5,90
	SLD/65	-4,41		SLD/65	-5,31		SLD/65	-4,87		SLD/65	-4,55
	SLD/66	-9,20		SLD/66	-9,70		SLD/66	-6,80		SLD/66	-5,66
	SLD/67	-4,41		SLD/67	-5,31		SLD/67	-4,87		SLD/67	-4,55
	SLD/68	-9,20		SLD/68	-9,70		SLD/68	-6,80		SLD/68	-5,66
	SLD/77	-1,64		SLD/77	-1,95		SLD/77	-1,76		SLD/77	-1,64
	SLD/78	-1,90		SLD/78	-2,24		SLD/78	-1,99		SLD/78	-1,84
	SLD/79	-3,23		SLD/79	-3,42		SLD/79	-2,41		SLD/79	-2,01
	SLD/80	-3,49		SLD/80	-3,70		SLD/80	-2,63		SLD/80	-2,21
	SLD/81	-1,64		SLD/81	-1,95		SLD/81	-1,76		SLD/81	-1,64
	SLD/82	-1,90		SLD/82	-2,24		SLD/82	-1,99		SLD/82	-1,84
	SLD/83	-3,23		SLD/83	-3,42		SLD/83	-2,41		SLD/83	-2,01
	SLD/84	-3,49		SLD/84	-3,70		SLD/84	-2,63		SLD/84	-2,21
Y+	SLD/92	-4,60	Y+	SLD/92	-4,93	Y+	SLD/92	-3,60	Y+	SLD/90	-3,05
	SLD/93	-1,93		SLD/93	-2,28		SLD/93	-2,02		SLD/93	-1,86
	SLD/94	-2,19		SLD/94	-2,57		SLD/94	-2,25		SLD/94	-2,06
	SLD/95	-3,53		SLD/95	-3,74		SLD/95	-2,66		SLD/95	-2,23
	SLD/96	-3,79		SLD/96	-4,03		SLD/96	-2,89		SLD/96	-2,43
	SLD/97	-1,93		SLD/97	-2,28		SLD/97	-2,02		SLD/97	-1,86
	SLD/98	-2,19		SLD/98	-2,57		SLD/98	-2,25		SLD/98	-2,06
	SLD/99	-3,53		SLD/99	-3,74		SLD/99	-2,66		SLD/99	-2,23
	SLD/100	-3,79		SLD/100	-4,03		SLD/100	-2,89		SLD/100	-2,43

RISULTANTI SOLLECITAZIONI NODI PLATEE - SLD

Nod3d N.ro	Combinazione N.ro	Fz (t)	Nod3d N.ro	Combinazione N.ro	Fz (t)	Nod3d N.ro	Combinazione N.ro	Fz (t)	Nod3d N.ro	Combinazione N.ro	Fz (t)
153	SLD/1	-2,62	154	SLD/1	-4,09	155	SLD/1	-8,62	156	SLD/1	-5,44
	SLD/2	-2,91		SLD/2	-2,74		SLD/2	0,55		SLD/2	1,15
	SLD/3	-2,93		SLD/3	-4,48		SLD/3	-9,08		SLD/3	-5,68
	SLD/4	-3,22		SLD/4	-3,13		SLD/4	0,09		SLD/4	0,91
	SLD/5	-5,41		SLD/5	-7,54		SLD/5	-12,69		SLD/5	-7,59
	SLD/6	-5,71		SLD/6	-6,19		SLD/6	-3,51		SLD/6	-0,99
	SLD/7	-5,72		SLD/7	-7,93		SLD/7	-13,15		SLD/7	-7,83
	SLD/8	-6,01		SLD/8	-6,57		SLD/8	-3,97		SLD/8	-1,24
	SLD/9	-5,04		SLD/9	-7,08		SLD/9	-12,15		SLD/9	-7,31
	SLD/10	-5,33		SLD/10	-5,73		SLD/10	-2,98		SLD/10	-0,71
	SLD/11	-5,34		SLD/11	-7,47		SLD/11	-12,61		SLD/11	-7,55
	SLD/12	-5,64		SLD/12	-6,11		SLD/12	-3,44		SLD/12	-0,95
	SLD/13	-3,87		SLD/13	-5,65		SLD/13	-10,49		SLD/13	-6,44
	SLD/14	-4,16		SLD/14	-4,30		SLD/14	-1,32		SLD/14	0,16
	SLD/15	-4,18		SLD/15	-6,04		SLD/15	-10,95		SLD/15	-6,68
	SLD/16	-4,47		SLD/16	-4,69		SLD/16	-1,78		SLD/16	-0,08
	SLD/17	-6,66		SLD/17	-9,10		SLD/17	-14,55		SLD/17	-8,58
	SLD/18	-6,96		SLD/18	-7,75		SLD/18	-5,38		SLD/18	-1,99
	SLD/19	-6,97		SLD/19	-9,49		SLD/19	-15,01		SLD/19	-8,83
	SLD/20	-7,26		SLD/20	-8,13		SLD/20	-5,84		SLD/20	-2,23
	SLD/21	-6,29		SLD/21	-8,64		SLD/21	-14,02		SLD/21	-8,30
	SLD/22	-6,58		SLD/22	-7,29		SLD/22	-4,84		SLD/22	-1,70
	SLD/23	-6,60		SLD/23	-9,03		SLD/23	-14,48		SLD/23	-8,54
	SLD/24	-6,89		SLD/24	-7,67		SLD/24	-5,30		SLD/24	-1,95
	SLD/25	-3,91		SLD/25	-5,71		SLD/25	-10,55		SLD/25	-6,46
	SLD/26	-4,21		SLD/26	-4,36		SLD/26	-1,38		SLD/26	0,13
	SLD/27	-3,91		SLD/27	-5,71		SLD/27	-10,55		SLD/27	-6,46
	SLD/28	-4,21		SLD/28	-4,36		SLD/28	-1,38		SLD/28	0,13
	SLD/29	-6,70		SLD/29	-9,15		SLD/29	-14,61		SLD/29	-8,61
	SLD/30	-7,00		SLD/30	-7,80		SLD/30	-5,44		SLD/30	-2,02
	SLD/31	-6,70		SLD/31	-9,15		SLD/31	-14,61		SLD/31	-8,61
	SLD/32	-7,00		SLD/32	-7,80		SLD/32	-5,44		SLD/32	-2,02
	SLD/33	-6,33		SLD/33	-8,70		SLD/33	-14,08		SLD/33	-8,33
	SLD/34	-6,62		SLD/34	-7,34		SLD/34	-4,91		SLD/34	-1,73
	SLD/35	-6,33		SLD/35	-8,70		SLD/35	-14,08		SLD/35	-8,33
	SLD/36	-6,62		SLD/36	-7,34		SLD/36	-4,91		SLD/36	-1,73
	SLD/37	-2,52		SLD/37	-4,54		SLD/37	-11,68		SLD/37	-7,64
	SLD/38	-3,01		SLD/38	-2,29		SLD/38	3,61		SLD/38	3,35
	SLD/39	-2,83		SLD/39	-4,93		SLD/39	-12,14		SLD/39	-7,88
	SLD/40	-3,32		SLD/40	-2,68		SLD/40	3,15		SLD/40	3,11
	SLD/41	-4,61		SLD/41	-7,13		SLD/41	-14,73		SLD/41	-9,25
	SLD/42	-5,11		SLD/42	-4,88		SLD/42	0,56		SLD/42	1,74
	SLD/43	-4,92		SLD/43	-7,51		SLD/43	-15,19		SLD/43	-9,49
	SLD/44	-5,41		SLD/44	-5,26		SLD/44	0,10		SLD/44	1,50
	SLD/45	-4,33		SLD/45	-6,79		SLD/45	-14,33		SLD/45	-9,04
	SLD/46	-4,82		SLD/46	-4,53		SLD/46	0,96		SLD/46	1,95
	SLD/47	-4,64		SLD/47	-7,17		SLD/47	-14,79		SLD/47	-9,28
	SLD/48	-5,13		SLD/48	-4,92		SLD/48	0,50		SLD/48	1,71
	SLD/49	-3,77		SLD/49	-6,10		SLD/49	-13,55		SLD/49	-8,64
	SLD/50	-4,26		SLD/50	-3,85		SLD/50	1,74		SLD/50	2,36
	SLD/51	-4,08		SLD/51	-6,49		SLD/51	-14,01		SLD/51	-8,88
	SLD/52	-4,57		SLD/52	-4,24		SLD/52	1,28		SLD/52	2,12
	SLD/53	-5,87		SLD/53	-8,69		SLD/53	-16,60		SLD/53	-10,25
	SLD/54	-6,36		SLD/54	-6,44		SLD/54	-1,31		SLD/54	0,75
	SLD/55	-6,17		SLD/55	-9,07		SLD/55	-17,06		SLD/55	-10,49
	SLD/56	-6,66		SLD/56	-6,82		SLD/56	-1,77		SLD/56	0,51
	SLD/57	-5,58		SLD/57	-8,35		SLD/57	-16,20		SLD/57	-10,03
	SLD/58	-6,08		SLD/58	-6,09		SLD/58	-0,90		SLD/58	0,96
	SLD/59	-5,89		SLD/59	-8,73		SLD/59	-16,66		SLD/59	-10,27
	SLD/60	-6,38		SLD/60	-6,48		SLD/60	-1,36		SLD/60	0,72
	SLD/61	-5,91		SLD/61	-8,74		SLD/61	-16,66		SLD/61	-10,27
	SLD/62	-6,40		SLD/62	-6,49		SLD/62	-1,37		SLD/62	0,72
	SLD/63	-5,91		SLD/63	-8,74		SLD/63	-16,66		SLD/63	-10,27
	SLD/64	-6,40		SLD/64	-6,49		SLD/64	-1,37		SLD/64	0,72
	SLD/65	-5,63		SLD/65	-8,40		SLD/65	-16,26		SLD/65	-10,06
	SLD/66	-6,12		SLD/66	-6,15		SLD/66	-0,97		SLD/66	0,93
	SLD/67	-5,63		SLD/67	-8,40		SLD/67	-16,26		SLD/67	-10,06
	SLD/68	-6,12		SLD/68	-6,15		SLD/68	-0,97		SLD/68	0,93
	SLD/77	-2,01		SLD/77	-2,97		SLD/77	-5,61		SLD/77	-3,46
	SLD/78	-2,24		SLD/78	-3,25		SLD/78	-5,95		SLD/78	-3,64
	SLD/79	-2,18		SLD/79	-2,22		SLD/79	-0,52		SLD/79	0,21
	SLD/80	-2,41		SLD/80	-2,50		SLD/80	-0,86		SLD/80	0,03
	SLD/81	-2,01		SLD/81	-2,97		SLD/81	-5,61		SLD/81	-3,46
	SLD/82	-2,24		SLD/82	-3,25		SLD/82	-5,95		SLD/82	-3,64
	SLD/83	-2,18		SLD/83	-2,22		SLD/83	-0,52		SLD/83	0,21
	SLD/84	-2,41		SLD/84	-2,50		SLD/84	-0,86		SLD/84	0,03
Y+	SLD/90	-3,38	Y+	SLD/86	-4,46	Y+	SLD/86	-7,40	Y+	SLD/86	-4,41
	SLD/93	-2,27		SLD/93	-3,29		SLD/93	-6,00		SLD/93	-3,66
	SLD/94	-2,50		SLD/94	-3,57		SLD/94	-6,34		SLD/94	-3,84
	SLD/95	-2,44		SLD/95	-2,54		SLD/95	-0,90		SLD/95	0,00
	SLD/96	-2,66		SLD/96	-2,82		SLD/96	-1,24		SLD/96	-0,18
	SLD/97	-2,27		SLD/97	-3,29		SLD/97	-6,00		SLD/97	-3,66
	SLD/98	-2,50		SLD/98	-3,57		SLD/98	-6,34		SLD/98	-3,84
	SLD/99	-2,44		SLD/99	-2,54		SLD/99	-0,90		SLD/99	0,00
	SLD/100	-2,66		SLD/100	-2,82		SLD/100	-1,24		SLD/100	-0,18

RISULTANTI SOLLECITAZIONI NODI PLATEE - SLD

Nod3d N.ro	Combinazione N.ro	Fz (t)	Nod3d N.ro	Combinazione N.ro	Fz (t)	Nod3d N.ro	Combinazione N.ro	Fz (t)	Nod3d N.ro	Combinazione N.ro	Fz (t)
157	SLD/1	-4,56	158	SLD/1	-2,35	159	SLD/1	-3,46	160	SLD/1	-2,13
	SLD/2	-0,14		SLD/2	0,47		SLD/2	-1,68		SLD/2	-2,16
	SLD/3	-4,92		SLD/3	-2,50		SLD/3	-3,85		SLD/3	-2,46
	SLD/4	-0,50		SLD/4	0,32		SLD/4	-2,07		SLD/4	-2,48
	SLD/5	-7,38		SLD/5	-3,48		SLD/5	-6,55		SLD/5	-4,73
	SLD/6	-2,97		SLD/6	-0,66		SLD/6	-4,77		SLD/6	-4,75
	SLD/7	-7,75		SLD/7	-3,63		SLD/7	-6,95		SLD/7	-5,05
	SLD/8	-3,33		SLD/8	-0,81		SLD/8	-5,17		SLD/8	-5,08
	SLD/9	-7,02		SLD/9	-3,33		SLD/9	-6,15		SLD/9	-4,39
	SLD/10	-2,60		SLD/10	-0,52		SLD/10	-4,37		SLD/10	-4,41
	SLD/11	-7,38		SLD/11	-3,48		SLD/11	-6,55		SLD/11	-4,71
	SLD/12	-2,97		SLD/12	-0,66		SLD/12	-4,77		SLD/12	-4,74
	SLD/13	-5,52		SLD/13	-2,74		SLD/13	-4,51		SLD/13	-3,00
	SLD/14	-1,11		SLD/14	0,08		SLD/14	-2,73		SLD/14	-3,03
	SLD/15	-5,89		SLD/15	-2,88		SLD/15	-4,90		SLD/15	-3,32
	SLD/16	-1,47		SLD/16	-0,07		SLD/16	-3,12		SLD/16	-3,35
	SLD/17	-8,35		SLD/17	-3,87		SLD/17	-7,60		SLD/17	-5,59
	SLD/18	-3,94		SLD/18	-1,05		SLD/18	-5,82		SLD/18	-5,62
	SLD/19	-8,72		SLD/19	-4,01		SLD/19	-8,00		SLD/19	-5,92
	SLD/20	-4,30		SLD/20	-1,20		SLD/20	-6,22		SLD/20	-5,95
	SLD/21	-7,99		SLD/21	-3,72		SLD/21	-7,20		SLD/21	-5,25
	SLD/22	-3,57		SLD/22	-0,90		SLD/22	-5,42		SLD/22	-5,28
	SLD/23	-8,35		SLD/23	-3,87		SLD/23	-7,59		SLD/23	-5,58
	SLD/24	-3,94		SLD/24	-1,05		SLD/24	-5,81		SLD/24	-5,61
	SLD/25	-5,62		SLD/25	-2,78		SLD/25	-4,61		SLD/25	-3,08
	SLD/26	-1,20		SLD/26	0,04		SLD/26	-2,83		SLD/26	-3,11
	SLD/27	-5,62		SLD/27	-2,78		SLD/27	-4,61		SLD/27	-3,08
	SLD/28	-1,20		SLD/28	0,04		SLD/28	-2,83		SLD/28	-3,11
	SLD/29	-8,45		SLD/29	-3,91		SLD/29	-7,70		SLD/29	-5,68
	SLD/30	-4,03		SLD/30	-1,09		SLD/30	-5,92		SLD/30	-5,71
	SLD/31	-8,45		SLD/31	-3,91		SLD/31	-7,70		SLD/31	-5,68
	SLD/32	-4,03		SLD/32	-1,09		SLD/32	-5,92		SLD/32	-5,71
	SLD/33	-8,08		SLD/33	-3,76		SLD/33	-7,30		SLD/33	-5,34
	SLD/34	-3,66		SLD/34	-0,94		SLD/34	-5,52		SLD/34	-5,37
	SLD/35	-8,08		SLD/35	-3,76		SLD/35	-7,30		SLD/35	-5,34
	SLD/36	-3,66		SLD/36	-0,94		SLD/36	-5,52		SLD/36	-5,37
	SLD/37	-6,03		SLD/37	-3,29		SLD/37	-4,05		SLD/37	-2,12
	SLD/38	1,33		SLD/38	1,41		SLD/38	-1,08		SLD/38	-2,17
	SLD/39	-6,39		SLD/39	-3,43		SLD/39	-4,45		SLD/39	-2,45
	SLD/40	0,97		SLD/40	1,26		SLD/40	-1,48		SLD/40	-2,49
	SLD/41	-8,15		SLD/41	-4,14		SLD/41	-6,37		SLD/41	-4,07
	SLD/42	-0,79		SLD/42	0,56		SLD/42	-3,41		SLD/42	-4,11
	SLD/43	-8,51		SLD/43	-4,28		SLD/43	-6,77		SLD/43	-4,39
	SLD/44	-1,15		SLD/44	0,41		SLD/44	-3,80		SLD/44	-4,44
	SLD/45	-7,87		SLD/45	-4,03		SLD/45	-6,07		SLD/45	-3,81
	SLD/46	-0,51		SLD/46	0,67		SLD/46	-3,10		SLD/46	-3,86
	SLD/47	-8,24		SLD/47	-4,17		SLD/47	-6,47		SLD/47	-4,14
	SLD/48	-0,88		SLD/48	0,52		SLD/48	-3,50		SLD/48	-4,19
	SLD/49	-7,00		SLD/49	-3,68		SLD/49	-5,10		SLD/49	-2,99
	SLD/50	0,36		SLD/50	1,02		SLD/50	-2,13		SLD/50	-3,03
	SLD/51	-7,36		SLD/51	-3,82		SLD/51	-5,49		SLD/51	-3,31
	SLD/52	0,00		SLD/52	0,87		SLD/52	-2,53		SLD/52	-3,36
	SLD/53	-9,12		SLD/53	-4,52		SLD/53	-7,42		SLD/53	-4,94
	SLD/54	-1,76		SLD/54	0,17		SLD/54	-4,46		SLD/54	-4,98
	SLD/55	-9,48		SLD/55	-4,67		SLD/55	-7,82		SLD/55	-5,26
	SLD/56	-2,12		SLD/56	0,03		SLD/56	-4,85		SLD/56	-5,31
	SLD/57	-8,84		SLD/57	-4,42		SLD/57	-7,12		SLD/57	-4,68
	SLD/58	-1,48		SLD/58	0,28		SLD/58	-4,15		SLD/58	-4,73
	SLD/59	-9,21		SLD/59	-4,56		SLD/59	-7,51		SLD/59	-5,01
	SLD/60	-1,85		SLD/60	0,14		SLD/60	-4,55		SLD/60	-5,05
	SLD/61	-9,21		SLD/61	-4,56		SLD/61	-7,52		SLD/61	-5,02
	SLD/62	-1,85		SLD/62	0,13		SLD/62	-4,56		SLD/62	-5,07
	SLD/63	-9,21		SLD/63	-4,56		SLD/63	-7,52		SLD/63	-5,02
	SLD/64	-1,85		SLD/64	0,13		SLD/64	-4,56		SLD/64	-5,07
	SLD/65	-8,94		SLD/65	-4,45		SLD/65	-7,22		SLD/65	-4,76
	SLD/66	-1,58		SLD/66	0,24		SLD/66	-4,26		SLD/66	-4,81
	SLD/67	-8,94		SLD/67	-4,45		SLD/67	-7,22		SLD/67	-4,76
	SLD/68	-1,58		SLD/68	0,24		SLD/68	-4,26		SLD/68	-4,81
	SLD/77	-3,02		SLD/77	-1,50		SLD/77	-2,46		SLD/77	-1,63
	SLD/78	-3,29		SLD/78	-1,61		SLD/78	-2,75		SLD/78	-1,87
	SLD/79	-0,57		SLD/79	0,06		SLD/79	-1,47		SLD/79	-1,65
	SLD/80	-0,84		SLD/80	-0,04		SLD/80	-1,76		SLD/80	-1,89
	SLD/81	-3,02		SLD/81	-1,50		SLD/81	-2,46		SLD/81	-1,63
	SLD/82	-3,29		SLD/82	-1,61		SLD/82	-2,75		SLD/82	-1,87
	SLD/83	-0,57		SLD/83	0,06		SLD/83	-1,47		SLD/83	-1,65
	SLD/84	-0,84		SLD/84	-0,04		SLD/84	-1,76		SLD/84	-1,89
Y+	SLD/86	-4,09	Y+	SLD/88	-1,93	Y+	SLD/88	-3,62	Y+	SLD/90	-2,61
	SLD/93	-3,22		SLD/93	-1,58		SLD/93	-2,68		SLD/93	-1,81
	SLD/94	-3,49		SLD/94	-1,69		SLD/94	-2,97		SLD/94	-2,05
	SLD/95	-0,77		SLD/95	-0,02		SLD/95	-1,69		SLD/95	-1,83
	SLD/96	-1,04		SLD/96	-0,12		SLD/96	-1,98		SLD/96	-2,07
	SLD/97	-3,22		SLD/97	-1,58		SLD/97	-2,68		SLD/97	-1,81
	SLD/98	-3,49		SLD/98	-1,69		SLD/98	-2,97		SLD/98	-2,05
	SLD/99	-0,77		SLD/99	-0,02		SLD/99	-1,69		SLD/99	-1,83

RISULTANTI SOLLECITAZIONI NODI PLATEE - SLD

Nod3d N.ro	Combinazione N.ro	Fz (t)	Nod3d N.ro	Combinazione N.ro	Fz (t)	Nod3d N.ro	Combinazione N.ro	Fz (t)	Nod3d N.ro	Combinazione N.ro	Fz (t)
	SLD/100	-1,04		SLD/100	-0,12		SLD/100	-1,98		SLD/100	-2,07
161	SLD/1	-1,44	162	SLD/1	-1,27	163	SLD/1	-1,33	164	SLD/1	-1,06
	SLD/2	-1,85		SLD/2	-1,89		SLD/2	-2,79		SLD/2	-2,66
	SLD/3	-1,69		SLD/3	-1,51		SLD/3	-1,64		SLD/3	-1,34
	SLD/4	-2,10		SLD/4	-2,13		SLD/4	-3,10		SLD/4	-2,94
	SLD/5	-3,44		SLD/5	-3,19		SLD/5	-3,85		SLD/5	-3,34
	SLD/6	-3,86		SLD/6	-3,81		SLD/6	-5,32		SLD/6	-4,94
	SLD/7	-3,69		SLD/7	-3,43		SLD/7	-4,16		SLD/7	-3,62
	SLD/8	-4,11		SLD/8	-4,05		SLD/8	-5,63		SLD/8	-5,22
	SLD/9	-3,18		SLD/9	-2,94		SLD/9	-3,51		SLD/9	-3,04
	SLD/10	-3,59		SLD/10	-3,56		SLD/10	-4,98		SLD/10	-4,64
	SLD/11	-3,43		SLD/11	-3,18		SLD/11	-3,82		SLD/11	-3,31
	SLD/12	-3,84		SLD/12	-3,80		SLD/12	-5,29		SLD/12	-4,91
	SLD/13	-2,10		SLD/13	-1,90		SLD/13	-2,15		SLD/13	-1,80
	SLD/14	-2,52		SLD/14	-2,52		SLD/14	-3,62		SLD/14	-3,40
	SLD/15	-2,35		SLD/15	-2,14		SLD/15	-2,46		SLD/15	-2,07
	SLD/16	-2,77		SLD/16	-2,76		SLD/16	-3,92		SLD/16	-3,67
	SLD/17	-4,11		SLD/17	-3,83		SLD/17	-4,67		SLD/17	-4,08
	SLD/18	-4,52		SLD/18	-4,45		SLD/18	-6,14		SLD/18	-5,68
	SLD/19	-4,35		SLD/19	-4,07		SLD/19	-4,98		SLD/19	-4,36
	SLD/20	-4,77		SLD/20	-4,69		SLD/20	-6,45		SLD/20	-5,96
	SLD/21	-3,84		SLD/21	-3,57		SLD/21	-4,34		SLD/21	-3,77
	SLD/22	-4,26		SLD/22	-4,19		SLD/22	-5,80		SLD/22	-5,37
	SLD/23	-4,09		SLD/23	-3,81		SLD/23	-4,64		SLD/23	-4,05
	SLD/24	-4,51		SLD/24	-4,43		SLD/24	-6,11		SLD/24	-5,65
	SLD/25	-2,17		SLD/25	-1,96		SLD/25	-2,23		SLD/25	-1,87
	SLD/26	-2,58		SLD/26	-2,59		SLD/26	-3,69		SLD/26	-3,47
	SLD/27	-2,17		SLD/27	-1,96		SLD/27	-2,23		SLD/27	-1,87
	SLD/28	-2,58		SLD/28	-2,59		SLD/28	-3,69		SLD/28	-3,47
	SLD/29	-4,17		SLD/29	-3,89		SLD/29	-4,75		SLD/29	-4,15
	SLD/30	-4,58		SLD/30	-4,51		SLD/30	-6,22		SLD/30	-5,75
	SLD/31	-4,17		SLD/31	-3,89		SLD/31	-4,75		SLD/31	-4,15
	SLD/32	-4,58		SLD/32	-4,51		SLD/32	-6,22		SLD/32	-5,75
	SLD/33	-3,91		SLD/33	-3,63		SLD/33	-4,42		SLD/33	-3,85
	SLD/34	-4,32		SLD/34	-4,26		SLD/34	-5,88		SLD/34	-5,45
	SLD/35	-3,91		SLD/35	-3,63		SLD/35	-4,42		SLD/35	-3,85
	SLD/36	-4,32		SLD/36	-4,26		SLD/36	-5,88		SLD/36	-5,45
	SLD/37	-1,30		SLD/37	-1,06		SLD/37	-0,84		SLD/37	-0,52
	SLD/38	-1,99		SLD/38	-2,10		SLD/38	-3,28		SLD/38	-3,19
	SLD/39	-1,55		SLD/39	-1,30		SLD/39	-1,15		SLD/39	-0,80
	SLD/40	-2,24		SLD/40	-2,34		SLD/40	-3,59		SLD/40	-3,47
	SLD/41	-2,80		SLD/41	-2,50		SLD/41	-2,73		SLD/41	-2,24
	SLD/42	-3,49		SLD/42	-3,54		SLD/42	-5,18		SLD/42	-4,91
	SLD/43	-3,05		SLD/43	-2,74		SLD/43	-3,04		SLD/43	-2,52
	SLD/44	-3,74		SLD/44	-3,78		SLD/44	-5,49		SLD/44	-5,18
	SLD/45	-2,61		SLD/45	-2,31		SLD/45	-2,48		SLD/45	-2,01
	SLD/46	-3,30		SLD/46	-3,35		SLD/46	-4,92		SLD/46	-4,68
	SLD/47	-2,85		SLD/47	-2,55		SLD/47	-2,79		SLD/47	-2,29
	SLD/48	-3,55		SLD/48	-3,59		SLD/48	-5,23		SLD/48	-4,95
	SLD/49	-1,97		SLD/49	-1,70		SLD/49	-1,66		SLD/49	-1,26
	SLD/50	-2,66		SLD/50	-2,73		SLD/50	-4,10		SLD/50	-3,93
	SLD/51	-2,22		SLD/51	-1,93		SLD/51	-1,97		SLD/51	-1,54
	SLD/52	-2,91		SLD/52	-2,97		SLD/52	-4,41		SLD/52	-4,21
	SLD/53	-3,47		SLD/53	-3,14		SLD/53	-3,55		SLD/53	-2,98
	SLD/54	-4,16		SLD/54	-4,17		SLD/54	-6,00		SLD/54	-5,64
	SLD/55	-3,72		SLD/55	-3,38		SLD/55	-3,86		SLD/55	-3,25
	SLD/56	-4,41		SLD/56	-4,41		SLD/56	-6,31		SLD/56	-5,92
	SLD/57	-3,27		SLD/57	-2,95		SLD/57	-3,30		SLD/57	-2,75
	SLD/58	-3,96		SLD/58	-3,98		SLD/58	-5,75		SLD/58	-5,41
	SLD/59	-3,52		SLD/59	-3,19		SLD/59	-3,61		SLD/59	-3,02
	SLD/60	-4,21		SLD/60	-4,22		SLD/60	-6,05		SLD/60	-5,69
	SLD/61	-3,53		SLD/61	-3,20		SLD/61	-3,63		SLD/61	-3,05
	SLD/62	-4,22		SLD/62	-4,24		SLD/62	-6,08		SLD/62	-5,71
	SLD/63	-3,53		SLD/63	-3,20		SLD/63	-3,63		SLD/63	-3,05
	SLD/64	-4,22		SLD/64	-4,24		SLD/64	-6,08		SLD/64	-5,71
	SLD/65	-3,33		SLD/65	-3,01		SLD/65	-3,38		SLD/65	-2,82
	SLD/66	-4,02		SLD/66	-4,04		SLD/66	-5,82		SLD/66	-5,49
	SLD/67	-3,33		SLD/67	-3,01		SLD/67	-3,38		SLD/67	-2,82
	SLD/68	-4,02		SLD/68	-4,04		SLD/68	-5,82		SLD/68	-5,49
	SLD/77	-1,14		SLD/77	-1,03		SLD/77	-1,17		SLD/77	-0,97
	SLD/78	-1,33		SLD/78	-1,21		SLD/78	-1,39		SLD/78	-1,18
	SLD/79	-1,37		SLD/79	-1,38		SLD/79	-1,98		SLD/79	-1,86
	SLD/80	-1,56		SLD/80	-1,56		SLD/80	-2,21		SLD/80	-2,07
	SLD/81	-1,14		SLD/81	-1,03		SLD/81	-1,17		SLD/81	-0,97
	SLD/82	-1,33		SLD/82	-1,21		SLD/82	-1,39		SLD/82	-1,18
	SLD/83	-1,37		SLD/83	-1,38		SLD/83	-1,98		SLD/83	-1,86
	SLD/84	-1,56		SLD/84	-1,56		SLD/84	-2,21		SLD/84	-2,07
Y+	SLD/90	-2,11	Y+	SLD/90	-2,08	Y+	SLD/90	-2,89	Y+	SLD/90	-2,68
	SLD/93	-1,28		SLD/93	-1,17		SLD/93	-1,34		SLD/93	-1,13
	SLD/94	-1,47		SLD/94	-1,34		SLD/94	-1,57		SLD/94	-1,33
	SLD/95	-1,51		SLD/95	-1,51		SLD/95	-2,15		SLD/95	-2,02
	SLD/96	-1,70		SLD/96	-1,69		SLD/96	-2,38		SLD/96	-2,22
	SLD/97	-1,28		SLD/97	-1,17		SLD/97	-1,34		SLD/97	-1,13
	SLD/98	-1,47		SLD/98	-1,34		SLD/98	-1,57		SLD/98	-1,33

RISULTANTI SOLLECITAZIONI NODI PLATEE - SLD

Nod3d N.ro	Combinazione N.ro	Fz (t)	Nod3d N.ro	Combinazione N.ro	Fz (t)	Nod3d N.ro	Combinazione N.ro	Fz (t)	Nod3d N.ro	Combinazione N.ro	Fz (t)
	SLD/99	-1,51		SLD/99	-1,51		SLD/99	-2,15		SLD/99	-2,02
	SLD/100	-1,70		SLD/100	-1,69		SLD/100	-2,38		SLD/100	-2,22
165	SLD/1	-0,74	166	SLD/1	-0,94	167	SLD/1	-0,98	168	SLD/1	-0,70
	SLD/2	-2,04		SLD/2	-2,80		SLD/2	-3,29		SLD/2	-2,61
	SLD/3	-0,95		SLD/3	-1,21		SLD/3	-1,30		SLD/3	-0,95
	SLD/4	-2,25		SLD/4	-3,08		SLD/4	-3,60		SLD/4	-2,86
	SLD/5	-2,45		SLD/5	-3,24		SLD/5	-3,62		SLD/5	-2,76
	SLD/6	-3,76		SLD/6	-5,10		SLD/6	-5,92		SLD/6	-4,67
	SLD/7	-2,66		SLD/7	-3,51		SLD/7	-3,93		SLD/7	-3,00
	SLD/8	-3,96		SLD/8	-5,38		SLD/8	-6,24		SLD/8	-4,91
	SLD/9	-2,22		SLD/9	-2,93		SLD/9	-3,26		SLD/9	-2,48
	SLD/10	-3,53		SLD/10	-4,79		SLD/10	-5,57		SLD/10	-4,39
	SLD/11	-2,43		SLD/11	-3,20		SLD/11	-3,58		SLD/11	-2,73
	SLD/12	-3,73		SLD/12	-5,07		SLD/12	-5,88		SLD/12	-4,64
	SLD/13	-1,29		SLD/13	-1,67		SLD/13	-1,82		SLD/13	-1,36
	SLD/14	-2,59		SLD/14	-3,54		SLD/14	-4,13		SLD/14	-3,27
	SLD/15	-1,50		SLD/15	-1,95		SLD/15	-2,14		SLD/15	-1,60
	SLD/16	-2,80		SLD/16	-3,82		SLD/16	-4,45		SLD/16	-3,51
	SLD/17	-3,00		SLD/17	-3,97		SLD/17	-4,46		SLD/17	-3,41
	SLD/18	-4,31		SLD/18	-5,84		SLD/18	-6,76		SLD/18	-5,32
	SLD/19	-3,21		SLD/19	-4,25		SLD/19	-4,77		SLD/19	-3,66
	SLD/20	-4,51		SLD/20	-6,12		SLD/20	-7,08		SLD/20	-5,57
	SLD/21	-2,77		SLD/21	-3,66		SLD/21	-4,10		SLD/21	-3,13
	SLD/22	-4,08		SLD/22	-5,53		SLD/22	-6,41		SLD/22	-5,04
	SLD/23	-2,98		SLD/23	-3,94		SLD/23	-4,42		SLD/23	-3,38
	SLD/24	-4,28		SLD/24	-5,81		SLD/24	-6,72		SLD/24	-5,29
	SLD/25	-1,34		SLD/25	-1,74		SLD/25	-1,90		SLD/25	-1,42
	SLD/26	-2,65		SLD/26	-3,61		SLD/26	-4,21		SLD/26	-3,33
	SLD/27	-1,34		SLD/27	-1,74		SLD/27	-1,90		SLD/27	-1,42
	SLD/28	-2,65		SLD/28	-3,61		SLD/28	-4,21		SLD/28	-3,33
	SLD/29	-3,05		SLD/29	-4,04		SLD/29	-4,54		SLD/29	-3,47
	SLD/30	-4,36		SLD/30	-5,91		SLD/30	-6,84		SLD/30	-5,38
	SLD/31	-3,05		SLD/31	-4,04		SLD/31	-4,54		SLD/31	-3,47
	SLD/32	-4,36		SLD/32	-5,91		SLD/32	-6,84		SLD/32	-5,38
	SLD/33	-2,83		SLD/33	-3,74		SLD/33	-4,18		SLD/33	-3,20
	SLD/34	-4,13		SLD/34	-5,60		SLD/34	-6,49		SLD/34	-5,11
	SLD/35	-2,83		SLD/35	-3,74		SLD/35	-4,18		SLD/35	-3,20
	SLD/36	-4,13		SLD/36	-5,60		SLD/36	-6,49		SLD/36	-5,11
	SLD/37	-0,30		SLD/37	-0,31		SLD/37	-0,21		SLD/37	-0,07
	SLD/38	-2,48		SLD/38	-3,42		SLD/38	-4,06		SLD/38	-3,25
	SLD/39	-0,51		SLD/39	-0,59		SLD/39	-0,53		SLD/39	-0,31
	SLD/40	-2,69		SLD/40	-3,70		SLD/40	-4,37		SLD/40	-3,49
	SLD/41	-1,59		SLD/41	-2,04		SLD/41	-2,19		SLD/41	-1,61
	SLD/42	-3,76		SLD/42	-5,15		SLD/42	-6,03		SLD/42	-4,79
	SLD/43	-1,79		SLD/43	-2,32		SLD/43	-2,50		SLD/43	-1,85
	SLD/44	-3,97		SLD/44	-5,43		SLD/44	-6,35		SLD/44	-5,04
	SLD/45	-1,42		SLD/45	-1,81		SLD/45	-1,92		SLD/45	-1,40
	SLD/46	-3,59		SLD/46	-4,92		SLD/46	-5,77		SLD/46	-4,58
	SLD/47	-1,62		SLD/47	-2,08		SLD/47	-2,24		SLD/47	-1,65
	SLD/48	-3,80		SLD/48	-5,19		SLD/48	-6,08		SLD/48	-4,83
	SLD/49	-0,85		SLD/49	-1,05		SLD/49	-1,05		SLD/49	-0,72
	SLD/50	-3,03		SLD/50	-4,16		SLD/50	-4,90		SLD/50	-3,90
	SLD/51	-1,06		SLD/51	-1,33		SLD/51	-1,37		SLD/51	-0,97
	SLD/52	-3,24		SLD/52	-4,44		SLD/52	-5,21		SLD/52	-4,15
	SLD/53	-2,14		SLD/53	-2,78		SLD/53	-3,03		SLD/53	-2,26
	SLD/54	-4,31		SLD/54	-5,89		SLD/54	-6,87		SLD/54	-5,44
	SLD/55	-2,35		SLD/55	-3,05		SLD/55	-3,35		SLD/55	-2,51
	SLD/56	-4,52		SLD/56	-6,16		SLD/56	-7,19		SLD/56	-5,69
	SLD/57	-1,97		SLD/57	-2,54		SLD/57	-2,76		SLD/57	-2,05
	SLD/58	-4,14		SLD/58	-5,65		SLD/58	-6,61		SLD/58	-5,24
	SLD/59	-2,17		SLD/59	-2,82		SLD/59	-3,08		SLD/59	-2,30
	SLD/60	-4,35		SLD/60	-5,93		SLD/60	-6,92		SLD/60	-5,48
	SLD/61	-2,19		SLD/61	-2,85		SLD/61	-3,11		SLD/61	-2,32
	SLD/62	-4,37		SLD/62	-5,96		SLD/62	-6,95		SLD/62	-5,51
	SLD/63	-2,19		SLD/63	-2,85		SLD/63	-3,11		SLD/63	-2,32
	SLD/64	-4,37		SLD/64	-5,96		SLD/64	-6,95		SLD/64	-5,51
	SLD/65	-2,02		SLD/65	-2,62		SLD/65	-2,84		SLD/65	-2,12
	SLD/66	-4,19		SLD/66	-5,73		SLD/66	-6,69		SLD/66	-5,30
	SLD/67	-2,02		SLD/67	-2,62		SLD/67	-2,84		SLD/67	-2,12
	SLD/68	-4,19		SLD/68	-5,73		SLD/68	-6,69		SLD/68	-5,30
	SLD/77	-0,70		SLD/77	-0,91		SLD/77	-0,99		SLD/77	-0,73
	SLD/78	-0,85		SLD/78	-1,11		SLD/78	-1,22		SLD/78	-0,92
	SLD/79	-1,42		SLD/79	-1,94		SLD/79	-2,27		SLD/79	-1,80
	SLD/80	-1,58		SLD/80	-2,15		SLD/80	-2,50		SLD/80	-1,98
	SLD/81	-0,70		SLD/81	-0,91		SLD/81	-0,99		SLD/81	-0,73
	SLD/82	-0,85		SLD/82	-1,11		SLD/82	-1,22		SLD/82	-0,92
	SLD/83	-1,42		SLD/83	-1,94		SLD/83	-2,27		SLD/83	-1,80
	SLD/84	-1,58		SLD/84	-2,15		SLD/84	-2,50		SLD/84	-1,98
Y+	SLD/90	-2,03	Y+	SLD/90	-2,76	Y+	SLD/90	-3,20	Y+	SLD/90	-2,52
	SLD/93	-0,81		SLD/93	-1,06		SLD/93	-1,16		SLD/93	-0,87
	SLD/94	-0,97		SLD/94	-1,27		SLD/94	-1,40		SLD/94	-1,05
	SLD/95	-1,54		SLD/95	-2,10		SLD/95	-2,45		SLD/95	-1,93
	SLD/96	-1,69		SLD/96	-2,30		SLD/96	-2,68		SLD/96	-2,11
	SLD/97	-0,81		SLD/97	-1,06		SLD/97	-1,16		SLD/97	-0,87

RISULTANTI SOLLECITAZIONI NODI PLATEE - SLD

Nod3d N.ro	Combinazione N.ro	Fz (t)	Nod3d N.ro	Combinazione N.ro	Fz (t)	Nod3d N.ro	Combinazione N.ro	Fz (t)	Nod3d N.ro	Combinazione N.ro	Fz (t)
	SLD/98	-0,97		SLD/98	-1,27		SLD/98	-1,40		SLD/98	-1,05
	SLD/99	-1,54		SLD/99	-2,10		SLD/99	-2,45		SLD/99	-1,93
	SLD/100	-1,69		SLD/100	-2,30		SLD/100	-2,68		SLD/100	-2,11
169	SLD/1	-0,48	170	SLD/1	-0,49	171	SLD/1	-0,70	172	SLD/1	-0,95
	SLD/2	-1,83		SLD/2	-1,84		SLD/2	-2,62		SLD/2	-3,23
	SLD/3	-0,65		SLD/3	-0,66		SLD/3	-0,95		SLD/3	-1,27
	SLD/4	-2,00		SLD/4	-2,02		SLD/4	-2,87		SLD/4	-3,54
	SLD/5	-1,92		SLD/5	-1,94		SLD/5	-2,77		SLD/5	-3,57
	SLD/6	-3,26		SLD/6	-3,30		SLD/6	-4,69		SLD/6	-5,85
	SLD/7	-2,09		SLD/7	-2,11		SLD/7	-3,02		SLD/7	-3,89
	SLD/8	-3,43		SLD/8	-3,47		SLD/8	-4,94		SLD/8	-6,16
	SLD/9	-1,73		SLD/9	-1,74		SLD/9	-2,49		SLD/9	-3,22
	SLD/10	-3,07		SLD/10	-3,10		SLD/10	-4,41		SLD/10	-5,50
	SLD/11	-1,90		SLD/11	-1,92		SLD/11	-2,74		SLD/11	-3,54
	SLD/12	-3,24		SLD/12	-3,27		SLD/12	-4,66		SLD/12	-5,81
	SLD/13	-0,94		SLD/13	-0,95		SLD/13	-1,36		SLD/13	-1,79
	SLD/14	-2,28		SLD/14	-2,31		SLD/14	-3,28		SLD/14	-4,06
	SLD/15	-1,11		SLD/15	-1,12		SLD/15	-1,61		SLD/15	-2,11
	SLD/16	-2,45		SLD/16	-2,48		SLD/16	-3,53		SLD/16	-4,38
	SLD/17	-2,38		SLD/17	-2,40		SLD/17	-3,43		SLD/17	-4,41
	SLD/18	-3,72		SLD/18	-3,76		SLD/18	-5,35		SLD/18	-6,68
	SLD/19	-2,55		SLD/19	-2,57		SLD/19	-3,68		SLD/19	-4,72
	SLD/20	-3,89		SLD/20	-3,93		SLD/20	-5,60		SLD/20	-7,00
	SLD/21	-2,18		SLD/21	-2,20		SLD/21	-3,15		SLD/21	-4,06
	SLD/22	-3,52		SLD/22	-3,56		SLD/22	-5,07		SLD/22	-6,33
	SLD/23	-2,35		SLD/23	-2,38		SLD/23	-3,40		SLD/23	-4,37
	SLD/24	-3,70		SLD/24	-3,73		SLD/24	-5,32		SLD/24	-6,65
	SLD/25	-0,98		SLD/25	-0,99		SLD/25	-1,42		SLD/25	-1,87
	SLD/26	-2,33		SLD/26	-2,35		SLD/26	-3,34		SLD/26	-4,15
	SLD/27	-0,98		SLD/27	-0,99		SLD/27	-1,42		SLD/27	-1,87
	SLD/28	-2,33		SLD/28	-2,35		SLD/28	-3,34		SLD/28	-4,15
	SLD/29	-2,42		SLD/29	-2,44		SLD/29	-3,49		SLD/29	-4,49
	SLD/30	-3,76		SLD/30	-3,80		SLD/30	-5,41		SLD/30	-6,76
	SLD/31	-2,42		SLD/31	-2,44		SLD/31	-3,49		SLD/31	-4,49
	SLD/32	-3,76		SLD/32	-3,80		SLD/32	-5,41		SLD/32	-6,76
	SLD/33	-2,23		SLD/33	-2,25		SLD/33	-3,21		SLD/33	-4,14
	SLD/34	-3,57		SLD/34	-3,61		SLD/34	-5,14		SLD/34	-6,41
	SLD/35	-2,23		SLD/35	-2,25		SLD/35	-3,21		SLD/35	-4,14
	SLD/36	-3,57		SLD/36	-3,61		SLD/36	-5,14		SLD/36	-6,41
	SLD/37	-0,04		SLD/37	-0,03		SLD/37	-0,06		SLD/37	-0,20
	SLD/38	-2,27		SLD/38	-2,30		SLD/38	-3,26		SLD/38	-3,99
	SLD/39	-0,21		SLD/39	-0,21		SLD/39	-0,31		SLD/39	-0,51
	SLD/40	-2,45		SLD/40	-2,47		SLD/40	-3,51		SLD/40	-4,30
	SLD/41	-1,11		SLD/41	-1,12		SLD/41	-1,61		SLD/41	-2,16
	SLD/42	-3,35		SLD/42	-3,38		SLD/42	-4,81		SLD/42	-5,95
	SLD/43	-1,28		SLD/43	-1,30		SLD/43	-1,86		SLD/43	-2,48
	SLD/44	-3,52		SLD/44	-3,56		SLD/44	-5,06		SLD/44	-6,27
	SLD/45	-0,97		SLD/45	-0,98		SLD/45	-1,40		SLD/45	-1,90
	SLD/46	-3,21		SLD/46	-3,24		SLD/46	-4,60		SLD/46	-5,69
	SLD/47	-1,14		SLD/47	-1,15		SLD/47	-1,65		SLD/47	-2,21
	SLD/48	-3,38		SLD/48	-3,41		SLD/48	-4,85		SLD/48	-6,00
	SLD/49	-0,49		SLD/49	-0,50		SLD/49	-0,72		SLD/49	-1,03
	SLD/50	-2,73		SLD/50	-2,76		SLD/50	-3,92		SLD/50	-4,82
	SLD/51	-0,66		SLD/51	-0,67		SLD/51	-0,97		SLD/51	-1,35
	SLD/52	-2,90		SLD/52	-2,93		SLD/52	-4,17		SLD/52	-5,14
	SLD/53	-1,57		SLD/53	-1,58		SLD/53	-2,27		SLD/53	-3,00
	SLD/54	-3,81		SLD/54	-3,85		SLD/54	-5,47		SLD/54	-6,79
	SLD/55	-1,74		SLD/55	-1,76		SLD/55	-2,52		SLD/55	-3,31
	SLD/56	-3,98		SLD/56	-4,02		SLD/56	-5,72		SLD/56	-7,10
	SLD/57	-1,42		SLD/57	-1,44		SLD/57	-2,06		SLD/57	-2,73
	SLD/58	-3,66		SLD/58	-3,70		SLD/58	-5,26		SLD/58	-6,52
	SLD/59	-1,60		SLD/59	-1,61		SLD/59	-2,31		SLD/59	-3,05
	SLD/60	-3,83		SLD/60	-3,87		SLD/60	-5,51		SLD/60	-6,84
	SLD/61	-1,61		SLD/61	-1,63		SLD/61	-2,34		SLD/61	-3,08
	SLD/62	-3,85		SLD/62	-3,89		SLD/62	-5,54		SLD/62	-6,87
	SLD/63	-1,61		SLD/63	-1,63		SLD/63	-2,34		SLD/63	-3,08
	SLD/64	-3,85		SLD/64	-3,89		SLD/64	-5,54		SLD/64	-6,87
	SLD/65	-1,47		SLD/65	-1,48		SLD/65	-2,13		SLD/65	-2,81
	SLD/66	-3,71		SLD/66	-3,74		SLD/66	-5,33		SLD/66	-6,60
	SLD/67	-1,47		SLD/67	-1,48		SLD/67	-2,13		SLD/67	-2,81
	SLD/68	-3,71		SLD/68	-3,74		SLD/68	-5,33		SLD/68	-6,60
	SLD/77	-0,51		SLD/77	-0,51		SLD/77	-0,73		SLD/77	-0,97
	SLD/78	-0,64		SLD/78	-0,64		SLD/78	-0,92		SLD/78	-1,20
	SLD/79	-1,25		SLD/79	-1,27		SLD/79	-1,80		SLD/79	-2,23
	SLD/80	-1,38		SLD/80	-1,40		SLD/80	-1,98		SLD/80	-2,46
	SLD/81	-0,51		SLD/81	-0,51		SLD/81	-0,73		SLD/81	-0,97
	SLD/82	-0,64		SLD/82	-0,64		SLD/82	-0,92		SLD/82	-1,20
	SLD/83	-1,25		SLD/83	-1,27		SLD/83	-1,80		SLD/83	-2,23
	SLD/84	-1,38		SLD/84	-1,40		SLD/84	-1,98		SLD/84	-2,46
Y+	SLD/90	-1,76	Y+	SLD/90	-1,78	Y+	SLD/90	-2,53	Y+	SLD/92	-3,15
	SLD/93	-0,60		SLD/93	-0,61		SLD/93	-0,87		SLD/93	-1,14
	SLD/94	-0,73		SLD/94	-0,74		SLD/94	-1,05		SLD/94	-1,37
	SLD/95	-1,35		SLD/95	-1,36		SLD/95	-1,94		SLD/95	-2,40
	SLD/96	-1,48		SLD/96	-1,49		SLD/96	-2,12		SLD/96	-2,64

RISULTANTI SOLLECITAZIONI NODI PLATEE - SLD

Nod3d N.ro	Combinazione N.ro	Fz (t)	Nod3d N.ro	Combinazione N.ro	Fz (t)	Nod3d N.ro	Combinazione N.ro	Fz (t)	Nod3d N.ro	Combinazione N.ro	Fz (t)
	SLD/97	-0,60		SLD/97	-0,61		SLD/97	-0,87		SLD/97	-1,14
	SLD/98	-0,73		SLD/98	-0,74		SLD/98	-1,05		SLD/98	-1,37
	SLD/99	-1,35		SLD/99	-1,36		SLD/99	-1,94		SLD/99	-2,40
	SLD/100	-1,48		SLD/100	-1,49		SLD/100	-2,12		SLD/100	-2,64
173	SLD/1	-0,92	174	SLD/1	-0,74	175	SLD/1	-1,04	176	SLD/1	-1,30
	SLD/2	-2,76		SLD/2	-2,05		SLD/2	-2,61		SLD/2	-2,72
	SLD/3	-1,19		SLD/3	-0,95		SLD/3	-1,32		SLD/3	-1,61
	SLD/4	-3,04		SLD/4	-2,26		SLD/4	-2,89		SLD/4	-3,03
	SLD/5	-3,22		SLD/5	-2,48		SLD/5	-3,33		SLD/5	-3,81
	SLD/6	-5,06		SLD/6	-3,79		SLD/6	-4,90		SLD/6	-5,23
	SLD/7	-3,50		SLD/7	-2,69		SLD/7	-3,60		SLD/7	-4,12
	SLD/8	-5,34		SLD/8	-4,00		SLD/8	-5,17		SLD/8	-5,54
	SLD/9	-2,91		SLD/9	-2,25		SLD/9	-3,02		SLD/9	-3,48
	SLD/10	-4,75		SLD/10	-3,56		SLD/10	-4,59		SLD/10	-4,90
	SLD/11	-3,19		SLD/11	-2,46		SLD/11	-3,30		SLD/11	-3,78
	SLD/12	-5,03		SLD/12	-3,77		SLD/12	-4,87		SLD/12	-5,20
	SLD/13	-1,65		SLD/13	-1,30		SLD/13	-1,78		SLD/13	-2,12
	SLD/14	-3,50		SLD/14	-2,61		SLD/14	-3,35		SLD/14	-3,54
	SLD/15	-1,93		SLD/15	-1,51		SLD/15	-2,06		SLD/15	-2,42
	SLD/16	-3,77		SLD/16	-2,82		SLD/16	-3,63		SLD/16	-3,85
	SLD/17	-3,96		SLD/17	-3,04		SLD/17	-4,06		SLD/17	-4,63
	SLD/18	-5,80		SLD/18	-4,35		SLD/18	-5,63		SLD/18	-6,05
	SLD/19	-4,23		SLD/19	-3,25		SLD/19	-4,34		SLD/19	-4,93
	SLD/20	-6,07		SLD/20	-4,56		SLD/20	-5,91		SLD/20	-6,35
	SLD/21	-3,65		SLD/21	-2,81		SLD/21	-3,76		SLD/21	-4,29
	SLD/22	-5,49		SLD/22	-4,12		SLD/22	-5,33		SLD/22	-5,71
	SLD/23	-3,92		SLD/23	-3,02		SLD/23	-4,04		SLD/23	-4,60
	SLD/24	-5,77		SLD/24	-4,33		SLD/24	-5,60		SLD/24	-6,02
	SLD/25	-1,73		SLD/25	-1,35		SLD/25	-1,85		SLD/25	-2,20
	SLD/26	-3,57		SLD/26	-2,66		SLD/26	-3,42		SLD/26	-3,62
	SLD/27	-1,73		SLD/27	-1,35		SLD/27	-1,85		SLD/27	-2,20
	SLD/28	-3,57		SLD/28	-2,66		SLD/28	-3,42		SLD/28	-3,62
	SLD/29	-4,03		SLD/29	-3,10		SLD/29	-4,14		SLD/29	-4,71
	SLD/30	-5,87		SLD/30	-4,40		SLD/30	-5,70		SLD/30	-6,13
	SLD/31	-4,03		SLD/31	-3,10		SLD/31	-4,14		SLD/31	-4,71
	SLD/32	-5,87		SLD/32	-4,40		SLD/32	-5,70		SLD/32	-6,13
	SLD/33	-3,72		SLD/33	-2,86		SLD/33	-3,83		SLD/33	-4,37
	SLD/34	-5,56		SLD/34	-4,17		SLD/34	-5,40		SLD/34	-5,79
	SLD/35	-3,72		SLD/35	-2,86		SLD/35	-3,83		SLD/35	-4,37
	SLD/36	-5,56		SLD/36	-4,17		SLD/36	-5,40		SLD/36	-5,79
	SLD/37	-0,30		SLD/37	-0,30		SLD/37	-0,52		SLD/37	-0,83
	SLD/38	-3,37		SLD/38	-2,48		SLD/38	-3,13		SLD/38	-3,20
	SLD/39	-0,58		SLD/39	-0,51		SLD/39	-0,80		SLD/39	-1,13
	SLD/40	-3,65		SLD/40	-2,69		SLD/40	-3,41		SLD/40	-3,50
	SLD/41	-2,03		SLD/41	-1,61		SLD/41	-2,23		SLD/41	-2,71
	SLD/42	-5,10		SLD/42	-3,79		SLD/42	-4,85		SLD/42	-5,08
	SLD/43	-2,31		SLD/43	-1,82		SLD/43	-2,51		SLD/43	-3,02
	SLD/44	-5,38		SLD/44	-4,00		SLD/44	-5,12		SLD/44	-5,38
	SLD/45	-1,80		SLD/45	-1,43		SLD/45	-2,00		SLD/45	-2,46
	SLD/46	-4,87		SLD/46	-3,61		SLD/46	-4,62		SLD/46	-4,83
	SLD/47	-2,07		SLD/47	-1,65		SLD/47	-2,28		SLD/47	-2,77
	SLD/48	-5,14		SLD/48	-3,82		SLD/48	-4,90		SLD/48	-5,13
	SLD/49	-1,04		SLD/49	-0,86		SLD/49	-1,26		SLD/49	-1,64
	SLD/50	-4,11		SLD/50	-3,04		SLD/50	-3,87		SLD/50	-4,01
	SLD/51	-1,32		SLD/51	-1,07		SLD/51	-1,53		SLD/51	-1,95
	SLD/52	-4,39		SLD/52	-3,25		SLD/52	-4,15		SLD/52	-4,32
	SLD/53	-2,77		SLD/53	-2,17		SLD/53	-2,97		SLD/53	-3,53
	SLD/54	-5,84		SLD/54	-4,35		SLD/54	-5,58		SLD/54	-5,89
	SLD/55	-3,04		SLD/55	-2,38		SLD/55	-3,25		SLD/55	-3,83
	SLD/56	-6,11		SLD/56	-4,56		SLD/56	-5,86		SLD/56	-6,20
	SLD/57	-2,53		SLD/57	-2,00		SLD/57	-2,74		SLD/57	-3,27
	SLD/58	-5,60		SLD/58	-4,17		SLD/58	-5,36		SLD/58	-5,64
	SLD/59	-2,81		SLD/59	-2,21		SLD/59	-3,02		SLD/59	-3,58
	SLD/60	-5,88		SLD/60	-4,39		SLD/60	-5,63		SLD/60	-5,95
	SLD/61	-2,84		SLD/61	-2,22		SLD/61	-3,04		SLD/61	-3,60
	SLD/62	-5,91		SLD/62	-4,40		SLD/62	-5,66		SLD/62	-5,97
	SLD/63	-2,84		SLD/63	-2,22		SLD/63	-3,04		SLD/63	-3,60
	SLD/64	-5,91		SLD/64	-4,40		SLD/64	-5,66		SLD/64	-5,97
	SLD/65	-2,61		SLD/65	-2,05		SLD/65	-2,81		SLD/65	-3,35
	SLD/66	-5,67		SLD/66	-4,23		SLD/66	-5,43		SLD/66	-5,72
	SLD/67	-2,61		SLD/67	-2,05		SLD/67	-2,81		SLD/67	-3,35
	SLD/68	-5,67		SLD/68	-4,23		SLD/68	-5,43		SLD/68	-5,72
	SLD/77	-0,89		SLD/77	-0,70		SLD/77	-0,96		SLD/77	-1,14
	SLD/78	-1,10		SLD/78	-0,86		SLD/78	-1,17		SLD/78	-1,37
	SLD/79	-1,91		SLD/79	-1,43		SLD/79	-1,83		SLD/79	-1,93
	SLD/80	-2,12		SLD/80	-1,58		SLD/80	-2,04		SLD/80	-2,16
	SLD/81	-0,89		SLD/81	-0,70		SLD/81	-0,96		SLD/81	-1,14
	SLD/82	-1,10		SLD/82	-0,86		SLD/82	-1,17		SLD/82	-1,37
	SLD/83	-1,91		SLD/83	-1,43		SLD/83	-1,83		SLD/83	-1,93
	SLD/84	-2,12		SLD/84	-1,58		SLD/84	-2,04		SLD/84	-2,16
Y+	SLD/92	-2,73	Y+	SLD/92	-2,05	Y+	SLD/92	-2,65	Y+	SLD/92	-2,84
	SLD/93	-1,05		SLD/93	-0,82		SLD/93	-1,11		SLD/93	-1,31
	SLD/94	-1,25		SLD/94	-0,97		SLD/94	-1,32		SLD/94	-1,54
	SLD/95	-2,07		SLD/95	-1,54		SLD/95	-1,98		SLD/95	-2,10

RISULTANTI SOLLECITAZIONI NODI PLATEE - SLD

Nod3d N.ro	Combinazione N.ro	Fz (t)	Nod3d N.ro	Combinazione N.ro	Fz (t)	Nod3d N.ro	Combinazione N.ro	Fz (t)	Nod3d N.ro	Combinazione N.ro	Fz (t)
	SLD/96	-2,27		SLD/96	-1,70		SLD/96	-2,19		SLD/96	-2,33
	SLD/97	-1,05		SLD/97	-0,82		SLD/97	-1,11		SLD/97	-1,31
	SLD/98	-1,25		SLD/98	-0,97		SLD/98	-1,32		SLD/98	-1,54
	SLD/99	-2,07		SLD/99	-1,54		SLD/99	-1,98		SLD/99	-2,10
	SLD/100	-2,27		SLD/100	-1,70		SLD/100	-2,19		SLD/100	-2,33
177	SLD/1	-1,27	178	SLD/1	-1,20	179	SLD/1	-1,52	180	SLD/1	-2,37
	SLD/2	-1,86		SLD/2	-1,52		SLD/2	-1,61		SLD/2	-1,50
	SLD/3	-1,51		SLD/3	-1,41		SLD/3	-1,76		SLD/3	-2,67
	SLD/4	-2,10		SLD/4	-1,73		SLD/4	-1,86		SLD/4	-1,80
	SLD/5	-3,20		SLD/5	-2,89		SLD/5	-3,46		SLD/5	-4,75
	SLD/6	-3,80		SLD/6	-3,21		SLD/6	-3,55		SLD/6	-3,88
	SLD/7	-3,44		SLD/7	-3,10		SLD/7	-3,70		SLD/7	-5,06
	SLD/8	-4,04		SLD/8	-3,42		SLD/8	-3,79		SLD/8	-4,19
	SLD/9	-2,95		SLD/9	-2,67		SLD/9	-3,20		SLD/9	-4,44
	SLD/10	-3,54		SLD/10	-2,99		SLD/10	-3,30		SLD/10	-3,57
	SLD/11	-3,19		SLD/11	-2,88		SLD/11	-3,45		SLD/11	-4,75
	SLD/12	-3,78		SLD/12	-3,20		SLD/12	-3,54		SLD/12	-3,88
	SLD/13	-1,90		SLD/13	-1,76		SLD/13	-2,17		SLD/13	-3,17
	SLD/14	-2,50		SLD/14	-2,08		SLD/14	-2,26		SLD/14	-2,30
	SLD/15	-2,14		SLD/15	-1,97		SLD/15	-2,41		SLD/15	-3,48
	SLD/16	-2,74		SLD/16	-2,29		SLD/16	-2,50		SLD/16	-2,61
	SLD/17	-3,84		SLD/17	-3,45		SLD/17	-4,10		SLD/17	-5,56
	SLD/18	-4,43		SLD/18	-3,77		SLD/18	-4,20		SLD/18	-4,69
	SLD/19	-4,08		SLD/19	-3,66		SLD/19	-4,35		SLD/19	-5,86
	SLD/20	-4,67		SLD/20	-3,98		SLD/20	-4,44		SLD/20	-4,99
	SLD/21	-3,59		SLD/21	-3,23		SLD/21	-3,85		SLD/21	-5,25
	SLD/22	-4,18		SLD/22	-3,55		SLD/22	-3,94		SLD/22	-4,38
	SLD/23	-3,83		SLD/23	-3,44		SLD/23	-4,09		SLD/23	-5,55
	SLD/24	-4,42		SLD/24	-3,76		SLD/24	-4,19		SLD/24	-4,68
	SLD/25	-1,97		SLD/25	-1,82		SLD/25	-2,23		SLD/25	-3,25
	SLD/26	-2,56		SLD/26	-2,14		SLD/26	-2,32		SLD/26	-2,38
	SLD/27	-1,97		SLD/27	-1,82		SLD/27	-2,23		SLD/27	-3,25
	SLD/28	-2,56		SLD/28	-2,14		SLD/28	-2,32		SLD/28	-2,38
	SLD/29	-3,90		SLD/29	-3,51		SLD/29	-4,17		SLD/29	-5,64
	SLD/30	-4,50		SLD/30	-3,83		SLD/30	-4,26		SLD/30	-4,77
	SLD/31	-3,90		SLD/31	-3,51		SLD/31	-4,17		SLD/31	-5,64
	SLD/32	-4,50		SLD/32	-3,83		SLD/32	-4,26		SLD/32	-4,77
	SLD/33	-3,65		SLD/33	-3,28		SLD/33	-3,91		SLD/33	-5,33
	SLD/34	-4,24		SLD/34	-3,60		SLD/34	-4,01		SLD/34	-4,46
	SLD/35	-3,65		SLD/35	-3,28		SLD/35	-3,91		SLD/35	-5,33
	SLD/36	-4,24		SLD/36	-3,60		SLD/36	-4,01		SLD/36	-4,46
	SLD/37	-1,07		SLD/37	-1,10		SLD/37	-1,49		SLD/37	-2,66
	SLD/38	-2,06		SLD/38	-1,63		SLD/38	-1,65		SLD/38	-1,21
	SLD/39	-1,31		SLD/39	-1,31		SLD/39	-1,73		SLD/39	-2,96
	SLD/40	-2,30		SLD/40	-1,84		SLD/40	-1,89		SLD/40	-1,51
	SLD/41	-2,52		SLD/41	-2,36		SLD/41	-2,94		SLD/41	-4,45
	SLD/42	-3,51		SLD/42	-2,89		SLD/42	-3,10		SLD/42	-3,00
	SLD/43	-2,76		SLD/43	-2,57		SLD/43	-3,19		SLD/43	-4,75
	SLD/44	-3,75		SLD/44	-3,11		SLD/44	-3,34		SLD/44	-3,30
	SLD/45	-2,33		SLD/45	-2,20		SLD/45	-2,75		SLD/45	-4,21
	SLD/46	-3,32		SLD/46	-2,73		SLD/46	-2,91		SLD/46	-2,76
	SLD/47	-2,57		SLD/47	-2,41		SLD/47	-2,99		SLD/47	-4,52
	SLD/48	-3,56		SLD/48	-2,94		SLD/48	-3,15		SLD/48	-3,07
	SLD/49	-1,71		SLD/49	-1,66		SLD/49	-2,14		SLD/49	-3,46
	SLD/50	-2,69		SLD/50	-2,19		SLD/50	-2,29		SLD/50	-2,01
	SLD/51	-1,95		SLD/51	-1,87		SLD/51	-2,38		SLD/51	-3,77
	SLD/52	-2,93		SLD/52	-2,40		SLD/52	-2,53		SLD/52	-2,32
	SLD/53	-3,16		SLD/53	-2,92		SLD/53	-3,59		SLD/53	-5,25
	SLD/54	-4,15		SLD/54	-3,45		SLD/54	-3,74		SLD/54	-3,80
	SLD/55	-3,40		SLD/55	-3,13		SLD/55	-3,83		SLD/55	-5,55
	SLD/56	-4,39		SLD/56	-3,67		SLD/56	-3,99		SLD/56	-4,10
	SLD/57	-2,97		SLD/57	-2,76		SLD/57	-3,40		SLD/57	-5,02
	SLD/58	-3,96		SLD/58	-3,29		SLD/58	-3,55		SLD/58	-3,57
	SLD/59	-3,21		SLD/59	-2,97		SLD/59	-3,64		SLD/59	-5,32
	SLD/60	-4,20		SLD/60	-3,50		SLD/60	-3,80		SLD/60	-3,87
	SLD/61	-3,22		SLD/61	-2,98		SLD/61	-3,65		SLD/61	-5,33
	SLD/62	-4,21		SLD/62	-3,51		SLD/62	-3,81		SLD/62	-3,88
	SLD/63	-3,22		SLD/63	-2,98		SLD/63	-3,65		SLD/63	-5,33
	SLD/64	-4,21		SLD/64	-3,51		SLD/64	-3,81		SLD/64	-3,88
	SLD/65	-3,03		SLD/65	-2,81		SLD/65	-3,46		SLD/65	-5,10
	SLD/66	-4,02		SLD/66	-3,34		SLD/66	-3,62		SLD/66	-3,65
	SLD/67	-3,03		SLD/67	-2,81		SLD/67	-3,46		SLD/67	-5,10
	SLD/68	-4,02		SLD/68	-3,34		SLD/68	-3,62		SLD/68	-3,65
	SLD/77	-1,03		SLD/77	-0,95		SLD/77	-1,17		SLD/77	-1,72
	SLD/78	-1,21		SLD/78	-1,11		SLD/78	-1,35		SLD/78	-1,94
	SLD/79	-1,36		SLD/79	-1,13		SLD/79	-1,22		SLD/79	-1,24
	SLD/80	-1,54		SLD/80	-1,29		SLD/80	-1,40		SLD/80	-1,46
	SLD/81	-1,03		SLD/81	-0,95		SLD/81	-1,17		SLD/81	-1,72
	SLD/82	-1,21		SLD/82	-1,11		SLD/82	-1,35		SLD/82	-1,94
	SLD/83	-1,36		SLD/83	-1,13		SLD/83	-1,22		SLD/83	-1,24
	SLD/84	-1,54		SLD/84	-1,29		SLD/84	-1,40		SLD/84	-1,46
Y+	SLD/90	-2,07	Y+	SLD/90	-1,75	Y+	SLD/90	-1,94	Y+	SLD/86	-2,61
	SLD/93	-1,16		SLD/93	-1,07		SLD/93	-1,31		SLD/93	-1,89
	SLD/94	-1,34		SLD/94	-1,23		SLD/94	-1,49		SLD/94	-2,11

RISULTANTI SOLLECITAZIONI NODI PLATEE - SLD

Nod3d N.ro	Combinazione N.ro	Fz (t)	Nod3d N.ro	Combinazione N.ro	Fz (t)	Nod3d N.ro	Combinazione N.ro	Fz (t)	Nod3d N.ro	Combinazione N.ro	Fz (t)
	SLD/95	-1,49		SLD/95	-1,25		SLD/95	-1,36		SLD/95	-1,40
	SLD/96	-1,67		SLD/96	-1,40		SLD/96	-1,54		SLD/96	-1,63
	SLD/97	-1,16		SLD/97	-1,07		SLD/97	-1,31		SLD/97	-1,89
	SLD/98	-1,34		SLD/98	-1,23		SLD/98	-1,49		SLD/98	-2,11
	SLD/99	-1,49		SLD/99	-1,25		SLD/99	-1,36		SLD/99	-1,40
	SLD/100	-1,67		SLD/100	-1,40		SLD/100	-1,54		SLD/100	-1,63
181	SLD/1	-4,90	182	SLD/1	-3,10	365	SLD/1	-6,92	366	SLD/1	-3,89
	SLD/2	0,37		SLD/2	0,68		SLD/2	0,88		SLD/2	0,58
	SLD/3	-5,26		SLD/3	-3,29		SLD/3	-6,57		SLD/3	-3,63
	SLD/4	0,00		SLD/4	0,49		SLD/4	1,24		SLD/4	0,84
	SLD/5	-7,71		SLD/5	-4,60		SLD/5	-6,00		SLD/5	-2,99
	SLD/6	-2,44		SLD/6	-0,81		SLD/6	1,80		SLD/6	1,48
	SLD/7	-8,07		SLD/7	-4,79		SLD/7	-5,65		SLD/7	-2,72
	SLD/8	-2,80		SLD/8	-1,01		SLD/8	2,15		SLD/8	1,75
	SLD/9	-7,35		SLD/9	-4,40		SLD/9	-6,43		SLD/9	-3,27
	SLD/10	-2,08		SLD/10	-0,62		SLD/10	1,38		SLD/10	1,19
	SLD/11	-7,71		SLD/11	-4,60		SLD/11	-6,07		SLD/11	-3,01
	SLD/12	-2,44		SLD/12	-0,81		SLD/12	1,73		SLD/12	1,46
	SLD/13	-5,87		SLD/13	-3,62		SLD/13	-8,43		SLD/13	-4,67
	SLD/14	-0,60		SLD/14	0,17		SLD/14	-0,62		SLD/14	-0,20
	SLD/15	-6,23		SLD/15	-3,81		SLD/15	-8,07		SLD/15	-4,40
	SLD/16	-0,96		SLD/16	-0,02		SLD/16	-0,27		SLD/16	0,06
	SLD/17	-8,67		SLD/17	-5,11		SLD/17	-7,51		SLD/17	-3,76
	SLD/18	-3,40		SLD/18	-1,33		SLD/18	0,29		SLD/18	0,70
	SLD/19	-9,04		SLD/19	-5,30		SLD/19	-7,15		SLD/19	-3,50
	SLD/20	-3,77		SLD/20	-1,52		SLD/20	0,65		SLD/20	0,97
	SLD/21	-8,31		SLD/21	-4,92		SLD/21	-7,93		SLD/21	-4,05
	SLD/22	-3,04		SLD/22	-1,13		SLD/22	-0,13		SLD/22	0,42
	SLD/23	-8,67		SLD/23	-5,11		SLD/23	-7,58		SLD/23	-3,78
	SLD/24	-3,41		SLD/24	-1,33		SLD/24	0,23		SLD/24	0,68
	SLD/25	-5,96		SLD/25	-3,66		SLD/25	-8,47		SLD/25	-4,75
	SLD/26	-0,69		SLD/26	0,12		SLD/26	-0,67		SLD/26	-0,28
	SLD/27	-5,96		SLD/27	-3,66		SLD/27	-8,47		SLD/27	-4,75
	SLD/28	-0,69		SLD/28	0,12		SLD/28	-0,67		SLD/28	-0,28
	SLD/29	-8,77		SLD/29	-5,16		SLD/29	-7,56		SLD/29	-3,84
	SLD/30	-3,50		SLD/30	-1,38		SLD/30	0,25		SLD/30	0,63
	SLD/31	-8,77		SLD/31	-5,16		SLD/31	-7,56		SLD/31	-3,84
	SLD/32	-3,50		SLD/32	-1,38		SLD/32	0,25		SLD/32	0,63
	SLD/33	-8,40		SLD/33	-4,97		SLD/33	-7,98		SLD/33	-4,13
	SLD/34	-3,14		SLD/34	-1,18		SLD/34	-0,18		SLD/34	0,34
	SLD/35	-8,40		SLD/35	-4,97		SLD/35	-7,98		SLD/35	-4,13
	SLD/36	-3,14		SLD/36	-1,18		SLD/36	-0,18		SLD/36	0,34
	SLD/37	-6,66		SLD/37	-4,36		SLD/37	-9,52		SLD/37	-5,38
	SLD/38	2,12		SLD/38	1,94		SLD/38	3,48		SLD/38	2,06
	SLD/39	-7,02		SLD/39	-4,55		SLD/39	-9,17		SLD/39	-5,11
	SLD/40	1,76		SLD/40	1,75		SLD/40	3,84		SLD/40	2,33
	SLD/41	-8,76		SLD/41	-5,48		SLD/41	-8,83		SLD/41	-4,70
	SLD/42	0,02		SLD/42	0,82		SLD/42	4,17		SLD/42	2,74
	SLD/43	-9,13		SLD/43	-5,68		SLD/43	-8,48		SLD/43	-4,43
	SLD/44	-0,35		SLD/44	0,63		SLD/44	4,53		SLD/44	3,01
	SLD/45	-8,49		SLD/45	-5,34		SLD/45	-9,15		SLD/45	-4,92
	SLD/46	0,29		SLD/46	0,97		SLD/46	3,85		SLD/46	2,53
	SLD/47	-8,85		SLD/47	-5,53		SLD/47	-8,80		SLD/47	-4,65
	SLD/48	-0,07		SLD/48	0,77		SLD/48	4,21		SLD/48	2,80
	SLD/49	-7,62		SLD/49	-4,88		SLD/49	-11,03		SLD/49	-6,16
	SLD/50	1,16		SLD/50	1,43		SLD/50	1,98		SLD/50	1,29
	SLD/51	-7,98		SLD/51	-5,07		SLD/51	-10,67		SLD/51	-5,89
	SLD/52	0,80		SLD/52	1,24		SLD/52	2,33		SLD/52	1,55
	SLD/53	-9,73		SLD/53	-6,00		SLD/53	-10,34		SLD/53	-5,48
	SLD/54	-0,95		SLD/54	0,31		SLD/54	2,67		SLD/54	1,97
	SLD/55	-10,09		SLD/55	-6,19		SLD/55	-9,98		SLD/55	-5,21
	SLD/56	-1,31		SLD/56	0,11		SLD/56	3,02		SLD/56	2,23
	SLD/57	-9,46		SLD/57	-5,85		SLD/57	-10,66		SLD/57	-5,69
	SLD/58	-0,68		SLD/58	0,45		SLD/58	2,35		SLD/58	1,75
	SLD/59	-9,82		SLD/59	-6,05		SLD/59	-10,30		SLD/59	-5,43
	SLD/60	-1,04		SLD/60	0,26		SLD/60	2,70		SLD/60	2,02
	SLD/61	-9,82		SLD/61	-6,05		SLD/61	-10,39		SLD/61	-5,55
	SLD/62	-1,04		SLD/62	0,26		SLD/62	2,62		SLD/62	1,89
	SLD/63	-9,82		SLD/63	-6,05		SLD/63	-10,39		SLD/63	-5,55
	SLD/64	-1,04		SLD/64	0,26		SLD/64	2,62		SLD/64	1,89
	SLD/65	-9,55		SLD/65	-5,90		SLD/65	-10,70		SLD/65	-5,77
	SLD/66	-0,77		SLD/66	0,40		SLD/66	2,30		SLD/66	1,68
	SLD/67	-9,55		SLD/67	-5,90		SLD/67	-10,70		SLD/67	-5,77
	SLD/68	-0,77		SLD/68	0,40		SLD/68	2,30		SLD/68	1,68
	SLD/77	-3,20		SLD/77	-1,98		SLD/77	-4,34		SLD/77	-2,42
	SLD/78	-3,47		SLD/78	-2,12		SLD/78	-4,08		SLD/78	-2,22
	SLD/79	-0,27		SLD/79	0,13		SLD/79	-0,01		SLD/79	0,06
	SLD/80	-0,54		SLD/80	-0,02		SLD/80	0,25		SLD/80	0,26
	SLD/81	-3,20		SLD/81	-1,98		SLD/81	-4,34		SLD/81	-2,42
	SLD/82	-3,47		SLD/82	-2,12		SLD/82	-4,08		SLD/82	-2,22
	SLD/83	-0,27		SLD/83	0,13		SLD/83	-0,01		SLD/83	0,06
	SLD/84	-0,54		SLD/84	-0,02		SLD/84	0,25		SLD/84	0,26
Y+	SLD/86	-4,27	Y+	SLD/86	-2,55	Y+	SLD/85	-5,18	Y+	SLD/87	-2,81
	SLD/93	-3,40		SLD/93	-2,08		SLD/93	-4,64		SLD/93	-2,57

RISULTANTI SOLLECITAZIONI NODI PLATEE - SLD

Nod3d N.ro	Combinazione N.ro	Fz (t)	Nod3d N.ro	Combinazione N.ro	Fz (t)	Nod3d N.ro	Combinazione N.ro	Fz (t)	Nod3d N.ro	Combinazione N.ro	Fz (t)
	SLD/94	-3,67		SLD/94	-2,23		SLD/94	-4,37		SLD/94	-2,37
	SLD/95	-0,47		SLD/95	0,02		SLD/95	-0,30		SLD/95	-0,09
	SLD/96	-0,74		SLD/96	-0,12		SLD/96	-0,04		SLD/96	0,11
	SLD/97	-3,40		SLD/97	-2,08		SLD/97	-4,64		SLD/97	-2,57
	SLD/98	-3,67		SLD/98	-2,23		SLD/98	-4,37		SLD/98	-2,37
	SLD/99	-0,47		SLD/99	0,02		SLD/99	-0,30		SLD/99	-0,09
	SLD/100	-0,74		SLD/100	-0,12		SLD/100	-0,04		SLD/100	0,11
367	SLD/1	-7,47	368	SLD/1	-4,24	369	SLD/1	-4,21	370	SLD/1	-2,40
	SLD/2	-1,57		SLD/2	-0,74		SLD/2	-3,14		SLD/2	-1,67
	SLD/3	-6,94		SLD/3	-3,84		SLD/3	-3,78		SLD/3	-2,07
	SLD/4	-1,04		SLD/4	-0,34		SLD/4	-2,71		SLD/4	-1,35
	SLD/5	-6,13		SLD/5	-2,91		SLD/5	-3,18		SLD/5	-1,35
	SLD/6	-0,23		SLD/6	0,60		SLD/6	-2,11		SLD/6	-0,63
	SLD/7	-5,60		SLD/7	-2,51		SLD/7	-2,75		SLD/7	-1,03
	SLD/8	0,30		SLD/8	1,00		SLD/8	-1,68		SLD/8	-0,30
	SLD/9	-6,77		SLD/9	-3,34		SLD/9	-3,71		SLD/9	-1,71
	SLD/10	-0,87		SLD/10	0,17		SLD/10	-2,63		SLD/10	-0,98
	SLD/11	-6,24		SLD/11	-2,94		SLD/11	-3,28		SLD/11	-1,38
	SLD/12	-0,34		SLD/12	0,57		SLD/12	-2,21		SLD/12	-0,66
	SLD/13	-9,71		SLD/13	-5,40		SLD/13	-6,03		SLD/13	-3,33
	SLD/14	-3,82		SLD/14	-1,90		SLD/14	-4,95		SLD/14	-2,61
	SLD/15	-9,19		SLD/15	-5,00		SLD/15	-5,60		SLD/15	-3,01
	SLD/16	-3,29		SLD/16	-1,50		SLD/16	-4,53		SLD/16	-2,29
	SLD/17	-8,38		SLD/17	-4,07		SLD/17	-5,00		SLD/17	-2,29
	SLD/18	-2,48		SLD/18	-0,56		SLD/18	-3,92		SLD/18	-1,56
	SLD/19	-7,85		SLD/19	-3,67		SLD/19	-4,57		SLD/19	-1,96
	SLD/20	-1,95		SLD/20	-0,16		SLD/20	-3,50		SLD/20	-1,24
	SLD/21	-9,02		SLD/21	-4,50		SLD/21	-5,53		SLD/21	-2,64
	SLD/22	-3,12		SLD/22	-0,99		SLD/22	-4,45		SLD/22	-1,92
	SLD/23	-8,49		SLD/23	-4,10		SLD/23	-5,10		SLD/23	-2,32
	SLD/24	-2,59		SLD/24	-0,59		SLD/24	-4,03		SLD/24	-1,60
	SLD/25	-9,79		SLD/25	-5,51		SLD/25	-6,09		SLD/25	-3,43
	SLD/26	-3,89		SLD/26	-2,01		SLD/26	-5,02		SLD/26	-2,70
	SLD/27	-9,79		SLD/27	-5,51		SLD/27	-6,09		SLD/27	-3,43
	SLD/28	-3,89		SLD/28	-2,01		SLD/28	-5,02		SLD/28	-2,70
	SLD/29	-8,46		SLD/29	-4,18		SLD/29	-5,06		SLD/29	-2,38
	SLD/30	-2,56		SLD/30	-0,67		SLD/30	-3,99		SLD/30	-1,65
	SLD/31	-8,46		SLD/31	-4,18		SLD/31	-5,06		SLD/31	-2,38
	SLD/32	-2,56		SLD/32	-0,67		SLD/32	-3,99		SLD/32	-1,65
	SLD/33	-9,09		SLD/33	-4,61		SLD/33	-5,59		SLD/33	-2,74
	SLD/34	-3,19		SLD/34	-1,11		SLD/34	-4,51		SLD/34	-2,01
	SLD/35	-9,09		SLD/35	-4,61		SLD/35	-5,59		SLD/35	-2,74
	SLD/36	-3,19		SLD/36	-1,11		SLD/36	-4,51		SLD/36	-2,01
	SLD/37	-9,43		SLD/37	-5,41		SLD/37	-4,57		SLD/37	-2,64
	SLD/38	0,40		SLD/38	0,43		SLD/38	-2,78		SLD/38	-1,43
	SLD/39	-8,90		SLD/39	-5,01		SLD/39	-4,14		SLD/39	-2,31
	SLD/40	0,93		SLD/40	0,83		SLD/40	-2,35		SLD/40	-1,11
	SLD/41	-8,43		SLD/41	-4,41		SLD/41	-3,79		SLD/41	-1,85
	SLD/42	1,40		SLD/42	1,43		SLD/42	-2,01		SLD/42	-0,65
	SLD/43	-7,90		SLD/43	-4,01		SLD/43	-3,37		SLD/43	-1,53
	SLD/44	1,93		SLD/44	1,83		SLD/44	-1,58		SLD/44	-0,32
	SLD/45	-8,91		SLD/45	-4,73		SLD/45	-4,19		SLD/45	-2,12
	SLD/46	0,92		SLD/46	1,11		SLD/46	-2,40		SLD/46	-0,91
	SLD/47	-8,38		SLD/47	-4,33		SLD/47	-3,76		SLD/47	-1,80
	SLD/48	1,45		SLD/48	1,51		SLD/48	-1,97		SLD/48	-0,59
	SLD/49	-11,68		SLD/49	-6,57		SLD/49	-6,38		SLD/49	-3,58
	SLD/50	-1,85		SLD/50	-0,73		SLD/50	-4,60		SLD/50	-2,37
	SLD/51	-11,15		SLD/51	-6,17		SLD/51	-5,96		SLD/51	-3,25
	SLD/52	-1,32		SLD/52	-0,33		SLD/52	-4,17		SLD/52	-2,05
	SLD/53	-10,68		SLD/53	-5,57		SLD/53	-5,61		SLD/53	-2,79
	SLD/54	-0,85		SLD/54	0,27		SLD/54	-3,82		SLD/54	-1,58
	SLD/55	-10,15		SLD/55	-5,17		SLD/55	-5,18		SLD/55	-2,47
	SLD/56	-0,32		SLD/56	0,67		SLD/56	-3,40		SLD/56	-1,26
	SLD/57	-11,16		SLD/57	-5,89		SLD/57	-6,01		SLD/57	-3,06
	SLD/58	-1,33		SLD/58	-0,05		SLD/58	-4,22		SLD/58	-1,85
	SLD/59	-10,63		SLD/59	-5,49		SLD/59	-5,58		SLD/59	-2,74
	SLD/60	-0,80		SLD/60	0,35		SLD/60	-3,79		SLD/60	-1,53
	SLD/61	-10,76		SLD/61	-5,68		SLD/61	-5,67		SLD/61	-2,88
	SLD/62	-0,93		SLD/62	0,16		SLD/62	-3,89		SLD/62	-1,68
	SLD/63	-10,76		SLD/63	-5,68		SLD/63	-5,67		SLD/63	-2,88
	SLD/64	-0,93		SLD/64	0,16		SLD/64	-3,89		SLD/64	-1,68
	SLD/65	-11,23		SLD/65	-6,00		SLD/65	-6,07		SLD/65	-3,15
	SLD/66	-1,40		SLD/66	-0,16		SLD/66	-4,28		SLD/66	-1,94
	SLD/67	-11,23		SLD/67	-6,00		SLD/67	-6,07		SLD/67	-3,15
	SLD/68	-1,40		SLD/68	-0,16		SLD/68	-4,28		SLD/68	-1,94
	SLD/77	-4,89		SLD/77	-2,75		SLD/77	-2,94		SLD/77	-1,65
	SLD/78	-4,50		SLD/78	-2,45		SLD/78	-2,63		SLD/78	-1,41
	SLD/79	-1,62		SLD/79	-0,80		SLD/79	-2,35		SLD/79	-1,25
	SLD/80	-1,22		SLD/80	-0,50		SLD/80	-2,03		SLD/80	-1,01
	SLD/81	-4,89		SLD/81	-2,75		SLD/81	-2,94		SLD/81	-1,65
	SLD/82	-4,50		SLD/82	-2,45		SLD/82	-2,63		SLD/82	-1,41
	SLD/83	-1,62		SLD/83	-0,80		SLD/83	-2,35		SLD/83	-1,25
	SLD/84	-1,22		SLD/84	-0,50		SLD/84	-2,03		SLD/84	-1,01
Y+	SLD/85	-6,14	Y+	SLD/87	-3,32	Y+	SLD/85	-3,95	Y+	SLD/85	-2,12

RISULTANTI SOLLECITAZIONI NODI PLATEE - SLD

Nod3d N.ro	Combinazione N.ro	Fz (t)	Nod3d N.ro	Combinazione N.ro	Fz (t)	Nod3d N.ro	Combinazione N.ro	Fz (t)	Nod3d N.ro	Combinazione N.ro	Fz (t)
	SLD/93	-5,33		SLD/93	-2,97		SLD/93	-3,30		SLD/93	-1,83
	SLD/94	-4,94		SLD/94	-2,67		SLD/94	-2,98		SLD/94	-1,59
	SLD/95	-2,05		SLD/95	-1,02		SLD/95	-2,70		SLD/95	-1,43
	SLD/96	-1,66		SLD/96	-0,73		SLD/96	-2,39		SLD/96	-1,19
	SLD/97	-5,33		SLD/97	-2,97		SLD/97	-3,30		SLD/97	-1,83
	SLD/98	-4,94		SLD/98	-2,67		SLD/98	-2,98		SLD/98	-1,59
	SLD/99	-2,05		SLD/99	-1,02		SLD/99	-2,70		SLD/99	-1,43
	SLD/100	-1,66		SLD/100	-0,73		SLD/100	-2,39		SLD/100	-1,19
371	SLD/1	-1,93	372	SLD/1	-1,10	373	SLD/1	-1,03	374	SLD/1	-0,58
	SLD/2	-3,89		SLD/2	-2,14		SLD/2	-4,84		SLD/2	-2,69
	SLD/3	-1,60		SLD/3	-0,84		SLD/3	-0,69		SLD/3	-0,33
	SLD/4	-3,56		SLD/4	-1,89		SLD/4	-4,50		SLD/4	-2,43
	SLD/5	-1,21		SLD/5	-0,33		SLD/5	-0,37		SLD/5	0,13
	SLD/6	-3,16		SLD/6	-1,38		SLD/6	-4,18		SLD/6	-1,98
	SLD/7	-0,87		SLD/7	-0,08		SLD/7	-0,04		SLD/7	0,38
	SLD/8	-2,83		SLD/8	-1,12		SLD/8	-3,84		SLD/8	-1,73
	SLD/9	-1,64		SLD/9	-0,63		SLD/9	-0,83		SLD/9	-0,18
	SLD/10	-3,60		SLD/10	-1,67		SLD/10	-4,64		SLD/10	-2,29
	SLD/11	-1,31		SLD/11	-0,37		SLD/11	-0,50		SLD/11	0,07
	SLD/12	-3,27		SLD/12	-1,41		SLD/12	-4,30		SLD/12	-2,03
	SLD/13	-3,36		SLD/13	-1,84		SLD/13	-2,46		SLD/13	-1,32
	SLD/14	-5,32		SLD/14	-2,88		SLD/14	-6,27		SLD/14	-3,42
	SLD/15	-3,03		SLD/15	-1,58		SLD/15	-2,12		SLD/15	-1,06
	SLD/16	-4,99		SLD/16	-2,62		SLD/16	-5,93		SLD/16	-3,17
	SLD/17	-2,63		SLD/17	-1,07		SLD/17	-1,80		SLD/17	-0,61
	SLD/18	-4,59		SLD/18	-2,11		SLD/18	-5,61		SLD/18	-2,72
	SLD/19	-2,30		SLD/19	-0,82		SLD/19	-1,47		SLD/19	-0,36
	SLD/20	-4,26		SLD/20	-1,86		SLD/20	-5,27		SLD/20	-2,47
	SLD/21	-3,07		SLD/21	-1,36		SLD/21	-2,26		SLD/21	-0,92
	SLD/22	-5,03		SLD/22	-2,41		SLD/22	-6,07		SLD/22	-3,02
	SLD/23	-2,74		SLD/23	-1,11		SLD/23	-1,93		SLD/23	-0,66
	SLD/24	-4,69		SLD/24	-2,15		SLD/24	-5,73		SLD/24	-2,77
	SLD/25	-3,41		SLD/25	-1,91		SLD/25	-2,51		SLD/25	-1,39
	SLD/26	-5,37		SLD/26	-2,95		SLD/26	-6,31		SLD/26	-3,49
	SLD/27	-3,41		SLD/27	-1,91		SLD/27	-2,51		SLD/27	-1,39
	SLD/28	-5,37		SLD/28	-2,95		SLD/28	-6,31		SLD/28	-3,49
	SLD/29	-2,68		SLD/29	-1,14		SLD/29	-1,85		SLD/29	-0,68
	SLD/30	-4,64		SLD/30	-2,18		SLD/30	-5,66		SLD/30	-2,79
	SLD/31	-2,68		SLD/31	-1,14		SLD/31	-1,85		SLD/31	-0,68
	SLD/32	-4,64		SLD/32	-2,18		SLD/32	-5,66		SLD/32	-2,79
	SLD/33	-3,12		SLD/33	-1,43		SLD/33	-2,31		SLD/33	-0,99
	SLD/34	-5,08		SLD/34	-2,48		SLD/34	-6,12		SLD/34	-3,10
	SLD/35	-3,12		SLD/35	-1,43		SLD/35	-2,31		SLD/35	-0,99
	SLD/36	-5,08		SLD/36	-2,48		SLD/36	-6,12		SLD/36	-3,10
	SLD/37	-1,28		SLD/37	-0,75		SLD/37	0,24		SLD/37	0,12
	SLD/38	-4,55		SLD/38	-2,49		SLD/38	-6,11		SLD/38	-3,39
	SLD/39	-0,94		SLD/39	-0,50		SLD/39	0,57		SLD/39	0,38
	SLD/40	-4,21		SLD/40	-2,23		SLD/40	-5,77		SLD/40	-3,13
	SLD/41	-0,73		SLD/41	-0,18		SLD/41	0,73		SLD/41	0,65
	SLD/42	-4,00		SLD/42	-1,91		SLD/42	-5,61		SLD/42	-2,86
	SLD/43	-0,40		SLD/43	0,08		SLD/43	1,07		SLD/43	0,90
	SLD/44	-3,66		SLD/44	-1,66		SLD/44	-5,28		SLD/44	-2,61
	SLD/45	-1,06		SLD/45	-0,40		SLD/45	0,39		SLD/45	0,42
	SLD/46	-4,33		SLD/46	-2,13		SLD/46	-5,96		SLD/46	-3,09
	SLD/47	-0,73		SLD/47	-0,14		SLD/47	0,72		SLD/47	0,68
	SLD/48	-3,99		SLD/48	-1,88		SLD/48	-5,62		SLD/48	-2,84
	SLD/49	-2,71		SLD/49	-1,49		SLD/49	-1,19		SLD/49	-0,61
	SLD/50	-5,97		SLD/50	-3,23		SLD/50	-7,53		SLD/50	-4,13
	SLD/51	-2,37		SLD/51	-1,23		SLD/51	-0,85		SLD/51	-0,36
	SLD/52	-5,64		SLD/52	-2,97		SLD/52	-7,20		SLD/52	-3,87
	SLD/53	-2,16		SLD/53	-0,91		SLD/53	-0,70		SLD/53	-0,09
	SLD/54	-5,43		SLD/54	-2,65		SLD/54	-7,04		SLD/54	-3,60
	SLD/55	-1,83		SLD/55	-0,66		SLD/55	-0,36		SLD/55	0,17
	SLD/56	-5,09		SLD/56	-2,40		SLD/56	-6,71		SLD/56	-3,34
	SLD/57	-2,49		SLD/57	-1,13		SLD/57	-1,04		SLD/57	-0,32
	SLD/58	-5,76		SLD/58	-2,87		SLD/58	-7,39		SLD/58	-3,83
	SLD/59	-2,16		SLD/59	-0,88		SLD/59	-0,71		SLD/59	-0,06
	SLD/60	-5,42		SLD/60	-2,62		SLD/60	-7,05		SLD/60	-3,57
	SLD/61	-2,21		SLD/61	-0,99		SLD/61	-0,75		SLD/61	-0,16
	SLD/62	-5,48		SLD/62	-2,72		SLD/62	-7,09		SLD/62	-3,67
	SLD/63	-2,21		SLD/63	-0,99		SLD/63	-0,75		SLD/63	-0,16
	SLD/64	-5,48		SLD/64	-2,72		SLD/64	-7,09		SLD/64	-3,67
	SLD/65	-2,54		SLD/65	-1,21		SLD/65	-1,09		SLD/65	-0,39
	SLD/66	-5,81		SLD/66	-2,94		SLD/66	-7,43		SLD/66	-3,90
	SLD/67	-2,54		SLD/67	-1,21		SLD/67	-1,09		SLD/67	-0,39
	SLD/68	-5,81		SLD/68	-2,94		SLD/68	-7,43		SLD/68	-3,90
	SLD/77	-1,56		SLD/77	-0,86		SLD/77	-1,06		SLD/77	-0,58
	SLD/78	-1,31		SLD/78	-0,68		SLD/78	-0,81		SLD/78	-0,39
	SLD/79	-2,64		SLD/79	-1,44		SLD/79	-3,17		SLD/79	-1,75
	SLD/80	-2,39		SLD/80	-1,26		SLD/80	-2,92		SLD/80	-1,56
	SLD/81	-1,56		SLD/81	-0,86		SLD/81	-1,06		SLD/81	-0,58
	SLD/82	-1,31		SLD/82	-0,68		SLD/82	-0,81		SLD/82	-0,39
	SLD/83	-2,64		SLD/83	-1,44		SLD/83	-3,17		SLD/83	-1,75
	SLD/84	-2,39		SLD/84	-1,26		SLD/84	-2,92		SLD/84	-1,56

RISULTANTI SOLLECITAZIONI NODI PLATEE - SLD

Nod3d N.ro	Combinazione N.ro	Fz (t)	Nod3d N.ro	Combinazione N.ro	Fz (t)	Nod3d N.ro	Combinazione N.ro	Fz (t)	Nod3d N.ro	Combinazione N.ro	Fz (t)
	Y+ SLD/89	-3,44		Y+ SLD/89	-1,81		Y+ SLD/89	-3,96		Y+ SLD/89	-2,12
	SLD/93	-1,83		SLD/93	-1,01		SLD/93	-1,34		SLD/93	-0,72
	SLD/94	-1,58		SLD/94	-0,82		SLD/94	-1,09		SLD/94	-0,53
	SLD/95	-2,92		SLD/95	-1,59		SLD/95	-3,45		SLD/95	-1,89
	SLD/96	-2,67		SLD/96	-1,40		SLD/96	-3,20		SLD/96	-1,70
	SLD/97	-1,83		SLD/97	-1,01		SLD/97	-1,34		SLD/97	-0,72
	SLD/98	-1,58		SLD/98	-0,82		SLD/98	-1,09		SLD/98	-0,53
	SLD/99	-2,92		SLD/99	-1,59		SLD/99	-3,45		SLD/99	-1,89
	SLD/100	-2,67		SLD/100	-1,40		SLD/100	-3,20		SLD/100	-1,70
375	SLD/1	-1,03	376	SLD/1	-0,58	377	SLD/1	-1,95	378	SLD/1	-1,11
	SLD/2	-4,82		SLD/2	-2,68		SLD/2	-3,84		SLD/2	-2,11
	SLD/3	-0,70		SLD/3	-0,33		SLD/3	-1,61		SLD/3	-0,85
	SLD/4	-4,49		SLD/4	-2,42		SLD/4	-3,51		SLD/4	-1,86
	SLD/5	-0,38		SLD/5	0,12		SLD/5	-1,21		SLD/5	-0,34
	SLD/6	-4,16		SLD/6	-1,97		SLD/6	-3,10		SLD/6	-1,34
	SLD/7	-0,04		SLD/7	0,38		SLD/7	-0,87		SLD/7	-0,08
	SLD/8	-3,83		SLD/8	-1,72		SLD/8	-2,76		SLD/8	-1,09
	SLD/9	-0,83		SLD/9	-0,18		SLD/9	-1,64		SLD/9	-0,63
	SLD/10	-4,62		SLD/10	-2,28		SLD/10	-3,54		SLD/10	-1,63
	SLD/11	-0,50		SLD/11	0,07		SLD/11	-1,31		SLD/11	-0,37
	SLD/12	-4,29		SLD/12	-2,03		SLD/12	-3,20		SLD/12	-1,38
	SLD/13	-2,46		SLD/13	-1,32		SLD/13	-3,38		SLD/13	-1,84
	SLD/14	-6,25		SLD/14	-3,42		SLD/14	-5,27		SLD/14	-2,85
	SLD/15	-2,13		SLD/15	-1,07		SLD/15	-3,04		SLD/15	-1,59
	SLD/16	-5,92		SLD/16	-3,16		SLD/16	-4,93		SLD/16	-2,60
	SLD/17	-1,80		SLD/17	-0,61		SLD/17	-2,64		SLD/17	-1,07
	SLD/18	-5,59		SLD/18	-2,71		SLD/18	-4,53		SLD/18	-2,08
	SLD/19	-1,47		SLD/19	-0,36		SLD/19	-2,30		SLD/19	-0,82
	SLD/20	-5,26		SLD/20	-2,46		SLD/20	-4,19		SLD/20	-1,82
	SLD/21	-2,26		SLD/21	-0,92		SLD/21	-3,07		SLD/21	-1,37
	SLD/22	-6,05		SLD/22	-3,02		SLD/22	-4,97		SLD/22	-2,37
	SLD/23	-1,93		SLD/23	-0,67		SLD/23	-2,74		SLD/23	-1,11
	SLD/24	-5,72		SLD/24	-2,76		SLD/24	-4,63		SLD/24	-2,12
	SLD/25	-2,51		SLD/25	-1,39		SLD/25	-3,42		SLD/25	-1,92
	SLD/26	-6,30		SLD/26	-3,49		SLD/26	-5,32		SLD/26	-2,92
	SLD/27	-2,51		SLD/27	-1,39		SLD/27	-3,42		SLD/27	-1,92
	SLD/28	-6,30		SLD/28	-3,49		SLD/28	-5,32		SLD/28	-2,92
	SLD/29	-1,85		SLD/29	-0,69		SLD/29	-2,68		SLD/29	-1,14
	SLD/30	-5,64		SLD/30	-2,78		SLD/30	-4,58		SLD/30	-2,15
	SLD/31	-1,85		SLD/31	-0,69		SLD/31	-2,68		SLD/31	-1,14
	SLD/32	-5,64		SLD/32	-2,78		SLD/32	-4,58		SLD/32	-2,15
	SLD/33	-2,31		SLD/33	-0,99		SLD/33	-3,12		SLD/33	-1,44
	SLD/34	-6,10		SLD/34	-3,09		SLD/34	-5,02		SLD/34	-2,44
	SLD/35	-2,31		SLD/35	-0,99		SLD/35	-3,12		SLD/35	-1,44
	SLD/36	-6,10		SLD/36	-3,09		SLD/36	-5,02		SLD/36	-2,44
	SLD/37	0,23		SLD/37	0,12		SLD/37	-1,32		SLD/37	-0,77
	SLD/38	-6,09		SLD/38	-3,38		SLD/38	-4,47		SLD/38	-2,45
	SLD/39	0,56		SLD/39	0,37		SLD/39	-0,98		SLD/39	-0,52
	SLD/40	-5,75		SLD/40	-3,12		SLD/40	-4,14		SLD/40	-2,19
	SLD/41	0,72		SLD/41	0,65		SLD/41	-0,76		SLD/41	-0,19
	SLD/42	-5,59		SLD/42	-2,85		SLD/42	-3,92		SLD/42	-1,87
	SLD/43	1,06		SLD/43	0,90		SLD/43	-0,42		SLD/43	0,06
	SLD/44	-5,26		SLD/44	-2,59		SLD/44	-3,58		SLD/44	-1,62
	SLD/45	0,38		SLD/45	0,42		SLD/45	-1,09		SLD/45	-0,41
	SLD/46	-5,94		SLD/46	-3,08		SLD/46	-4,24		SLD/46	-2,09
	SLD/47	0,71		SLD/47	0,67		SLD/47	-0,75		SLD/47	-0,16
	SLD/48	-5,60		SLD/48	-2,82		SLD/48	-3,91		SLD/48	-1,84
	SLD/49	-1,20		SLD/49	-0,62		SLD/49	-2,74		SLD/49	-1,51
	SLD/50	-7,51		SLD/50	-4,11		SLD/50	-5,90		SLD/50	-3,18
	SLD/51	-0,87		SLD/51	-0,37		SLD/51	-2,41		SLD/51	-1,25
	SLD/52	-7,18		SLD/52	-3,86		SLD/52	-5,57		SLD/52	-2,93
	SLD/53	-0,71		SLD/53	-0,09		SLD/53	-2,19		SLD/53	-0,93
	SLD/54	-7,02		SLD/54	-3,59		SLD/54	-5,35		SLD/54	-2,61
	SLD/55	-0,37		SLD/55	0,16		SLD/55	-1,85		SLD/55	-0,68
	SLD/56	-6,68		SLD/56	-3,33		SLD/56	-5,01		SLD/56	-2,35
	SLD/57	-1,05		SLD/57	-0,32		SLD/57	-2,52		SLD/57	-1,15
	SLD/58	-7,36		SLD/58	-3,82		SLD/58	-5,67		SLD/58	-2,83
	SLD/59	-0,72		SLD/59	-0,07		SLD/59	-2,18		SLD/59	-0,90
	SLD/60	-7,03		SLD/60	-3,56		SLD/60	-5,34		SLD/60	-2,57
	SLD/61	-0,76		SLD/61	-0,16		SLD/61	-2,24		SLD/61	-1,00
	SLD/62	-7,07		SLD/62	-3,66		SLD/62	-5,40		SLD/62	-2,68
	SLD/63	-0,76		SLD/63	-0,16		SLD/63	-2,24		SLD/63	-1,00
	SLD/64	-7,07		SLD/64	-3,66		SLD/64	-5,40		SLD/64	-2,68
	SLD/65	-1,10		SLD/65	-0,39		SLD/65	-2,57		SLD/65	-1,22
	SLD/66	-7,41		SLD/66	-3,89		SLD/66	-5,72		SLD/66	-2,90
	SLD/67	-1,10		SLD/67	-0,39		SLD/67	-2,57		SLD/67	-1,22
	SLD/68	-7,41		SLD/68	-3,89		SLD/68	-5,72		SLD/68	-2,90
	SLD/77	-1,06		SLD/77	-0,58		SLD/77	-1,56		SLD/77	-0,87
	SLD/78	-0,81		SLD/78	-0,39		SLD/78	-1,31		SLD/78	-0,68
	SLD/79	-3,16		SLD/79	-1,74		SLD/79	-2,61		SLD/79	-1,43
	SLD/80	-2,91		SLD/80	-1,56		SLD/80	-2,36		SLD/80	-1,24
	SLD/81	-1,06		SLD/81	-0,58		SLD/81	-1,56		SLD/81	-0,87
	SLD/82	-0,81		SLD/82	-0,39		SLD/82	-1,31		SLD/82	-0,68
	SLD/83	-3,16		SLD/83	-1,74		SLD/83	-2,61		SLD/83	-1,43

RISULTANTI SOLLECITAZIONI NODI PLATEE - SLD

Nod3d N.ro	Combinazione N.ro	Fz (t)	Nod3d N.ro	Combinazione N.ro	Fz (t)	Nod3d N.ro	Combinazione N.ro	Fz (t)	Nod3d N.ro	Combinazione N.ro	Fz (t)
	SLD/84	-2,91		SLD/84	-1,56		SLD/84	-2,36		SLD/84	-1,24
	Y+ SLD/89	-3,96		Y+ SLD/89	-2,11		Y+ SLD/89	-3,40		Y+ SLD/89	-1,79
	SLD/93	-1,34		SLD/93	-0,72		SLD/93	-1,84		SLD/93	-1,01
	SLD/94	-1,09		SLD/94	-0,53		SLD/94	-1,59		SLD/94	-0,82
	SLD/95	-3,44		SLD/95	-1,89		SLD/95	-2,89		SLD/95	-1,57
	SLD/96	-3,19		SLD/96	-1,70		SLD/96	-2,64		SLD/96	-1,38
	SLD/97	-1,34		SLD/97	-0,72		SLD/97	-1,84		SLD/97	-1,01
	SLD/98	-1,09		SLD/98	-0,53		SLD/98	-1,59		SLD/98	-0,82
	SLD/99	-3,44		SLD/99	-1,89		SLD/99	-2,89		SLD/99	-1,57
	SLD/100	-3,19		SLD/100	-1,70		SLD/100	-2,64		SLD/100	-1,38
379	SLD/1	-2,97	380	SLD/1	-1,69	381	SLD/1	-6,65	382	SLD/1	-5,73
	SLD/2	-2,57		SLD/2	-1,38		SLD/2	-0,24		SLD/2	-1,17
	SLD/3	-2,64		SLD/3	-1,44		SLD/3	-6,24		SLD/3	-5,32
	SLD/4	-2,25		SLD/4	-1,13		SLD/4	0,17		SLD/4	-0,76
	SLD/5	-2,18		SLD/5	-0,89		SLD/5	-5,57		SLD/5	-4,67
	SLD/6	-1,78		SLD/6	-0,58		SLD/6	0,84		SLD/6	-0,11
	SLD/7	-1,85		SLD/7	-0,65		SLD/7	-5,16		SLD/7	-4,26
	SLD/8	-1,46		SLD/8	-0,34		SLD/8	1,25		SLD/8	0,30
	SLD/9	-2,58		SLD/9	-1,16		SLD/9	-6,06		SLD/9	-5,16
	SLD/10	-2,19		SLD/10	-0,85		SLD/10	0,35		SLD/10	-0,60
	SLD/11	-2,26		SLD/11	-0,92		SLD/11	-5,65		SLD/11	-4,75
	SLD/12	-1,86		SLD/12	-0,61		SLD/12	0,76		SLD/12	-0,19
	SLD/13	-4,35		SLD/13	-2,40		SLD/13	-8,39		SLD/13	-7,47
	SLD/14	-3,95		SLD/14	-2,09		SLD/14	-1,98		SLD/14	-2,91
	SLD/15	-4,03		SLD/15	-2,16		SLD/15	-7,98		SLD/15	-7,06
	SLD/16	-3,63		SLD/16	-1,85		SLD/16	-1,57		SLD/16	-2,50
	SLD/17	-3,56		SLD/17	-1,60		SLD/17	-7,30		SLD/17	-6,40
	SLD/18	-3,16		SLD/18	-1,29		SLD/18	-0,90		SLD/18	-1,84
	SLD/19	-3,24		SLD/19	-1,36		SLD/19	-6,90		SLD/19	-6,00
	SLD/20	-2,84		SLD/20	-1,05		SLD/20	-0,49		SLD/20	-1,44
	SLD/21	-3,96		SLD/21	-1,88		SLD/21	-7,79		SLD/21	-6,90
	SLD/22	-3,57		SLD/22	-1,57		SLD/22	-1,38		SLD/22	-2,34
	SLD/23	-3,64		SLD/23	-1,63		SLD/23	-7,38		SLD/23	-6,49
	SLD/24	-3,24		SLD/24	-1,32		SLD/24	-0,98		SLD/24	-1,93
	SLD/25	-4,40		SLD/25	-2,47		SLD/25	-8,45		SLD/25	-7,53
	SLD/26	-4,00		SLD/26	-2,16		SLD/26	-2,04		SLD/26	-2,97
	SLD/27	-4,40		SLD/27	-2,47		SLD/27	-8,45		SLD/27	-7,53
	SLD/28	-4,00		SLD/28	-2,16		SLD/28	-2,04		SLD/28	-2,97
	SLD/29	-3,61		SLD/29	-1,67		SLD/29	-7,36		SLD/29	-6,46
	SLD/30	-3,21		SLD/30	-1,36		SLD/30	-0,96		SLD/30	-1,90
	SLD/31	-3,61		SLD/31	-1,67		SLD/31	-7,36		SLD/31	-6,46
	SLD/32	-3,21		SLD/32	-1,36		SLD/32	-0,96		SLD/32	-1,90
	SLD/33	-4,01		SLD/33	-1,95		SLD/33	-7,85		SLD/33	-6,96
	SLD/34	-3,62		SLD/34	-1,64		SLD/34	-1,44		SLD/34	-2,40
	SLD/35	-4,01		SLD/35	-1,95		SLD/35	-7,85		SLD/35	-6,96
	SLD/36	-3,62		SLD/36	-1,64		SLD/36	-1,44		SLD/36	-2,40
	SLD/37	-3,10		SLD/37	-1,79		SLD/37	-8,79		SLD/37	-7,25
	SLD/38	-2,44		SLD/38	-1,28		SLD/38	1,90		SLD/38	0,35
	SLD/39	-2,78		SLD/39	-1,55		SLD/39	-8,38		SLD/39	-6,84
	SLD/40	-2,12		SLD/40	-1,03		SLD/40	2,30		SLD/40	0,76
	SLD/41	-2,51		SLD/41	-1,19		SLD/41	-7,97		SLD/41	-6,45
	SLD/42	-1,85		SLD/42	-0,68		SLD/42	2,71		SLD/42	1,15
	SLD/43	-2,18		SLD/43	-0,95		SLD/43	-7,57		SLD/43	-6,04
	SLD/44	-1,52		SLD/44	-0,43		SLD/44	3,12		SLD/44	1,55
	SLD/45	-2,81		SLD/45	-1,40		SLD/45	-8,34		SLD/45	-6,82
	SLD/46	-2,15		SLD/46	-0,88		SLD/46	2,34		SLD/46	0,78
	SLD/47	-2,49		SLD/47	-1,15		SLD/47	-7,93		SLD/47	-6,41
	SLD/48	-1,83		SLD/48	-0,64		SLD/48	2,75		SLD/48	1,19
	SLD/49	-4,48		SLD/49	-2,51		SLD/49	-10,52		SLD/49	-8,99
	SLD/50	-3,82		SLD/50	-1,99		SLD/50	0,16		SLD/50	-1,39
	SLD/51	-4,16		SLD/51	-2,26		SLD/51	-10,11		SLD/51	-8,58
	SLD/52	-3,50		SLD/52	-1,74		SLD/52	0,57		SLD/52	-0,98
	SLD/53	-3,89		SLD/53	-1,91		SLD/53	-9,71		SLD/53	-8,19
	SLD/54	-3,23		SLD/54	-1,39		SLD/54	0,97		SLD/54	-0,59
	SLD/55	-3,57		SLD/55	-1,66		SLD/55	-9,30		SLD/55	-7,78
	SLD/56	-2,91		SLD/56	-1,15		SLD/56	1,38		SLD/56	-0,18
	SLD/57	-4,19		SLD/57	-2,11		SLD/57	-10,08		SLD/57	-8,56
	SLD/58	-3,53		SLD/58	-1,60		SLD/58	0,60		SLD/58	-0,96
	SLD/59	-3,87		SLD/59	-1,87		SLD/59	-9,67		SLD/59	-8,15
	SLD/60	-3,21		SLD/60	-1,35		SLD/60	1,01		SLD/60	-0,55
	SLD/61	-3,94		SLD/61	-1,98		SLD/61	-9,77		SLD/61	-8,25
	SLD/62	-3,28		SLD/62	-1,46		SLD/62	0,91		SLD/62	-0,65
	SLD/63	-3,94		SLD/63	-1,98		SLD/63	-9,77		SLD/63	-8,25
	SLD/64	-3,28		SLD/64	-1,46		SLD/64	0,91		SLD/64	-0,65
	SLD/65	-4,24		SLD/65	-2,18		SLD/65	-10,14		SLD/65	-8,62
	SLD/66	-3,58		SLD/66	-1,66		SLD/66	0,54		SLD/66	-1,02
	SLD/67	-4,24		SLD/67	-2,18		SLD/67	-10,14		SLD/67	-8,62
	SLD/68	-3,58		SLD/68	-1,66		SLD/68	0,54		SLD/68	-1,02
	SLD/77	-2,11		SLD/77	-1,18		SLD/77	-4,26		SLD/77	-3,75
	SLD/78	-1,87		SLD/78	-1,00		SLD/78	-3,96		SLD/78	-3,45
	SLD/79	-1,89		SLD/79	-1,01		SLD/79	-0,70		SLD/79	-1,22
	SLD/80	-1,65		SLD/80	-0,83		SLD/80	-0,40		SLD/80	-0,92
	SLD/81	-2,11		SLD/81	-1,18		SLD/81	-4,26		SLD/81	-3,75
	SLD/82	-1,87		SLD/82	-1,00		SLD/82	-3,96		SLD/82	-3,45

RISULTANTI SOLLECITAZIONI NODI PLATEE - SLD

Nod3d N.ro	Combinazione N.ro	Fz (t)	Nod3d N.ro	Combinazione N.ro	Fz (t)	Nod3d N.ro	Combinazione N.ro	Fz (t)	Nod3d N.ro	Combinazione N.ro	Fz (t)
	SLD/83	-1,89		SLD/83	-1,01		SLD/83	-0,70		SLD/83	-1,22
	SLD/84	-1,65		SLD/84	-0,83		SLD/84	-0,40		SLD/84	-0,92
	Y+ SLD/85	-2,87		Y+ SLD/85	-1,53		Y+ SLD/85	-5,22		Y+ SLD/85	-4,72
	SLD/93	-2,37		SLD/93	-1,32		SLD/93	-4,60		SLD/93	-4,09
	SLD/94	-2,13		SLD/94	-1,13		SLD/94	-4,30		SLD/94	-3,79
	SLD/95	-2,15		SLD/95	-1,14		SLD/95	-1,04		SLD/95	-1,56
	SLD/96	-1,91		SLD/96	-0,96		SLD/96	-0,74		SLD/96	-1,26
	SLD/97	-2,37		SLD/97	-1,32		SLD/97	-4,60		SLD/97	-4,09
	SLD/98	-2,13		SLD/98	-1,13		SLD/98	-4,30		SLD/98	-3,79
	SLD/99	-2,15		SLD/99	-1,14		SLD/99	-1,04		SLD/99	-1,56
	SLD/100	-1,91		SLD/100	-0,96		SLD/100	-0,74		SLD/100	-1,26
383	SLD/1	-4,93	384	SLD/1	-3,76	385	SLD/1	-3,25	386	SLD/1	-2,80
	SLD/2	-1,99		SLD/2	-0,02		SLD/2	-0,55		SLD/2	-1,02
	SLD/3	-4,52		SLD/3	-3,45		SLD/3	-2,95		SLD/3	-2,50
	SLD/4	-1,59		SLD/4	0,29		SLD/4	-0,24		SLD/4	-0,71
	SLD/5	-3,88		SLD/5	-2,70		SLD/5	-2,20		SLD/5	-1,77
	SLD/6	-0,95		SLD/6	1,04		SLD/6	0,50		SLD/6	0,02
	SLD/7	-3,48		SLD/7	-2,39		SLD/7	-1,90		SLD/7	-1,46
	SLD/8	-0,54		SLD/8	1,35		SLD/8	0,81		SLD/8	0,33
	SLD/9	-4,38		SLD/9	-3,03		SLD/9	-2,54		SLD/9	-2,10
	SLD/10	-1,45		SLD/10	0,71		SLD/10	0,17		SLD/10	-0,32
	SLD/11	-3,97		SLD/11	-2,73		SLD/11	-2,23		SLD/11	-1,80
	SLD/12	-1,04		SLD/12	1,01		SLD/12	0,48		SLD/12	-0,01
	SLD/13	-6,67		SLD/13	-4,66		SLD/13	-4,15		SLD/13	-3,70
	SLD/14	-3,73		SLD/14	-0,92		SLD/14	-1,44		SLD/14	-1,91
	SLD/15	-6,26		SLD/15	-4,35		SLD/15	-3,84		SLD/15	-3,39
	SLD/16	-3,32		SLD/16	-0,61		SLD/16	-1,13		SLD/16	-1,61
	SLD/17	-5,62		SLD/17	-3,60		SLD/17	-3,10		SLD/17	-2,66
	SLD/18	-2,69		SLD/18	0,14		SLD/18	-0,39		SLD/18	-0,88
	SLD/19	-5,21		SLD/19	-3,29		SLD/19	-2,79		SLD/19	-2,36
	SLD/20	-2,28		SLD/20	0,45		SLD/20	-0,09		SLD/20	-0,57
	SLD/21	-6,12		SLD/21	-3,93		SLD/21	-3,44		SLD/21	-3,00
	SLD/22	-3,18		SLD/22	-0,19		SLD/22	-0,73		SLD/22	-1,21
	SLD/23	-5,71		SLD/23	-3,62		SLD/23	-3,13		SLD/23	-2,69
	SLD/24	-2,77		SLD/24	0,12		SLD/24	-0,42		SLD/24	-0,91
	SLD/25	-6,73		SLD/25	-4,75		SLD/25	-4,24		SLD/25	-3,79
	SLD/26	-3,79		SLD/26	-1,00		SLD/26	-1,53		SLD/26	-2,00
	SLD/27	-6,73		SLD/27	-4,75		SLD/27	-4,24		SLD/27	-3,79
	SLD/28	-3,79		SLD/28	-1,00		SLD/28	-1,53		SLD/28	-2,00
	SLD/29	-5,68		SLD/29	-3,69		SLD/29	-3,19		SLD/29	-2,75
	SLD/30	-2,75		SLD/30	0,05		SLD/30	-0,48		SLD/30	-0,96
	SLD/31	-5,68		SLD/31	-3,69		SLD/31	-3,19		SLD/31	-2,75
	SLD/32	-2,75		SLD/32	0,05		SLD/32	-0,48		SLD/32	-0,96
	SLD/33	-6,18		SLD/33	-4,02		SLD/33	-3,52		SLD/33	-3,09
	SLD/34	-3,24		SLD/34	-0,28		SLD/34	-0,81		SLD/34	-1,30
	SLD/35	-6,18		SLD/35	-4,02		SLD/35	-3,52		SLD/35	-3,09
	SLD/36	-3,24		SLD/36	-0,28		SLD/36	-0,81		SLD/36	-1,30
	SLD/37	-5,91		SLD/37	-5,01		SLD/37	-4,16		SLD/37	-3,40
	SLD/38	-1,01		SLD/38	1,23		SLD/38	0,36		SLD/38	-0,42
	SLD/39	-5,50		SLD/39	-4,70		SLD/39	-3,85		SLD/39	-3,09
	SLD/40	-0,61		SLD/40	1,53		SLD/40	0,66		SLD/40	-0,11
	SLD/41	-5,12		SLD/41	-4,21		SLD/41	-3,37		SLD/41	-2,62
	SLD/42	-0,23		SLD/42	2,02		SLD/42	1,14		SLD/42	0,36
	SLD/43	-4,72		SLD/43	-3,91		SLD/43	-3,06		SLD/43	-2,31
	SLD/44	0,18		SLD/44	2,33		SLD/44	1,45		SLD/44	0,66
	SLD/45	-5,50		SLD/45	-4,46		SLD/45	-3,62		SLD/45	-2,87
	SLD/46	-0,60		SLD/46	1,77		SLD/46	0,89		SLD/46	0,10
	SLD/47	-5,09		SLD/47	-4,16		SLD/47	-3,31		SLD/47	-2,57
	SLD/48	-0,20		SLD/48	2,08		SLD/48	1,20		SLD/48	0,41
	SLD/49	-7,65		SLD/49	-5,91		SLD/49	-5,05		SLD/49	-4,30
	SLD/50	-2,75		SLD/50	0,33		SLD/50	-0,54		SLD/50	-1,32
	SLD/51	-7,24		SLD/51	-5,60		SLD/51	-4,75		SLD/51	-3,99
	SLD/52	-2,34		SLD/52	0,64		SLD/52	-0,23		SLD/52	-1,01
	SLD/53	-6,86		SLD/53	-5,11		SLD/53	-4,27		SLD/53	-3,52
	SLD/54	-1,97		SLD/54	1,12		SLD/54	0,25		SLD/54	-0,54
	SLD/55	-6,45		SLD/55	-4,80		SLD/55	-3,96		SLD/55	-3,21
	SLD/56	-1,56		SLD/56	1,43		SLD/56	0,56		SLD/56	-0,23
	SLD/57	-7,23		SLD/57	-5,36		SLD/57	-4,52		SLD/57	-3,77
	SLD/58	-2,34		SLD/58	0,88		SLD/58	0,00		SLD/58	-0,79
	SLD/59	-6,83		SLD/59	-5,05		SLD/59	-4,21		SLD/59	-3,46
	SLD/60	-1,93		SLD/60	1,18		SLD/60	0,30		SLD/60	-0,49
	SLD/61	-6,92		SLD/61	-5,20		SLD/61	-4,35		SLD/61	-3,61
	SLD/62	-2,03		SLD/62	1,04		SLD/62	0,16		SLD/62	-0,63
	SLD/63	-6,92		SLD/63	-5,20		SLD/63	-4,35		SLD/63	-3,61
	SLD/64	-2,03		SLD/64	1,04		SLD/64	0,16		SLD/64	-0,63
	SLD/65	-7,29		SLD/65	-5,45		SLD/65	-4,60		SLD/65	-3,86
	SLD/66	-2,40		SLD/66	0,79		SLD/66	-0,09		SLD/66	-0,88
	SLD/67	-7,29		SLD/67	-5,45		SLD/67	-4,60		SLD/67	-3,86
	SLD/68	-2,40		SLD/68	0,79		SLD/68	-0,09		SLD/68	-0,88
	SLD/77	-3,31		SLD/77	-2,39		SLD/77	-2,10		SLD/77	-1,86
	SLD/78	-3,01		SLD/78	-2,16		SLD/78	-1,88		SLD/78	-1,63
	SLD/79	-1,68		SLD/79	-0,31		SLD/79	-0,60		SLD/79	-0,86
	SLD/80	-1,38		SLD/80	-0,08		SLD/80	-0,37		SLD/80	-0,64
	SLD/81	-3,31		SLD/81	-2,39		SLD/81	-2,10		SLD/81	-1,86

RISULTANTI SOLLECITAZIONI NODI PLATEE - SLD

Nod3d N.ro	Combinazione N.ro	Fz (t)	Nod3d N.ro	Combinazione N.ro	Fz (t)	Nod3d N.ro	Combinazione N.ro	Fz (t)	Nod3d N.ro	Combinazione N.ro	Fz (t)
	SLD/82	-3,01		SLD/82	-2,16		SLD/82	-1,88		SLD/82	-1,63
	SLD/83	-1,68		SLD/83	-0,31		SLD/83	-0,60		SLD/83	-0,86
	SLD/84	-1,38		SLD/84	-0,08		SLD/84	-0,37		SLD/84	-0,64
	Y+ SLD/85	-4,27		Y+ SLD/85	-2,83		Y+ SLD/85	-2,55		Y+ SLD/85	-2,30
	SLD/93	-3,65		SLD/93	-2,56		SLD/93	-2,28		SLD/93	-2,03
	SLD/94	-3,34		SLD/94	-2,33		SLD/94	-2,05		SLD/94	-1,80
	SLD/95	-2,02		SLD/95	-0,48		SLD/95	-0,77		SLD/95	-1,04
	SLD/96	-1,71		SLD/96	-0,25		SLD/96	-0,54		SLD/96	-0,81
	SLD/97	-3,65		SLD/97	-2,56		SLD/97	-2,28		SLD/97	-2,03
	SLD/98	-3,34		SLD/98	-2,33		SLD/98	-2,05		SLD/98	-1,80
	SLD/99	-2,02		SLD/99	-0,48		SLD/99	-0,77		SLD/99	-1,04
	SLD/100	-1,71		SLD/100	-0,25		SLD/100	-0,54		SLD/100	-0,81
387	SLD/1	-9,83	388	SLD/1	-10,50	389	SLD/1	-5,92	390	SLD/1	-2,75
	SLD/2	1,05		SLD/2	-2,62		SLD/2	-4,70		SLD/2	-5,65
	SLD/3	-9,47		SLD/3	-9,96		SLD/3	-5,48		SLD/3	-2,40
	SLD/4	1,41		SLD/4	-2,08		SLD/4	-4,26		SLD/4	-5,31
	SLD/5	-9,35		SLD/5	-9,84		SLD/5	-5,44		SLD/5	-2,46
	SLD/6	1,52		SLD/6	-1,96		SLD/6	-4,22		SLD/6	-5,36
	SLD/7	-8,99		SLD/7	-9,30		SLD/7	-5,01		SLD/7	-2,11
	SLD/8	1,89		SLD/8	-1,42		SLD/8	-3,79		SLD/8	-5,02
	SLD/9	-9,82		SLD/9	-10,54		SLD/9	-6,03		SLD/9	-2,94
	SLD/10	1,06		SLD/10	-2,66		SLD/10	-4,81		SLD/10	-5,85
	SLD/11	-9,46		SLD/11	-10,00		SLD/11	-5,59		SLD/11	-2,60
	SLD/12	1,42		SLD/12	-2,12		SLD/12	-4,37		SLD/12	-5,51
	SLD/13	-12,27		SLD/13	-14,14		SLD/13	-8,86		SLD/13	-5,06
	SLD/14	-1,39		SLD/14	-6,26		SLD/14	-7,64		SLD/14	-7,97
	SLD/15	-11,90		SLD/15	-13,60		SLD/15	-8,43		SLD/15	-4,72
	SLD/16	-1,02		SLD/16	-5,73		SLD/16	-7,21		SLD/16	-7,63
	SLD/17	-11,79		SLD/17	-13,48		SLD/17	-8,39		SLD/17	-4,77
	SLD/18	-0,91		SLD/18	-5,60		SLD/18	-7,17		SLD/18	-7,68
	SLD/19	-11,43		SLD/19	-12,94		SLD/19	-7,95		SLD/19	-4,43
	SLD/20	-0,55		SLD/20	-5,06		SLD/20	-6,73		SLD/20	-7,33
	SLD/21	-12,25		SLD/21	-14,18		SLD/21	-8,97		SLD/21	-5,26
	SLD/22	-1,38		SLD/22	-6,30		SLD/22	-7,75		SLD/22	-8,16
	SLD/23	-11,89		SLD/23	-13,64		SLD/23	-8,54		SLD/23	-4,92
	SLD/24	-1,01		SLD/24	-5,76		SLD/24	-7,32		SLD/24	-7,82
	SLD/25	-12,23		SLD/25	-14,10		SLD/25	-8,83		SLD/25	-5,03
	SLD/26	-1,35		SLD/26	-6,22		SLD/26	-7,61		SLD/26	-7,94
	SLD/27	-12,23		SLD/27	-14,10		SLD/27	-8,83		SLD/27	-5,03
	SLD/28	-1,35		SLD/28	-6,22		SLD/28	-7,61		SLD/28	-7,94
	SLD/29	-11,75		SLD/29	-13,44		SLD/29	-8,35		SLD/29	-4,74
	SLD/30	-0,87		SLD/30	-5,56		SLD/30	-7,13		SLD/30	-7,65
	SLD/31	-11,75		SLD/31	-13,44		SLD/31	-8,35		SLD/31	-4,74
	SLD/32	-0,87		SLD/32	-5,56		SLD/32	-7,13		SLD/32	-7,65
	SLD/33	-12,22		SLD/33	-14,14		SLD/33	-8,93		SLD/33	-5,23
	SLD/34	-1,34		SLD/34	-6,26		SLD/34	-7,72		SLD/34	-8,13
	SLD/35	-12,22		SLD/35	-14,14		SLD/35	-8,93		SLD/35	-5,23
	SLD/36	-1,34		SLD/36	-6,26		SLD/36	-7,72		SLD/36	-8,13
	SLD/37	-13,46		SLD/37	-13,12		SLD/37	-6,32		SLD/37	-1,78
	SLD/38	4,67		SLD/38	0,00		SLD/38	-4,29		SLD/38	-6,62
	SLD/39	-13,09		SLD/39	-12,59		SLD/39	-5,89		SLD/39	-1,44
	SLD/40	5,04		SLD/40	0,54		SLD/40	-3,86		SLD/40	-6,28
	SLD/41	-13,10		SLD/41	-12,63		SLD/41	-5,97		SLD/41	-1,56
	SLD/42	5,03		SLD/42	0,50		SLD/42	-3,94		SLD/42	-6,40
	SLD/43	-12,74		SLD/43	-12,09		SLD/43	-5,53		SLD/43	-1,22
	SLD/44	5,39		SLD/44	1,04		SLD/44	-3,50		SLD/44	-6,06
	SLD/45	-13,45		SLD/45	-13,15		SLD/45	-6,41		SLD/45	-1,93
	SLD/46	4,68		SLD/46	-0,03		SLD/46	-4,37		SLD/46	-6,77
	SLD/47	-13,09		SLD/47	-12,61		SLD/47	-5,97		SLD/47	-1,58
	SLD/48	5,05		SLD/48	0,51		SLD/48	-3,94		SLD/48	-6,43
	SLD/49	-15,89		SLD/49	-16,77		SLD/49	-9,27		SLD/49	-4,09
	SLD/50	2,24		SLD/50	-3,64		SLD/50	-7,24		SLD/50	-8,94
	SLD/51	-15,53		SLD/51	-16,23		SLD/51	-8,83		SLD/51	-3,75
	SLD/52	2,60		SLD/52	-3,10		SLD/52	-6,80		SLD/52	-8,59
	SLD/53	-15,54		SLD/53	-16,27		SLD/53	-8,91		SLD/53	-3,88
	SLD/54	2,60		SLD/54	-3,14		SLD/54	-6,88		SLD/54	-8,72
	SLD/55	-15,17		SLD/55	-15,73		SLD/55	-8,48		SLD/55	-3,53
	SLD/56	2,96		SLD/56	-2,60		SLD/56	-6,45		SLD/56	-8,38
	SLD/57	-15,88		SLD/57	-16,79		SLD/57	-9,35		SLD/57	-4,24
	SLD/58	2,25		SLD/58	-3,67		SLD/58	-7,32		SLD/58	-9,08
	SLD/59	-15,52		SLD/59	-16,26		SLD/59	-8,92		SLD/59	-3,90
	SLD/60	2,61		SLD/60	-3,13		SLD/60	-6,88		SLD/60	-8,74
	SLD/61	-15,50		SLD/61	-16,23		SLD/61	-8,88		SLD/61	-3,85
	SLD/62	2,64		SLD/62	-3,10		SLD/62	-6,84		SLD/62	-8,69
	SLD/63	-15,50		SLD/63	-16,23		SLD/63	-8,88		SLD/63	-3,85
	SLD/64	2,64		SLD/64	-3,10		SLD/64	-6,84		SLD/64	-8,69
	SLD/65	-15,84		SLD/65	-16,75		SLD/65	-9,31		SLD/65	-4,21
	SLD/66	2,29		SLD/66	-3,63		SLD/66	-7,28		SLD/66	-9,05
	SLD/67	-15,84		SLD/67	-16,75		SLD/67	-9,31		SLD/67	-4,21
	SLD/68	2,29		SLD/68	-3,63		SLD/68	-7,28		SLD/68	-9,05
	SLD/77	-6,22		SLD/77	-6,96		SLD/77	-4,20		SLD/77	-2,25
	SLD/78	-5,95		SLD/78	-6,56		SLD/78	-3,88		SLD/78	-2,00
	SLD/79	-0,17		SLD/79	-2,58		SLD/79	-3,52		SLD/79	-3,86
	SLD/80	0,10		SLD/80	-2,19		SLD/80	-3,20		SLD/80	-3,61

RISULTANTI SOLLECITAZIONI NODI PLATEE - SLD

Nod3d N.ro	Combinazione N.ro	Fz (t)	Nod3d N.ro	Combinazione N.ro	Fz (t)	Nod3d N.ro	Combinazione N.ro	Fz (t)	Nod3d N.ro	Combinazione N.ro	Fz (t)
	SLD/81	-6,22		SLD/81	-6,96		SLD/81	-4,20		SLD/81	-2,25
	SLD/82	-5,95		SLD/82	-6,56		SLD/82	-3,88		SLD/82	-2,00
	SLD/83	-0,17		SLD/83	-2,58		SLD/83	-3,52		SLD/83	-3,86
	SLD/84	0,10		SLD/84	-2,19		SLD/84	-3,20		SLD/84	-3,61
Y+	SLD/85	-7,68	Y+	SLD/85	-9,14	Y+	SLD/85	-5,97	Y+	SLD/89	-5,25
	SLD/93	-6,69		SLD/93	-7,68		SLD/93	-4,78		SLD/93	-2,70
	SLD/94	-6,43		SLD/94	-7,28		SLD/94	-4,46		SLD/94	-2,45
	SLD/95	-0,65		SLD/95	-3,30		SLD/95	-4,10		SLD/95	-4,32
	SLD/96	-0,38		SLD/96	-2,90		SLD/96	-3,78		SLD/96	-4,06
	SLD/97	-6,69		SLD/97	-7,68		SLD/97	-4,78		SLD/97	-2,70
	SLD/98	-6,43		SLD/98	-7,28		SLD/98	-4,46		SLD/98	-2,45
	SLD/99	-0,65		SLD/99	-3,30		SLD/99	-4,10		SLD/99	-4,32
	SLD/100	-0,38		SLD/100	-2,90		SLD/100	-3,78		SLD/100	-4,06
391	SLD/1	-1,50	392	SLD/1	-1,51	393	SLD/1	-2,76	394	SLD/1	-4,18
	SLD/2	-6,95		SLD/2	-6,93		SLD/2	-5,58		SLD/2	-3,83
	SLD/3	-1,16		SLD/3	-1,17		SLD/3	-2,42		SLD/3	-3,85
	SLD/4	-6,61		SLD/4	-6,58		SLD/4	-5,24		SLD/4	-3,50
	SLD/5	-1,27		SLD/5	-1,27		SLD/5	-2,45		SLD/5	-3,80
	SLD/6	-6,71		SLD/6	-6,69		SLD/6	-5,27		SLD/6	-3,45
	SLD/7	-0,93		SLD/7	-0,92		SLD/7	-2,11		SLD/7	-3,47
	SLD/8	-6,37		SLD/8	-6,34		SLD/8	-4,92		SLD/8	-3,12
	SLD/9	-1,78		SLD/9	-1,78		SLD/9	-2,94		SLD/9	-4,25
	SLD/10	-7,23		SLD/10	-7,20		SLD/10	-5,75		SLD/10	-3,90
	SLD/11	-1,44		SLD/11	-1,44		SLD/11	-2,60		SLD/11	-3,92
	SLD/12	-6,89		SLD/12	-6,86		SLD/12	-5,41		SLD/12	-3,57
	SLD/13	-3,82		SLD/13	-3,82		SLD/13	-5,08		SLD/13	-6,41
	SLD/14	-9,26		SLD/14	-9,24		SLD/14	-7,89		SLD/14	-6,07
	SLD/15	-3,48		SLD/15	-3,48		SLD/15	-4,73		SLD/15	-6,08
	SLD/16	-8,92		SLD/16	-8,90		SLD/16	-7,55		SLD/16	-5,74
	SLD/17	-3,58		SLD/17	-3,58		SLD/17	-4,76		SLD/17	-6,04
	SLD/18	-9,03		SLD/18	-9,00		SLD/18	-7,58		SLD/18	-5,69
	SLD/19	-3,24		SLD/19	-3,24		SLD/19	-4,42		SLD/19	-5,71
	SLD/20	-8,69		SLD/20	-8,66		SLD/20	-7,24		SLD/20	-5,36
	SLD/21	-4,10		SLD/21	-4,10		SLD/21	-5,25		SLD/21	-6,49
	SLD/22	-9,54		SLD/22	-9,52		SLD/22	-8,07		SLD/22	-6,14
	SLD/23	-3,76		SLD/23	-3,76		SLD/23	-4,91		SLD/23	-6,16
	SLD/24	-9,20		SLD/24	-9,18		SLD/24	-7,73		SLD/24	-5,81
	SLD/25	-3,79		SLD/25	-3,79		SLD/25	-5,05		SLD/25	-6,39
	SLD/26	-9,24		SLD/26	-9,21		SLD/26	-7,86		SLD/26	-6,04
	SLD/27	-3,79		SLD/27	-3,79		SLD/27	-5,05		SLD/27	-6,39
	SLD/28	-9,24		SLD/28	-9,21		SLD/28	-7,86		SLD/28	-6,04
	SLD/29	-3,55		SLD/29	-3,55		SLD/29	-4,74		SLD/29	-6,01
	SLD/30	-9,00		SLD/30	-8,97		SLD/30	-7,55		SLD/30	-5,66
	SLD/31	-3,55		SLD/31	-3,55		SLD/31	-4,74		SLD/31	-6,01
	SLD/32	-9,00		SLD/32	-8,97		SLD/32	-7,55		SLD/32	-5,66
	SLD/33	-4,07		SLD/33	-4,07		SLD/33	-5,22		SLD/33	-6,46
	SLD/34	-9,52		SLD/34	-9,49		SLD/34	-8,04		SLD/34	-6,11
	SLD/35	-4,07		SLD/35	-4,07		SLD/35	-5,22		SLD/35	-6,46
	SLD/36	-9,52		SLD/36	-9,49		SLD/36	-8,04		SLD/36	-6,11
	SLD/37	0,31		SLD/37	0,30		SLD/37	-1,82		SLD/37	-4,29
	SLD/38	-8,76		SLD/38	-8,73		SLD/38	-6,52		SLD/38	-3,71
	SLD/39	0,65		SLD/39	0,64		SLD/39	-1,48		SLD/39	-3,96
	SLD/40	-8,42		SLD/40	-8,39		SLD/40	-6,18		SLD/40	-3,38
	SLD/41	0,49		SLD/41	0,48		SLD/41	-1,59		SLD/41	-4,01
	SLD/42	-8,59		SLD/42	-8,55		SLD/42	-6,28		SLD/42	-3,43
	SLD/43	0,83		SLD/43	0,82		SLD/43	-1,25		SLD/43	-3,68
	SLD/44	-8,24		SLD/44	-8,21		SLD/44	-5,94		SLD/44	-3,10
	SLD/45	0,10		SLD/45	0,09		SLD/45	-1,95		SLD/45	-4,35
	SLD/46	-8,97		SLD/46	-8,94		SLD/46	-6,65		SLD/46	-3,77
	SLD/47	0,44		SLD/47	0,43		SLD/47	-1,61		SLD/47	-4,02
	SLD/48	-8,63		SLD/48	-8,60		SLD/48	-6,31		SLD/48	-3,44
	SLD/49	-2,00		SLD/49	-2,02		SLD/49	-4,14		SLD/49	-6,53
	SLD/50	-11,08		SLD/50	-11,05		SLD/50	-8,83		SLD/50	-5,95
	SLD/51	-1,66		SLD/51	-1,67		SLD/51	-3,80		SLD/51	-6,20
	SLD/52	-10,74		SLD/52	-10,71		SLD/52	-8,49		SLD/52	-5,62
	SLD/53	-1,83		SLD/53	-1,84		SLD/53	-3,90		SLD/53	-6,25
	SLD/54	-10,90		SLD/54	-10,87		SLD/54	-8,60		SLD/54	-5,67
	SLD/55	-1,48		SLD/55	-1,49		SLD/55	-3,56		SLD/55	-5,92
	SLD/56	-10,56		SLD/56	-10,53		SLD/56	-8,26		SLD/56	-5,34
	SLD/57	-2,21		SLD/57	-2,22		SLD/57	-4,27		SLD/57	-6,58
	SLD/58	-11,29		SLD/58	-11,25		SLD/58	-8,96		SLD/58	-6,01
	SLD/59	-1,87		SLD/59	-1,88		SLD/59	-3,93		SLD/59	-6,25
	SLD/60	-10,95		SLD/60	-10,91		SLD/60	-8,62		SLD/60	-5,68
	SLD/61	-1,80		SLD/61	-1,81		SLD/61	-3,87		SLD/61	-6,22
	SLD/62	-10,87		SLD/62	-10,84		SLD/62	-8,57		SLD/62	-5,64
	SLD/63	-1,80		SLD/63	-1,81		SLD/63	-3,87		SLD/63	-6,22
	SLD/64	-10,87		SLD/64	-10,84		SLD/64	-8,57		SLD/64	-5,64
	SLD/65	-2,19		SLD/65	-2,19		SLD/65	-4,24		SLD/65	-6,56
	SLD/66	-11,26		SLD/66	-11,23		SLD/66	-8,94		SLD/66	-5,98
	SLD/67	-2,19		SLD/67	-2,19		SLD/67	-4,24		SLD/67	-6,56
	SLD/68	-11,26		SLD/68	-11,23		SLD/68	-8,94		SLD/68	-5,98
	SLD/77	-1,56		SLD/77	-1,56		SLD/77	-2,25		SLD/77	-3,01
	SLD/78	-1,31		SLD/78	-1,31		SLD/78	-2,00		SLD/78	-2,76
	SLD/79	-4,59		SLD/79	-4,57		SLD/79	-3,82		SLD/79	-2,82

RISULTANTI SOLLECITAZIONI NODI PLATEE - SLD

Nod3d N.ro	Combinazione N.ro	Fz (t)	Nod3d N.ro	Combinazione N.ro	Fz (t)	Nod3d N.ro	Combinazione N.ro	Fz (t)	Nod3d N.ro	Combinazione N.ro	Fz (t)
	SLD/80	-4,33		SLD/80	-4,32		SLD/80	-3,56		SLD/80	-2,57
	SLD/81	-1,56		SLD/81	-1,56		SLD/81	-2,25		SLD/81	-3,01
	SLD/82	-1,31		SLD/82	-1,31		SLD/82	-2,00		SLD/82	-2,76
	SLD/83	-4,59		SLD/83	-4,57		SLD/83	-3,82		SLD/83	-2,82
	SLD/84	-4,33		SLD/84	-4,32		SLD/84	-3,56		SLD/84	-2,57
Y+	SLD/91	-5,98	Y+	SLD/89	-5,96	Y+	SLD/89	-5,20	Y+	SLD/85	-4,35
	SLD/93	-2,02		SLD/93	-2,02		SLD/93	-2,71		SLD/93	-3,45
	SLD/94	-1,76		SLD/94	-1,76		SLD/94	-2,45		SLD/94	-3,20
	SLD/95	-5,04		SLD/95	-5,03		SLD/95	-4,27		SLD/95	-3,26
	SLD/96	-4,79		SLD/96	-4,78		SLD/96	-4,02		SLD/96	-3,01
	SLD/97	-2,02		SLD/97	-2,02		SLD/97	-2,71		SLD/97	-3,45
	SLD/98	-1,76		SLD/98	-1,76		SLD/98	-2,45		SLD/98	-3,20
	SLD/99	-5,04		SLD/99	-5,03		SLD/99	-4,27		SLD/99	-3,26
	SLD/100	-4,79		SLD/100	-4,78		SLD/100	-4,02		SLD/100	-3,01
395	SLD/1	-9,39	396	SLD/1	-8,06	397	SLD/1	-6,92	398	SLD/1	-11,10
	SLD/2	-0,64		SLD/2	-1,97		SLD/2	-3,11		SLD/2	0,74
	SLD/3	-8,97		SLD/3	-7,65		SLD/3	-6,51		SLD/3	-11,07
	SLD/4	-0,22		SLD/4	-1,55		SLD/4	-2,70		SLD/4	0,77
	SLD/5	-8,81		SLD/5	-7,50		SLD/5	-6,39		SLD/5	-12,80
	SLD/6	-0,06		SLD/6	-1,41		SLD/6	-2,58		SLD/6	-0,96
	SLD/7	-8,39		SLD/7	-7,09		SLD/7	-5,97		SLD/7	-12,77
	SLD/8	0,36		SLD/8	-0,99		SLD/8	-2,16		SLD/8	-0,93
	SLD/9	-9,35		SLD/9	-8,05		SLD/9	-6,94		SLD/9	-12,80
	SLD/10	-0,59		SLD/10	-1,95		SLD/10	-3,13		SLD/10	-0,96
	SLD/11	-8,93		SLD/11	-7,63		SLD/11	-6,52		SLD/11	-12,76
	SLD/12	-0,18		SLD/12	-1,54		SLD/12	-2,71		SLD/12	-0,92
	SLD/13	-12,20		SLD/13	-10,88		SLD/13	-9,74		SLD/13	-14,43
	SLD/14	-3,45		SLD/14	-4,78		SLD/14	-5,93		SLD/14	-2,59
	SLD/15	-11,79		SLD/15	-10,46		SLD/15	-9,32		SLD/15	-14,40
	SLD/16	-3,04		SLD/16	-4,37		SLD/16	-5,51		SLD/16	-2,56
	SLD/17	-11,62		SLD/17	-10,32		SLD/17	-9,21		SLD/17	-16,13
	SLD/18	-2,87		SLD/18	-4,23		SLD/18	-5,39		SLD/18	-4,29
	SLD/19	-11,21		SLD/19	-9,90		SLD/19	-8,79		SLD/19	-16,10
	SLD/20	-2,46		SLD/20	-3,81		SLD/20	-4,98		SLD/20	-4,26
	SLD/21	-12,16		SLD/21	-10,86		SLD/21	-9,75		SLD/21	-16,13
	SLD/22	-3,41		SLD/22	-4,77		SLD/22	-5,94		SLD/22	-4,29
	SLD/23	-11,75		SLD/23	-10,44		SLD/23	-9,34		SLD/23	-16,09
	SLD/24	-2,99		SLD/24	-4,35		SLD/24	-5,52		SLD/24	-4,25
	SLD/25	-12,17		SLD/25	-10,84		SLD/25	-9,70		SLD/25	-14,23
	SLD/26	-3,42		SLD/26	-4,75		SLD/26	-5,89		SLD/26	-2,39
	SLD/27	-12,17		SLD/27	-10,84		SLD/27	-9,70		SLD/27	-14,23
	SLD/28	-3,42		SLD/28	-4,75		SLD/28	-5,89		SLD/28	-2,39
	SLD/29	-11,59		SLD/29	-10,29		SLD/29	-9,17		SLD/29	-15,93
	SLD/30	-2,84		SLD/30	-4,19		SLD/30	-5,36		SLD/30	-4,09
	SLD/31	-11,59		SLD/31	-10,29		SLD/31	-9,17		SLD/31	-15,93
	SLD/32	-2,84		SLD/32	-4,19		SLD/32	-5,36		SLD/32	-4,09
	SLD/33	-12,13		SLD/33	-10,83		SLD/33	-9,72		SLD/33	-15,92
	SLD/34	-3,38		SLD/34	-4,73		SLD/34	-5,91		SLD/34	-4,08
	SLD/35	-12,13		SLD/35	-10,83		SLD/35	-9,72		SLD/35	-15,92
	SLD/36	-3,38		SLD/36	-4,73		SLD/36	-5,91		SLD/36	-4,08
	SLD/37	-12,31		SLD/37	-10,09		SLD/37	-8,19		SLD/37	-15,05
	SLD/38	2,28		SLD/38	0,06		SLD/38	-1,84		SLD/38	4,68
	SLD/39	-11,89		SLD/39	-9,68		SLD/39	-7,78		SLD/39	-15,01
	SLD/40	2,70		SLD/40	0,48		SLD/40	-1,42		SLD/40	4,72
	SLD/41	-11,87		SLD/41	-9,67		SLD/41	-7,79		SLD/41	-16,32
	SLD/42	2,71		SLD/42	0,48		SLD/42	-1,44		SLD/42	3,41
	SLD/43	-11,46		SLD/43	-9,26		SLD/43	-7,38		SLD/43	-16,29
	SLD/44	3,13		SLD/44	0,90		SLD/44	-1,03		SLD/44	3,44
	SLD/45	-12,27		SLD/45	-10,08		SLD/45	-8,20		SLD/45	-16,32
	SLD/46	2,31		SLD/46	0,08		SLD/46	-1,85		SLD/46	3,41
	SLD/47	-11,86		SLD/47	-9,66		SLD/47	-7,79		SLD/47	-16,28
	SLD/48	2,73		SLD/48	0,49		SLD/48	-1,44		SLD/48	3,45
	SLD/49	-15,12		SLD/49	-12,91		SLD/49	-11,01		SLD/49	-18,38
	SLD/50	-0,53		SLD/50	-2,75		SLD/50	-4,66		SLD/50	1,35
	SLD/51	-14,71		SLD/51	-12,49		SLD/51	-10,59		SLD/51	-18,34
	SLD/52	-0,12		SLD/52	-2,34		SLD/52	-4,24		SLD/52	1,39
	SLD/53	-14,69		SLD/53	-12,49		SLD/53	-10,61		SLD/53	-19,65
	SLD/54	-0,10		SLD/54	-2,33		SLD/54	-4,26		SLD/54	0,08
	SLD/55	-14,27		SLD/55	-12,07		SLD/55	-10,19		SLD/55	-19,62
	SLD/56	0,32		SLD/56	-1,92		SLD/56	-3,84		SLD/56	0,11
	SLD/57	-15,09		SLD/57	-12,90		SLD/57	-11,02		SLD/57	-19,65
	SLD/58	-0,50		SLD/58	-2,74		SLD/58	-4,67		SLD/58	0,08
	SLD/59	-14,67		SLD/59	-12,48		SLD/59	-10,60		SLD/59	-19,61
	SLD/60	-0,09		SLD/60	-2,32		SLD/60	-4,25		SLD/60	0,12
	SLD/61	-14,65		SLD/61	-12,46		SLD/61	-10,57		SLD/61	-19,45
	SLD/62	-0,07		SLD/62	-2,30		SLD/62	-4,22		SLD/62	0,28
	SLD/63	-14,65		SLD/63	-12,46		SLD/63	-10,57		SLD/63	-19,45
	SLD/64	-0,07		SLD/64	-2,30		SLD/64	-4,22		SLD/64	0,28
	SLD/65	-15,06		SLD/65	-12,86		SLD/65	-10,98		SLD/65	-19,45
	SLD/66	-0,47		SLD/66	-2,71		SLD/66	-4,63		SLD/66	0,29
	SLD/67	-15,06		SLD/67	-12,86		SLD/67	-10,98		SLD/67	-19,45
	SLD/68	-0,47		SLD/68	-2,71		SLD/68	-4,63		SLD/68	0,29
	SLD/77	-6,08		SLD/77	-5,34		SLD/77	-4,71		SLD/77	-7,13
	SLD/78	-5,77		SLD/78	-5,03		SLD/78	-4,40		SLD/78	-7,11

RISULTANTI SOLLECITAZIONI NODI PLATEE - SLD

Nod3d N.ro	Combinazione N.ro	Fz (t)	Nod3d N.ro	Combinazione N.ro	Fz (t)	Nod3d N.ro	Combinazione N.ro	Fz (t)	Nod3d N.ro	Combinazione N.ro	Fz (t)
	SLD/79	-1,22		SLD/79	-1,95		SLD/79	-2,59		SLD/79	-0,55
	SLD/80	-0,91		SLD/80	-1,65		SLD/80	-2,28		SLD/80	-0,53
	SLD/81	-6,08		SLD/81	-5,34		SLD/81	-4,71		SLD/81	-7,13
	SLD/82	-5,77		SLD/82	-5,03		SLD/82	-4,40		SLD/82	-7,11
	SLD/83	-1,22		SLD/83	-1,95		SLD/83	-2,59		SLD/83	-0,55
	SLD/84	-0,91		SLD/84	-1,65		SLD/84	-2,28		SLD/84	-0,53
Y+	SLD/87	-7,77	Y+	SLD/87	-7,03	Y+	SLD/85	-6,40	Y+	SLD/85	-9,36
	SLD/93	-6,63		SLD/93	-5,89		SLD/93	-5,26		SLD/93	-7,80
	SLD/94	-6,32		SLD/94	-5,59		SLD/94	-4,95		SLD/94	-7,77
	SLD/95	-1,77		SLD/95	-2,51		SLD/95	-3,14		SLD/95	-1,22
	SLD/96	-1,46		SLD/96	-2,20		SLD/96	-2,84		SLD/96	-1,19
	SLD/97	-6,63		SLD/97	-5,89		SLD/97	-5,26		SLD/97	-7,80
	SLD/98	-6,32		SLD/98	-5,59		SLD/98	-4,95		SLD/98	-7,77
	SLD/99	-1,77		SLD/99	-2,51		SLD/99	-3,14		SLD/99	-1,22
	SLD/100	-1,46		SLD/100	-2,20		SLD/100	-2,84		SLD/100	-1,19
399	SLD/1	-11,73	400	SLD/1	-6,66	401	SLD/1	-3,21	402	SLD/1	-1,91
	SLD/2	-3,76		SLD/2	-5,81		SLD/2	-6,63		SLD/2	-8,01
	SLD/3	-11,68		SLD/3	-6,62		SLD/3	-3,18		SLD/3	-1,88
	SLD/4	-3,72		SLD/4	-5,77		SLD/4	-6,60		SLD/4	-7,98
	SLD/5	-14,32		SLD/5	-8,79		SLD/5	-4,91		SLD/5	-3,61
	SLD/6	-6,36		SLD/6	-7,95		SLD/6	-8,33		SLD/6	-9,71
	SLD/7	-14,28		SLD/7	-8,76		SLD/7	-4,88		SLD/7	-3,58
	SLD/8	-6,32		SLD/8	-7,91		SLD/8	-8,30		SLD/8	-9,68
	SLD/9	-14,31		SLD/9	-8,79		SLD/9	-4,92		SLD/9	-3,63
	SLD/10	-6,35		SLD/10	-7,94		SLD/10	-8,34		SLD/10	-9,73
	SLD/11	-14,27		SLD/11	-8,76		SLD/11	-4,89		SLD/11	-3,60
	SLD/12	-6,31		SLD/12	-7,91		SLD/12	-8,31		SLD/12	-9,70
	SLD/13	-16,71		SLD/13	-10,69		SLD/13	-6,38		SLD/13	-5,08
	SLD/14	-8,75		SLD/14	-9,84		SLD/14	-9,80		SLD/14	-11,17
	SLD/15	-16,66		SLD/15	-10,65		SLD/15	-6,35		SLD/15	-5,05
	SLD/16	-8,70		SLD/16	-9,80		SLD/16	-9,77		SLD/16	-11,14
	SLD/17	-19,31		SLD/17	-12,82		SLD/17	-8,08		SLD/17	-6,78
	SLD/18	-11,34		SLD/18	-11,97		SLD/18	-11,50		SLD/18	-12,88
	SLD/19	-19,26		SLD/19	-12,79		SLD/19	-8,05		SLD/19	-6,75
	SLD/20	-11,30		SLD/20	-11,94		SLD/20	-11,47		SLD/20	-12,85
	SLD/21	-19,30		SLD/21	-12,82		SLD/21	-8,09		SLD/21	-6,80
	SLD/22	-11,34		SLD/22	-11,97		SLD/22	-11,51		SLD/22	-12,90
	SLD/23	-19,25		SLD/23	-12,78		SLD/23	-8,06		SLD/23	-6,77
	SLD/24	-11,29		SLD/24	-11,94		SLD/24	-11,48		SLD/24	-12,87
	SLD/25	-16,44		SLD/25	-10,46		SLD/25	-6,20		SLD/25	-4,90
	SLD/26	-8,48		SLD/26	-9,62		SLD/26	-9,62		SLD/26	-11,00
	SLD/27	-16,44		SLD/27	-10,46		SLD/27	-6,20		SLD/27	-4,90
	SLD/28	-8,48		SLD/28	-9,62		SLD/28	-9,62		SLD/28	-11,00
	SLD/29	-19,04		SLD/29	-12,60		SLD/29	-7,90		SLD/29	-6,61
	SLD/30	-11,07		SLD/30	-11,75		SLD/30	-11,32		SLD/30	-12,70
	SLD/31	-19,04		SLD/31	-12,60		SLD/31	-7,90		SLD/31	-6,61
	SLD/32	-11,07		SLD/32	-11,75		SLD/32	-11,32		SLD/32	-12,70
	SLD/33	-19,03		SLD/33	-12,60		SLD/33	-7,91		SLD/33	-6,63
	SLD/34	-11,07		SLD/34	-11,75		SLD/34	-11,33		SLD/34	-12,72
	SLD/35	-19,03		SLD/35	-12,60		SLD/35	-7,91		SLD/35	-6,63
	SLD/36	-11,07		SLD/36	-11,75		SLD/36	-11,33		SLD/36	-12,72
	SLD/37	-14,38		SLD/37	-6,94		SLD/37	-2,07		SLD/37	0,12
	SLD/38	-1,11		SLD/38	-5,53		SLD/38	-7,77		SLD/38	-10,04
	SLD/39	-14,33		SLD/39	-6,91		SLD/39	-2,04		SLD/39	0,15
	SLD/40	-1,07		SLD/40	-5,49		SLD/40	-7,74		SLD/40	-10,01
	SLD/41	-16,33		SLD/41	-8,54		SLD/41	-3,35		SLD/41	-1,16
	SLD/42	-3,06		SLD/42	-7,13		SLD/42	-9,05		SLD/42	-11,32
	SLD/43	-16,28		SLD/43	-8,51		SLD/43	-3,32		SLD/43	-1,13
	SLD/44	-3,01		SLD/44	-7,09		SLD/44	-9,02		SLD/44	-11,29
	SLD/45	-16,32		SLD/45	-8,54		SLD/45	-3,36		SLD/45	-1,17
	SLD/46	-3,05		SLD/46	-7,13		SLD/46	-9,05		SLD/46	-11,33
	SLD/47	-16,28		SLD/47	-8,51		SLD/47	-3,33		SLD/47	-1,14
	SLD/48	-3,01		SLD/48	-7,09		SLD/48	-9,02		SLD/48	-11,30
	SLD/49	-19,36		SLD/49	-10,97		SLD/49	-5,24		SLD/49	-3,05
	SLD/50	-6,09		SLD/50	-9,56		SLD/50	-10,94		SLD/50	-13,21
	SLD/51	-19,32		SLD/51	-10,93		SLD/51	-5,21		SLD/51	-3,02
	SLD/52	-6,05		SLD/52	-9,52		SLD/52	-10,91		SLD/52	-13,18
	SLD/53	-21,31		SLD/53	-12,57		SLD/53	-6,51		SLD/53	-4,32
	SLD/54	-8,04		SLD/54	-11,16		SLD/54	-12,21		SLD/54	-14,48
	SLD/55	-21,26		SLD/55	-12,54		SLD/55	-6,48		SLD/55	-4,29
	SLD/56	-8,00		SLD/56	-11,12		SLD/56	-12,18		SLD/56	-14,45
	SLD/57	-21,30		SLD/57	-12,57		SLD/57	-6,52		SLD/57	-4,34
	SLD/58	-8,04		SLD/58	-11,16		SLD/58	-12,22		SLD/58	-14,50
	SLD/59	-21,26		SLD/59	-12,53		SLD/59	-6,49		SLD/59	-4,31
	SLD/60	-7,99		SLD/60	-11,12		SLD/60	-12,19		SLD/60	-14,47
	SLD/61	-21,04		SLD/61	-12,35		SLD/61	-6,34		SLD/61	-4,15
	SLD/62	-7,77		SLD/62	-10,93		SLD/62	-12,04		SLD/62	-14,31
	SLD/63	-21,04		SLD/63	-12,35		SLD/63	-6,34		SLD/63	-4,15
	SLD/64	-7,77		SLD/64	-10,93		SLD/64	-12,04		SLD/64	-14,31
	SLD/65	-21,03		SLD/65	-12,35		SLD/65	-6,34		SLD/65	-4,16
	SLD/66	-7,77		SLD/66	-10,93		SLD/66	-12,04		SLD/66	-14,32
	SLD/67	-21,03		SLD/67	-12,35		SLD/67	-6,34		SLD/67	-4,16
	SLD/68	-7,77		SLD/68	-10,93		SLD/68	-12,04		SLD/68	-14,32
	SLD/77	-7,95		SLD/77	-4,86		SLD/77	-2,70		SLD/77	-1,98

RISULTANTI SOLLECITAZIONI NODI PLATEE - SLD

Nod3d N.ro	Combinazione N.ro	Fz (t)	Nod3d N.ro	Combinazione N.ro	Fz (t)	Nod3d N.ro	Combinazione N.ro	Fz (t)	Nod3d N.ro	Combinazione N.ro	Fz (t)
	SLD/78	-7,92		SLD/78	-4,83		SLD/78	-2,68		SLD/78	-1,96
	SLD/79	-3,53		SLD/79	-4,39		SLD/79	-4,60		SLD/79	-5,37
	SLD/80	-3,50		SLD/80	-4,36		SLD/80	-4,58		SLD/80	-5,35
	SLD/81	-7,95		SLD/81	-4,86		SLD/81	-2,70		SLD/81	-1,98
	SLD/82	-7,92		SLD/82	-4,83		SLD/82	-2,68		SLD/82	-1,96
	SLD/83	-3,53		SLD/83	-4,39		SLD/83	-4,60		SLD/83	-5,37
	SLD/84	-3,50		SLD/84	-4,36		SLD/84	-4,58		SLD/84	-5,35
Y+	SLD/85	-11,29	Y+	SLD/85	-7,55	Y+	SLD/91	-6,72	Y+	SLD/91	-7,49
	SLD/93	-8,95		SLD/93	-5,66		SLD/93	-3,33		SLD/93	-2,62
	SLD/94	-8,92		SLD/94	-5,64		SLD/94	-3,31		SLD/94	-2,59
	SLD/95	-4,53		SLD/95	-5,19		SLD/95	-5,23		SLD/95	-6,00
	SLD/96	-4,49		SLD/96	-5,16		SLD/96	-5,21		SLD/96	-5,98
	SLD/97	-8,95		SLD/97	-5,66		SLD/97	-3,33		SLD/97	-2,62
	SLD/98	-8,92		SLD/98	-5,64		SLD/98	-3,31		SLD/98	-2,59
	SLD/99	-4,53		SLD/99	-5,19		SLD/99	-5,23		SLD/99	-6,00
	SLD/100	-4,49		SLD/100	-5,16		SLD/100	-5,21		SLD/100	-5,98
403	SLD/1	-1,89	404	SLD/1	-3,20	405	SLD/1	-4,69	406	SLD/1	-10,50
	SLD/2	-7,96		SLD/2	-6,52		SLD/2	-4,66		SLD/2	-1,31
	SLD/3	-1,87		SLD/3	-3,17		SLD/3	-4,66		SLD/3	-10,47
	SLD/4	-7,93		SLD/4	-6,49		SLD/4	-4,63		SLD/4	-1,27
	SLD/5	-3,59		SLD/5	-4,89		SLD/5	-6,31		SLD/5	-12,47
	SLD/6	-9,66		SLD/6	-8,21		SLD/6	-6,27		SLD/6	-3,28
	SLD/7	-3,56		SLD/7	-4,86		SLD/7	-6,28		SLD/7	-12,44
	SLD/8	-9,63		SLD/8	-8,18		SLD/8	-6,25		SLD/8	-3,24
	SLD/9	-3,61		SLD/9	-4,90		SLD/9	-6,31		SLD/9	-12,47
	SLD/10	-9,68		SLD/10	-8,22		SLD/10	-6,27		SLD/10	-3,27
	SLD/11	-3,58		SLD/11	-4,87		SLD/11	-6,28		SLD/11	-12,43
	SLD/12	-9,65		SLD/12	-8,19		SLD/12	-6,25		SLD/12	-3,24
	SLD/13	-5,06		SLD/13	-6,37		SLD/13	-7,76		SLD/13	-14,35
	SLD/14	-11,13		SLD/14	-9,69		SLD/14	-7,72		SLD/14	-5,16
	SLD/15	-5,03		SLD/15	-6,34		SLD/15	-7,73		SLD/15	-14,32
	SLD/16	-11,10		SLD/16	-9,66		SLD/16	-7,69		SLD/16	-5,12
	SLD/17	-6,76		SLD/17	-8,05		SLD/17	-9,37		SLD/17	-16,33
	SLD/18	-12,82		SLD/18	-11,38		SLD/18	-9,34		SLD/18	-7,13
	SLD/19	-6,73		SLD/19	-8,02		SLD/19	-9,34		SLD/19	-16,29
	SLD/20	-12,80		SLD/20	-11,35		SLD/20	-9,31		SLD/20	-7,09
	SLD/21	-6,78		SLD/21	-8,07		SLD/21	-9,37		SLD/21	-16,32
	SLD/22	-12,84		SLD/22	-11,39		SLD/22	-9,34		SLD/22	-7,12
	SLD/23	-6,75		SLD/23	-8,04		SLD/23	-9,34		SLD/23	-16,28
	SLD/24	-12,82		SLD/24	-11,36		SLD/24	-9,31		SLD/24	-7,09
	SLD/25	-4,89		SLD/25	-6,19		SLD/25	-7,58		SLD/25	-14,14
	SLD/26	-10,95		SLD/26	-9,51		SLD/26	-7,55		SLD/26	-4,94
	SLD/27	-4,89		SLD/27	-6,19		SLD/27	-7,58		SLD/27	-14,14
	SLD/28	-10,95		SLD/28	-9,51		SLD/28	-7,55		SLD/28	-4,94
	SLD/29	-6,58		SLD/29	-7,88		SLD/29	-9,20		SLD/29	-16,11
	SLD/30	-12,65		SLD/30	-11,20		SLD/30	-9,17		SLD/30	-6,92
	SLD/31	-6,58		SLD/31	-7,88		SLD/31	-9,20		SLD/31	-16,11
	SLD/32	-12,65		SLD/32	-11,20		SLD/32	-9,17		SLD/32	-6,92
	SLD/33	-6,60		SLD/33	-7,89		SLD/33	-9,20		SLD/33	-16,11
	SLD/34	-12,67		SLD/34	-11,21		SLD/34	-9,17		SLD/34	-6,91
	SLD/35	-6,60		SLD/35	-7,89		SLD/35	-9,20		SLD/35	-16,11
	SLD/36	-12,67		SLD/36	-11,21		SLD/36	-9,17		SLD/36	-6,91
	SLD/37	0,13		SLD/37	-2,09		SLD/37	-4,70		SLD/37	-13,57
	SLD/38	-9,98		SLD/38	-7,63		SLD/38	-4,65		SLD/38	1,76
	SLD/39	0,16		SLD/39	-2,06		SLD/39	-4,68		SLD/39	-13,53
	SLD/40	-9,95		SLD/40	-7,60		SLD/40	-4,62		SLD/40	1,80
	SLD/41	-1,14		SLD/41	-3,36		SLD/41	-5,92		SLD/41	-15,05
	SLD/42	-11,26		SLD/42	-8,90		SLD/42	-5,86		SLD/42	0,28
	SLD/43	-1,11		SLD/43	-3,33		SLD/43	-5,89		SLD/43	-15,01
	SLD/44	-11,23		SLD/44	-8,87		SLD/44	-5,83		SLD/44	0,32
	SLD/45	-1,16		SLD/45	-3,36		SLD/45	-5,92		SLD/45	-15,04
	SLD/46	-11,27		SLD/46	-8,91		SLD/46	-5,86		SLD/46	0,29
	SLD/47	-1,13		SLD/47	-3,34		SLD/47	-5,89		SLD/47	-15,01
	SLD/48	-11,24		SLD/48	-8,88		SLD/48	-5,83		SLD/48	0,32
	SLD/49	-3,04		SLD/49	-5,26		SLD/49	-7,77		SLD/49	-17,42
	SLD/50	-13,15		SLD/50	-10,80		SLD/50	-7,71		SLD/50	-2,09
	SLD/51	-3,01		SLD/51	-5,23		SLD/51	-7,74		SLD/51	-17,38
	SLD/52	-13,12		SLD/52	-10,77		SLD/52	-7,68		SLD/52	-2,06
	SLD/53	-4,31		SLD/53	-6,52		SLD/53	-8,98		SLD/53	-18,90
	SLD/54	-14,42		SLD/54	-12,07		SLD/54	-8,92		SLD/54	-3,57
	SLD/55	-4,28		SLD/55	-6,49		SLD/55	-8,95		SLD/55	-18,86
	SLD/56	-14,39		SLD/56	-12,04		SLD/56	-8,89		SLD/56	-3,54
	SLD/57	-4,33		SLD/57	-6,53		SLD/57	-8,98		SLD/57	-18,89
	SLD/58	-14,44		SLD/58	-12,07		SLD/58	-8,92		SLD/58	-3,57
	SLD/59	-4,30		SLD/59	-6,50		SLD/59	-8,95		SLD/59	-18,86
	SLD/60	-14,41		SLD/60	-12,04		SLD/60	-8,89		SLD/60	-3,53
	SLD/61	-4,14		SLD/61	-6,35		SLD/61	-8,81		SLD/61	-18,68
	SLD/62	-14,25		SLD/62	-11,89		SLD/62	-8,75		SLD/62	-3,36
	SLD/63	-4,14		SLD/63	-6,35		SLD/63	-8,81		SLD/63	-18,68
	SLD/64	-14,25		SLD/64	-11,89		SLD/64	-8,75		SLD/64	-3,36
	SLD/65	-4,15		SLD/65	-6,36		SLD/65	-8,81		SLD/65	-18,68
	SLD/66	-14,26		SLD/66	-11,90		SLD/66	-8,75		SLD/66	-3,35
	SLD/67	-4,15		SLD/67	-6,36		SLD/67	-8,81		SLD/67	-18,68
	SLD/68	-14,26		SLD/68	-11,90		SLD/68	-8,75		SLD/68	-3,35

RISULTANTI SOLLECITAZIONI NODI PLATEE - SLD

Nod3d N.ro	Combinazione N.ro	Fz (t)	Nod3d N.ro	Combinazione N.ro	Fz (t)	Nod3d N.ro	Combinazione N.ro	Fz (t)	Nod3d N.ro	Combinazione N.ro	Fz (t)
	SLD/77	-1,97		SLD/77	-2,68		SLD/77	-3,48		SLD/77	-6,93
	SLD/78	-1,95		SLD/78	-2,66		SLD/78	-3,46		SLD/78	-6,91
	SLD/79	-5,34		SLD/79	-4,53		SLD/79	-3,46		SLD/79	-1,82
	SLD/80	-5,32		SLD/80	-4,51		SLD/80	-3,44		SLD/80	-1,80
	SLD/81	-1,97		SLD/81	-2,68		SLD/81	-3,48		SLD/81	-6,93
	SLD/82	-1,95		SLD/82	-2,66		SLD/82	-3,46		SLD/82	-6,91
	SLD/83	-5,34		SLD/83	-4,53		SLD/83	-3,46		SLD/83	-1,82
	SLD/84	-5,32		SLD/84	-4,51		SLD/84	-3,44		SLD/84	-1,80
Y+	SLD/89	-7,46	Y+	SLD/91	-6,65	Y+	SLD/85	-5,53	Y+	SLD/87	-9,51
	SLD/93	-2,60		SLD/93	-3,31		SLD/93	-4,09		SLD/93	-7,70
	SLD/94	-2,58		SLD/94	-3,29		SLD/94	-4,07		SLD/94	-7,68
	SLD/95	-5,97		SLD/95	-5,16		SLD/95	-4,07		SLD/95	-2,59
	SLD/96	-5,95		SLD/96	-5,14		SLD/96	-4,05		SLD/96	-2,57
	SLD/97	-2,60		SLD/97	-3,31		SLD/97	-4,09		SLD/97	-7,70
	SLD/98	-2,58		SLD/98	-3,29		SLD/98	-4,07		SLD/98	-7,68
	SLD/99	-5,97		SLD/99	-5,16		SLD/99	-4,07		SLD/99	-2,59
	SLD/100	-5,95		SLD/100	-5,14		SLD/100	-4,05		SLD/100	-2,57
407	SLD/1	-8,97	408	SLD/1	-7,71	409	SLD/1	-10,20	410	SLD/1	-11,04
	SLD/2	-2,81		SLD/2	-4,06		SLD/2	0,70		SLD/2	-3,16
	SLD/3	-8,94		SLD/3	-7,67		SLD/3	-10,55		SLD/3	-11,57
	SLD/4	-2,78		SLD/4	-4,02		SLD/4	0,35		SLD/4	-3,69
	SLD/5	-10,96		SLD/5	-9,71		SLD/5	-13,91		SLD/5	-16,62
	SLD/6	-4,80		SLD/6	-6,05		SLD/6	-3,01		SLD/6	-8,75
	SLD/7	-10,92		SLD/7	-9,67		SLD/7	-14,26		SLD/7	-17,15
	SLD/8	-4,76		SLD/8	-6,02		SLD/8	-3,36		SLD/8	-9,27
	SLD/9	-10,95		SLD/9	-9,70		SLD/9	-13,43		SLD/9	-15,91
	SLD/10	-4,79		SLD/10	-6,05		SLD/10	-2,54		SLD/10	-8,03
	SLD/11	-10,92		SLD/11	-9,67		SLD/11	-13,78		SLD/11	-16,43
	SLD/12	-4,76		SLD/12	-6,01		SLD/12	-2,89		SLD/12	-8,55
	SLD/13	-12,83		SLD/13	-11,56		SLD/13	-12,63		SLD/13	-14,68
	SLD/14	-6,66		SLD/14	-7,91		SLD/14	-1,74		SLD/14	-6,81
	SLD/15	-12,79		SLD/15	-11,52		SLD/15	-12,98		SLD/15	-15,21
	SLD/16	-6,63		SLD/16	-7,87		SLD/16	-2,09		SLD/16	-7,33
	SLD/17	-14,81		SLD/17	-13,56		SLD/17	-16,34		SLD/17	-20,27
	SLD/18	-8,65		SLD/18	-9,91		SLD/18	-5,45		SLD/18	-12,39
	SLD/19	-14,78		SLD/19	-13,52		SLD/19	-16,69		SLD/19	-20,79
	SLD/20	-8,61		SLD/20	-9,87		SLD/20	-5,80		SLD/20	-12,91
	SLD/21	-14,80		SLD/21	-13,55		SLD/21	-15,87		SLD/21	-19,55
	SLD/22	-8,64		SLD/22	-9,90		SLD/22	-4,97		SLD/22	-11,67
	SLD/23	-14,77		SLD/23	-13,52		SLD/23	-16,22		SLD/23	-20,07
	SLD/24	-8,61		SLD/24	-9,87		SLD/24	-5,32		SLD/24	-12,20
	SLD/25	-12,62		SLD/25	-11,35		SLD/25	-12,59		SLD/25	-14,64
	SLD/26	-6,45		SLD/26	-7,70		SLD/26	-1,70		SLD/26	-6,76
	SLD/27	-12,62		SLD/27	-11,35		SLD/27	-12,59		SLD/27	-14,64
	SLD/28	-6,45		SLD/28	-7,70		SLD/28	-1,70		SLD/28	-6,76
	SLD/29	-14,60		SLD/29	-13,35		SLD/29	-16,30		SLD/29	-20,22
	SLD/30	-8,44		SLD/30	-9,69		SLD/30	-5,41		SLD/30	-12,35
	SLD/31	-14,60		SLD/31	-13,35		SLD/31	-16,30		SLD/31	-20,22
	SLD/32	-8,44		SLD/32	-9,69		SLD/32	-5,41		SLD/32	-12,35
	SLD/33	-14,59		SLD/33	-13,34		SLD/33	-15,83		SLD/33	-19,51
	SLD/34	-8,43		SLD/34	-9,69		SLD/34	-4,93		SLD/34	-11,63
	SLD/35	-14,59		SLD/35	-13,34		SLD/35	-15,83		SLD/35	-19,51
	SLD/36	-8,43		SLD/36	-9,69		SLD/36	-4,93		SLD/36	-11,63
	SLD/37	-11,03		SLD/37	-8,92		SLD/37	-13,83		SLD/37	-13,67
	SLD/38	-0,76		SLD/38	-2,84		SLD/38	4,33		SLD/38	-0,54
	SLD/39	-10,99		SLD/39	-8,89		SLD/39	-14,18		SLD/39	-14,19
	SLD/40	-0,72		SLD/40	-2,80		SLD/40	3,98		SLD/40	-1,06
	SLD/41	-12,52		SLD/41	-10,42		SLD/41	-16,61		SLD/41	-17,85
	SLD/42	-2,25		SLD/42	-4,34		SLD/42	1,54		SLD/42	-4,73
	SLD/43	-12,48		SLD/43	-10,39		SLD/43	-16,96		SLD/43	-18,38
	SLD/44	-2,21		SLD/44	-4,30		SLD/44	1,20		SLD/44	-5,25
	SLD/45	-12,51		SLD/45	-10,42		SLD/45	-16,25		SLD/45	-17,32
	SLD/46	-2,24		SLD/46	-4,33		SLD/46	1,90		SLD/46	-4,19
	SLD/47	-12,48		SLD/47	-10,38		SLD/47	-16,60		SLD/47	-17,84
	SLD/48	-2,21		SLD/48	-4,30		SLD/48	1,55		SLD/48	-4,71
	SLD/49	-14,88		SLD/49	-12,78		SLD/49	-16,26		SLD/49	-17,31
	SLD/50	-4,61		SLD/50	-6,69		SLD/50	1,89		SLD/50	-4,18
	SLD/51	-14,84		SLD/51	-12,74		SLD/51	-16,61		SLD/51	-17,83
	SLD/52	-4,57		SLD/52	-6,66		SLD/52	1,54		SLD/52	-4,70
	SLD/53	-16,37		SLD/53	-14,27		SLD/53	-19,05		SLD/53	-21,50
	SLD/54	-6,10		SLD/54	-8,19		SLD/54	-0,89		SLD/54	-8,37
	SLD/55	-16,33		SLD/55	-14,24		SLD/55	-19,40		SLD/55	-22,02
	SLD/56	-6,06		SLD/56	-8,15		SLD/56	-1,24		SLD/56	-8,89
	SLD/57	-16,36		SLD/57	-14,27		SLD/57	-18,69		SLD/57	-20,96
	SLD/58	-6,09		SLD/58	-8,19		SLD/58	-0,53		SLD/58	-7,83
	SLD/59	-16,33		SLD/59	-14,24		SLD/59	-19,04		SLD/59	-21,48
	SLD/60	-6,06		SLD/60	-8,15		SLD/60	-0,88		SLD/60	-8,35
	SLD/61	-16,16		SLD/61	-14,06		SLD/61	-19,01		SLD/61	-21,45
	SLD/62	-5,89		SLD/62	-7,98		SLD/62	-0,85		SLD/62	-8,33
	SLD/63	-16,16		SLD/63	-14,06		SLD/63	-19,01		SLD/63	-21,45
	SLD/64	-5,89		SLD/64	-7,98		SLD/64	-0,85		SLD/64	-8,33
	SLD/65	-16,15		SLD/65	-14,06		SLD/65	-18,65		SLD/65	-20,92
	SLD/66	-5,88		SLD/66	-7,97		SLD/66	-0,49		SLD/66	-7,79
	SLD/67	-16,15		SLD/67	-14,06		SLD/67	-18,65		SLD/67	-20,92

RISULTANTI SOLLECITAZIONI NODI PLATEE - SLD

Nod3d N.ro	Combinazione N.ro	Fz (t)	Nod3d N.ro	Combinazione N.ro	Fz (t)	Nod3d N.ro	Combinazione N.ro	Fz (t)	Nod3d N.ro	Combinazione N.ro	Fz (t)
	SLD/68	-5,88		SLD/68	-7,97		SLD/68	-0,49		SLD/68	-7,79
	SLD/77	-6,08		SLD/77	-5,38		SLD/77	-6,60		SLD/77	-7,54
	SLD/78	-6,06		SLD/78	-5,35		SLD/78	-6,86		SLD/78	-7,93
	SLD/79	-2,66		SLD/79	-3,35		SLD/79	-0,55		SLD/79	-3,16
	SLD/80	-2,63		SLD/80	-3,32		SLD/80	-0,81		SLD/80	-3,55
	SLD/81	-6,08		SLD/81	-5,38		SLD/81	-6,60		SLD/81	-7,54
	SLD/82	-6,06		SLD/82	-5,35		SLD/82	-6,86		SLD/82	-7,93
	SLD/83	-2,66		SLD/83	-3,35		SLD/83	-0,55		SLD/83	-3,16
	SLD/84	-2,63		SLD/84	-3,32		SLD/84	-0,81		SLD/84	-3,55
Y+	SLD/87	-8,66	Y+	SLD/85	-7,95	Y+	SLD/86	-8,65	Y+	SLD/86	-10,60
	SLD/93	-6,85		SLD/93	-6,14		SLD/93	-7,10		SLD/93	-8,28
	SLD/94	-6,82		SLD/94	-6,12		SLD/94	-7,36		SLD/94	-8,67
	SLD/95	-3,43		SLD/95	-4,12		SLD/95	-1,05		SLD/95	-3,90
	SLD/96	-3,40		SLD/96	-4,09		SLD/96	-1,31		SLD/96	-4,29
	SLD/97	-6,85		SLD/97	-6,14		SLD/97	-7,10		SLD/97	-8,28
	SLD/98	-6,82		SLD/98	-6,12		SLD/98	-7,36		SLD/98	-8,67
	SLD/99	-3,43		SLD/99	-4,12		SLD/99	-1,05		SLD/99	-3,90
	SLD/100	-3,40		SLD/100	-4,09		SLD/100	-1,31		SLD/100	-4,29
411	SLD/1	-6,36	412	SLD/1	-3,12	413	SLD/1	-1,90	414	SLD/1	-1,87
	SLD/2	-5,15		SLD/2	-6,02		SLD/2	-7,35		SLD/2	-7,29
	SLD/3	-6,78		SLD/3	-3,45		SLD/3	-2,23		SLD/3	-2,20
	SLD/4	-5,58		SLD/4	-6,35		SLD/4	-7,68		SLD/4	-7,62
	SLD/5	-10,93		SLD/5	-6,76		SLD/5	-5,61		SLD/5	-5,57
	SLD/6	-9,72		SLD/6	-9,67		SLD/6	-11,06		SLD/6	-10,99
	SLD/7	-11,35		SLD/7	-7,09		SLD/7	-5,94		SLD/7	-5,90
	SLD/8	-10,14		SLD/8	-10,00		SLD/8	-11,39		SLD/8	-11,32
	SLD/9	-10,33		SLD/9	-6,28		SLD/9	-5,11		SLD/9	-5,07
	SLD/10	-9,13		SLD/10	-9,18		SLD/10	-10,56		SLD/10	-10,49
	SLD/11	-10,76		SLD/11	-6,61		SLD/11	-5,44		SLD/11	-5,40
	SLD/12	-9,55		SLD/12	-9,52		SLD/12	-10,89		SLD/12	-10,83
	SLD/13	-9,30		SLD/13	-5,43		SLD/13	-4,22		SLD/13	-4,18
	SLD/14	-8,10		SLD/14	-8,34		SLD/14	-9,66		SLD/14	-9,60
	SLD/15	-9,73		SLD/15	-5,76		SLD/15	-4,55		SLD/15	-4,51
	SLD/16	-8,52		SLD/16	-8,67		SLD/16	-10,00		SLD/16	-9,94
	SLD/17	-13,87		SLD/17	-9,07		SLD/17	-7,93		SLD/17	-7,89
	SLD/18	-12,66		SLD/18	-11,98		SLD/18	-13,37		SLD/18	-13,31
	SLD/19	-14,29		SLD/19	-9,41		SLD/19	-8,26		SLD/19	-8,22
	SLD/20	-13,09		SLD/20	-12,31		SLD/20	-13,71		SLD/20	-13,64
	SLD/21	-13,28		SLD/21	-8,59		SLD/21	-7,43		SLD/21	-7,39
	SLD/22	-12,07		SLD/22	-11,50		SLD/22	-12,87		SLD/22	-12,81
	SLD/23	-13,70		SLD/23	-8,93		SLD/23	-7,76		SLD/23	-7,72
	SLD/24	-12,49		SLD/24	-11,83		SLD/24	-13,21		SLD/24	-13,14
	SLD/25	-9,27		SLD/25	-5,40		SLD/25	-4,19		SLD/25	-4,15
	SLD/26	-8,06		SLD/26	-8,31		SLD/26	-9,64		SLD/26	-9,57
	SLD/27	-9,27		SLD/27	-5,40		SLD/27	-4,19		SLD/27	-4,15
	SLD/28	-8,06		SLD/28	-8,31		SLD/28	-9,64		SLD/28	-9,57
	SLD/29	-13,83		SLD/29	-9,04		SLD/29	-7,90		SLD/29	-7,86
	SLD/30	-12,63		SLD/30	-11,95		SLD/30	-13,34		SLD/30	-13,28
	SLD/31	-13,83		SLD/31	-9,04		SLD/31	-7,90		SLD/31	-7,86
	SLD/32	-12,63		SLD/32	-11,95		SLD/32	-13,34		SLD/32	-13,28
	SLD/33	-13,24		SLD/33	-8,56		SLD/33	-7,40		SLD/33	-7,36
	SLD/34	-12,03		SLD/34	-11,47		SLD/34	-12,84		SLD/34	-12,78
	SLD/35	-13,24		SLD/35	-8,56		SLD/35	-7,40		SLD/35	-7,36
	SLD/36	-12,03		SLD/36	-11,47		SLD/36	-12,84		SLD/36	-12,78
	SLD/37	-6,76		SLD/37	-2,15		SLD/37	-0,09		SLD/37	-0,06
	SLD/38	-4,75		SLD/38	-6,99		SLD/38	-9,16		SLD/38	-9,10
	SLD/39	-7,18		SLD/39	-2,48		SLD/39	-0,42		SLD/39	-0,39
	SLD/40	-5,17		SLD/40	-7,32		SLD/40	-9,50		SLD/40	-9,43
	SLD/41	-10,19		SLD/41	-4,88		SLD/41	-2,87		SLD/41	-2,84
	SLD/42	-8,18		SLD/42	-9,72		SLD/42	-11,95		SLD/42	-11,87
	SLD/43	-10,61		SLD/43	-5,21		SLD/43	-3,20		SLD/43	-3,17
	SLD/44	-8,60		SLD/44	-10,06		SLD/44	-12,28		SLD/44	-12,21
	SLD/45	-9,74		SLD/45	-4,52		SLD/45	-2,49		SLD/45	-2,46
	SLD/46	-7,73		SLD/46	-9,36		SLD/46	-11,57		SLD/46	-11,50
	SLD/47	-10,16		SLD/47	-4,85		SLD/47	-2,83		SLD/47	-2,80
	SLD/48	-8,15		SLD/48	-9,70		SLD/48	-11,90		SLD/48	-11,83
	SLD/49	-9,71		SLD/49	-4,46		SLD/49	-2,40		SLD/49	-2,38
	SLD/50	-7,70		SLD/50	-9,31		SLD/50	-11,48		SLD/50	-11,41
	SLD/51	-10,13		SLD/51	-4,79		SLD/51	-2,73		SLD/51	-2,71
	SLD/52	-8,12		SLD/52	-9,64		SLD/52	-11,81		SLD/52	-11,74
	SLD/53	-13,13		SLD/53	-7,19		SLD/53	-5,18		SLD/53	-5,15
	SLD/54	-11,12		SLD/54	-12,04		SLD/54	-14,26		SLD/54	-14,19
	SLD/55	-13,55		SLD/55	-7,53		SLD/55	-5,52		SLD/55	-5,49
	SLD/56	-11,54		SLD/56	-12,37		SLD/56	-14,59		SLD/56	-14,52
	SLD/57	-12,69		SLD/57	-6,83		SLD/57	-4,81		SLD/57	-4,78
	SLD/58	-10,68		SLD/58	-11,68		SLD/58	-13,89		SLD/58	-13,81
	SLD/59	-13,11		SLD/59	-7,17		SLD/59	-5,14		SLD/59	-5,11
	SLD/60	-11,10		SLD/60	-12,01		SLD/60	-14,22		SLD/60	-14,15
	SLD/61	-13,09		SLD/61	-7,16		SLD/61	-5,15		SLD/61	-5,12
	SLD/62	-11,08		SLD/62	-12,01		SLD/62	-14,23		SLD/62	-14,16
	SLD/63	-13,09		SLD/63	-7,16		SLD/63	-5,15		SLD/63	-5,12
	SLD/64	-11,08		SLD/64	-12,01		SLD/64	-14,23		SLD/64	-14,16
	SLD/65	-12,65		SLD/65	-6,80		SLD/65	-4,78		SLD/65	-4,75
	SLD/66	-10,64		SLD/66	-11,65		SLD/66	-13,86		SLD/66	-13,79

RISULTANTI SOLLECITAZIONI NODI PLATEE - SLD

Nod3d N.ro	Combinazione N.ro	Fz (t)	Nod3d N.ro	Combinazione N.ro	Fz (t)	Nod3d N.ro	Combinazione N.ro	Fz (t)	Nod3d N.ro	Combinazione N.ro	Fz (t)
	SLD/67	-12,65		SLD/67	-6,80		SLD/67	-4,78		SLD/67	-4,75
	SLD/68	-10,64		SLD/68	-11,65		SLD/68	-13,86		SLD/68	-13,79
	SLD/77	-4,67		SLD/77	-2,63		SLD/77	-1,97		SLD/77	-1,94
	SLD/78	-4,98		SLD/78	-2,88		SLD/78	-2,22		SLD/78	-2,19
	SLD/79	-4,00		SLD/79	-4,25		SLD/79	-5,00		SLD/79	-4,95
	SLD/80	-4,31		SLD/80	-4,49		SLD/80	-5,24		SLD/80	-5,20
	SLD/81	-4,67		SLD/81	-2,63		SLD/81	-1,97		SLD/81	-1,94
	SLD/82	-4,98		SLD/82	-2,88		SLD/82	-2,22		SLD/82	-2,19
	SLD/83	-4,00		SLD/83	-4,25		SLD/83	-5,00		SLD/83	-4,95
	SLD/84	-4,31		SLD/84	-4,49		SLD/84	-5,24		SLD/84	-5,20
Y+	SLD/86	-7,15	Y+	SLD/90	-6,20	Y+	SLD/90	-6,94	Y+	SLD/92	-6,90
	SLD/93	-5,27		SLD/93	-3,10		SLD/93	-2,44		SLD/93	-2,41
	SLD/94	-5,58		SLD/94	-3,35		SLD/94	-2,69		SLD/94	-2,66
	SLD/95	-4,60		SLD/95	-4,72		SLD/95	-5,47		SLD/95	-5,42
	SLD/96	-4,91		SLD/96	-4,97		SLD/96	-5,71		SLD/96	-5,67
	SLD/97	-5,27		SLD/97	-3,10		SLD/97	-2,44		SLD/97	-2,41
	SLD/98	-5,58		SLD/98	-3,35		SLD/98	-2,69		SLD/98	-2,66
	SLD/99	-4,60		SLD/99	-4,72		SLD/99	-5,47		SLD/99	-5,42
	SLD/100	-4,91		SLD/100	-4,97		SLD/100	-5,71		SLD/100	-5,67
415	SLD/1	-3,08	416	SLD/1	-4,46	417	SLD/1	-9,74	418	SLD/1	-8,41
	SLD/2	-5,90		SLD/2	-4,12		SLD/2	-0,99		SLD/2	-2,32
	SLD/3	-3,41		SLD/3	-4,79		SLD/3	-10,14		SLD/3	-8,82
	SLD/4	-6,23		SLD/4	-4,44		SLD/4	-1,39		SLD/4	-2,73
	SLD/5	-6,73		SLD/5	-7,94		SLD/5	-14,04		SLD/5	-12,73
	SLD/6	-9,54		SLD/6	-7,60		SLD/6	-5,30		SLD/6	-6,64
	SLD/7	-7,06		SLD/7	-8,26		SLD/7	-14,45		SLD/7	-13,14
	SLD/8	-9,87		SLD/8	-7,92		SLD/8	-5,70		SLD/8	-7,05
	SLD/9	-6,24		SLD/9	-7,49		SLD/9	-13,49		SLD/9	-12,18
	SLD/10	-9,06		SLD/10	-7,15		SLD/10	-4,74		SLD/10	-6,09
	SLD/11	-6,58		SLD/11	-7,81		SLD/11	-13,90		SLD/11	-12,58
	SLD/12	-9,39		SLD/12	-7,47		SLD/12	-5,15		SLD/12	-6,49
	SLD/13	-5,39		SLD/13	-6,70		SLD/13	-12,55		SLD/13	-11,23
	SLD/14	-8,21		SLD/14	-6,36		SLD/14	-3,80		SLD/14	-5,14
	SLD/15	-5,73		SLD/15	-7,02		SLD/15	-12,96		SLD/15	-11,63
	SLD/16	-8,54		SLD/16	-6,68		SLD/16	-4,21		SLD/16	-5,54
	SLD/17	-9,04		SLD/17	-10,18		SLD/17	-16,86		SLD/17	-15,55
	SLD/18	-11,86		SLD/18	-9,84		SLD/18	-8,11		SLD/18	-9,46
	SLD/19	-9,37		SLD/19	-10,50		SLD/19	-17,26		SLD/19	-15,95
	SLD/20	-12,19		SLD/20	-10,16		SLD/20	-8,52		SLD/20	-9,86
	SLD/21	-8,56		SLD/21	-9,73		SLD/21	-16,31		SLD/21	-14,99
	SLD/22	-11,38		SLD/22	-9,39		SLD/22	-7,56		SLD/22	-8,90
	SLD/23	-8,89		SLD/23	-10,05		SLD/23	-16,71		SLD/23	-15,40
	SLD/24	-11,71		SLD/24	-9,71		SLD/24	-7,97		SLD/24	-9,31
	SLD/25	-5,37		SLD/25	-6,67		SLD/25	-12,52		SLD/25	-11,19
	SLD/26	-8,18		SLD/26	-6,33		SLD/26	-3,77		SLD/26	-5,10
	SLD/27	-5,37		SLD/27	-6,67		SLD/27	-12,52		SLD/27	-11,19
	SLD/28	-8,18		SLD/28	-6,33		SLD/28	-3,77		SLD/28	-5,10
	SLD/29	-9,01		SLD/29	-10,15		SLD/29	-16,82		SLD/29	-15,51
	SLD/30	-11,83		SLD/30	-9,81		SLD/30	-8,08		SLD/30	-9,42
	SLD/31	-9,01		SLD/31	-10,15		SLD/31	-16,82		SLD/31	-15,51
	SLD/32	-11,83		SLD/32	-9,81		SLD/32	-8,08		SLD/32	-9,42
	SLD/33	-8,53		SLD/33	-9,70		SLD/33	-16,27		SLD/33	-14,96
	SLD/34	-11,35		SLD/34	-9,36		SLD/34	-7,53		SLD/34	-8,87
	SLD/35	-8,53		SLD/35	-9,70		SLD/35	-16,27		SLD/35	-14,96
	SLD/36	-11,35		SLD/36	-9,36		SLD/36	-7,53		SLD/36	-8,87
	SLD/37	-2,14		SLD/37	-4,58		SLD/37	-12,65		SLD/37	-10,44
	SLD/38	-6,84		SLD/38	-4,01		SLD/38	1,93		SLD/38	-0,29
	SLD/39	-2,47		SLD/39	-4,90		SLD/39	-13,06		SLD/39	-10,85
	SLD/40	-7,17		SLD/40	-4,33		SLD/40	1,52		SLD/40	-0,70
	SLD/41	-4,88		SLD/41	-7,19		SLD/41	-15,88		SLD/41	-13,68
	SLD/42	-9,57		SLD/42	-6,62		SLD/42	-1,30		SLD/42	-3,53
	SLD/43	-5,21		SLD/43	-7,51		SLD/43	-16,29		SLD/43	-14,09
	SLD/44	-9,90		SLD/44	-6,94		SLD/44	-1,71		SLD/44	-3,94
	SLD/45	-4,51		SLD/45	-6,85		SLD/45	-15,47		SLD/45	-13,27
	SLD/46	-9,21		SLD/46	-6,28		SLD/46	-0,89		SLD/46	-3,12
	SLD/47	-4,85		SLD/47	-7,17		SLD/47	-15,87		SLD/47	-13,67
	SLD/48	-9,54		SLD/48	-6,60		SLD/48	-1,30		SLD/48	-3,52
	SLD/49	-4,46		SLD/49	-6,82		SLD/49	-15,47		SLD/49	-13,26
	SLD/50	-9,15		SLD/50	-6,25		SLD/50	-0,89		SLD/50	-3,11
	SLD/51	-4,79		SLD/51	-7,14		SLD/51	-15,87		SLD/51	-13,66
	SLD/52	-9,48		SLD/52	-6,57		SLD/52	-1,29		SLD/52	-3,51
	SLD/53	-7,19		SLD/53	-9,43		SLD/53	-18,70		SLD/53	-16,50
	SLD/54	-11,88		SLD/54	-8,86		SLD/54	-4,12		SLD/54	-6,35
	SLD/55	-7,52		SLD/55	-9,75		SLD/55	-19,10		SLD/55	-16,90
	SLD/56	-12,22		SLD/56	-9,18		SLD/56	-4,52		SLD/56	-6,75
	SLD/57	-6,83		SLD/57	-9,09		SLD/57	-18,28		SLD/57	-16,08
	SLD/58	-11,52		SLD/58	-8,52		SLD/58	-3,71		SLD/58	-5,93
	SLD/59	-7,16		SLD/59	-9,41		SLD/59	-18,69		SLD/59	-16,49
	SLD/60	-11,86		SLD/60	-8,84		SLD/60	-4,11		SLD/60	-6,34
	SLD/61	-7,16		SLD/61	-9,40		SLD/61	-18,66		SLD/61	-16,46
	SLD/62	-11,86		SLD/62	-8,83		SLD/62	-4,08		SLD/62	-6,31
	SLD/63	-7,16		SLD/63	-9,40		SLD/63	-18,66		SLD/63	-16,46
	SLD/64	-11,86		SLD/64	-8,83		SLD/64	-4,08		SLD/64	-6,31
	SLD/65	-6,80		SLD/65	-9,06		SLD/65	-18,25		SLD/65	-16,05

RISULTANTI SOLLECITAZIONI NODI PLATEE - SLD

Nod3d N.ro	Combinazione N.ro	Fz (t)	Nod3d N.ro	Combinazione N.ro	Fz (t)	Nod3d N.ro	Combinazione N.ro	Fz (t)	Nod3d N.ro	Combinazione N.ro	Fz (t)
	SLD/66	-11,49		SLD/66	-8,49		SLD/66	-3,67		SLD/66	-5,90
	SLD/67	-6,80		SLD/67	-9,06		SLD/67	-18,25		SLD/67	-16,05
	SLD/68	-11,49		SLD/68	-8,49		SLD/68	-3,67		SLD/68	-5,90
	SLD/77	-2,60		SLD/77	-3,33		SLD/77	-6,47		SLD/77	-5,74
	SLD/78	-2,85		SLD/78	-3,57		SLD/78	-6,77		SLD/78	-6,04
	SLD/79	-4,16		SLD/79	-3,14		SLD/79	-1,61		SLD/79	-2,35
	SLD/80	-4,41		SLD/80	-3,38		SLD/80	-1,91		SLD/80	-2,65
	SLD/81	-2,60		SLD/81	-3,33		SLD/81	-6,47		SLD/81	-5,74
	SLD/82	-2,85		SLD/82	-3,57		SLD/82	-6,77		SLD/82	-6,04
	SLD/83	-4,16		SLD/83	-3,14		SLD/83	-1,61		SLD/83	-2,35
	SLD/84	-4,41		SLD/84	-3,38		SLD/84	-1,91		SLD/84	-2,65
Y+	SLD/92	-6,11	Y+	SLD/86	-5,21	Y+	SLD/86	-8,84	Y+	SLD/86	-8,10
	SLD/93	-3,07		SLD/93	-3,79		SLD/93	-7,04		SLD/93	-6,31
	SLD/94	-3,32		SLD/94	-4,02		SLD/94	-7,34		SLD/94	-6,61
	SLD/95	-4,63		SLD/95	-3,60		SLD/95	-2,18		SLD/95	-2,93
	SLD/96	-4,88		SLD/96	-3,83		SLD/96	-2,48		SLD/96	-3,23
	SLD/97	-3,07		SLD/97	-3,79		SLD/97	-7,04		SLD/97	-6,31
	SLD/98	-3,32		SLD/98	-4,02		SLD/98	-7,34		SLD/98	-6,61
	SLD/99	-4,63		SLD/99	-3,60		SLD/99	-2,18		SLD/99	-2,93
	SLD/100	-4,88		SLD/100	-3,83		SLD/100	-2,48		SLD/100	-3,23
419	SLD/1	-7,28	420	SLD/1	-7,25	421	SLD/1	-7,96	422	SLD/1	-4,61
	SLD/2	-3,47		SLD/2	0,56		SLD/2	-2,06		SLD/2	-3,54
	SLD/3	-7,68		SLD/3	-7,62		SLD/3	-8,51		SLD/3	-5,06
	SLD/4	-3,88		SLD/4	0,18		SLD/4	-2,61		SLD/4	-3,99
	SLD/5	-11,61		SLD/5	-10,52		SLD/5	-12,87		SLD/5	-8,64
	SLD/6	-7,81		SLD/6	-2,72		SLD/6	-6,98		SLD/6	-7,57
	SLD/7	-12,02		SLD/7	-10,89		SLD/7	-13,43		SLD/7	-9,08
	SLD/8	-8,21		SLD/8	-3,09		SLD/8	-7,53		SLD/8	-8,02
	SLD/9	-11,06		SLD/9	-10,09		SLD/9	-12,22		SLD/9	-8,10
	SLD/10	-7,25		SLD/10	-2,28		SLD/10	-6,33		SLD/10	-7,03
	SLD/11	-11,46		SLD/11	-10,46		SLD/11	-12,78		SLD/11	-8,55
	SLD/12	-7,65		SLD/12	-2,66		SLD/12	-6,88		SLD/12	-7,48
	SLD/13	-10,09		SLD/13	-8,75		SLD/13	-10,20		SLD/13	-6,43
	SLD/14	-6,29		SLD/14	-0,95		SLD/14	-4,31		SLD/14	-5,36
	SLD/15	-10,50		SLD/15	-9,12		SLD/15	-10,76		SLD/15	-6,88
	SLD/16	-6,69		SLD/16	-1,32		SLD/16	-4,86		SLD/16	-5,81
	SLD/17	-14,43		SLD/17	-12,03		SLD/17	-15,12		SLD/17	-10,45
	SLD/18	-10,62		SLD/18	-4,22		SLD/18	-9,22		SLD/18	-9,39
	SLD/19	-14,83		SLD/19	-12,40		SLD/19	-15,68		SLD/19	-10,90
	SLD/20	-11,03		SLD/20	-4,59		SLD/20	-9,78		SLD/20	-9,83
	SLD/21	-13,87		SLD/21	-11,59		SLD/21	-14,47		SLD/21	-9,92
	SLD/22	-10,06		SLD/22	-3,79		SLD/22	-8,57		SLD/22	-8,85
	SLD/23	-14,28		SLD/23	-11,97		SLD/23	-15,02		SLD/23	-10,37
	SLD/24	-10,47		SLD/24	-4,16		SLD/24	-9,13		SLD/24	-9,30
	SLD/25	-10,06		SLD/25	-8,80		SLD/25	-10,28		SLD/25	-6,49
	SLD/26	-6,25		SLD/26	-1,00		SLD/26	-4,39		SLD/26	-5,42
	SLD/27	-10,06		SLD/27	-8,80		SLD/27	-10,28		SLD/27	-6,49
	SLD/28	-6,25		SLD/28	-1,00		SLD/28	-4,39		SLD/28	-5,42
	SLD/29	-14,39		SLD/29	-12,07		SLD/29	-15,20		SLD/29	-10,52
	SLD/30	-10,59		SLD/30	-4,27		SLD/30	-9,30		SLD/30	-9,45
	SLD/31	-14,39		SLD/31	-12,07		SLD/31	-15,20		SLD/31	-10,52
	SLD/32	-10,59		SLD/32	-4,27		SLD/32	-9,30		SLD/32	-9,45
	SLD/33	-13,84		SLD/33	-11,64		SLD/33	-14,55		SLD/33	-9,98
	SLD/34	-10,03		SLD/34	-3,84		SLD/34	-8,65		SLD/34	-8,91
	SLD/35	-13,84		SLD/35	-11,64		SLD/35	-14,55		SLD/35	-9,98
	SLD/36	-10,03		SLD/36	-3,84		SLD/36	-8,65		SLD/36	-8,91
	SLD/37	-8,55		SLD/37	-9,85		SLD/37	-9,92		SLD/37	-4,97
	SLD/38	-2,20		SLD/38	3,16		SLD/38	-0,09		SLD/38	-3,19
	SLD/39	-8,95		SLD/39	-10,22		SLD/39	-10,48		SLD/39	-5,41
	SLD/40	-2,61		SLD/40	2,79		SLD/40	-0,65		SLD/40	-3,63
	SLD/41	-11,80		SLD/41	-12,31		SLD/41	-13,61		SLD/41	-7,99
	SLD/42	-5,45		SLD/42	0,70		SLD/42	-3,78		SLD/42	-6,21
	SLD/43	-12,20		SLD/43	-12,68		SLD/43	-14,16		SLD/43	-8,43
	SLD/44	-5,86		SLD/44	0,33		SLD/44	-4,34		SLD/44	-6,65
	SLD/45	-11,38		SLD/45	-11,98		SLD/45	-13,12		SLD/45	-7,58
	SLD/46	-5,04		SLD/46	1,03		SLD/46	-3,29		SLD/46	-5,80
	SLD/47	-11,78		SLD/47	-12,35		SLD/47	-13,68		SLD/47	-8,03
	SLD/48	-5,44		SLD/48	0,66		SLD/48	-3,85		SLD/48	-6,25
	SLD/49	-11,36		SLD/49	-11,36		SLD/49	-12,17		SLD/49	-6,78
	SLD/50	-5,02		SLD/50	1,65		SLD/50	-2,34		SLD/50	-5,00
	SLD/51	-11,77		SLD/51	-11,73		SLD/51	-12,72		SLD/51	-7,23
	SLD/52	-5,42		SLD/52	1,28		SLD/52	-2,90		SLD/52	-5,45
	SLD/53	-14,61		SLD/53	-13,81		SLD/53	-15,86		SLD/53	-9,80
	SLD/54	-8,27		SLD/54	-0,80		SLD/54	-6,03		SLD/54	-8,02
	SLD/55	-15,02		SLD/55	-14,18		SLD/55	-16,41		SLD/55	-10,25
	SLD/56	-8,67		SLD/56	-1,17		SLD/56	-6,58		SLD/56	-8,47
	SLD/57	-14,19		SLD/57	-13,49		SLD/57	-15,37		SLD/57	-9,40
	SLD/58	-7,85		SLD/58	-0,48		SLD/58	-5,54		SLD/58	-7,62
	SLD/59	-14,60		SLD/59	-13,86		SLD/59	-15,92		SLD/59	-9,85
	SLD/60	-8,26		SLD/60	-0,85		SLD/60	-6,10		SLD/60	-8,07
	SLD/61	-14,58		SLD/61	-13,86		SLD/61	-15,94		SLD/61	-9,87
	SLD/62	-8,24		SLD/62	-0,85		SLD/62	-6,11		SLD/62	-8,09
	SLD/63	-14,58		SLD/63	-13,86		SLD/63	-15,94		SLD/63	-9,87
	SLD/64	-8,24		SLD/64	-0,85		SLD/64	-6,11		SLD/64	-8,09

RISULTANTI SOLLECITAZIONI NODI PLATEE - SLD

Nod3d N.ro	Combinazione N.ro	Fz (t)	Nod3d N.ro	Combinazione N.ro	Fz (t)	Nod3d N.ro	Combinazione N.ro	Fz (t)	Nod3d N.ro	Combinazione N.ro	Fz (t)
	SLD/65	-14,16		SLD/65	-13,53		SLD/65	-15,45		SLD/65	-9,46
	SLD/66	-7,82		SLD/66	-0,53		SLD/66	-5,62		SLD/66	-7,68
	SLD/67	-14,16		SLD/67	-13,53		SLD/67	-15,45		SLD/67	-9,46
	SLD/68	-7,82		SLD/68	-0,53		SLD/68	-5,62		SLD/68	-7,68
	SLD/77	-5,11		SLD/77	-4,71		SLD/77	-5,44		SLD/77	-3,39
	SLD/78	-5,41		SLD/78	-4,98		SLD/78	-5,85		SLD/78	-3,72
	SLD/79	-2,99		SLD/79	-0,37		SLD/79	-2,16		SLD/79	-2,79
	SLD/80	-3,29		SLD/80	-0,64		SLD/80	-2,57		SLD/80	-3,13
	SLD/81	-5,11		SLD/81	-4,71		SLD/81	-5,44		SLD/81	-3,39
	SLD/82	-5,41		SLD/82	-4,98		SLD/82	-5,85		SLD/82	-3,72
	SLD/83	-2,99		SLD/83	-0,37		SLD/83	-2,16		SLD/83	-2,79
	SLD/84	-3,29		SLD/84	-0,64		SLD/84	-2,57		SLD/84	-3,13
Y+	SLD/86	-7,48	Y+	SLD/88	-6,15	Y+	SLD/88	-7,59	Y+	SLD/86	-5,13
	SLD/93	-5,68		SLD/93	-5,02		SLD/93	-5,90		SLD/93	-3,76
	SLD/94	-5,98		SLD/94	-5,29		SLD/94	-6,31		SLD/94	-4,09
	SLD/95	-3,56		SLD/95	-0,68		SLD/95	-2,62		SLD/95	-3,17
	SLD/96	-3,86		SLD/96	-0,95		SLD/96	-3,03		SLD/96	-3,50
	SLD/97	-5,68		SLD/97	-5,02		SLD/97	-5,90		SLD/97	-3,76
	SLD/98	-5,98		SLD/98	-5,29		SLD/98	-6,31		SLD/98	-4,09
	SLD/99	-3,56		SLD/99	-0,68		SLD/99	-2,62		SLD/99	-3,17
	SLD/100	-3,86		SLD/100	-0,95		SLD/100	-3,03		SLD/100	-3,50
423	SLD/1	-2,27	424	SLD/1	-1,39	425	SLD/1	-1,36	426	SLD/1	-2,24
	SLD/2	-4,23		SLD/2	-5,20		SLD/2	-5,15		SLD/2	-4,13
	SLD/3	-2,62		SLD/3	-1,74		SLD/3	-1,71		SLD/3	-2,59
	SLD/4	-4,58		SLD/4	-5,55		SLD/4	-5,50		SLD/4	-4,49
	SLD/5	-5,50		SLD/5	-4,70		SLD/5	-4,67		SLD/5	-5,47
	SLD/6	-7,46		SLD/6	-8,51		SLD/6	-8,46		SLD/6	-7,37
	SLD/7	-5,85		SLD/7	-5,05		SLD/7	-5,02		SLD/7	-5,83
	SLD/8	-7,81		SLD/8	-8,86		SLD/8	-8,81		SLD/8	-7,72
	SLD/9	-5,06		SLD/9	-4,24		SLD/9	-4,21		SLD/9	-5,03
	SLD/10	-7,02		SLD/10	-8,05		SLD/10	-8,00		SLD/10	-6,93
	SLD/11	-5,41		SLD/11	-4,59		SLD/11	-4,56		SLD/11	-5,39
	SLD/12	-7,37		SLD/12	-8,40		SLD/12	-8,35		SLD/12	-7,28
	SLD/13	-3,70		SLD/13	-2,82		SLD/13	-2,79		SLD/13	-3,67
	SLD/14	-5,66		SLD/14	-6,62		SLD/14	-6,58		SLD/14	-5,56
	SLD/15	-4,05		SLD/15	-3,17		SLD/15	-3,14		SLD/15	-4,02
	SLD/16	-6,01		SLD/16	-6,98		SLD/16	-6,93		SLD/16	-5,91
	SLD/17	-6,93		SLD/17	-6,13		SLD/17	-6,10		SLD/17	-6,90
	SLD/18	-8,89		SLD/18	-9,93		SLD/18	-9,89		SLD/18	-8,80
	SLD/19	-7,28		SLD/19	-6,48		SLD/19	-6,45		SLD/19	-7,25
	SLD/20	-9,24		SLD/20	-10,29		SLD/20	-10,24		SLD/20	-9,15
	SLD/21	-6,49		SLD/21	-5,67		SLD/21	-5,64		SLD/21	-6,46
	SLD/22	-8,45		SLD/22	-9,48		SLD/22	-9,43		SLD/22	-8,36
	SLD/23	-6,84		SLD/23	-6,02		SLD/23	-5,99		SLD/23	-6,82
	SLD/24	-8,80		SLD/24	-9,83		SLD/24	-9,78		SLD/24	-8,71
	SLD/25	-3,74		SLD/25	-2,87		SLD/25	-2,84		SLD/25	-3,72
	SLD/26	-5,70		SLD/26	-6,67		SLD/26	-6,63		SLD/26	-5,61
	SLD/27	-3,74		SLD/27	-2,87		SLD/27	-2,84		SLD/27	-3,72
	SLD/28	-5,70		SLD/28	-6,67		SLD/28	-6,63		SLD/28	-5,61
	SLD/29	-6,98		SLD/29	-6,18		SLD/29	-6,15		SLD/29	-6,95
	SLD/30	-8,94		SLD/30	-9,98		SLD/30	-9,94		SLD/30	-8,85
	SLD/31	-6,98		SLD/31	-6,18		SLD/31	-6,15		SLD/31	-6,95
	SLD/32	-8,94		SLD/32	-9,98		SLD/32	-9,94		SLD/32	-8,85
	SLD/33	-6,54		SLD/33	-5,72		SLD/33	-5,69		SLD/33	-6,51
	SLD/34	-8,50		SLD/34	-9,53		SLD/34	-9,48		SLD/34	-8,41
	SLD/35	-6,54		SLD/35	-5,72		SLD/35	-5,69		SLD/35	-6,51
	SLD/36	-8,50		SLD/36	-9,53		SLD/36	-9,48		SLD/36	-8,41
	SLD/37	-1,61		SLD/37	-0,12		SLD/37	-0,10		SLD/37	-1,61
	SLD/38	-4,88		SLD/38	-6,46		SLD/38	-6,41		SLD/38	-4,76
	SLD/39	-1,97		SLD/39	-0,47		SLD/39	-0,45		SLD/39	-1,96
	SLD/40	-5,23		SLD/40	-6,82		SLD/40	-6,77		SLD/40	-5,12
	SLD/41	-4,04		SLD/41	-2,60		SLD/41	-2,58		SLD/41	-4,03
	SLD/42	-7,30		SLD/42	-8,95		SLD/42	-8,89		SLD/42	-7,19
	SLD/43	-4,39		SLD/43	-2,95		SLD/43	-2,93		SLD/43	-4,39
	SLD/44	-7,66		SLD/44	-9,30		SLD/44	-9,25		SLD/44	-7,54
	SLD/45	-3,71		SLD/45	-2,26		SLD/45	-2,24		SLD/45	-3,70
	SLD/46	-6,97		SLD/46	-8,60		SLD/46	-8,55		SLD/46	-6,86
	SLD/47	-4,06		SLD/47	-2,61		SLD/47	-2,59		SLD/47	-4,06
	SLD/48	-7,33		SLD/48	-8,96		SLD/48	-8,90		SLD/48	-7,21
	SLD/49	-3,04		SLD/49	-1,55		SLD/49	-1,53		SLD/49	-3,04
	SLD/50	-6,31		SLD/50	-7,89		SLD/50	-7,84		SLD/50	-6,19
	SLD/51	-3,39		SLD/51	-1,90		SLD/51	-1,88		SLD/51	-3,39
	SLD/52	-6,66		SLD/52	-8,25		SLD/52	-8,19		SLD/52	-6,55
	SLD/53	-5,47		SLD/53	-4,03		SLD/53	-4,01		SLD/53	-5,46
	SLD/54	-8,73		SLD/54	-10,38		SLD/54	-10,32		SLD/54	-8,62
	SLD/55	-5,82		SLD/55	-4,38		SLD/55	-4,36		SLD/55	-5,81
	SLD/56	-9,09		SLD/56	-10,73		SLD/56	-10,68		SLD/56	-8,97
	SLD/57	-5,14		SLD/57	-3,69		SLD/57	-3,67		SLD/57	-5,13
	SLD/58	-8,40		SLD/58	-10,03		SLD/58	-9,98		SLD/58	-8,29
	SLD/59	-5,49		SLD/59	-4,04		SLD/59	-4,02		SLD/59	-5,48
	SLD/60	-8,76		SLD/60	-10,38		SLD/60	-10,33		SLD/60	-8,64
	SLD/61	-5,52		SLD/61	-4,08		SLD/61	-4,06		SLD/61	-5,51
	SLD/62	-8,78		SLD/62	-10,42		SLD/62	-10,37		SLD/62	-8,67
	SLD/63	-5,52		SLD/63	-4,08		SLD/63	-4,06		SLD/63	-5,51

RISULTANTI SOLLECITAZIONI NODI PLATEE - SLD

Nod3d N.ro	Combinazione N.ro	Fz (t)	Nod3d N.ro	Combinazione N.ro	Fz (t)	Nod3d N.ro	Combinazione N.ro	Fz (t)	Nod3d N.ro	Combinazione N.ro	Fz (t)
	SLD/64	-8,78		SLD/64	-10,42		SLD/64	-10,37		SLD/64	-8,67
	SLD/65	-5,19		SLD/65	-3,74		SLD/65	-3,71		SLD/65	-5,18
	SLD/66	-8,45		SLD/66	-10,08		SLD/66	-10,03		SLD/66	-8,34
	SLD/67	-5,19		SLD/67	-3,74		SLD/67	-3,71		SLD/67	-5,18
	SLD/68	-8,45		SLD/68	-10,08		SLD/68	-10,03		SLD/68	-8,34
	SLD/77	-1,92		SLD/77	-1,44		SLD/77	-1,41		SLD/77	-1,89
	SLD/78	-2,18		SLD/78	-1,70		SLD/78	-1,68		SLD/78	-2,15
	SLD/79	-3,00		SLD/79	-3,55		SLD/79	-3,52		SLD/79	-2,94
	SLD/80	-3,27		SLD/80	-3,81		SLD/80	-3,78		SLD/80	-3,20
	SLD/81	-1,92		SLD/81	-1,44		SLD/81	-1,41		SLD/81	-1,89
	SLD/82	-2,18		SLD/82	-1,70		SLD/82	-1,68		SLD/82	-2,15
	SLD/83	-3,00		SLD/83	-3,55		SLD/83	-3,52		SLD/83	-2,94
	SLD/84	-3,27		SLD/84	-3,81		SLD/84	-3,78		SLD/84	-3,20
Y+	SLD/90	-4,38	Y+	SLD/90	-4,92	Y+	SLD/92	-4,89	Y+	SLD/92	-4,31
	SLD/93	-2,21		SLD/93	-1,73		SLD/93	-1,71		SLD/93	-2,18
	SLD/94	-2,47		SLD/94	-1,99		SLD/94	-1,97		SLD/94	-2,44
	SLD/95	-3,30		SLD/95	-3,85		SLD/95	-3,81		SLD/95	-3,24
	SLD/96	-3,56		SLD/96	-4,11		SLD/96	-4,07		SLD/96	-3,50
	SLD/97	-2,21		SLD/97	-1,73		SLD/97	-1,71		SLD/97	-2,18
	SLD/98	-2,47		SLD/98	-1,99		SLD/98	-1,97		SLD/98	-2,44
	SLD/99	-3,30		SLD/99	-3,85		SLD/99	-3,81		SLD/99	-3,24
	SLD/100	-3,56		SLD/100	-4,11		SLD/100	-4,07		SLD/100	-3,50
427	SLD/1	-3,24	428	SLD/1	-6,97	429	SLD/1	-6,06	430	SLD/1	-5,26
	SLD/2	-2,84		SLD/2	-0,57		SLD/2	-1,50		SLD/2	-2,33
	SLD/3	-3,58		SLD/3	-7,40		SLD/3	-6,49		SLD/3	-5,69
	SLD/4	-3,18		SLD/4	-0,99		SLD/4	-1,93		SLD/4	-2,75
	SLD/5	-6,30		SLD/5	-10,76		SLD/5	-9,86		SLD/5	-9,08
	SLD/6	-5,91		SLD/6	-4,35		SLD/6	-5,30		SLD/6	-6,14
	SLD/7	-6,65		SLD/7	-11,19		SLD/7	-10,29		SLD/7	-9,51
	SLD/8	-6,25		SLD/8	-4,78		SLD/8	-5,73		SLD/8	-6,57
	SLD/9	-5,89		SLD/9	-10,26		SLD/9	-9,36		SLD/9	-8,57
	SLD/10	-5,50		SLD/10	-3,86		SLD/10	-4,80		SLD/10	-5,64
	SLD/11	-6,23		SLD/11	-10,69		SLD/11	-9,79		SLD/11	-9,00
	SLD/12	-5,84		SLD/12	-4,28		SLD/12	-5,23		SLD/12	-6,07
	SLD/13	-4,62		SLD/13	-8,71		SLD/13	-7,80		SLD/13	-7,00
	SLD/14	-4,22		SLD/14	-2,30		SLD/14	-3,24		SLD/14	-4,06
	SLD/15	-4,96		SLD/15	-9,14		SLD/15	-8,23		SLD/15	-7,43
	SLD/16	-4,56		SLD/16	-2,73		SLD/16	-3,67		SLD/16	-4,49
	SLD/17	-7,69		SLD/17	-12,50		SLD/17	-11,60		SLD/17	-10,82
	SLD/18	-7,29		SLD/18	-6,09		SLD/18	-7,04		SLD/18	-7,88
	SLD/19	-8,03		SLD/19	-12,93		SLD/19	-12,03		SLD/19	-11,24
	SLD/20	-7,63		SLD/20	-6,52		SLD/20	-7,47		SLD/20	-8,31
	SLD/21	-7,28		SLD/21	-12,00		SLD/21	-11,10		SLD/21	-10,31
	SLD/22	-6,88		SLD/22	-5,59		SLD/22	-6,54		SLD/22	-7,38
	SLD/23	-7,62		SLD/23	-12,43		SLD/23	-11,52		SLD/23	-10,74
	SLD/24	-7,22		SLD/24	-6,02		SLD/24	-6,97		SLD/24	-7,80
	SLD/25	-4,67		SLD/25	-8,77		SLD/25	-7,86		SLD/25	-7,06
	SLD/26	-4,27		SLD/26	-2,36		SLD/26	-3,30		SLD/26	-4,12
	SLD/27	-4,67		SLD/27	-8,77		SLD/27	-7,86		SLD/27	-7,06
	SLD/28	-4,27		SLD/28	-2,36		SLD/28	-3,30		SLD/28	-4,12
	SLD/29	-7,73		SLD/29	-12,56		SLD/29	-11,66		SLD/29	-10,88
	SLD/30	-7,34		SLD/30	-6,15		SLD/30	-7,10		SLD/30	-7,94
	SLD/31	-7,73		SLD/31	-12,56		SLD/31	-11,66		SLD/31	-10,88
	SLD/32	-7,34		SLD/32	-6,15		SLD/32	-7,10		SLD/32	-7,94
	SLD/33	-7,32		SLD/33	-12,06		SLD/33	-11,16		SLD/33	-10,37
	SLD/34	-6,93		SLD/34	-5,65		SLD/34	-6,60		SLD/34	-7,44
	SLD/35	-7,32		SLD/35	-12,06		SLD/35	-11,16		SLD/35	-10,37
	SLD/36	-6,93		SLD/36	-5,65		SLD/36	-6,60		SLD/36	-7,44
	SLD/37	-3,37		SLD/37	-9,11		SLD/37	-7,58		SLD/37	-6,24
	SLD/38	-2,71		SLD/38	1,57		SLD/38	0,02		SLD/38	-1,35
	SLD/39	-3,71		SLD/39	-9,54		SLD/39	-8,01		SLD/39	-6,67
	SLD/40	-3,05		SLD/40	1,14		SLD/40	-0,41		SLD/40	-1,78
	SLD/41	-5,67		SLD/41	-11,95		SLD/41	-10,43		SLD/41	-9,10
	SLD/42	-5,01		SLD/42	-1,27		SLD/42	-2,83		SLD/42	-4,21
	SLD/43	-6,01		SLD/43	-12,38		SLD/43	-10,86		SLD/43	-9,53
	SLD/44	-5,35		SLD/44	-1,70		SLD/44	-3,26		SLD/44	-4,64
	SLD/45	-5,36		SLD/45	-11,58		SLD/45	-10,05		SLD/45	-8,72
	SLD/46	-4,70		SLD/46	-0,90		SLD/46	-2,46		SLD/46	-3,83
	SLD/47	-5,70		SLD/47	-12,00		SLD/47	-10,48		SLD/47	-9,15
	SLD/48	-5,04		SLD/48	-1,33		SLD/48	-2,88		SLD/48	-4,26
	SLD/49	-4,75		SLD/49	-10,85		SLD/49	-9,32		SLD/49	-7,98
	SLD/50	-4,09		SLD/50	-0,17		SLD/50	-1,72		SLD/50	-3,09
	SLD/51	-5,09		SLD/51	-11,27		SLD/51	-9,74		SLD/51	-8,40
	SLD/52	-4,43		SLD/52	-0,60		SLD/52	-2,15		SLD/52	-3,51
	SLD/53	-7,05		SLD/53	-13,69		SLD/53	-12,17		SLD/53	-10,84
	SLD/54	-6,39		SLD/54	-3,01		SLD/54	-4,57		SLD/54	-5,95
	SLD/55	-7,39		SLD/55	-14,12		SLD/55	-12,60		SLD/55	-11,27
	SLD/56	-6,73		SLD/56	-3,44		SLD/56	-5,00		SLD/56	-6,38
	SLD/57	-6,74		SLD/57	-13,31		SLD/57	-11,79		SLD/57	-10,46
	SLD/58	-6,09		SLD/58	-2,64		SLD/58	-4,19		SLD/58	-5,57
	SLD/59	-7,08		SLD/59	-13,74		SLD/59	-12,22		SLD/59	-10,89
	SLD/60	-6,43		SLD/60	-3,06		SLD/60	-4,62		SLD/60	-6,00
	SLD/61	-7,10		SLD/61	-13,75		SLD/61	-12,23		SLD/61	-10,90
	SLD/62	-6,44		SLD/62	-3,07		SLD/62	-4,63		SLD/62	-6,01

RISULTANTI SOLLECITAZIONI NODI PLATEE - SLD

Nod3d N.ro	Combinazione N.ro	Fz (t)	Nod3d N.ro	Combinazione N.ro	Fz (t)	Nod3d N.ro	Combinazione N.ro	Fz (t)	Nod3d N.ro	Combinazione N.ro	Fz (t)
	SLD/63	-7,10		SLD/63	-13,75		SLD/63	-12,23		SLD/63	-10,90
	SLD/64	-6,44		SLD/64	-3,07		SLD/64	-4,63		SLD/64	-6,01
	SLD/65	-6,79		SLD/65	-13,37		SLD/65	-11,85		SLD/65	-10,52
	SLD/66	-6,13		SLD/66	-2,70		SLD/66	-4,25		SLD/66	-5,63
	SLD/67	-6,79		SLD/67	-13,37		SLD/67	-11,85		SLD/67	-10,52
	SLD/68	-6,13		SLD/68	-2,70		SLD/68	-4,25		SLD/68	-5,63
	SLD/77	-2,41		SLD/77	-4,64		SLD/77	-4,13		SLD/77	-3,69
	SLD/78	-2,67		SLD/78	-4,96		SLD/78	-4,45		SLD/78	-4,01
	SLD/79	-2,20		SLD/79	-1,08		SLD/79	-1,60		SLD/79	-2,06
	SLD/80	-2,45		SLD/80	-1,40		SLD/80	-1,92		SLD/80	-2,38
	SLD/81	-2,41		SLD/81	-4,64		SLD/81	-4,13		SLD/81	-3,69
	SLD/82	-2,67		SLD/82	-4,96		SLD/82	-4,45		SLD/82	-4,01
	SLD/83	-2,20		SLD/83	-1,08		SLD/83	-1,60		SLD/83	-2,06
	SLD/84	-2,45		SLD/84	-1,40		SLD/84	-1,92		SLD/84	-2,38
Y+	SLD/86	-3,74	Y+	SLD/86	-6,31	Y+	SLD/86	-5,80	Y+	SLD/86	-5,36
	SLD/93	-2,70		SLD/93	-5,00		SLD/93	-4,49		SLD/93	-4,05
	SLD/94	-2,95		SLD/94	-5,31		SLD/94	-4,81		SLD/94	-4,37
	SLD/95	-2,48		SLD/95	-1,44		SLD/95	-1,96		SLD/95	-2,42
	SLD/96	-2,73		SLD/96	-1,75		SLD/96	-2,28		SLD/96	-2,74
	SLD/97	-2,70		SLD/97	-5,00		SLD/97	-4,49		SLD/97	-4,05
	SLD/98	-2,95		SLD/98	-5,31		SLD/98	-4,81		SLD/98	-4,37
	SLD/99	-2,48		SLD/99	-1,44		SLD/99	-1,96		SLD/99	-2,42
	SLD/100	-2,73		SLD/100	-1,75		SLD/100	-2,28		SLD/100	-2,74
431	SLD/1	-4,11	432	SLD/1	-4,57	433	SLD/1	-2,67	434	SLD/1	-1,32
	SLD/2	0,35		SLD/2	-1,07		SLD/2	-1,95		SLD/2	-2,37
	SLD/3	-4,41		SLD/3	-5,01		SLD/3	-3,02		SLD/3	-1,60
	SLD/4	0,06		SLD/4	-1,51		SLD/4	-2,30		SLD/4	-2,64
	SLD/5	-6,38		SLD/5	-7,97		SLD/5	-5,46		SLD/5	-3,58
	SLD/6	-1,91		SLD/6	-4,47		SLD/6	-4,73		SLD/6	-4,62
	SLD/7	-6,67		SLD/7	-8,41		SLD/7	-5,81		SLD/7	-3,85
	SLD/8	-2,21		SLD/8	-4,91		SLD/8	-5,09		SLD/8	-4,89
	SLD/9	-6,09		SLD/9	-7,53		SLD/9	-5,09		SLD/9	-3,28
	SLD/10	-1,62		SLD/10	-4,03		SLD/10	-4,37		SLD/10	-4,32
	SLD/11	-6,38		SLD/11	-7,97		SLD/11	-5,45		SLD/11	-3,55
	SLD/12	-1,91		SLD/12	-4,47		SLD/12	-4,72		SLD/12	-4,60
	SLD/13	-4,89		SLD/13	-5,73		SLD/13	-3,61		SLD/13	-2,06
	SLD/14	-0,43		SLD/14	-2,23		SLD/14	-2,89		SLD/14	-3,10
	SLD/15	-5,18		SLD/15	-6,17		SLD/15	-3,96		SLD/15	-2,34
	SLD/16	-0,72		SLD/16	-2,67		SLD/16	-3,24		SLD/16	-3,38
	SLD/17	-7,16		SLD/17	-9,13		SLD/17	-6,40		SLD/17	-4,31
	SLD/18	-2,69		SLD/18	-5,63		SLD/18	-5,67		SLD/18	-5,35
	SLD/19	-7,45		SLD/19	-9,57		SLD/19	-6,75		SLD/19	-4,59
	SLD/20	-2,98		SLD/20	-6,07		SLD/20	-6,03		SLD/20	-5,63
	SLD/21	-6,86		SLD/21	-8,69		SLD/21	-6,03		SLD/21	-4,01
	SLD/22	-2,40		SLD/22	-5,19		SLD/22	-5,31		SLD/22	-5,06
	SLD/23	-7,16		SLD/23	-9,13		SLD/23	-6,39		SLD/23	-4,29
	SLD/24	-2,69		SLD/24	-5,63		SLD/24	-5,66		SLD/24	-5,33
	SLD/25	-4,97		SLD/25	-5,85		SLD/25	-3,70		SLD/25	-2,13
	SLD/26	-0,50		SLD/26	-2,34		SLD/26	-2,98		SLD/26	-3,17
	SLD/27	-4,97		SLD/27	-5,85		SLD/27	-3,70		SLD/27	-2,13
	SLD/28	-0,50		SLD/28	-2,34		SLD/28	-2,98		SLD/28	-3,17
	SLD/29	-7,23		SLD/29	-9,25		SLD/29	-6,49		SLD/29	-4,38
	SLD/30	-2,77		SLD/30	-5,74		SLD/30	-5,76		SLD/30	-5,43
	SLD/31	-7,23		SLD/31	-9,25		SLD/31	-6,49		SLD/31	-4,38
	SLD/32	-2,77		SLD/32	-5,74		SLD/32	-5,76		SLD/32	-5,43
	SLD/33	-6,94		SLD/33	-8,81		SLD/33	-6,12		SLD/33	-4,09
	SLD/34	-2,47		SLD/34	-5,30		SLD/34	-5,40		SLD/34	-5,13
	SLD/35	-6,94		SLD/35	-8,81		SLD/35	-6,12		SLD/35	-4,09
	SLD/36	-2,47		SLD/36	-5,30		SLD/36	-5,40		SLD/36	-5,13
	SLD/37	-5,60		SLD/37	-5,74		SLD/37	-2,91		SLD/37	-0,98
	SLD/38	1,84		SLD/38	0,10		SLD/38	-1,71		SLD/38	-2,71
	SLD/39	-5,90		SLD/39	-6,18		SLD/39	-3,26		SLD/39	-1,25
	SLD/40	1,55		SLD/40	-0,34		SLD/40	-2,06		SLD/40	-2,99
	SLD/41	-7,30		SLD/41	-8,29		SLD/41	-5,00		SLD/41	-2,66
	SLD/42	0,14		SLD/42	-2,45		SLD/42	-3,80		SLD/42	-4,40
	SLD/43	-7,59		SLD/43	-8,73		SLD/43	-5,35		SLD/43	-2,94
	SLD/44	-0,15		SLD/44	-2,89		SLD/44	-4,15		SLD/44	-4,68
	SLD/45	-7,08		SLD/45	-7,96		SLD/45	-4,73		SLD/45	-2,44
	SLD/46	0,36		SLD/46	-2,12		SLD/46	-3,52		SLD/46	-4,18
	SLD/47	-7,38		SLD/47	-8,40		SLD/47	-5,08		SLD/47	-2,72
	SLD/48	0,07		SLD/48	-2,56		SLD/48	-3,88		SLD/48	-4,46
	SLD/49	-6,38		SLD/49	-6,90		SLD/49	-3,85		SLD/49	-1,71
	SLD/50	1,06		SLD/50	-1,06		SLD/50	-2,64		SLD/50	-3,45
	SLD/51	-6,67		SLD/51	-7,34		SLD/51	-4,20		SLD/51	-1,99
	SLD/52	0,77		SLD/52	-1,50		SLD/52	-3,00		SLD/52	-3,73
	SLD/53	-8,08		SLD/53	-9,45		SLD/53	-5,94		SLD/53	-3,40
	SLD/54	-0,64		SLD/54	-3,61		SLD/54	-4,74		SLD/54	-5,14
	SLD/55	-8,37		SLD/55	-9,89		SLD/55	-6,29		SLD/55	-3,68
	SLD/56	-0,93		SLD/56	-4,05		SLD/56	-5,09		SLD/56	-5,42
	SLD/57	-7,86		SLD/57	-9,12		SLD/57	-5,67		SLD/57	-3,18
	SLD/58	-0,42		SLD/58	-3,28		SLD/58	-4,46		SLD/58	-4,92
	SLD/59	-8,15		SLD/59	-9,56		SLD/59	-6,02		SLD/59	-3,46
	SLD/60	-0,71		SLD/60	-3,72		SLD/60	-4,82		SLD/60	-5,19
	SLD/61	-8,15		SLD/61	-9,56		SLD/61	-6,03		SLD/61	-3,47

RISULTANTI SOLLECITAZIONI NODI PLATEE - SLD

Nod3d N.ro	Combinazione N.ro	Fz (t)	Nod3d N.ro	Combinazione N.ro	Fz (t)	Nod3d N.ro	Combinazione N.ro	Fz (t)	Nod3d N.ro	Combinazione N.ro	Fz (t)
	SLD/62	-0,71		SLD/62	-3,73		SLD/62	-4,83		SLD/62	-5,21
	SLD/63	-8,15		SLD/63	-9,56		SLD/63	-6,03		SLD/63	-3,47
	SLD/64	-0,71		SLD/64	-3,73		SLD/64	-4,83		SLD/64	-5,21
	SLD/65	-7,94		SLD/65	-9,23		SLD/65	-5,76		SLD/65	-3,25
	SLD/66	-0,49		SLD/66	-3,40		SLD/66	-4,55		SLD/66	-4,99
	SLD/67	-7,94		SLD/67	-9,23		SLD/67	-5,76		SLD/67	-3,25
	SLD/68	-0,49		SLD/68	-3,40		SLD/68	-4,55		SLD/68	-4,99
	SLD/77	-2,68		SLD/77	-3,13		SLD/77	-1,96		SLD/77	-1,12
	SLD/78	-2,90		SLD/78	-3,45		SLD/78	-2,23		SLD/78	-1,32
	SLD/79	-0,20		SLD/79	-1,18		SLD/79	-1,56		SLD/79	-1,70
	SLD/80	-0,41		SLD/80	-1,51		SLD/80	-1,82		SLD/80	-1,90
	SLD/81	-2,68		SLD/81	-3,13		SLD/81	-1,96		SLD/81	-1,12
	SLD/82	-2,90		SLD/82	-3,45		SLD/82	-2,23		SLD/82	-1,32
	SLD/83	-0,20		SLD/83	-1,18		SLD/83	-1,56		SLD/83	-1,70
	SLD/84	-0,41		SLD/84	-1,51		SLD/84	-1,82		SLD/84	-1,90
Y+	SLD/88	-3,54	Y+	SLD/88	-4,41	Y+	SLD/88	-3,00	Y+	SLD/90	-2,51
	SLD/93	-2,84		SLD/93	-3,37		SLD/93	-2,16		SLD/93	-1,27
	SLD/94	-3,06		SLD/94	-3,70		SLD/94	-2,42		SLD/94	-1,48
	SLD/95	-0,36		SLD/95	-1,43		SLD/95	-1,76		SLD/95	-1,85
	SLD/96	-0,58		SLD/96	-1,75		SLD/96	-2,02		SLD/96	-2,06
	SLD/97	-2,84		SLD/97	-3,37		SLD/97	-2,16		SLD/97	-1,27
	SLD/98	-3,06		SLD/98	-3,70		SLD/98	-2,42		SLD/98	-1,48
	SLD/99	-0,36		SLD/99	-1,43		SLD/99	-1,76		SLD/99	-1,85
	SLD/100	-0,58		SLD/100	-1,75		SLD/100	-2,02		SLD/100	-2,06
435	SLD/1	-0,82	436	SLD/1	-0,80	437	SLD/1	-1,31	438	SLD/1	-1,88
	SLD/2	-2,93		SLD/2	-2,90		SLD/2	-2,31		SLD/2	-1,57
	SLD/3	-1,10		SLD/3	-1,08		SLD/3	-1,58		SLD/3	-2,14
	SLD/4	-3,20		SLD/4	-3,18		SLD/4	-2,59		SLD/4	-1,83
	SLD/5	-3,13		SLD/5	-3,12		SLD/5	-3,56		SLD/5	-4,00
	SLD/6	-5,24		SLD/6	-5,22		SLD/6	-4,56		SLD/6	-3,69
	SLD/7	-3,41		SLD/7	-3,40		SLD/7	-3,84		SLD/7	-4,27
	SLD/8	-5,52		SLD/8	-5,49		SLD/8	-4,84		SLD/8	-3,96
	SLD/9	-2,82		SLD/9	-2,81		SLD/9	-3,26		SLD/9	-3,72
	SLD/10	-4,93		SLD/10	-4,90		SLD/10	-4,27		SLD/10	-3,41
	SLD/11	-3,10		SLD/11	-3,09		SLD/11	-3,54		SLD/11	-3,99
	SLD/12	-5,21		SLD/12	-5,18		SLD/12	-4,54		SLD/12	-3,68
	SLD/13	-1,56		SLD/13	-1,54		SLD/13	-2,04		SLD/13	-2,59
	SLD/14	-3,66		SLD/14	-3,64		SLD/14	-3,05		SLD/14	-2,28
	SLD/15	-1,83		SLD/15	-1,82		SLD/15	-2,32		SLD/15	-2,86
	SLD/16	-3,94		SLD/16	-3,91		SLD/16	-3,33		SLD/16	-2,55
	SLD/17	-3,87		SLD/17	-3,86		SLD/17	-4,30		SLD/17	-4,71
	SLD/18	-5,98		SLD/18	-5,95		SLD/18	-5,30		SLD/18	-4,40
	SLD/19	-4,15		SLD/19	-4,13		SLD/19	-4,57		SLD/19	-4,98
	SLD/20	-6,26		SLD/20	-6,23		SLD/20	-5,58		SLD/20	-4,67
	SLD/21	-3,56		SLD/21	-3,55		SLD/21	-4,00		SLD/21	-4,44
	SLD/22	-5,67		SLD/22	-5,64		SLD/22	-5,00		SLD/22	-4,13
	SLD/23	-3,84		SLD/23	-3,82		SLD/23	-4,28		SLD/23	-4,70
	SLD/24	-5,94		SLD/24	-5,92		SLD/24	-5,28		SLD/24	-4,40
	SLD/25	-1,63		SLD/25	-1,61		SLD/25	-2,12		SLD/25	-2,66
	SLD/26	-3,73		SLD/26	-3,71		SLD/26	-3,12		SLD/26	-2,35
	SLD/27	-1,63		SLD/27	-1,61		SLD/27	-2,12		SLD/27	-2,66
	SLD/28	-3,73		SLD/28	-3,71		SLD/28	-3,12		SLD/28	-2,35
	SLD/29	-3,94		SLD/29	-3,93		SLD/29	-4,37		SLD/29	-4,78
	SLD/30	-6,05		SLD/30	-6,02		SLD/30	-5,37		SLD/30	-4,47
	SLD/31	-3,94		SLD/31	-3,93		SLD/31	-4,37		SLD/31	-4,78
	SLD/32	-6,05		SLD/32	-6,02		SLD/32	-5,37		SLD/32	-4,47
	SLD/33	-3,63		SLD/33	-3,62		SLD/33	-4,07		SLD/33	-4,51
	SLD/34	-5,74		SLD/34	-5,71		SLD/34	-5,07		SLD/34	-4,20
	SLD/35	-3,63		SLD/35	-3,62		SLD/35	-4,07		SLD/35	-4,51
	SLD/36	-5,74		SLD/36	-5,71		SLD/36	-5,07		SLD/36	-4,20
	SLD/37	-0,12		SLD/37	-0,11		SLD/37	-0,97		SLD/37	-1,98
	SLD/38	-3,63		SLD/38	-3,60		SLD/38	-2,65		SLD/38	-1,46
	SLD/39	-0,40		SLD/39	-0,38		SLD/39	-1,25		SLD/39	-2,25
	SLD/40	-3,91		SLD/40	-3,88		SLD/40	-2,93		SLD/40	-1,73
	SLD/41	-1,85		SLD/41	-1,84		SLD/41	-2,66		SLD/41	-3,57
	SLD/42	-5,36		SLD/42	-5,34		SLD/42	-4,34		SLD/42	-3,06
	SLD/43	-2,13		SLD/43	-2,12		SLD/43	-2,94		SLD/43	-3,84
	SLD/44	-5,64		SLD/44	-5,61		SLD/44	-4,61		SLD/44	-3,33
	SLD/45	-1,62		SLD/45	-1,61		SLD/45	-2,44		SLD/45	-3,36
	SLD/46	-5,13		SLD/46	-5,10		SLD/46	-4,11		SLD/46	-2,85
	SLD/47	-1,90		SLD/47	-1,89		SLD/47	-2,71		SLD/47	-3,63
	SLD/48	-5,41		SLD/48	-5,38		SLD/48	-4,39		SLD/48	-3,12
	SLD/49	-0,86		SLD/49	-0,84		SLD/49	-1,71		SLD/49	-2,69
	SLD/50	-4,37		SLD/50	-4,34		SLD/50	-3,39		SLD/50	-2,18
	SLD/51	-1,13		SLD/51	-1,12		SLD/51	-1,99		SLD/51	-2,96
	SLD/52	-4,64		SLD/52	-4,61		SLD/52	-3,66		SLD/52	-2,44
	SLD/53	-2,59		SLD/53	-2,58		SLD/53	-3,40		SLD/53	-4,29
	SLD/54	-6,10		SLD/54	-6,07		SLD/54	-5,07		SLD/54	-3,77
	SLD/55	-2,87		SLD/55	-2,86		SLD/55	-3,68		SLD/55	-4,55
	SLD/56	-6,38		SLD/56	-6,35		SLD/56	-5,35		SLD/56	-4,04
	SLD/57	-2,36		SLD/57	-2,35		SLD/57	-3,17		SLD/57	-4,08
	SLD/58	-5,87		SLD/58	-5,84		SLD/58	-4,85		SLD/58	-3,56
	SLD/59	-2,64		SLD/59	-2,62		SLD/59	-3,45		SLD/59	-4,35
	SLD/60	-6,15		SLD/60	-6,12		SLD/60	-5,13		SLD/60	-3,83

RISULTANTI SOLLECITAZIONI NODI PLATEE - SLD

Nod3d N.ro	Combinazione N.ro	Fz (t)	Nod3d N.ro	Combinazione N.ro	Fz (t)	Nod3d N.ro	Combinazione N.ro	Fz (t)	Nod3d N.ro	Combinazione N.ro	Fz (t)
	SLD/61	-2,66		SLD/61	-2,65		SLD/61	-3,47		SLD/61	-4,36
	SLD/62	-6,17		SLD/62	-6,14		SLD/62	-5,15		SLD/62	-3,84
	SLD/63	-2,66		SLD/63	-2,65		SLD/63	-3,47		SLD/63	-4,36
	SLD/64	-6,17		SLD/64	-6,14		SLD/64	-5,15		SLD/64	-3,84
	SLD/65	-2,43		SLD/65	-2,42		SLD/65	-3,25		SLD/65	-4,15
	SLD/66	-5,94		SLD/66	-5,91		SLD/66	-4,92		SLD/66	-3,63
	SLD/67	-2,43		SLD/67	-2,42		SLD/67	-3,25		SLD/67	-4,15
	SLD/68	-5,94		SLD/68	-5,91		SLD/68	-4,92		SLD/68	-3,63
	SLD/77	-0,84		SLD/77	-0,83		SLD/77	-1,10		SLD/77	-1,40
	SLD/78	-1,05		SLD/78	-1,04		SLD/78	-1,31		SLD/78	-1,60
	SLD/79	-2,01		SLD/79	-2,00		SLD/79	-1,66		SLD/79	-1,23
	SLD/80	-2,22		SLD/80	-2,20		SLD/80	-1,87		SLD/80	-1,43
	SLD/81	-0,84		SLD/81	-0,83		SLD/81	-1,10		SLD/81	-1,40
	SLD/82	-1,05		SLD/82	-1,04		SLD/82	-1,31		SLD/82	-1,60
	SLD/83	-2,01		SLD/83	-2,00		SLD/83	-1,66		SLD/83	-1,23
	SLD/84	-2,22		SLD/84	-2,20		SLD/84	-1,87		SLD/84	-1,43
Y+	SLD/90	-2,83	Y+	SLD/92	-2,81	Y+	SLD/92	-2,48	Y+	SLD/86	-2,19
	SLD/93	-1,00		SLD/93	-0,99		SLD/93	-1,26		SLD/93	-1,55
	SLD/94	-1,20		SLD/94	-1,19		SLD/94	-1,46		SLD/94	-1,75
	SLD/95	-2,17		SLD/95	-2,15		SLD/95	-1,82		SLD/95	-1,38
	SLD/96	-2,37		SLD/96	-2,36		SLD/96	-2,02		SLD/96	-1,58
	SLD/97	-1,00		SLD/97	-0,99		SLD/97	-1,26		SLD/97	-1,55
	SLD/98	-1,20		SLD/98	-1,19		SLD/98	-1,46		SLD/98	-1,75
	SLD/99	-2,17		SLD/99	-2,15		SLD/99	-1,82		SLD/99	-1,38
	SLD/100	-2,37		SLD/100	-2,36		SLD/100	-2,02		SLD/100	-1,58
439	SLD/1	-3,99	440	SLD/1	-3,48	441	SLD/1	-3,03			
	SLD/2	-0,25		SLD/2	-0,78		SLD/2	-1,25			
	SLD/3	-4,33		SLD/3	-3,82		SLD/3	-3,37			
	SLD/4	-0,59		SLD/4	-1,11		SLD/4	-1,59			
	SLD/5	-6,61		SLD/5	-6,11		SLD/5	-5,67			
	SLD/6	-2,87		SLD/6	-3,40		SLD/6	-3,89			
	SLD/7	-6,94		SLD/7	-6,45		SLD/7	-6,01			
	SLD/8	-3,20		SLD/8	-3,74		SLD/8	-4,23			
	SLD/9	-6,27		SLD/9	-5,77		SLD/9	-5,33			
	SLD/10	-2,53		SLD/10	-3,06		SLD/10	-3,55			
	SLD/11	-6,61		SLD/11	-6,11		SLD/11	-5,67			
	SLD/12	-2,87		SLD/12	-3,40		SLD/12	-3,88			
	SLD/13	-4,89		SLD/13	-4,38		SLD/13	-3,93			
	SLD/14	-1,15		SLD/14	-1,67		SLD/14	-2,15			
	SLD/15	-5,22		SLD/15	-4,72		SLD/15	-4,27			
	SLD/16	-1,48		SLD/16	-2,01		SLD/16	-2,48			
	SLD/17	-7,50		SLD/17	-7,01		SLD/17	-6,57			
	SLD/18	-3,76		SLD/18	-4,30		SLD/18	-4,79			
	SLD/19	-7,84		SLD/19	-7,34		SLD/19	-6,91			
	SLD/20	-4,10		SLD/20	-4,64		SLD/20	-5,12			
	SLD/21	-7,17		SLD/21	-6,67		SLD/21	-6,23			
	SLD/22	-3,43		SLD/22	-3,96		SLD/22	-4,44			
	SLD/23	-7,50		SLD/23	-7,00		SLD/23	-6,57			
	SLD/24	-3,76		SLD/24	-4,30		SLD/24	-4,78			
	SLD/25	-4,97		SLD/25	-4,47		SLD/25	-4,02			
	SLD/26	-1,23		SLD/26	-1,76		SLD/26	-2,23			
	SLD/27	-4,97		SLD/27	-4,47		SLD/27	-4,02			
	SLD/28	-1,23		SLD/28	-1,76		SLD/28	-2,23			
	SLD/29	-7,59		SLD/29	-7,09		SLD/29	-6,66			
	SLD/30	-3,85		SLD/30	-4,39		SLD/30	-4,87			
	SLD/31	-7,59		SLD/31	-7,09		SLD/31	-6,66			
	SLD/32	-3,85		SLD/32	-4,39		SLD/32	-4,87			
	SLD/33	-7,25		SLD/33	-6,75		SLD/33	-6,32			
	SLD/34	-3,51		SLD/34	-4,05		SLD/34	-4,53			
	SLD/35	-7,25		SLD/35	-6,75		SLD/35	-6,32			
	SLD/36	-3,51		SLD/36	-4,05		SLD/36	-4,53			
	SLD/37	-5,24		SLD/37	-4,39		SLD/37	-3,63			
	SLD/38	1,00		SLD/38	0,13		SLD/38	-0,65			
	SLD/39	-5,57		SLD/39	-4,72		SLD/39	-3,97			
	SLD/40	0,66		SLD/40	-0,21		SLD/40	-0,99			
	SLD/41	-7,20		SLD/41	-6,36		SLD/41	-5,61			
	SLD/42	-0,97		SLD/42	-1,84		SLD/42	-2,63			
	SLD/43	-7,54		SLD/43	-6,69		SLD/43	-5,95			
	SLD/44	-1,30		SLD/44	-2,18		SLD/44	-2,97			
	SLD/45	-6,95		SLD/45	-6,10		SLD/45	-5,35			
	SLD/46	-0,71		SLD/46	-1,59		SLD/46	-2,38			
	SLD/47	-7,28		SLD/47	-6,44		SLD/47	-5,69			
	SLD/48	-1,05		SLD/48	-1,93		SLD/48	-2,71			
	SLD/49	-6,13		SLD/49	-5,28		SLD/49	-4,53			
	SLD/50	0,10		SLD/50	-0,77		SLD/50	-1,55			
	SLD/51	-6,47		SLD/51	-5,62		SLD/51	-4,86			
	SLD/52	-0,24		SLD/52	-1,11		SLD/52	-1,89			
	SLD/53	-8,10		SLD/53	-7,25		SLD/53	-6,51			
	SLD/54	-1,86		SLD/54	-2,74		SLD/54	-3,53			
	SLD/55	-8,43		SLD/55	-7,59		SLD/55	-6,84			
	SLD/56	-2,20		SLD/56	-3,08		SLD/56	-3,87			
	SLD/57	-7,84		SLD/57	-7,00		SLD/57	-6,25			
	SLD/58	-1,61		SLD/58	-2,49		SLD/58	-3,27			
	SLD/59	-8,18		SLD/59	-7,34		SLD/59	-6,59			

RISULTANTI SOLLECITAZIONI NODI PLATEE - SLD

Nod3d N.ro	Combinazione N.ro	Fz (t)	Nod3d N.ro	Combinazione N.ro	Fz (t)	Nod3d N.ro	Combinazione N.ro	Fz (t)	Nod3d N.ro	Combinazione N.ro	Fz (t)
	SLD/60	-1,95		SLD/60	-2,82		SLD/60	-3,61			
	SLD/61	-8,18		SLD/61	-7,34		SLD/61	-6,59			
	SLD/62	-1,95		SLD/62	-2,83		SLD/62	-3,62			
	SLD/63	-8,18		SLD/63	-7,34		SLD/63	-6,59			
	SLD/64	-1,95		SLD/64	-2,83		SLD/64	-3,62			
	SLD/65	-7,93		SLD/65	-7,09		SLD/65	-6,34			
	SLD/66	-1,70		SLD/66	-2,57		SLD/66	-3,36			
	SLD/67	-7,93		SLD/67	-7,09		SLD/67	-6,34			
	SLD/68	-1,70		SLD/68	-2,57		SLD/68	-3,36			
	SLD/77	-2,66		SLD/77	-2,38		SLD/77	-2,13			
	SLD/78	-2,91		SLD/78	-2,63		SLD/78	-2,38			
	SLD/79	-0,58		SLD/79	-0,88		SLD/79	-1,14			
	SLD/80	-0,83		SLD/80	-1,13		SLD/80	-1,39			
	SLD/81	-2,66		SLD/81	-2,38		SLD/81	-2,13			
	SLD/82	-2,91		SLD/82	-2,63		SLD/82	-2,38			
	SLD/83	-0,58		SLD/83	-0,88		SLD/83	-1,14			
	SLD/84	-0,83		SLD/84	-1,13		SLD/84	-1,39			
Y+	SLD/86	-3,65	Y+	SLD/86	-3,37	Y+	SLD/86	-3,13			
	SLD/93	-2,85		SLD/93	-2,57		SLD/93	-2,32			
	SLD/94	-3,10		SLD/94	-2,82		SLD/94	-2,57			
	SLD/95	-0,77		SLD/95	-1,06		SLD/95	-1,33			
	SLD/96	-1,02		SLD/96	-1,31		SLD/96	-1,58			
	SLD/97	-2,85		SLD/97	-2,57		SLD/97	-2,32			
	SLD/98	-3,10		SLD/98	-2,82		SLD/98	-2,57			
	SLD/99	-0,77		SLD/99	-1,06		SLD/99	-1,33			
	SLD/100	-1,02		SLD/100	-1,31		SLD/100	-1,58			

PORTANZA GLOBALE PIASTRE - MOLTIPLICATORI DI COLLASSO - SLU

	DRENATE				NON DRENATE				RISULTATI	
Comb N.ro	Risult (t)	Resist (t)	Moltipl. Collasso	%Pl. Moll	Risult (t)	Resist (t)	Moltipl. Collasso	%Pl. Moll	Moltipl. Minimo	STATUS (m)
A1 / 1	863	863	1,000	0					1,000	OK
A1 / 2	863	863	1,000	0						OK
A1 / 3	863	863	1,000	0						OK
A1 / 4	863	863	1,000	0						OK
A1 / 5	1193	1193	1,000	0						OK
A1 / 6	1193	1193	1,000	0						OK
A1 / 7	1193	1193	1,000	0						OK
A1 / 8	1193	1193	1,000	0						OK
A1 / 9	1193	1193	1,000	0						OK
A1 / 10	1193	1193	1,000	0						OK
A1 / 11	1193	1193	1,000	0						OK
A1 / 12	1193	1193	1,000	0						OK
A1 / 13	1315	1315	1,000	0						OK
A1 / 14	1315	1315	1,000	0						OK
A1 / 15	1315	1315	1,000	0						OK
A1 / 16	1315	1315	1,000	0						OK
A1 / 17	1645	1645	1,000	0						OK
A1 / 18	1645	1645	1,000	0						OK
A1 / 19	1645	1645	1,000	0						OK
A1 / 20	1645	1645	1,000	0						OK
A1 / 21	1645	1645	1,000	0						OK
A1 / 22	1645	1645	1,000	0						OK
A1 / 23	1645	1645	1,000	0						OK
A1 / 24	1645	1645	1,000	0						OK
A1 / 25	1315	1315	1,000	0						OK
A1 / 26	1315	1315	1,000	0						OK
A1 / 27	1315	1315	1,000	0						OK
A1 / 28	1315	1315	1,000	0						OK
A1 / 29	1645	1645	1,000	0						OK
A1 / 30	1645	1645	1,000	0						OK
A1 / 31	1645	1645	1,000	0						OK
A1 / 32	1645	1645	1,000	0						OK
A1 / 33	1645	1645	1,000	0						OK
A1 / 34	1645	1645	1,000	0						OK
A1 / 35	1645	1645	1,000	0						OK
A1 / 36	1645	1645	1,000	0						OK
A1 / 37	863	863	1,000	0						OK

PORTANZA GLOBALE PIASTRE - MOLTIPLICATORI DI COLLASSO - SLU										
	DRENATE				NON DRENATE				RISULTATI	
Comb N.ro	Risult (t)	Resist (t)	Moltipl. Collasso	%Pl. Moll	Risult (t)	Resist (t)	Moltipl. Collasso	%Pl. Moll	Moltipl. Minimo	STATUS (m)
A1 / 38	863	863	1,000	0						OK
A1 / 39	863	863	1,000	0						OK
A1 / 40	863	863	1,000	0						OK
A1 / 41	1110	1110	1,000	0						OK
A1 / 42	1110	1110	1,000	0						OK
A1 / 43	1110	1110	1,000	0						OK
A1 / 44	1110	1110	1,000	0						OK
A1 / 45	1110	1110	1,000	0						OK
A1 / 46	1110	1110	1,000	0						OK
A1 / 47	1110	1110	1,000	0						OK
A1 / 48	1110	1110	1,000	0						OK
A1 / 49	1315	1315	1,000	0						OK
A1 / 50	1315	1315	1,000	0						OK
A1 / 51	1315	1315	1,000	0						OK
A1 / 52	1315	1315	1,000	0						OK
A1 / 53	1563	1563	1,000	0						OK
A1 / 54	1563	1563	1,000	0						OK
A1 / 55	1563	1563	1,000	0						OK
A1 / 56	1563	1563	1,000	0						OK
A1 / 57	1563	1563	1,000	0						OK
A1 / 58	1563	1563	1,000	0						OK
A1 / 59	1563	1563	1,000	0						OK
A1 / 60	1563	1563	1,000	0						OK
A1 / 61	1563	1563	1,000	0						OK
A1 / 62	1563	1563	1,000	0						OK
A1 / 63	1563	1563	1,000	0						OK
A1 / 64	1563	1563	1,000	0						OK
A1 / 65	1563	1563	1,000	0						OK
A1 / 66	1563	1563	1,000	0						OK
A1 / 67	1563	1563	1,000	0						OK
A1 / 68	1563	1563	1,000	0						OK
A1 / 69	639	639	1,000	0						OK
A1 / 70	639	639	1,000	0						OK
A1 / 71	639	639	1,000	0						OK
A1 / 72	639	639	1,000	0						OK
A1 / 73	639	639	1,000	0						OK
A1 / 74	639	639	1,000	0						OK
A1 / 75	639	639	1,000	0						OK
A1 / 76	639	639	1,000	0						OK
A1 / 77	639	639	1,000	0						OK
A1 / 78	639	639	1,000	0						OK
A1 / 79	639	639	1,000	0						OK
A1 / 80	639	639	1,000	0						OK
A1 / 81	639	639	1,000	0						OK
A1 / 82	639	639	1,000	0						OK
A1 / 83	639	639	1,000	0						OK
A1 / 84	639	639	1,000	0						OK
A1 / 85	941	941	1,000	0						OK
A1 / 86	941	941	1,000	0						OK
A1 / 87	941	941	1,000	0						OK
A1 / 88	941	941	1,000	0						OK
A1 / 89	941	941	1,000	0						OK
A1 / 90	941	941	1,000	0						OK
A1 / 91	941	941	1,000	0						OK
A1 / 92	941	941	1,000	0						OK
A1 / 93	729	729	1,000	0						OK
A1 / 94	729	729	1,000	0						OK
A1 / 95	729	729	1,000	0						OK
A1 / 96	729	729	1,000	0						OK
A1 / 97	729	729	1,000	0						OK
A1 / 98	729	729	1,000	0						OK

PORTANZA GLOBALE PIASTRE - MOLTIPLICATORI DI COLLASSO - SLU										
	DRENATE				NON DRENATE				RISULTATI	
Comb N.ro	Risult (t)	Resist (t)	Moltipl. Collasso	%Pl. Moll	Risult (t)	Resist (t)	Moltipl. Collasso	%Pl. Moll	Moltipl. Minimo	STATUS (m)
A1 / 99	729	729	1,000	0						OK
A1 / 100	729	729	1,000	0						OK

PORTANZA GLOBALE PIASTRE - ABBASSAMENTI COMBINAZ.: A1/38

	DRENATE		NON DRENATE			DRENATE		NON DRENATE			DRENATE		NON DRENATE	
Nodo3d N.ro	SpostZ (cm)	SpostZ/ SpostEl	SpostZ (cm)	SpostZ/ SpostEl	Nodo3d N.ro	SpostZ (cm)	SpostZ/ SpostEl	SpostZ (cm)	SpostZ/ SpostEl	Nodo3d N.ro	SpostZ (cm)	SpostZ/ SpostEl	SpostZ (cm)	SpostZ/ SpostEl
1	9,142	SOLLEV.			2	7,472	SOLLEV.			3	9,158	SOLLEV.		
4	7,485	SOLLEV.			5	5,525	SOLLEV.			6	7,756	SOLLEV.		
7	5,537	SOLLEV.			8	7,775	SOLLEV.			9	2,496	SOLLEV.		
10	2,485	SOLLEV.			11	0,776	SOLLEV.			12	0,750	SOLLEV.		
13	0,317	SOLLEV.			14	0,290	SOLLEV.			15	0,101	SOLLEV.		
16	0,075	SOLLEV.			17	-0,189	ELAST.			18	-0,208	ELAST.		
19	-0,225	ELAST.			20	-0,239	ELAST.			21	-0,223	ELAST.		
22	-0,235	ELAST.			23	-0,215	ELAST.			24	-0,224	ELAST.		
25	-0,195	ELAST.			26	-0,202	ELAST.			27	-0,176	ELAST.		
28	-0,181	ELAST.			29	-0,174	ELAST.			30	-0,180	ELAST.		
31	-0,175	ELAST.			32	-0,180	ELAST.			33	-0,179	ELAST.		
34	-0,185	ELAST.			35	-0,205	ELAST.			36	-0,213	ELAST.		
37	-0,227	ELAST.			38	-0,239	ELAST.			39	-0,235	ELAST.		
40	-0,249	ELAST.			41	-0,231	ELAST.			42	-0,249	ELAST.		
43	-0,171	ELAST.			44	-0,195	ELAST.			45	0,221	SOLLEV.		
46	0,189	SOLLEV.			47	0,498	SOLLEV.			48	0,465	SOLLEV.		
49	0,888	SOLLEV.			50	0,856	SOLLEV.			51	2,252	SOLLEV.		
52	2,229	SOLLEV.			53	5,510	SOLLEV.			54	7,735	SOLLEV.		
55	2,499	SOLLEV.			56	0,790	SOLLEV.			57	0,333	SOLLEV.		
58	0,117	SOLLEV.			59	-0,176	ELAST.			60	-0,215	ELAST.		
61	-0,214	ELAST.			62	-0,207	ELAST.			63	-0,189	ELAST.		
64	-0,171	ELAST.			65	-0,169	ELAST.			66	-0,170	ELAST.		
67	-0,174	ELAST.			68	-0,198	ELAST.			69	-0,218	ELAST.		
70	-0,224	ELAST.			71	-0,218	ELAST.			72	-0,154	ELAST.		
73	0,241	SOLLEV.			74	0,518	SOLLEV.			75	0,907	SOLLEV.		
76	2,263	SOLLEV.			77	7,458	SOLLEV.			78	9,124	SOLLEV.		
79	5,462	SOLLEV.			80	7,678	SOLLEV.			81	2,472	SOLLEV.		
82	0,782	SOLLEV.			83	0,331	SOLLEV.			84	0,119	SOLLEV.		
85	-0,170	ELAST.			86	-0,208	ELAST.			87	-0,208	ELAST.		
88	-0,201	ELAST.			89	-0,184	ELAST.			90	-0,166	ELAST.		
91	-0,165	ELAST.			92	-0,166	ELAST.			93	-0,169	ELAST.		
94	-0,192	ELAST.			95	-0,210	ELAST.			96	-0,216	ELAST.		
97	-0,209	ELAST.			98	-0,145	ELAST.			99	0,248	SOLLEV.		
100	0,522	SOLLEV.			101	0,907	SOLLEV.			102	2,251	SOLLEV.		
103	7,413	SOLLEV.			104	9,075	SOLLEV.			105	5,394	SOLLEV.		
106	7,613	SOLLEV.			107	2,402	SOLLEV.			108	0,720	SOLLEV.		
109	0,277	SOLLEV.			110	0,071	SOLLEV.			111	-0,200	ELAST.		
112	-0,231	ELAST.			113	-0,228	ELAST.			114	-0,218	ELAST.		
115	-0,198	ELAST.			116	-0,179	ELAST.			117	-0,177	ELAST.		
118	-0,178	ELAST.			119	-0,182	ELAST.			120	-0,207	ELAST.		
121	-0,228	ELAST.			122	-0,236	ELAST.			123	-0,233	ELAST.		
124	-0,176	ELAST.			125	0,200	SOLLEV.			126	0,469	SOLLEV.		
127	0,848	SOLLEV.			128	2,186	SOLLEV.			129	7,354	SOLLEV.		
130	9,018	SOLLEV.			131	5,360	SOLLEV.			132	7,581	SOLLEV.		
133	2,358	SOLLEV.			134	0,676	SOLLEV.			135	0,236	SOLLEV.		
136	0,034	SOLLEV.			137	-0,225	ELAST.			138	-0,250	ELAST.		
139	-0,243	ELAST.			140	-0,231	ELAST.			141	-0,209	ELAST.		
142	-0,187	ELAST.			143	-0,186	ELAST.			144	-0,186	ELAST.		
145	-0,190	ELAST.			146	-0,218	ELAST.			147	-0,242	ELAST.		
148	-0,253	ELAST.			149	-0,253	ELAST.			150	-0,202	ELAST.		
151	0,162	SOLLEV.			152	0,427	SOLLEV.			153	0,804	SOLLEV.		
154	2,141	SOLLEV.			155	7,324	SOLLEV.			156	8,990	SOLLEV.		
157	5,322	SOLLEV.			158	7,549	SOLLEV.			159	2,305	SOLLEV.		
160	0,620	SOLLEV.			161	0,185	SOLLEV.			162	-0,012	ELAST.		
163	-0,255	ELAST.			164	-0,271	ELAST.			165	-0,261	ELAST.		
166	-0,246	ELAST.			167	-0,220	ELAST.			168	-0,196	ELAST.		
169	-0,194	ELAST.			170	-0,195	ELAST.			171	-0,199	ELAST.		
172	-0,230	ELAST.			173	-0,258	ELAST.			174	-0,272	ELAST.		
175	-0,277	ELAST.			176	-0,236	ELAST.			177	0,112	SOLLEV.		
178	0,373	SOLLEV.			179	0,747	SOLLEV.			180	2,085	SOLLEV.		
181	7,292	SOLLEV.			182	8,961	SOLLEV.			365	6,636	SOLLEV.		
366	6,652	SOLLEV.			367	3,928	SOLLEV.			368	3,928	SOLLEV.		
369	1,529	SOLLEV.			370	1,509	SOLLEV.			371	-0,092	ELAST.		
372	-0,115	ELAST.			373	-0,183	ELAST.			374	-0,189	ELAST.		
375	-0,190	ELAST.			376	-0,196	ELAST.			377	-0,034	ELAST.		
378	-0,063	ELAST.			379	1,499	SOLLEV.			380	1,471	SOLLEV.		
381	6,035	SOLLEV.			382	4,651	SOLLEV.			383	3,373	SOLLEV.		
384	6,040	SOLLEV.			385	4,647	SOLLEV.			386	3,359	SOLLEV.		
387	6,617	SOLLEV.			388	3,921	SOLLEV.			389	1,538	SOLLEV.		
390	-0,077	ELAST.			391	-0,177	ELAST.			392	-0,184	ELAST.		
393	-0,015	ELAST.			394	1,515	SOLLEV.			395	6,025	SOLLEV.		
396	4,648	SOLLEV.			397	3,377	SOLLEV.			398	6,564	SOLLEV.		
399	3,882	SOLLEV.			400	1,521	SOLLEV.			401	-0,072	ELAST.		

PORTANZA GLOBALE PIASTRE - ABBASSAMENTI COMBINAZ.: A1/38

	DRENATE		NON DRENATE			DRENATE		NON DRENATE			DRENATE		NON DRENATE	
Nodo3d N.ro	SpostZ (cm)	SpostZ/ SpostEl	SpostZ (cm)	SpostZ/ SpostEl	Nodo3d N.ro	SpostZ (cm)	SpostZ/ SpostEl	SpostZ (cm)	SpostZ/ SpostEl	Nodo3d N.ro	SpostZ (cm)	SpostZ/ SpostEl	SpostZ (cm)	SpostZ/ SpostEl
402	-0,173	ELAST.			403	-0,178	ELAST.			404	-0,006	ELAST.		
405	1,509	SOLLEV.			406	5,986	SOLLEV.			407	4,617	SOLLEV.		
408	3,356	SOLLEV.			409	6,498	SOLLEV.			410	3,813	SOLLEV.		
411	1,454	SOLLEV.			412	-0,111	ELAST.			413	-0,186	ELAST.		
414	-0,192	ELAST.			415	-0,045	ELAST.			416	1,447	SOLLEV.		
417	5,925	SOLLEV.			418	4,554	SOLLEV.			419	3,290	SOLLEV.		
420	6,465	SOLLEV.			421	3,773	SOLLEV.			422	1,409	SOLLEV.		
423	-0,142	ELAST.			424	-0,195	ELAST.			425	-0,201	ELAST.		
426	-0,078	ELAST.			427	1,401	SOLLEV.			428	5,892	SOLLEV.		
429	4,516	SOLLEV.			430	3,248	SOLLEV.			431	6,431	SOLLEV.		
432	3,728	SOLLEV.			433	1,352	SOLLEV.			434	-0,180	ELAST.		
435	-0,205	ELAST.			436	-0,211	ELAST.			437	-0,120	ELAST.		
438	1,343	SOLLEV.			439	5,854	SOLLEV.			440	4,472	SOLLEV.		
441	3,197	SOLLEV.												

PORTANZA GLOBALE PIASTRE - MOLTIPLICATORI DI COLLASSO - SLD

	DRENATE				NON DRENATE				RISULTATI	
Comb N.ro	Risult (t)	Resist (t)	Moltipl. Collasso	%Pl. Moll	Risult (t)	Resist (t)	Moltipl. Collasso	%Pl. Moll	Moltipl. Minimo	STATUS (m)
A1 / 1	863	863	1,000	0					1,00	OK
A1 / 2	863	863	1,000	0						OK
A1 / 3	863	863	1,000	0						OK
A1 / 4	863	863	1,000	0						OK
A1 / 5	1193	1193	1,000	0						OK
A1 / 6	1193	1193	1,000	0						OK
A1 / 7	1193	1193	1,000	0						OK
A1 / 8	1193	1193	1,000	0						OK
A1 / 9	1193	1193	1,000	0						OK
A1 / 10	1193	1193	1,000	0						OK
A1 / 11	1193	1193	1,000	0						OK
A1 / 12	1193	1193	1,000	0						OK
A1 / 13	1315	1315	1,000	0						OK
A1 / 14	1315	1315	1,000	0						OK
A1 / 15	1315	1315	1,000	0						OK
A1 / 16	1315	1315	1,000	0						OK
A1 / 17	1645	1645	1,000	0						OK
A1 / 18	1645	1645	1,000	0						OK
A1 / 19	1645	1645	1,000	0						OK
A1 / 20	1645	1645	1,000	0						OK
A1 / 21	1645	1645	1,000	0						OK
A1 / 22	1645	1645	1,000	0						OK
A1 / 23	1645	1645	1,000	0						OK
A1 / 24	1645	1645	1,000	0						OK
A1 / 25	1315	1315	1,000	0						OK
A1 / 26	1315	1315	1,000	0						OK
A1 / 27	1315	1315	1,000	0						OK
A1 / 28	1315	1315	1,000	0						OK
A1 / 29	1645	1645	1,000	0						OK
A1 / 30	1645	1645	1,000	0						OK
A1 / 31	1645	1645	1,000	0						OK
A1 / 32	1645	1645	1,000	0						OK
A1 / 33	1645	1645	1,000	0						OK
A1 / 34	1645	1645	1,000	0						OK
A1 / 35	1645	1645	1,000	0						OK
A1 / 36	1645	1645	1,000	0						OK
A1 / 37	863	863	1,000	0						OK
A1 / 38	863	863	1,000	0						OK
A1 / 39	863	863	1,000	0						OK
A1 / 40	863	863	1,000	0						OK
A1 / 41	1110	1110	1,000	0						OK
A1 / 42	1110	1110	1,000	0						OK
A1 / 43	1110	1110	1,000	0						OK
A1 / 44	1110	1110	1,000	0						OK
A1 / 45	1110	1110	1,000	0						OK
A1 / 46	1110	1110	1,000	0						OK

PORTANZA GLOBALE PIASTRE - MOLTIPLICATORI DI COLLASSO - SLD										
	DRENATE				NON DRENATE				RISULTATI	
Comb N.ro	Risult (t)	Resist (t)	Moltipl. Collasso	%Pl. Moll	Risult (t)	Resist (t)	Moltipl. Collasso	%Pl. Moll	Moltipl. Minimo	STATUS (m)
A1 / 47	1110	1110	1,000	0						OK
A1 / 48	1110	1110	1,000	0						OK
A1 / 49	1315	1315	1,000	0						OK
A1 / 50	1315	1315	1,000	0						OK
A1 / 51	1315	1315	1,000	0						OK
A1 / 52	1315	1315	1,000	0						OK
A1 / 53	1563	1563	1,000	0						OK
A1 / 54	1563	1563	1,000	0						OK
A1 / 55	1563	1563	1,000	0						OK
A1 / 56	1563	1563	1,000	0						OK
A1 / 57	1563	1563	1,000	0						OK
A1 / 58	1563	1563	1,000	0						OK
A1 / 59	1563	1563	1,000	0						OK
A1 / 60	1563	1563	1,000	0						OK
A1 / 61	1563	1563	1,000	0						OK
A1 / 62	1563	1563	1,000	0						OK
A1 / 63	1563	1563	1,000	0						OK
A1 / 64	1563	1563	1,000	0						OK
A1 / 65	1563	1563	1,000	0						OK
A1 / 66	1563	1563	1,000	0						OK
A1 / 67	1563	1563	1,000	0						OK
A1 / 68	1563	1563	1,000	0						OK
A1 / 69	639	639	1,000	0						OK
A1 / 70	639	639	1,000	0						OK
A1 / 71	639	639	1,000	0						OK
A1 / 72	639	639	1,000	0						OK
A1 / 73	639	639	1,000	0						OK
A1 / 74	639	639	1,000	0						OK
A1 / 75	639	639	1,000	0						OK
A1 / 76	639	639	1,000	0						OK
A1 / 77	639	639	1,000	0						OK
A1 / 78	639	639	1,000	0						OK
A1 / 79	639	639	1,000	0						OK
A1 / 80	639	639	1,000	0						OK
A1 / 81	639	639	1,000	0						OK
A1 / 82	639	639	1,000	0						OK
A1 / 83	639	639	1,000	0						OK
A1 / 84	639	639	1,000	0						OK
A1 / 85	941	941	1,000	0						OK
A1 / 86	941	941	1,000	0						OK
A1 / 87	941	941	1,000	0						OK
A1 / 88	941	941	1,000	0						OK
A1 / 89	941	941	1,000	0						OK
A1 / 90	941	941	1,000	0						OK
A1 / 91	941	941	1,000	0						OK
A1 / 92	941	941	1,000	0						OK
A1 / 93	729	729	1,000	0						OK
A1 / 94	729	729	1,000	0						OK
A1 / 95	729	729	1,000	0						OK
A1 / 96	729	729	1,000	0						OK
A1 / 97	729	729	1,000	0						OK
A1 / 98	729	729	1,000	0						OK
A1 / 99	729	729	1,000	0						OK
A1 / 100	729	729	1,000	0						OK

PORTANZA GLOBALE PIASTRE - ABBASSAMENTI COMBINAZ.: SLD/38

	DRENATE		NON DRENATE			DRENATE		NON DRENATE			DRENATE		NON DRENATE	
Nodo3d N.ro	SpostZ (cm)	SpostZ/ SpostEl	SpostZ (cm)	SpostZ/ SpostEl	Nodo3d N.ro	SpostZ (cm)	SpostZ/ SpostEl	SpostZ (cm)	SpostZ/ SpostEl	Nodo3d N.ro	SpostZ (cm)	SpostZ/ SpostEl	SpostZ (cm)	SpostZ/ SpostEl
1	3,050	SOLLEV.			2	2,493	SOLLEV.			3	3,055	SOLLEV.		
4	2,497	SOLLEV.			5	1,839	SOLLEV.			6	2,582	SOLLEV.		
7	1,843	SOLLEV.			8	2,589	SOLLEV.			9	0,830	SOLLEV.		
10	0,827	SOLLEV.			11	0,258	SOLLEV.			12	0,249	SOLLEV.		
13	0,105	SOLLEV.			14	0,096	SOLLEV.			15	0,033	SOLLEV.		
16	0,024	SOLLEV.			17	-0,063	ELAST.			18	-0,070	ELAST.		
19	-0,075	ELAST.			20	-0,080	ELAST.			21	-0,074	ELAST.		
22	-0,078	ELAST.			23	-0,071	ELAST.			24	-0,075	ELAST.		
25	-0,065	ELAST.			26	-0,067	ELAST.			27	-0,059	ELAST.		
28	-0,060	ELAST.			29	-0,058	ELAST.			30	-0,060	ELAST.		
31	-0,058	ELAST.			32	-0,060	ELAST.			33	-0,060	ELAST.		
34	-0,062	ELAST.			35	-0,069	ELAST.			36	-0,071	ELAST.		
37	-0,076	ELAST.			38	-0,080	ELAST.			39	-0,078	ELAST.		
40	-0,083	ELAST.			41	-0,077	ELAST.			42	-0,083	ELAST.		
43	-0,057	ELAST.			44	-0,065	ELAST.			45	0,074	SOLLEV.		
46	0,063	SOLLEV.			47	0,166	SOLLEV.			48	0,155	SOLLEV.		
49	0,296	SOLLEV.			50	0,286	SOLLEV.			51	0,752	SOLLEV.		
52	0,744	SOLLEV.			53	1,834	SOLLEV.			54	2,575	SOLLEV.		
55	0,831	SOLLEV.			56	0,262	SOLLEV.			57	0,110	SOLLEV.		
58	0,039	SOLLEV.			59	-0,059	ELAST.			60	-0,072	ELAST.		
61	-0,071	ELAST.			62	-0,069	ELAST.			63	-0,063	ELAST.		
64	-0,057	ELAST.			65	-0,056	ELAST.			66	-0,057	ELAST.		
67	-0,058	ELAST.			68	-0,066	ELAST.			69	-0,073	ELAST.		
70	-0,075	ELAST.			71	-0,073	ELAST.			72	-0,051	ELAST.		
73	0,081	SOLLEV.			74	0,173	SOLLEV.			75	0,303	SOLLEV.		
76	0,756	SOLLEV.			77	2,488	SOLLEV.			78	3,044	SOLLEV.		
79	1,818	SOLLEV.			80	2,556	SOLLEV.			81	0,822	SOLLEV.		
82	0,259	SOLLEV.			83	0,109	SOLLEV.			84	0,039	SOLLEV.		
85	-0,057	ELAST.			86	-0,069	ELAST.			87	-0,069	ELAST.		
88	-0,067	ELAST.			89	-0,061	ELAST.			90	-0,055	ELAST.		
91	-0,055	ELAST.			92	-0,055	ELAST.			93	-0,056	ELAST.		
94	-0,064	ELAST.			95	-0,070	ELAST.			96	-0,072	ELAST.		
97	-0,070	ELAST.			98	-0,048	ELAST.			99	0,083	SOLLEV.		
100	0,175	SOLLEV.			101	0,303	SOLLEV.			102	0,752	SOLLEV.		
103	2,474	SOLLEV.			104	3,028	SOLLEV.			105	1,795	SOLLEV.		
106	2,534	SOLLEV.			107	0,799	SOLLEV.			108	0,239	SOLLEV.		
109	0,091	SOLLEV.			110	0,023	SOLLEV.			111	-0,067	ELAST.		
112	-0,077	ELAST.			113	-0,076	ELAST.			114	-0,073	ELAST.		
115	-0,066	ELAST.			116	-0,060	ELAST.			117	-0,059	ELAST.		
118	-0,059	ELAST.			119	-0,061	ELAST.			120	-0,069	ELAST.		
121	-0,076	ELAST.			122	-0,079	ELAST.			123	-0,077	ELAST.		
124	-0,058	ELAST.			125	0,068	SOLLEV.			126	0,158	SOLLEV.		
127	0,284	SOLLEV.			128	0,731	SOLLEV.			129	2,455	SOLLEV.		
130	3,010	SOLLEV.			131	1,784	SOLLEV.			132	2,524	SOLLEV.		
133	0,784	SOLLEV.			134	0,224	SOLLEV.			135	0,078	SOLLEV.		
136	0,011	SOLLEV.			137	-0,075	ELAST.			138	-0,083	ELAST.		
139	-0,081	ELAST.			140	-0,077	ELAST.			141	-0,069	ELAST.		
142	-0,062	ELAST.			143	-0,062	ELAST.			144	-0,062	ELAST.		
145	-0,063	ELAST.			146	-0,073	ELAST.			147	-0,081	ELAST.		
148	-0,084	ELAST.			149	-0,084	ELAST.			150	-0,067	ELAST.		
151	0,055	SOLLEV.			152	0,144	SOLLEV.			153	0,270	SOLLEV.		
154	0,716	SOLLEV.			155	2,445	SOLLEV.			156	3,000	SOLLEV.		
157	1,771	SOLLEV.			158	2,513	SOLLEV.			159	0,767	SOLLEV.		
160	0,205	SOLLEV.			161	0,061	SOLLEV.			162	-0,005	ELAST.		
163	-0,085	ELAST.			164	-0,090	ELAST.			165	-0,087	ELAST.		
166	-0,082	ELAST.			167	-0,073	ELAST.			168	-0,065	ELAST.		
169	-0,065	ELAST.			170	-0,065	ELAST.			171	-0,066	ELAST.		
172	-0,077	ELAST.			173	-0,086	ELAST.			174	-0,091	ELAST.		
175	-0,092	ELAST.			176	-0,078	ELAST.			177	0,039	SOLLEV.		
178	0,126	SOLLEV.			179	0,251	SOLLEV.			180	0,697	SOLLEV.		
181	2,434	SOLLEV.			182	2,991	SOLLEV.			365	2,209	SOLLEV.		
366	2,215	SOLLEV.			367	1,307	SOLLEV.			368	1,307	SOLLEV.		
369	0,508	SOLLEV.			370	0,502	SOLLEV.			371	-0,031	ELAST.		
372	-0,039	ELAST.			373	-0,061	ELAST.			374	-0,063	ELAST.		
375	-0,063	ELAST.			376	-0,065	ELAST.			377	-0,011	ELAST.		
378	-0,021	ELAST.			379	0,501	SOLLEV.			380	0,491	SOLLEV.		
381	2,013	SOLLEV.			382	1,552	SOLLEV.			383	1,126	SOLLEV.		
384	2,015	SOLLEV.			385	1,551	SOLLEV.			386	1,121	SOLLEV.		
387	2,203	SOLLEV.			388	1,305	SOLLEV.			389	0,511	SOLLEV.		
390	-0,026	ELAST.			391	-0,059	ELAST.			392	-0,061	ELAST.		
393	-0,005	ELAST.			394	0,506	SOLLEV.			395	2,010	SOLLEV.		
396	1,551	SOLLEV.			397	1,127	SOLLEV.			398	2,185	SOLLEV.		
399	1,292	SOLLEV.			400	0,506	SOLLEV.			401	-0,025	ELAST.		
402	-0,058	ELAST.			403	-0,060	ELAST.			404	-0,002	ELAST.		
405	0,504	SOLLEV.			406	1,998	SOLLEV.			407	1,541	SOLLEV.		
408	1,120	SOLLEV.			409	2,163	SOLLEV.			410	1,269	SOLLEV.		
411	0,483	SOLLEV.			412	-0,038	ELAST.			413	-0,062	ELAST.		
414	-0,064	ELAST.			415	-0,014	ELAST.			416	0,484	SOLLEV.		
417	1,978	SOLLEV.			418	1,521	SOLLEV.			419	1,099	SOLLEV.		
420	2,152	SOLLEV.			421	1,255	SOLLEV.			422	0,468	SOLLEV.		
423	-0,048	ELAST.			424	-0,065	ELAST.			425	-0,067	ELAST.		
426	-0,025	ELAST.			427	0,469	SOLLEV.			428	1,967	SOLLEV.		
429	1,508	SOLLEV.			430	1,085	SOLLEV.			431	2,141	SOLLEV.		
432	1,240	SOLLEV.			433	0,449	SOLLEV.			434	-0,061	ELAST.		

PORTANZA GLOBALE PIASTRE - ABBASSAMENTI COMBINAZ.: SLD/38

	DRENATE		NON DRENATE			DRENATE		NON DRENATE			DRENATE		NON DRENATE	
Nodo3d N.ro	SpostZ (cm)	SpostZ/ SpostEl	SpostZ (cm)	SpostZ/ SpostEl	Nodo3d N.ro	SpostZ (cm)	SpostZ/ SpostEl	SpostZ (cm)	SpostZ/ SpostEl	Nodo3d N.ro	SpostZ (cm)	SpostZ/ SpostEl	SpostZ (cm)	SpostZ/ SpostEl
435	-0,068	ELAST.			436	-0,070	ELAST.			437	-0,039	ELAST.		
438	0,450	SOLLEV.			439	1,955	SOLLEV.			440	1,494	SOLLEV.		
441	1,069	SOLLEV.												

11.3. Tabulati verifiche geotecniche tombino tratto iniziale

RTI di progettazione:

Mandataria
Via G.B. Sammartini n°5
20125 - Milano
Tel. 02 6787911
email: mail@proiter.it

Mandante
Via Artemide n°3
92100 Agrigento
Tel. 0922 421007
email: deltaingegneria@pec.it

DATI GENERALI

COEFFICIENTI PARZIALI GEOTECNICA		
	TABELLA M1	TABELLA M2
Tangente Resist. Taglio	1,00	
Peso Specifico	1,00	
Coesione Efficace (c'k)	1,00	
Resist. a taglio NON drenata (cuk)	1,00	
Tipo Approccio	Combinazione Unica: (A1+M1+R3)	
Tipo di fondazione	Platea	

	COEFFICIENTE R1	COEFFICIENTE R2	COEFFICIENTE R3
Capacita' Portante			2,30
Scorrimento			1,10
Resist. alla Base			1,35
Resist. Lat. a Compr.			1,15
Resist. Lat. a Traz.			1,25
Carichi Trasversali			1,30

CRITERI DI PROGETTO GEOTECNICI - FONDAZIONI SUPERFICIALI

IDEN	CARATTERISTICHE DI SITO						IDEN	CARATTERISTICHE DI SITO						IDEN	CARATTERISTICHE DI SITO					
Crit N.ro	Falda (m)	Affond (m)	Ricopr (m)	Pend.X (grd)	Pend.Y (Grd)		Crit N.ro	Falda (m)	Affond (m)	Ricopr (m)	Pend.X (grd)	Pend.Y (Grd)		Crit N.ro	Falda (m)	Affond (m)	Ricopr (m)	Pend.X (grd)	Pend.Y (Grd)	
1		0,00	0,00	0	0		2		2,70	3,50	0	0								

COORDINATE NODI3D PLATEA

IDENT.	POSIZIONE NODO			IDENT.	POSIZIONE NODO			IDENT.	POSIZIONE NODO			IDENT.	POSIZIONE NODO		
Nodo3d N.ro	Coord.X (m)	Coord.Y (m)	Coord.Z (m)	Nodo3d N.ro	Coord.X (m)	Coord.Y (m)	Coord.Z (m)	Nodo3d N.ro	Coord.X (m)	Coord.Y (m)	Coord.Z (m)	Nodo3d N.ro	Coord.X (m)	Coord.Y (m)	Coord.Z (m)
1	0,35	0,20	0,52	2	0,35	1,15	0,52	3	0,00	0,20	0,52	4	0,00	1,15	0,52
5	23,00	1,15	0,41	6	20,23	1,15	0,41	7	23,00	0,20	0,41	8	20,23	0,20	0,41
9	1,08	1,15	0,52	10	1,08	0,20	0,52	11	2,03	1,15	0,51	12	2,03	0,20	0,51
13	2,13	1,15	0,51	14	2,13	0,20	0,51	15	4,98	1,15	0,50	16	4,98	0,20	0,50
17	5,13	1,15	0,50	18	5,13	0,20	0,50	19	5,23	1,15	0,50	20	5,23	0,20	0,50
21	8,13	1,15	0,49	22	8,13	0,20	0,49	23	8,28	1,15	0,49	24	8,28	0,20	0,49
25	9,13	1,15	0,47	26	9,13	0,20	0,47	27	10,13	1,15	0,47	28	10,13	0,20	0,47
29	11,23	1,15	0,46	30	11,23	0,20	0,46	31	14,23	1,15	0,44	32	14,23	0,20	0,44
33	17,23	1,15	0,44	34	17,23	0,20	0,44	35	0,35	2,10	0,52	36	0,00	2,10	0,52
37	1,08	2,10	0,52	38	2,03	2,10	0,51	39	2,13	2,10	0,51	40	4,98	2,10	0,50
41	5,13	2,10	0,50	42	5,23	2,10	0,50	43	8,13	2,10	0,49	44	8,28	2,10	0,49
45	9,13	2,10	0,47	46	10,13	2,10	0,47	47	11,23	2,10	0,46	48	14,23	2,10	0,44
49	17,23	2,10	0,44	50	20,23	2,10	0,41	51	23,00	2,10	0,41	52	0,35	2,40	0,52
53	0,00	2,40	0,52	54	1,08	2,40	0,52	55	2,03	2,40	0,51	56	2,13	2,40	0,51
57	4,98	2,40	0,50	58	5,13	2,40	0,50	59	5,23	2,40	0,50	60	8,13	2,40	0,49
61	8,28	2,40	0,49	62	9,13	2,40	0,47	63	10,13	2,40	0,47	64	11,23	2,40	0,46
65	14,23	2,40	0,44	66	17,23	2,40	0,44	67	20,23	2,40	0,41	68	23,00	2,40	0,41
69	0,35	2,70	0,52	70	0,00	2,70	0,52	71	1,08	2,70	0,52	72	2,03	2,70	0,51
73	2,13	2,70	0,51	74	4,98	2,70	0,50	75	5,13	2,70	0,50	76	5,23	2,70	0,50
77	8,13	2,70	0,49	78	8,28	2,70	0,49	79	9,13	2,70	0,47	80	10,13	2,70	0,47
81	11,23	2,70	0,46	82	14,23	2,70	0,44	83	17,23	2,70	0,44	84	20,23	2,70	0,41
85	23,00	2,70	0,41	86	0,35	3,65	0,52	87	0,00	3,65	0,52	88	1,08	3,65	0,52
89	2,03	3,65	0,51	90	2,13	3,65	0,51	91	4,98	3,65	0,50	92	5,13	3,65	0,50
93	5,23	3,65	0,50	94	8,13	3,65	0,49	95	8,28	3,65	0,49	96	9,13	3,65	0,47
97	10,13	3,65	0,47	98	11,23	3,65	0,46	99	14,23	3,65	0,44	100	17,23	3,65	0,44
101	20,23	3,65	0,41	102	23,00	3,65	0,41	103	0,35	4,60	0,52	104	0,00	4,60	0,52
105	1,08	4,60	0,52	106	2,03	4,60	0,51	107	2,13	4,60	0,51	108	4,98	4,60	0,50
109	5,13	4,60	0,50	110	5,23	4,60	0,50	111	8,13	4,60	0,49	112	8,28	4,60	0,49
113	9,13	4,60	0,47	114	10,13	4,60	0,47	115	11,23	4,60	0,46	116	14,23	4,60	0,44
117	17,23	4,60	0,44	118	20,23	4,60	0,41	119	23,00	4,60	0,41	253	22,31	1,15	0,41
254	21,61	1,15	0,41	255	20,92	1,15	0,41	256	22,31	0,20	0,41	257	21,61	0,20	0,41
258	20,92	0,20	0,41	259	4,26	1,15	0,50	260	3,55	1,15	0,50	261	2,84	1,15	0,51
262	4,26	0,20	0,50	263	3,55	0,20	0,50	264	2,84	0,20	0,51	265	7,40	1,15	0,49
266	6,68	1,15	0,49	267	5,95	1,15	0,49	268	7,40	0,20	0,49	269	6,68	0,20	0,49
270	5,95	0,20	0,49	271	13,48	1,15	0,45	272	12,73	1,15	0,45	273	11,98	1,15	0,45
274	13,48	0,20	0,45	275	12,73	0,20	0,45	276	11,98	0,20	0,45	277	16,48	1,15	0,44
278	15,73	1,15	0,44	279	14,98	1,15	0,44	280	16,48	0,20	0,44	281	15,73	0,20	0,44
282	14,98	0,20	0,44	283	19,48	1,15	0,42	284	18,73	1,15	0,43	285	17,98	1,15	0,43
286	19,48	0,20	0,42	287	18,73	0,20	0,43	288	17,98	0,20	0,43	289	4,26	2,10	0,50
290	3,55	2,10	0,50	291	2,84	2,10	0,51	292	7,40	2,10	0,49	293	6,68	2,10	0,49
294	5,95	2,10	0,49	295	13,48	2,10	0,45	296	12,73	2,10	0,45	297	11,98	2,10	0,45
298	16,48	2,10	0,44	299	15,73	2,10	0,44	300	14,98	2,10	0,44	301	19,48	2,10	0,42
302	18,73	2,10	0,43	303	17,98	2,10	0,43	304	22,31	2,10	0,41	305	21,61	2,10	0,41
306	20,92	2,10	0,41	307	4,26	2,40	0,50	308	3,55	2,40	0,50	309	2,84	2,40	0,51
310	7,40	2,40	0,49	311	6,68	2,40	0,49	312	5,95	2,40	0,49	313	13,48	2,40	0,45
314	12,73	2,40	0,45	315	11,98	2,40	0,45	316	16,48	2,40	0,44	317	15,73	2,40	0,44
318	14,98	2,40	0,44	319	19,48	2,40	0,42	320	18,73	2,40	0,43	321	17,98	2,40	0,43
322	22,31	2,40	0,41	323	21,61	2,40	0,41	324	20,92	2,40	0,41	325	4,26	2,70	0,50
326	3,55	2,70	0,50	327	2,84	2,70	0,51	328	7,40	2,70	0,49	329	6,68	2,70	0,49
330	5,95	2,70	0,49	331	13,48	2,70	0,45	332	12,73	2,70	0,45	333	11,98	2,70	0,45
334	16,48	2,70	0,44	335	15,73	2,70	0,44	336	14,98	2,70	0,44	337	19,48	2,70	0,42

COORDINATE NODI3D PLATEA

IDENT.	POSIZIONE NODO			IDENT.	POSIZIONE NODO			IDENT.	POSIZIONE NODO			IDENT.	POSIZIONE NODO		
Nodo3d N.ro	Coord.X (m)	Coord.Y (m)	Coord.Z (m)	Nodo3d N.ro	Coord.X (m)	Coord.Y (m)	Coord.Z (m)	Nodo3d N.ro	Coord.X (m)	Coord.Y (m)	Coord.Z (m)	Nodo3d N.ro	Coord.X (m)	Coord.Y (m)	Coord.Z (m)
338	18,73	2,70	0,43	339	17,98	2,70	0,43	340	22,31	2,70	0,41	341	21,61	2,70	0,41
342	20,92	2,70	0,41	343	4,26	3,65	0,50	344	3,55	3,65	0,50	345	2,84	3,65	0,51
346	7,40	3,65	0,49	347	6,68	3,65	0,49	348	5,95	3,65	0,49	349	13,48	3,65	0,45
350	12,73	3,65	0,45	351	11,98	3,65	0,45	352	16,48	3,65	0,44	353	15,73	3,65	0,44
354	14,98	3,65	0,44	355	19,48	3,65	0,42	356	18,73	3,65	0,43	357	17,98	3,65	0,43
358	22,31	3,65	0,41	359	21,61	3,65	0,41	360	20,92	3,65	0,41	361	4,26	4,60	0,50
362	3,55	4,60	0,50	363	2,84	4,60	0,51	364	7,40	4,60	0,49	365	6,68	4,60	0,49
366	5,95	4,60	0,49	367	13,48	4,60	0,45	368	12,73	4,60	0,45	369	11,98	4,60	0,45
370	16,48	4,60	0,44	371	15,73	4,60	0,44	372	14,98	4,60	0,44	373	19,48	4,60	0,42
374	18,73	4,60	0,43	375	17,98	4,60	0,43	376	22,31	4,60	0,41	377	21,61	4,60	0,41
378	20,92	4,60	0,41												

GEOMETRIA PLATEA

Shell N.ro	Nodo 1	Nodo 2	Nodo 3	Nodo 4	Sez Nro	Shell N.ro	Nodo 1	Nodo 2	Nodo 3	Nodo 4	Sez Nro	Shell N.ro	Nodo 1	Nodo 2	Nodo 3	Nodo 4	Sez Nro	Shell N.ro	Nodo 1	Nodo 2	Nodo 3	Nodo 4	Sez Nro
1	1	2	4	3	1	2	5	6	8	7	1	3	9	2	1	10	1	4	11	9	10	12	1
5	13	11	12	14	1	6	15	13	14	16	1	7	17	15	16	18	1	8	19	17	18	20	1
9	21	19	20	22	1	10	23	21	22	24	1	11	25	23	24	26	1	12	27	25	26	28	1
13	29	27	28	30	1	14	31	29	30	32	1	15	33	31	32	34	1	16	6	33	34	8	1
17	35	36	4	2	1	18	37	35	2	9	1	19	38	37	9	11	1	20	39	38	11	13	1
21	40	39	13	15	1	22	41	40	15	17	1	23	42	41	17	19	1	24	43	42	19	21	1
25	44	43	21	23	1	26	45	44	23	25	1	27	46	45	25	27	1	28	47	46	27	29	1
29	48	47	29	31	1	30	49	48	31	33	1	31	50	49	33	6	1	32	51	50	6	5	1
33	52	53	36	35	1	34	54	52	35	37	1	35	55	54	37	38	1	36	56	55	38	39	1
37	57	56	39	40	1	38	58	57	40	41	1	39	59	58	41	42	1	40	60	59	42	43	1
41	61	60	43	44	1	42	62	61	44	45	1	43	63	62	45	46	1	44	64	63	46	47	1
45	65	64	47	48	1	46	66	65	48	49	1	47	67	66	49	50	1	48	68	67	50	51	1
49	69	70	53	52	1	50	71	69	52	54	1	51	72	71	54	55	1	52	73	72	55	56	1
53	74	73	56	57	1	54	75	74	57	58	1	55	76	75	58	59	1	56	77	76	59	60	1
57	78	77	60	61	1	58	79	78	61	62	1	59	80	79	62	63	1	60	81	80	63	64	1
61	82	81	64	65	1	62	83	82	65	66	1	63	84	83	66	67	1	64	85	84	67	68	1
65	86	87	70	69	1	66	88	86	69	71	1	67	89	88	71	72	1	68	90	89	72	73	1
69	91	90	73	74	1	70	92	91	74	75	1	71	93	92	75	76	1	72	94	93	76	77	1
73	95	94	77	78	1	74	96	95	78	79	1	75	97	96	79	80	1	76	98	97	80	81	1
77	99	98	81	82	1	78	100	99	82	83	1	79	101	100	83	84	1	80	102	101	84	85	1
81	103	104	87	86	1	82	105	103	86	88	1	83	106	105	88	89	1	84	107	106	89	90	1
85	108	107	90	91	1	86	109	108	91	92	1	87	110	109	92	93	1	88	111	110	93	94	1
89	112	111	94	95	1	90	113	112	95	96	1	91	114	113	96	97	1	92	115	114	97	98	1
93	116	115	98	99	1	94	117	116	99	100	1	95	118	117	100	101	1	96	119	118	101	102	1

STRATIGRAFIA PLATEA

Str. N.ro	Q.t.v. (m)	Q.t.d. (m)	Q.falda (m)	Incl Grd	Kw kg/cmc	Num Str	Sp.str. (m)	Peso Sp kg/mc	Fi' (Grd)	C' kg/cmq	Cu kg/cmq	Mod.El. kg/cmq	Poisson	Gr.Sovr (%)	Mod.Ed. kg/cmq
1	-2,76	-3,91		0	5,00	1		1800	27,00	0,00	0,00	50,00	0,20	1	50,00

COMBINAZIONI CARICHI - S.L.U. - A1

DESCRIZIONI	1	2	3	4	5	6	7	8	9	10	11	12	13	14	15
Peso Strutturale	1,35	1,35	1,35	1,35	1,35	1,35	1,35	1,35	1,35	1,35	1,35	1,35	1,35	1,35	1,35
Peso ric. e pav	1,35	1,35	1,35	1,35	1,35	1,35	1,35	1,35	1,35	1,35	1,35	1,35	1,35	1,35	1,35
Spinta terre sim ko	1,35	1,35	0,00	0,00	1,35	1,35	0,00	0,00	1,35	1,35	0,00	0,00	1,35	1,35	0,00
Spinta terre asim ko	0,00	0,00	1,35	1,35	0,00	0,00	1,35	1,35	0,00	0,00	1,35	1,35	0,00	0,00	1,35
Frenamento	0,00	0,00	0,00	0,00	1,35	1,35	1,35	1,35	1,35	1,35	1,35	1,35	0,00	0,00	0,00
Car mob Q mez	0,00	0,00	0,00	0,00	1,35	1,35	1,35	1,35	0,00	0,00	0,00	0,00	0,00	0,00	0,00
Car mob Q app	0,00	0,00	0,00	0,00	0,00	0,00	0,00	0,00	1,35	1,35	1,35	1,35	0,00	0,00	0,00
Car mob q	0,00	0,00	0,00	0,00	1,35	1,35	1,35	1,35	1,35	1,35	1,35	1,35	0,00	0,00	0,00
Inc spinta terre Q	0,00	0,00	0,00	0,00	1,35	1,35	1,35	1,35	1,35	1,35	1,35	1,35	0,00	0,00	0,00
Spinta idrost	0,00	0,00	0,00	0,00	0,00	0,00	0,00	0,00	0,00	0,00	0,00	0,00	1,50	1,50	1,50
Inc spinta idro sism	0,00	0,00	0,00	0,00	0,00	0,00	0,00	0,00	0,00	0,00	0,00	0,00	0,00	0,00	0,00
Inc spinta terre sis	0,00	0,00	0,00	0,00	0,00	0,00	0,00	0,00	0,00	0,00	0,00	0,00	0,00	0,00	0,00
Corr. Tors. dir. 0	0,00	0,00	0,00	0,00	0,00	0,00	0,00	0,00	0,00	0,00	0,00	0,00	0,00	0,00	0,00
Corr. Tors. dir. 90	0,00	0,00	0,00	0,00	0,00	0,00	0,00	0,00	0,00	0,00	0,00	0,00	0,00	0,00	0,00
Carico termico	0,90	-0,90	0,90	-0,90	0,90	-0,90	0,90	-0,90	0,90	-0,90	0,90	-0,90	0,90	-0,90	0,90
Sisma direz. grd 0	0,00	0,00	0,00	0,00	0,00	0,00	0,00	0,00	0,00	0,00	0,00	0,00	0,00	0,00	0,00
Sisma direz. grd 90	0,00	0,00	0,00	0,00	0,00	0,00	0,00	0,00	0,00	0,00	0,00	0,00	0,00	0,00	0,00
Sisma verticale	0,00	0,00	0,00	0,00	0,00	0,00	0,00	0,00	0,00	0,00	0,00	0,00	0,00	0,00	0,00

COMBINAZIONI CARICHI - S.L.U. - A1

DESCRIZIONI	16	17	18	19	20	21	22	23	24	25	26	27	28	29	30
Peso Strutturale	1,35	1,35	1,35	1,35	1,35	1,35	1,35	1,35	1,35	1,35	1,35	1,35	1,35	1,35	1,35
Peso ric. e pav	1,35	1,35	1,35	1,35	1,35	1,35	1,35	1,35	1,35	1,35	1,35	1,35	1,35	1,35	1,35
Spinta terre sim ko	0,00	1,35	1,35	0,00	0,00	1,35	1,35	0,00	0,00	0,00	0,00	0,00	0,00	0,00	0,00
Spinta terre asim ko	1,35	0,00	0,00	1,35	1,35	0,00	0,00	1,35	1,35	0,00	0,00	0,00	0,00	0,00	0,00
Frenamento	0,00	1,35	1,35	1,35	1,35	1,35	1,35	1,35	1,35	0,00	0,00	0,00	0,00	1,35	1,35
Car mob Q mez	0,00	1,35	1,35	1,35	1,35	0,00	0,00	0,00	0,00	0,00	0,00	0,00	0,00	1,35	1,35
Car mob Q app	0,00	0,00	0,00	0,00	0,00	1,35	1,35	1,35	1,35	0,00	0,00	0,00	0,00	0,00	0,00
Car mob q	0,00	1,35	1,35	1,35	1,35	1,35	1,35	1,35	1,35	0,00	0,00	0,00	0,00	1,35	1,35
Inc spinta terre Q	0,00	1,35	1,35	1,35	1,35	1,35	1,35	1,35	1,35	0,00	0,00	0,00	0,00	1,35	1,35
Spinta idrost	1,50	1,50	1,50	1,50	1,50	1,50	1,50	1,50	1,50	1,50	1,50	1,50	1,50	1,50	1,50
Inc spinta idro sism	0,00	0,00	0,00	0,00	0,00	0,00	0,00	0,00	0,00	0,00	0,00	0,00	0,00	0,00	0,00
Inc spinta terre sis	0,00	0,00	0,00	0,00	0,00	0,00	0,00	0,00	0,00	0,00	0,00	0,00	0,00	0,00	0,00
Corr. Tors. dir. 0	0,00	0,00	0,00	0,00	0,00	0,00	0,00	0,00	0,00	0,00	0,00	0,00	0,00	0,00	0,00
Corr. Tors. dir. 90	0,00	0,00	0,00	0,00	0,00	0,00	0,00	0,00	0,00	0,00	0,00	0,00	0,00	0,00	0,00
Carico termico	-0,90	0,90	-0,90	0,90	-0,90	0,90	-0,90	0,90	-0,90	0,90	-0,90	0,90	-0,90	0,90	-0,90
Sisma direz. grd 0	0,00	0,00	0,00	0,00	0,00	0,00	0,00	0,00	0,00	0,00	0,00	0,00	0,00	0,00	0,00

COMBINAZIONI CARICHI - S.L.U. - A1															
DESCRIZIONI	16	17	18	19	20	21	22	23	24	25	26	27	28	29	30
Sisma direz. grd 90	0,00	0,00	0,00	0,00	0,00	0,00	0,00	0,00	0,00	0,00	0,00	0,00	0,00	0,00	0,00
Sisma verticale	0,00	0,00	0,00	0,00	0,00	0,00	0,00	0,00	0,00	0,00	0,00	0,00	0,00	0,00	0,00

COMBINAZIONI CARICHI - S.L.U. - A1															
DESCRIZIONI	31	32	33	34	35	36	37	38	39	40	41	42	43	44	45
Peso Strutturale	1,35	1,35	1,35	1,35	1,35	1,35	1,35	1,35	1,35	1,35	1,35	1,35	1,35	1,35	1,35
Peso ric. e pav	1,35	1,35	1,35	1,35	1,35	1,35	1,35	1,35	1,35	1,35	1,35	1,35	1,35	1,35	1,35
Spinta terre sim ko	0,00	0,00	0,00	0,00	0,00	0,00	1,35	1,35	0,00	0,00	1,35	1,35	0,00	0,00	1,35
Spinta terre asim ko	0,00	0,00	0,00	0,00	0,00	0,00	0,00	0,00	1,35	1,35	0,00	0,00	1,35	1,35	0,00
Frenamento	1,35	1,35	1,35	1,35	1,35	1,35	0,00	0,00	0,00	0,00	1,01	1,01	1,01	1,01	1,01
Car mob Q mez	1,35	1,35	0,00	0,00	0,00	0,00	0,00	0,00	0,00	0,00	1,01	1,01	1,01	1,01	0,00
Car mob Q app	0,00	0,00	1,35	1,35	1,35	1,35	0,00	0,00	0,00	0,00	0,00	0,00	0,00	0,00	1,01
Car mob q	1,35	1,35	1,35	1,35	1,35	1,35	0,00	0,00	0,00	0,00	1,01	1,01	1,01	1,01	1,01
Inc spinta terre Q	1,35	1,35	1,35	1,35	1,35	1,35	0,00	0,00	0,00	0,00	1,01	1,01	1,01	1,01	1,01
Spinta idrost	1,50	1,50	1,50	1,50	1,50	1,50	0,00	0,00	0,00	0,00	0,00	0,00	0,00	0,00	0,00
Inc spinta idro sism	0,00	0,00	0,00	0,00	0,00	0,00	0,00	0,00	0,00	0,00	0,00	0,00	0,00	0,00	0,00
Inc spinta terre sis	0,00	0,00	0,00	0,00	0,00	0,00	0,00	0,00	0,00	0,00	0,00	0,00	0,00	0,00	0,00
Corr. Tors. dir. 0	0,00	0,00	0,00	0,00	0,00	0,00	0,00	0,00	0,00	0,00	0,00	0,00	0,00	0,00	0,00
Corr. Tors. dir. 90	0,00	0,00	0,00	0,00	0,00	0,00	0,00	0,00	0,00	0,00	0,00	0,00	0,00	0,00	0,00
Carico termico	0,90	-0,90	0,90	-0,90	0,90	-0,90	1,50	-1,50	1,50	-1,50	1,50	-1,50	1,50	-1,50	1,50
Sisma direz. grd 0	0,00	0,00	0,00	0,00	0,00	0,00	0,00	0,00	0,00	0,00	0,00	0,00	0,00	0,00	0,00
Sisma direz. grd 90	0,00	0,00	0,00	0,00	0,00	0,00	0,00	0,00	0,00	0,00	0,00	0,00	0,00	0,00	0,00
Sisma verticale	0,00	0,00	0,00	0,00	0,00	0,00	0,00	0,00	0,00	0,00	0,00	0,00	0,00	0,00	0,00

COMBINAZIONI CARICHI - S.L.U. - A1															
DESCRIZIONI	46	47	48	49	50	51	52	53	54	55	56	57	58	59	60
Peso Strutturale	1,35	1,35	1,35	1,35	1,35	1,35	1,35	1,35	1,35	1,35	1,35	1,35	1,35	1,35	1,35
Peso ric. e pav	1,35	1,35	1,35	1,35	1,35	1,35	1,35	1,35	1,35	1,35	1,35	1,35	1,35	1,35	1,35
Spinta terre sim ko	1,35	0,00	0,00	1,35	1,35	0,00	0,00	1,35	1,35	0,00	0,00	1,35	1,35	0,00	0,00
Spinta terre asim ko	0,00	1,35	1,35	0,00	0,00	1,35	1,35	0,00	0,00	1,35	1,35	0,00	0,00	1,35	1,35
Frenamento	1,01	1,01	1,01	0,00	0,00	0,00	0,00	1,01	1,01	1,01	1,01	1,01	1,01	1,01	1,01
Car mob Q mez	0,00	0,00	0,00	0,00	0,00	0,00	0,00	1,01	1,01	1,01	1,01	0,00	0,00	0,00	0,00
Car mob Q app	1,01	1,01	1,01	0,00	0,00	0,00	0,00	0,00	0,00	0,00	0,00	1,01	1,01	1,01	1,01
Car mob q	1,01	1,01	1,01	0,00	0,00	0,00	0,00	1,01	1,01	1,01	1,01	1,01	1,01	1,01	1,01
Inc spinta terre Q	1,01	1,01	1,01	0,00	0,00	0,00	0,00	1,01	1,01	1,01	1,01	1,01	1,01	1,01	1,01
Spinta idrost	0,00	0,00	0,00	1,50	1,50	1,50	1,50	1,50	1,50	1,50	1,50	1,50	1,50	1,50	1,50
Inc spinta idro sism	0,00	0,00	0,00	0,00	0,00	0,00	0,00	0,00	0,00	0,00	0,00	0,00	0,00	0,00	0,00
Inc spinta terre sis	0,00	0,00	0,00	0,00	0,00	0,00	0,00	0,00	0,00	0,00	0,00	0,00	0,00	0,00	0,00
Corr. Tors. dir. 0	0,00	0,00	0,00	0,00	0,00	0,00	0,00	0,00	0,00	0,00	0,00	0,00	0,00	0,00	0,00
Corr. Tors. dir. 90	0,00	0,00	0,00	0,00	0,00	0,00	0,00	0,00	0,00	0,00	0,00	0,00	0,00	0,00	0,00
Carico termico	-1,50	1,50	-1,50	1,50	-1,50	1,50	-1,50	1,50	-1,50	1,50	-1,50	1,50	-1,50	1,50	-1,50
Sisma direz. grd 0	0,00	0,00	0,00	0,00	0,00	0,00	0,00	0,00	0,00	0,00	0,00	0,00	0,00	0,00	0,00
Sisma direz. grd 90	0,00	0,00	0,00	0,00	0,00	0,00	0,00	0,00	0,00	0,00	0,00	0,00	0,00	0,00	0,00
Sisma verticale	0,00	0,00	0,00	0,00	0,00	0,00	0,00	0,00	0,00	0,00	0,00	0,00	0,00	0,00	0,00

COMBINAZIONI CARICHI - S.L.U. - A1															
DESCRIZIONI	61	62	63	64	65	66	67	68	69	70	71	72	73	74	75
Peso Strutturale	1,35	1,35	1,35	1,35	1,35	1,35	1,35	1,35	1,00	1,00	1,00	1,00	1,00	1,00	1,00
Peso ric. e pav	1,35	1,35	1,35	1,35	1,35	1,35	1,35	1,35	1,00	1,00	1,00	1,00	1,00	1,00	1,00
Spinta terre sim ko	0,00	0,00	0,00	0,00	0,00	0,00	0,00	0,00	1,00	0,00	1,00	0,00	1,00	0,00	1,00
Spinta terre asim ko	0,00	0,00	0,00	0,00	0,00	0,00	0,00	0,00	0,00	1,00	0,00	1,00	0,00	1,00	0,00
Frenamento	1,01	1,01	1,01	1,01	1,01	1,01	1,01	1,01	0,00	0,00	0,00	0,00	0,00	0,00	0,00
Car mob Q mez	1,01	1,01	1,01	1,01	0,00	0,00	0,00	0,00	0,00	0,00	0,00	0,00	0,00	0,00	0,00
Car mob Q app	0,00	0,00	0,00	0,00	1,01	1,01	1,01	1,01	0,00	0,00	0,00	0,00	0,00	0,00	0,00
Car mob q	1,01	1,01	1,01	1,01	1,01	1,01	1,01	1,01	0,00	0,00	0,00	0,00	0,00	0,00	0,00
Inc spinta terre Q	1,01	1,01	1,01	1,01	1,01	1,01	1,01	1,01	0,00	0,00	0,00	0,00	0,00	0,00	0,00
Spinta idrost	1,50	1,50	1,50	1,50	1,50	1,50	1,50	1,50	0,00	0,00	0,00	0,00	0,00	0,00	0,00
Inc spinta idro sism	0,00	0,00	0,00	0,00	0,00	0,00	0,00	0,00	0,00	0,00	0,00	0,00	0,00	0,00	0,00
Inc spinta terre sis	0,00	0,00	0,00	0,00	0,00	0,00	0,00	0,00	1,00	1,00	1,00	1,00	1,00	1,00	1,00
Corr. Tors. dir. 0	0,00	0,00	0,00	0,00	0,00	0,00	0,00	0,00	0,00	0,00	0,00	0,00	0,00	0,00	0,00
Corr. Tors. dir. 90	0,00	0,00	0,00	0,00	0,00	0,00	0,00	0,00	0,00	0,00	0,00	0,00	0,00	0,00	0,00
Carico termico	1,50	-1,50	1,50	-1,50	1,50	-1,50	1,50	-1,50	0,50	0,50	0,50	0,50	-0,50	-0,50	-0,50
Sisma direz. grd 0	0,00	0,00	0,00	0,00	0,00	0,00	0,00	0,00	0,00	0,00	0,00	0,00	0,00	0,00	0,00
Sisma direz. grd 90	0,00	0,00	0,00	0,00	0,00	0,00	0,00	0,00	1,00	1,00	1,00	1,00	1,00	1,00	1,00
Sisma verticale	0,00	0,00	0,00	0,00	0,00	0,00	0,00	0,00	0,30	0,30	-0,30	-0,30	0,30	0,30	-0,30

COMBINAZIONI CARICHI - S.L.U. - A1															
DESCRIZIONI	76	77	78	79	80	81	82	83	84	85	86	87	88	89	90
Peso Strutturale	1,00	1,00	1,00	1,00	1,00	1,00	1,00	1,00	1,00	1,00	1,00	1,00	1,00	1,00	1,00
Peso ric. e pav	1,00	1,00	1,00	1,00	1,00	1,00	1,00	1,00	1,00	1,00	1,00	1,00	1,00	1,00	1,00
Spinta terre sim ko	0,00	1,00	0,00	1,00	0,00	1,00	0,00	1,00	0,00	1,00	0,00	1,00	0,00	1,00	0,00
Spinta terre asim ko	1,00	0,00	1,00	0,00	1,00	0,00	1,00	0,00	1,00	0,00	1,00	0,00	1,00	0,00	1,00
Frenamento	0,00	0,00	0,00	0,00	0,00	0,00	0,00	0,00	0,00	0,00	0,00	0,00	0,00	0,00	0,00
Car mob Q mez	0,00	0,00	0,00	0,00	0,00	0,00	0,00	0,00	0,00	0,00	0,00	0,00	0,00	0,00	0,00
Car mob Q app	0,00	0,00	0,00	0,00	0,00	0,00	0,00	0,00	0,00	0,00	0,00	0,00	0,00	0,00	0,00
Car mob q	0,00	0,00	0,00	0,00	0,00	0,00	0,00	0,00	0,00	0,00	0,00	0,00	0,00	0,00	0,00
Inc spinta terre Q	0,00	0,00	0,00	0,00	0,00	0,00	0,00	0,00	0,00	0,00	0,00	0,00	0,00	0,00	0,00
Spinta idrost	0,00	0,00	0,00	0,00	0,00	0,00	0,00	0,00	0,00	1,00	1,00	1,00	1,00	1,00	1,00
Inc spinta idro sism	0,00	0,00	0,00	0,00	0,00	0,00	0,00	0,00	0,00	1,00	1,00	1,00	1,00	1,00	1,00
Inc spinta terre sis	1,00	0,30	0,30	0,30	0,30	0,30	0,30	0,30	0,30	1,00	1,00	1,00	1,00	1,00	1,00
Corr. Tors. dir. 0	0,00	0,00	0,00	0,00	0,00	0,00	0,00	0,00	0,00	0,00	0,00	0,00	0,00	0,00	0,00
Corr. Tors. dir. 90	0,00	0,00	0,00	0,00	0,00	0,00	0,00	0,00	0,00	0,00	0,00	0,00	0,00	0,00	0,00
Carico termico	-0,50	0,50	0,50	-0,50	-0,50	0,50	0,50	-0,50	-0,50	0,50	0,50	0,50	0,50	-0,50	-0,50
Sisma direz. grd 0	0,00	0,00	0,00	0,00	0,00	0,00	0,00	0,00	0,00	0,00	0,00	0,00	0,00	0,00	0,00
Sisma direz. grd 90	1,00	0,30	0,30	0,30	0,30	0,30	0,30	0,30	0,30	1,00	1,00	1,00	1,00	1,00	1,00
Sisma verticale	-0,30	1,00	1,00	1,00	1,00	-1,00	-1,00	-1,00	-1,00	0,30	0,30	-0,30	-0,30	0,30	0,30

COMBINAZIONI CARICHI - S.L.U. - A1

DESCRIZIONI	91	92	93	94	95	96	97	98	99	10
Peso Strutturale	1,00	1,00	1,00	1,00	1,00	1,00	1,00	1,00	1,00	1,00
Peso ric. e pav	1,00	1,00	1,00	1,00	1,00	1,00	1,00	1,00	1,00	1,00
Spinta terre sim ko	1,00	0,00	1,00	0,00	1,00	0,00	1,00	0,00	1,00	0,00
Spinta terre asim ko	0,00	1,00	0,00	1,00	0,00	1,00	0,00	1,00	0,00	1,00
Frenamento	0,00	0,00	0,00	0,00	0,00	0,00	0,00	0,00	0,00	0,00
Car mob Q mez	0,00	0,00	0,00	0,00	0,00	0,00	0,00	0,00	0,00	0,00
Car mob Q app	0,00	0,00	0,00	0,00	0,00	0,00	0,00	0,00	0,00	0,00
Car mob q	0,00	0,00	0,00	0,00	0,00	0,00	0,00	0,00	0,00	0,00
Inc spinta terre Q	0,00	0,00	0,00	0,00	0,00	0,00	0,00	0,00	0,00	0,00
Spinta idrost	1,00	1,00	0,30	0,30	0,30	0,30	0,30	0,30	0,30	0,30
Inc spinta idro sism	1,00	1,00	0,30	0,30	0,30	0,30	0,30	0,30	0,30	0,30
Inc spinta terre sis	1,00	1,00	0,30	0,30	0,30	0,30	0,30	0,30	0,30	0,30
Corr. Tors. dir. 0	0,00	0,00	0,00	0,00	0,00	0,00	0,00	0,00	0,00	0,00
Corr. Tors. dir. 90	0,00	0,00	0,00	0,00	0,00	0,00	0,00	0,00	0,00	0,00
Carico termico	-0,50	-0,50	0,50	0,50	-0,50	-0,50	0,50	0,50	-0,50	-0,50
Sisma direz. grd 0	0,00	0,00	0,00	0,00	0,00	0,00	0,00	0,00	0,00	0,00
Sisma direz. grd 90	1,00	1,00	0,30	0,30	0,30	0,30	0,30	0,30	0,30	0,30
Sisma verticale	-0,30	-0,30	1,00	1,00	1,00	1,00	-1,00	-1,00	-1,00	-1,00

COMBINAZIONI RARE - S.L.E.

DESCRIZIONI	1	2	3	4	5	6	7	8	9	10	11	12	13	14	15
Peso Strutturale	1,00	1,00	1,00	1,00	1,00	1,00	1,00	1,00	1,00	1,00	1,00	1,00	1,00	1,00	1,00
Peso ric. e pav	1,00	1,00	1,00	1,00	1,00	1,00	1,00	1,00	1,00	1,00	1,00	1,00	1,00	1,00	1,00
Spinta terre sim ko	1,00	1,00	0,00	0,00	1,00	1,00	0,00	0,00	1,00	1,00	0,00	0,00	1,00	1,00	0,00
Spinta terre asim ko	0,00	0,00	1,00	1,00	0,00	0,00	1,00	1,00	0,00	0,00	1,00	1,00	0,00	0,00	1,00
Frenamento	0,00	0,00	0,00	0,00	1,00	1,00	1,00	1,00	1,00	1,00	1,00	1,00	0,00	0,00	0,00
Car mob Q mez	0,00	0,00	0,00	0,00	1,00	1,00	1,00	1,00	0,00	0,00	0,00	0,00	0,00	0,00	0,00
Car mob Q app	0,00	0,00	0,00	0,00	0,00	0,00	0,00	0,00	1,00	1,00	1,00	1,00	0,00	0,00	0,00
Car mob q	0,00	0,00	0,00	0,00	1,00	1,00	1,00	1,00	1,00	1,00	1,00	1,00	0,00	0,00	0,00
Inc spinta terre Q	0,00	0,00	0,00	0,00	1,00	1,00	1,00	1,00	1,00	1,00	1,00	1,00	0,00	0,00	0,00
Spinta idrost	0,00	0,00	0,00	0,00	0,00	0,00	0,00	0,00	0,00	0,00	0,00	0,00	1,00	1,00	1,00
Inc spinta idro sism	0,00	0,00	0,00	0,00	0,00	0,00	0,00	0,00	0,00	0,00	0,00	0,00	0,00	0,00	0,00
Inc spinta terre sis	0,00	0,00	0,00	0,00	0,00	0,00	0,00	0,00	0,00	0,00	0,00	0,00	0,00	0,00	0,00
Corr. Tors. dir. 0	0,00	0,00	0,00	0,00	0,00	0,00	0,00	0,00	0,00	0,00	0,00	0,00	0,00	0,00	0,00
Corr. Tors. dir. 90	0,00	0,00	0,00	0,00	0,00	0,00	0,00	0,00	0,00	0,00	0,00	0,00	0,00	0,00	0,00
Carico termico	0,60	-0,60	0,60	-0,60	0,60	-0,60	0,60	-0,60	0,60	-0,60	0,60	-0,60	0,60	-0,60	0,60
Sisma direz. grd 0	0,00	0,00	0,00	0,00	0,00	0,00	0,00	0,00	0,00	0,00	0,00	0,00	0,00	0,00	0,00
Sisma direz. grd 90	0,00	0,00	0,00	0,00	0,00	0,00	0,00	0,00	0,00	0,00	0,00	0,00	0,00	0,00	0,00
Sisma verticale	0,00	0,00	0,00	0,00	0,00	0,00	0,00	0,00	0,00	0,00	0,00	0,00	0,00	0,00	0,00

COMBINAZIONI RARE - S.L.E.

DESCRIZIONI	16	17	18	19	20	21	22	23	24	25	26	27	28	29	30
Peso Strutturale	1,00	1,00	1,00	1,00	1,00	1,00	1,00	1,00	1,00	1,00	1,00	1,00	1,00	1,00	1,00
Peso ric. e pav	1,00	1,00	1,00	1,00	1,00	1,00	1,00	1,00	1,00	1,00	1,00	1,00	1,00	1,00	1,00
Spinta terre sim ko	0,00	1,00	1,00	0,00	0,00	1,00	1,00	0,00	0,00	0,00	0,00	0,00	0,00	0,00	0,00
Spinta terre asim ko	1,00	0,00	0,00	1,00	1,00	0,00	0,00	1,00	1,00	0,00	0,00	0,00	0,00	0,00	0,00
Frenamento	0,00	1,00	1,00	1,00	1,00	1,00	1,00	1,00	1,00	0,00	0,00	0,00	0,00	1,00	1,00
Car mob Q mez	0,00	1,00	1,00	1,00	1,00	0,00	0,00	0,00	0,00	0,00	0,00	0,00	0,00	1,00	1,00
Car mob Q app	0,00	0,00	0,00	0,00	0,00	1,00	1,00	1,00	1,00	0,00	0,00	0,00	0,00	0,00	0,00
Car mob q	0,00	1,00	1,00	1,00	1,00	1,00	1,00	1,00	1,00	0,00	0,00	0,00	0,00	1,00	1,00
Inc spinta terre Q	0,00	1,00	1,00	1,00	1,00	1,00	1,00	1,00	1,00	0,00	0,00	0,00	0,00	1,00	1,00
Spinta idrost	1,00	1,00	1,00	1,00	1,00	1,00	1,00	1,00	1,00	1,00	1,00	1,00	1,00	1,00	1,00
Inc spinta idro sism	0,00	0,00	0,00	0,00	0,00	0,00	0,00	0,00	0,00	0,00	0,00	0,00	0,00	0,00	0,00
Inc spinta terre sis	0,00	0,00	0,00	0,00	0,00	0,00	0,00	0,00	0,00	0,00	0,00	0,00	0,00	0,00	0,00
Corr. Tors. dir. 0	0,00	0,00	0,00	0,00	0,00	0,00	0,00	0,00	0,00	0,00	0,00	0,00	0,00	0,00	0,00
Corr. Tors. dir. 90	0,00	0,00	0,00	0,00	0,00	0,00	0,00	0,00	0,00	0,00	0,00	0,00	0,00	0,00	0,00
Carico termico	-0,60	0,60	-0,60	0,60	-0,60	0,60	-0,60	0,60	-0,60	0,60	-0,60	0,60	-0,60	0,60	-0,60
Sisma direz. grd 0	0,00	0,00	0,00	0,00	0,00	0,00	0,00	0,00	0,00	0,00	0,00	0,00	0,00	0,00	0,00
Sisma direz. grd 90	0,00	0,00	0,00	0,00	0,00	0,00	0,00	0,00	0,00	0,00	0,00	0,00	0,00	0,00	0,00
Sisma verticale	0,00	0,00	0,00	0,00	0,00	0,00	0,00	0,00	0,00	0,00	0,00	0,00	0,00	0,00	0,00

COMBINAZIONI RARE - S.L.E.

DESCRIZIONI	31	32	33	34	35	36	37	38	39	40	41	42	43	44	45
Peso Strutturale	1,00	1,00	1,00	1,00	1,00	1,00	1,00	1,00	1,00	1,00	1,00	1,00	1,00	1,00	1,00
Peso ric. e pav	1,00	1,00	1,00	1,00	1,00	1,00	1,00	1,00	1,00	1,00	1,00	1,00	1,00	1,00	1,00
Spinta terre sim ko	0,00	0,00	0,00	0,00	0,00	0,00	1,00	1,00	0,00	0,00	1,00	1,00	0,00	0,00	1,00
Spinta terre asim ko	0,00	0,00	0,00	0,00	0,00	0,00	0,00	0,00	1,00	1,00	0,00	0,00	1,00	1,00	0,00
Frenamento	1,00	1,00	1,00	1,00	1,00	1,00	0,00	0,00	0,00	0,00	0,75	0,75	0,75	0,75	0,75
Car mob Q mez	1,00	1,00	0,00	0,00	0,00	0,00	0,00	0,00	0,00	0,00	0,75	0,75	0,75	0,75	0,00
Car mob Q app	0,00	0,00	1,00	1,00	1,00	1,00	0,00	0,00	0,00	0,00	0,00	0,00	0,00	0,00	0,75
Car mob q	1,00	1,00	1,00	1,00	1,00	1,00	0,00	0,00	0,00	0,00	0,75	0,75	0,75	0,75	0,75
Inc spinta terre Q	1,00	1,00	1,00	1,00	1,00	1,00	0,00	0,00	0,00	0,00	0,75	0,75	0,75	0,75	0,75
Spinta idrost	1,00	1,00	1,00	1,00	1,00	1,00	0,00	0,00	0,00	0,00	0,00	0,00	0,00	0,00	0,00
Inc spinta idro sism	0,00	0,00	0,00	0,00	0,00	0,00	0,00	0,00	0,00	0,00	0,00	0,00	0,00	0,00	0,00
Inc spinta terre sis	0,00	0,00	0,00	0,00	0,00	0,00	0,00	0,00	0,00	0,00	0,00	0,00	0,00	0,00	0,00
Corr. Tors. dir. 0	0,00	0,00	0,00	0,00	0,00	0,00	0,00	0,00	0,00	0,00	0,00	0,00	0,00	0,00	0,00
Corr. Tors. dir. 90	0,00	0,00	0,00	0,00	0,00	0,00	0,00	0,00	0,00	0,00	0,00	0,00	0,00	0,00	0,00
Carico termico	0,60	-0,60	0,60	-0,60	0,60	-0,60	1,00	-1,00	1,00	-1,00	1,00	-1,00	1,00	-1,00	1,00
Sisma direz. grd 0	0,00	0,00	0,00	0,00	0,00	0,00	0,00	0,00	0,00	0,00	0,00	0,00	0,00	0,00	0,00
Sisma direz. grd 90	0,00	0,00	0,00	0,00	0,00	0,00	0,00	0,00	0,00	0,00	0,00	0,00	0,00	0,00	0,00
Sisma verticale	0,00	0,00	0,00	0,00	0,00	0,00	0,00	0,00	0,00	0,00	0,00	0,00	0,00	0,00	0,00

COMBINAZIONI RARE - S.L.E.

DESCRIZIONI	46	47	48	49	50	51	52	53	54	55	56	57	58	59	60
Peso Strutturale	1,00	1,00	1,00	1,00	1,00	1,00	1,00	1,00	1,00	1,00	1,00	1,00	1,00	1,00	1,00
Peso ric. e pav	1,00	1,00	1,00	1,00	1,00	1,00	1,00	1,00	1,00	1,00	1,00	1,00	1,00	1,00	1,00
Spinta terre sim ko	1,00	0,00	0,00	1,00	1,00	0,00	0,00	1,00	1,00	0,00	0,00	1,00	1,00	0,00	0,00
Spinta terre asim ko	0,00	1,00	1,00	0,00	0,00	1,00	1,00	0,00	0,00	1,00	1,00	0,00	0,00	1,00	1,00
Frenamento	0,75	0,75	0,75	0,00	0,00	0,00	0,00	0,75	0,75	0,75	0,75	0,75	0,75	0,75	0,75
Car mob Q mez	0,00	0,00	0,00	0,00	0,00	0,00	0,00	0,75	0,75	0,75	0,75	0,00	0,00	0,00	0,00

COMBINAZIONI RARE - S.L.E.

DESCRIZIONI	46	47	48	49	50	51	52	53	54	55	56	57	58	59	60
Car mob Q app	0,75	0,75	0,75	0,00	0,00	0,00	0,00	0,00	0,00	0,00	0,00	0,75	0,75	0,75	0,75
Car mob q	0,75	0,75	0,75	0,00	0,00	0,00	0,00	0,75	0,75	0,75	0,75	0,75	0,75	0,75	0,75
Inc spinta terre Q	0,75	0,75	0,75	0,00	0,00	0,00	0,00	0,75	0,75	0,75	0,75	0,75	0,75	0,75	0,75
Spinta idrost	0,00	0,00	0,00	1,00	1,00	1,00	1,00	1,00	1,00	1,00	1,00	1,00	1,00	1,00	1,00
Inc spinta idro sism	0,00	0,00	0,00	0,00	0,00	0,00	0,00	0,00	0,00	0,00	0,00	0,00	0,00	0,00	0,00
Inc spinta terre sis	0,00	0,00	0,00	0,00	0,00	0,00	0,00	0,00	0,00	0,00	0,00	0,00	0,00	0,00	0,00
Corr. Tors. dir. 0	0,00	0,00	0,00	0,00	0,00	0,00	0,00	0,00	0,00	0,00	0,00	0,00	0,00	0,00	0,00
Corr. Tors. dir. 90	0,00	0,00	0,00	0,00	0,00	0,00	0,00	0,00	0,00	0,00	0,00	0,00	0,00	0,00	0,00
Carico termico	-1,00	1,00	-1,00	1,00	-1,00	1,00	-1,00	1,00	-1,00	1,00	-1,00	1,00	-1,00	1,00	-1,00
Sisma direz. grd 0	0,00	0,00	0,00	0,00	0,00	0,00	0,00	0,00	0,00	0,00	0,00	0,00	0,00	0,00	0,00
Sisma direz. grd 90	0,00	0,00	0,00	0,00	0,00	0,00	0,00	0,00	0,00	0,00	0,00	0,00	0,00	0,00	0,00
Sisma verticale	0,00	0,00	0,00	0,00	0,00	0,00	0,00	0,00	0,00	0,00	0,00	0,00	0,00	0,00	0,00

COMBINAZIONI RARE - S.L.E.

DESCRIZIONI	61	62	63	64	65	66	67	68	69	70	71	72
Peso Strutturale	1,00	1,00	1,00	1,00	1,00	1,00	1,00	1,00	1,00	1,00	1,00	1,00
Peso ric. e pav	1,00	1,00	1,00	1,00	1,00	1,00	1,00	1,00	1,00	1,00	1,00	1,00
Spinta terre sim ko	0,00	0,00	0,00	0,00	0,00	0,00	0,00	0,00	0,00	0,00	0,00	0,00
Spinta terre asim ko	0,00	0,00	0,00	0,00	0,00	0,00	0,00	0,00	0,00	0,00	0,00	0,00
Frenamento	0,00	0,00	0,00	0,00	0,75	0,75	0,75	0,75	0,75	0,75	0,75	0,75
Car mob Q mez	0,00	0,00	0,00	0,00	0,75	0,75	0,75	0,75	0,00	0,00	0,00	0,00
Car mob Q app	0,00	0,00	0,00	0,00	0,00	0,00	0,00	0,00	0,75	0,75	0,75	0,75
Car mob q	0,00	0,00	0,00	0,00	0,75	0,75	0,75	0,75	0,75	0,75	0,75	0,75
Inc spinta terre Q	0,00	0,00	0,00	0,00	0,75	0,75	0,75	0,75	0,75	0,75	0,75	0,75
Spinta idrost	1,00	1,00	1,00	1,00	1,00	1,00	1,00	1,00	1,00	1,00	1,00	1,00
Inc spinta idro sism	0,00	0,00	0,00	0,00	0,00	0,00	0,00	0,00	0,00	0,00	0,00	0,00
Inc spinta terre sis	0,00	0,00	0,00	0,00	0,00	0,00	0,00	0,00	0,00	0,00	0,00	0,00
Corr. Tors. dir. 0	0,00	0,00	0,00	0,00	0,00	0,00	0,00	0,00	0,00	0,00	0,00	0,00
Corr. Tors. dir. 90	0,00	0,00	0,00	0,00	0,00	0,00	0,00	0,00	0,00	0,00	0,00	0,00
Carico termico	1,00	-1,00	1,00	-1,00	1,00	-1,00	1,00	-1,00	1,00	-1,00	1,00	-1,00
Sisma direz. grd 0	0,00	0,00	0,00	0,00	0,00	0,00	0,00	0,00	0,00	0,00	0,00	0,00
Sisma direz. grd 90	0,00	0,00	0,00	0,00	0,00	0,00	0,00	0,00	0,00	0,00	0,00	0,00
Sisma verticale	0,00	0,00	0,00	0,00	0,00	0,00	0,00	0,00	0,00	0,00	0,00	0,00

COMBINAZIONI FREQUENTI - S.L.E.

DESCRIZIONI	1	2	3	4	5	6	7	8	9	10	11	12	13	14	15
Peso Strutturale	1,00	1,00	1,00	1,00	1,00	1,00	1,00	1,00	1,00	1,00	1,00	1,00	1,00	1,00	1,00
Peso ric. e pav	1,00	1,00	1,00	1,00	1,00	1,00	1,00	1,00	1,00	1,00	1,00	1,00	1,00	1,00	1,00
Spinta terre sim ko	1,00	1,00	0,00	0,00	1,00	1,00	0,00	0,00	1,00	1,00	0,00	0,00	1,00	1,00	0,00
Spinta terre asim ko	0,00	0,00	1,00	1,00	0,00	0,00	1,00	1,00	0,00	0,00	1,00	1,00	0,00	0,00	1,00
Frenamento	0,00	0,00	0,00	0,00	0,75	0,75	0,75	0,75	0,75	0,75	0,75	0,75	0,00	0,00	0,00
Car mob Q mez	0,00	0,00	0,00	0,00	0,75	0,75	0,75	0,75	0,00	0,00	0,00	0,00	0,00	0,00	0,00
Car mob Q app	0,00	0,00	0,00	0,00	0,00	0,00	0,00	0,00	0,75	0,75	0,75	0,75	0,00	0,00	0,00
Car mob q	0,00	0,00	0,00	0,00	0,75	0,75	0,75	0,75	0,75	0,75	0,75	0,75	0,00	0,00	0,00
Inc spinta terre Q	0,00	0,00	0,00	0,00	0,75	0,75	0,75	0,75	0,75	0,75	0,75	0,75	0,00	0,00	0,00
Spinta idrost	0,00	0,00	0,00	0,00	0,00	0,00	0,00	0,00	0,00	0,00	0,00	0,00	1,00	1,00	1,00
Inc spinta idro sism	0,00	0,00	0,00	0,00	0,00	0,00	0,00	0,00	0,00	0,00	0,00	0,00	0,00	0,00	0,00
Inc spinta terre sis	0,00	0,00	0,00	0,00	0,00	0,00	0,00	0,00	0,00	0,00	0,00	0,00	0,00	0,00	0,00
Corr. Tors. dir. 0	0,00	0,00	0,00	0,00	0,00	0,00	0,00	0,00	0,00	0,00	0,00	0,00	0,00	0,00	0,00
Corr. Tors. dir. 90	0,00	0,00	0,00	0,00	0,00	0,00	0,00	0,00	0,00	0,00	0,00	0,00	0,00	0,00	0,00
Carico termico	0,60	-0,60	0,60	-0,60	0,60	-0,60	0,60	-0,60	0,60	-0,60	0,60	-0,60	0,60	-0,60	0,60
Sisma direz. grd 0	0,00	0,00	0,00	0,00	0,00	0,00	0,00	0,00	0,00	0,00	0,00	0,00	0,00	0,00	0,00
Sisma direz. grd 90	0,00	0,00	0,00	0,00	0,00	0,00	0,00	0,00	0,00	0,00	0,00	0,00	0,00	0,00	0,00
Sisma verticale	0,00	0,00	0,00	0,00	0,00	0,00	0,00	0,00	0,00	0,00	0,00	0,00	0,00	0,00	0,00

COMBINAZIONI FREQUENTI - S.L.E.

DESCRIZIONI	16	17	18	19	20	21	22	23	24	25	26	27	28	29	30
Peso Strutturale	1,00	1,00	1,00	1,00	1,00	1,00	1,00	1,00	1,00	1,00	1,00	1,00	1,00	1,00	1,00
Peso ric. e pav	1,00	1,00	1,00	1,00	1,00	1,00	1,00	1,00	1,00	1,00	1,00	1,00	1,00	1,00	1,00
Spinta terre sim ko	0,00	1,00	1,00	0,00	0,00	1,00	1,00	0,00	0,00	0,00	0,00	0,00	0,00	0,00	0,00
Spinta terre asim ko	1,00	0,00	0,00	1,00	1,00	0,00	0,00	1,00	1,00	0,00	0,00	0,00	0,00	0,00	0,00
Frenamento	0,00	0,75	0,75	0,75	0,75	0,75	0,75	0,75	0,75	0,00	0,00	0,00	0,00	0,75	0,75
Car mob Q mez	0,00	0,75	0,75	0,75	0,75	0,00	0,00	0,00	0,00	0,00	0,00	0,00	0,00	0,75	0,75
Car mob Q app	0,00	0,00	0,00	0,00	0,00	0,75	0,75	0,75	0,75	0,00	0,00	0,00	0,00	0,00	0,00
Car mob q	0,00	0,75	0,75	0,75	0,75	0,75	0,75	0,75	0,75	0,00	0,00	0,00	0,00	0,75	0,75
Inc spinta terre Q	0,00	0,75	0,75	0,75	0,75	0,75	0,75	0,75	0,75	0,00	0,00	0,00	0,00	0,75	0,75
Spinta idrost	1,00	1,00	1,00	1,00	1,00	1,00	1,00	1,00	1,00	1,00	1,00	1,00	1,00	1,00	1,00
Inc spinta idro sism	0,00	0,00	0,00	0,00	0,00	0,00	0,00	0,00	0,00	0,00	0,00	0,00	0,00	0,00	0,00
Inc spinta terre sis	0,00	0,00	0,00	0,00	0,00	0,00	0,00	0,00	0,00	0,00	0,00	0,00	0,00	0,00	0,00
Corr. Tors. dir. 0	0,00	0,00	0,00	0,00	0,00	0,00	0,00	0,00	0,00	0,00	0,00	0,00	0,00	0,00	0,00
Corr. Tors. dir. 90	0,00	0,00	0,00	0,00	0,00	0,00	0,00	0,00	0,00	0,00	0,00	0,00	0,00	0,00	0,00
Carico termico	-0,60	0,60	-0,60	0,60	-0,60	0,60	-0,60	0,60	-0,60	0,60	-0,60	0,60	-0,60	0,60	-0,60
Sisma direz. grd 0	0,00	0,00	0,00	0,00	0,00	0,00	0,00	0,00	0,00	0,00	0,00	0,00	0,00	0,00	0,00
Sisma direz. grd 90	0,00	0,00	0,00	0,00	0,00	0,00	0,00	0,00	0,00	0,00	0,00	0,00	0,00	0,00	0,00
Sisma verticale	0,00	0,00	0,00	0,00	0,00	0,00	0,00	0,00	0,00	0,00	0,00	0,00	0,00	0,00	0,00

COMBINAZIONI FREQUENTI - S.L.E.

DESCRIZIONI	31	32	33	34	35	36	37	38	39	40	41	42	43	44	45
Peso Strutturale	1,00	1,00	1,00	1,00	1,00	1,00	1,00	1,00	1,00	1,00	1,00	1,00	1,00	1,00	1,00
Peso ric. e pav	1,00	1,00	1,00	1,00	1,00	1,00	1,00	1,00	1,00	1,00	1,00	1,00	1,00	1,00	1,00
Spinta terre sim ko	0,00	0,00	0,00	0,00	0,00	0,00	1,00	1,00	0,00	0,00	1,00	1,00	0,00	0,00	0,00
Spinta terre asim ko	0,00	0,00	0,00	0,00	0,00	0,00	0,00	0,00	1,00	1,00	0,00	0,00	1,00	1,00	0,00
Frenamento	0,75	0,75	0,75	0,75	0,75	0,75	0,00	0,00	0,00	0,00	0,00	0,00	0,00	0,00	0,00
Car mob Q mez	0,75	0,75	0,00	0,00	0,00	0,00	0,00	0,00	0,00	0,00	0,00	0,00	0,00	0,00	0,00
Car mob Q app	0,00	0,00	0,75	0,75	0,75	0,75	0,00	0,00	0,00	0,00	0,00	0,00	0,00	0,00	0,00
Car mob q	0,75	0,75	0,75	0,75	0,75	0,75	0,00	0,00	0,00	0,00	0,00	0,00	0,00	0,00	0,00
Inc spinta terre Q	0,75	0,75	0,75	0,75	0,75	0,75	0,00	0,00	0,00	0,00	0,00	0,00	0,00	0,00	0,00
Spinta idrost	1,00	1,00	1,00	1,00	1,00	1,00	0,00	0,00	0,00	0,00	1,00	1,00	1,00	1,00	1,00
Inc spinta idro sism	0,00	0,00	0,00	0,00	0,00	0,00	0,00	0,00	0,00	0,00	0,00	0,00	0,00	0,00	0,00
Inc spinta terre sis	0,00	0,00	0,00	0,00	0,00	0,00	0,00	0,00	0,00	0,00	0,00	0,00	0,00	0,00	0,00

COMBINAZIONI FREQUENTI - S.L.E.

DESCRIZIONI	31	32	33	34	35	36	37	38	39	40	41	42	43	44	45
Corr. Tors. dir. 0	0,00	0,00	0,00	0,00	0,00	0,00	0,00	0,00	0,00	0,00	0,00	0,00	0,00	0,00	0,00
Corr. Tors. dir. 90	0,00	0,00	0,00	0,00	0,00	0,00	0,00	0,00	0,00	0,00	0,00	0,00	0,00	0,00	0,00
Carico termico	0,60	-0,60	0,60	-0,60	0,60	-0,60	0,50	-0,50	0,50	-0,50	0,50	-0,50	0,50	-0,50	0,50
Sisma direz. grd 0	0,00	0,00	0,00	0,00	0,00	0,00	0,00	0,00	0,00	0,00	0,00	0,00	0,00	0,00	0,00
Sisma direz. grd 90	0,00	0,00	0,00	0,00	0,00	0,00	0,00	0,00	0,00	0,00	0,00	0,00	0,00	0,00	0,00
Sisma verticale	0,00	0,00	0,00	0,00	0,00	0,00	0,00	0,00	0,00	0,00	0,00	0,00	0,00	0,00	0,00

COMBINAZIONI FREQUENTI - S.L.E.

DESCRIZIONI	46
Peso Strutturale	1,00
Peso ric. e pav	1,00
Spinta terre sim ko	0,00
Spinta terre asim ko	0,00
Frenamento	0,00
Car mob Q mez	0,00
Car mob Q app	0,00
Car mob q	0,00
Inc spinta terre Q	0,00
Spinta idrost	1,00
Inc spinta idro sism	0,00
Inc spinta terre sis	0,00
Corr. Tors. dir. 0	0,00
Corr. Tors. dir. 90	0,00
Carico termico	-0,50
Sisma direz. grd 0	0,00
Sisma direz. grd 90	0,00
Sisma verticale	0,00

COMBINAZIONI PERMANENTI - S.L.E.

DESCRIZIONI	1	2	3	4
Peso Strutturale	1,00	1,00	1,00	1,00
Peso ric. e pav	1,00	1,00	1,00	1,00
Spinta terre sim ko	1,00	0,00	1,00	0,00
Spinta terre asim ko	0,00	1,00	0,00	1,00
Frenamento	0,00	0,00	0,00	0,00
Car mob Q mez	0,00	0,00	0,00	0,00
Car mob Q app	0,00	0,00	0,00	0,00
Car mob q	0,00	0,00	0,00	0,00
Inc spinta terre Q	0,00	0,00	0,00	0,00
Spinta idrost	0,00	0,00	1,00	1,00
Inc spinta idro sism	0,00	0,00	0,00	0,00
Inc spinta terre sis	0,00	0,00	0,00	0,00
Corr. Tors. dir. 0	0,00	0,00	0,00	0,00
Corr. Tors. dir. 90	0,00	0,00	0,00	0,00
Carico termico	0,50	-0,50	0,50	-0,50
Sisma direz. grd 0	0,00	0,00	0,00	0,00
Sisma direz. grd 90	0,00	0,00	0,00	0,00
Sisma verticale	0,00	0,00	0,00	0,00

RISULTANTI SOLLECITAZIONI NODI PLATEE - SLU

Nod3d N.ro	Combinazione N.ro	Fz (t)	Nod3d N.ro	Combinazione N.ro	Fz (t)	Nod3d N.ro	Combinazione N.ro	Fz (t)	Nod3d N.ro	Combinazione N.ro	Fz (t)
1	A1/1	-3,88	2	A1/1	-7,39	3	A1/1	-1,34	4	A1/1	-2,49
	A1/2	0,38		A1/2	0,72		A1/2	0,20		A1/2	0,29
	A1/3	-3,80		A1/3	-7,34		A1/3	-1,31		A1/3	-2,47
	A1/4	0,46		A1/4	0,78		A1/4	0,22		A1/4	0,31
	A1/5	-4,94		A1/5	-9,81		A1/5	-1,70		A1/5	-3,29
	A1/6	-0,69		A1/6	-1,70		A1/6	-0,16		A1/6	-0,51
	A1/7	-4,86		A1/7	-9,76		A1/7	-1,67		A1/7	-3,27
	A1/8	-0,60		A1/8	-1,65		A1/8	-0,14		A1/8	-0,49
	A1/9	-5,13		A1/9	-10,00		A1/9	-1,76		A1/9	-3,35
	A1/10	-0,88		A1/10	-1,89		A1/10	-0,22		A1/10	-0,56
	A1/11	-5,05		A1/11	-9,94		A1/11	-1,73		A1/11	-3,33
	A1/12	-0,79		A1/12	-1,83		A1/12	-0,20		A1/12	-0,54
	A1/13	-4,85		A1/13	-9,30		A1/13	-1,65		A1/13	-3,12
	A1/14	-0,59		A1/14	-1,19		A1/14	-0,12		A1/14	-0,33
	A1/15	-4,77		A1/15	-9,25		A1/15	-1,63		A1/15	-3,10
	A1/16	-0,51		A1/16	-1,14		A1/16	-0,09		A1/16	-0,31
	A1/17	-5,91		A1/17	-11,73		A1/17	-2,01		A1/17	-3,91
	A1/18	-1,65		A1/18	-3,61		A1/18	-0,48		A1/18	-1,13
	A1/19	-5,83		A1/19	-11,67		A1/19	-1,99		A1/19	-3,90
	A1/20	-1,57		A1/20	-3,56		A1/20	-0,45		A1/20	-1,11
	A1/21	-6,10		A1/21	-11,91		A1/21	-2,07		A1/21	-3,97
	A1/22	-1,85		A1/22	-3,80		A1/22	-0,53		A1/22	-1,19
	A1/23	-6,02		A1/23	-11,86		A1/23	-2,05		A1/23	-3,95
	A1/24	-1,76		A1/24	-3,74		A1/24	-0,51		A1/24	-1,17
	A1/25	-4,90		A1/25	-9,36		A1/25	-1,67		A1/25	-3,14
	A1/26	-0,64		A1/26	-1,25		A1/26	-0,13		A1/26	-0,35
	A1/27	-4,90		A1/27	-9,36		A1/27	-1,67		A1/27	-3,14
	A1/28	-0,64		A1/28	-1,25		A1/28	-0,13		A1/28	-0,35
	A1/29	-5,96		A1/29	-11,78		A1/29	-2,03		A1/29	-3,94
	A1/30	-1,70		A1/30	-3,67		A1/30	-0,49		A1/30	-1,15
	A1/31	-5,96		A1/31	-11,78		A1/31	-2,03		A1/31	-3,94
	A1/32	-1,70		A1/32	-3,67		A1/32	-0,49		A1/32	-1,15
	A1/33	-6,15		A1/33	-11,96		A1/33	-2,09		A1/33	-3,99
	A1/34	-1,89		A1/34	-3,85		A1/34	-0,55		A1/34	-1,21
	A1/35	-6,15		A1/35	-11,96		A1/35	-2,09		A1/35	-3,99
	A1/36	-1,89		A1/36	-3,85		A1/36	-0,55		A1/36	-1,21

RISULTANTI SOLLECITAZIONI NODI PLATEE - SLU

Nod3d N.ro	Combinazione N.ro	Fz (t)	Nod3d N.ro	Combinazione N.ro	Fz (t)	Nod3d N.ro	Combinazione N.ro	Fz (t)	Nod3d N.ro	Combinazione N.ro	Fz (t)
	A1/37	-5,30		A1/37	-10,10		A1/37	-1,85		A1/37	-3,42
	A1/38	1,80		A1/38	3,42		A1/38	0,71		A1/38	1,22
	A1/39	-5,22		A1/39	-10,04		A1/39	-1,83		A1/39	-3,40
	A1/40	1,88		A1/40	3,48		A1/40	0,74		A1/40	1,24
	A1/41	-6,10		A1/41	-11,91		A1/41	-2,12		A1/41	-4,02
	A1/42	1,00		A1/42	1,61		A1/42	0,44		A1/42	0,62
	A1/43	-6,02		A1/43	-11,86		A1/43	-2,10		A1/43	-4,00
	A1/44	1,08		A1/44	1,66		A1/44	0,47		A1/44	0,64
	A1/45	-6,24		A1/45	-12,05		A1/45	-2,16		A1/45	-4,06
	A1/46	0,86		A1/46	1,47		A1/46	0,40		A1/46	0,58
	A1/47	-6,16		A1/47	-12,00		A1/47	-2,14		A1/47	-4,04
	A1/48	0,94		A1/48	1,52		A1/48	0,42		A1/48	0,60
	A1/49	-6,27		A1/49	-12,01		A1/49	-2,17		A1/49	-4,04
	A1/50	0,83		A1/50	1,51		A1/50	0,40		A1/50	0,60
	A1/51	-6,19		A1/51	-11,95		A1/51	-2,14		A1/51	-4,02
	A1/52	0,91		A1/52	1,57		A1/52	0,42		A1/52	0,62
	A1/53	-7,07		A1/53	-13,82		A1/53	-2,44		A1/53	-4,64
	A1/54	0,03		A1/54	-0,30		A1/54	0,13		A1/54	0,00
	A1/55	-6,99		A1/55	-13,77		A1/55	-2,41		A1/55	-4,62
	A1/56	0,11		A1/56	-0,25		A1/56	0,15		A1/56	0,02
	A1/57	-7,21		A1/57	-13,96		A1/57	-2,48		A1/57	-4,69
	A1/58	-0,11		A1/58	-0,44		A1/58	0,08		A1/58	-0,05
	A1/59	-7,13		A1/59	-13,91		A1/59	-2,45		A1/59	-4,67
	A1/60	-0,03		A1/60	-0,39		A1/60	0,11		A1/60	-0,03
	A1/61	-7,12		A1/61	-13,88		A1/61	-2,45		A1/61	-4,66
	A1/62	-0,02		A1/62	-0,36		A1/62	0,11		A1/62	-0,02
	A1/63	-7,12		A1/63	-13,88		A1/63	-2,45		A1/63	-4,66
	A1/64	-0,02		A1/64	-0,36		A1/64	0,11		A1/64	-0,02
	A1/65	-7,26		A1/65	-14,02		A1/65	-2,49		A1/65	-4,71
	A1/66	-0,16		A1/66	-0,50		A1/66	0,07		A1/66	-0,07
	A1/67	-7,26		A1/67	-14,02		A1/67	-2,49		A1/67	-4,71
	A1/68	-0,16		A1/68	-0,50		A1/68	0,07		A1/68	-0,07
	A1/77	-2,46		A1/77	-4,71		A1/77	-0,84		A1/77	-1,58
	A1/78	-2,40		A1/78	-4,67		A1/78	-0,82		A1/78	-1,57
	A1/79	-0,10		A1/79	-0,20		A1/79	0,01		A1/79	-0,04
	A1/80	-0,04		A1/80	-0,16		A1/80	0,03		A1/80	-0,02
	A1/81	-2,46		A1/81	-4,71		A1/81	-0,84		A1/81	-1,58
	A1/82	-2,40		A1/82	-4,67		A1/82	-0,82		A1/82	-1,57
	A1/83	-0,10		A1/83	-0,20		A1/83	0,01		A1/83	-0,04
	A1/84	-0,04		A1/84	-0,16		A1/84	0,03		A1/84	-0,02
Y+	A1/87	-3,06	Y+	A1/85	-5,95	Y+	A1/85	-1,04	Y+	A1/87	-1,99
	A1/93	-2,65		A1/93	-5,09		A1/93	-0,91		A1/93	-1,71
	A1/94	-2,59		A1/94	-5,05		A1/94	-0,89		A1/94	-1,69
	A1/95	-0,29		A1/95	-0,58		A1/95	-0,05		A1/95	-0,16
	A1/96	-0,23		A1/96	-0,54		A1/96	-0,03		A1/96	-0,15
	A1/97	-2,65		A1/97	-5,09		A1/97	-0,91		A1/97	-1,71
	A1/98	-2,59		A1/98	-5,05		A1/98	-0,89		A1/98	-1,69
	A1/99	-0,29		A1/99	-0,58		A1/99	-0,05		A1/99	-0,16
	A1/100	-0,23		A1/100	-0,54		A1/100	-0,03		A1/100	-0,15
5	A1/1	-4,46	6	A1/1	-5,36	7	A1/1	-2,90	8	A1/1	-3,53
	A1/2	1,30		A1/2	-1,44		A1/2	0,92		A1/2	-0,66
	A1/3	-4,37		A1/3	-5,17		A1/3	-2,79		A1/3	-3,31
	A1/4	1,39		A1/4	-1,25		A1/4	1,03		A1/4	-0,45
	A1/5	-3,37		A1/5	-3,72		A1/5	-1,97		A1/5	-1,99
	A1/6	2,39		A1/6	0,21		A1/6	1,86		A1/6	0,88
	A1/7	-3,28		A1/7	-3,53		A1/7	-1,86		A1/7	-1,77
	A1/8	2,48		A1/8	0,40		A1/8	1,96		A1/8	1,09
	A1/9	-3,48		A1/9	-3,95		A1/9	-2,07		A1/9	-2,21
	A1/10	2,28		A1/10	-0,03		A1/10	1,75		A1/10	0,65
	A1/11	-3,38		A1/11	-3,76		A1/11	-1,96		A1/11	-2,00
	A1/12	2,38		A1/12	0,17		A1/12	1,86		A1/12	0,87
	A1/13	-5,67		A1/13	-7,88		A1/13	-3,54		A1/13	-4,85
	A1/14	0,09		A1/14	-3,96		A1/14	0,28		A1/14	-1,99
	A1/15	-5,58		A1/15	-7,69		A1/15	-3,43		A1/15	-4,64
	A1/16	0,19		A1/16	-3,77		A1/16	0,39		A1/16	-1,77
	A1/17	-4,58		A1/17	-6,24		A1/17	-2,60		A1/17	-3,31
	A1/18	1,18		A1/18	-2,31		A1/18	1,22		A1/18	-0,45
	A1/19	-4,48		A1/19	-6,05		A1/19	-2,50		A1/19	-3,10
	A1/20	1,28		A1/20	-2,12		A1/20	1,32		A1/20	-0,23
	A1/21	-4,68		A1/21	-6,47		A1/21	-2,71		A1/21	-3,54
	A1/22	1,08		A1/22	-2,54		A1/22	1,11		A1/22	-0,67
	A1/23	-4,59		A1/23	-6,28		A1/23	-2,60		A1/23	-3,33
	A1/24	1,17		A1/24	-2,35		A1/24	1,22		A1/24	-0,46
	A1/25	-5,67		A1/25	-7,88		A1/25	-3,59		A1/25	-4,95
	A1/26	0,10		A1/26	-3,96		A1/26	0,23		A1/26	-2,09
	A1/27	-5,67		A1/27	-7,88		A1/27	-3,59		A1/27	-4,95
	A1/28	0,10		A1/28	-3,96		A1/28	0,23		A1/28	-2,09
	A1/29	-4,57		A1/29	-6,24		A1/29	-2,65		A1/29	-3,41
	A1/30	1,19		A1/30	-2,31		A1/30	1,17		A1/30	-0,55
	A1/31	-4,57		A1/31	-6,24		A1/31	-2,65		A1/31	-3,41
	A1/32	1,19		A1/32	-2,31		A1/32	1,17		A1/32	-0,55
	A1/33	-4,68		A1/33	-6,47		A1/33	-2,76		A1/33	-3,64
	A1/34	1,08		A1/34	-2,54		A1/34	1,06		A1/34	-0,77
	A1/35	-4,68		A1/35	-6,47		A1/35	-2,76		A1/35	-3,64

RISULTANTI SOLLECITAZIONI NODI PLATEE - SLU

Nod3d N.ro	Combinazione N.ro	Fz (t)	Nod3d N.ro	Combinazione N.ro	Fz (t)	Nod3d N.ro	Combinazione N.ro	Fz (t)	Nod3d N.ro	Combinazione N.ro	Fz (t)
	A1/36	1,08		A1/36	-2,54		A1/36	1,06		A1/36	-0,77
	A1/37	-6,39		A1/37	-6,67		A1/37	-4,17		A1/37	-4,48
	A1/38	3,22		A1/38	-0,13		A1/38	2,20		A1/38	0,30
	A1/39	-6,29		A1/39	-6,48		A1/39	-4,07		A1/39	-4,27
	A1/40	3,31		A1/40	0,06		A1/40	2,30		A1/40	0,51
	A1/41	-5,57		A1/41	-5,44		A1/41	-3,47		A1/41	-3,33
	A1/42	4,04		A1/42	1,10		A1/42	2,90		A1/42	1,45
	A1/43	-5,47		A1/43	-5,25		A1/43	-3,37		A1/43	-3,11
	A1/44	4,13		A1/44	1,29		A1/44	3,00		A1/44	1,66
	A1/45	-5,64		A1/45	-5,61		A1/45	-3,55		A1/45	-3,50
	A1/46	3,96		A1/46	0,93		A1/46	2,82		A1/46	1,28
	A1/47	-5,55		A1/47	-5,42		A1/47	-3,45		A1/47	-3,28
	A1/48	4,05		A1/48	1,12		A1/48	2,92		A1/48	1,49
	A1/49	-7,59		A1/49	-9,19		A1/49	-4,81		A1/49	-5,81
	A1/50	2,01		A1/50	-2,65		A1/50	1,56		A1/50	-1,03
	A1/51	-7,50		A1/51	-9,00		A1/51	-4,70		A1/51	-5,59
	A1/52	2,11		A1/52	-2,46		A1/52	1,66		A1/52	-0,82
	A1/53	-6,77		A1/53	-7,96		A1/53	-4,11		A1/53	-4,65
	A1/54	2,83		A1/54	-1,42		A1/54	2,26		A1/54	0,12
	A1/55	-6,68		A1/55	-7,77		A1/55	-4,00		A1/55	-4,44
	A1/56	2,92		A1/56	-1,23		A1/56	2,36		A1/56	0,34
	A1/57	-6,85		A1/57	-8,13		A1/57	-4,19		A1/57	-4,82
	A1/58	2,75		A1/58	-1,59		A1/58	2,18		A1/58	-0,04
	A1/59	-6,76		A1/59	-7,94		A1/59	-4,08		A1/59	-4,61
	A1/60	2,85		A1/60	-1,40		A1/60	2,28		A1/60	0,17
	A1/61	-6,77		A1/61	-7,96		A1/61	-4,16		A1/61	-4,75
	A1/62	2,83		A1/62	-1,42		A1/62	2,21		A1/62	0,02
	A1/63	-6,77		A1/63	-7,96		A1/63	-4,16		A1/63	-4,75
	A1/64	2,83		A1/64	-1,42		A1/64	2,21		A1/64	0,02
	A1/65	-6,85		A1/65	-8,13		A1/65	-4,24		A1/65	-4,92
	A1/66	2,76		A1/66	-1,59		A1/66	2,13		A1/66	-0,15
	A1/67	-6,85		A1/67	-8,13		A1/67	-4,24		A1/67	-4,92
	A1/68	2,76		A1/68	-1,59		A1/68	2,13		A1/68	-0,15
	A1/77	-2,76		A1/77	-3,57		A1/77	-1,77		A1/77	-2,30
	A1/78	-2,68		A1/78	-3,43		A1/78	-1,69		A1/78	-2,14
	A1/79	0,44		A1/79	-1,39		A1/79	0,35		A1/79	-0,71
	A1/80	0,52		A1/80	-1,25		A1/80	0,43		A1/80	-0,55
	A1/81	-2,76		A1/81	-3,57		A1/81	-1,77		A1/81	-2,30
	A1/82	-2,68		A1/82	-3,43		A1/82	-1,69		A1/82	-2,14
	A1/83	0,44		A1/83	-1,39		A1/83	0,35		A1/83	-0,71
	A1/84	0,52		A1/84	-1,25		A1/84	0,43		A1/84	-0,55
Y+	A1/85	-3,51	Y+	A1/85	-5,14	Y+	A1/85	-2,13	Y+	A1/85	-3,05
	A1/93	-2,99		A1/93	-4,07		A1/93	-1,89		A1/93	-2,56
	A1/94	-2,92		A1/94	-3,93		A1/94	-1,82		A1/94	-2,40
	A1/95	0,21		A1/95	-1,89		A1/95	0,23		A1/95	-0,97
	A1/96	0,28		A1/96	-1,75		A1/96	0,31		A1/96	-0,81
	A1/97	-2,99		A1/97	-4,07		A1/97	-1,89		A1/97	-2,56
	A1/98	-2,92		A1/98	-3,93		A1/98	-1,82		A1/98	-2,40
	A1/99	0,21		A1/99	-1,89		A1/99	0,23		A1/99	-0,97
	A1/100	0,28		A1/100	-1,75		A1/100	0,31		A1/100	-0,81
9	A1/1	-9,85	10	A1/1	-5,30	11	A1/1	-4,78	12	A1/1	-2,77
	A1/2	-0,05		A1/2	-0,17		A1/2	-1,04		A1/2	-0,64
	A1/3	-9,77		A1/3	-5,16		A1/3	-4,73		A1/3	-2,67
	A1/4	0,03		A1/4	-0,02		A1/4	-0,98		A1/4	-0,55
	A1/5	-13,34		A1/5	-6,80		A1/5	-6,66		A1/5	-3,59
	A1/6	-3,54		A1/6	-1,66		A1/6	-2,91		A1/6	-1,47
	A1/7	-13,26		A1/7	-6,65		A1/7	-6,61		A1/7	-3,49
	A1/8	-3,46		A1/8	-1,51		A1/8	-2,86		A1/8	-1,37
	A1/9	-13,69		A1/9	-7,13		A1/9	-6,92		A1/9	-3,81
	A1/10	-3,89		A1/10	-1,99		A1/10	-3,17		A1/10	-1,69
	A1/11	-13,61		A1/11	-6,98		A1/11	-6,86		A1/11	-3,71
	A1/12	-3,81		A1/12	-1,84		A1/12	-3,12		A1/12	-1,59
	A1/13	-12,80		A1/13	-6,82		A1/13	-6,61		A1/13	-3,72
	A1/14	-3,00		A1/14	-1,68		A1/14	-2,86		A1/14	-1,59
	A1/15	-12,72		A1/15	-6,67		A1/15	-6,56		A1/15	-3,62
	A1/16	-2,92		A1/16	-1,53		A1/16	-2,81		A1/16	-1,49
	A1/17	-16,29		A1/17	-8,31		A1/17	-8,49		A1/17	-4,54
	A1/18	-6,49		A1/18	-3,17		A1/18	-4,74		A1/18	-2,42
	A1/19	-16,21		A1/19	-8,16		A1/19	-8,44		A1/19	-4,44
	A1/20	-6,41		A1/20	-3,03		A1/20	-4,69		A1/20	-2,32
	A1/21	-16,64		A1/21	-8,64		A1/21	-8,75		A1/21	-4,76
	A1/22	-6,84		A1/22	-3,50		A1/22	-5,00		A1/22	-2,64
	A1/23	-16,56		A1/23	-8,49		A1/23	-8,69		A1/23	-4,66
	A1/24	-6,76		A1/24	-3,36		A1/24	-4,95		A1/24	-2,54
	A1/25	-12,83		A1/25	-6,89		A1/25	-6,60		A1/25	-3,77
	A1/26	-3,03		A1/26	-1,76		A1/26	-2,86		A1/26	-1,64
	A1/27	-12,83		A1/27	-6,89		A1/27	-6,60		A1/27	-3,77
	A1/28	-3,03		A1/28	-1,76		A1/28	-2,86		A1/28	-1,64
	A1/29	-16,32		A1/29	-8,39		A1/29	-8,48		A1/29	-4,59
	A1/30	-6,52		A1/30	-3,25		A1/30	-4,74		A1/30	-2,47
	A1/31	-16,32		A1/31	-8,39		A1/31	-8,48		A1/31	-4,59
	A1/32	-6,52		A1/32	-3,25		A1/32	-4,74		A1/32	-2,47
	A1/33	-16,68		A1/33	-8,72		A1/33	-8,74		A1/33	-4,81
	A1/34	-6,88		A1/34	-3,58		A1/34	-5,00		A1/34	-2,69

RISULTANTI SOLLECITAZIONI NODI PLATEE - SLU

Nod3d N.ro	Combinazione N.ro	Fz (t)	Nod3d N.ro	Combinazione N.ro	Fz (t)	Nod3d N.ro	Combinazione N.ro	Fz (t)	Nod3d N.ro	Combinazione N.ro	Fz (t)
	A1/35	-16,68		A1/35	-8,72		A1/35	-8,74		A1/35	-4,81
	A1/36	-6,88		A1/36	-3,58		A1/36	-5,00		A1/36	-2,69
	A1/37	-13,12		A1/37	-7,02		A1/37	-6,03		A1/37	-3,48
	A1/38	3,22		A1/38	1,55		A1/38	0,21		A1/38	0,07
	A1/39	-13,04		A1/39	-6,87		A1/39	-5,98		A1/39	-3,38
	A1/40	3,30		A1/40	1,69		A1/40	0,27		A1/40	0,16
	A1/41	-15,73		A1/41	-8,13		A1/41	-7,44		A1/41	-4,09
	A1/42	0,60		A1/42	0,43		A1/42	-1,20		A1/42	-0,55
	A1/43	-15,65		A1/43	-7,99		A1/43	-7,38		A1/43	-4,00
	A1/44	0,68		A1/44	0,57		A1/44	-1,14		A1/44	-0,46
	A1/45	-16,00		A1/45	-8,38		A1/45	-7,63		A1/45	-4,26
	A1/46	0,34		A1/46	0,18		A1/46	-1,39		A1/46	-0,72
	A1/47	-15,92		A1/47	-8,24		A1/47	-7,58		A1/47	-4,16
	A1/48	0,42		A1/48	0,32		A1/48	-1,34		A1/48	-0,62
	A1/49	-16,06		A1/49	-8,53		A1/49	-7,86		A1/49	-4,43
	A1/50	0,27		A1/50	0,03		A1/50	-1,62		A1/50	-0,88
	A1/51	-15,98		A1/51	-8,38		A1/51	-7,81		A1/51	-4,33
	A1/52	0,35		A1/52	0,18		A1/52	-1,56		A1/52	-0,79
	A1/53	-18,68		A1/53	-9,65		A1/53	-9,27		A1/53	-5,04
	A1/54	-2,35		A1/54	-1,09		A1/54	-3,03		A1/54	-1,50
	A1/55	-18,60		A1/55	-9,50		A1/55	-9,21		A1/55	-4,95
	A1/56	-2,27		A1/56	-0,94		A1/56	-2,97		A1/56	-1,40
	A1/57	-18,95		A1/57	-9,90		A1/57	-9,46		A1/57	-5,21
	A1/58	-2,61		A1/58	-1,33		A1/58	-3,22		A1/58	-1,67
	A1/59	-18,87		A1/59	-9,75		A1/59	-9,41		A1/59	-5,11
	A1/60	-2,53		A1/60	-1,19		A1/60	-3,17		A1/60	-1,57
	A1/61	-18,72		A1/61	-9,73		A1/61	-9,26		A1/61	-5,09
	A1/62	-2,38		A1/62	-1,16		A1/62	-3,02		A1/62	-1,55
	A1/63	-18,72		A1/63	-9,73		A1/63	-9,26		A1/63	-5,09
	A1/64	-2,38		A1/64	-1,16		A1/64	-3,02		A1/64	-1,55
	A1/65	-18,98		A1/65	-9,97		A1/65	-9,45		A1/65	-5,26
	A1/66	-2,65		A1/66	-1,41		A1/66	-3,21		A1/66	-1,72
	A1/67	-18,98		A1/67	-9,97		A1/67	-9,45		A1/67	-5,26
	A1/68	-2,65		A1/68	-1,41		A1/68	-3,21		A1/68	-1,72
	A1/77	-6,37		A1/77	-3,42		A1/77	-3,18		A1/77	-1,83
	A1/78	-6,31		A1/78	-3,31		A1/78	-3,15		A1/78	-1,76
	A1/79	-0,93		A1/79	-0,57		A1/79	-1,10		A1/79	-0,65
	A1/80	-0,87		A1/80	-0,46		A1/80	-1,06		A1/80	-0,58
	A1/81	-6,37		A1/81	-3,42		A1/81	-3,18		A1/81	-1,83
	A1/82	-6,31		A1/82	-3,31		A1/82	-3,15		A1/82	-1,76
	A1/83	-0,93		A1/83	-0,57		A1/83	-1,10		A1/83	-0,65
	A1/84	-0,87		A1/84	-0,46		A1/84	-1,06		A1/84	-0,58
Y+	A1/85	-8,29	Y+	A1/85	-4,34	Y+	A1/85	-4,37	Y+	A1/85	-2,40
	A1/93	-6,96		A1/93	-3,72		A1/93	-3,55		A1/93	-2,02
	A1/94	-6,90		A1/94	-3,61		A1/94	-3,51		A1/94	-1,95
	A1/95	-1,51		A1/95	-0,86		A1/95	-1,47		A1/95	-0,84
	A1/96	-1,45		A1/96	-0,76		A1/96	-1,43		A1/96	-0,77
	A1/97	-6,96		A1/97	-3,72		A1/97	-3,55		A1/97	-2,02
	A1/98	-6,90		A1/98	-3,61		A1/98	-3,51		A1/98	-1,95
	A1/99	-1,51		A1/99	-0,86		A1/99	-1,47		A1/99	-0,84
	A1/100	-1,45		A1/100	-0,76		A1/100	-1,43		A1/100	-0,77
13	A1/1	-3,60	14	A1/1	-2,10	15	A1/1	-1,87	16	A1/1	-1,22
	A1/2	-0,88		A1/2	-0,54		A1/2	-2,56		A1/2	-1,54
	A1/3	-3,56		A1/3	-2,02		A1/3	-1,81		A1/3	-1,13
	A1/4	-0,83		A1/4	-0,46		A1/4	-2,50		A1/4	-1,45
	A1/5	-5,03		A1/5	-2,73		A1/5	-2,85		A1/5	-1,63
	A1/6	-2,30		A1/6	-1,17		A1/6	-3,54		A1/6	-1,95
	A1/7	-4,99		A1/7	-2,65		A1/7	-2,79		A1/7	-1,54
	A1/8	-2,26		A1/8	-1,09		A1/8	-3,48		A1/8	-1,86
	A1/9	-5,23		A1/9	-2,90		A1/9	-3,09		A1/9	-1,82
	A1/10	-2,51		A1/10	-1,34		A1/10	-3,78		A1/10	-2,14
	A1/11	-5,19		A1/11	-2,82		A1/11	-3,03		A1/11	-1,73
	A1/12	-2,47		A1/12	-1,26		A1/12	-3,72		A1/12	-2,05
	A1/13	-5,01		A1/13	-2,83		A1/13	-3,36		A1/13	-2,00
	A1/14	-2,29		A1/14	-1,27		A1/14	-4,05		A1/14	-2,32
	A1/15	-4,97		A1/15	-2,76		A1/15	-3,30		A1/15	-1,91
	A1/16	-2,25		A1/16	-1,20		A1/16	-3,99		A1/16	-2,23
	A1/17	-6,44		A1/17	-3,46		A1/17	-4,34		A1/17	-2,41
	A1/18	-3,72		A1/18	-1,90		A1/18	-5,03		A1/18	-2,73
	A1/19	-6,40		A1/19	-3,39		A1/19	-4,28		A1/19	-2,32
	A1/20	-3,68		A1/20	-1,82		A1/20	-4,97		A1/20	-2,64
	A1/21	-6,64		A1/21	-3,63		A1/21	-4,58		A1/21	-2,61
	A1/22	-3,92		A1/22	-2,07		A1/22	-5,27		A1/22	-2,93
	A1/23	-6,60		A1/23	-3,56		A1/23	-4,52		A1/23	-2,51
	A1/24	-3,88		A1/24	-2,00		A1/24	-5,21		A1/24	-2,83
	A1/25	-5,01		A1/25	-2,87		A1/25	-3,34		A1/25	-2,05
	A1/26	-2,28		A1/26	-1,31		A1/26	-4,02		A1/26	-2,37
	A1/27	-5,01		A1/27	-2,87		A1/27	-3,34		A1/27	-2,05
	A1/28	-2,28		A1/28	-1,31		A1/28	-4,02		A1/28	-2,37
	A1/29	-6,44		A1/29	-3,50		A1/29	-4,32		A1/29	-2,46
	A1/30	-3,71		A1/30	-1,94		A1/30	-5,01		A1/30	-2,78
	A1/31	-6,44		A1/31	-3,50		A1/31	-4,32		A1/31	-2,46
	A1/32	-3,71		A1/32	-1,94		A1/32	-5,01		A1/32	-2,78
	A1/33	-6,64		A1/33	-3,67		A1/33	-4,56		A1/33	-2,65

RISULTANTI SOLLECITAZIONI NODI PLATEE - SLU

Nod3d N.ro	Combinazione N.ro	Fz (t)	Nod3d N.ro	Combinazione N.ro	Fz (t)	Nod3d N.ro	Combinazione N.ro	Fz (t)	Nod3d N.ro	Combinazione N.ro	Fz (t)
	A1/34	-3,92		A1/34	-2,11		A1/34	-5,25		A1/34	-2,97
	A1/35	-6,64		A1/35	-3,67		A1/35	-4,56		A1/35	-2,65
	A1/36	-3,92		A1/36	-2,11		A1/36	-5,25		A1/36	-2,97
	A1/37	-4,51		A1/37	-2,62		A1/37	-1,64		A1/37	-1,11
	A1/38	0,03		A1/38	-0,02		A1/38	-2,79		A1/38	-1,65
	A1/39	-4,47		A1/39	-2,54		A1/39	-1,58		A1/39	-1,02
	A1/40	0,07		A1/40	0,06		A1/40	-2,72		A1/40	-1,55
	A1/41	-5,58		A1/41	-3,09		A1/41	-2,38		A1/41	-1,42
	A1/42	-1,04		A1/42	-0,49		A1/42	-3,52		A1/42	-1,95
	A1/43	-5,54		A1/43	-3,02		A1/43	-2,32		A1/43	-1,33
	A1/44	-1,00		A1/44	-0,41		A1/44	-3,46		A1/44	-1,86
	A1/45	-5,73		A1/45	-3,22		A1/45	-2,56		A1/45	-1,57
	A1/46	-1,19		A1/46	-0,62		A1/46	-3,70		A1/46	-2,10
	A1/47	-5,69		A1/47	-3,14		A1/47	-2,50		A1/47	-1,48
	A1/48	-1,15		A1/48	-0,54		A1/48	-3,64		A1/48	-2,01
	A1/49	-5,92		A1/49	-3,35		A1/49	-3,13		A1/49	-1,90
	A1/50	-1,38		A1/50	-0,75		A1/50	-4,28		A1/50	-2,43
	A1/51	-5,88		A1/51	-3,28		A1/51	-3,07		A1/51	-1,80
	A1/52	-1,34		A1/52	-0,68		A1/52	-4,22		A1/52	-2,34
	A1/53	-6,99		A1/53	-3,83		A1/53	-3,87		A1/53	-2,20
	A1/54	-2,45		A1/54	-1,22		A1/54	-5,01		A1/54	-2,73
	A1/55	-6,95		A1/55	-3,75		A1/55	-3,81		A1/55	-2,11
	A1/56	-2,41		A1/56	-1,15		A1/56	-4,95		A1/56	-2,64
	A1/57	-7,14		A1/57	-3,95		A1/57	-4,05		A1/57	-2,35
	A1/58	-2,61		A1/58	-1,35		A1/58	-5,19		A1/58	-2,88
	A1/59	-7,10		A1/59	-3,88		A1/59	-3,99		A1/59	-2,26
	A1/60	-2,56		A1/60	-1,28		A1/60	-5,13		A1/60	-2,79
	A1/61	-6,99		A1/61	-3,87		A1/61	-3,85		A1/61	-2,25
	A1/62	-2,45		A1/62	-1,26		A1/62	-4,99		A1/62	-2,78
	A1/63	-6,99		A1/63	-3,87		A1/63	-3,85		A1/63	-2,25
	A1/64	-2,45		A1/64	-1,26		A1/64	-4,99		A1/64	-2,78
	A1/65	-7,14		A1/65	-3,99		A1/65	-4,03		A1/65	-2,39
	A1/66	-2,60		A1/66	-1,39		A1/66	-5,17		A1/66	-2,93
	A1/67	-7,14		A1/67	-3,99		A1/67	-4,03		A1/67	-2,39
	A1/68	-2,60		A1/68	-1,39		A1/68	-5,17		A1/68	-2,93
	A1/77	-2,41		A1/77	-1,39		A1/77	-1,44		A1/77	-0,91
	A1/78	-2,38		A1/78	-1,34		A1/78	-1,39		A1/78	-0,85
	A1/79	-0,89		A1/79	-0,53		A1/79	-1,82		A1/79	-1,09
	A1/80	-0,86		A1/80	-0,47		A1/80	-1,77		A1/80	-1,02
	A1/81	-2,41		A1/81	-1,39		A1/81	-1,44		A1/81	-0,91
	A1/82	-2,38		A1/82	-1,34		A1/82	-1,39		A1/82	-0,85
	A1/83	-0,89		A1/83	-0,53		A1/83	-1,82		A1/83	-1,09
	A1/84	-0,86		A1/84	-0,47		A1/84	-1,77		A1/84	-1,02
Y+	A1/85	-3,33	Y+	A1/87	-1,84	Y+	A1/89	-2,78	Y+	A1/89	-1,55
	A1/93	-2,69		A1/93	-1,54		A1/93	-1,73		A1/93	-1,07
	A1/94	-2,66		A1/94	-1,48		A1/94	-1,69		A1/94	-1,00
	A1/95	-1,17		A1/95	-0,67		A1/95	-2,12		A1/95	-1,24
	A1/96	-1,14		A1/96	-0,61		A1/96	-2,07		A1/96	-1,18
	A1/97	-2,69		A1/97	-1,54		A1/97	-1,73		A1/97	-1,07
	A1/98	-2,66		A1/98	-1,48		A1/98	-1,69		A1/98	-1,00
	A1/99	-1,17		A1/99	-0,67		A1/99	-2,12		A1/99	-1,24
	A1/100	-1,14		A1/100	-0,61		A1/100	-2,07		A1/100	-1,18
17	A1/1	-0,52	18	A1/1	-0,34	19	A1/1	-1,68	20	A1/1	-1,10
	A1/2	-0,76		A1/2	-0,46		A1/2	-2,54		A1/2	-1,53
	A1/3	-0,50		A1/3	-0,31		A1/3	-1,62		A1/3	-1,01
	A1/4	-0,74		A1/4	-0,43		A1/4	-2,48		A1/4	-1,45
	A1/5	-0,80		A1/5	-0,46		A1/5	-2,59		A1/5	-1,47
	A1/6	-1,04		A1/6	-0,57		A1/6	-3,45		A1/6	-1,90
	A1/7	-0,78		A1/7	-0,43		A1/7	-2,53		A1/7	-1,38
	A1/8	-1,02		A1/8	-0,54		A1/8	-3,39		A1/8	-1,81
	A1/9	-0,87		A1/9	-0,51		A1/9	-2,82		A1/9	-1,66
	A1/10	-1,11		A1/10	-0,63		A1/10	-3,68		A1/10	-2,09
	A1/11	-0,85		A1/11	-0,49		A1/11	-2,76		A1/11	-1,57
	A1/12	-1,09		A1/12	-0,60		A1/12	-3,62		A1/12	-2,00
	A1/13	-0,95		A1/13	-0,57		A1/13	-3,11		A1/13	-1,85
	A1/14	-1,19		A1/14	-0,68		A1/14	-3,97		A1/14	-2,28
	A1/15	-0,94		A1/15	-0,54		A1/15	-3,05		A1/15	-1,76
	A1/16	-1,17		A1/16	-0,66		A1/16	-3,91		A1/16	-2,19
	A1/17	-1,23		A1/17	-0,68		A1/17	-4,02		A1/17	-2,22
	A1/18	-1,47		A1/18	-0,80		A1/18	-4,87		A1/18	-2,65
	A1/19	-1,22		A1/19	-0,66		A1/19	-3,96		A1/19	-2,13
	A1/20	-1,45		A1/20	-0,77		A1/20	-4,81		A1/20	-2,56
	A1/21	-1,30		A1/21	-0,74		A1/21	-4,25		A1/21	-2,41
	A1/22	-1,54		A1/22	-0,86		A1/22	-5,10		A1/22	-2,84
	A1/23	-1,29		A1/23	-0,71		A1/23	-4,19		A1/23	-2,32
	A1/24	-1,52		A1/24	-0,83		A1/24	-5,04		A1/24	-2,75
	A1/25	-0,95		A1/25	-0,58		A1/25	-3,09		A1/25	-1,89
	A1/26	-1,18		A1/26	-0,70		A1/26	-3,95		A1/26	-2,33
	A1/27	-0,95		A1/27	-0,58		A1/27	-3,09		A1/27	-1,89
	A1/28	-1,18		A1/28	-0,70		A1/28	-3,95		A1/28	-2,33
	A1/29	-1,23		A1/29	-0,70		A1/29	-3,99		A1/29	-2,26
	A1/30	-1,46		A1/30	-0,81		A1/30	-4,85		A1/30	-2,69
	A1/31	-1,23		A1/31	-0,70		A1/31	-3,99		A1/31	-2,26
	A1/32	-1,46		A1/32	-0,81		A1/32	-4,85		A1/32	-2,69

RISULTANTI SOLLECITAZIONI NODI PLATEE - SLU

Nod3d N.ro	Combinazione N.ro	Fz (t)	Nod3d N.ro	Combinazione N.ro	Fz (t)	Nod3d N.ro	Combinazione N.ro	Fz (t)	Nod3d N.ro	Combinazione N.ro	Fz (t)
	A1/33	-1,30		A1/33	-0,75		A1/33	-4,22		A1/33	-2,45
	A1/34	-1,53		A1/34	-0,87		A1/34	-5,08		A1/34	-2,88
	A1/35	-1,30		A1/35	-0,75		A1/35	-4,22		A1/35	-2,45
	A1/36	-1,53		A1/36	-0,87		A1/36	-5,08		A1/36	-2,88
	A1/37	-0,44		A1/37	-0,30		A1/37	-1,40		A1/37	-0,96
	A1/38	-0,84		A1/38	-0,50		A1/38	-2,83		A1/38	-1,68
	A1/39	-0,43		A1/39	-0,28		A1/39	-1,34		A1/39	-0,87
	A1/40	-0,82		A1/40	-0,47		A1/40	-2,77		A1/40	-1,59
	A1/41	-0,65		A1/41	-0,39		A1/41	-2,08		A1/41	-1,23
	A1/42	-1,05		A1/42	-0,58		A1/42	-3,51		A1/42	-1,95
	A1/43	-0,63		A1/43	-0,36		A1/43	-2,02		A1/43	-1,15
	A1/44	-1,03		A1/44	-0,55		A1/44	-3,45		A1/44	-1,87
	A1/45	-0,71		A1/45	-0,43		A1/45	-2,25		A1/45	-1,38
	A1/46	-1,10		A1/46	-0,62		A1/46	-3,68		A1/46	-2,09
	A1/47	-0,69		A1/47	-0,40		A1/47	-2,19		A1/47	-1,29
	A1/48	-1,08		A1/48	-0,60		A1/48	-3,62		A1/48	-2,01
	A1/49	-0,88		A1/49	-0,53		A1/49	-2,82		A1/49	-1,71
	A1/50	-1,27		A1/50	-0,72		A1/50	-4,25		A1/50	-2,43
	A1/51	-0,86		A1/51	-0,50		A1/51	-2,76		A1/51	-1,62
	A1/52	-1,25		A1/52	-0,70		A1/52	-4,19		A1/52	-2,34
	A1/53	-1,09		A1/53	-0,62		A1/53	-3,50		A1/53	-1,98
	A1/54	-1,48		A1/54	-0,81		A1/54	-4,93		A1/54	-2,70
	A1/55	-1,07		A1/55	-0,59		A1/55	-3,44		A1/55	-1,89
	A1/56	-1,46		A1/56	-0,78		A1/56	-4,87		A1/56	-2,61
	A1/57	-1,14		A1/57	-0,66		A1/57	-3,68		A1/57	-2,12
	A1/58	-1,53		A1/58	-0,85		A1/58	-5,10		A1/58	-2,84
	A1/59	-1,12		A1/59	-0,63		A1/59	-3,62		A1/59	-2,03
	A1/60	-1,51		A1/60	-0,82		A1/60	-5,05		A1/60	-2,75
	A1/61	-1,08		A1/61	-0,63		A1/61	-3,48		A1/61	-2,03
	A1/62	-1,47		A1/62	-0,82		A1/62	-4,91		A1/62	-2,75
	A1/63	-1,08		A1/63	-0,63		A1/63	-3,48		A1/63	-2,03
	A1/64	-1,47		A1/64	-0,82		A1/64	-4,91		A1/64	-2,75
	A1/65	-1,13		A1/65	-0,67		A1/65	-3,65		A1/65	-2,17
	A1/66	-1,52		A1/66	-0,86		A1/66	-5,08		A1/66	-2,89
	A1/67	-1,13		A1/67	-0,67		A1/67	-3,65		A1/67	-2,17
	A1/68	-1,52		A1/68	-0,86		A1/68	-5,08		A1/68	-2,89
	A1/77	-0,41		A1/77	-0,26		A1/77	-1,32		A1/77	-0,84
	A1/78	-0,39		A1/78	-0,24		A1/78	-1,27		A1/78	-0,77
	A1/79	-0,54		A1/79	-0,32		A1/79	-1,79		A1/79	-1,08
	A1/80	-0,52		A1/80	-0,30		A1/80	-1,75		A1/80	-1,01
	A1/81	-0,41		A1/81	-0,26		A1/81	-1,32		A1/81	-0,84
	A1/82	-0,39		A1/82	-0,24		A1/82	-1,27		A1/82	-0,77
	A1/83	-0,54		A1/83	-0,32		A1/83	-1,79		A1/83	-1,08
	A1/84	-0,52		A1/84	-0,30		A1/84	-1,75		A1/84	-1,01
Y+	A1/89	-0,82	Y+	A1/89	-0,46	Y+	A1/89	-2,71	Y+	A1/89	-1,52
	A1/93	-0,49		A1/93	-0,30		A1/93	-1,60		A1/93	-0,98
	A1/94	-0,48		A1/94	-0,28		A1/94	-1,56		A1/94	-0,92
	A1/95	-0,62		A1/95	-0,37		A1/95	-2,08		A1/95	-1,22
	A1/96	-0,61		A1/96	-0,35		A1/96	-2,03		A1/96	-1,16
	A1/97	-0,49		A1/97	-0,30		A1/97	-1,60		A1/97	-0,98
	A1/98	-0,48		A1/98	-0,28		A1/98	-1,56		A1/98	-0,92
	A1/99	-0,62		A1/99	-0,37		A1/99	-2,08		A1/99	-1,22
	A1/100	-0,61		A1/100	-0,35		A1/100	-2,03		A1/100	-1,16
21	A1/1	-0,90	22	A1/1	-0,58	23	A1/1	-0,99	24	A1/1	-0,64
	A1/2	-3,51		A1/2	-2,17		A1/2	-4,04		A1/2	-2,50
	A1/3	-0,82		A1/3	-0,48		A1/3	-0,90		A1/3	-0,52
	A1/4	-3,43		A1/4	-2,07		A1/4	-3,95		A1/4	-2,38
	A1/5	-1,46		A1/5	-0,69		A1/5	-1,61		A1/5	-0,75
	A1/6	-4,07		A1/6	-2,28		A1/6	-4,66		A1/6	-2,61
	A1/7	-1,38		A1/7	-0,59		A1/7	-1,52		A1/7	-0,63
	A1/8	-3,99		A1/8	-2,18		A1/8	-4,57		A1/8	-2,49
	A1/9	-1,68		A1/9	-0,88		A1/9	-1,86		A1/9	-0,96
	A1/10	-4,29		A1/10	-2,47		A1/10	-4,91		A1/10	-2,82
	A1/11	-1,61		A1/11	-0,77		A1/11	-1,78		A1/11	-0,84
	A1/12	-4,21		A1/12	-2,36		A1/12	-4,82		A1/12	-2,70
	A1/13	-2,41		A1/13	-1,38		A1/13	-2,72		A1/13	-1,55
	A1/14	-5,02		A1/14	-2,97		A1/14	-5,77		A1/14	-3,41
	A1/15	-2,34		A1/15	-1,27		A1/15	-2,64		A1/15	-1,43
	A1/16	-4,94		A1/16	-2,86		A1/16	-5,68		A1/16	-3,29
	A1/17	-2,98		A1/17	-1,48		A1/17	-3,34		A1/17	-1,66
	A1/18	-5,58		A1/18	-3,08		A1/18	-6,39		A1/18	-3,52
	A1/19	-2,90		A1/19	-1,38		A1/19	-3,25		A1/19	-1,54
	A1/20	-5,51		A1/20	-2,97		A1/20	-6,30		A1/20	-3,40
	A1/21	-3,20		A1/21	-1,67		A1/21	-3,60		A1/21	-1,87
	A1/22	-5,81		A1/22	-3,26		A1/22	-6,64		A1/22	-3,73
	A1/23	-3,12		A1/23	-1,57		A1/23	-3,51		A1/23	-1,75
	A1/24	-5,73		A1/24	-3,16		A1/24	-6,55		A1/24	-3,61
	A1/25	-2,39		A1/25	-1,43		A1/25	-2,70		A1/25	-1,61
	A1/26	-5,00		A1/26	-3,02		A1/26	-5,75		A1/26	-3,47
	A1/27	-2,39		A1/27	-1,43		A1/27	-2,70		A1/27	-1,61
	A1/28	-5,00		A1/28	-3,02		A1/28	-5,75		A1/28	-3,47
	A1/29	-2,96		A1/29	-1,53		A1/29	-3,32		A1/29	-1,71
	A1/30	-5,56		A1/30	-3,12		A1/30	-6,37		A1/30	-3,58
	A1/31	-2,96		A1/31	-1,53		A1/31	-3,32		A1/31	-1,71

RISULTANTI SOLLECITAZIONI NODI PLATEE - SLU

Nod3d N.ro	Combinazione N.ro	Fz (t)	Nod3d N.ro	Combinazione N.ro	Fz (t)	Nod3d N.ro	Combinazione N.ro	Fz (t)	Nod3d N.ro	Combinazione N.ro	Fz (t)
	A1/32	-5,56		A1/32	-3,12		A1/32	-6,37		A1/32	-3,58
	A1/33	-3,18		A1/33	-1,72		A1/33	-3,57		A1/33	-1,93
	A1/34	-5,79		A1/34	-3,31		A1/34	-6,62		A1/34	-3,79
	A1/35	-3,18		A1/35	-1,72		A1/35	-3,57		A1/35	-1,93
	A1/36	-5,79		A1/36	-3,31		A1/36	-6,62		A1/36	-3,79
	A1/37	-0,03		A1/37	-0,05		A1/37	0,02		A1/37	-0,02
	A1/38	-4,38		A1/38	-2,70		A1/38	-5,05		A1/38	-3,12
	A1/39	0,05		A1/39	0,05		A1/39	0,11		A1/39	0,10
	A1/40	-4,30		A1/40	-2,60		A1/40	-4,96		A1/40	-3,00
	A1/41	-0,45		A1/41	-0,13		A1/41	-0,44		A1/41	-0,10
	A1/42	-4,80		A1/42	-2,78		A1/42	-5,52		A1/42	-3,20
	A1/43	-0,37		A1/43	-0,03		A1/43	-0,35		A1/43	0,02
	A1/44	-4,72		A1/44	-2,68		A1/44	-5,43		A1/44	-3,08
	A1/45	-0,62		A1/45	-0,27		A1/45	-0,63		A1/45	-0,26
	A1/46	-4,97		A1/46	-2,92		A1/46	-5,71		A1/46	-3,36
	A1/47	-0,54		A1/47	-0,17		A1/47	-0,54		A1/47	-0,14
	A1/48	-4,89		A1/48	-2,82		A1/48	-5,62		A1/48	-3,24
	A1/49	-1,54		A1/49	-0,85		A1/49	-1,71		A1/49	-0,93
	A1/50	-5,89		A1/50	-3,50		A1/50	-6,78		A1/50	-4,03
	A1/51	-1,47		A1/51	-0,74		A1/51	-1,62		A1/51	-0,81
	A1/52	-5,81		A1/52	-3,39		A1/52	-6,70		A1/52	-3,91
	A1/53	-1,97		A1/53	-0,93		A1/53	-2,17		A1/53	-1,01
	A1/54	-6,31		A1/54	-3,58		A1/54	-7,25		A1/54	-4,11
	A1/55	-1,89		A1/55	-0,82		A1/55	-2,09		A1/55	-0,89
	A1/56	-6,24		A1/56	-3,47		A1/56	-7,16		A1/56	-3,99
	A1/57	-2,13		A1/57	-1,07		A1/57	-2,36		A1/57	-1,17
	A1/58	-6,48		A1/58	-3,72		A1/58	-7,44		A1/58	-4,27
	A1/59	-2,06		A1/59	-0,96		A1/59	-2,27		A1/59	-1,05
	A1/60	-6,40		A1/60	-3,61		A1/60	-7,35		A1/60	-4,15
	A1/61	-1,95		A1/61	-0,98		A1/61	-2,15		A1/61	-1,07
	A1/62	-6,29		A1/62	-3,63		A1/62	-7,23		A1/62	-4,17
	A1/63	-1,95		A1/63	-0,98		A1/63	-2,15		A1/63	-1,07
	A1/64	-6,29		A1/64	-3,63		A1/64	-7,23		A1/64	-4,17
	A1/65	-2,11		A1/65	-1,12		A1/65	-2,34		A1/65	-1,23
	A1/66	-6,46		A1/66	-3,77		A1/66	-7,42		A1/66	-4,33
	A1/67	-2,11		A1/67	-1,12		A1/67	-2,34		A1/67	-1,23
	A1/68	-6,46		A1/68	-3,77		A1/68	-7,42		A1/68	-4,33
	A1/77	-0,89		A1/77	-0,55		A1/77	-1,00		A1/77	-0,62
	A1/78	-0,84		A1/78	-0,48		A1/78	-0,94		A1/78	-0,53
	A1/79	-2,34		A1/79	-1,44		A1/79	-2,69		A1/79	-1,65
	A1/80	-2,29		A1/80	-1,36		A1/80	-2,63		A1/80	-1,57
	A1/81	-0,89		A1/81	-0,55		A1/81	-1,00		A1/81	-0,62
	A1/82	-0,84		A1/82	-0,48		A1/82	-0,94		A1/82	-0,53
	A1/83	-2,34		A1/83	-1,44		A1/83	-2,69		A1/83	-1,65
	A1/84	-2,29		A1/84	-1,36		A1/84	-2,63		A1/84	-1,57
Y+	A1/89	-3,31	Y+	A1/89	-1,90	Y+	A1/89	-3,80	Y+	A1/89	-2,19
	A1/93	-1,19		A1/93	-0,71		A1/93	-1,35		A1/93	-0,80
	A1/94	-1,14		A1/94	-0,63		A1/94	-1,28		A1/94	-0,71
	A1/95	-2,64		A1/95	-1,59		A1/95	-3,04		A1/95	-1,83
	A1/96	-2,59		A1/96	-1,52		A1/96	-2,97		A1/96	-1,74
	A1/97	-1,19		A1/97	-0,71		A1/97	-1,35		A1/97	-0,80
	A1/98	-1,14		A1/98	-0,63		A1/98	-1,28		A1/98	-0,71
	A1/99	-2,64		A1/99	-1,59		A1/99	-3,04		A1/99	-1,83
	A1/100	-2,59		A1/100	-1,52		A1/100	-2,97		A1/100	-1,74
25	A1/1	-1,56	26	A1/1	-1,01	27	A1/1	-1,53	28	A1/1	-0,97
	A1/2	-7,71		A1/2	-4,77		A1/2	-8,93		A1/2	-5,54
	A1/3	-1,39		A1/3	-0,78		A1/3	-1,33		A1/3	-0,71
	A1/4	-7,54		A1/4	-4,55		A1/4	-8,72		A1/4	-5,28
	A1/5	-2,46		A1/5	-1,03		A1/5	-2,24		A1/5	-0,78
	A1/6	-8,61		A1/6	-4,80		A1/6	-9,63		A1/6	-5,35
	A1/7	-2,28		A1/7	-0,81		A1/7	-2,03		A1/7	-0,52
	A1/8	-8,43		A1/8	-4,57		A1/8	-9,43		A1/8	-5,08
	A1/9	-2,90		A1/9	-1,42		A1/9	-2,72		A1/9	-1,20
	A1/10	-9,05		A1/10	-5,18		A1/10	-10,11		A1/10	-5,77
	A1/11	-2,73		A1/11	-1,19		A1/11	-2,51		A1/11	-0,94
	A1/12	-8,88		A1/12	-4,96		A1/12	-9,91		A1/12	-5,50
	A1/13	-4,76		A1/13	-2,69		A1/13	-5,18		A1/13	-2,89
	A1/14	-10,91		A1/14	-6,46		A1/14	-12,57		A1/14	-7,45
	A1/15	-4,59		A1/15	-2,46		A1/15	-4,97		A1/15	-2,62
	A1/16	-10,74		A1/16	-6,23		A1/16	-12,37		A1/16	-7,19
	A1/17	-5,66		A1/17	-2,72		A1/17	-5,88		A1/17	-2,69
	A1/18	-11,81		A1/18	-6,48		A1/18	-13,27		A1/18	-7,26
	A1/19	-5,49		A1/19	-2,49		A1/19	-5,67		A1/19	-2,43
	A1/20	-11,64		A1/20	-6,26		A1/20	-13,07		A1/20	-7,00
	A1/21	-6,11		A1/21	-3,10		A1/21	-6,36		A1/21	-3,11
	A1/22	-12,26		A1/22	-6,87		A1/22	-13,75		A1/22	-7,68
	A1/23	-5,94		A1/23	-2,87		A1/23	-6,15		A1/23	-2,85
	A1/24	-12,09		A1/24	-6,64		A1/24	-13,55		A1/24	-7,42
	A1/25	-4,73		A1/25	-2,80		A1/25	-5,14		A1/25	-3,01
	A1/26	-10,88		A1/26	-6,56		A1/26	-12,53		A1/26	-7,58
	A1/27	-4,73		A1/27	-2,80		A1/27	-5,14		A1/27	-3,01
	A1/28	-10,88		A1/28	-6,56		A1/28	-12,53		A1/28	-7,58
	A1/29	-5,62		A1/29	-2,82		A1/29	-5,84		A1/29	-2,82
	A1/30	-11,77		A1/30	-6,59		A1/30	-13,24		A1/30	-7,38

RISULTANTI SOLLECITAZIONI NODI PLATEE - SLU

Nod3d N.ro	Combinazione N.ro	Fz (t)	Nod3d N.ro	Combinazione N.ro	Fz (t)	Nod3d N.ro	Combinazione N.ro	Fz (t)	Nod3d N.ro	Combinazione N.ro	Fz (t)
	A1/31	-5,62		A1/31	-2,82		A1/31	-5,84		A1/31	-2,82
	A1/32	-11,77		A1/32	-6,59		A1/32	-13,24		A1/32	-7,38
	A1/33	-6,07		A1/33	-3,21		A1/33	-6,32		A1/33	-3,24
	A1/34	-12,22		A1/34	-6,97		A1/34	-13,71		A1/34	-7,80
	A1/35	-6,07		A1/35	-3,21		A1/35	-6,32		A1/35	-3,24
	A1/36	-12,22		A1/36	-6,97		A1/36	-13,71		A1/36	-7,80
	A1/37	0,49		A1/37	0,25		A1/37	0,93		A1/37	0,55
	A1/38	-9,76		A1/38	-6,03		A1/38	-11,39		A1/38	-7,06
	A1/39	0,67		A1/39	0,48		A1/39	1,14		A1/39	0,81
	A1/40	-9,59		A1/40	-5,80		A1/40	-11,19		A1/40	-6,80
	A1/41	-0,18		A1/41	0,23		A1/41	0,40		A1/41	0,69
	A1/42	-10,43		A1/42	-6,05		A1/42	-11,92		A1/42	-6,92
	A1/43	-0,01		A1/43	0,45		A1/43	0,61		A1/43	0,96
	A1/44	-10,26		A1/44	-5,82		A1/44	-11,72		A1/44	-6,66
	A1/45	-0,52		A1/45	-0,06		A1/45	0,04		A1/45	0,38
	A1/46	-10,77		A1/46	-6,34		A1/46	-12,28		A1/46	-7,23
	A1/47	-0,34		A1/47	0,17		A1/47	0,25		A1/47	0,64
	A1/48	-10,60		A1/48	-6,11		A1/48	-12,08		A1/48	-6,97
	A1/49	-2,71		A1/49	-1,43		A1/49	-2,71		A1/49	-1,36
	A1/50	-12,96		A1/50	-7,71		A1/50	-15,04		A1/50	-8,98
	A1/51	-2,54		A1/51	-1,21		A1/51	-2,51		A1/51	-1,10
	A1/52	-12,79		A1/52	-7,49		A1/52	-14,83		A1/52	-8,71
	A1/53	-3,39		A1/53	-1,45		A1/53	-3,24		A1/53	-1,22
	A1/54	-13,64		A1/54	-7,73		A1/54	-15,56		A1/54	-8,83
	A1/55	-3,21		A1/55	-1,23		A1/55	-3,03		A1/55	-0,96
	A1/56	-13,47		A1/56	-7,51		A1/56	-15,36		A1/56	-8,57
	A1/57	-3,72		A1/57	-1,74		A1/57	-3,60		A1/57	-1,53
	A1/58	-13,97		A1/58	-8,02		A1/58	-15,92		A1/58	-9,15
	A1/59	-3,55		A1/59	-1,52		A1/59	-3,39		A1/59	-1,27
	A1/60	-13,80		A1/60	-7,79		A1/60	-15,72		A1/60	-8,88
	A1/61	-3,35		A1/61	-1,56		A1/61	-3,20		A1/61	-1,34
	A1/62	-13,60		A1/62	-7,84		A1/62	-15,52		A1/62	-8,95
	A1/63	-3,35		A1/63	-1,56		A1/63	-3,20		A1/63	-1,34
	A1/64	-13,60		A1/64	-7,84		A1/64	-15,52		A1/64	-8,95
	A1/65	-3,68		A1/65	-1,85		A1/65	-3,56		A1/65	-1,66
	A1/66	-13,94		A1/66	-8,13		A1/66	-15,88		A1/66	-9,27
	A1/67	-3,68		A1/67	-1,85		A1/67	-3,56		A1/67	-1,66
	A1/68	-13,94		A1/68	-8,13		A1/68	-15,88		A1/68	-9,27
	A1/77	-1,69		A1/77	-1,04		A1/77	-1,78		A1/77	-1,09
	A1/78	-1,56		A1/78	-0,88		A1/78	-1,63		A1/78	-0,89
	A1/79	-5,11		A1/79	-3,14		A1/79	-5,89		A1/79	-3,62
	A1/80	-4,98		A1/80	-2,97		A1/80	-5,74		A1/80	-3,43
	A1/81	-1,69		A1/81	-1,04		A1/81	-1,78		A1/81	-1,09
	A1/82	-1,56		A1/82	-0,88		A1/82	-1,63		A1/82	-0,89
	A1/83	-5,11		A1/83	-3,14		A1/83	-5,89		A1/83	-3,62
	A1/84	-4,98		A1/84	-2,97		A1/84	-5,74		A1/84	-3,43
Y+	A1/89	-7,15	Y+	A1/89	-4,12	Y+	A1/89	-8,21	Y+	A1/89	-4,74
	A1/93	-2,33		A1/93	-1,37		A1/93	-2,51		A1/93	-1,46
	A1/94	-2,20		A1/94	-1,21		A1/94	-2,35		A1/94	-1,27
	A1/95	-5,74		A1/95	-3,47		A1/95	-6,61		A1/95	-4,00
	A1/96	-5,62		A1/96	-3,30		A1/96	-6,46		A1/96	-3,80
	A1/97	-2,33		A1/97	-1,37		A1/97	-2,51		A1/97	-1,46
	A1/98	-2,20		A1/98	-1,21		A1/98	-2,35		A1/98	-1,27
	A1/99	-5,74		A1/99	-3,47		A1/99	-6,61		A1/99	-4,00
	A1/100	-5,62		A1/100	-3,30		A1/100	-6,46		A1/100	-3,80
29	A1/1	-1,26	30	A1/1	-0,79	31	A1/1	-1,46	32	A1/1	-0,93
	A1/2	-7,90		A1/2	-4,90		A1/2	-5,85		A1/2	-3,59
	A1/3	-1,07		A1/3	-0,55		A1/3	-1,29		A1/3	-0,73
	A1/4	-7,71		A1/4	-4,67		A1/4	-5,68		A1/4	-3,39
	A1/5	-1,58		A1/5	-0,41		A1/5	-1,06		A1/5	-0,18
	A1/6	-8,22		A1/6	-4,52		A1/6	-5,45		A1/6	-2,84
	A1/7	-1,39		A1/7	-0,17		A1/7	-0,89		A1/7	0,03
	A1/8	-8,03		A1/8	-4,28		A1/8	-5,28		A1/8	-2,64
	A1/9	-1,98		A1/9	-0,76		A1/9	-1,35		A1/9	-0,44
	A1/10	-8,62		A1/10	-4,88		A1/10	-5,73		A1/10	-3,10
	A1/11	-1,79		A1/11	-0,53		A1/11	-1,18		A1/11	-0,24
	A1/12	-8,43		A1/12	-4,64		A1/12	-5,56		A1/12	-2,90
	A1/13	-4,47		A1/13	-2,48		A1/13	-4,07		A1/13	-2,30
	A1/14	-11,11		A1/14	-6,59		A1/14	-8,46		A1/14	-4,96
	A1/15	-4,28		A1/15	-2,24		A1/15	-3,90		A1/15	-2,10
	A1/16	-10,93		A1/16	-6,35		A1/16	-8,29		A1/16	-4,76
	A1/17	-4,79		A1/17	-2,09		A1/17	-3,67		A1/17	-1,55
	A1/18	-11,43		A1/18	-6,21		A1/18	-8,06		A1/18	-4,21
	A1/19	-4,60		A1/19	-1,86		A1/19	-3,50		A1/19	-1,34
	A1/20	-11,24		A1/20	-5,97		A1/20	-7,89		A1/20	-4,01
	A1/21	-5,19		A1/21	-2,45		A1/21	-3,95		A1/21	-1,81
	A1/22	-11,83		A1/22	-6,56		A1/22	-8,34		A1/22	-4,47
	A1/23	-5,00		A1/23	-2,21		A1/23	-3,78		A1/23	-1,61
	A1/24	-11,64		A1/24	-6,33		A1/24	-8,17		A1/24	-4,27
	A1/25	-4,44		A1/25	-2,59		A1/25	-4,05		A1/25	-2,39
	A1/26	-11,08		A1/26	-6,70		A1/26	-8,44		A1/26	-5,06
	A1/27	-4,44		A1/27	-2,59		A1/27	-4,05		A1/27	-2,39
	A1/28	-11,08		A1/28	-6,70		A1/28	-8,44		A1/28	-5,06
	A1/29	-4,76		A1/29	-2,21		A1/29	-3,65		A1/29	-1,64

RISULTANTI SOLLECITAZIONI NODI PLATEE - SLU

Nod3d N.ro	Combinazione N.ro	Fz (t)	Nod3d N.ro	Combinazione N.ro	Fz (t)	Nod3d N.ro	Combinazione N.ro	Fz (t)	Nod3d N.ro	Combinazione N.ro	Fz (t)
	A1/30	-11,40		A1/30	-6,32		A1/30	-8,04		A1/30	-4,31
	A1/31	-4,76		A1/31	-2,21		A1/31	-3,65		A1/31	-1,64
	A1/32	-11,40		A1/32	-6,32		A1/32	-8,04		A1/32	-4,31
	A1/33	-5,16		A1/33	-2,56		A1/33	-3,93		A1/33	-1,91
	A1/34	-11,80		A1/34	-6,67		A1/34	-8,32		A1/34	-4,57
	A1/35	-5,16		A1/35	-2,56		A1/35	-3,93		A1/35	-1,91
	A1/36	-11,80		A1/36	-6,67		A1/36	-8,32		A1/36	-4,57
	A1/37	0,95		A1/37	0,58		A1/37	0,00		A1/37	-0,04
	A1/38	-10,12		A1/38	-6,27		A1/38	-7,31		A1/38	-4,48
	A1/39	1,14		A1/39	0,82		A1/39	0,17		A1/39	0,16
	A1/40	-9,93		A1/40	-6,04		A1/40	-7,14		A1/40	-4,28
	A1/41	0,71		A1/41	0,87		A1/41	0,30		A1/41	0,52
	A1/42	-10,36		A1/42	-5,99		A1/42	-7,01		A1/42	-3,91
	A1/43	0,90		A1/43	1,10		A1/43	0,47		A1/43	0,73
	A1/44	-10,17		A1/44	-5,75		A1/44	-6,84		A1/44	-3,71
	A1/45	0,41		A1/45	0,60		A1/45	0,09		A1/45	0,32
	A1/46	-10,66		A1/46	-6,25		A1/46	-7,23		A1/46	-4,11
	A1/47	0,60		A1/47	0,84		A1/47	0,26		A1/47	0,53
	A1/48	-10,47		A1/48	-6,02		A1/48	-7,06		A1/48	-3,91
	A1/49	-2,26		A1/49	-1,11		A1/49	-2,60		A1/49	-1,41
	A1/50	-13,33		A1/50	-7,96		A1/50	-9,92		A1/50	-5,85
	A1/51	-2,07		A1/51	-0,87		A1/51	-2,43		A1/51	-1,21
	A1/52	-13,14		A1/52	-7,72		A1/52	-9,75		A1/52	-5,65
	A1/53	-2,50		A1/53	-0,82		A1/53	-2,30		A1/53	-0,85
	A1/54	-13,57		A1/54	-7,67		A1/54	-9,62		A1/54	-5,29
	A1/55	-2,31		A1/55	-0,58		A1/55	-2,13		A1/55	-0,65
	A1/56	-13,38		A1/56	-7,44		A1/56	-9,45		A1/56	-5,08
	A1/57	-2,80		A1/57	-1,09		A1/57	-2,52		A1/57	-1,05
	A1/58	-13,87		A1/58	-7,94		A1/58	-9,83		A1/58	-5,48
	A1/59	-2,61		A1/59	-0,85		A1/59	-2,35		A1/59	-0,84
	A1/60	-13,68		A1/60	-7,70		A1/60	-9,66		A1/60	-5,28
	A1/61	-2,47		A1/61	-0,93		A1/61	-2,29		A1/61	-0,94
	A1/62	-13,54		A1/62	-7,78		A1/62	-9,60		A1/62	-5,38
	A1/63	-2,47		A1/63	-0,93		A1/63	-2,29		A1/63	-0,94
	A1/64	-13,54		A1/64	-7,78		A1/64	-9,60		A1/64	-5,38
	A1/65	-2,77		A1/65	-1,20		A1/65	-2,50		A1/65	-1,14
	A1/66	-13,83		A1/66	-8,05		A1/66	-9,81		A1/66	-5,58
	A1/67	-2,77		A1/67	-1,20		A1/67	-2,50		A1/67	-1,14
	A1/68	-13,83		A1/68	-8,05		A1/68	-9,81		A1/68	-5,58
	A1/77	-1,52		A1/77	-0,91		A1/77	-1,46		A1/77	-0,89
	A1/78	-1,38		A1/78	-0,74		A1/78	-1,33		A1/78	-0,74
	A1/79	-5,20		A1/79	-3,20		A1/79	-3,89		A1/79	-2,37
	A1/80	-5,06		A1/80	-3,02		A1/80	-3,77		A1/80	-2,22
	A1/81	-1,52		A1/81	-0,91		A1/81	-1,46		A1/81	-0,89
	A1/82	-1,38		A1/82	-0,74		A1/82	-1,33		A1/82	-0,74
	A1/83	-5,20		A1/83	-3,20		A1/83	-3,89		A1/83	-2,37
	A1/84	-5,06		A1/84	-3,02		A1/84	-3,77		A1/84	-2,22
Y+	A1/89	-7,24	Y+	A1/89	-4,18	Y+	A1/89	-5,54	Y+	A1/91	-3,16
	A1/93	-2,15		A1/93	-1,24		A1/93	-1,97		A1/93	-1,16
	A1/94	-2,01		A1/94	-1,07		A1/94	-1,85		A1/94	-1,01
	A1/95	-5,84		A1/95	-3,53		A1/95	-4,41		A1/95	-2,64
	A1/96	-5,70		A1/96	-3,35		A1/96	-4,28		A1/96	-2,49
	A1/97	-2,15		A1/97	-1,24		A1/97	-1,97		A1/97	-1,16
	A1/98	-2,01		A1/98	-1,07		A1/98	-1,85		A1/98	-1,01
	A1/99	-5,84		A1/99	-3,53		A1/99	-4,41		A1/99	-2,64
	A1/100	-5,70		A1/100	-3,35		A1/100	-4,28		A1/100	-2,49
33	A1/1	-2,91	34	A1/1	-1,90	35	A1/1	-4,75	36	A1/1	-1,61
	A1/2	-4,27		A1/2	-2,53		A1/2	0,48		A1/2	0,19
	A1/3	-2,73		A1/3	-1,69		A1/3	-4,74		A1/3	-1,61
	A1/4	-4,09		A1/4	-2,32		A1/4	0,48		A1/4	0,19
	A1/5	-1,86		A1/5	-0,73		A1/5	-6,39		A1/5	-2,16
	A1/6	-3,23		A1/6	-1,36		A1/6	-1,17		A1/6	-0,37
	A1/7	-1,68		A1/7	-0,52		A1/7	-6,39		A1/7	-2,16
	A1/8	-3,04		A1/8	-1,14		A1/8	-1,16		A1/8	-0,37
	A1/9	-2,12		A1/9	-0,98		A1/9	-6,41		A1/9	-2,17
	A1/10	-3,49		A1/10	-1,60		A1/10	-1,19		A1/10	-0,37
	A1/11	-1,94		A1/11	-0,77		A1/11	-6,41		A1/11	-2,17
	A1/12	-3,30		A1/12	-1,39		A1/12	-1,18		A1/12	-0,37
	A1/13	-5,52		A1/13	-3,28		A1/13	-6,00		A1/13	-2,02
	A1/14	-6,88		A1/14	-3,90		A1/14	-0,78		A1/14	-0,22
	A1/15	-5,34		A1/15	-3,07		A1/15	-6,00		A1/15	-2,02
	A1/16	-6,70		A1/16	-3,69		A1/16	-0,77		A1/16	-0,22
	A1/17	-4,48		A1/17	-2,11		A1/17	-7,65		A1/17	-2,57
	A1/18	-5,84		A1/18	-2,73		A1/18	-2,42		A1/18	-0,78
	A1/19	-4,29		A1/19	-1,89		A1/19	-7,64		A1/19	-2,57
	A1/20	-5,65		A1/20	-2,52		A1/20	-2,42		A1/20	-0,78
	A1/21	-4,73		A1/21	-2,35		A1/21	-7,67		A1/21	-2,58
	A1/22	-6,10		A1/22	-2,98		A1/22	-2,44		A1/22	-0,78
	A1/23	-4,55		A1/23	-2,14		A1/23	-7,66		A1/23	-2,58
	A1/24	-5,91		A1/24	-2,76		A1/24	-2,44		A1/24	-0,78
	A1/25	-5,51		A1/25	-3,38		A1/25	-6,03		A1/25	-2,03
	A1/26	-6,87		A1/26	-4,00		A1/26	-0,81		A1/26	-0,24
	A1/27	-5,51		A1/27	-3,38		A1/27	-6,03		A1/27	-2,03
	A1/28	-6,87		A1/28	-4,00		A1/28	-0,81		A1/28	-0,24

RISULTANTI SOLLECITAZIONI NODI PLATEE - SLU

Nod3d N.ro	Combinazione N.ro	Fz (t)	Nod3d N.ro	Combinazione N.ro	Fz (t)	Nod3d N.ro	Combinazione N.ro	Fz (t)	Nod3d N.ro	Combinazione N.ro	Fz (t)
	A1/29	-4,47		A1/29	-2,21		A1/29	-7,68		A1/29	-2,58
	A1/30	-5,83		A1/30	-2,83		A1/30	-2,45		A1/30	-0,79
	A1/31	-4,47		A1/31	-2,21		A1/31	-7,68		A1/31	-2,58
	A1/32	-5,83		A1/32	-2,83		A1/32	-2,45		A1/32	-0,79
	A1/33	-4,72		A1/33	-2,45		A1/33	-7,70		A1/33	-2,59
	A1/34	-6,09		A1/34	-3,08		A1/34	-2,47		A1/34	-0,80
	A1/35	-4,72		A1/35	-2,45		A1/35	-7,70		A1/35	-2,59
	A1/36	-6,09		A1/36	-3,08		A1/36	-2,47		A1/36	-0,80
	A1/37	-2,46		A1/37	-1,70		A1/37	-6,49		A1/37	-2,21
	A1/38	-4,73		A1/38	-2,74		A1/38	2,22		A1/38	0,78
	A1/39	-2,27		A1/39	-1,48		A1/39	-6,48		A1/39	-2,21
	A1/40	-4,54		A1/40	-2,52		A1/40	2,22		A1/40	0,78
	A1/41	-1,67		A1/41	-0,82		A1/41	-7,72		A1/41	-2,62
	A1/42	-3,94		A1/42	-1,86		A1/42	0,99		A1/42	0,37
	A1/43	-1,49		A1/43	-0,61		A1/43	-7,72		A1/43	-2,62
	A1/44	-3,76		A1/44	-1,64		A1/44	0,99		A1/44	0,37
	A1/45	-1,87		A1/45	-1,00		A1/45	-7,73		A1/45	-2,63
	A1/46	-4,14		A1/46	-2,04		A1/46	0,97		A1/46	0,36
	A1/47	-1,68		A1/47	-0,79		A1/47	-7,73		A1/47	-2,62
	A1/48	-3,95		A1/48	-1,83		A1/48	0,98		A1/48	0,37
	A1/49	-5,07		A1/49	-3,07		A1/49	-7,74		A1/49	-2,62
	A1/50	-7,34		A1/50	-4,11		A1/50	0,96		A1/50	0,37
	A1/51	-4,88		A1/51	-2,86		A1/51	-7,74		A1/51	-2,62
	A1/52	-7,15		A1/52	-3,90		A1/52	0,97		A1/52	0,37
	A1/53	-4,28		A1/53	-2,19		A1/53	-8,98		A1/53	-3,03
	A1/54	-6,55		A1/54	-3,23		A1/54	-0,27		A1/54	-0,04
	A1/55	-4,10		A1/55	-1,98		A1/55	-8,97		A1/55	-3,03
	A1/56	-6,37		A1/56	-3,02		A1/56	-0,27		A1/56	-0,04
	A1/57	-4,48		A1/57	-2,38		A1/57	-8,99		A1/57	-3,04
	A1/58	-6,75		A1/58	-3,42		A1/58	-0,28		A1/58	-0,05
	A1/59	-4,29		A1/59	-2,16		A1/59	-8,99		A1/59	-3,03
	A1/60	-6,56		A1/60	-3,20		A1/60	-0,28		A1/60	-0,04
	A1/61	-4,27		A1/61	-2,29		A1/61	-9,01		A1/61	-3,04
	A1/62	-6,54		A1/62	-3,33		A1/62	-0,30		A1/62	-0,05
	A1/63	-4,27		A1/63	-2,29		A1/63	-9,01		A1/63	-3,04
	A1/64	-6,54		A1/64	-3,33		A1/64	-0,30		A1/64	-0,05
	A1/65	-4,47		A1/65	-2,48		A1/65	-9,02		A1/65	-3,05
	A1/66	-6,74		A1/66	-3,52		A1/66	-0,32		A1/66	-0,06
	A1/67	-4,47		A1/67	-2,48		A1/67	-9,02		A1/67	-3,05
	A1/68	-6,74		A1/68	-3,52		A1/68	-0,32		A1/68	-0,06
	A1/77	-2,25		A1/77	-1,42		A1/77	-3,03		A1/77	-1,02
	A1/78	-2,11		A1/78	-1,27		A1/78	-3,03		A1/78	-1,02
	A1/79	-3,00		A1/79	-1,77		A1/79	-0,13		A1/79	-0,03
	A1/80	-2,87		A1/80	-1,61		A1/80	-0,12		A1/80	-0,03
	A1/81	-2,25		A1/81	-1,42		A1/81	-3,03		A1/81	-1,02
	A1/82	-2,11		A1/82	-1,27		A1/82	-3,03		A1/82	-1,02
	A1/83	-3,00		A1/83	-1,77		A1/83	-0,13		A1/83	-0,03
	A1/84	-2,87		A1/84	-1,61		A1/84	-0,12		A1/84	-0,03
Y+	A1/89	-4,64	Y+	A1/91	-2,55	Y+	A1/87	-3,86	Y+	A1/85	-1,30
	A1/93	-2,76		A1/93	-1,69		A1/93	-3,28		A1/93	-1,11
	A1/94	-2,63		A1/94	-1,53		A1/94	-3,28		A1/94	-1,11
	A1/95	-3,52		A1/95	-2,04		A1/95	-0,38		A1/95	-0,11
	A1/96	-3,38		A1/96	-1,88		A1/96	-0,37		A1/96	-0,11
	A1/97	-2,76		A1/97	-1,69		A1/97	-3,28		A1/97	-1,11
	A1/98	-2,63		A1/98	-1,53		A1/98	-3,28		A1/98	-1,11
	A1/99	-3,52		A1/99	-2,04		A1/99	-0,38		A1/99	-0,11
	A1/100	-3,38		A1/100	-1,88		A1/100	-0,37		A1/100	-0,11
37	A1/1	-6,17	38	A1/1	-2,82	39	A1/1	-2,11	40	A1/1	-0,97
	A1/2	0,14		A1/2	-0,52		A1/2	-0,44		A1/2	-1,40
	A1/3	-6,17		A1/3	-2,81		A1/3	-2,10		A1/3	-0,96
	A1/4	0,14		A1/4	-0,51		A1/4	-0,44		A1/4	-1,38
	A1/5	-8,39		A1/5	-3,92		A1/5	-2,94		A1/5	-1,52
	A1/6	-2,08		A1/6	-1,62		A1/6	-1,28		A1/6	-1,95
	A1/7	-8,39		A1/7	-3,91		A1/7	-2,93		A1/7	-1,51
	A1/8	-2,08		A1/8	-1,61		A1/8	-1,27		A1/8	-1,94
	A1/9	-8,44		A1/9	-3,96		A1/9	-2,97		A1/9	-1,58
	A1/10	-2,13		A1/10	-1,66		A1/10	-1,31		A1/10	-2,00
	A1/11	-8,43		A1/11	-3,95		A1/11	-2,97		A1/11	-1,56
	A1/12	-2,12		A1/12	-1,65		A1/12	-1,31		A1/12	-1,99
	A1/13	-8,10		A1/13	-4,01		A1/13	-3,03		A1/13	-1,93
	A1/14	-1,79		A1/14	-1,71		A1/14	-1,36		A1/14	-2,36
	A1/15	-8,10		A1/15	-4,00		A1/15	-3,02		A1/15	-1,92
	A1/16	-1,79		A1/16	-1,70		A1/16	-1,36		A1/16	-2,35
	A1/17	-10,33		A1/17	-5,11		A1/17	-3,86		A1/17	-2,49
	A1/18	-4,02		A1/18	-2,81		A1/18	-2,20		A1/18	-2,91
	A1/19	-10,32		A1/19	-5,10		A1/19	-3,85		A1/19	-2,47
	A1/20	-4,01		A1/20	-2,80		A1/20	-2,19		A1/20	-2,90
	A1/21	-10,37		A1/21	-5,15		A1/21	-3,89		A1/21	-2,54
	A1/22	-4,06		A1/22	-2,85		A1/22	-2,23		A1/22	-2,96
	A1/23	-10,36		A1/23	-5,15		A1/23	-3,89		A1/23	-2,53
	A1/24	-4,05		A1/24	-2,84		A1/24	-2,23		A1/24	-2,95
	A1/25	-8,11		A1/25	-3,98		A1/25	-3,00		A1/25	-1,89
	A1/26	-1,80		A1/26	-1,68		A1/26	-1,34		A1/26	-2,32
	A1/27	-8,11		A1/27	-3,98		A1/27	-3,00		A1/27	-1,89

RISULTANTI SOLLECITAZIONI NODI PLATEE - SLU

Nod3d N.ro	Combinazione N.ro	Fz (t)	Nod3d N.ro	Combinazione N.ro	Fz (t)	Nod3d N.ro	Combinazione N.ro	Fz (t)	Nod3d N.ro	Combinazione N.ro	Fz (t)
	A1/28	-1,80		A1/28	-1,68		A1/28	-1,34		A1/28	-2,32
	A1/29	-10,34		A1/29	-5,08		A1/29	-3,84		A1/29	-2,44
	A1/30	-4,03		A1/30	-2,78		A1/30	-2,18		A1/30	-2,87
	A1/31	-10,34		A1/31	-5,08		A1/31	-3,84		A1/31	-2,44
	A1/32	-4,03		A1/32	-2,78		A1/32	-2,18		A1/32	-2,87
	A1/33	-10,38		A1/33	-5,13		A1/33	-3,87		A1/33	-2,49
	A1/34	-4,07		A1/34	-2,83		A1/34	-2,21		A1/34	-2,92
	A1/35	-10,38		A1/35	-5,13		A1/35	-3,87		A1/35	-2,49
	A1/36	-4,07		A1/36	-2,83		A1/36	-2,21		A1/36	-2,92
	A1/37	-8,28		A1/37	-3,58		A1/37	-2,66		A1/37	-0,83
	A1/38	2,24		A1/38	0,25		A1/38	0,11		A1/38	-1,54
	A1/39	-8,27		A1/39	-3,58		A1/39	-2,65		A1/39	-0,82
	A1/40	2,25		A1/40	0,26		A1/40	0,11		A1/40	-1,53
	A1/41	-9,94		A1/41	-4,41		A1/41	-3,28		A1/41	-1,24
	A1/42	0,57		A1/42	-0,57		A1/42	-0,52		A1/42	-1,95
	A1/43	-9,94		A1/43	-4,40		A1/43	-3,28		A1/43	-1,23
	A1/44	0,58		A1/44	-0,57		A1/44	-0,51		A1/44	-1,94
	A1/45	-9,98		A1/45	-4,44		A1/45	-3,31		A1/45	-1,28
	A1/46	0,54		A1/46	-0,61		A1/46	-0,54		A1/46	-1,99
	A1/47	-9,97		A1/47	-4,44		A1/47	-3,30		A1/47	-1,27
	A1/48	0,55		A1/48	-0,60		A1/48	-0,54		A1/48	-1,98
	A1/49	-10,21		A1/49	-4,77		A1/49	-3,58		A1/49	-1,79
	A1/50	0,31		A1/50	-0,94		A1/50	-0,81		A1/50	-2,50
	A1/51	-10,20		A1/51	-4,77		A1/51	-3,57		A1/51	-1,78
	A1/52	0,32		A1/52	-0,93		A1/52	-0,80		A1/52	-2,49
	A1/53	-11,87		A1/53	-5,60		A1/53	-4,20		A1/53	-2,21
	A1/54	-1,36		A1/54	-1,76		A1/54	-1,44		A1/54	-2,92
	A1/55	-11,87		A1/55	-5,59		A1/55	-4,20		A1/55	-2,19
	A1/56	-1,35		A1/56	-1,76		A1/56	-1,43		A1/56	-2,90
	A1/57	-11,91		A1/57	-5,63		A1/57	-4,23		A1/57	-2,24
	A1/58	-1,39		A1/58	-1,80		A1/58	-1,46		A1/58	-2,95
	A1/59	-11,90		A1/59	-5,63		A1/59	-4,22		A1/59	-2,23
	A1/60	-1,38		A1/60	-1,79		A1/60	-1,46		A1/60	-2,94
	A1/61	-11,88		A1/61	-5,58		A1/61	-4,18		A1/61	-2,16
	A1/62	-1,37		A1/62	-1,74		A1/62	-1,41		A1/62	-2,87
	A1/63	-11,88		A1/63	-5,58		A1/63	-4,18		A1/63	-2,16
	A1/64	-1,37		A1/64	-1,74		A1/64	-1,41		A1/64	-2,87
	A1/65	-11,92		A1/65	-5,61		A1/65	-4,21		A1/65	-2,20
	A1/66	-1,40		A1/66	-1,77		A1/66	-1,44		A1/66	-2,91
	A1/67	-11,92		A1/67	-5,61		A1/67	-4,21		A1/67	-2,20
	A1/68	-1,40		A1/68	-1,77		A1/68	-1,44		A1/68	-2,91
	A1/77	-3,99		A1/77	-1,87		A1/77	-1,41		A1/77	-0,76
	A1/78	-3,98		A1/78	-1,87		A1/78	-1,40		A1/78	-0,75
	A1/79	-0,48		A1/79	-0,59		A1/79	-0,48		A1/79	-1,00
	A1/80	-0,48		A1/80	-0,59		A1/80	-0,48		A1/80	-0,99
	A1/81	-3,99		A1/81	-1,87		A1/81	-1,41		A1/81	-0,76
	A1/82	-3,98		A1/82	-1,87		A1/82	-1,40		A1/82	-0,75
	A1/83	-0,48		A1/83	-0,59		A1/83	-0,48		A1/83	-1,00
	A1/84	-0,48		A1/84	-0,59		A1/84	-0,48		A1/84	-0,99
Y+	A1/87	-5,27	Y+	A1/87	-2,67	Y+	A1/87	-2,02	Y+	A1/91	-1,64
	A1/93	-4,37		A1/93	-2,11		A1/93	-1,59		A1/93	-0,95
	A1/94	-4,37		A1/94	-2,11		A1/94	-1,58		A1/94	-0,94
	A1/95	-0,87		A1/95	-0,83		A1/95	-0,67		A1/95	-1,19
	A1/96	-0,86		A1/96	-0,83		A1/96	-0,66		A1/96	-1,18
	A1/97	-4,37		A1/97	-2,11		A1/97	-1,59		A1/97	-0,95
	A1/98	-4,37		A1/98	-2,11		A1/98	-1,58		A1/98	-0,94
	A1/99	-0,87		A1/99	-0,83		A1/99	-0,67		A1/99	-1,19
	A1/100	-0,86		A1/100	-0,83		A1/100	-0,66		A1/100	-1,18
41	A1/1	-0,27	42	A1/1	-0,87	43	A1/1	-0,48	44	A1/1	-0,53
	A1/2	-0,41		A1/2	-1,39		A1/2	-1,87		A1/2	-2,15
	A1/3	-0,27		A1/3	-0,86		A1/3	-0,47		A1/3	-0,52
	A1/4	-0,41		A1/4	-1,37		A1/4	-1,86		A1/4	-2,14
	A1/5	-0,43		A1/5	-1,39		A1/5	-0,88		A1/5	-0,99
	A1/6	-0,57		A1/6	-1,90		A1/6	-2,27		A1/6	-2,61
	A1/7	-0,43		A1/7	-1,37		A1/7	-0,87		A1/7	-0,97
	A1/8	-0,57		A1/8	-1,89		A1/8	-2,26		A1/8	-2,59
	A1/9	-0,44		A1/9	-1,44		A1/9	-0,93		A1/9	-1,03
	A1/10	-0,59		A1/10	-1,95		A1/10	-2,32		A1/10	-2,65
	A1/11	-0,44		A1/11	-1,42		A1/11	-0,91		A1/11	-1,02
	A1/12	-0,58		A1/12	-1,94		A1/12	-2,30		A1/12	-2,64
	A1/13	-0,55		A1/13	-1,79		A1/13	-1,46		A1/13	-1,65
	A1/14	-0,69		A1/14	-2,31		A1/14	-2,85		A1/14	-3,27
	A1/15	-0,55		A1/15	-1,78		A1/15	-1,44		A1/15	-1,63
	A1/16	-0,69		A1/16	-2,29		A1/16	-2,83		A1/16	-3,25
	A1/17	-0,71		A1/17	-2,31		A1/17	-1,86		A1/17	-2,10
	A1/18	-0,85		A1/18	-2,82		A1/18	-3,25		A1/18	-3,72
	A1/19	-0,70		A1/19	-2,29		A1/19	-1,85		A1/19	-2,08
	A1/20	-0,85		A1/20	-2,81		A1/20	-3,24		A1/20	-3,70
	A1/21	-0,72		A1/21	-2,36		A1/21	-1,90		A1/21	-2,15
	A1/22	-0,87		A1/22	-2,87		A1/22	-3,29		A1/22	-3,77
	A1/23	-0,72		A1/23	-2,34		A1/23	-1,89		A1/23	-2,13
	A1/24	-0,86		A1/24	-2,86		A1/24	-3,28		A1/24	-3,75
	A1/25	-0,54		A1/25	-1,75		A1/25	-1,42		A1/25	-1,60
	A1/26	-0,68		A1/26	-2,26		A1/26	-2,81		A1/26	-3,22

RISULTANTI SOLLECITAZIONI NODI PLATEE - SLU

Nod3d N.ro	Combinazione N.ro	Fz (t)	Nod3d N.ro	Combinazione N.ro	Fz (t)	Nod3d N.ro	Combinazione N.ro	Fz (t)	Nod3d N.ro	Combinazione N.ro	Fz (t)
	A1/27	-0,54		A1/27	-1,75		A1/27	-1,42		A1/27	-1,60
	A1/28	-0,68		A1/28	-2,26		A1/28	-2,81		A1/28	-3,22
	A1/29	-0,69		A1/29	-2,26		A1/29	-1,82		A1/29	-2,05
	A1/30	-0,84		A1/30	-2,78		A1/30	-3,21		A1/30	-3,67
	A1/31	-0,69		A1/31	-2,26		A1/31	-1,82		A1/31	-2,05
	A1/32	-0,84		A1/32	-2,78		A1/32	-3,21		A1/32	-3,67
	A1/33	-0,71		A1/33	-2,31		A1/33	-1,86		A1/33	-2,10
	A1/34	-0,85		A1/34	-2,83		A1/34	-3,25		A1/34	-3,72
	A1/35	-0,71		A1/35	-2,31		A1/35	-1,86		A1/35	-2,10
	A1/36	-0,85		A1/36	-2,83		A1/36	-3,25		A1/36	-3,72
	A1/37	-0,22		A1/37	-0,70		A1/37	-0,02		A1/37	0,01
	A1/38	-0,46		A1/38	-1,56		A1/38	-2,34		A1/38	-2,70
	A1/39	-0,22		A1/39	-0,69		A1/39	0,00		A1/39	0,02
	A1/40	-0,46		A1/40	-1,55		A1/40	-2,32		A1/40	-2,68
	A1/41	-0,34		A1/41	-1,09		A1/41	-0,32		A1/41	-0,33
	A1/42	-0,58		A1/42	-1,94		A1/42	-2,64		A1/42	-3,03
	A1/43	-0,34		A1/43	-1,07		A1/43	-0,31		A1/43	-0,32
	A1/44	-0,58		A1/44	-1,93		A1/44	-2,62		A1/44	-3,02
	A1/45	-0,35		A1/45	-1,12		A1/45	-0,35		A1/45	-0,37
	A1/46	-0,59		A1/46	-1,98		A1/46	-2,67		A1/46	-3,07
	A1/47	-0,35		A1/47	-1,11		A1/47	-0,34		A1/47	-0,35
	A1/48	-0,59		A1/48	-1,97		A1/48	-2,65		A1/48	-3,05
	A1/49	-0,50		A1/49	-1,62		A1/49	-1,00		A1/49	-1,11
	A1/50	-0,74		A1/50	-2,48		A1/50	-3,31		A1/50	-3,81
	A1/51	-0,50		A1/51	-1,61		A1/51	-0,98		A1/51	-1,09
	A1/52	-0,74		A1/52	-2,47		A1/52	-3,30		A1/52	-3,79
	A1/53	-0,62		A1/53	-2,01		A1/53	-1,30		A1/53	-1,45
	A1/54	-0,86		A1/54	-2,86		A1/54	-3,61		A1/54	-4,15
	A1/55	-0,62		A1/55	-1,99		A1/55	-1,28		A1/55	-1,43
	A1/56	-0,86		A1/56	-2,85		A1/56	-3,60		A1/56	-4,13
	A1/57	-0,63		A1/57	-2,04		A1/57	-1,33		A1/57	-1,48
	A1/58	-0,87		A1/58	-2,90		A1/58	-3,65		A1/58	-4,18
	A1/59	-0,63		A1/59	-2,03		A1/59	-1,31		A1/59	-1,47
	A1/60	-0,87		A1/60	-2,89		A1/60	-3,63		A1/60	-4,17
	A1/61	-0,61		A1/61	-1,96		A1/61	-1,25		A1/61	-1,40
	A1/62	-0,85		A1/62	-2,82		A1/62	-3,57		A1/62	-4,10
	A1/63	-0,61		A1/63	-1,96		A1/63	-1,25		A1/63	-1,40
	A1/64	-0,85		A1/64	-2,82		A1/64	-3,57		A1/64	-4,10
	A1/65	-0,62		A1/65	-2,00		A1/65	-1,29		A1/65	-1,44
	A1/66	-0,86		A1/66	-2,86		A1/66	-3,60		A1/66	-4,14
	A1/67	-0,62		A1/67	-2,00		A1/67	-1,29		A1/67	-1,44
	A1/68	-0,86		A1/68	-2,86		A1/68	-3,60		A1/68	-4,14
	A1/77	-0,21		A1/77	-0,69		A1/77	-0,49		A1/77	-0,55
	A1/78	-0,21		A1/78	-0,68		A1/78	-0,47		A1/78	-0,53
	A1/79	-0,29		A1/79	-0,98		A1/79	-1,26		A1/79	-1,45
	A1/80	-0,29		A1/80	-0,97		A1/80	-1,25		A1/80	-1,43
	A1/81	-0,21		A1/81	-0,69		A1/81	-0,49		A1/81	-0,55
	A1/82	-0,21		A1/82	-0,68		A1/82	-0,47		A1/82	-0,53
	A1/83	-0,29		A1/83	-0,98		A1/83	-1,26		A1/83	-1,45
	A1/84	-0,29		A1/84	-0,97		A1/84	-1,25		A1/84	-1,43
Y+	A1/91	-0,48	Y+	A1/91	-1,59	Y+	A1/89	-1,91	Y+	A1/89	-2,19
	A1/93	-0,27		A1/93	-0,88		A1/93	-0,68		A1/93	-0,77
	A1/94	-0,27		A1/94	-0,87		A1/94	-0,67		A1/94	-0,76
	A1/95	-0,35		A1/95	-1,16		A1/95	-1,45		A1/95	-1,67
	A1/96	-0,35		A1/96	-1,15		A1/96	-1,44		A1/96	-1,66
	A1/97	-0,27		A1/97	-0,88		A1/97	-0,68		A1/97	-0,77
	A1/98	-0,27		A1/98	-0,87		A1/98	-0,67		A1/98	-0,76
	A1/99	-0,35		A1/99	-1,16		A1/99	-1,45		A1/99	-1,67
	A1/100	-0,35		A1/100	-1,15		A1/100	-1,44		A1/100	-1,66
45	A1/1	-0,85	46	A1/1	-0,86	47	A1/1	-0,71	48	A1/1	-0,80
	A1/2	-4,11		A1/2	-4,75		A1/2	-4,20		A1/2	-3,14
	A1/3	-0,82		A1/3	-0,82		A1/3	-0,68		A1/3	-0,76
	A1/4	-4,07		A1/4	-4,71		A1/4	-4,17		A1/4	-3,11
	A1/5	-1,60		A1/5	-1,59		A1/5	-1,25		A1/5	-0,97
	A1/6	-4,85		A1/6	-5,49		A1/6	-4,74		A1/6	-3,31
	A1/7	-1,56		A1/7	-1,55		A1/7	-1,22		A1/7	-0,94
	A1/8	-4,82		A1/8	-5,45		A1/8	-4,70		A1/8	-3,28
	A1/9	-1,68		A1/9	-1,67		A1/9	-1,31		A1/9	-1,01
	A1/10	-4,93		A1/10	-5,56		A1/10	-4,80		A1/10	-3,35
	A1/11	-1,64		A1/11	-1,63		A1/11	-1,28		A1/11	-0,98
	A1/12	-4,90		A1/12	-5,53		A1/12	-4,77		A1/12	-3,32
	A1/13	-2,92		A1/13	-3,20		A1/13	-2,78		A1/13	-2,48
	A1/14	-6,17		A1/14	-7,10		A1/14	-6,27		A1/14	-4,82
	A1/15	-2,88		A1/15	-3,16		A1/15	-2,75		A1/15	-2,44
	A1/16	-6,14		A1/16	-7,06		A1/16	-6,24		A1/16	-4,78
	A1/17	-3,66		A1/17	-3,94		A1/17	-3,32		A1/17	-2,65
	A1/18	-6,92		A1/18	-7,83		A1/18	-6,81		A1/18	-4,99
	A1/19	-3,63		A1/19	-3,90		A1/19	-3,29		A1/19	-2,62
	A1/20	-6,89		A1/20	-7,80		A1/20	-6,77		A1/20	-4,96
	A1/21	-3,74		A1/21	-4,02		A1/21	-3,38		A1/21	-2,69
	A1/22	-7,00		A1/22	-7,91		A1/22	-6,87		A1/22	-5,03
	A1/23	-3,71		A1/23	-3,98		A1/23	-3,35		A1/23	-2,66
	A1/24	-6,97		A1/24	-7,87		A1/24	-6,84		A1/24	-5,00
	A1/25	-2,83		A1/25	-3,10		A1/25	-2,70		A1/25	-2,41

RISULTANTI SOLLECITAZIONI NODI PLATEE - SLU

Nod3d N.ro	Combinazione N.ro	Fz (t)	Nod3d N.ro	Combinazione N.ro	Fz (t)	Nod3d N.ro	Combinazione N.ro	Fz (t)	Nod3d N.ro	Combinazione N.ro	Fz (t)
	A1/26	-6,08		A1/26	-7,00		A1/26	-6,19		A1/26	-4,75
	A1/27	-2,83		A1/27	-3,10		A1/27	-2,70		A1/27	-2,41
	A1/28	-6,08		A1/28	-7,00		A1/28	-6,19		A1/28	-4,75
	A1/29	-3,57		A1/29	-3,84		A1/29	-3,24		A1/29	-2,59
	A1/30	-6,83		A1/30	-7,73		A1/30	-6,72		A1/30	-4,93
	A1/31	-3,57		A1/31	-3,84		A1/31	-3,24		A1/31	-2,59
	A1/32	-6,83		A1/32	-7,73		A1/32	-6,72		A1/32	-4,93
	A1/33	-3,65		A1/33	-3,92		A1/33	-3,30		A1/33	-2,63
	A1/34	-6,91		A1/34	-7,81		A1/34	-6,78		A1/34	-4,97
	A1/35	-3,65		A1/35	-3,92		A1/35	-3,30		A1/35	-2,63
	A1/36	-6,91		A1/36	-7,81		A1/36	-6,78		A1/36	-4,97
	A1/37	0,23		A1/37	0,44		A1/37	0,45		A1/37	-0,02
	A1/38	-5,19		A1/38	-6,05		A1/38	-5,37		A1/38	-3,92
	A1/39	0,27		A1/39	0,48		A1/39	0,48		A1/39	0,02
	A1/40	-5,16		A1/40	-6,01		A1/40	-5,33		A1/40	-3,89
	A1/41	-0,33		A1/41	-0,11		A1/41	0,04		A1/41	-0,15
	A1/42	-5,75		A1/42	-6,60		A1/42	-5,77		A1/42	-4,05
	A1/43	-0,29		A1/43	-0,07		A1/43	0,08		A1/43	-0,12
	A1/44	-5,72		A1/44	-6,56		A1/44	-5,73		A1/44	-4,02
	A1/45	-0,38		A1/45	-0,17		A1/45	0,00		A1/45	-0,18
	A1/46	-5,81		A1/46	-6,66		A1/46	-5,81		A1/46	-4,08
	A1/47	-0,35		A1/47	-0,13		A1/47	0,03		A1/47	-0,15
	A1/48	-5,78		A1/48	-6,62		A1/48	-5,78		A1/48	-4,05
	A1/49	-1,83		A1/49	-1,90		A1/49	-1,62		A1/49	-1,70
	A1/50	-7,26		A1/50	-8,40		A1/50	-7,43		A1/50	-5,60
	A1/51	-1,80		A1/51	-1,87		A1/51	-1,59		A1/51	-1,66
	A1/52	-7,23		A1/52	-8,36		A1/52	-7,40		A1/52	-5,56
	A1/53	-2,39		A1/53	-2,46		A1/53	-2,02		A1/53	-1,83
	A1/54	-7,82		A1/54	-8,95		A1/54	-7,84		A1/54	-5,73
	A1/55	-2,36		A1/55	-2,42		A1/55	-1,99		A1/55	-1,80
	A1/56	-7,79		A1/56	-8,91		A1/56	-7,80		A1/56	-5,70
	A1/57	-2,45		A1/57	-2,52		A1/57	-2,07		A1/57	-1,86
	A1/58	-7,88		A1/58	-9,01		A1/58	-7,88		A1/58	-5,76
	A1/59	-2,42		A1/59	-2,48		A1/59	-2,04		A1/59	-1,83
	A1/60	-7,85		A1/60	-8,97		A1/60	-7,85		A1/60	-5,73
	A1/61	-2,30		A1/61	-2,36		A1/61	-1,94		A1/61	-1,76
	A1/62	-7,73		A1/62	-8,85		A1/62	-7,75		A1/62	-5,66
	A1/63	-2,30		A1/63	-2,36		A1/63	-1,94		A1/63	-1,76
	A1/64	-7,73		A1/64	-8,85		A1/64	-7,75		A1/64	-5,66
	A1/65	-2,36		A1/65	-2,42		A1/65	-1,98		A1/65	-1,79
	A1/66	-7,79		A1/66	-8,91		A1/66	-7,80		A1/66	-5,69
	A1/67	-2,36		A1/67	-2,42		A1/67	-1,98		A1/67	-1,79
	A1/68	-7,79		A1/68	-8,91		A1/68	-7,80		A1/68	-5,69
	A1/77	-0,93		A1/77	-0,99		A1/77	-0,85		A1/77	-0,80
	A1/78	-0,91		A1/78	-0,96		A1/78	-0,82		A1/78	-0,78
	A1/79	-2,74		A1/79	-3,16		A1/79	-2,79		A1/79	-2,10
	A1/80	-2,72		A1/80	-3,13		A1/80	-2,76		A1/80	-2,08
	A1/81	-0,93		A1/81	-0,99		A1/81	-0,85		A1/81	-0,80
	A1/82	-0,91		A1/82	-0,96		A1/82	-0,82		A1/82	-0,78
	A1/83	-2,74		A1/83	-3,16		A1/83	-2,79		A1/83	-2,10
	A1/84	-2,72		A1/84	-3,13		A1/84	-2,76		A1/84	-2,08
Y+	A1/89	-4,11	Y+	A1/89	-4,71	Y+	A1/89	-4,16	Y+	A1/89	-3,22
	A1/93	-1,34		A1/93	-1,46		A1/93	-1,26		A1/93	-1,14
	A1/94	-1,32		A1/94	-1,43		A1/94	-1,24		A1/94	-1,12
	A1/95	-3,15		A1/95	-3,62		A1/95	-3,20		A1/95	-2,44
	A1/96	-3,13		A1/96	-3,60		A1/96	-3,17		A1/96	-2,42
	A1/97	-1,34		A1/97	-1,46		A1/97	-1,26		A1/97	-1,14
	A1/98	-1,32		A1/98	-1,43		A1/98	-1,24		A1/98	-1,12
	A1/99	-3,15		A1/99	-3,62		A1/99	-3,20		A1/99	-2,44
	A1/100	-3,13		A1/100	-3,60		A1/100	-3,17		A1/100	-2,42
49	A1/1	-1,51	50	A1/1	-2,74	51	A1/1	-2,31	52	A1/1	-2,27
	A1/2	-2,36		A1/2	-0,94		A1/2	0,63		A1/2	0,23
	A1/3	-1,47		A1/3	-2,71		A1/3	-2,29		A1/3	-2,28
	A1/4	-2,33		A1/4	-0,90		A1/4	0,65		A1/4	0,23
	A1/5	-1,42		A1/5	-2,40		A1/5	-2,02		A1/5	-3,08
	A1/6	-2,28		A1/6	-0,60		A1/6	0,92		A1/6	-0,57
	A1/7	-1,39		A1/7	-2,37		A1/7	-2,00		A1/7	-3,08
	A1/8	-2,25		A1/8	-0,56		A1/8	0,94		A1/8	-0,58
	A1/9	-1,46		A1/9	-2,43		A1/9	-2,03		A1/9	-3,07
	A1/10	-2,32		A1/10	-0,63		A1/10	0,91		A1/10	-0,57
	A1/11	-1,43		A1/11	-2,40		A1/11	-2,02		A1/11	-3,07
	A1/12	-2,28		A1/12	-0,60		A1/12	0,92		A1/12	-0,57
	A1/13	-3,19		A1/13	-4,36		A1/13	-3,09		A1/13	-2,88
	A1/14	-4,05		A1/14	-2,56		A1/14	-0,15		A1/14	-0,37
	A1/15	-3,16		A1/15	-4,33		A1/15	-3,07		A1/15	-2,88
	A1/16	-4,01		A1/16	-2,53		A1/16	-0,13		A1/16	-0,38
	A1/17	-3,11		A1/17	-4,02		A1/17	-2,79		A1/17	-3,68
	A1/18	-3,96		A1/18	-2,22		A1/18	0,15		A1/18	-1,18
	A1/19	-3,07		A1/19	-3,99		A1/19	-2,78		A1/19	-3,68
	A1/20	-3,93		A1/20	-2,19		A1/20	0,16		A1/20	-1,18
	A1/21	-3,14		A1/21	-4,06		A1/21	-2,81		A1/21	-3,67
	A1/22	-4,00		A1/22	-2,25		A1/22	0,13		A1/22	-1,17
	A1/23	-3,11		A1/23	-4,02		A1/23	-2,79		A1/23	-3,68
	A1/24	-3,97		A1/24	-2,22		A1/24	0,15		A1/24	-1,17

RISULTANTI SOLLECITAZIONI NODI PLATEE - SLU

Nod3d N.ro	Combinazione N.ro	Fz (t)	Nod3d N.ro	Combinazione N.ro	Fz (t)	Nod3d N.ro	Combinazione N.ro	Fz (t)	Nod3d N.ro	Combinazione N.ro	Fz (t)
	A1/25	-3,13		A1/25	-4,31		A1/25	-3,05		A1/25	-2,89
	A1/26	-3,98		A1/26	-2,50		A1/26	-0,11		A1/26	-0,39
	A1/27	-3,13		A1/27	-4,31		A1/27	-3,05		A1/27	-2,89
	A1/28	-3,98		A1/28	-2,50		A1/28	-0,11		A1/28	-0,39
	A1/29	-3,04		A1/29	-3,97		A1/29	-2,76		A1/29	-3,69
	A1/30	-3,90		A1/30	-2,16		A1/30	0,18		A1/30	-1,19
	A1/31	-3,04		A1/31	-3,97		A1/31	-2,76		A1/31	-3,69
	A1/32	-3,90		A1/32	-2,16		A1/32	0,18		A1/32	-1,19
	A1/33	-3,08		A1/33	-4,00		A1/33	-2,78		A1/33	-3,69
	A1/34	-3,94		A1/34	-2,20		A1/34	0,16		A1/34	-1,19
	A1/35	-3,08		A1/35	-4,00		A1/35	-2,78		A1/35	-3,69
	A1/36	-3,94		A1/36	-2,20		A1/36	0,16		A1/36	-1,19
	A1/37	-1,22		A1/37	-3,34		A1/37	-3,29		A1/37	-3,11
	A1/38	-2,65		A1/38	-0,34		A1/38	1,61		A1/38	1,06
	A1/39	-1,19		A1/39	-3,31		A1/39	-3,27		A1/39	-3,11
	A1/40	-2,62		A1/40	-0,30		A1/40	1,63		A1/40	1,06
	A1/41	-1,16		A1/41	-3,09		A1/41	-3,07		A1/41	-3,71
	A1/42	-2,59		A1/42	-0,08		A1/42	1,83		A1/42	0,46
	A1/43	-1,13		A1/43	-3,05		A1/43	-3,05		A1/43	-3,71
	A1/44	-2,55		A1/44	-0,05		A1/44	1,85		A1/44	0,46
	A1/45	-1,19		A1/45	-3,11		A1/45	-3,08		A1/45	-3,71
	A1/46	-2,62		A1/46	-0,11		A1/46	1,82		A1/46	0,47
	A1/47	-1,15		A1/47	-3,08		A1/47	-3,07		A1/47	-3,71
	A1/48	-2,58		A1/48	-0,07		A1/48	1,84		A1/48	0,46
	A1/49	-2,90		A1/49	-4,96		A1/49	-4,07		A1/49	-3,71
	A1/50	-4,33		A1/50	-1,96		A1/50	0,83		A1/50	0,46
	A1/51	-2,87		A1/51	-4,93		A1/51	-4,05		A1/51	-3,71
	A1/52	-4,30		A1/52	-1,93		A1/52	0,85		A1/52	0,46
	A1/53	-2,84		A1/53	-4,71		A1/53	-3,85		A1/53	-4,31
	A1/54	-4,27		A1/54	-1,70		A1/54	1,05		A1/54	-0,14
	A1/55	-2,81		A1/55	-4,67		A1/55	-3,83		A1/55	-4,32
	A1/56	-4,24		A1/56	-1,67		A1/56	1,07		A1/56	-0,14
	A1/57	-2,87		A1/57	-4,73		A1/57	-3,86		A1/57	-4,31
	A1/58	-4,30		A1/58	-1,73		A1/58	1,04		A1/58	-0,14
	A1/59	-2,84		A1/59	-4,70		A1/59	-3,84		A1/59	-4,31
	A1/60	-4,26		A1/60	-1,70		A1/60	1,06		A1/60	-0,14
	A1/61	-2,78		A1/61	-4,65		A1/61	-3,81		A1/61	-4,33
	A1/62	-4,21		A1/62	-1,65		A1/62	1,09		A1/62	-0,16
	A1/63	-2,78		A1/63	-4,65		A1/63	-3,81		A1/63	-4,33
	A1/64	-4,21		A1/64	-1,65		A1/64	1,09		A1/64	-0,16
	A1/65	-2,81		A1/65	-4,68		A1/65	-3,83		A1/65	-4,32
	A1/66	-4,23		A1/66	-1,67		A1/66	1,07		A1/66	-0,15
	A1/67	-2,81		A1/67	-4,68		A1/67	-3,83		A1/67	-4,32
	A1/68	-4,23		A1/68	-1,67		A1/68	1,07		A1/68	-0,15
	A1/77	-1,19		A1/77	-1,86		A1/77	-1,44		A1/77	-1,45
	A1/78	-1,17		A1/78	-1,83		A1/78	-1,42		A1/78	-1,45
	A1/79	-1,67		A1/79	-0,86		A1/79	0,20		A1/79	-0,06
	A1/80	-1,64		A1/80	-0,83		A1/80	0,21		A1/80	-0,06
	A1/81	-1,19		A1/81	-1,86		A1/81	-1,44		A1/81	-1,45
	A1/82	-1,17		A1/82	-1,83		A1/82	-1,42		A1/82	-1,45
	A1/83	-1,67		A1/83	-0,86		A1/83	0,20		A1/83	-0,06
	A1/84	-1,64		A1/84	-0,83		A1/84	0,21		A1/84	-0,06
Y+	A1/89	-2,78	Y+	A1/87	-2,93	Y+	A1/87	-1,95	Y+	A1/88	-1,86
	A1/93	-1,53		A1/93	-2,18		A1/93	-1,59		A1/93	-1,57
	A1/94	-1,50		A1/94	-2,16		A1/94	-1,58		A1/94	-1,57
	A1/95	-2,00		A1/95	-1,18		A1/95	0,04		A1/95	-0,18
	A1/96	-1,98		A1/96	-1,16		A1/96	0,05		A1/96	-0,18
	A1/97	-1,53		A1/97	-2,18		A1/97	-1,59		A1/97	-1,57
	A1/98	-1,50		A1/98	-2,16		A1/98	-1,58		A1/98	-1,57
	A1/99	-2,00		A1/99	-1,18		A1/99	0,04		A1/99	-0,18
	A1/100	-1,98		A1/100	-1,16		A1/100	0,05		A1/100	-0,18
53	A1/1	-0,77	54	A1/1	-2,95	55	A1/1	-1,34	56	A1/1	-1,00
	A1/2	0,09		A1/2	0,07		A1/2	-0,24		A1/2	-0,21
	A1/3	-0,77		A1/3	-2,95		A1/3	-1,34		A1/3	-1,00
	A1/4	0,09		A1/4	0,07		A1/4	-0,24		A1/4	-0,21
	A1/5	-1,04		A1/5	-4,02		A1/5	-1,86		A1/5	-1,39
	A1/6	-0,18		A1/6	-1,00		A1/6	-0,76		A1/6	-0,60
	A1/7	-1,04		A1/7	-4,02		A1/7	-1,86		A1/7	-1,39
	A1/8	-0,18		A1/8	-1,00		A1/8	-0,76		A1/8	-0,60
	A1/9	-1,04		A1/9	-4,02		A1/9	-1,86		A1/9	-1,40
	A1/10	-0,18		A1/10	-0,99		A1/10	-0,76		A1/10	-0,60
	A1/11	-1,04		A1/11	-4,02		A1/11	-1,86		A1/11	-1,40
	A1/12	-0,18		A1/12	-0,99		A1/12	-0,76		A1/12	-0,60
	A1/13	-0,97		A1/13	-3,88		A1/13	-1,91		A1/13	-1,44
	A1/14	-0,11		A1/14	-0,86		A1/14	-0,81		A1/14	-0,65
	A1/15	-0,97		A1/15	-3,88		A1/15	-1,91		A1/15	-1,44
	A1/16	-0,11		A1/16	-0,86		A1/16	-0,81		A1/16	-0,65
	A1/17	-1,24		A1/17	-4,95		A1/17	-2,43		A1/17	-1,84
	A1/18	-0,38		A1/18	-1,92		A1/18	-1,33		A1/18	-1,04
	A1/19	-1,24		A1/19	-4,95		A1/19	-2,43		A1/19	-1,83
	A1/20	-0,38		A1/20	-1,92		A1/20	-1,33		A1/20	-1,04
	A1/21	-1,24		A1/21	-4,94		A1/21	-2,43		A1/21	-1,84
	A1/22	-0,38		A1/22	-1,92		A1/22	-1,34		A1/22	-1,05
	A1/23	-1,24		A1/23	-4,94		A1/23	-2,43		A1/23	-1,84

RISULTANTI SOLLECITAZIONI NODI PLATEE - SLU

Nod3d N.ro	Combinazione N.ro	Fz (t)	Nod3d N.ro	Combinazione N.ro	Fz (t)	Nod3d N.ro	Combinazione N.ro	Fz (t)	Nod3d N.ro	Combinazione N.ro	Fz (t)
	A1/24	-0,38		A1/24	-1,92		A1/24	-1,33		A1/24	-1,04
	A1/25	-0,97		A1/25	-3,89		A1/25	-1,90		A1/25	-1,43
	A1/26	-0,11		A1/26	-0,86		A1/26	-0,80		A1/26	-0,64
	A1/27	-0,97		A1/27	-3,89		A1/27	-1,90		A1/27	-1,43
	A1/28	-0,11		A1/28	-0,86		A1/28	-0,80		A1/28	-0,64
	A1/29	-1,24		A1/29	-4,95		A1/29	-2,42		A1/29	-1,83
	A1/30	-0,39		A1/30	-1,93		A1/30	-1,32		A1/30	-1,03
	A1/31	-1,24		A1/31	-4,95		A1/31	-2,42		A1/31	-1,83
	A1/32	-0,39		A1/32	-1,93		A1/32	-1,32		A1/32	-1,03
	A1/33	-1,24		A1/33	-4,95		A1/33	-2,42		A1/33	-1,83
	A1/34	-0,38		A1/34	-1,92		A1/34	-1,32		A1/34	-1,03
	A1/35	-1,24		A1/35	-4,95		A1/35	-2,42		A1/35	-1,83
	A1/36	-0,38		A1/36	-1,92		A1/36	-1,32		A1/36	-1,03
	A1/37	-1,06		A1/37	-3,96		A1/37	-1,71		A1/37	-1,27
	A1/38	0,37		A1/38	1,08		A1/38	0,13		A1/38	0,06
	A1/39	-1,06		A1/39	-3,96		A1/39	-1,71		A1/39	-1,26
	A1/40	0,37		A1/40	1,08		A1/40	0,13		A1/40	0,06
	A1/41	-1,26		A1/41	-4,76		A1/41	-2,10		A1/41	-1,56
	A1/42	0,17		A1/42	0,28		A1/42	-0,26		A1/42	-0,24
	A1/43	-1,26		A1/43	-4,76		A1/43	-2,10		A1/43	-1,56
	A1/44	0,17		A1/44	0,28		A1/44	-0,26		A1/44	-0,24
	A1/45	-1,26		A1/45	-4,76		A1/45	-2,10		A1/45	-1,56
	A1/46	0,17		A1/46	0,28		A1/46	-0,27		A1/46	-0,24
	A1/47	-1,26		A1/47	-4,76		A1/47	-2,10		A1/47	-1,56
	A1/48	0,17		A1/48	0,28		A1/48	-0,26		A1/48	-0,24
	A1/49	-1,25		A1/49	-4,89		A1/49	-2,28		A1/49	-1,71
	A1/50	0,18		A1/50	0,15		A1/50	-0,45		A1/50	-0,39
	A1/51	-1,25		A1/51	-4,89		A1/51	-2,28		A1/51	-1,71
	A1/52	0,18		A1/52	0,15		A1/52	-0,44		A1/52	-0,38
	A1/53	-1,46		A1/53	-5,69		A1/53	-2,67		A1/53	-2,00
	A1/54	-0,03		A1/54	-0,65		A1/54	-0,84		A1/54	-0,68
	A1/55	-1,46		A1/55	-5,69		A1/55	-2,67		A1/55	-2,00
	A1/56	-0,03		A1/56	-0,65		A1/56	-0,83		A1/56	-0,68
	A1/57	-1,46		A1/57	-5,69		A1/57	-2,67		A1/57	-2,00
	A1/58	-0,02		A1/58	-0,64		A1/58	-0,84		A1/58	-0,68
	A1/59	-1,46		A1/59	-5,69		A1/59	-2,67		A1/59	-2,00
	A1/60	-0,03		A1/60	-0,64		A1/60	-0,84		A1/60	-0,68
	A1/61	-1,46		A1/61	-5,69		A1/61	-2,66		A1/61	-1,99
	A1/62	-0,03		A1/62	-0,65		A1/62	-0,82		A1/62	-0,67
	A1/63	-1,46		A1/63	-5,69		A1/63	-2,66		A1/63	-1,99
	A1/64	-0,03		A1/64	-0,65		A1/64	-0,82		A1/64	-0,67
	A1/65	-1,46		A1/65	-5,69		A1/65	-2,66		A1/65	-1,99
	A1/66	-0,03		A1/66	-0,65		A1/66	-0,83		A1/66	-0,67
	A1/67	-1,46		A1/67	-5,69		A1/67	-2,66		A1/67	-1,99
	A1/68	-0,03		A1/68	-0,65		A1/68	-0,83		A1/68	-0,67
	A1/77	-0,49		A1/77	-1,91		A1/77	-0,89		A1/77	-0,67
	A1/78	-0,49		A1/78	-1,91		A1/78	-0,89		A1/78	-0,67
	A1/79	-0,01		A1/79	-0,23		A1/79	-0,28		A1/79	-0,23
	A1/80	-0,01		A1/80	-0,23		A1/80	-0,28		A1/80	-0,23
	A1/81	-0,49		A1/81	-1,91		A1/81	-0,89		A1/81	-0,67
	A1/82	-0,49		A1/82	-1,91		A1/82	-0,89		A1/82	-0,67
	A1/83	-0,01		A1/83	-0,23		A1/83	-0,28		A1/83	-0,23
	A1/84	-0,01		A1/84	-0,23		A1/84	-0,28		A1/84	-0,23
Y+	A1/86	-0,62	Y+	A1/88	-2,53	Y+	A1/87	-1,27	Y+	A1/87	-0,96
	A1/93	-0,53		A1/93	-2,09		A1/93	-1,01		A1/93	-0,76
	A1/94	-0,53		A1/94	-2,09		A1/94	-1,00		A1/94	-0,76
	A1/95	-0,05		A1/95	-0,41		A1/95	-0,40		A1/95	-0,32
	A1/96	-0,05		A1/96	-0,41		A1/96	-0,39		A1/96	-0,32
	A1/97	-0,53		A1/97	-2,09		A1/97	-1,01		A1/97	-0,76
	A1/98	-0,53		A1/98	-2,09		A1/98	-1,00		A1/98	-0,76
	A1/99	-0,05		A1/99	-0,41		A1/99	-0,40		A1/99	-0,32
	A1/100	-0,05		A1/100	-0,41		A1/100	-0,39		A1/100	-0,32
57	A1/1	-0,46	58	A1/1	-0,13	59	A1/1	-0,41	60	A1/1	-0,23
	A1/2	-0,66		A1/2	-0,20		A1/2	-0,66		A1/2	-0,88
	A1/3	-0,45		A1/3	-0,13		A1/3	-0,41		A1/3	-0,22
	A1/4	-0,66		A1/4	-0,19		A1/4	-0,65		A1/4	-0,88
	A1/5	-0,72		A1/5	-0,20		A1/5	-0,66		A1/5	-0,43
	A1/6	-0,93		A1/6	-0,27		A1/6	-0,90		A1/6	-1,09
	A1/7	-0,72		A1/7	-0,20		A1/7	-0,65		A1/7	-0,43
	A1/8	-0,92		A1/8	-0,27		A1/8	-0,90		A1/8	-1,09
	A1/9	-0,73		A1/9	-0,21		A1/9	-0,67		A1/9	-0,44
	A1/10	-0,93		A1/10	-0,27		A1/10	-0,91		A1/10	-1,09
	A1/11	-0,73		A1/11	-0,20		A1/11	-0,66		A1/11	-0,44
	A1/12	-0,93		A1/12	-0,27		A1/12	-0,91		A1/12	-1,09
	A1/13	-0,92		A1/13	-0,26		A1/13	-0,85		A1/13	-0,70
	A1/14	-1,12		A1/14	-0,33		A1/14	-1,10		A1/14	-1,35
	A1/15	-0,91		A1/15	-0,26		A1/15	-0,85		A1/15	-0,69
	A1/16	-1,12		A1/16	-0,33		A1/16	-1,09		A1/16	-1,35
	A1/17	-1,18		A1/17	-0,34		A1/17	-1,10		A1/17	-0,90
	A1/18	-1,39		A1/18	-0,41		A1/18	-1,34		A1/18	-1,56
	A1/19	-1,18		A1/19	-0,34		A1/19	-1,10		A1/19	-0,90
	A1/20	-1,38		A1/20	-0,40		A1/20	-1,34		A1/20	-1,56
	A1/21	-1,19		A1/21	-0,34		A1/21	-1,11		A1/21	-0,91
	A1/22	-1,40		A1/22	-0,41		A1/22	-1,35		A1/22	-1,56

RISULTANTI SOLLECITAZIONI NODI PLATEE - SLU

Nod3d N.ro	Combinazione N.ro	Fz (t)	Nod3d N.ro	Combinazione N.ro	Fz (t)	Nod3d N.ro	Combinazione N.ro	Fz (t)	Nod3d N.ro	Combinazione N.ro	Fz (t)
	A1/23	-1,19		A1/23	-0,34		A1/23	-1,10		A1/23	-0,90
	A1/24	-1,39		A1/24	-0,41		A1/24	-1,35		A1/24	-1,56
	A1/25	-0,90		A1/25	-0,26		A1/25	-0,83		A1/25	-0,67
	A1/26	-1,10		A1/26	-0,32		A1/26	-1,08		A1/26	-1,33
	A1/27	-0,90		A1/27	-0,26		A1/27	-0,83		A1/27	-0,67
	A1/28	-1,10		A1/28	-0,32		A1/28	-1,08		A1/28	-1,33
	A1/29	-1,16		A1/29	-0,33		A1/29	-1,08		A1/29	-0,88
	A1/30	-1,37		A1/30	-0,40		A1/30	-1,32		A1/30	-1,54
	A1/31	-1,16		A1/31	-0,33		A1/31	-1,08		A1/31	-0,88
	A1/32	-1,37		A1/32	-0,40		A1/32	-1,32		A1/32	-1,54
	A1/33	-1,17		A1/33	-0,33		A1/33	-1,09		A1/33	-0,89
	A1/34	-1,37		A1/34	-0,40		A1/34	-1,33		A1/34	-1,54
	A1/35	-1,17		A1/35	-0,33		A1/35	-1,09		A1/35	-0,89
	A1/36	-1,37		A1/36	-0,40		A1/36	-1,33		A1/36	-1,54
	A1/37	-0,39		A1/37	-0,10		A1/37	-0,33		A1/37	-0,01
	A1/38	-0,73		A1/38	-0,22		A1/38	-0,74		A1/38	-1,10
	A1/39	-0,39		A1/39	-0,10		A1/39	-0,33		A1/39	-0,01
	A1/40	-0,72		A1/40	-0,22		A1/40	-0,73		A1/40	-1,10
	A1/41	-0,59		A1/41	-0,16		A1/41	-0,51		A1/41	-0,16
	A1/42	-0,93		A1/42	-0,28		A1/42	-0,92		A1/42	-1,26
	A1/43	-0,58		A1/43	-0,16		A1/43	-0,51		A1/43	-0,16
	A1/44	-0,92		A1/44	-0,27		A1/44	-0,92		A1/44	-1,25
	A1/45	-0,59		A1/45	-0,16		A1/45	-0,52		A1/45	-0,17
	A1/46	-0,93		A1/46	-0,28		A1/46	-0,93		A1/46	-1,26
	A1/47	-0,59		A1/47	-0,16		A1/47	-0,52		A1/47	-0,16
	A1/48	-0,93		A1/48	-0,28		A1/48	-0,93		A1/48	-1,26
	A1/49	-0,85		A1/49	-0,24		A1/49	-0,77		A1/49	-0,48
	A1/50	-1,19		A1/50	-0,35		A1/50	-1,18		A1/50	-1,57
	A1/51	-0,85		A1/51	-0,24		A1/51	-0,77		A1/51	-0,47
	A1/52	-1,19		A1/52	-0,35		A1/52	-1,17		A1/52	-1,57
	A1/53	-1,05		A1/53	-0,30		A1/53	-0,96		A1/53	-0,63
	A1/54	-1,39		A1/54	-0,41		A1/54	-1,36		A1/54	-1,73
	A1/55	-1,05		A1/55	-0,29		A1/55	-0,95		A1/55	-0,63
	A1/56	-1,39		A1/56	-0,41		A1/56	-1,36		A1/56	-1,72
	A1/57	-1,06		A1/57	-0,30		A1/57	-0,96		A1/57	-0,64
	A1/58	-1,40		A1/58	-0,41		A1/58	-1,37		A1/58	-1,73
	A1/59	-1,05		A1/59	-0,30		A1/59	-0,96		A1/59	-0,63
	A1/60	-1,39		A1/60	-0,41		A1/60	-1,37		A1/60	-1,73
	A1/61	-1,03		A1/61	-0,29		A1/61	-0,94		A1/61	-0,61
	A1/62	-1,37		A1/62	-0,40		A1/62	-1,34		A1/62	-1,70
	A1/63	-1,03		A1/63	-0,29		A1/63	-0,94		A1/63	-0,61
	A1/64	-1,37		A1/64	-0,40		A1/64	-1,34		A1/64	-1,70
	A1/65	-1,03		A1/65	-0,29		A1/65	-0,94		A1/65	-0,61
	A1/66	-1,37		A1/66	-0,40		A1/66	-1,35		A1/66	-1,71
	A1/67	-1,03		A1/67	-0,29		A1/67	-0,94		A1/67	-0,61
	A1/68	-1,37		A1/68	-0,40		A1/68	-1,35		A1/68	-1,71
	A1/77	-0,36		A1/77	-0,10		A1/77	-0,33		A1/77	-0,23
	A1/78	-0,36		A1/78	-0,10		A1/78	-0,32		A1/78	-0,23
	A1/79	-0,47		A1/79	-0,14		A1/79	-0,46		A1/79	-0,59
	A1/80	-0,47		A1/80	-0,14		A1/80	-0,46		A1/80	-0,59
	A1/81	-0,36		A1/81	-0,10		A1/81	-0,33		A1/81	-0,23
	A1/82	-0,36		A1/82	-0,10		A1/82	-0,32		A1/82	-0,23
	A1/83	-0,47		A1/83	-0,14		A1/83	-0,46		A1/83	-0,59
	A1/84	-0,47		A1/84	-0,14		A1/84	-0,46		A1/84	-0,59
Y+	A1/91	-0,78	Y+	A1/91	-0,23	Y+	A1/91	-0,76	Y+	A1/89	-0,91
	A1/93	-0,45		A1/93	-0,13		A1/93	-0,42		A1/93	-0,32
	A1/94	-0,45		A1/94	-0,13		A1/94	-0,41		A1/94	-0,32
	A1/95	-0,56		A1/95	-0,17		A1/95	-0,55		A1/95	-0,69
	A1/96	-0,56		A1/96	-0,16		A1/96	-0,55		A1/96	-0,69
	A1/97	-0,45		A1/97	-0,13		A1/97	-0,42		A1/97	-0,32
	A1/98	-0,45		A1/98	-0,13		A1/98	-0,41		A1/98	-0,32
	A1/99	-0,56		A1/99	-0,17		A1/99	-0,55		A1/99	-0,69
	A1/100	-0,56		A1/100	-0,16		A1/100	-0,55		A1/100	-0,69
61	A1/1	-0,25	62	A1/1	-0,40	63	A1/1	-0,41	64	A1/1	-0,34
	A1/2	-1,02		A1/2	-1,94		A1/2	-2,24		A1/2	-1,98
	A1/3	-0,25		A1/3	-0,40		A1/3	-0,40		A1/3	-0,33
	A1/4	-1,01		A1/4	-1,93		A1/4	-2,23		A1/4	-1,98
	A1/5	-0,49		A1/5	-0,80		A1/5	-0,81		A1/5	-0,65
	A1/6	-1,25		A1/6	-2,34		A1/6	-2,65		A1/6	-2,30
	A1/7	-0,48		A1/7	-0,79		A1/7	-0,80		A1/7	-0,65
	A1/8	-1,25		A1/8	-2,33		A1/8	-2,64		A1/8	-2,29
	A1/9	-0,49		A1/9	-0,81		A1/9	-0,81		A1/9	-0,65
	A1/10	-1,25		A1/10	-2,34		A1/10	-2,65		A1/10	-2,30
	A1/11	-0,49		A1/11	-0,80		A1/11	-0,81		A1/11	-0,65
	A1/12	-1,25		A1/12	-2,33		A1/12	-2,64		A1/12	-2,29
	A1/13	-0,79		A1/13	-1,39		A1/13	-1,53		A1/13	-1,33
	A1/14	-1,55		A1/14	-2,93		A1/14	-3,37		A1/14	-2,98
	A1/15	-0,78		A1/15	-1,39		A1/15	-1,52		A1/15	-1,32
	A1/16	-1,55		A1/16	-2,92		A1/16	-3,36		A1/16	-2,97
	A1/17	-1,02		A1/17	-1,79		A1/17	-1,94		A1/17	-1,65
	A1/18	-1,79		A1/18	-3,33		A1/18	-3,77		A1/18	-3,29
	A1/19	-1,02		A1/19	-1,78		A1/19	-1,93		A1/19	-1,64
	A1/20	-1,78		A1/20	-3,32		A1/20	-3,77		A1/20	-3,28
	A1/21	-1,03		A1/21	-1,80		A1/21	-1,94		A1/21	-1,65

RISULTANTI SOLLECITAZIONI NODI PLATEE - SLU

Nod3d N.ro	Combinazione N.ro	Fz (t)	Nod3d N.ro	Combinazione N.ro	Fz (t)	Nod3d N.ro	Combinazione N.ro	Fz (t)	Nod3d N.ro	Combinazione N.ro	Fz (t)
	A1/22	-1,79		A1/22	-3,33		A1/22	-3,78		A1/22	-3,29
	A1/23	-1,02		A1/23	-1,79		A1/23	-1,93		A1/23	-1,64
	A1/24	-1,79		A1/24	-3,32		A1/24	-3,77		A1/24	-3,28
	A1/25	-0,76		A1/25	-1,35		A1/25	-1,48		A1/25	-1,29
	A1/26	-1,53		A1/26	-2,88		A1/26	-3,32		A1/26	-2,93
	A1/27	-0,76		A1/27	-1,35		A1/27	-1,48		A1/27	-1,29
	A1/28	-1,53		A1/28	-2,88		A1/28	-3,32		A1/28	-2,93
	A1/29	-1,00		A1/29	-1,75		A1/29	-1,89		A1/29	-1,60
	A1/30	-1,76		A1/30	-3,28		A1/30	-3,72		A1/30	-3,25
	A1/31	-1,00		A1/31	-1,75		A1/31	-1,89		A1/31	-1,60
	A1/32	-1,76		A1/32	-3,28		A1/32	-3,72		A1/32	-3,25
	A1/33	-1,00		A1/33	-1,75		A1/33	-1,89		A1/33	-1,60
	A1/34	-1,77		A1/34	-3,29		A1/34	-3,73		A1/34	-3,25
	A1/35	-1,00		A1/35	-1,75		A1/35	-1,89		A1/35	-1,60
	A1/36	-1,77		A1/36	-3,29		A1/36	-3,73		A1/36	-3,25
	A1/37	0,00		A1/37	0,11		A1/37	0,21		A1/37	0,21
	A1/38	-1,27		A1/38	-2,45		A1/38	-2,85		A1/38	-2,53
	A1/39	0,01		A1/39	0,12		A1/39	0,21		A1/39	0,22
	A1/40	-1,27		A1/40	-2,44		A1/40	-2,85		A1/40	-2,52
	A1/41	-0,17		A1/41	-0,19		A1/41	-0,10		A1/41	-0,03
	A1/42	-1,45		A1/42	-2,75		A1/42	-3,16		A1/42	-2,77
	A1/43	-0,17		A1/43	-0,18		A1/43	-0,09		A1/43	-0,02
	A1/44	-1,44		A1/44	-2,74		A1/44	-3,15		A1/44	-2,76
	A1/45	-0,18		A1/45	-0,19		A1/45	-0,10		A1/45	-0,03
	A1/46	-1,45		A1/46	-2,75		A1/46	-3,16		A1/46	-2,77
	A1/47	-0,17		A1/47	-0,19		A1/47	-0,09		A1/47	-0,02
	A1/48	-1,45		A1/48	-2,74		A1/48	-3,15		A1/48	-2,76
	A1/49	-0,53		A1/49	-0,88		A1/49	-0,92		A1/49	-0,78
	A1/50	-1,81		A1/50	-3,44		A1/50	-3,98		A1/50	-3,52
	A1/51	-0,53		A1/51	-0,87		A1/51	-0,91		A1/51	-0,78
	A1/52	-1,80		A1/52	-3,43		A1/52	-3,97		A1/52	-3,52
	A1/53	-0,71		A1/53	-1,18		A1/53	-1,22		A1/53	-1,02
	A1/54	-1,98		A1/54	-3,74		A1/54	-4,28		A1/54	-3,76
	A1/55	-0,70		A1/55	-1,17		A1/55	-1,22		A1/55	-1,01
	A1/56	-1,98		A1/56	-3,73		A1/56	-4,28		A1/56	-3,75
	A1/57	-0,71		A1/57	-1,18		A1/57	-1,23		A1/57	-1,02
	A1/58	-1,99		A1/58	-3,74		A1/58	-4,29		A1/58	-3,76
	A1/59	-0,71		A1/59	-1,18		A1/59	-1,22		A1/59	-1,01
	A1/60	-1,98		A1/60	-3,74		A1/60	-4,28		A1/60	-3,75
	A1/61	-0,68		A1/61	-1,13		A1/61	-1,17		A1/61	-0,98
	A1/62	-1,96		A1/62	-3,69		A1/62	-4,23		A1/62	-3,72
	A1/63	-0,68		A1/63	-1,13		A1/63	-1,17		A1/63	-0,98
	A1/64	-1,96		A1/64	-3,69		A1/64	-4,23		A1/64	-3,72
	A1/65	-0,69		A1/65	-1,14		A1/65	-1,18		A1/65	-0,98
	A1/66	-1,96		A1/66	-3,70		A1/66	-4,24		A1/66	-3,72
	A1/67	-0,69		A1/67	-1,14		A1/67	-1,18		A1/67	-0,98
	A1/68	-1,96		A1/68	-3,70		A1/68	-4,24		A1/68	-3,72
	A1/77	-0,26		A1/77	-0,44		A1/77	-0,47		A1/77	-0,40
	A1/78	-0,26		A1/78	-0,44		A1/78	-0,47		A1/78	-0,40
	A1/79	-0,68		A1/79	-1,29		A1/79	-1,49		A1/79	-1,32
	A1/80	-0,68		A1/80	-1,29		A1/80	-1,49		A1/80	-1,31
	A1/81	-0,26		A1/81	-0,44		A1/81	-0,47		A1/81	-0,40
	A1/82	-0,26		A1/82	-0,44		A1/82	-0,47		A1/82	-0,40
	A1/83	-0,68		A1/83	-1,29		A1/83	-1,49		A1/83	-1,32
	A1/84	-0,68		A1/84	-1,29		A1/84	-1,49		A1/84	-1,31
Y+	A1/89	-1,04	Y+	A1/89	-1,96	Y+	A1/89	-2,24	Y+	A1/89	-1,98
	A1/93	-0,37		A1/93	-0,64		A1/93	-0,70		A1/93	-0,60
	A1/94	-0,36		A1/94	-0,63		A1/94	-0,69		A1/94	-0,60
	A1/95	-0,79		A1/95	-1,49		A1/95	-1,72		A1/95	-1,52
	A1/96	-0,79		A1/96	-1,49		A1/96	-1,71		A1/96	-1,51
	A1/97	-0,37		A1/97	-0,64		A1/97	-0,70		A1/97	-0,60
	A1/98	-0,36		A1/98	-0,63		A1/98	-0,69		A1/98	-0,60
	A1/99	-0,79		A1/99	-1,49		A1/99	-1,72		A1/99	-1,52
	A1/100	-0,79		A1/100	-1,49		A1/100	-1,71		A1/100	-1,51
65	A1/1	-0,38	66	A1/1	-0,71	67	A1/1	-1,29	68	A1/1	-1,09
	A1/2	-1,48		A1/2	-1,12		A1/2	-0,45		A1/2	0,29
	A1/3	-0,37		A1/3	-0,70		A1/3	-1,28		A1/3	-1,08
	A1/4	-1,48		A1/4	-1,11		A1/4	-0,44		A1/4	0,30
	A1/5	-0,53		A1/5	-0,75		A1/5	-1,22		A1/5	-1,00
	A1/6	-1,63		A1/6	-1,16		A1/6	-0,38		A1/6	0,38
	A1/7	-0,52		A1/7	-0,75		A1/7	-1,22		A1/7	-1,00
	A1/8	-1,62		A1/8	-1,16		A1/8	-0,38		A1/8	0,38
	A1/9	-0,52		A1/9	-0,75		A1/9	-1,22		A1/9	-1,00
	A1/10	-1,63		A1/10	-1,16		A1/10	-0,38		A1/10	0,38
	A1/11	-0,52		A1/11	-0,75		A1/11	-1,22		A1/11	-1,00
	A1/12	-1,62		A1/12	-1,15		A1/12	-0,38		A1/12	0,38
	A1/13	-1,18		A1/13	-1,52		A1/13	-2,07		A1/13	-1,46
	A1/14	-2,29		A1/14	-1,93		A1/14	-1,23		A1/14	-0,08
	A1/15	-1,18		A1/15	-1,51		A1/15	-2,06		A1/15	-1,46
	A1/16	-2,28		A1/16	-1,92		A1/16	-1,22		A1/16	-0,07
	A1/17	-1,33		A1/17	-1,56		A1/17	-2,00		A1/17	-1,37
	A1/18	-2,43		A1/18	-1,97		A1/18	-1,16		A1/18	0,01
	A1/19	-1,32		A1/19	-1,55		A1/19	-2,00		A1/19	-1,37
	A1/20	-2,43		A1/20	-1,96		A1/20	-1,16		A1/20	0,01

RISULTANTI SOLLECITAZIONI NODI PLATEE - SLU

Nod3d N.ro	Combinazione N.ro	Fz (t)	Nod3d N.ro	Combinazione N.ro	Fz (t)	Nod3d N.ro	Combinazione N.ro	Fz (t)	Nod3d N.ro	Combinazione N.ro	Fz (t)
	A1/21	-1,33		A1/21	-1,56		A1/21	-2,00		A1/21	-1,37
	A1/22	-2,43		A1/22	-1,97		A1/22	-1,16		A1/22	0,01
	A1/23	-1,32		A1/23	-1,55		A1/23	-2,00		A1/23	-1,37
	A1/24	-2,43		A1/24	-1,96		A1/24	-1,16		A1/24	0,01
	A1/25	-1,15		A1/25	-1,49		A1/25	-2,04		A1/25	-1,44
	A1/26	-2,25		A1/26	-1,89		A1/26	-1,20		A1/26	-0,06
	A1/27	-1,15		A1/27	-1,49		A1/27	-2,04		A1/27	-1,44
	A1/28	-2,25		A1/28	-1,89		A1/28	-1,20		A1/28	-0,06
	A1/29	-1,30		A1/29	-1,53		A1/29	-1,97		A1/29	-1,36
	A1/30	-2,40		A1/30	-1,94		A1/30	-1,13		A1/30	0,03
	A1/31	-1,30		A1/31	-1,53		A1/31	-1,97		A1/31	-1,36
	A1/32	-2,40		A1/32	-1,94		A1/32	-1,13		A1/32	0,03
	A1/33	-1,30		A1/33	-1,53		A1/33	-1,97		A1/33	-1,36
	A1/34	-2,40		A1/34	-1,93		A1/34	-1,13		A1/34	0,02
	A1/35	-1,30		A1/35	-1,53		A1/35	-1,97		A1/35	-1,36
	A1/36	-2,40		A1/36	-1,93		A1/36	-1,13		A1/36	0,02
	A1/37	-0,01		A1/37	-0,57		A1/37	-1,57		A1/37	-1,55
	A1/38	-1,85		A1/38	-1,26		A1/38	-0,17		A1/38	0,76
	A1/39	0,00		A1/39	-0,57		A1/39	-1,56		A1/39	-1,55
	A1/40	-1,84		A1/40	-1,25		A1/40	-0,16		A1/40	0,76
	A1/41	-0,12		A1/41	-0,60		A1/41	-1,52		A1/41	-1,48
	A1/42	-1,96		A1/42	-1,29		A1/42	-0,12		A1/42	0,82
	A1/43	-0,11		A1/43	-0,60		A1/43	-1,51		A1/43	-1,48
	A1/44	-1,95		A1/44	-1,28		A1/44	-0,12		A1/44	0,82
	A1/45	-0,12		A1/45	-0,60		A1/45	-1,52		A1/45	-1,48
	A1/46	-1,96		A1/46	-1,29		A1/46	-0,12		A1/46	0,82
	A1/47	-0,11		A1/47	-0,60		A1/47	-1,51		A1/47	-1,48
	A1/48	-1,95		A1/48	-1,28		A1/48	-0,12		A1/48	0,82
	A1/49	-0,81		A1/49	-1,38		A1/49	-2,35		A1/49	-1,92
	A1/50	-2,65		A1/50	-2,06		A1/50	-0,95		A1/50	0,38
	A1/51	-0,81		A1/51	-1,37		A1/51	-2,34		A1/51	-1,92
	A1/52	-2,65		A1/52	-2,06		A1/52	-0,94		A1/52	0,39
	A1/53	-0,93		A1/53	-1,41		A1/53	-2,30		A1/53	-1,86
	A1/54	-2,77		A1/54	-2,09		A1/54	-0,90		A1/54	0,45
	A1/55	-0,92		A1/55	-1,41		A1/55	-2,29		A1/55	-1,85
	A1/56	-2,76		A1/56	-2,09		A1/56	-0,89		A1/56	0,45
	A1/57	-0,92		A1/57	-1,41		A1/57	-2,30		A1/57	-1,86
	A1/58	-2,76		A1/58	-2,09		A1/58	-0,90		A1/58	0,45
	A1/59	-0,92		A1/59	-1,41		A1/59	-2,29		A1/59	-1,85
	A1/60	-2,76		A1/60	-2,09		A1/60	-0,89		A1/60	0,45
	A1/61	-0,89		A1/61	-1,38		A1/61	-2,27		A1/61	-1,84
	A1/62	-2,73		A1/62	-2,06		A1/62	-0,87		A1/62	0,46
	A1/63	-0,89		A1/63	-1,38		A1/63	-2,27		A1/63	-1,84
	A1/64	-2,73		A1/64	-2,06		A1/64	-0,87		A1/64	0,46
	A1/65	-0,89		A1/65	-1,38		A1/65	-2,27		A1/65	-1,84
	A1/66	-2,73		A1/66	-2,06		A1/66	-0,87		A1/66	0,46
	A1/67	-0,89		A1/67	-1,38		A1/67	-2,27		A1/67	-1,84
	A1/68	-2,73		A1/68	-2,06		A1/68	-0,87		A1/68	0,46
	A1/77	-0,38		A1/77	-0,56		A1/77	-0,88		A1/77	-0,68
	A1/78	-0,38		A1/78	-0,56		A1/78	-0,87		A1/78	-0,68
	A1/79	-1,00		A1/79	-0,79		A1/79	-0,41		A1/79	0,09
	A1/80	-0,99		A1/80	-0,79		A1/80	-0,41		A1/80	0,09
	A1/81	-0,38		A1/81	-0,56		A1/81	-0,88		A1/81	-0,68
	A1/82	-0,38		A1/82	-0,56		A1/82	-0,87		A1/82	-0,68
	A1/83	-1,00		A1/83	-0,79		A1/83	-0,41		A1/83	0,09
	A1/84	-0,99		A1/84	-0,79		A1/84	-0,41		A1/84	0,09
Y+	A1/89	-1,53	Y+	A1/89	-1,33	Y+	A1/87	-1,40	Y+	A1/87	-0,93
	A1/93	-0,54		A1/93	-0,73		A1/93	-1,03		A1/93	-0,75
	A1/94	-0,54		A1/94	-0,72		A1/94	-1,03		A1/94	-0,75
	A1/95	-1,16		A1/95	-0,95		A1/95	-0,57		A1/95	0,02
	A1/96	-1,15		A1/96	-0,95		A1/96	-0,56		A1/96	0,02
	A1/97	-0,54		A1/97	-0,73		A1/97	-1,03		A1/97	-0,75
	A1/98	-0,54		A1/98	-0,72		A1/98	-1,03		A1/98	-0,75
	A1/99	-1,16		A1/99	-0,95		A1/99	-0,57		A1/99	0,02
	A1/100	-1,15		A1/100	-0,95		A1/100	-0,56		A1/100	0,02
69	A1/1	-4,75	70	A1/1	-1,61	71	A1/1	-6,17	72	A1/1	-2,82
	A1/2	0,48		A1/2	0,19		A1/2	0,14		A1/2	-0,52
	A1/3	-4,76		A1/3	-1,61		A1/3	-6,18		A1/3	-2,82
	A1/4	0,46		A1/4	0,18		A1/4	0,12		A1/4	-0,52
	A1/5	-6,46		A1/5	-2,19		A1/5	-8,42		A1/5	-3,91
	A1/6	-1,23		A1/6	-0,39		A1/6	-2,11		A1/6	-1,61
	A1/7	-6,47		A1/7	-2,19		A1/7	-8,43		A1/7	-3,91
	A1/8	-1,25		A1/8	-0,40		A1/8	-2,13		A1/8	-1,61
	A1/9	-6,41		A1/9	-2,17		A1/9	-8,36		A1/9	-3,88
	A1/10	-1,19		A1/10	-0,38		A1/10	-2,05		A1/10	-1,58
	A1/11	-6,43		A1/11	-2,18		A1/11	-8,37		A1/11	-3,88
	A1/12	-1,20		A1/12	-0,38		A1/12	-2,06		A1/12	-1,58
	A1/13	-6,00		A1/13	-2,02		A1/13	-8,10		A1/13	-4,01
	A1/14	-0,78		A1/14	-0,22		A1/14	-1,80		A1/14	-1,71
	A1/15	-6,02		A1/15	-2,02		A1/15	-8,11		A1/15	-4,01
	A1/16	-0,79		A1/16	-0,23		A1/16	-1,81		A1/16	-1,71
	A1/17	-7,71		A1/17	-2,60		A1/17	-10,35		A1/17	-5,10
	A1/18	-2,49		A1/18	-0,80		A1/18	-4,05		A1/18	-2,80
	A1/19	-7,73		A1/19	-2,60		A1/19	-10,36		A1/19	-5,10

RISULTANTI SOLLECITAZIONI NODI PLATEE - SLU

Nod3d N.ro	Combinazione N.ro	Fz (t)	Nod3d N.ro	Combinazione N.ro	Fz (t)	Nod3d N.ro	Combinazione N.ro	Fz (t)	Nod3d N.ro	Combinazione N.ro	Fz (t)
	A1/20	-2,50		A1/20	-0,81		A1/20	-4,06		A1/20	-2,80
	A1/21	-7,67		A1/21	-2,58		A1/21	-10,29		A1/21	-5,07
	A1/22	-2,44		A1/22	-0,79		A1/22	-3,98		A1/22	-2,77
	A1/23	-7,68		A1/23	-2,59		A1/23	-10,30		A1/23	-5,07
	A1/24	-2,46		A1/24	-0,79		A1/24	-3,99		A1/24	-2,77
	A1/25	-6,03		A1/25	-2,03		A1/25	-8,11		A1/25	-3,98
	A1/26	-0,81		A1/26	-0,24		A1/26	-1,81		A1/26	-1,68
	A1/27	-6,03		A1/27	-2,03		A1/27	-8,11		A1/27	-3,98
	A1/28	-0,81		A1/28	-0,24		A1/28	-1,81		A1/28	-1,68
	A1/29	-7,74		A1/29	-2,61		A1/29	-10,36		A1/29	-5,08
	A1/30	-2,52		A1/30	-0,82		A1/30	-4,06		A1/30	-2,78
	A1/31	-7,74		A1/31	-2,61		A1/31	-10,36		A1/31	-5,08
	A1/32	-2,52		A1/32	-0,82		A1/32	-4,06		A1/32	-2,78
	A1/33	-7,70		A1/33	-2,60		A1/33	-10,30		A1/33	-5,04
	A1/34	-2,48		A1/34	-0,80		A1/34	-3,99		A1/34	-2,74
	A1/35	-7,70		A1/35	-2,60		A1/35	-10,30		A1/35	-5,04
	A1/36	-2,48		A1/36	-0,80		A1/36	-3,99		A1/36	-2,74
	A1/37	-6,49		A1/37	-2,21		A1/37	-8,28		A1/37	-3,58
	A1/38	2,22		A1/38	0,78		A1/38	2,24		A1/38	0,25
	A1/39	-6,50		A1/39	-2,21		A1/39	-8,29		A1/39	-3,58
	A1/40	2,20		A1/40	0,78		A1/40	2,23		A1/40	0,25
	A1/41	-7,77		A1/41	-2,64		A1/41	-9,96		A1/41	-4,40
	A1/42	0,94		A1/42	0,35		A1/42	0,55		A1/42	-0,57
	A1/43	-7,78		A1/43	-2,65		A1/43	-9,97		A1/43	-4,40
	A1/44	0,92		A1/44	0,34		A1/44	0,54		A1/44	-0,57
	A1/45	-7,74		A1/45	-2,63		A1/45	-9,92		A1/45	-4,38
	A1/46	0,97		A1/46	0,36		A1/46	0,60		A1/46	-0,55
	A1/47	-7,75		A1/47	-2,64		A1/47	-9,93		A1/47	-4,38
	A1/48	0,95		A1/48	0,35		A1/48	0,59		A1/48	-0,55
	A1/49	-7,74		A1/49	-2,62		A1/49	-10,21		A1/49	-4,77
	A1/50	0,96		A1/50	0,37		A1/50	0,31		A1/50	-0,94
	A1/51	-7,76		A1/51	-2,62		A1/51	-10,22		A1/51	-4,77
	A1/52	0,95		A1/52	0,37		A1/52	0,30		A1/52	-0,94
	A1/53	-9,03		A1/53	-3,05		A1/53	-11,89		A1/53	-5,59
	A1/54	-0,32		A1/54	-0,06		A1/54	-1,38		A1/54	-1,76
	A1/55	-9,04		A1/55	-3,06		A1/55	-11,90		A1/55	-5,59
	A1/56	-0,34		A1/56	-0,07		A1/56	-1,39		A1/56	-1,76
	A1/57	-8,99		A1/57	-3,04		A1/57	-11,85		A1/57	-5,57
	A1/58	-0,29		A1/58	-0,05		A1/58	-1,33		A1/58	-1,74
	A1/59	-9,01		A1/59	-3,05		A1/59	-11,86		A1/59	-5,57
	A1/60	-0,30		A1/60	-0,06		A1/60	-1,34		A1/60	-1,74
	A1/61	-9,06		A1/61	-3,06		A1/61	-11,90		A1/61	-5,57
	A1/62	-0,35		A1/62	-0,07		A1/62	-1,39		A1/62	-1,74
	A1/63	-9,06		A1/63	-3,06		A1/63	-11,90		A1/63	-5,57
	A1/64	-0,35		A1/64	-0,07		A1/64	-1,39		A1/64	-1,74
	A1/65	-9,02		A1/65	-3,05		A1/65	-11,86		A1/65	-5,55
	A1/66	-0,32		A1/66	-0,06		A1/66	-1,34		A1/66	-1,71
	A1/67	-9,02		A1/67	-3,05		A1/67	-11,86		A1/67	-5,55
	A1/68	-0,32		A1/68	-0,06		A1/68	-1,34		A1/68	-1,71
	A1/77	-3,03		A1/77	-1,03		A1/77	-3,99		A1/77	-1,87
	A1/78	-3,04		A1/78	-1,03		A1/78	-4,00		A1/78	-1,87
	A1/79	-0,13		A1/79	-0,03		A1/79	-0,49		A1/79	-0,60
	A1/80	-0,14		A1/80	-0,03		A1/80	-0,49		A1/80	-0,60
	A1/81	-3,03		A1/81	-1,03		A1/81	-3,99		A1/81	-1,87
	A1/82	-3,04		A1/82	-1,03		A1/82	-4,00		A1/82	-1,87
	A1/83	-0,13		A1/83	-0,03		A1/83	-0,49		A1/83	-0,60
	A1/84	-0,14		A1/84	-0,03		A1/84	-0,49		A1/84	-0,60
Y+	A1/88	-3,89	Y+	A1/86	-1,31	Y+	A1/88	-5,29	Y+	A1/87	-2,67
	A1/93	-3,28		A1/93	-1,11		A1/93	-4,38		A1/93	-2,11
	A1/94	-3,30		A1/94	-1,11		A1/94	-4,38		A1/94	-2,11
	A1/95	-0,38		A1/95	-0,11		A1/95	-0,87		A1/95	-0,83
	A1/96	-0,39		A1/96	-0,12		A1/96	-0,88		A1/96	-0,83
	A1/97	-3,28		A1/97	-1,11		A1/97	-4,38		A1/97	-2,11
	A1/98	-3,30		A1/98	-1,11		A1/98	-4,38		A1/98	-2,11
	A1/99	-0,38		A1/99	-0,11		A1/99	-0,87		A1/99	-0,83
	A1/100	-0,39		A1/100	-0,12		A1/100	-0,88		A1/100	-0,83
73	A1/1	-2,11	74	A1/1	-0,97	75	A1/1	-0,27	76	A1/1	-0,87
	A1/2	-0,45		A1/2	-1,40		A1/2	-0,41		A1/2	-1,39
	A1/3	-2,10		A1/3	-0,97		A1/3	-0,27		A1/3	-0,87
	A1/4	-0,44		A1/4	-1,39		A1/4	-0,41		A1/4	-1,38
	A1/5	-2,93		A1/5	-1,55		A1/5	-0,44		A1/5	-1,42
	A1/6	-1,27		A1/6	-1,98		A1/6	-0,58		A1/6	-1,93
	A1/7	-2,93		A1/7	-1,55		A1/7	-0,44		A1/7	-1,42
	A1/8	-1,27		A1/8	-1,98		A1/8	-0,58		A1/8	-1,93
	A1/9	-2,91		A1/9	-1,54		A1/9	-0,43		A1/9	-1,40
	A1/10	-1,25		A1/10	-1,96		A1/10	-0,58		A1/10	-1,92
	A1/11	-2,91		A1/11	-1,53		A1/11	-0,43		A1/11	-1,40
	A1/12	-1,25		A1/12	-1,96		A1/12	-0,58		A1/12	-1,91
	A1/13	-3,02		A1/13	-1,93		A1/13	-0,55		A1/13	-1,79
	A1/14	-1,36		A1/14	-2,36		A1/14	-0,69		A1/14	-2,31
	A1/15	-3,02		A1/15	-1,93		A1/15	-0,55		A1/15	-1,79
	A1/16	-1,36		A1/16	-2,36		A1/16	-0,69		A1/16	-2,30
	A1/17	-3,85		A1/17	-2,52		A1/17	-0,72		A1/17	-2,34
	A1/18	-2,19		A1/18	-2,94		A1/18	-0,86		A1/18	-2,85

RISULTANTI SOLLECITAZIONI NODI PLATEE - SLU

Nod3d N.ro	Combinazione N.ro	Fz (t)	Nod3d N.ro	Combinazione N.ro	Fz (t)	Nod3d N.ro	Combinazione N.ro	Fz (t)	Nod3d N.ro	Combinazione N.ro	Fz (t)
	A1/19	-3,85		A1/19	-2,51		A1/19	-0,72		A1/19	-2,34
	A1/20	-2,19		A1/20	-2,94		A1/20	-0,86		A1/20	-2,85
	A1/21	-3,83		A1/21	-2,50		A1/21	-0,71		A1/21	-2,32
	A1/22	-2,17		A1/22	-2,92		A1/22	-0,86		A1/22	-2,84
	A1/23	-3,83		A1/23	-2,50		A1/23	-0,71		A1/23	-2,32
	A1/24	-2,17		A1/24	-2,92		A1/24	-0,85		A1/24	-2,83
	A1/25	-3,00		A1/25	-1,89		A1/25	-0,54		A1/25	-1,75
	A1/26	-1,34		A1/26	-2,32		A1/26	-0,68		A1/26	-2,26
	A1/27	-3,00		A1/27	-1,89		A1/27	-0,54		A1/27	-1,75
	A1/28	-1,34		A1/28	-2,32		A1/28	-0,68		A1/28	-2,26
	A1/29	-3,83		A1/29	-2,47		A1/29	-0,70		A1/29	-2,30
	A1/30	-2,17		A1/30	-2,90		A1/30	-0,85		A1/30	-2,81
	A1/31	-3,83		A1/31	-2,47		A1/31	-0,70		A1/31	-2,30
	A1/32	-2,17		A1/32	-2,90		A1/32	-0,85		A1/32	-2,81
	A1/33	-3,81		A1/33	-2,45		A1/33	-0,70		A1/33	-2,28
	A1/34	-2,15		A1/34	-2,88		A1/34	-0,84		A1/34	-2,79
	A1/35	-3,81		A1/35	-2,45		A1/35	-0,70		A1/35	-2,28
	A1/36	-2,15		A1/36	-2,88		A1/36	-0,84		A1/36	-2,79
	A1/37	-2,66		A1/37	-0,83		A1/37	-0,22		A1/37	-0,70
	A1/38	0,11		A1/38	-1,54		A1/38	-0,46		A1/38	-1,56
	A1/39	-2,66		A1/39	-0,83		A1/39	-0,22		A1/39	-0,70
	A1/40	0,11		A1/40	-1,54		A1/40	-0,46		A1/40	-1,56
	A1/41	-3,28		A1/41	-1,27		A1/41	-0,35		A1/41	-1,11
	A1/42	-0,51		A1/42	-1,98		A1/42	-0,59		A1/42	-1,97
	A1/43	-3,28		A1/43	-1,26		A1/43	-0,35		A1/43	-1,11
	A1/44	-0,51		A1/44	-1,97		A1/44	-0,59		A1/44	-1,97
	A1/45	-3,26		A1/45	-1,25		A1/45	-0,34		A1/45	-1,10
	A1/46	-0,49		A1/46	-1,96		A1/46	-0,58		A1/46	-1,96
	A1/47	-3,26		A1/47	-1,25		A1/47	-0,34		A1/47	-1,10
	A1/48	-0,49		A1/48	-1,96		A1/48	-0,58		A1/48	-1,95
	A1/49	-3,58		A1/49	-1,79		A1/49	-0,50		A1/49	-1,62
	A1/50	-0,81		A1/50	-2,50		A1/50	-0,74		A1/50	-2,48
	A1/51	-3,58		A1/51	-1,79		A1/51	-0,50		A1/51	-1,62
	A1/52	-0,81		A1/52	-2,50		A1/52	-0,74		A1/52	-2,48
	A1/53	-4,20		A1/53	-2,23		A1/53	-0,63		A1/53	-2,03
	A1/54	-1,43		A1/54	-2,94		A1/54	-0,87		A1/54	-2,89
	A1/55	-4,20		A1/55	-2,23		A1/55	-0,63		A1/55	-2,03
	A1/56	-1,43		A1/56	-2,94		A1/56	-0,87		A1/56	-2,89
	A1/57	-4,18		A1/57	-2,21		A1/57	-0,62		A1/57	-2,02
	A1/58	-1,41		A1/58	-2,93		A1/58	-0,86		A1/58	-2,88
	A1/59	-4,18		A1/59	-2,21		A1/59	-0,62		A1/59	-2,02
	A1/60	-1,41		A1/60	-2,92		A1/60	-0,86		A1/60	-2,87
	A1/61	-4,18		A1/61	-2,18		A1/61	-0,61		A1/61	-1,99
	A1/62	-1,41		A1/62	-2,90		A1/62	-0,85		A1/62	-2,85
	A1/63	-4,18		A1/63	-2,18		A1/63	-0,61		A1/63	-1,99
	A1/64	-1,41		A1/64	-2,90		A1/64	-0,85		A1/64	-2,85
	A1/65	-4,16		A1/65	-2,17		A1/65	-0,61		A1/65	-1,98
	A1/66	-1,39		A1/66	-2,88		A1/66	-0,85		A1/66	-2,83
	A1/67	-4,16		A1/67	-2,17		A1/67	-0,61		A1/67	-1,98
	A1/68	-1,39		A1/68	-2,88		A1/68	-0,85		A1/68	-2,83
	A1/77	-1,41		A1/77	-0,76		A1/77	-0,21		A1/77	-0,70
	A1/78	-1,41		A1/78	-0,76		A1/78	-0,21		A1/78	-0,69
	A1/79	-0,48		A1/79	-1,00		A1/79	-0,29		A1/79	-0,98
	A1/80	-0,48		A1/80	-1,00		A1/80	-0,29		A1/80	-0,98
	A1/81	-1,41		A1/81	-0,76		A1/81	-0,21		A1/81	-0,70
	A1/82	-1,41		A1/82	-0,76		A1/82	-0,21		A1/82	-0,69
	A1/83	-0,48		A1/83	-1,00		A1/83	-0,29		A1/83	-0,98
	A1/84	-0,48		A1/84	-1,00		A1/84	-0,29		A1/84	-0,98
Y+	A1/87	-2,02	Y+	A1/91	-1,64	Y+	A1/91	-0,48	Y+	A1/91	-1,60
	A1/93	-1,59		A1/93	-0,95		A1/93	-0,27		A1/93	-0,88
	A1/94	-1,59		A1/94	-0,95		A1/94	-0,27		A1/94	-0,88
	A1/95	-0,67		A1/95	-1,19		A1/95	-0,35		A1/95	-1,17
	A1/96	-0,67		A1/96	-1,19		A1/96	-0,35		A1/96	-1,16
	A1/97	-1,59		A1/97	-0,95		A1/97	-0,27		A1/97	-0,88
	A1/98	-1,59		A1/98	-0,95		A1/98	-0,27		A1/98	-0,88
	A1/99	-0,67		A1/99	-1,19		A1/99	-0,35		A1/99	-1,17
	A1/100	-0,67		A1/100	-1,19		A1/100	-0,35		A1/100	-1,16
77	A1/1	-0,48	78	A1/1	-0,53	79	A1/1	-0,85	80	A1/1	-0,86
	A1/2	-1,87		A1/2	-2,15		A1/2	-4,11		A1/2	-4,75
	A1/3	-0,48		A1/3	-0,54		A1/3	-0,85		A1/3	-0,86
	A1/4	-1,87		A1/4	-2,16		A1/4	-4,11		A1/4	-4,76
	A1/5	-0,97		A1/5	-1,08		A1/5	-1,80		A1/5	-1,86
	A1/6	-2,36		A1/6	-2,70		A1/6	-5,06		A1/6	-5,76
	A1/7	-0,97		A1/7	-1,08		A1/7	-1,81		A1/7	-1,87
	A1/8	-2,36		A1/8	-2,70		A1/8	-5,06		A1/8	-5,76
	A1/9	-0,94		A1/9	-1,05		A1/9	-1,75		A1/9	-1,79
	A1/10	-2,33		A1/10	-2,67		A1/10	-5,00		A1/10	-5,69
	A1/11	-0,94		A1/11	-1,05		A1/11	-1,75		A1/11	-1,80
	A1/12	-2,33		A1/12	-2,67		A1/12	-5,01		A1/12	-5,69
	A1/13	-1,46		A1/13	-1,65		A1/13	-2,92		A1/13	-3,20
	A1/14	-2,85		A1/14	-3,27		A1/14	-6,17		A1/14	-7,10
	A1/15	-1,46		A1/15	-1,65		A1/15	-2,92		A1/15	-3,21
	A1/16	-2,85		A1/16	-3,27		A1/16	-6,18		A1/16	-7,10
	A1/17	-1,94		A1/17	-2,20		A1/17	-3,87		A1/17	-4,21

RISULTANTI SOLLECITAZIONI NODI PLATEE - SLU

Nod3d N.ro	Combinazione N.ro	Fz (t)	Nod3d N.ro	Combinazione N.ro	Fz (t)	Nod3d N.ro	Combinazione N.ro	Fz (t)	Nod3d N.ro	Combinazione N.ro	Fz (t)
	A1/18	-3,33		A1/18	-3,82		A1/18	-7,13		A1/18	-8,10
	A1/19	-1,94		A1/19	-2,20		A1/19	-3,87		A1/19	-4,21
	A1/20	-3,33		A1/20	-3,82		A1/20	-7,13		A1/20	-8,11
	A1/21	-1,92		A1/21	-2,17		A1/21	-3,81		A1/21	-4,14
	A1/22	-3,31		A1/22	-3,79		A1/22	-7,07		A1/22	-8,03
	A1/23	-1,92		A1/23	-2,17		A1/23	-3,82		A1/23	-4,14
	A1/24	-3,31		A1/24	-3,79		A1/24	-7,07		A1/24	-8,04
	A1/25	-1,42		A1/25	-1,60		A1/25	-2,83		A1/25	-3,10
	A1/26	-2,81		A1/26	-3,22		A1/26	-6,08		A1/26	-7,00
	A1/27	-1,42		A1/27	-1,60		A1/27	-2,83		A1/27	-3,10
	A1/28	-2,81		A1/28	-3,22		A1/28	-6,08		A1/28	-7,00
	A1/29	-1,90		A1/29	-2,15		A1/29	-3,78		A1/29	-4,11
	A1/30	-3,29		A1/30	-3,77		A1/30	-7,04		A1/30	-8,00
	A1/31	-1,90		A1/31	-2,15		A1/31	-3,78		A1/31	-4,11
	A1/32	-3,29		A1/32	-3,77		A1/32	-7,04		A1/32	-8,00
	A1/33	-1,87		A1/33	-2,12		A1/33	-3,72		A1/33	-4,04
	A1/34	-3,26		A1/34	-3,74		A1/34	-6,98		A1/34	-7,93
	A1/35	-1,87		A1/35	-2,12		A1/35	-3,72		A1/35	-4,04
	A1/36	-3,26		A1/36	-3,74		A1/36	-6,98		A1/36	-7,93
	A1/37	-0,02		A1/37	0,01		A1/37	0,23		A1/37	0,44
	A1/38	-2,34		A1/38	-2,69		A1/38	-5,19		A1/38	-6,05
	A1/39	-0,02		A1/39	0,00		A1/39	0,23		A1/39	0,44
	A1/40	-2,34		A1/40	-2,70		A1/40	-5,20		A1/40	-6,05
	A1/41	-0,38		A1/41	-0,40		A1/41	-0,48		A1/41	-0,31
	A1/42	-2,70		A1/42	-3,10		A1/42	-5,91		A1/42	-6,80
	A1/43	-0,38		A1/43	-0,41		A1/43	-0,48		A1/43	-0,32
	A1/44	-2,70		A1/44	-3,11		A1/44	-5,91		A1/44	-6,81
	A1/45	-0,36		A1/45	-0,38		A1/45	-0,44		A1/45	-0,26
	A1/46	-2,68		A1/46	-3,08		A1/46	-5,86		A1/46	-6,75
	A1/47	-0,36		A1/47	-0,38		A1/47	-0,44		A1/47	-0,26
	A1/48	-2,68		A1/48	-3,08		A1/48	-5,87		A1/48	-6,76
	A1/49	-1,00		A1/49	-1,11		A1/49	-1,83		A1/49	-1,90
	A1/50	-3,31		A1/50	-3,81		A1/50	-7,26		A1/50	-8,40
	A1/51	-1,00		A1/51	-1,11		A1/51	-1,84		A1/51	-1,91
	A1/52	-3,31		A1/52	-3,81		A1/52	-7,26		A1/52	-8,40
	A1/53	-1,36		A1/53	-1,52		A1/53	-2,55		A1/53	-2,66
	A1/54	-3,68		A1/54	-4,22		A1/54	-7,97		A1/54	-9,15
	A1/55	-1,36		A1/55	-1,52		A1/55	-2,55		A1/55	-2,66
	A1/56	-3,68		A1/56	-4,22		A1/56	-7,98		A1/56	-9,16
	A1/57	-1,34		A1/57	-1,50		A1/57	-2,50		A1/57	-2,61
	A1/58	-3,66		A1/58	-4,20		A1/58	-7,93		A1/58	-9,10
	A1/59	-1,34		A1/59	-1,50		A1/59	-2,51		A1/59	-2,61
	A1/60	-3,66		A1/60	-4,20		A1/60	-7,93		A1/60	-9,10
	A1/61	-1,31		A1/61	-1,47		A1/61	-2,46		A1/61	-2,56
	A1/62	-3,63		A1/62	-4,17		A1/62	-7,88		A1/62	-9,05
	A1/63	-1,31		A1/63	-1,47		A1/63	-2,46		A1/63	-2,56
	A1/64	-3,63		A1/64	-4,17		A1/64	-7,88		A1/64	-9,05
	A1/65	-1,30		A1/65	-1,45		A1/65	-2,41		A1/65	-2,51
	A1/66	-3,61		A1/66	-4,15		A1/66	-7,84		A1/66	-9,00
	A1/67	-1,30		A1/67	-1,45		A1/67	-2,41		A1/67	-2,51
	A1/68	-3,61		A1/68	-4,15		A1/68	-7,84		A1/68	-9,00
	A1/77	-0,49		A1/77	-0,55		A1/77	-0,94		A1/77	-1,00
	A1/78	-0,49		A1/78	-0,55		A1/78	-0,94		A1/78	-1,01
	A1/79	-1,26		A1/79	-1,45		A1/79	-2,75		A1/79	-3,17
	A1/80	-1,26		A1/80	-1,45		A1/80	-2,75		A1/80	-3,17
	A1/81	-0,49		A1/81	-0,55		A1/81	-0,94		A1/81	-1,00
	A1/82	-0,49		A1/82	-0,55		A1/82	-0,94		A1/82	-1,01
	A1/83	-1,26		A1/83	-1,45		A1/83	-2,75		A1/83	-3,17
	A1/84	-1,26		A1/84	-1,45		A1/84	-2,75		A1/84	-3,17
Y+	A1/90	-1,92	Y+	A1/90	-2,20	Y+	A1/90	-4,14	Y+	A1/90	-4,75
	A1/93	-0,68		A1/93	-0,77		A1/93	-1,35		A1/93	-1,47
	A1/94	-0,68		A1/94	-0,77		A1/94	-1,35		A1/94	-1,47
	A1/95	-1,46		A1/95	-1,67		A1/95	-3,16		A1/95	-3,64
	A1/96	-1,46		A1/96	-1,67		A1/96	-3,16		A1/96	-3,64
	A1/97	-0,68		A1/97	-0,77		A1/97	-1,35		A1/97	-1,47
	A1/98	-0,68		A1/98	-0,77		A1/98	-1,35		A1/98	-1,47
	A1/99	-1,46		A1/99	-1,67		A1/99	-3,16		A1/99	-3,64
	A1/100	-1,46		A1/100	-1,67		A1/100	-3,16		A1/100	-3,64
81	A1/1	-0,71	82	A1/1	-0,80	83	A1/1	-1,51	84	A1/1	-2,74
	A1/2	-4,20		A1/2	-3,14		A1/2	-2,36		A1/2	-0,94
	A1/3	-0,72		A1/3	-0,81		A1/3	-1,52		A1/3	-2,76
	A1/4	-4,21		A1/4	-3,15		A1/4	-2,38		A1/4	-0,95
	A1/5	-1,52		A1/5	-1,25		A1/5	-1,77		A1/5	-2,80
	A1/6	-5,01		A1/6	-3,59		A1/6	-2,62		A1/6	-1,00
	A1/7	-1,53		A1/7	-1,26		A1/7	-1,78		A1/7	-2,81
	A1/8	-5,02		A1/8	-3,60		A1/8	-2,64		A1/8	-1,01
	A1/9	-1,46		A1/9	-1,21		A1/9	-1,73		A1/9	-2,77
	A1/10	-4,95		A1/10	-3,55		A1/10	-2,58		A1/10	-0,96
	A1/11	-1,46		A1/11	-1,22		A1/11	-1,74		A1/11	-2,78
	A1/12	-4,95		A1/12	-3,56		A1/12	-2,60		A1/12	-0,98
	A1/13	-2,78		A1/13	-2,48		A1/13	-3,19		A1/13	-4,36
	A1/14	-6,27		A1/14	-4,82		A1/14	-4,05		A1/14	-2,56
	A1/15	-2,79		A1/15	-2,48		A1/15	-3,20		A1/15	-4,38
	A1/16	-6,28		A1/16	-4,82		A1/16	-4,06		A1/16	-2,58

RISULTANTI SOLLECITAZIONI NODI PLATEE - SLU

Nod3d N.ro	Combinazione N.ro	Fz (t)	Nod3d N.ro	Combinazione N.ro	Fz (t)	Nod3d N.ro	Combinazione N.ro	Fz (t)	Nod3d N.ro	Combinazione N.ro	Fz (t)
	A1/17	-3,59		A1/17	-2,93		A1/17	-3,45		A1/17	-4,42
	A1/18	-7,08		A1/18	-5,27		A1/18	-4,31		A1/18	-2,62
	A1/19	-3,60		A1/19	-2,94		A1/19	-3,46		A1/19	-4,44
	A1/20	-7,08		A1/20	-5,28		A1/20	-4,32		A1/20	-2,63
	A1/21	-3,53		A1/21	-2,89		A1/21	-3,41		A1/21	-4,39
	A1/22	-7,01		A1/22	-5,23		A1/22	-4,27		A1/22	-2,58
	A1/23	-3,53		A1/23	-2,89		A1/23	-3,42		A1/23	-4,40
	A1/24	-7,02		A1/24	-5,23		A1/24	-4,28		A1/24	-2,60
	A1/25	-2,70		A1/25	-2,41		A1/25	-3,13		A1/25	-4,31
	A1/26	-6,19		A1/26	-4,75		A1/26	-3,98		A1/26	-2,50
	A1/27	-2,70		A1/27	-2,41		A1/27	-3,13		A1/27	-4,31
	A1/28	-6,19		A1/28	-4,75		A1/28	-3,98		A1/28	-2,50
	A1/29	-3,50		A1/29	-2,87		A1/29	-3,39		A1/29	-4,37
	A1/30	-6,99		A1/30	-5,21		A1/30	-4,24		A1/30	-2,56
	A1/31	-3,50		A1/31	-2,87		A1/31	-3,39		A1/31	-4,37
	A1/32	-6,99		A1/32	-5,21		A1/32	-4,24		A1/32	-2,56
	A1/33	-3,44		A1/33	-2,82		A1/33	-3,35		A1/33	-4,33
	A1/34	-6,93		A1/34	-5,16		A1/34	-4,20		A1/34	-2,53
	A1/35	-3,44		A1/35	-2,82		A1/35	-3,35		A1/35	-4,33
	A1/36	-6,93		A1/36	-5,16		A1/36	-4,20		A1/36	-2,53
	A1/37	0,45		A1/37	-0,02		A1/37	-1,22		A1/37	-3,34
	A1/38	-5,37		A1/38	-3,92		A1/38	-2,65		A1/38	-0,34
	A1/39	0,44		A1/39	-0,03		A1/39	-1,23		A1/39	-3,36
	A1/40	-5,37		A1/40	-3,92		A1/40	-2,66		A1/40	-0,35
	A1/41	-0,16		A1/41	-0,36		A1/41	-1,42		A1/41	-3,38
	A1/42	-5,97		A1/42	-4,26		A1/42	-2,85		A1/42	-0,38
	A1/43	-0,16		A1/43	-0,37		A1/43	-1,43		A1/43	-3,40
	A1/44	-5,98		A1/44	-4,27		A1/44	-2,86		A1/44	-0,40
	A1/45	-0,11		A1/45	-0,32		A1/45	-1,39		A1/45	-3,36
	A1/46	-5,92		A1/46	-4,22		A1/46	-2,81		A1/46	-0,36
	A1/47	-0,12		A1/47	-0,33		A1/47	-1,40		A1/47	-3,37
	A1/48	-5,93		A1/48	-4,23		A1/48	-2,83		A1/48	-0,37
	A1/49	-1,62		A1/49	-1,70		A1/49	-2,90		A1/49	-4,96
	A1/50	-7,43		A1/50	-5,60		A1/50	-4,33		A1/50	-1,96
	A1/51	-1,63		A1/51	-1,70		A1/51	-2,92		A1/51	-4,98
	A1/52	-7,44		A1/52	-5,60		A1/52	-4,35		A1/52	-1,97
	A1/53	-2,23		A1/53	-2,04		A1/53	-3,10		A1/53	-5,01
	A1/54	-8,04		A1/54	-5,94		A1/54	-4,53		A1/54	-2,00
	A1/55	-2,23		A1/55	-2,05		A1/55	-3,11		A1/55	-5,02
	A1/56	-8,05		A1/56	-5,95		A1/56	-4,54		A1/56	-2,02
	A1/57	-2,18		A1/57	-2,00		A1/57	-3,07		A1/57	-4,98
	A1/58	-7,99		A1/58	-5,90		A1/58	-4,50		A1/58	-1,98
	A1/59	-2,19		A1/59	-2,01		A1/59	-3,08		A1/59	-5,00
	A1/60	-8,00		A1/60	-5,91		A1/60	-4,51		A1/60	-1,99
	A1/61	-2,14		A1/61	-1,97		A1/61	-3,04		A1/61	-4,95
	A1/62	-7,95		A1/62	-5,87		A1/62	-4,46		A1/62	-1,95
	A1/63	-2,14		A1/63	-1,97		A1/63	-3,04		A1/63	-4,95
	A1/64	-7,95		A1/64	-5,87		A1/64	-4,46		A1/64	-1,95
	A1/65	-2,09		A1/65	-1,94		A1/65	-3,01		A1/65	-4,93
	A1/66	-7,91		A1/66	-5,84		A1/66	-4,43		A1/66	-1,92
	A1/67	-2,09		A1/67	-1,94		A1/67	-3,01		A1/67	-4,93
	A1/68	-7,91		A1/68	-5,84		A1/68	-4,43		A1/68	-1,92
	A1/77	-0,86		A1/77	-0,81		A1/77	-1,20		A1/77	-1,87
	A1/78	-0,86		A1/78	-0,82		A1/78	-1,21		A1/78	-1,88
	A1/79	-2,80		A1/79	-2,11		A1/79	-1,68		A1/79	-0,87
	A1/80	-2,80		A1/80	-2,12		A1/80	-1,69		A1/80	-0,88
	A1/81	-0,86		A1/81	-0,81		A1/81	-1,20		A1/81	-1,87
	A1/82	-0,86		A1/82	-0,82		A1/82	-1,21		A1/82	-1,88
	A1/83	-2,80		A1/83	-2,11		A1/83	-1,68		A1/83	-0,87
	A1/84	-2,80		A1/84	-2,12		A1/84	-1,69		A1/84	-0,88
Y+	A1/90	-4,20	Y+	A1/90	-3,25	Y+	A1/90	-2,82	Y+	A1/88	-2,98
	A1/93	-1,27		A1/93	-1,15		A1/93	-1,54		A1/93	-2,19
	A1/94	-1,28		A1/94	-1,15		A1/94	-1,55		A1/94	-2,21
	A1/95	-3,21		A1/95	-2,45		A1/95	-2,02		A1/95	-1,19
	A1/96	-3,22		A1/96	-2,45		A1/96	-2,02		A1/96	-1,20
	A1/97	-1,27		A1/97	-1,15		A1/97	-1,54		A1/97	-2,19
	A1/98	-1,28		A1/98	-1,15		A1/98	-1,55		A1/98	-2,21
	A1/99	-3,21		A1/99	-2,45		A1/99	-2,02		A1/99	-1,19
	A1/100	-3,22		A1/100	-2,45		A1/100	-2,02		A1/100	-1,20
85	A1/1	-2,31	86	A1/1	-7,39	87	A1/1	-2,49	88	A1/1	-9,85
	A1/2	0,63		A1/2	0,72		A1/2	0,29		A1/2	-0,05
	A1/3	-2,32		A1/3	-7,47		A1/3	-2,52		A1/3	-9,94
	A1/4	0,62		A1/4	0,64		A1/4	0,27		A1/4	-0,15
	A1/5	-2,24		A1/5	-10,26		A1/5	-3,46		A1/5	-13,82
	A1/6	0,70		A1/6	-2,15		A1/6	-0,67		A1/6	-4,03
	A1/7	-2,24		A1/7	-10,33		A1/7	-3,48		A1/7	-13,91
	A1/8	0,70		A1/8	-2,22		A1/8	-0,70		A1/8	-4,12
	A1/9	-2,22		A1/9	-10,03		A1/9	-3,38		A1/9	-13,43
	A1/10	0,72		A1/10	-1,92		A1/10	-0,60		A1/10	-3,63
	A1/11	-2,23		A1/11	-10,10		A1/11	-3,41		A1/11	-13,52
	A1/12	0,71		A1/12	-1,99		A1/12	-0,62		A1/12	-3,73
	A1/13	-3,09		A1/13	-9,30		A1/13	-3,12		A1/13	-12,79
	A1/14	-0,15		A1/14	-1,19		A1/14	-0,33		A1/14	-3,00
	A1/15	-3,09		A1/15	-9,38		A1/15	-3,14		A1/15	-12,89

RISULTANTI SOLLECITAZIONI NODI PLATEE - SLU

Nod3d N.ro	Combinazione N.ro	Fz (t)	Nod3d N.ro	Combinazione N.ro	Fz (t)	Nod3d N.ro	Combinazione N.ro	Fz (t)	Nod3d N.ro	Combinazione N.ro	Fz (t)
	A1/16	-0,15		A1/16	-1,27		A1/16	-0,36		A1/16	-3,10
	A1/17	-3,01		A1/17	-12,17		A1/17	-4,08		A1/17	-16,77
	A1/18	-0,07		A1/18	-4,06		A1/18	-1,29		A1/18	-6,98
	A1/19	-3,02		A1/19	-12,24		A1/19	-4,11		A1/19	-16,86
	A1/20	-0,08		A1/20	-4,13		A1/20	-1,32		A1/20	-7,07
	A1/21	-3,00		A1/21	-11,94		A1/21	-4,01		A1/21	-16,38
	A1/22	-0,06		A1/22	-3,83		A1/22	-1,22		A1/22	-6,58
	A1/23	-3,01		A1/23	-12,01		A1/23	-4,03		A1/23	-16,47
	A1/24	-0,07		A1/24	-3,90		A1/24	-1,25		A1/24	-6,68
	A1/25	-3,05		A1/25	-9,36		A1/25	-3,14		A1/25	-12,83
	A1/26	-0,11		A1/26	-1,25		A1/26	-0,35		A1/26	-3,04
	A1/27	-3,05		A1/27	-9,36		A1/27	-3,14		A1/27	-12,83
	A1/28	-0,11		A1/28	-1,25		A1/28	-0,35		A1/28	-3,04
	A1/29	-2,98		A1/29	-12,22		A1/29	-4,10		A1/29	-16,80
	A1/30	-0,04		A1/30	-4,11		A1/30	-1,31		A1/30	-7,01
	A1/31	-2,98		A1/31	-12,22		A1/31	-4,10		A1/31	-16,80
	A1/32	-0,04		A1/32	-4,11		A1/32	-1,31		A1/32	-7,01
	A1/33	-2,97		A1/33	-11,99		A1/33	-4,03		A1/33	-16,41
	A1/34	-0,03		A1/34	-3,88		A1/34	-1,24		A1/34	-6,62
	A1/35	-2,97		A1/35	-11,99		A1/35	-4,03		A1/35	-16,41
	A1/36	-0,03		A1/36	-3,88		A1/36	-1,24		A1/36	-6,62
	A1/37	-3,29		A1/37	-10,10		A1/37	-3,42		A1/37	-13,11
	A1/38	1,61		A1/38	3,42		A1/38	1,22		A1/38	3,21
	A1/39	-3,30		A1/39	-10,17		A1/39	-3,45		A1/39	-13,20
	A1/40	1,60		A1/40	3,35		A1/40	1,20		A1/40	3,12
	A1/41	-3,24		A1/41	-12,24		A1/41	-4,14		A1/41	-16,09
	A1/42	1,66		A1/42	1,27		A1/42	0,50		A1/42	0,23
	A1/43	-3,24		A1/43	-12,32		A1/43	-4,17		A1/43	-16,18
	A1/44	1,66		A1/44	1,20		A1/44	0,47		A1/44	0,14
	A1/45	-3,23		A1/45	-12,07		A1/45	-4,09		A1/45	-15,79
	A1/46	1,67		A1/46	1,44		A1/46	0,55		A1/46	0,52
	A1/47	-3,23		A1/47	-12,15		A1/47	-4,12		A1/47	-15,89
	A1/48	1,67		A1/48	1,37		A1/48	0,53		A1/48	0,43
	A1/49	-4,07		A1/49	-12,01		A1/49	-4,05		A1/49	-16,06
	A1/50	0,83		A1/50	1,51		A1/50	0,60		A1/50	0,26
	A1/51	-4,07		A1/51	-12,08		A1/51	-4,07		A1/51	-16,15
	A1/52	0,83		A1/52	1,43		A1/52	0,57		A1/52	0,17
	A1/53	-4,01		A1/53	-14,16		A1/53	-4,77		A1/53	-19,04
	A1/54	0,89		A1/54	-0,64		A1/54	-0,12		A1/54	-2,72
	A1/55	-4,02		A1/55	-14,23		A1/55	-4,80		A1/55	-19,13
	A1/56	0,88		A1/56	-0,71		A1/56	-0,15		A1/56	-2,81
	A1/57	-4,00		A1/57	-13,98		A1/57	-4,71		A1/57	-18,74
	A1/58	0,90		A1/58	-0,47		A1/58	-0,07		A1/58	-2,42
	A1/59	-4,01		A1/59	-14,06		A1/59	-4,74		A1/59	-18,84
	A1/60	0,89		A1/60	-0,54		A1/60	-0,10		A1/60	-2,52
	A1/61	-3,98		A1/61	-14,21		A1/61	-4,79		A1/61	-19,08
	A1/62	0,92		A1/62	-0,69		A1/62	-0,14		A1/62	-2,76
	A1/63	-3,98		A1/63	-14,21		A1/63	-4,79		A1/63	-19,08
	A1/64	0,92		A1/64	-0,69		A1/64	-0,14		A1/64	-2,76
	A1/65	-3,97		A1/65	-14,04		A1/65	-4,73		A1/65	-18,78
	A1/66	0,93		A1/66	-0,52		A1/66	-0,09		A1/66	-2,46
	A1/67	-3,97		A1/67	-14,04		A1/67	-4,73		A1/67	-18,78
	A1/68	0,93		A1/68	-0,52		A1/68	-0,09		A1/68	-2,46
	A1/77	-1,44		A1/77	-4,74		A1/77	-1,59		A1/77	-6,40
	A1/78	-1,45		A1/78	-4,79		A1/78	-1,61		A1/78	-6,47
	A1/79	0,19		A1/79	-0,23		A1/79	-0,04		A1/79	-0,96
	A1/80	0,19		A1/80	-0,29		A1/80	-0,06		A1/80	-1,03
	A1/81	-1,44		A1/81	-4,74		A1/81	-1,59		A1/81	-6,40
	A1/82	-1,45		A1/82	-4,79		A1/82	-1,61		A1/82	-6,47
	A1/83	0,19		A1/83	-0,23		A1/83	-0,04		A1/83	-0,96
	A1/84	0,19		A1/84	-0,29		A1/84	-0,06		A1/84	-1,03
Y+	A1/88	-1,97	Y+	A1/86	-6,10	Y+	A1/86	-2,04	Y+	A1/86	-8,48
	A1/93	-1,60		A1/93	-5,12		A1/93	-1,72		A1/93	-6,99
	A1/94	-1,60		A1/94	-5,18		A1/94	-1,74		A1/94	-7,06
	A1/95	0,04		A1/95	-0,62		A1/95	-0,17		A1/95	-1,56
	A1/96	0,03		A1/96	-0,67		A1/96	-0,19		A1/96	-1,62
	A1/97	-1,60		A1/97	-5,12		A1/97	-1,72		A1/97	-6,99
	A1/98	-1,60		A1/98	-5,18		A1/98	-1,74		A1/98	-7,06
	A1/99	0,04		A1/99	-0,62		A1/99	-0,17		A1/99	-1,56
	A1/100	0,03		A1/100	-0,67		A1/100	-0,19		A1/100	-1,62
89	A1/1	-4,78	90	A1/1	-3,60	91	A1/1	-1,87	92	A1/1	-0,52
	A1/2	-1,04		A1/2	-0,88		A1/2	-2,56		A1/2	-0,76
	A1/3	-4,83		A1/3	-3,64		A1/3	-1,92		A1/3	-0,54
	A1/4	-1,09		A1/4	-0,92		A1/4	-2,61		A1/4	-0,77
	A1/5	-6,94		A1/5	-5,25		A1/5	-3,32		A1/5	-0,94
	A1/6	-3,20		A1/6	-2,53		A1/6	-4,01		A1/6	-1,18
	A1/7	-6,99		A1/7	-5,29		A1/7	-3,38		A1/7	-0,96
	A1/8	-3,25		A1/8	-2,57		A1/8	-4,07		A1/8	-1,19
	A1/9	-6,68		A1/9	-5,05		A1/9	-3,11		A1/9	-0,88
	A1/10	-2,94		A1/10	-2,33		A1/10	-3,80		A1/10	-1,12
	A1/11	-6,73		A1/11	-5,09		A1/11	-3,17		A1/11	-0,90
	A1/12	-2,99		A1/12	-2,37		A1/12	-3,85		A1/12	-1,13
	A1/13	-6,61		A1/13	-5,01		A1/13	-3,36		A1/13	-0,95
	A1/14	-2,87		A1/14	-2,29		A1/14	-4,05		A1/14	-1,19

RISULTANTI SOLLECITAZIONI NODI PLATEE - SLU

Nod3d N.ro	Combinazione N.ro	Fz (t)	Nod3d N.ro	Combinazione N.ro	Fz (t)	Nod3d N.ro	Combinazione N.ro	Fz (t)	Nod3d N.ro	Combinazione N.ro	Fz (t)
	A1/15	-6,66		A1/15	-5,05		A1/15	-3,41		A1/15	-0,97
	A1/16	-2,92		A1/16	-2,33		A1/16	-4,10		A1/16	-1,21
	A1/17	-8,77		A1/17	-6,67		A1/17	-4,82		A1/17	-1,37
	A1/18	-5,03		A1/18	-3,95		A1/18	-5,50		A1/18	-1,61
	A1/19	-8,82		A1/19	-6,71		A1/19	-4,87		A1/19	-1,39
	A1/20	-5,08		A1/20	-3,98		A1/20	-5,56		A1/20	-1,63
	A1/21	-8,51		A1/21	-6,47		A1/21	-4,60		A1/21	-1,31
	A1/22	-4,77		A1/22	-3,75		A1/22	-5,29		A1/22	-1,55
	A1/23	-8,56		A1/23	-6,51		A1/23	-4,66		A1/23	-1,33
	A1/24	-4,82		A1/24	-3,78		A1/24	-5,34		A1/24	-1,56
	A1/25	-6,60		A1/25	-5,01		A1/25	-3,34		A1/25	-0,95
	A1/26	-2,86		A1/26	-2,29		A1/26	-4,02		A1/26	-1,18
	A1/27	-6,60		A1/27	-5,01		A1/27	-3,34		A1/27	-0,95
	A1/28	-2,86		A1/28	-2,29		A1/28	-4,02		A1/28	-1,18
	A1/29	-8,77		A1/29	-6,66		A1/29	-4,79		A1/29	-1,37
	A1/30	-5,02		A1/30	-3,94		A1/30	-5,48		A1/30	-1,60
	A1/31	-8,77		A1/31	-6,66		A1/31	-4,79		A1/31	-1,37
	A1/32	-5,02		A1/32	-3,94		A1/32	-5,48		A1/32	-1,60
	A1/33	-8,51		A1/33	-6,46		A1/33	-4,58		A1/33	-1,31
	A1/34	-4,77		A1/34	-3,74		A1/34	-5,27		A1/34	-1,54
	A1/35	-8,51		A1/35	-6,46		A1/35	-4,58		A1/35	-1,31
	A1/36	-4,77		A1/36	-3,74		A1/36	-5,27		A1/36	-1,54
	A1/37	-6,03		A1/37	-4,51		A1/37	-1,64		A1/37	-0,44
	A1/38	0,21		A1/38	0,03		A1/38	-2,79		A1/38	-0,84
	A1/39	-6,08		A1/39	-4,54		A1/39	-1,69		A1/39	-0,46
	A1/40	0,16		A1/40	-0,01		A1/40	-2,84		A1/40	-0,85
	A1/41	-7,65		A1/41	-5,75		A1/41	-2,73		A1/41	-0,76
	A1/42	-1,41		A1/42	-1,21		A1/42	-3,88		A1/42	-1,15
	A1/43	-7,70		A1/43	-5,78		A1/43	-2,78		A1/43	-0,77
	A1/44	-1,46		A1/44	-1,25		A1/44	-3,93		A1/44	-1,17
	A1/45	-7,45		A1/45	-5,60		A1/45	-2,57		A1/45	-0,71
	A1/46	-1,22		A1/46	-1,06		A1/46	-3,72		A1/46	-1,11
	A1/47	-7,51		A1/47	-5,63		A1/47	-2,63		A1/47	-0,73
	A1/48	-1,27		A1/48	-1,10		A1/48	-3,77		A1/48	-1,12
	A1/49	-7,86		A1/49	-5,92		A1/49	-3,13		A1/49	-0,88
	A1/50	-1,62		A1/50	-1,38		A1/50	-4,28		A1/50	-1,27
	A1/51	-7,91		A1/51	-5,96		A1/51	-3,18		A1/51	-0,89
	A1/52	-1,67		A1/52	-1,42		A1/52	-4,33		A1/52	-1,29
	A1/53	-9,48		A1/53	-7,16		A1/53	-4,22		A1/53	-1,19
	A1/54	-3,24		A1/54	-2,62		A1/54	-5,37		A1/54	-1,58
	A1/55	-9,53		A1/55	-7,20		A1/55	-4,28		A1/55	-1,21
	A1/56	-3,29		A1/56	-2,66		A1/56	-5,42		A1/56	-1,60
	A1/57	-9,28		A1/57	-7,01		A1/57	-4,06		A1/57	-1,14
	A1/58	-3,05		A1/58	-2,47		A1/58	-5,21		A1/58	-1,54
	A1/59	-9,34		A1/59	-7,05		A1/59	-4,12		A1/59	-1,16
	A1/60	-3,10		A1/60	-2,51		A1/60	-5,26		A1/60	-1,55
	A1/61	-9,47		A1/61	-7,15		A1/61	-4,20		A1/61	-1,18
	A1/62	-3,24		A1/62	-2,62		A1/62	-5,35		A1/62	-1,58
	A1/63	-9,47		A1/63	-7,15		A1/63	-4,20		A1/63	-1,18
	A1/64	-3,24		A1/64	-2,62		A1/64	-5,35		A1/64	-1,58
	A1/65	-9,28		A1/65	-7,00		A1/65	-4,04		A1/65	-1,14
	A1/66	-3,04		A1/66	-2,47		A1/66	-5,19		A1/66	-1,53
	A1/67	-9,28		A1/67	-7,00		A1/67	-4,04		A1/67	-1,14
	A1/68	-3,04		A1/68	-2,47		A1/68	-5,19		A1/68	-1,53
	A1/77	-3,20		A1/77	-2,42		A1/77	-1,46		A1/77	-0,41
	A1/78	-3,24		A1/78	-2,45		A1/78	-1,50		A1/78	-0,42
	A1/79	-1,12		A1/79	-0,91		A1/79	-1,84		A1/79	-0,54
	A1/80	-1,16		A1/80	-0,94		A1/80	-1,88		A1/80	-0,56
	A1/81	-3,20		A1/81	-2,42		A1/81	-1,46		A1/81	-0,41
	A1/82	-3,24		A1/82	-2,45		A1/82	-1,50		A1/82	-0,42
	A1/83	-1,12		A1/83	-0,91		A1/83	-1,84		A1/83	-0,54
	A1/84	-1,16		A1/84	-0,94		A1/84	-1,88		A1/84	-0,56
Y+	A1/86	-4,49	Y+	A1/86	-3,42	Y+	A1/90	-2,91	Y+	A1/90	-0,85
	A1/93	-3,57		A1/93	-2,71		A1/93	-1,76		A1/93	-0,50
	A1/94	-3,61		A1/94	-2,73		A1/94	-1,80		A1/94	-0,51
	A1/95	-1,49		A1/95	-1,19		A1/95	-2,14		A1/95	-0,63
	A1/96	-1,53		A1/96	-1,22		A1/96	-2,18		A1/96	-0,64
	A1/97	-3,57		A1/97	-2,71		A1/97	-1,76		A1/97	-0,50
	A1/98	-3,61		A1/98	-2,73		A1/98	-1,80		A1/98	-0,51
	A1/99	-1,49		A1/99	-1,19		A1/99	-2,14		A1/99	-0,63
	A1/100	-1,53		A1/100	-1,22		A1/100	-2,18		A1/100	-0,64
93	A1/1	-1,68	94	A1/1	-0,90	95	A1/1	-0,99	96	A1/1	-1,56
	A1/2	-2,54		A1/2	-3,51		A1/2	-4,04		A1/2	-7,71
	A1/3	-1,74		A1/3	-0,97		A1/3	-1,07		A1/3	-1,72
	A1/4	-2,59		A1/4	-3,58		A1/4	-4,12		A1/4	-7,87
	A1/5	-3,06		A1/5	-2,22		A1/5	-2,50		A1/5	-4,26
	A1/6	-3,92		A1/6	-4,83		A1/6	-5,54		A1/6	-10,41
	A1/7	-3,11		A1/7	-2,29		A1/7	-2,58		A1/7	-4,41
	A1/8	-3,97		A1/8	-4,90		A1/8	-5,63		A1/8	-10,57
	A1/9	-2,86		A1/9	-2,01		A1/9	-2,26		A1/9	-3,82
	A1/10	-3,72		A1/10	-4,62		A1/10	-5,30		A1/10	-9,97
	A1/11	-2,91		A1/11	-2,08		A1/11	-2,34		A1/11	-3,97
	A1/12	-3,77		A1/12	-4,69		A1/12	-5,38		A1/12	-10,13
	A1/13	-3,11		A1/13	-2,41		A1/13	-2,72		A1/13	-4,76

RISULTANTI SOLLECITAZIONI NODI PLATEE - SLU

Nod3d N.ro	Combinazione N.ro	Fz (t)	Nod3d N.ro	Combinazione N.ro	Fz (t)	Nod3d N.ro	Combinazione N.ro	Fz (t)	Nod3d N.ro	Combinazione N.ro	Fz (t)
	A1/14	-3,97		A1/14	-5,02		A1/14	-5,77		A1/14	-10,91
	A1/15	-3,16		A1/15	-2,48		A1/15	-2,81		A1/15	-4,92
	A1/16	-4,02		A1/16	-5,09		A1/16	-5,85		A1/16	-11,07
	A1/17	-4,49		A1/17	-3,74		A1/17	-4,23		A1/17	-7,46
	A1/18	-5,35		A1/18	-6,35		A1/18	-7,28		A1/18	-13,61
	A1/19	-4,54		A1/19	-3,81		A1/19	-4,31		A1/19	-7,62
	A1/20	-5,40		A1/20	-6,42		A1/20	-7,36		A1/20	-13,77
	A1/21	-4,29		A1/21	-3,53		A1/21	-3,99		A1/21	-7,02
	A1/22	-5,14		A1/22	-6,14		A1/22	-7,03		A1/22	-13,17
	A1/23	-4,34		A1/23	-3,60		A1/23	-4,07		A1/23	-7,18
	A1/24	-5,20		A1/24	-6,21		A1/24	-7,12		A1/24	-13,33
	A1/25	-3,09		A1/25	-2,39		A1/25	-2,70		A1/25	-4,73
	A1/26	-3,95		A1/26	-5,00		A1/26	-5,75		A1/26	-10,88
	A1/27	-3,09		A1/27	-2,39		A1/27	-2,70		A1/27	-4,73
	A1/28	-3,95		A1/28	-5,00		A1/28	-5,75		A1/28	-10,88
	A1/29	-4,47		A1/29	-3,72		A1/29	-4,21		A1/29	-7,42
	A1/30	-5,32		A1/30	-6,33		A1/30	-7,25		A1/30	-13,57
	A1/31	-4,47		A1/31	-3,72		A1/31	-4,21		A1/31	-7,42
	A1/32	-5,32		A1/32	-6,33		A1/32	-7,25		A1/32	-13,57
	A1/33	-4,26		A1/33	-3,51		A1/33	-3,97		A1/33	-6,98
	A1/34	-5,12		A1/34	-6,12		A1/34	-7,01		A1/34	-13,13
	A1/35	-4,26		A1/35	-3,51		A1/35	-3,97		A1/35	-6,98
	A1/36	-5,12		A1/36	-6,12		A1/36	-7,01		A1/36	-13,13
	A1/37	-1,40		A1/37	-0,03		A1/37	0,02		A1/37	0,49
	A1/38	-2,83		A1/38	-4,38		A1/38	-5,05		A1/38	-9,76
	A1/39	-1,45		A1/39	-0,10		A1/39	-0,06		A1/39	0,33
	A1/40	-2,88		A1/40	-4,45		A1/40	-5,13		A1/40	-9,92
	A1/41	-2,43		A1/41	-1,02		A1/41	-1,11		A1/41	-1,53
	A1/42	-3,86		A1/42	-5,37		A1/42	-6,18		A1/42	-11,78
	A1/43	-2,48		A1/43	-1,09		A1/43	-1,19		A1/43	-1,69
	A1/44	-3,91		A1/44	-5,44		A1/44	-6,26		A1/44	-11,94
	A1/45	-2,28		A1/45	-0,86		A1/45	-0,93		A1/45	-1,20
	A1/46	-3,71		A1/46	-5,21		A1/46	-6,00		A1/46	-11,45
	A1/47	-2,33		A1/47	-0,94		A1/47	-1,01		A1/47	-1,36
	A1/48	-3,76		A1/48	-5,28		A1/48	-6,08		A1/48	-11,61
	A1/49	-2,82		A1/49	-1,54		A1/49	-1,71		A1/49	-2,71
	A1/50	-4,25		A1/50	-5,89		A1/50	-6,78		A1/50	-12,96
	A1/51	-2,88		A1/51	-1,61		A1/51	-1,79		A1/51	-2,87
	A1/52	-4,31		A1/52	-5,96		A1/52	-6,87		A1/52	-13,12
	A1/53	-3,86		A1/53	-2,54		A1/53	-2,84		A1/53	-4,74
	A1/54	-5,29		A1/54	-6,89		A1/54	-7,91		A1/54	-14,99
	A1/55	-3,91		A1/55	-2,61		A1/55	-2,92		A1/55	-4,90
	A1/56	-5,34		A1/56	-6,96		A1/56	-8,00		A1/56	-15,15
	A1/57	-3,71		A1/57	-2,38		A1/57	-2,66		A1/57	-4,41
	A1/58	-5,14		A1/58	-6,73		A1/58	-7,73		A1/58	-14,66
	A1/59	-3,76		A1/59	-2,45		A1/59	-2,74		A1/59	-4,57
	A1/60	-5,19		A1/60	-6,80		A1/60	-7,81		A1/60	-14,82
	A1/61	-3,84		A1/61	-2,52		A1/61	-2,82		A1/61	-4,70
	A1/62	-5,27		A1/62	-6,87		A1/62	-7,89		A1/62	-14,95
	A1/63	-3,84		A1/63	-2,52		A1/63	-2,82		A1/63	-4,70
	A1/64	-5,27		A1/64	-6,87		A1/64	-7,89		A1/64	-14,95
	A1/65	-3,68		A1/65	-2,36		A1/65	-2,64		A1/65	-4,37
	A1/66	-5,11		A1/66	-6,71		A1/66	-7,71		A1/66	-14,62
	A1/67	-3,68		A1/67	-2,36		A1/67	-2,64		A1/67	-4,37
	A1/68	-5,11		A1/68	-6,71		A1/68	-7,71		A1/68	-14,62
	A1/77	-1,34		A1/77	-0,92		A1/77	-1,03		A1/77	-1,76
	A1/78	-1,38		A1/78	-0,97		A1/78	-1,10		A1/78	-1,87
	A1/79	-1,81		A1/79	-2,37		A1/79	-2,73		A1/79	-5,17
	A1/80	-1,85		A1/80	-2,42		A1/80	-2,79		A1/80	-5,29
	A1/81	-1,34		A1/81	-0,92		A1/81	-1,03		A1/81	-1,76
	A1/82	-1,38		A1/82	-0,97		A1/82	-1,10		A1/82	-1,87
	A1/83	-1,81		A1/83	-2,37		A1/83	-2,73		A1/83	-5,17
	A1/84	-1,85		A1/84	-2,42		A1/84	-2,79		A1/84	-5,29
Y+	A1/90	-2,84	Y+	A1/90	-3,48	Y+	A1/90	-3,99	Y+	A1/90	-7,52
	A1/93	-1,63		A1/93	-1,23		A1/93	-1,38		A1/93	-2,40
	A1/94	-1,66		A1/94	-1,28		A1/94	-1,44		A1/94	-2,52
	A1/95	-2,10		A1/95	-2,68		A1/95	-3,08		A1/95	-5,82
	A1/96	-2,14		A1/96	-2,73		A1/96	-3,14		A1/96	-5,94
	A1/97	-1,63		A1/97	-1,23		A1/97	-1,38		A1/97	-2,40
	A1/98	-1,66		A1/98	-1,28		A1/98	-1,44		A1/98	-2,52
	A1/99	-2,10		A1/99	-2,68		A1/99	-3,08		A1/99	-5,82
	A1/100	-2,14		A1/100	-2,73		A1/100	-3,14		A1/100	-5,94
97	A1/1	-1,53	98	A1/1	-1,26	99	A1/1	-1,46	100	A1/1	-2,91
	A1/2	-8,93		A1/2	-7,90		A1/2	-5,85		A1/2	-4,27
	A1/3	-1,73		A1/3	-1,44		A1/3	-1,62		A1/3	-3,09
	A1/4	-9,12		A1/4	-8,08		A1/4	-6,01		A1/4	-4,45
	A1/5	-4,48		A1/5	-3,73		A1/5	-3,15		A1/5	-4,31
	A1/6	-11,87		A1/6	-10,37		A1/6	-7,54		A1/6	-5,67
	A1/7	-4,67		A1/7	-3,90		A1/7	-3,32		A1/7	-4,49
	A1/8	-12,06		A1/8	-10,55		A1/8	-7,70		A1/8	-5,86
	A1/9	-3,99		A1/9	-3,31		A1/9	-2,85		A1/9	-4,05
	A1/10	-11,38		A1/10	-9,95		A1/10	-7,24		A1/10	-5,41
	A1/11	-4,18		A1/11	-3,49		A1/11	-3,02		A1/11	-4,23
	A1/12	-11,57		A1/12	-10,13		A1/12	-7,41		A1/12	-5,59

RISULTANTI SOLLECITAZIONI NODI PLATEE - SLU

Nod3d N.ro	Combinazione N.ro	Fz (t)	Nod3d N.ro	Combinazione N.ro	Fz (t)	Nod3d N.ro	Combinazione N.ro	Fz (t)	Nod3d N.ro	Combinazione N.ro	Fz (t)
	A1/13	-5,18		A1/13	-4,47		A1/13	-4,07		A1/13	-5,52
	A1/14	-12,57		A1/14	-11,11		A1/14	-8,45		A1/14	-6,88
	A1/15	-5,37		A1/15	-4,65		A1/15	-4,23		A1/15	-5,70
	A1/16	-12,76		A1/16	-11,29		A1/16	-8,62		A1/16	-7,06
	A1/17	-8,12		A1/17	-6,94		A1/17	-5,76		A1/17	-6,92
	A1/18	-15,51		A1/18	-13,58		A1/18	-10,15		A1/18	-8,29
	A1/19	-8,31		A1/19	-7,12		A1/19	-5,92		A1/19	-7,10
	A1/20	-15,70		A1/20	-13,76		A1/20	-10,31		A1/20	-8,47
	A1/21	-7,63		A1/21	-6,52		A1/21	-5,46		A1/21	-6,66
	A1/22	-15,02		A1/22	-13,16		A1/22	-9,85		A1/22	-8,02
	A1/23	-7,82		A1/23	-6,70		A1/23	-5,62		A1/23	-6,84
	A1/24	-15,22		A1/24	-13,34		A1/24	-10,01		A1/24	-8,20
	A1/25	-5,14		A1/25	-4,44		A1/25	-4,05		A1/25	-5,51
	A1/26	-12,53		A1/26	-11,08		A1/26	-8,44		A1/26	-6,87
	A1/27	-5,14		A1/27	-4,44		A1/27	-4,05		A1/27	-5,51
	A1/28	-12,53		A1/28	-11,08		A1/28	-8,44		A1/28	-6,87
	A1/29	-8,08		A1/29	-6,91		A1/29	-5,74		A1/29	-6,91
	A1/30	-15,47		A1/30	-13,55		A1/30	-10,13		A1/30	-8,28
	A1/31	-8,08		A1/31	-6,91		A1/31	-5,74		A1/31	-6,91
	A1/32	-15,47		A1/32	-13,55		A1/32	-10,13		A1/32	-8,28
	A1/33	-7,59		A1/33	-6,49		A1/33	-5,44		A1/33	-6,65
	A1/34	-14,99		A1/34	-13,13		A1/34	-9,83		A1/34	-8,01
	A1/35	-7,59		A1/35	-6,49		A1/35	-5,44		A1/35	-6,65
	A1/36	-14,99		A1/36	-13,13		A1/36	-9,83		A1/36	-8,01
	A1/37	0,93		A1/37	0,95		A1/37	0,00		A1/37	-2,46
	A1/38	-11,39		A1/38	-10,12		A1/38	-7,31		A1/38	-4,73
	A1/39	0,74		A1/39	0,77		A1/39	-0,16		A1/39	-2,64
	A1/40	-11,59		A1/40	-10,30		A1/40	-7,47		A1/40	-4,91
	A1/41	-1,28		A1/41	-0,90		A1/41	-1,27		A1/41	-3,51
	A1/42	-13,60		A1/42	-11,96		A1/42	-8,58		A1/42	-5,78
	A1/43	-1,47		A1/43	-1,08		A1/43	-1,43		A1/43	-3,69
	A1/44	-13,79		A1/44	-12,14		A1/44	-8,74		A1/44	-5,96
	A1/45	-0,91		A1/45	-0,58		A1/45	-1,04		A1/45	-3,31
	A1/46	-13,23		A1/46	-11,65		A1/46	-8,36		A1/46	-5,58
	A1/47	-1,10		A1/47	-0,76		A1/47	-1,21		A1/47	-3,49
	A1/48	-13,43		A1/48	-11,83		A1/48	-8,52		A1/48	-5,76
	A1/49	-2,71		A1/49	-2,26		A1/49	-2,60		A1/49	-5,07
	A1/50	-15,04		A1/50	-13,33		A1/50	-9,92		A1/50	-7,34
	A1/51	-2,90		A1/51	-2,44		A1/51	-2,77		A1/51	-5,25
	A1/52	-15,23		A1/52	-13,51		A1/52	-10,08		A1/52	-7,52
	A1/53	-4,92		A1/53	-4,11		A1/53	-3,87		A1/53	-6,12
	A1/54	-17,24		A1/54	-15,17		A1/54	-11,19		A1/54	-8,39
	A1/55	-5,11		A1/55	-4,29		A1/55	-4,04		A1/55	-6,30
	A1/56	-17,43		A1/56	-15,35		A1/56	-11,35		A1/56	-8,57
	A1/57	-4,55		A1/57	-3,79		A1/57	-3,65		A1/57	-5,92
	A1/58	-16,88		A1/58	-14,86		A1/58	-10,96		A1/58	-8,19
	A1/59	-4,74		A1/59	-3,97		A1/59	-3,81		A1/59	-6,10
	A1/60	-17,07		A1/60	-15,04		A1/60	-11,13		A1/60	-8,37
	A1/61	-4,88		A1/61	-4,08		A1/61	-3,86		A1/61	-6,11
	A1/62	-17,20		A1/62	-15,14		A1/62	-11,17		A1/62	-8,38
	A1/63	-4,88		A1/63	-4,08		A1/63	-3,86		A1/63	-6,11
	A1/64	-17,20		A1/64	-15,14		A1/64	-11,17		A1/64	-8,38
	A1/65	-4,51		A1/65	-3,76		A1/65	-3,63		A1/65	-5,91
	A1/66	-16,84		A1/66	-14,83		A1/66	-10,94		A1/66	-8,18
	A1/67	-4,51		A1/67	-3,76		A1/67	-3,63		A1/67	-5,91
	A1/68	-16,84		A1/68	-14,83		A1/68	-10,94		A1/68	-8,18
	A1/77	-1,86		A1/77	-1,59		A1/77	-1,52		A1/77	-2,32
	A1/78	-2,00		A1/78	-1,72		A1/78	-1,64		A1/78	-2,45
	A1/79	-5,97		A1/79	-5,28		A1/79	-3,96		A1/79	-3,07
	A1/80	-6,11		A1/80	-5,41		A1/80	-4,08		A1/80	-3,21
	A1/81	-1,86		A1/81	-1,59		A1/81	-1,52		A1/81	-2,32
	A1/82	-2,00		A1/82	-1,72		A1/82	-1,64		A1/82	-2,45
	A1/83	-5,97		A1/83	-5,28		A1/83	-3,96		A1/83	-3,07
	A1/84	-6,11		A1/84	-5,41		A1/84	-4,08		A1/84	-3,21
Y+	A1/90	-8,65	Y+	A1/90	-7,65	Y+	A1/90	-5,91	Y+	A1/90	-5,05
	A1/93	-2,60		A1/93	-2,23		A1/93	-2,05		A1/93	-2,85
	A1/94	-2,74		A1/94	-2,37		A1/94	-2,17		A1/94	-2,98
	A1/95	-6,70		A1/95	-5,92		A1/95	-4,49		A1/95	-3,60
	A1/96	-6,85		A1/96	-6,06		A1/96	-4,61		A1/96	-3,74
	A1/97	-2,60		A1/97	-2,23		A1/97	-2,05		A1/97	-2,85
	A1/98	-2,74		A1/98	-2,37		A1/98	-2,17		A1/98	-2,98
	A1/99	-6,70		A1/99	-5,92		A1/99	-4,49		A1/99	-3,60
	A1/100	-6,85		A1/100	-6,06		A1/100	-4,61		A1/100	-3,74
101	A1/1	-5,36	102	A1/1	-4,46	103	A1/1	-3,88	104	A1/1	-1,34
	A1/2	-1,44		A1/2	1,30		A1/2	0,38		A1/2	0,20
	A1/3	-5,55		A1/3	-4,56		A1/3	-3,98		A1/3	-1,37
	A1/4	-1,63		A1/4	1,20		A1/4	0,28		A1/4	0,17
	A1/5	-6,45		A1/5	-4,86		A1/5	-5,68		A1/5	-1,91
	A1/6	-2,52		A1/6	0,91		A1/6	-1,42		A1/6	-0,38
	A1/7	-6,64		A1/7	-4,95		A1/7	-5,77		A1/7	-1,94
	A1/8	-2,71		A1/8	0,81		A1/8	-1,52		A1/8	-0,41
	A1/9	-6,22		A1/9	-4,76		A1/9	-5,46		A1/9	-1,85
	A1/10	-2,30		A1/10	1,01		A1/10	-1,20		A1/10	-0,31
	A1/11	-6,41		A1/11	-4,85		A1/11	-5,55		A1/11	-1,88

RISULTANTI SOLLECITAZIONI NODI PLATEE - SLU

Nod3d N.ro	Combinazione N.ro	Fz (t)	Nod3d N.ro	Combinazione N.ro	Fz (t)	Nod3d N.ro	Combinazione N.ro	Fz (t)	Nod3d N.ro	Combinazione N.ro	Fz (t)
	A1/12	-2,49		A1/12	0,91		A1/12	-1,30		A1/12	-0,34
	A1/13	-7,88		A1/13	-5,67		A1/13	-4,85		A1/13	-1,65
	A1/14	-3,96		A1/14	0,09		A1/14	-0,59		A1/14	-0,12
	A1/15	-8,07		A1/15	-5,77		A1/15	-4,95		A1/15	-1,68
	A1/16	-4,15		A1/16	0,00		A1/16	-0,69		A1/16	-0,15
	A1/17	-8,97		A1/17	-6,06		A1/17	-6,65		A1/17	-2,23
	A1/18	-5,04		A1/18	-0,30		A1/18	-2,39		A1/18	-0,69
	A1/19	-9,16		A1/19	-6,16		A1/19	-6,74		A1/19	-2,26
	A1/20	-5,23		A1/20	-0,40		A1/20	-2,49		A1/20	-0,72
	A1/21	-8,74		A1/21	-5,96		A1/21	-6,42		A1/21	-2,16
	A1/22	-4,81		A1/22	-0,20		A1/22	-2,17		A1/22	-0,63
	A1/23	-8,93		A1/23	-6,06		A1/23	-6,52		A1/23	-2,19
	A1/24	-5,00		A1/24	-0,30		A1/24	-2,27		A1/24	-0,66
	A1/25	-7,88		A1/25	-5,67		A1/25	-4,90		A1/25	-1,67
	A1/26	-3,96		A1/26	0,10		A1/26	-0,64		A1/26	-0,13
	A1/27	-7,88		A1/27	-5,67		A1/27	-4,90		A1/27	-1,67
	A1/28	-3,96		A1/28	0,10		A1/28	-0,64		A1/28	-0,13
	A1/29	-8,97		A1/29	-6,06		A1/29	-6,69		A1/29	-2,24
	A1/30	-5,04		A1/30	-0,30		A1/30	-2,44		A1/30	-0,71
	A1/31	-8,97		A1/31	-6,06		A1/31	-6,69		A1/31	-2,24
	A1/32	-5,04		A1/32	-0,30		A1/32	-2,44		A1/32	-0,71
	A1/33	-8,74		A1/33	-5,96		A1/33	-6,47		A1/33	-2,18
	A1/34	-4,81		A1/34	-0,20		A1/34	-2,22		A1/34	-0,64
	A1/35	-8,74		A1/35	-5,96		A1/35	-6,47		A1/35	-2,18
	A1/36	-4,81		A1/36	-0,20		A1/36	-2,22		A1/36	-0,64
	A1/37	-6,67		A1/37	-6,39		A1/37	-5,30		A1/37	-1,85
	A1/38	-0,13		A1/38	3,22		A1/38	1,79		A1/38	0,71
	A1/39	-6,86		A1/39	-6,48		A1/39	-5,40		A1/39	-1,88
	A1/40	-0,32		A1/40	3,12		A1/40	1,70		A1/40	0,68
	A1/41	-7,49		A1/41	-6,68		A1/41	-6,65		A1/41	-2,28
	A1/42	-0,94		A1/42	2,92		A1/42	0,45		A1/42	0,28
	A1/43	-7,68		A1/43	-6,77		A1/43	-6,75		A1/43	-2,31
	A1/44	-1,13		A1/44	2,83		A1/44	0,35		A1/44	0,25
	A1/45	-7,31		A1/45	-6,60		A1/45	-6,48		A1/45	-2,23
	A1/46	-0,77		A1/46	3,00		A1/46	0,61		A1/46	0,33
	A1/47	-7,50		A1/47	-6,70		A1/47	-6,58		A1/47	-2,26
	A1/48	-0,96		A1/48	2,90		A1/48	0,52		A1/48	0,30
	A1/49	-9,19		A1/49	-7,59		A1/49	-6,27		A1/49	-2,16
	A1/50	-2,65		A1/50	2,01		A1/50	0,82		A1/50	0,39
	A1/51	-9,38		A1/51	-7,69		A1/51	-6,37		A1/51	-2,19
	A1/52	-2,84		A1/52	1,92		A1/52	0,73		A1/52	0,36
	A1/53	-10,01		A1/53	-7,89		A1/53	-7,62		A1/53	-2,60
	A1/54	-3,46		A1/54	1,72		A1/54	-0,52		A1/54	-0,04
	A1/55	-10,20		A1/55	-7,98		A1/55	-7,71		A1/55	-2,63
	A1/56	-3,65		A1/56	1,62		A1/56	-0,62		A1/56	-0,07
	A1/57	-9,83		A1/57	-7,81		A1/57	-7,45		A1/57	-2,55
	A1/58	-3,29		A1/58	1,79		A1/58	-0,36		A1/58	0,01
	A1/59	-10,02		A1/59	-7,90		A1/59	-7,55		A1/59	-2,58
	A1/60	-3,48		A1/60	1,70		A1/60	-0,45		A1/60	-0,02
	A1/61	-10,00		A1/61	-7,88		A1/61	-7,66		A1/61	-2,61
	A1/62	-3,46		A1/62	1,72		A1/62	-0,57		A1/62	-0,05
	A1/63	-10,00		A1/63	-7,88		A1/63	-7,66		A1/63	-2,61
	A1/64	-3,46		A1/64	1,72		A1/64	-0,57		A1/64	-0,05
	A1/65	-9,83		A1/65	-7,80		A1/65	-7,50		A1/65	-2,56
	A1/66	-3,29		A1/66	1,80		A1/66	-0,40		A1/66	0,00
	A1/67	-9,83		A1/67	-7,80		A1/67	-7,50		A1/67	-2,56
	A1/68	-3,29		A1/68	1,80		A1/68	-0,40		A1/68	0,00
	A1/77	-3,65		A1/77	-2,79		A1/77	-2,50		A1/77	-0,85
	A1/78	-3,79		A1/78	-2,86		A1/78	-2,57		A1/78	-0,88
	A1/79	-1,47		A1/79	0,41		A1/79	-0,13		A1/79	0,00
	A1/80	-1,61		A1/80	0,34		A1/80	-0,21		A1/80	-0,02
	A1/81	-3,65		A1/81	-2,79		A1/81	-2,50		A1/81	-0,85
	A1/82	-3,79		A1/82	-2,86		A1/82	-2,57		A1/82	-0,88
	A1/83	-1,47		A1/83	0,41		A1/83	-0,13		A1/83	0,00
	A1/84	-1,61		A1/84	0,34		A1/84	-0,21		A1/84	-0,02
Y+	A1/86	-5,57	Y+	A1/86	-3,72	Y+	A1/88	-3,27	Y+	A1/86	-1,10
	A1/93	-4,16		A1/93	-3,04		A1/93	-2,69		A1/93	-0,92
	A1/94	-4,30		A1/94	-3,11		A1/94	-2,77		A1/94	-0,94
	A1/95	-1,98		A1/95	0,16		A1/95	-0,33		A1/95	-0,06
	A1/96	-2,12		A1/96	0,09		A1/96	-0,40		A1/96	-0,09
	A1/97	-4,16		A1/97	-3,04		A1/97	-2,69		A1/97	-0,92
	A1/98	-4,30		A1/98	-3,11		A1/98	-2,77		A1/98	-0,94
	A1/99	-1,98		A1/99	0,16		A1/99	-0,33		A1/99	-0,06
	A1/100	-2,12		A1/100	0,09		A1/100	-0,40		A1/100	-0,09
105	A1/1	-5,30	106	A1/1	-2,77	107	A1/1	-2,10	108	A1/1	-1,22
	A1/2	-0,17		A1/2	-0,64		A1/2	-0,54		A1/2	-1,54
	A1/3	-5,47		A1/3	-2,88		A1/3	-2,19		A1/3	-1,33
	A1/4	-0,34		A1/4	-0,76		A1/4	-0,63		A1/4	-1,65
	A1/5	-8,13		A1/5	-4,52		A1/5	-3,45		A1/5	-2,58
	A1/6	-2,99		A1/6	-2,40		A1/6	-1,89		A1/6	-2,90
	A1/7	-8,30		A1/7	-4,63		A1/7	-3,54		A1/7	-2,69
	A1/8	-3,16		A1/8	-2,51		A1/8	-1,98		A1/8	-3,01
	A1/9	-7,75		A1/9	-4,27		A1/9	-3,26		A1/9	-2,37
	A1/10	-2,61		A1/10	-2,15		A1/10	-1,70		A1/10	-2,69

RISULTANTI SOLLECITAZIONI NODI PLATEE - SLU

Nod3d N.ro	Combinazione N.ro	Fz (t)	Nod3d N.ro	Combinazione N.ro	Fz (t)	Nod3d N.ro	Combinazione N.ro	Fz (t)	Nod3d N.ro	Combinazione N.ro	Fz (t)
	A1/11	-7,92		A1/11	-4,39		A1/11	-3,35		A1/11	-2,47
	A1/12	-2,79		A1/12	-2,26		A1/12	-1,79		A1/12	-2,79
	A1/13	-6,81		A1/13	-3,72		A1/13	-2,83		A1/13	-2,00
	A1/14	-1,68		A1/14	-1,59		A1/14	-1,27		A1/14	-2,32
	A1/15	-6,99		A1/15	-3,83		A1/15	-2,92		A1/15	-2,11
	A1/16	-1,85		A1/16	-1,71		A1/16	-1,36		A1/16	-2,43
	A1/17	-9,64		A1/17	-5,47		A1/17	-4,19		A1/17	-3,36
	A1/18	-4,50		A1/18	-3,34		A1/18	-2,63		A1/18	-3,68
	A1/19	-9,81		A1/19	-5,58		A1/19	-4,28		A1/19	-3,47
	A1/20	-4,68		A1/20	-3,46		A1/20	-2,72		A1/20	-3,79
	A1/21	-9,26		A1/21	-5,22		A1/21	-4,00		A1/21	-3,15
	A1/22	-4,13		A1/22	-3,10		A1/22	-2,43		A1/22	-3,47
	A1/23	-9,43		A1/23	-5,34		A1/23	-4,08		A1/23	-3,26
	A1/24	-4,30		A1/24	-3,21		A1/24	-2,52		A1/24	-3,58
	A1/25	-6,89		A1/25	-3,77		A1/25	-2,87		A1/25	-2,05
	A1/26	-1,76		A1/26	-1,64		A1/26	-1,31		A1/26	-2,37
	A1/27	-6,89		A1/27	-3,77		A1/27	-2,87		A1/27	-2,05
	A1/28	-1,76		A1/28	-1,64		A1/28	-1,31		A1/28	-2,37
	A1/29	-9,72		A1/29	-5,52		A1/29	-4,23		A1/29	-3,41
	A1/30	-4,58		A1/30	-3,39		A1/30	-2,67		A1/30	-3,73
	A1/31	-9,72		A1/31	-5,52		A1/31	-4,23		A1/31	-3,41
	A1/32	-4,58		A1/32	-3,39		A1/32	-2,67		A1/32	-3,73
	A1/33	-9,34		A1/33	-5,27		A1/33	-4,03		A1/33	-3,19
	A1/34	-4,21		A1/34	-3,15		A1/34	-2,47		A1/34	-3,51
	A1/35	-9,34		A1/35	-5,27		A1/35	-4,03		A1/35	-3,19
	A1/36	-4,21		A1/36	-3,15		A1/36	-2,47		A1/36	-3,51
	A1/37	-7,01		A1/37	-3,47		A1/37	-2,62		A1/37	-1,11
	A1/38	1,55		A1/38	0,06		A1/38	-0,02		A1/38	-1,65
	A1/39	-7,19		A1/39	-3,59		A1/39	-2,71		A1/39	-1,22
	A1/40	1,37		A1/40	-0,05		A1/40	-0,11		A1/40	-1,75
	A1/41	-9,13		A1/41	-4,79		A1/41	-3,63		A1/41	-2,13
	A1/42	-0,57		A1/42	-1,25		A1/42	-1,03		A1/42	-2,67
	A1/43	-9,30		A1/43	-4,90		A1/43	-3,72		A1/43	-2,24
	A1/44	-0,74		A1/44	-1,36		A1/44	-1,12		A1/44	-2,77
	A1/45	-8,85		A1/45	-4,60		A1/45	-3,49		A1/45	-1,97
	A1/46	-0,29		A1/46	-1,06		A1/46	-0,89		A1/46	-2,51
	A1/47	-9,02		A1/47	-4,72		A1/47	-3,58		A1/47	-2,08
	A1/48	-0,46		A1/48	-1,18		A1/48	-0,98		A1/48	-2,61
	A1/49	-8,53		A1/49	-4,42		A1/49	-3,35		A1/49	-1,90
	A1/50	0,03		A1/50	-0,88		A1/50	-0,75		A1/50	-2,43
	A1/51	-8,70		A1/51	-4,54		A1/51	-3,44		A1/51	-2,00
	A1/52	-0,14		A1/52	-1,00		A1/52	-0,84		A1/52	-2,54
	A1/53	-10,64		A1/53	-5,74		A1/53	-4,37		A1/53	-2,92
	A1/54	-2,09		A1/54	-2,20		A1/54	-1,77		A1/54	-3,45
	A1/55	-10,82		A1/55	-5,85		A1/55	-4,46		A1/55	-3,02
	A1/56	-2,26		A1/56	-2,31		A1/56	-1,86		A1/56	-3,56
	A1/57	-10,36		A1/57	-5,55		A1/57	-4,23		A1/57	-2,76
	A1/58	-1,80		A1/58	-2,01		A1/58	-1,62		A1/58	-3,29
	A1/59	-10,53		A1/59	-5,67		A1/59	-4,31		A1/59	-2,86
	A1/60	-1,98		A1/60	-2,13		A1/60	-1,71		A1/60	-3,40
	A1/61	-10,72		A1/61	-5,79		A1/61	-4,41		A1/61	-2,96
	A1/62	-2,16		A1/62	-2,25		A1/62	-1,81		A1/62	-3,49
	A1/63	-10,72		A1/63	-5,79		A1/63	-4,41		A1/63	-2,96
	A1/64	-2,16		A1/64	-2,25		A1/64	-1,81		A1/64	-3,49
	A1/65	-10,44		A1/65	-5,60		A1/65	-4,26		A1/65	-2,80
	A1/66	-1,88		A1/66	-2,06		A1/66	-1,66		A1/66	-3,33
	A1/67	-10,44		A1/67	-5,60		A1/67	-4,26		A1/67	-2,80
	A1/68	-1,88		A1/68	-2,06		A1/68	-1,66		A1/68	-3,33
	A1/77	-3,48		A1/77	-1,87		A1/77	-1,43		A1/77	-0,95
	A1/78	-3,61		A1/78	-1,96		A1/78	-1,49		A1/78	-1,03
	A1/79	-0,63		A1/79	-0,69		A1/79	-0,56		A1/79	-1,13
	A1/80	-0,75		A1/80	-0,78		A1/80	-0,62		A1/80	-1,21
	A1/81	-3,48		A1/81	-1,87		A1/81	-1,43		A1/81	-0,95
	A1/82	-3,61		A1/82	-1,96		A1/82	-1,49		A1/82	-1,03
	A1/83	-0,63		A1/83	-0,69		A1/83	-0,56		A1/83	-1,13
	A1/84	-0,75		A1/84	-0,78		A1/84	-0,62		A1/84	-1,21
Y+	A1/86	-4,70	Y+	A1/86	-2,65	Y+	A1/86	-2,03	Y+	A1/90	-1,78
	A1/93	-3,79		A1/93	-2,07		A1/93	-1,57		A1/93	-1,11
	A1/94	-3,92		A1/94	-2,15		A1/94	-1,64		A1/94	-1,19
	A1/95	-0,94		A1/95	-0,89		A1/95	-0,71		A1/95	-1,29
	A1/96	-1,06		A1/96	-0,97		A1/96	-0,77		A1/96	-1,37
	A1/97	-3,79		A1/97	-2,07		A1/97	-1,57		A1/97	-1,11
	A1/98	-3,92		A1/98	-2,15		A1/98	-1,64		A1/98	-1,19
	A1/99	-0,94		A1/99	-0,89		A1/99	-0,71		A1/99	-1,29
	A1/100	-1,06		A1/100	-0,97		A1/100	-0,77		A1/100	-1,37
109	A1/1	-0,34	110	A1/1	-1,10	111	A1/1	-0,58	112	A1/1	-0,64
	A1/2	-0,46		A1/2	-1,53		A1/2	-2,17		A1/2	-2,50
	A1/3	-0,37		A1/3	-1,21		A1/3	-0,70		A1/3	-0,78
	A1/4	-0,49		A1/4	-1,64		A1/4	-2,29		A1/4	-2,64
	A1/5	-0,73		A1/5	-2,40		A1/5	-1,82		A1/5	-2,05
	A1/6	-0,85		A1/6	-2,83		A1/6	-3,41		A1/6	-3,91
	A1/7	-0,77		A1/7	-2,50		A1/7	-1,94		A1/7	-2,19
	A1/8	-0,88		A1/8	-2,93		A1/8	-3,53		A1/8	-4,05
	A1/9	-0,67		A1/9	-2,19		A1/9	-1,62		A1/9	-1,82

RISULTANTI SOLLECITAZIONI NODI PLATEE - SLU

Nod3d N.ro	Combinazione N.ro	Fz (t)	Nod3d N.ro	Combinazione N.ro	Fz (t)	Nod3d N.ro	Combinazione N.ro	Fz (t)	Nod3d N.ro	Combinazione N.ro	Fz (t)
	A1/10	-0,79		A1/10	-2,62		A1/10	-3,21		A1/10	-3,68
	A1/11	-0,70		A1/11	-2,29		A1/11	-1,74		A1/11	-1,96
	A1/12	-0,82		A1/12	-2,73		A1/12	-3,33		A1/12	-3,82
	A1/13	-0,57		A1/13	-1,85		A1/13	-1,38		A1/13	-1,55
	A1/14	-0,68		A1/14	-2,28		A1/14	-2,97		A1/14	-3,41
	A1/15	-0,60		A1/15	-1,95		A1/15	-1,50		A1/15	-1,69
	A1/16	-0,72		A1/16	-2,39		A1/16	-3,09		A1/16	-3,55
	A1/17	-0,96		A1/17	-3,14		A1/17	-2,62		A1/17	-2,96
	A1/18	-1,08		A1/18	-3,58		A1/18	-4,21		A1/18	-4,82
	A1/19	-0,99		A1/19	-3,25		A1/19	-2,74		A1/19	-3,10
	A1/20	-1,11		A1/20	-3,68		A1/20	-4,33		A1/20	-4,96
	A1/21	-0,90		A1/21	-2,94		A1/21	-2,41		A1/21	-2,73
	A1/22	-1,02		A1/22	-3,37		A1/22	-4,00		A1/22	-4,59
	A1/23	-0,93		A1/23	-3,04		A1/23	-2,53		A1/23	-2,87
	A1/24	-1,05		A1/24	-3,47		A1/24	-4,12		A1/24	-4,73
	A1/25	-0,58		A1/25	-1,89		A1/25	-1,42		A1/25	-1,61
	A1/26	-0,70		A1/26	-2,33		A1/26	-3,02		A1/26	-3,47
	A1/27	-0,58		A1/27	-1,89		A1/27	-1,42		A1/27	-1,61
	A1/28	-0,70		A1/28	-2,33		A1/28	-3,02		A1/28	-3,47
	A1/29	-0,97		A1/29	-3,19		A1/29	-2,66		A1/29	-3,01
	A1/30	-1,09		A1/30	-3,62		A1/30	-4,25		A1/30	-4,87
	A1/31	-0,97		A1/31	-3,19		A1/31	-2,66		A1/31	-3,01
	A1/32	-1,09		A1/32	-3,62		A1/32	-4,25		A1/32	-4,87
	A1/33	-0,91		A1/33	-2,98		A1/33	-2,46		A1/33	-2,78
	A1/34	-1,03		A1/34	-3,41		A1/34	-4,05		A1/34	-4,64
	A1/35	-0,91		A1/35	-2,98		A1/35	-2,46		A1/35	-2,78
	A1/36	-1,03		A1/36	-3,41		A1/36	-4,05		A1/36	-4,64
	A1/37	-0,30		A1/37	-0,96		A1/37	-0,05		A1/37	-0,02
	A1/38	-0,50		A1/38	-1,68		A1/38	-2,70		A1/38	-3,12
	A1/39	-0,33		A1/39	-1,06		A1/39	-0,17		A1/39	-0,16
	A1/40	-0,53		A1/40	-1,78		A1/40	-2,82		A1/40	-3,26
	A1/41	-0,60		A1/41	-1,93		A1/41	-0,98		A1/41	-1,08
	A1/42	-0,79		A1/42	-2,65		A1/42	-3,63		A1/42	-4,18
	A1/43	-0,63		A1/43	-2,03		A1/43	-1,10		A1/43	-1,21
	A1/44	-0,82		A1/44	-2,75		A1/44	-3,75		A1/44	-4,32
	A1/45	-0,55		A1/45	-1,77		A1/45	-0,83		A1/45	-0,90
	A1/46	-0,74		A1/46	-2,49		A1/46	-3,48		A1/46	-4,00
	A1/47	-0,58		A1/47	-1,88		A1/47	-0,95		A1/47	-1,04
	A1/48	-0,78		A1/48	-2,60		A1/48	-3,60		A1/48	-4,14
	A1/49	-0,53		A1/49	-1,71		A1/49	-0,85		A1/49	-0,93
	A1/50	-0,72		A1/50	-2,43		A1/50	-3,50		A1/50	-4,03
	A1/51	-0,56		A1/51	-1,81		A1/51	-0,97		A1/51	-1,07
	A1/52	-0,75		A1/52	-2,53		A1/52	-3,62		A1/52	-4,17
	A1/53	-0,82		A1/53	-2,68		A1/53	-1,77		A1/53	-1,99
	A1/54	-1,02		A1/54	-3,40		A1/54	-4,43		A1/54	-5,09
	A1/55	-0,86		A1/55	-2,78		A1/55	-1,90		A1/55	-2,12
	A1/56	-1,05		A1/56	-3,50		A1/56	-4,55		A1/56	-5,22
	A1/57	-0,78		A1/57	-2,52		A1/57	-1,62		A1/57	-1,81
	A1/58	-0,97		A1/58	-3,24		A1/58	-4,27		A1/58	-4,91
	A1/59	-0,81		A1/59	-2,63		A1/59	-1,74		A1/59	-1,95
	A1/60	-1,00		A1/60	-3,35		A1/60	-4,39		A1/60	-5,05
	A1/61	-0,84		A1/61	-2,72		A1/61	-1,82		A1/61	-2,04
	A1/62	-1,03		A1/62	-3,44		A1/62	-4,48		A1/62	-5,14
	A1/63	-0,84		A1/63	-2,72		A1/63	-1,82		A1/63	-2,04
	A1/64	-1,03		A1/64	-3,44		A1/64	-4,48		A1/64	-5,14
	A1/65	-0,79		A1/65	-2,57		A1/65	-1,67		A1/65	-1,87
	A1/66	-0,98		A1/66	-3,29		A1/66	-4,32		A1/66	-4,97
	A1/67	-0,79		A1/67	-2,57		A1/67	-1,67		A1/67	-1,87
	A1/68	-0,98		A1/68	-3,29		A1/68	-4,32		A1/68	-4,97
	A1/77	-0,27		A1/77	-0,87		A1/77	-0,60		A1/77	-0,67
	A1/78	-0,29		A1/78	-0,95		A1/78	-0,69		A1/78	-0,77
	A1/79	-0,33		A1/79	-1,11		A1/79	-1,48		A1/79	-1,70
	A1/80	-0,36		A1/80	-1,19		A1/80	-1,57		A1/80	-1,81
	A1/81	-0,27		A1/81	-0,87		A1/81	-0,60		A1/81	-0,67
	A1/82	-0,29		A1/82	-0,95		A1/82	-0,69		A1/82	-0,77
	A1/83	-0,33		A1/83	-1,11		A1/83	-1,48		A1/83	-1,70
	A1/84	-0,36		A1/84	-1,19		A1/84	-1,57		A1/84	-1,81
Y+	A1/90	-0,52	Y+	A1/90	-1,74	Y+	A1/90	-2,16	Y+	A1/90	-2,48
	A1/93	-0,32		A1/93	-1,03		A1/93	-0,76		A1/93	-0,86
	A1/94	-0,34		A1/94	-1,10		A1/94	-0,85		A1/94	-0,96
	A1/95	-0,38		A1/95	-1,27		A1/95	-1,64		A1/95	-1,89
	A1/96	-0,40		A1/96	-1,34		A1/96	-1,73		A1/96	-1,99
	A1/97	-0,32		A1/97	-1,03		A1/97	-0,76		A1/97	-0,86
	A1/98	-0,34		A1/98	-1,10		A1/98	-0,85		A1/98	-0,96
	A1/99	-0,38		A1/99	-1,27		A1/99	-1,64		A1/99	-1,89
	A1/100	-0,40		A1/100	-1,34		A1/100	-1,73		A1/100	-1,99
113	A1/1	-1,01	114	A1/1	-0,97	115	A1/1	-0,79	116	A1/1	-0,93
	A1/2	-4,77		A1/2	-5,54		A1/2	-4,90		A1/2	-3,59
	A1/3	-1,27		A1/3	-1,28		A1/3	-1,06		A1/3	-1,16
	A1/4	-5,03		A1/4	-5,84		A1/4	-5,18		A1/4	-3,82
	A1/5	-3,52		A1/5	-3,71		A1/5	-3,08		A1/5	-2,55
	A1/6	-7,29		A1/6	-8,27		A1/6	-7,20		A1/6	-5,22
	A1/7	-3,78		A1/7	-4,01		A1/7	-3,36		A1/7	-2,79
	A1/8	-7,55		A1/8	-8,58		A1/8	-7,47		A1/8	-5,45

RISULTANTI SOLLECITAZIONI NODI PLATEE - SLU

Nod3d N.ro	Combinazione N.ro	Fz (t)	Nod3d N.ro	Combinazione N.ro	Fz (t)	Nod3d N.ro	Combinazione N.ro	Fz (t)	Nod3d N.ro	Combinazione N.ro	Fz (t)
	A1/9	-3,11		A1/9	-3,26		A1/9	-2,71		A1/9	-2,28
	A1/10	-6,87		A1/10	-7,82		A1/10	-6,82		A1/10	-4,94
	A1/11	-3,37		A1/11	-3,56		A1/11	-2,98		A1/11	-2,51
	A1/12	-7,14		A1/12	-8,13		A1/12	-7,09		A1/12	-5,17
	A1/13	-2,69		A1/13	-2,89		A1/13	-2,48		A1/13	-2,30
	A1/14	-6,46		A1/14	-7,45		A1/14	-6,59		A1/14	-4,96
	A1/15	-2,95		A1/15	-3,19		A1/15	-2,75		A1/15	-2,53
	A1/16	-6,72		A1/16	-7,76		A1/16	-6,86		A1/16	-5,20
	A1/17	-5,20		A1/17	-5,62		A1/17	-4,77		A1/17	-3,92
	A1/18	-8,97		A1/18	-10,19		A1/18	-8,88		A1/18	-6,59
	A1/19	-5,46		A1/19	-5,92		A1/19	-5,05		A1/19	-4,16
	A1/20	-9,23		A1/20	-10,49		A1/20	-9,16		A1/20	-6,82
	A1/21	-4,79		A1/21	-5,17		A1/21	-4,39		A1/21	-3,65
	A1/22	-8,56		A1/22	-9,74		A1/22	-8,50		A1/22	-6,31
	A1/23	-5,05		A1/23	-5,47		A1/23	-4,67		A1/23	-3,88
	A1/24	-8,82		A1/24	-10,04		A1/24	-8,78		A1/24	-6,55
	A1/25	-2,80		A1/25	-3,01		A1/25	-2,59		A1/25	-2,39
	A1/26	-6,56		A1/26	-7,58		A1/26	-6,70		A1/26	-5,06
	A1/27	-2,80		A1/27	-3,01		A1/27	-2,59		A1/27	-2,39
	A1/28	-6,56		A1/28	-7,58		A1/28	-6,70		A1/28	-5,06
	A1/29	-5,31		A1/29	-5,74		A1/29	-4,88		A1/29	-4,02
	A1/30	-9,08		A1/30	-10,31		A1/30	-9,00		A1/30	-6,68
	A1/31	-5,31		A1/31	-5,74		A1/31	-4,88		A1/31	-4,02
	A1/32	-9,08		A1/32	-10,31		A1/32	-9,00		A1/32	-6,68
	A1/33	-4,90		A1/33	-5,29		A1/33	-4,50		A1/33	-3,74
	A1/34	-8,67		A1/34	-9,86		A1/34	-8,62		A1/34	-6,41
	A1/35	-4,90		A1/35	-5,29		A1/35	-4,50		A1/35	-3,74
	A1/36	-8,67		A1/36	-9,86		A1/36	-8,62		A1/36	-6,41
	A1/37	0,25		A1/37	0,55		A1/37	0,58		A1/37	-0,04
	A1/38	-6,03		A1/38	-7,06		A1/38	-6,27		A1/38	-4,48
	A1/39	-0,01		A1/39	0,25		A1/39	0,31		A1/39	-0,28
	A1/40	-6,29		A1/40	-7,37		A1/40	-6,55		A1/40	-4,71
	A1/41	-1,64		A1/41	-1,50		A1/41	-1,14		A1/41	-1,26
	A1/42	-7,91		A1/42	-9,11		A1/42	-7,99		A1/42	-5,70
	A1/43	-1,90		A1/43	-1,80		A1/43	-1,41		A1/43	-1,49
	A1/44	-8,17		A1/44	-9,42		A1/44	-8,27		A1/44	-5,93
	A1/45	-1,33		A1/45	-1,16		A1/45	-0,86		A1/45	-1,05
	A1/46	-7,60		A1/46	-8,78		A1/46	-7,71		A1/46	-5,49
	A1/47	-1,59		A1/47	-1,47		A1/47	-1,13		A1/47	-1,29
	A1/48	-7,87		A1/48	-9,08		A1/48	-7,98		A1/48	-5,72
	A1/49	-1,43		A1/49	-1,36		A1/49	-1,11		A1/49	-1,41
	A1/50	-7,71		A1/50	-8,98		A1/50	-7,96		A1/50	-5,85
	A1/51	-1,69		A1/51	-1,67		A1/51	-1,38		A1/51	-1,65
	A1/52	-7,97		A1/52	-9,28		A1/52	-8,23		A1/52	-6,08
	A1/53	-3,32		A1/53	-3,41		A1/53	-2,83		A1/53	-2,63
	A1/54	-9,60		A1/54	-11,03		A1/54	-9,68		A1/54	-7,07
	A1/55	-3,58		A1/55	-3,72		A1/55	-3,10		A1/55	-2,87
	A1/56	-9,86		A1/56	-11,33		A1/56	-9,95		A1/56	-7,30
	A1/57	-3,01		A1/57	-3,08		A1/57	-2,54		A1/57	-2,42
	A1/58	-9,29		A1/58	-10,69		A1/58	-9,40		A1/58	-6,86
	A1/59	-3,27		A1/59	-3,38		A1/59	-2,82		A1/59	-2,66
	A1/60	-9,55		A1/60	-10,99		A1/60	-9,67		A1/60	-7,10
	A1/61	-3,43		A1/61	-3,54		A1/61	-2,94		A1/61	-2,73
	A1/62	-9,70		A1/62	-11,15		A1/62	-9,79		A1/62	-7,16
	A1/63	-3,43		A1/63	-3,54		A1/63	-2,94		A1/63	-2,73
	A1/64	-9,70		A1/64	-11,15		A1/64	-9,79		A1/64	-7,16
	A1/65	-3,12		A1/65	-3,20		A1/65	-2,65		A1/65	-2,52
	A1/66	-9,40		A1/66	-10,81		A1/66	-9,51		A1/66	-6,96
	A1/67	-3,12		A1/67	-3,20		A1/67	-2,65		A1/67	-2,52
	A1/68	-9,40		A1/68	-10,81		A1/68	-9,51		A1/68	-6,96
	A1/77	-1,14		A1/77	-1,19		A1/77	-1,01		A1/77	-0,97
	A1/78	-1,33		A1/78	-1,42		A1/78	-1,21		A1/78	-1,15
	A1/79	-3,23		A1/79	-3,73		A1/79	-3,30		A1/79	-2,45
	A1/80	-3,42		A1/80	-3,96		A1/80	-3,50		A1/80	-2,63
	A1/81	-1,14		A1/81	-1,19		A1/81	-1,01		A1/81	-0,97
	A1/82	-1,33		A1/82	-1,42		A1/82	-1,21		A1/82	-1,15
	A1/83	-3,23		A1/83	-3,73		A1/83	-3,30		A1/83	-2,45
	A1/84	-3,42		A1/84	-3,96		A1/84	-3,50		A1/84	-2,63
Y+	A1/90	-4,68	Y+	A1/90	-5,38	Y+	A1/90	-4,76	Y+	A1/92	-3,66
	A1/93	-1,48		A1/93	-1,59		A1/93	-1,36		A1/93	-1,26
	A1/94	-1,68		A1/94	-1,81		A1/94	-1,56		A1/94	-1,43
	A1/95	-3,58		A1/95	-4,12		A1/95	-3,64		A1/95	-2,73
	A1/96	-3,77		A1/96	-4,35		A1/96	-3,85		A1/96	-2,91
	A1/97	-1,48		A1/97	-1,59		A1/97	-1,36		A1/97	-1,26
	A1/98	-1,68		A1/98	-1,81		A1/98	-1,56		A1/98	-1,43
	A1/99	-3,58		A1/99	-4,12		A1/99	-3,64		A1/99	-2,73
	A1/100	-3,77		A1/100	-4,35		A1/100	-3,85		A1/100	-2,91
117	A1/1	-1,90	118	A1/1	-3,53	119	A1/1	-2,90	253	A1/1	-7,82
	A1/2	-2,53		A1/2	-0,66		A1/2	0,92		A1/2	1,40
	A1/3	-2,15		A1/3	-3,77		A1/3	-3,02		A1/3	-7,63
	A1/4	-2,77		A1/4	-0,91		A1/4	0,80		A1/4	1,59
	A1/5	-3,32		A1/5	-4,70		A1/5	-3,38		A1/5	-5,79
	A1/6	-3,94		A1/6	-1,83		A1/6	0,44		A1/6	3,44
	A1/7	-3,56		A1/7	-4,94		A1/7	-3,51		A1/7	-5,59

RISULTANTI SOLLECITAZIONI NODI PLATEE - SLU

Nod3d N.ro	Combinazione N.ro	Fz (t)	Nod3d N.ro	Combinazione N.ro	Fz (t)	Nod3d N.ro	Combinazione N.ro	Fz (t)	Nod3d N.ro	Combinazione N.ro	Fz (t)
	A1/8	-4,19		A1/8	-2,08		A1/8	0,32		A1/8	3,63
	A1/9	-3,07		A1/9	-4,47		A1/9	-3,28		A1/9	-6,00
	A1/10	-3,69		A1/10	-1,61		A1/10	0,54		A1/10	3,23
	A1/11	-3,31		A1/11	-4,72		A1/11	-3,40		A1/11	-5,81
	A1/12	-3,93		A1/12	-1,85		A1/12	0,42		A1/12	3,42
	A1/13	-3,28		A1/13	-4,85		A1/13	-3,54		A1/13	-10,25
	A1/14	-3,90		A1/14	-1,98		A1/14	0,28		A1/14	-1,02
	A1/15	-3,52		A1/15	-5,10		A1/15	-3,66		A1/15	-10,05
	A1/16	-4,15		A1/16	-2,23		A1/16	0,16		A1/16	-0,83
	A1/17	-4,69		A1/17	-6,02		A1/17	-4,02		A1/17	-8,21
	A1/18	-5,31		A1/18	-3,16		A1/18	-0,20		A1/18	1,02
	A1/19	-4,94		A1/19	-6,27		A1/19	-4,14		A1/19	-8,01
	A1/20	-5,56		A1/20	-3,40		A1/20	-0,32		A1/20	1,21
	A1/21	-4,44		A1/21	-5,80		A1/21	-3,92		A1/21	-8,42
	A1/22	-5,06		A1/22	-2,93		A1/22	-0,10		A1/22	0,81
	A1/23	-4,68		A1/23	-6,04		A1/23	-4,04		A1/23	-8,23
	A1/24	-5,31		A1/24	-3,18		A1/24	-0,22		A1/24	1,00
	A1/25	-3,38		A1/25	-4,95		A1/25	-3,59		A1/25	-10,24
	A1/26	-4,00		A1/26	-2,09		A1/26	0,23		A1/26	-1,02
	A1/27	-3,38		A1/27	-4,95		A1/27	-3,59		A1/27	-10,24
	A1/28	-4,00		A1/28	-2,09		A1/28	0,23		A1/28	-1,02
	A1/29	-4,79		A1/29	-6,12		A1/29	-4,07		A1/29	-8,20
	A1/30	-5,41		A1/30	-3,26		A1/30	-0,25		A1/30	1,02
	A1/31	-4,79		A1/31	-6,12		A1/31	-4,07		A1/31	-8,20
	A1/32	-5,41		A1/32	-3,26		A1/32	-0,25		A1/32	1,02
	A1/33	-4,54		A1/33	-5,90		A1/33	-3,97		A1/33	-8,42
	A1/34	-5,16		A1/34	-3,03		A1/34	-0,15		A1/34	0,81
	A1/35	-4,54		A1/35	-5,90		A1/35	-3,97		A1/35	-8,42
	A1/36	-5,16		A1/36	-3,03		A1/36	-0,15		A1/36	0,81
	A1/37	-1,70		A1/37	-4,48		A1/37	-4,17		A1/37	-10,90
	A1/38	-2,73		A1/38	0,30		A1/38	2,20		A1/38	4,48
	A1/39	-1,94		A1/39	-4,73		A1/39	-4,29		A1/39	-10,71
	A1/40	-2,98		A1/40	0,05		A1/40	2,07		A1/40	4,67
	A1/41	-2,76		A1/41	-5,36		A1/41	-4,54		A1/41	-9,37
	A1/42	-3,79		A1/42	-0,58		A1/42	1,83		A1/42	6,01
	A1/43	-3,00		A1/43	-5,61		A1/43	-4,66		A1/43	-9,18
	A1/44	-4,04		A1/44	-0,83		A1/44	1,71		A1/44	6,20
	A1/45	-2,57		A1/45	-5,19		A1/45	-4,46		A1/45	-9,53
	A1/46	-3,61		A1/46	-0,42		A1/46	1,91		A1/46	5,85
	A1/47	-2,81		A1/47	-5,44		A1/47	-4,58		A1/47	-9,34
	A1/48	-3,85		A1/48	-0,66		A1/48	1,79		A1/48	6,04
	A1/49	-3,07		A1/49	-5,81		A1/49	-4,81		A1/49	-13,32
	A1/50	-4,11		A1/50	-1,03		A1/50	1,56		A1/50	2,06
	A1/51	-3,32		A1/51	-6,05		A1/51	-4,93		A1/51	-13,13
	A1/52	-4,35		A1/52	-1,28		A1/52	1,44		A1/52	2,25
	A1/53	-4,13		A1/53	-6,69		A1/53	-5,17		A1/53	-11,79
	A1/54	-5,17		A1/54	-1,91		A1/54	1,19		A1/54	3,59
	A1/55	-4,38		A1/55	-6,93		A1/55	-5,30		A1/55	-11,60
	A1/56	-5,41		A1/56	-2,15		A1/56	1,07		A1/56	3,78
	A1/57	-3,94		A1/57	-6,52		A1/57	-5,10		A1/57	-11,95
	A1/58	-4,98		A1/58	-1,74		A1/58	1,27		A1/58	3,43
	A1/59	-4,19		A1/59	-6,76		A1/59	-5,22		A1/59	-11,76
	A1/60	-5,23		A1/60	-1,99		A1/60	1,15		A1/60	3,62
	A1/61	-4,23		A1/61	-6,79		A1/61	-5,22		A1/61	-11,79
	A1/62	-5,27		A1/62	-2,01		A1/62	1,14		A1/62	3,59
	A1/63	-4,23		A1/63	-6,79		A1/63	-5,22		A1/63	-11,79
	A1/64	-5,27		A1/64	-2,01		A1/64	1,14		A1/64	3,59
	A1/65	-4,04		A1/65	-6,62		A1/65	-5,15		A1/65	-11,95
	A1/66	-5,08		A1/66	-1,84		A1/66	1,22		A1/66	3,43
	A1/67	-4,04		A1/67	-6,62		A1/67	-5,15		A1/67	-11,95
	A1/68	-5,08		A1/68	-1,84		A1/68	1,22		A1/68	3,43
	A1/77	-1,51		A1/77	-2,39		A1/77	-1,81		A1/77	-4,90
	A1/78	-1,69		A1/78	-2,57		A1/78	-1,90		A1/78	-4,76
	A1/79	-1,86		A1/79	-0,80		A1/79	0,31		A1/79	0,22
	A1/80	-2,04		A1/80	-0,98		A1/80	0,22		A1/80	0,36
	A1/81	-1,51		A1/81	-2,39		A1/81	-1,81		A1/81	-4,90
	A1/82	-1,69		A1/82	-2,57		A1/82	-1,90		A1/82	-4,76
	A1/83	-1,86		A1/83	-0,80		A1/83	0,31		A1/83	0,22
	A1/84	-2,04		A1/84	-0,98		A1/84	0,22		A1/84	0,36
Y+	A1/92	-3,08	Y+	A1/86	-3,58	Y+	A1/86	-2,39	Y+	A1/85	-6,41
	A1/93	-1,79		A1/93	-2,66		A1/93	-1,95		A1/93	-5,38
	A1/94	-1,97		A1/94	-2,84		A1/94	-2,04		A1/94	-5,24
	A1/95	-2,14		A1/95	-1,07		A1/95	0,18		A1/95	-0,26
	A1/96	-2,32		A1/96	-1,25		A1/96	0,09		A1/96	-0,11
	A1/97	-1,79		A1/97	-2,66		A1/97	-1,95		A1/97	-5,38
	A1/98	-1,97		A1/98	-2,84		A1/98	-2,04		A1/98	-5,24
	A1/99	-2,14		A1/99	-1,07		A1/99	0,18		A1/99	-0,26
	A1/100	-2,32		A1/100	-1,25		A1/100	0,09		A1/100	-0,11
254	A1/1	-6,82	255	A1/1	-5,93	256	A1/1	-5,02	257	A1/1	-4,42
	A1/2	0,34		A1/2	-0,58		A1/2	1,05		A1/2	0,43
	A1/3	-6,63		A1/3	-5,75		A1/3	-4,81		A1/3	-4,21
	A1/4	0,53		A1/4	-0,39		A1/4	1,26		A1/4	0,64
	A1/5	-4,93		A1/5	-4,20		A1/5	-3,25		A1/5	-2,75
	A1/6	2,22		A1/6	1,15		A1/6	2,82		A1/6	2,10

RISULTANTI SOLLECITAZIONI NODI PLATEE - SLU

Nod3d N.ro	Combinazione N.ro	Fz (t)	Nod3d N.ro	Combinazione N.ro	Fz (t)	Nod3d N.ro	Combinazione N.ro	Fz (t)	Nod3d N.ro	Combinazione N.ro	Fz (t)
	A1/7	-4,74		A1/7	-4,02		A1/7	-3,04		A1/7	-2,54
	A1/8	2,41		A1/8	1,34		A1/8	3,03		A1/8	2,31
	A1/9	-5,15		A1/9	-4,42		A1/9	-3,46		A1/9	-2,96
	A1/10	2,01		A1/10	0,93		A1/10	2,61		A1/10	1,89
	A1/11	-4,96		A1/11	-4,23		A1/11	-3,25		A1/11	-2,75
	A1/12	2,20		A1/12	1,12		A1/12	2,82		A1/12	2,09
	A1/13	-9,24		A1/13	-8,35		A1/13	-6,30		A1/13	-5,69
	A1/14	-2,08		A1/14	-3,00		A1/14	-0,22		A1/14	-0,85
	A1/15	-9,05		A1/15	-8,17		A1/15	-6,09		A1/15	-5,48
	A1/16	-1,89		A1/16	-2,81		A1/16	-0,02		A1/16	-0,64
	A1/17	-7,35		A1/17	-6,62		A1/17	-4,53		A1/17	-4,02
	A1/18	-0,20		A1/18	-1,27		A1/18	1,54		A1/18	0,82
	A1/19	-7,16		A1/19	-6,44		A1/19	-4,32		A1/19	-3,81
	A1/20	-0,01		A1/20	-1,08		A1/20	1,75		A1/20	1,03
	A1/21	-7,57		A1/21	-6,84		A1/21	-4,74		A1/21	-4,23
	A1/22	-0,42		A1/22	-1,49		A1/22	1,33		A1/22	0,61
	A1/23	-7,38		A1/23	-6,66		A1/23	-4,53		A1/23	-4,03
	A1/24	-0,23		A1/24	-1,30		A1/24	1,54		A1/24	0,82
	A1/25	-9,24		A1/25	-8,35		A1/25	-6,40		A1/25	-5,79
	A1/26	-2,08		A1/26	-3,00		A1/26	-0,33		A1/26	-0,95
	A1/27	-9,24		A1/27	-8,35		A1/27	-6,40		A1/27	-5,79
	A1/28	-2,08		A1/28	-3,00		A1/28	-0,33		A1/28	-0,95
	A1/29	-7,35		A1/29	-6,62		A1/29	-4,63		A1/29	-4,12
	A1/30	-0,20		A1/30	-1,27		A1/30	1,44		A1/30	0,72
	A1/31	-7,35		A1/31	-6,62		A1/31	-4,63		A1/31	-4,12
	A1/32	-0,20		A1/32	-1,27		A1/32	1,44		A1/32	0,72
	A1/33	-7,57		A1/33	-6,84		A1/33	-4,84		A1/33	-4,33
	A1/34	-0,42		A1/34	-1,49		A1/34	1,23		A1/34	0,51
	A1/35	-7,57		A1/35	-6,84		A1/35	-4,84		A1/35	-4,33
	A1/36	-0,42		A1/36	-1,49		A1/36	1,23		A1/36	0,51
	A1/37	-9,20		A1/37	-7,72		A1/37	-7,04		A1/37	-6,03
	A1/38	2,72		A1/38	1,21		A1/38	3,07		A1/38	2,04
	A1/39	-9,01		A1/39	-7,53		A1/39	-6,83		A1/39	-5,82
	A1/40	2,91		A1/40	1,39		A1/40	3,28		A1/40	2,25
	A1/41	-7,79		A1/41	-6,42		A1/41	-5,72		A1/41	-4,78
	A1/42	4,14		A1/42	2,50		A1/42	4,40		A1/42	3,30
	A1/43	-7,60		A1/43	-6,23		A1/43	-5,51		A1/43	-4,57
	A1/44	4,33		A1/44	2,69		A1/44	4,61		A1/44	3,50
	A1/45	-7,95		A1/45	-6,58		A1/45	-5,88		A1/45	-4,94
	A1/46	3,97		A1/46	2,34		A1/46	4,24		A1/46	3,14
	A1/47	-7,76		A1/47	-6,40		A1/47	-5,67		A1/47	-4,73
	A1/48	4,16		A1/48	2,53		A1/48	4,45		A1/48	3,34
	A1/49	-11,62		A1/49	-10,14		A1/49	-8,32		A1/49	-7,31
	A1/50	0,30		A1/50	-1,22		A1/50	1,80		A1/50	0,77
	A1/51	-11,43		A1/51	-9,95		A1/51	-8,11		A1/51	-7,10
	A1/52	0,49		A1/52	-1,03		A1/52	2,01		A1/52	0,98
	A1/53	-10,21		A1/53	-8,84		A1/53	-6,99		A1/53	-6,05
	A1/54	1,71		A1/54	0,08		A1/54	3,13		A1/54	2,02
	A1/55	-10,02		A1/55	-8,65		A1/55	-6,78		A1/55	-5,85
	A1/56	1,90		A1/56	0,27		A1/56	3,34		A1/56	2,23
	A1/57	-10,37		A1/57	-9,00		A1/57	-7,15		A1/57	-6,21
	A1/58	1,55		A1/58	-0,08		A1/58	2,97		A1/58	1,86
	A1/59	-10,18		A1/59	-8,82		A1/59	-6,94		A1/59	-6,00
	A1/60	1,74		A1/60	0,10		A1/60	3,18		A1/60	2,07
	A1/61	-10,21		A1/61	-8,84		A1/61	-7,09		A1/61	-6,15
	A1/62	1,71		A1/62	0,08		A1/62	3,03		A1/62	1,92
	A1/63	-10,21		A1/63	-8,84		A1/63	-7,09		A1/63	-6,15
	A1/64	1,71		A1/64	0,08		A1/64	3,03		A1/64	1,92
	A1/65	-10,37		A1/65	-9,01		A1/65	-7,25		A1/65	-6,31
	A1/66	1,55		A1/66	-0,08		A1/66	2,87		A1/66	1,76
	A1/67	-10,37		A1/67	-9,01		A1/67	-7,25		A1/67	-6,31
	A1/68	1,55		A1/68	-0,08		A1/68	2,87		A1/68	1,76
	A1/77	-4,35		A1/77	-3,86		A1/77	-3,11		A1/77	-2,78
	A1/78	-4,21		A1/78	-3,72		A1/78	-2,96		A1/78	-2,62
	A1/79	-0,37		A1/79	-0,89		A1/79	0,26		A1/79	-0,09
	A1/80	-0,23		A1/80	-0,75		A1/80	0,42		A1/80	0,07
	A1/81	-4,35		A1/81	-3,86		A1/81	-3,11		A1/81	-2,78
	A1/82	-4,21		A1/82	-3,72		A1/82	-2,96		A1/82	-2,62
	A1/83	-0,37		A1/83	-0,89		A1/83	0,26		A1/83	-0,09
	A1/84	-0,23		A1/84	-0,75		A1/84	0,42		A1/84	0,07
Y+	A1/85	-5,86	Y+	A1/85	-5,37	Y+	A1/85	-3,83	Y+	A1/85	-3,50
	A1/93	-4,83		A1/93	-4,34		A1/93	-3,36		A1/93	-3,02
	A1/94	-4,69		A1/94	-4,20		A1/94	-3,20		A1/94	-2,87
	A1/95	-0,85		A1/95	-1,37		A1/95	0,01		A1/95	-0,33
	A1/96	-0,71		A1/96	-1,23		A1/96	0,17		A1/96	-0,18
	A1/97	-4,83		A1/97	-4,34		A1/97	-3,36		A1/97	-3,02
	A1/98	-4,69		A1/98	-4,20		A1/98	-3,20		A1/98	-2,87
	A1/99	-0,85		A1/99	-1,37		A1/99	0,01		A1/99	-0,33
	A1/100	-0,71		A1/100	-1,23		A1/100	0,17		A1/100	-0,18
258	A1/1	-3,88	259	A1/1	-3,67	260	A1/1	-4,37	261	A1/1	-5,23
	A1/2	-0,13		A1/2	-3,70		A1/2	-3,09		A1/2	-2,38
	A1/3	-3,67		A1/3	-3,57		A1/3	-4,28		A1/3	-5,15
	A1/4	0,08		A1/4	-3,61		A1/4	-3,00		A1/4	-2,30
	A1/5	-2,30		A1/5	-5,47		A1/5	-6,37		A1/5	-7,46

RISULTANTI SOLLECITAZIONI NODI PLATEE - SLU

Nod3d N.ro	Combinazione N.ro	Fz (t)	Nod3d N.ro	Combinazione N.ro	Fz (t)	Nod3d N.ro	Combinazione N.ro	Fz (t)	Nod3d N.ro	Combinazione N.ro	Fz (t)
	A1/6	1,45		A1/6	-5,50		A1/6	-5,09		A1/6	-4,61
	A1/7	-2,10		A1/7	-5,38		A1/7	-6,28		A1/7	-7,38
	A1/8	1,65		A1/8	-5,41		A1/8	-5,00		A1/8	-4,53
	A1/9	-2,52		A1/9	-5,86		A1/9	-6,75		A1/9	-7,83
	A1/10	1,23		A1/10	-5,90		A1/10	-5,48		A1/10	-4,98
	A1/11	-2,31		A1/11	-5,77		A1/11	-6,67		A1/11	-7,75
	A1/12	1,44		A1/12	-5,80		A1/12	-5,39		A1/12	-4,90
	A1/13	-5,15		A1/13	-6,13		A1/13	-6,83		A1/13	-7,70
	A1/14	-1,40		A1/14	-6,16		A1/14	-5,56		A1/14	-4,85
	A1/15	-4,95		A1/15	-6,04		A1/15	-6,75		A1/15	-7,62
	A1/16	-1,20		A1/16	-6,07		A1/16	-5,47		A1/16	-4,77
	A1/17	-3,58		A1/17	-7,93		A1/17	-8,83		A1/17	-9,93
	A1/18	0,17		A1/18	-7,96		A1/18	-7,56		A1/18	-7,08
	A1/19	-3,37		A1/19	-7,84		A1/19	-8,74		A1/19	-9,85
	A1/20	0,38		A1/20	-7,87		A1/20	-7,47		A1/20	-7,00
	A1/21	-3,79		A1/21	-8,33		A1/21	-9,22		A1/21	-10,30
	A1/22	-0,04		A1/22	-8,36		A1/22	-7,94		A1/22	-7,46
	A1/23	-3,59		A1/23	-8,23		A1/23	-9,13		A1/23	-10,22
	A1/24	0,16		A1/24	-8,26		A1/24	-7,86		A1/24	-7,38
	A1/25	-5,25		A1/25	-6,10		A1/25	-6,80		A1/25	-7,67
	A1/26	-1,50		A1/26	-6,13		A1/26	-5,52		A1/26	-4,83
	A1/27	-5,25		A1/27	-6,10		A1/27	-6,80		A1/27	-7,67
	A1/28	-1,50		A1/28	-6,13		A1/28	-5,52		A1/28	-4,83
	A1/29	-3,68		A1/29	-7,90		A1/29	-8,80		A1/29	-9,90
	A1/30	0,07		A1/30	-7,93		A1/30	-7,52		A1/30	-7,06
	A1/31	-3,68		A1/31	-7,90		A1/31	-8,80		A1/31	-9,90
	A1/32	0,07		A1/32	-7,93		A1/32	-7,52		A1/32	-7,06
	A1/33	-3,89		A1/33	-8,29		A1/33	-9,18		A1/33	-10,28
	A1/34	-0,14		A1/34	-8,32		A1/34	-7,91		A1/34	-7,43
	A1/35	-3,89		A1/35	-8,29		A1/35	-9,18		A1/35	-10,28
	A1/36	-0,14		A1/36	-8,32		A1/36	-7,91		A1/36	-7,43
	A1/37	-5,13		A1/37	-3,66		A1/37	-4,79		A1/37	-6,17
	A1/38	1,12		A1/38	-3,71		A1/38	-2,67		A1/38	-1,43
	A1/39	-4,92		A1/39	-3,56		A1/39	-4,71		A1/39	-6,10
	A1/40	1,33		A1/40	-3,62		A1/40	-2,58		A1/40	-1,35
	A1/41	-3,95		A1/41	-5,01		A1/41	-6,29		A1/41	-7,85
	A1/42	2,30		A1/42	-5,06		A1/42	-4,17		A1/42	-3,10
	A1/43	-3,74		A1/43	-4,91		A1/43	-6,20		A1/43	-7,77
	A1/44	2,51		A1/44	-4,97		A1/44	-4,08		A1/44	-3,02
	A1/45	-4,11		A1/45	-5,30		A1/45	-6,58		A1/45	-8,13
	A1/46	2,14		A1/46	-5,36		A1/46	-4,46		A1/46	-3,38
	A1/47	-3,90		A1/47	-5,21		A1/47	-6,49		A1/47	-8,05
	A1/48	2,35		A1/48	-5,26		A1/48	-4,37		A1/48	-3,30
	A1/49	-6,40		A1/49	-6,12		A1/49	-7,26		A1/49	-8,65
	A1/50	-0,15		A1/50	-6,17		A1/50	-5,13		A1/50	-3,90
	A1/51	-6,20		A1/51	-6,03		A1/51	-7,17		A1/51	-8,57
	A1/52	0,05		A1/52	-6,08		A1/52	-5,05		A1/52	-3,82
	A1/53	-5,22		A1/53	-7,47		A1/53	-8,76		A1/53	-10,32
	A1/54	1,03		A1/54	-7,53		A1/54	-6,63		A1/54	-5,58
	A1/55	-5,02		A1/55	-7,38		A1/55	-8,67		A1/55	-10,24
	A1/56	1,23		A1/56	-7,43		A1/56	-6,54		A1/56	-5,50
	A1/57	-5,38		A1/57	-7,77		A1/57	-9,05		A1/57	-10,60
	A1/58	0,87		A1/58	-7,82		A1/58	-6,92		A1/58	-5,86
	A1/59	-5,18		A1/59	-7,67		A1/59	-8,96		A1/59	-10,52
	A1/60	1,07		A1/60	-7,73		A1/60	-6,83		A1/60	-5,78
	A1/61	-5,32		A1/61	-7,44		A1/61	-8,72		A1/61	-10,29
	A1/62	0,93		A1/62	-7,49		A1/62	-6,60		A1/62	-5,55
	A1/63	-5,32		A1/63	-7,44		A1/63	-8,72		A1/63	-10,29
	A1/64	0,93		A1/64	-7,49		A1/64	-6,60		A1/64	-5,55
	A1/65	-5,48		A1/65	-7,73		A1/65	-9,01		A1/65	-10,57
	A1/66	0,77		A1/66	-7,78		A1/66	-6,89		A1/66	-5,83
	A1/67	-5,48		A1/67	-7,73		A1/67	-9,01		A1/67	-10,57
	A1/68	0,77		A1/68	-7,78		A1/68	-6,89		A1/68	-5,83
	A1/77	-2,48		A1/77	-2,70		A1/77	-3,10		A1/77	-3,59
	A1/78	-2,33		A1/78	-2,63		A1/78	-3,04		A1/78	-3,53
	A1/79	-0,40		A1/79	-2,72		A1/79	-2,39		A1/79	-2,01
	A1/80	-0,24		A1/80	-2,65		A1/80	-2,33		A1/80	-1,95
	A1/81	-2,48		A1/81	-2,70		A1/81	-3,10		A1/81	-3,59
	A1/82	-2,33		A1/82	-2,63		A1/82	-3,04		A1/82	-3,53
	A1/83	-0,40		A1/83	-2,72		A1/83	-2,39		A1/83	-2,01
	A1/84	-0,24		A1/84	-2,65		A1/84	-2,33		A1/84	-1,95
Y+	A1/85	-3,20	Y+	A1/89	-4,32	Y+	A1/85	-4,70	Y+	A1/85	-5,20
	A1/93	-2,73		A1/93	-3,19		A1/93	-3,59		A1/93	-4,09
	A1/94	-2,58		A1/94	-3,12		A1/94	-3,53		A1/94	-4,03
	A1/95	-0,64		A1/95	-3,21		A1/95	-2,88		A1/95	-2,50
	A1/96	-0,49		A1/96	-3,14		A1/96	-2,82		A1/96	-2,45
	A1/97	-2,73		A1/97	-3,19		A1/97	-3,59		A1/97	-4,09
	A1/98	-2,58		A1/98	-3,12		A1/98	-3,53		A1/98	-4,03
	A1/99	-0,64		A1/99	-3,21		A1/99	-2,88		A1/99	-2,50
	A1/100	-0,49		A1/100	-3,14		A1/100	-2,82		A1/100	-2,45
262	A1/1	-2,38	263	A1/1	-2,77	264	A1/1	-3,21	265	A1/1	-1,77
	A1/2	-2,20		A1/2	-1,82		A1/2	-1,40		A1/2	-5,56
	A1/3	-2,23		A1/3	-2,63		A1/3	-3,07		A1/3	-1,64
	A1/4	-2,05		A1/4	-1,68		A1/4	-1,27		A1/4	-5,44

RISULTANTI SOLLECITAZIONI NODI PLATEE - SLU

Nod3d N.ro	Combinazione N.ro	Fz (t)	Nod3d N.ro	Combinazione N.ro	Fz (t)	Nod3d N.ro	Combinazione N.ro	Fz (t)	Nod3d N.ro	Combinazione N.ro	Fz (t)
	A1/5	-3,16		A1/5	-3,66		A1/5	-4,20		A1/5	-2,86
	A1/6	-2,99		A1/6	-2,71		A1/6	-2,40		A1/6	-6,66
	A1/7	-3,01		A1/7	-3,52		A1/7	-4,06		A1/7	-2,74
	A1/8	-2,84		A1/8	-2,57		A1/8	-2,26		A1/8	-6,54
	A1/9	-3,48		A1/9	-3,98		A1/9	-4,51		A1/9	-3,24
	A1/10	-3,31		A1/10	-3,03		A1/10	-2,71		A1/10	-7,04
	A1/11	-3,33		A1/11	-3,83		A1/11	-4,37		A1/11	-3,12
	A1/12	-3,16		A1/12	-2,89		A1/12	-2,57		A1/12	-6,92
	A1/13	-3,67		A1/13	-4,06		A1/13	-4,49		A1/13	-4,28
	A1/14	-3,49		A1/14	-3,11		A1/14	-2,69		A1/14	-8,07
	A1/15	-3,52		A1/15	-3,92		A1/15	-4,36		A1/15	-4,15
	A1/16	-3,34		A1/16	-2,97		A1/16	-2,55		A1/16	-7,95
	A1/17	-4,45		A1/17	-4,95		A1/17	-5,49		A1/17	-5,37
	A1/18	-4,28		A1/18	-4,00		A1/18	-3,69		A1/18	-9,17
	A1/19	-4,30		A1/19	-4,81		A1/19	-5,35		A1/19	-5,25
	A1/20	-4,13		A1/20	-3,86		A1/20	-3,55		A1/20	-9,05
	A1/21	-4,77		A1/21	-5,27		A1/21	-5,80		A1/21	-5,75
	A1/22	-4,60		A1/22	-4,32		A1/22	-4,00		A1/22	-9,55
	A1/23	-4,62		A1/23	-5,12		A1/23	-5,66		A1/23	-5,63
	A1/24	-4,45		A1/24	-4,18		A1/24	-3,86		A1/24	-9,43
	A1/25	-3,74		A1/25	-4,13		A1/25	-4,56		A1/25	-4,24
	A1/26	-3,57		A1/26	-3,19		A1/26	-2,76		A1/26	-8,04
	A1/27	-3,74		A1/27	-4,13		A1/27	-4,56		A1/27	-4,24
	A1/28	-3,57		A1/28	-3,19		A1/28	-2,76		A1/28	-8,04
	A1/29	-4,52		A1/29	-5,02		A1/29	-5,56		A1/29	-5,34
	A1/30	-4,35		A1/30	-4,08		A1/30	-3,76		A1/30	-9,13
	A1/31	-4,52		A1/31	-5,02		A1/31	-5,56		A1/31	-5,34
	A1/32	-4,35		A1/32	-4,08		A1/32	-3,76		A1/32	-9,13
	A1/33	-4,85		A1/33	-5,34		A1/33	-5,87		A1/33	-5,72
	A1/34	-4,67		A1/34	-4,39		A1/34	-4,07		A1/34	-9,52
	A1/35	-4,85		A1/35	-5,34		A1/35	-5,87		A1/35	-5,72
	A1/36	-4,67		A1/36	-4,39		A1/36	-4,07		A1/36	-9,52
	A1/37	-2,43		A1/37	-3,09		A1/37	-3,81		A1/37	-0,50
	A1/38	-2,14		A1/38	-1,51		A1/38	-0,80		A1/38	-6,83
	A1/39	-2,29		A1/39	-2,94		A1/39	-3,67		A1/39	-0,38
	A1/40	-2,00		A1/40	-1,36		A1/40	-0,66		A1/40	-6,71
	A1/41	-3,02		A1/41	-3,75		A1/41	-4,55		A1/41	-1,32
	A1/42	-2,73		A1/42	-2,18		A1/42	-1,55		A1/42	-7,65
	A1/43	-2,87		A1/43	-3,61		A1/43	-4,41		A1/43	-1,20
	A1/44	-2,58		A1/44	-2,03		A1/44	-1,41		A1/44	-7,53
	A1/45	-3,26		A1/45	-3,99		A1/45	-4,79		A1/45	-1,61
	A1/46	-2,97		A1/46	-2,41		A1/46	-1,78		A1/46	-7,94
	A1/47	-3,11		A1/47	-3,85		A1/47	-4,65		A1/47	-1,49
	A1/48	-2,82		A1/48	-2,27		A1/48	-1,64		A1/48	-7,81
	A1/49	-3,72		A1/49	-4,38		A1/49	-5,10		A1/49	-3,01
	A1/50	-3,44		A1/50	-2,80		A1/50	-2,09		A1/50	-9,34
	A1/51	-3,58		A1/51	-4,23		A1/51	-4,96		A1/51	-2,89
	A1/52	-3,29		A1/52	-2,65		A1/52	-1,95		A1/52	-9,22
	A1/53	-4,31		A1/53	-5,04		A1/53	-5,84		A1/53	-3,83
	A1/54	-4,02		A1/54	-3,47		A1/54	-2,84		A1/54	-10,16
	A1/55	-4,16		A1/55	-4,90		A1/55	-5,70		A1/55	-3,71
	A1/56	-3,87		A1/56	-3,32		A1/56	-2,70		A1/56	-10,04
	A1/57	-4,55		A1/57	-5,28		A1/57	-6,07		A1/57	-4,12
	A1/58	-4,26		A1/58	-3,70		A1/58	-3,07		A1/58	-10,45
	A1/59	-4,41		A1/59	-5,14		A1/59	-5,94		A1/59	-4,00
	A1/60	-4,12		A1/60	-3,56		A1/60	-2,93		A1/60	-10,32
	A1/61	-4,39		A1/61	-5,12		A1/61	-5,91		A1/61	-3,80
	A1/62	-4,10		A1/62	-3,54		A1/62	-2,91		A1/62	-10,13
	A1/63	-4,39		A1/63	-5,12		A1/63	-5,91		A1/63	-3,80
	A1/64	-4,10		A1/64	-3,54		A1/64	-2,91		A1/64	-10,13
	A1/65	-4,63		A1/65	-5,35		A1/65	-6,14		A1/65	-4,08
	A1/66	-4,34		A1/66	-3,78		A1/66	-3,14		A1/66	-10,41
	A1/67	-4,63		A1/67	-5,35		A1/67	-6,14		A1/67	-4,08
	A1/68	-4,34		A1/68	-3,78		A1/68	-3,14		A1/68	-10,41
	A1/77	-1,71		A1/77	-1,93		A1/77	-2,18		A1/77	-1,64
	A1/78	-1,60		A1/78	-1,83		A1/78	-2,07		A1/78	-1,55
	A1/79	-1,61		A1/79	-1,41		A1/79	-1,18		A1/79	-3,75
	A1/80	-1,50		A1/80	-1,30		A1/80	-1,07		A1/80	-3,66
	A1/81	-1,71		A1/81	-1,93		A1/81	-2,18		A1/81	-1,64
	A1/82	-1,60		A1/82	-1,83		A1/82	-2,07		A1/82	-1,55
	A1/83	-1,61		A1/83	-1,41		A1/83	-1,18		A1/83	-3,75
	A1/84	-1,50		A1/84	-1,30		A1/84	-1,07		A1/84	-3,66
Y+	A1/85	-2,48	Y+	A1/85	-2,70	Y+	A1/85	-2,95	Y+	A1/89	-5,36
	A1/93	-1,96		A1/93	-2,19		A1/93	-2,43		A1/93	-2,14
	A1/94	-1,85		A1/94	-2,08		A1/94	-2,33		A1/94	-2,05
	A1/95	-1,87		A1/95	-1,66		A1/95	-1,43		A1/95	-4,25
	A1/96	-1,76		A1/96	-1,55		A1/96	-1,33		A1/96	-4,15
	A1/97	-1,96		A1/97	-2,19		A1/97	-2,43		A1/97	-2,14
	A1/98	-1,85		A1/98	-2,08		A1/98	-2,33		A1/98	-2,05
	A1/99	-1,87		A1/99	-1,66		A1/99	-1,43		A1/99	-4,25
	A1/100	-1,76		A1/100	-1,55		A1/100	-1,33		A1/100	-4,15
266	A1/1	-2,10	267	A1/1	-2,49	268	A1/1	-1,16	269	A1/1	-1,39
	A1/2	-5,26		A1/2	-4,90		A1/2	-3,42		A1/2	-3,21
	A1/3	-1,99		A1/3	-2,38		A1/3	-0,99		A1/3	-1,22

RISULTANTI SOLLECITAZIONI NODI PLATEE - SLU

Nod3d N.ro	Combinazione N.ro	Fz (t)	Nod3d N.ro	Combinazione N.ro	Fz (t)	Nod3d N.ro	Combinazione N.ro	Fz (t)	Nod3d N.ro	Combinazione N.ro	Fz (t)
	A1/4	-5,14		A1/4	-4,79		A1/4	-3,25		A1/4	-3,05
	A1/5	-3,36		A1/5	-3,92		A1/5	-1,46		A1/5	-1,80
	A1/6	-6,52		A1/6	-6,32		A1/6	-3,72		A1/6	-3,63
	A1/7	-3,24		A1/7	-3,81		A1/7	-1,29		A1/7	-1,64
	A1/8	-6,40		A1/8	-6,21		A1/8	-3,55		A1/8	-3,46
	A1/9	-3,75		A1/9	-4,32		A1/9	-1,78		A1/9	-2,12
	A1/10	-6,91		A1/10	-6,72		A1/10	-4,04		A1/10	-3,95
	A1/11	-3,64		A1/11	-4,21		A1/11	-1,61		A1/11	-1,96
	A1/12	-6,79		A1/12	-6,61		A1/12	-3,87		A1/12	-3,79
	A1/13	-4,61		A1/13	-5,00		A1/13	-2,48		A1/13	-2,70
	A1/14	-7,76		A1/14	-7,40		A1/14	-4,74		A1/14	-4,53
	A1/15	-4,49		A1/15	-4,89		A1/15	-2,31		A1/15	-2,54
	A1/16	-7,65		A1/16	-7,29		A1/16	-4,57		A1/16	-4,37
	A1/17	-5,87		A1/17	-6,42		A1/17	-2,78		A1/17	-3,12
	A1/18	-9,02		A1/18	-8,83		A1/18	-5,04		A1/18	-4,95
	A1/19	-5,75		A1/19	-6,31		A1/19	-2,61		A1/19	-2,95
	A1/20	-8,91		A1/20	-8,72		A1/20	-4,87		A1/20	-4,78
	A1/21	-6,26		A1/21	-6,82		A1/21	-3,09		A1/21	-3,44
	A1/22	-9,42		A1/22	-9,23		A1/22	-5,35		A1/22	-5,27
	A1/23	-6,14		A1/23	-6,71		A1/23	-2,92		A1/23	-3,28
	A1/24	-9,30		A1/24	-9,12		A1/24	-5,19		A1/24	-5,10
	A1/25	-4,57		A1/25	-4,96		A1/25	-2,56		A1/25	-2,78
	A1/26	-7,73		A1/26	-7,37		A1/26	-4,82		A1/26	-4,61
	A1/27	-4,57		A1/27	-4,96		A1/27	-2,56		A1/27	-2,78
	A1/28	-7,73		A1/28	-7,37		A1/28	-4,82		A1/28	-4,61
	A1/29	-5,83		A1/29	-6,39		A1/29	-2,86		A1/29	-3,20
	A1/30	-8,99		A1/30	-8,79		A1/30	-5,12		A1/30	-5,03
	A1/31	-5,83		A1/31	-6,39		A1/31	-2,86		A1/31	-3,20
	A1/32	-8,99		A1/32	-8,79		A1/32	-5,12		A1/32	-5,03
	A1/33	-6,23		A1/33	-6,79		A1/33	-3,17		A1/33	-3,52
	A1/34	-9,38		A1/34	-9,19		A1/34	-5,43		A1/34	-5,35
	A1/35	-6,23		A1/35	-6,79		A1/35	-3,17		A1/35	-3,52
	A1/36	-9,38		A1/36	-9,19		A1/36	-5,43		A1/36	-5,35
	A1/37	-1,05		A1/37	-1,69		A1/37	-0,41		A1/37	-0,78
	A1/38	-6,31		A1/38	-5,70		A1/38	-4,17		A1/38	-3,82
	A1/39	-0,93		A1/39	-1,58		A1/39	-0,24		A1/39	-0,61
	A1/40	-6,19		A1/40	-5,59		A1/40	-4,00		A1/40	-3,66
	A1/41	-2,00		A1/41	-2,76		A1/41	-0,63		A1/41	-1,09
	A1/42	-7,25		A1/42	-6,77		A1/42	-4,40		A1/42	-4,14
	A1/43	-1,88		A1/43	-2,65		A1/43	-0,46		A1/43	-0,92
	A1/44	-7,14		A1/44	-6,65		A1/44	-4,23		A1/44	-3,97
	A1/45	-2,29		A1/45	-3,06		A1/45	-0,87		A1/45	-1,33
	A1/46	-7,55		A1/46	-7,07		A1/46	-4,64		A1/46	-4,38
	A1/47	-2,17		A1/47	-2,95		A1/47	-0,70		A1/47	-1,17
	A1/48	-7,43		A1/48	-6,95		A1/48	-4,47		A1/48	-4,21
	A1/49	-3,56		A1/49	-4,20		A1/49	-1,72		A1/49	-2,09
	A1/50	-8,82		A1/50	-8,20		A1/50	-5,49		A1/50	-5,14
	A1/51	-3,44		A1/51	-4,09		A1/51	-1,55		A1/51	-1,93
	A1/52	-8,70		A1/52	-8,09		A1/52	-5,32		A1/52	-4,97
	A1/53	-4,50		A1/53	-5,27		A1/53	-1,95		A1/53	-2,41
	A1/54	-9,76		A1/54	-9,27		A1/54	-5,72		A1/54	-5,45
	A1/55	-4,39		A1/55	-5,16		A1/55	-1,78		A1/55	-2,24
	A1/56	-9,64		A1/56	-9,16		A1/56	-5,55		A1/56	-5,29
	A1/57	-4,80		A1/57	-5,57		A1/57	-2,19		A1/57	-2,65
	A1/58	-10,05		A1/58	-9,57		A1/58	-5,95		A1/58	-5,69
	A1/59	-4,68		A1/59	-5,46		A1/59	-2,02		A1/59	-2,48
	A1/60	-9,94		A1/60	-9,46		A1/60	-5,78		A1/60	-5,53
	A1/61	-4,47		A1/61	-5,23		A1/61	-2,03		A1/61	-2,48
	A1/62	-9,72		A1/62	-9,23		A1/62	-5,80		A1/62	-5,53
	A1/63	-4,47		A1/63	-5,23		A1/63	-2,03		A1/63	-2,48
	A1/64	-9,72		A1/64	-9,23		A1/64	-5,80		A1/64	-5,53
	A1/65	-4,76		A1/65	-5,53		A1/65	-2,27		A1/65	-2,73
	A1/66	-10,02		A1/66	-9,53		A1/66	-6,03		A1/66	-5,77
	A1/67	-4,76		A1/67	-5,53		A1/67	-2,27		A1/67	-2,73
	A1/68	-10,02		A1/68	-9,53		A1/68	-6,03		A1/68	-5,77
	A1/77	-1,83		A1/77	-2,05		A1/77	-1,03		A1/77	-1,16
	A1/78	-1,74		A1/78	-1,97		A1/78	-0,91		A1/78	-1,04
	A1/79	-3,58		A1/79	-3,39		A1/79	-2,29		A1/79	-2,18
	A1/80	-3,49		A1/80	-3,30		A1/80	-2,16		A1/80	-2,05
	A1/81	-1,83		A1/81	-2,05		A1/81	-1,03		A1/81	-1,16
	A1/82	-1,74		A1/82	-1,97		A1/82	-0,91		A1/82	-1,04
	A1/83	-3,58		A1/83	-3,39		A1/83	-2,29		A1/83	-2,18
	A1/84	-3,49		A1/84	-3,30		A1/84	-2,16		A1/84	-2,05
Y+	A1/89	-5,19	Y+	A1/89	-5,00	Y+	A1/89	-3,06	Y+	A1/89	-2,95
	A1/93	-2,33		A1/93	-2,55		A1/93	-1,29		A1/93	-1,42
	A1/94	-2,24		A1/94	-2,47		A1/94	-1,16		A1/94	-1,30
	A1/95	-4,08		A1/95	-3,88		A1/95	-2,55		A1/95	-2,43
	A1/96	-3,99		A1/96	-3,80		A1/96	-2,42		A1/96	-2,31
	A1/97	-2,33		A1/97	-2,55		A1/97	-1,29		A1/97	-1,42
	A1/98	-2,24		A1/98	-2,47		A1/98	-1,16		A1/98	-1,30
	A1/99	-4,08		A1/99	-3,88		A1/99	-2,55		A1/99	-2,43
	A1/100	-3,99		A1/100	-3,80		A1/100	-2,42		A1/100	-2,31
270	A1/1	-1,65	271	A1/1	-1,26	272	A1/1	-1,12	273	A1/1	-1,04
	A1/2	-2,97		A1/2	-6,08		A1/2	-6,25		A1/2	-6,36

RISULTANTI SOLLECITAZIONI NODI PLATEE - SLU

Nod3d N.ro	Combinazione N.ro	Fz (t)	Nod3d N.ro	Combinazione N.ro	Fz (t)	Nod3d N.ro	Combinazione N.ro	Fz (t)	Nod3d N.ro	Combinazione N.ro	Fz (t)
	A1/3	-1,48		A1/3	-1,09		A1/3	-0,96		A1/3	-0,89
	A1/4	-2,81		A1/4	-5,91		A1/4	-6,09		A1/4	-6,20
	A1/5	-2,18		A1/5	-1,02		A1/5	-1,05		A1/5	-1,14
	A1/6	-3,51		A1/6	-5,84		A1/6	-6,18		A1/6	-6,45
	A1/7	-2,02		A1/7	-0,86		A1/7	-0,89		A1/7	-0,98
	A1/8	-3,34		A1/8	-5,68		A1/8	-6,02		A1/8	-6,29
	A1/9	-2,51		A1/9	-1,32		A1/9	-1,35		A1/9	-1,45
	A1/10	-3,83		A1/10	-6,14		A1/10	-6,48		A1/10	-6,76
	A1/11	-2,34		A1/11	-1,15		A1/11	-1,19		A1/11	-1,29
	A1/12	-3,67		A1/12	-5,97		A1/12	-6,32		A1/12	-6,60
	A1/13	-2,96		A1/13	-3,87		A1/13	-3,73		A1/13	-3,65
	A1/14	-4,29		A1/14	-8,69		A1/14	-8,85		A1/14	-8,96
	A1/15	-2,80		A1/15	-3,70		A1/15	-3,56		A1/15	-3,49
	A1/16	-4,13		A1/16	-8,52		A1/16	-8,69		A1/16	-8,80
	A1/17	-3,49		A1/17	-3,63		A1/17	-3,65		A1/17	-3,74
	A1/18	-4,82		A1/18	-8,45		A1/18	-8,78		A1/18	-9,05
	A1/19	-3,33		A1/19	-3,46		A1/19	-3,49		A1/19	-3,58
	A1/20	-4,66		A1/20	-8,28		A1/20	-8,62		A1/20	-8,90
	A1/21	-3,82		A1/21	-3,92		A1/21	-3,96		A1/21	-4,05
	A1/22	-5,15		A1/22	-8,74		A1/22	-9,08		A1/22	-9,37
	A1/23	-3,66		A1/23	-3,76		A1/23	-3,79		A1/23	-3,89
	A1/24	-4,99		A1/24	-8,58		A1/24	-8,92		A1/24	-9,21
	A1/25	-3,04		A1/25	-3,85		A1/25	-3,70		A1/25	-3,62
	A1/26	-4,37		A1/26	-8,66		A1/26	-8,83		A1/26	-8,94
	A1/27	-3,04		A1/27	-3,85		A1/27	-3,70		A1/27	-3,62
	A1/28	-4,37		A1/28	-8,66		A1/28	-8,83		A1/28	-8,94
	A1/29	-3,57		A1/29	-3,61		A1/29	-3,63		A1/29	-3,72
	A1/30	-4,90		A1/30	-8,43		A1/30	-8,76		A1/30	-9,03
	A1/31	-3,57		A1/31	-3,61		A1/31	-3,63		A1/31	-3,72
	A1/32	-4,90		A1/32	-8,43		A1/32	-8,76		A1/32	-9,03
	A1/33	-3,90		A1/33	-3,90		A1/33	-3,93		A1/33	-4,03
	A1/34	-5,23		A1/34	-8,72		A1/34	-9,06		A1/34	-9,34
	A1/35	-3,90		A1/35	-3,90		A1/35	-3,93		A1/35	-4,03
	A1/36	-5,23		A1/36	-8,72		A1/36	-9,06		A1/36	-9,34
	A1/37	-1,20		A1/37	0,35		A1/37	0,59		A1/37	0,73
	A1/38	-3,42		A1/38	-7,69		A1/38	-7,96		A1/38	-8,13
	A1/39	-1,04		A1/39	0,51		A1/39	0,75		A1/39	0,88
	A1/40	-3,25		A1/40	-7,52		A1/40	-7,80		A1/40	-7,97
	A1/41	-1,60		A1/41	0,52		A1/41	0,64		A1/41	0,66
	A1/42	-3,82		A1/42	-7,51		A1/42	-7,90		A1/42	-8,20
	A1/43	-1,44		A1/43	0,69		A1/43	0,80		A1/43	0,82
	A1/44	-3,65		A1/44	-7,34		A1/44	-7,74		A1/44	-8,04
	A1/45	-1,85		A1/45	0,30		A1/45	0,41		A1/45	0,42
	A1/46	-4,06		A1/46	-7,73		A1/46	-8,13		A1/46	-8,43
	A1/47	-1,69		A1/47	0,47		A1/47	0,58		A1/47	0,58
	A1/48	-3,90		A1/48	-7,56		A1/48	-7,97		A1/48	-8,27
	A1/49	-2,52		A1/49	-2,26		A1/49	-2,02		A1/49	-1,88
	A1/50	-4,73		A1/50	-10,29		A1/50	-10,56		A1/50	-10,73
	A1/51	-2,36		A1/51	-2,09		A1/51	-1,86		A1/51	-1,72
	A1/52	-4,57		A1/52	-10,13		A1/52	-10,40		A1/52	-10,57
	A1/53	-2,92		A1/53	-2,08		A1/53	-1,96		A1/53	-1,95
	A1/54	-5,13		A1/54	-10,11		A1/54	-10,51		A1/54	-10,80
	A1/55	-2,76		A1/55	-1,92		A1/55	-1,80		A1/55	-1,79
	A1/56	-4,97		A1/56	-9,95		A1/56	-10,35		A1/56	-10,64
	A1/57	-3,16		A1/57	-2,30		A1/57	-2,19		A1/57	-2,18
	A1/58	-5,38		A1/58	-10,33		A1/58	-10,73		A1/58	-11,04
	A1/59	-3,00		A1/59	-2,14		A1/59	-2,03		A1/59	-2,02
	A1/60	-5,22		A1/60	-10,17		A1/60	-10,57		A1/60	-10,88
	A1/61	-3,00		A1/61	-2,06		A1/61	-1,94		A1/61	-1,92
	A1/62	-5,21		A1/62	-10,09		A1/62	-10,49		A1/62	-10,78
	A1/63	-3,00		A1/63	-2,06		A1/63	-1,94		A1/63	-1,92
	A1/64	-5,21		A1/64	-10,09		A1/64	-10,49		A1/64	-10,78
	A1/65	-3,24		A1/65	-2,28		A1/65	-2,17		A1/65	-2,16
	A1/66	-5,45		A1/66	-10,31		A1/66	-10,71		A1/66	-11,01
	A1/67	-3,24		A1/67	-2,28		A1/67	-2,17		A1/67	-2,16
	A1/68	-5,45		A1/68	-10,31		A1/68	-10,71		A1/68	-11,01
	A1/77	-1,31		A1/77	-1,35		A1/77	-1,28		A1/77	-1,24
	A1/78	-1,19		A1/78	-1,23		A1/78	-1,16		A1/78	-1,12
	A1/79	-2,04		A1/79	-4,03		A1/79	-4,12		A1/79	-4,19
	A1/80	-1,92		A1/80	-3,90		A1/80	-4,00		A1/80	-4,07
	A1/81	-1,31		A1/81	-1,35		A1/81	-1,28		A1/81	-1,24
	A1/82	-1,19		A1/82	-1,23		A1/82	-1,16		A1/82	-1,12
	A1/83	-2,04		A1/83	-4,03		A1/83	-4,12		A1/83	-4,19
	A1/84	-1,92		A1/84	-3,90		A1/84	-4,00		A1/84	-4,07
Y+	A1/89	-2,82	Y+	A1/89	-5,67	Y+	A1/89	-5,77	Y+	A1/89	-5,84
	A1/93	-1,56		A1/93	-1,86		A1/93	-1,79		A1/93	-1,75
	A1/94	-1,44		A1/94	-1,74		A1/94	-1,67		A1/94	-1,63
	A1/95	-2,30		A1/95	-4,54		A1/95	-4,64		A1/95	-4,70
	A1/96	-2,18		A1/96	-4,42		A1/96	-4,52		A1/96	-4,59
	A1/97	-1,56		A1/97	-1,86		A1/97	-1,79		A1/97	-1,75
	A1/98	-1,44		A1/98	-1,74		A1/98	-1,67		A1/98	-1,63
	A1/99	-2,30		A1/99	-4,54		A1/99	-4,64		A1/99	-4,70
	A1/100	-2,18		A1/100	-4,42		A1/100	-4,52		A1/100	-4,59
274	A1/1	-0,79	275	A1/1	-0,70	276	A1/1	-0,65	277	A1/1	-2,44

RISULTANTI SOLLECITAZIONI NODI PLATEE - SLU

Nod3d N.ro	Combinazione N.ro	Fz (t)	Nod3d N.ro	Combinazione N.ro	Fz (t)	Nod3d N.ro	Combinazione N.ro	Fz (t)	Nod3d N.ro	Combinazione N.ro	Fz (t)
	A1/2	-3,75		A1/2	-3,86		A1/2	-3,94		A1/2	-4,77
	A1/3	-0,59		A1/3	-0,50		A1/3	-0,46		A1/3	-2,26
	A1/4	-3,55		A1/4	-3,67		A1/4	-3,74		A1/4	-4,59
	A1/5	-0,15		A1/5	-0,17		A1/5	-0,23		A1/5	-1,56
	A1/6	-3,10		A1/6	-3,33		A1/6	-3,51		A1/6	-3,88
	A1/7	0,05		A1/7	0,03		A1/7	-0,03		A1/7	-1,38
	A1/8	-2,90		A1/8	-3,13		A1/8	-3,32		A1/8	-3,70
	A1/9	-0,42		A1/9	-0,44		A1/9	-0,51		A1/9	-1,82
	A1/10	-3,37		A1/10	-3,60		A1/10	-3,80		A1/10	-4,15
	A1/11	-0,22		A1/11	-0,25		A1/11	-0,31		A1/11	-1,64
	A1/12	-3,17		A1/12	-3,41		A1/12	-3,60		A1/12	-3,97
	A1/13	-2,16		A1/13	-2,07		A1/13	-2,02		A1/13	-5,06
	A1/14	-5,12		A1/14	-5,23		A1/14	-5,31		A1/14	-7,38
	A1/15	-1,96		A1/15	-1,87		A1/15	-1,82		A1/15	-4,87
	A1/16	-4,92		A1/16	-5,04		A1/16	-5,11		A1/16	-7,20
	A1/17	-1,52		A1/17	-1,54		A1/17	-1,60		A1/17	-4,17
	A1/18	-4,47		A1/18	-4,70		A1/18	-4,88		A1/18	-6,50
	A1/19	-1,32		A1/19	-1,34		A1/19	-1,40		A1/19	-3,99
	A1/20	-4,27		A1/20	-4,50		A1/20	-4,69		A1/20	-6,31
	A1/21	-1,79		A1/21	-1,81		A1/21	-1,88		A1/21	-4,44
	A1/22	-4,74		A1/22	-4,97		A1/22	-5,17		A1/22	-6,76
	A1/23	-1,59		A1/23	-1,61		A1/23	-1,68		A1/23	-4,25
	A1/24	-4,54		A1/24	-4,78		A1/24	-4,97		A1/24	-6,58
	A1/25	-2,26		A1/25	-2,16		A1/25	-2,11		A1/25	-5,04
	A1/26	-5,21		A1/26	-5,33		A1/26	-5,40		A1/26	-7,37
	A1/27	-2,26		A1/27	-2,16		A1/27	-2,11		A1/27	-5,04
	A1/28	-5,21		A1/28	-5,33		A1/28	-5,40		A1/28	-7,37
	A1/29	-1,61		A1/29	-1,63		A1/29	-1,69		A1/29	-4,16
	A1/30	-4,57		A1/30	-4,79		A1/30	-4,97		A1/30	-6,48
	A1/31	-1,61		A1/31	-1,63		A1/31	-1,69		A1/31	-4,16
	A1/32	-4,57		A1/32	-4,79		A1/32	-4,97		A1/32	-6,48
	A1/33	-1,88		A1/33	-1,90		A1/33	-1,97		A1/33	-4,42
	A1/34	-4,84		A1/34	-5,07		A1/34	-5,26		A1/34	-6,75
	A1/35	-1,88		A1/35	-1,90		A1/35	-1,97		A1/35	-4,42
	A1/36	-4,84		A1/36	-5,07		A1/36	-5,26		A1/36	-6,75
	A1/37	0,19		A1/37	0,35		A1/37	0,44		A1/37	-1,67
	A1/38	-4,73		A1/38	-4,92		A1/38	-5,03		A1/38	-5,54
	A1/39	0,39		A1/39	0,55		A1/39	0,64		A1/39	-1,49
	A1/40	-4,53		A1/40	-4,72		A1/40	-4,84		A1/40	-5,36
	A1/41	0,67		A1/41	0,75		A1/41	0,76		A1/41	-1,01
	A1/42	-4,25		A1/42	-4,52		A1/42	-4,72		A1/42	-4,88
	A1/43	0,87		A1/43	0,95		A1/43	0,96		A1/43	-0,83
	A1/44	-4,05		A1/44	-4,32		A1/44	-4,52		A1/44	-4,70
	A1/45	0,47		A1/45	0,55		A1/45	0,55		A1/45	-1,21
	A1/46	-4,45		A1/46	-4,72		A1/46	-4,93		A1/46	-5,08
	A1/47	0,67		A1/47	0,74		A1/47	0,75		A1/47	-1,02
	A1/48	-4,25		A1/48	-4,53		A1/48	-4,73		A1/48	-4,90
	A1/49	-1,18		A1/49	-1,02		A1/49	-0,92		A1/49	-4,28
	A1/50	-6,10		A1/50	-6,29		A1/50	-6,40		A1/50	-8,15
	A1/51	-0,98		A1/51	-0,82		A1/51	-0,73		A1/51	-4,10
	A1/52	-5,90		A1/52	-6,09		A1/52	-6,21		A1/52	-7,97
	A1/53	-0,70		A1/53	-0,62		A1/53	-0,61		A1/53	-3,62
	A1/54	-5,62		A1/54	-5,88		A1/54	-6,08		A1/54	-7,49
	A1/55	-0,50		A1/55	-0,42		A1/55	-0,41		A1/55	-3,44
	A1/56	-5,42		A1/56	-5,69		A1/56	-5,89		A1/56	-7,31
	A1/57	-0,90		A1/57	-0,82		A1/57	-0,82		A1/57	-3,82
	A1/58	-5,82		A1/58	-6,09		A1/58	-6,30		A1/58	-7,69
	A1/59	-0,70		A1/59	-0,63		A1/59	-0,62		A1/59	-3,63
	A1/60	-5,62		A1/60	-5,89		A1/60	-6,10		A1/60	-7,51
	A1/61	-0,79		A1/61	-0,71		A1/61	-0,70		A1/61	-3,61
	A1/62	-5,71		A1/62	-5,98		A1/62	-6,18		A1/62	-7,48
	A1/63	-0,79		A1/63	-0,71		A1/63	-0,70		A1/63	-3,61
	A1/64	-5,71		A1/64	-5,98		A1/64	-6,18		A1/64	-7,48
	A1/65	-0,99		A1/65	-0,92		A1/65	-0,91		A1/65	-3,80
	A1/66	-5,92		A1/66	-6,18		A1/66	-6,39		A1/66	-7,68
	A1/67	-0,99		A1/67	-0,92		A1/67	-0,91		A1/67	-3,80
	A1/68	-5,92		A1/68	-6,18		A1/68	-6,39		A1/68	-7,68
	A1/77	-0,82		A1/77	-0,77		A1/77	-0,74		A1/77	-1,99
	A1/78	-0,67		A1/78	-0,62		A1/78	-0,60		A1/78	-1,86
	A1/79	-2,46		A1/79	-2,53		A1/79	-2,57		A1/79	-3,28
	A1/80	-2,31		A1/80	-2,38		A1/80	-2,43		A1/80	-3,15
	A1/81	-0,82		A1/81	-0,77		A1/81	-0,74		A1/81	-1,99
	A1/82	-0,67		A1/82	-0,62		A1/82	-0,60		A1/82	-1,86
	A1/83	-2,46		A1/83	-2,53		A1/83	-2,57		A1/83	-3,28
	A1/84	-2,31		A1/84	-2,38		A1/84	-2,43		A1/84	-3,15
Y+	A1/91	-3,25	Y+	A1/91	-3,32	Y+	A1/89	-3,36	Y+	A1/89	-4,92
	A1/93	-1,09		A1/93	-1,04		A1/93	-1,01		A1/93	-2,51
	A1/94	-0,94		A1/94	-0,89		A1/94	-0,87		A1/94	-2,37
	A1/95	-2,73		A1/95	-2,79		A1/95	-2,84		A1/95	-3,80
	A1/96	-2,58		A1/96	-2,65		A1/96	-2,69		A1/96	-3,67
	A1/97	-1,09		A1/97	-1,04		A1/97	-1,01		A1/97	-2,51
	A1/98	-0,94		A1/98	-0,89		A1/98	-0,87		A1/98	-2,37
	A1/99	-2,73		A1/99	-2,79		A1/99	-2,84		A1/99	-3,80
	A1/100	-2,58		A1/100	-2,65		A1/100	-2,69		A1/100	-3,67

RISULTANTI SOLLECITAZIONI NODI PLATEE - SLU

Nod3d N.ro	Combinazione N.ro	Fz (t)	Nod3d N.ro	Combinazione N.ro	Fz (t)	Nod3d N.ro	Combinazione N.ro	Fz (t)	Nod3d N.ro	Combinazione N.ro	Fz (t)
278	A1/1	-2,05	279	A1/1	-1,72	280	A1/1	-1,59	281	A1/1	-1,33
	A1/2	-5,19		A1/2	-5,55		A1/2	-2,86		A1/2	-3,15
	A1/3	-1,87		A1/3	-1,55		A1/3	-1,38		A1/3	-1,12
	A1/4	-5,02		A1/4	-5,38		A1/4	-2,65		A1/4	-2,94
	A1/5	-1,33		A1/5	-1,16		A1/5	-0,52		A1/5	-0,36
	A1/6	-4,47		A1/6	-4,99		A1/6	-1,79		A1/6	-2,19
	A1/7	-1,15		A1/7	-0,99		A1/7	-0,31		A1/7	-0,16
	A1/8	-4,29		A1/8	-4,82		A1/8	-1,58		A1/8	-1,98
	A1/9	-1,60		A1/9	-1,44		A1/9	-0,77		A1/9	-0,62
	A1/10	-4,74		A1/10	-5,27		A1/10	-2,05		A1/10	-2,44
	A1/11	-1,42		A1/11	-1,26		A1/11	-0,56		A1/11	-0,41
	A1/12	-4,57		A1/12	-5,10		A1/12	-1,84		A1/12	-2,23
	A1/13	-4,66		A1/13	-4,33		A1/13	-2,96		A1/13	-2,70
	A1/14	-7,80		A1/14	-8,16		A1/14	-4,24		A1/14	-4,52
	A1/15	-4,48		A1/15	-4,16		A1/15	-2,75		A1/15	-2,49
	A1/16	-7,63		A1/16	-7,99		A1/16	-4,03		A1/16	-4,31
	A1/17	-3,94		A1/17	-3,77		A1/17	-1,90		A1/17	-1,73
	A1/18	-7,08		A1/18	-7,60		A1/18	-3,17		A1/18	-3,56
	A1/19	-3,76		A1/19	-3,60		A1/19	-1,69		A1/19	-1,53
	A1/20	-6,90		A1/20	-7,43		A1/20	-2,96		A1/20	-3,35
	A1/21	-4,21		A1/21	-4,05		A1/21	-2,15		A1/21	-1,99
	A1/22	-7,35		A1/22	-7,88		A1/22	-3,42		A1/22	-3,81
	A1/23	-4,03		A1/23	-3,87		A1/23	-1,94		A1/23	-1,78
	A1/24	-7,17		A1/24	-7,70		A1/24	-3,21		A1/24	-3,61
	A1/25	-4,64		A1/25	-4,31		A1/25	-3,06		A1/25	-2,80
	A1/26	-7,79		A1/26	-8,15		A1/26	-4,33		A1/26	-4,62
	A1/27	-4,64		A1/27	-4,31		A1/27	-3,06		A1/27	-2,80
	A1/28	-7,79		A1/28	-8,15		A1/28	-4,33		A1/28	-4,62
	A1/29	-3,92		A1/29	-3,75		A1/29	-2,00		A1/29	-1,83
	A1/30	-7,07		A1/30	-7,58		A1/30	-3,27		A1/30	-3,66
	A1/31	-3,92		A1/31	-3,75		A1/31	-2,00		A1/31	-1,83
	A1/32	-7,07		A1/32	-7,58		A1/32	-3,27		A1/32	-3,66
	A1/33	-4,19		A1/33	-4,03		A1/33	-2,25		A1/33	-2,09
	A1/34	-7,34		A1/34	-7,86		A1/34	-3,52		A1/34	-3,91
	A1/35	-4,19		A1/35	-4,03		A1/35	-2,25		A1/35	-2,09
	A1/36	-7,34		A1/36	-7,86		A1/36	-3,52		A1/36	-3,91
	A1/37	-1,00		A1/37	-0,45		A1/37	-1,17		A1/37	-0,72
	A1/38	-6,24		A1/38	-6,83		A1/38	-3,29		A1/38	-3,76
	A1/39	-0,82		A1/39	-0,27		A1/39	-0,96		A1/39	-0,51
	A1/40	-6,07		A1/40	-6,66		A1/40	-3,08		A1/40	-3,55
	A1/41	-0,46		A1/41	-0,02		A1/41	-0,37		A1/41	0,00
	A1/42	-5,70		A1/42	-6,41		A1/42	-2,48		A1/42	-3,04
	A1/43	-0,28		A1/43	0,15		A1/43	-0,16		A1/43	0,21
	A1/44	-5,52		A1/44	-6,24		A1/44	-2,27		A1/44	-2,83
	A1/45	-0,66		A1/45	-0,23		A1/45	-0,56		A1/45	-0,19
	A1/46	-5,90		A1/46	-6,62		A1/46	-2,67		A1/46	-3,23
	A1/47	-0,49		A1/47	-0,06		A1/47	-0,35		A1/47	0,02
	A1/48	-5,73		A1/48	-6,44		A1/48	-2,46		A1/48	-3,02
	A1/49	-3,61		A1/49	-3,05		A1/49	-2,54		A1/49	-2,09
	A1/50	-8,85		A1/50	-9,44		A1/50	-4,66		A1/50	-5,13
	A1/51	-3,43		A1/51	-2,88		A1/51	-2,33		A1/51	-1,88
	A1/52	-8,68		A1/52	-9,27		A1/52	-4,45		A1/52	-4,92
	A1/53	-3,07		A1/53	-2,63		A1/53	-1,74		A1/53	-1,37
	A1/54	-8,31		A1/54	-9,02		A1/54	-3,86		A1/54	-4,41
	A1/55	-2,89		A1/55	-2,46		A1/55	-1,53		A1/55	-1,16
	A1/56	-8,13		A1/56	-8,84		A1/56	-3,65		A1/56	-4,20
	A1/57	-3,27		A1/57	-2,84		A1/57	-1,93		A1/57	-1,56
	A1/58	-8,51		A1/58	-9,23		A1/58	-4,05		A1/58	-4,60
	A1/59	-3,09		A1/59	-2,67		A1/59	-1,72		A1/59	-1,35
	A1/60	-8,34		A1/60	-9,05		A1/60	-3,84		A1/60	-4,39
	A1/61	-3,05		A1/61	-2,62		A1/61	-1,84		A1/61	-1,47
	A1/62	-8,30		A1/62	-9,00		A1/62	-3,96		A1/62	-4,50
	A1/63	-3,05		A1/63	-2,62		A1/63	-1,84		A1/63	-1,47
	A1/64	-8,30		A1/64	-9,00		A1/64	-3,96		A1/64	-4,50
	A1/65	-3,26		A1/65	-2,82		A1/65	-2,03		A1/65	-1,66
	A1/66	-8,50		A1/66	-9,21		A1/66	-4,14		A1/66	-4,70
	A1/67	-3,26		A1/67	-2,82		A1/67	-2,03		A1/67	-1,66
	A1/68	-8,50		A1/68	-9,21		A1/68	-4,14		A1/68	-4,70
	A1/77	-1,78		A1/77	-1,60		A1/77	-1,25		A1/77	-1,11
	A1/78	-1,64		A1/78	-1,47		A1/78	-1,10		A1/78	-0,95
	A1/79	-3,52		A1/79	-3,73		A1/79	-1,96		A1/79	-2,12
	A1/80	-3,39		A1/80	-3,60		A1/80	-1,80		A1/80	-1,96
	A1/81	-1,78		A1/81	-1,60		A1/81	-1,25		A1/81	-1,11
	A1/82	-1,64		A1/82	-1,47		A1/82	-1,10		A1/82	-0,95
	A1/83	-3,52		A1/83	-3,73		A1/83	-1,96		A1/83	-2,12
	A1/84	-3,39		A1/84	-3,60		A1/84	-1,80		A1/84	-1,96
Y+	A1/89	-5,16	Y+	A1/89	-5,37	Y+	A1/91	-2,74	Y+	A1/91	-2,90
	A1/93	-2,29		A1/93	-2,11		A1/93	-1,52		A1/93	-1,37
	A1/94	-2,16		A1/94	-1,99		A1/94	-1,36		A1/94	-1,22
	A1/95	-4,04		A1/95	-4,24		A1/95	-2,22		A1/95	-2,39
	A1/96	-3,91		A1/96	-4,11		A1/96	-2,07		A1/96	-2,23
	A1/97	-2,29		A1/97	-2,11		A1/97	-1,52		A1/97	-1,37
	A1/98	-2,16		A1/98	-1,99		A1/98	-1,36		A1/98	-1,22
	A1/99	-4,04		A1/99	-4,24		A1/99	-2,22		A1/99	-2,39
	A1/100	-3,91		A1/100	-4,11		A1/100	-2,07		A1/100	-2,23

RISULTANTI SOLLECITAZIONI NODI PLATEE - SLU

Nod3d N.ro	Combinazione N.ro	Fz (t)	Nod3d N.ro	Combinazione N.ro	Fz (t)	Nod3d N.ro	Combinazione N.ro	Fz (t)	Nod3d N.ro	Combinazione N.ro	Fz (t)
282	A1/1	-1,11	283	A1/1	-4,77	284	A1/1	-4,07	285	A1/1	-3,45
	A1/2	-3,39		A1/2	-2,32		A1/2	-3,06		A1/2	-3,70
	A1/3	-0,90		A1/3	-4,58		A1/3	-3,88		A1/3	-3,26
	A1/4	-3,19		A1/4	-2,13		A1/4	-2,86		A1/4	-3,52
	A1/5	-0,25		A1/5	-3,23		A1/5	-2,70		A1/5	-2,24
	A1/6	-2,53		A1/6	-0,79		A1/6	-1,68		A1/6	-2,50
	A1/7	-0,04		A1/7	-3,04		A1/7	-2,51		A1/7	-2,05
	A1/8	-2,33		A1/8	-0,59		A1/8	-1,49		A1/8	-2,31
	A1/9	-0,51		A1/9	-3,48		A1/9	-2,94		A1/9	-2,50
	A1/10	-2,79		A1/10	-1,03		A1/10	-1,93		A1/10	-2,75
	A1/11	-0,30		A1/11	-3,28		A1/11	-2,75		A1/11	-2,31
	A1/12	-2,59		A1/12	-0,84		A1/12	-1,74		A1/12	-2,56
	A1/13	-2,48		A1/13	-7,39		A1/13	-6,68		A1/13	-6,06
	A1/14	-4,76		A1/14	-4,94		A1/14	-5,67		A1/14	-6,32
	A1/15	-2,27		A1/15	-7,19		A1/15	-6,49		A1/15	-5,88
	A1/16	-4,56		A1/16	-4,75		A1/16	-5,48		A1/16	-6,13
	A1/17	-1,62		A1/17	-5,85		A1/17	-5,31		A1/17	-4,86
	A1/18	-3,91		A1/18	-3,40		A1/18	-4,30		A1/18	-5,11
	A1/19	-1,41		A1/19	-5,66		A1/19	-5,12		A1/19	-4,67
	A1/20	-3,70		A1/20	-3,21		A1/20	-4,11		A1/20	-4,92
	A1/21	-1,88		A1/21	-6,09		A1/21	-5,56		A1/21	-5,11
	A1/22	-4,17		A1/22	-3,65		A1/22	-4,55		A1/22	-5,36
	A1/23	-1,67		A1/23	-5,90		A1/23	-5,37		A1/23	-4,92
	A1/24	-3,96		A1/24	-3,45		A1/24	-4,36		A1/24	-5,17
	A1/25	-2,57		A1/25	-7,38		A1/25	-6,68		A1/25	-6,05
	A1/26	-4,86		A1/26	-4,94		A1/26	-5,66		A1/26	-6,31
	A1/27	-2,57		A1/27	-7,38		A1/27	-6,68		A1/27	-6,05
	A1/28	-4,86		A1/28	-4,94		A1/28	-5,66		A1/28	-6,31
	A1/29	-1,72		A1/29	-5,85		A1/29	-5,31		A1/29	-4,85
	A1/30	-4,00		A1/30	-3,40		A1/30	-4,29		A1/30	-5,10
	A1/31	-1,72		A1/31	-5,85		A1/31	-5,31		A1/31	-4,85
	A1/32	-4,00		A1/32	-3,40		A1/32	-4,29		A1/32	-5,10
	A1/33	-1,97		A1/33	-6,09		A1/33	-5,55		A1/33	-5,10
	A1/34	-4,26		A1/34	-3,64		A1/34	-4,54		A1/34	-5,35
	A1/35	-1,97		A1/35	-6,09		A1/35	-5,55		A1/35	-5,10
	A1/36	-4,26		A1/36	-3,64		A1/36	-4,54		A1/36	-5,35
	A1/37	-0,34		A1/37	-5,59		A1/37	-4,41		A1/37	-3,37
	A1/38	-4,15		A1/38	-1,51		A1/38	-2,72		A1/38	-3,79
	A1/39	-0,14		A1/39	-5,39		A1/39	-4,21		A1/39	-3,18
	A1/40	-3,95		A1/40	-1,31		A1/40	-2,53		A1/40	-3,60
	A1/41	0,30		A1/41	-4,44		A1/41	-3,38		A1/41	-2,46
	A1/42	-3,51		A1/42	-0,35		A1/42	-1,69		A1/42	-2,88
	A1/43	0,51		A1/43	-4,24		A1/43	-3,19		A1/43	-2,27
	A1/44	-3,31		A1/44	-0,16		A1/44	-1,50		A1/44	-2,69
	A1/45	0,11		A1/45	-4,62		A1/45	-3,56		A1/45	-2,65
	A1/46	-3,71		A1/46	-0,54		A1/46	-1,88		A1/46	-3,07
	A1/47	0,31		A1/47	-4,42		A1/47	-3,37		A1/47	-2,46
	A1/48	-3,50		A1/48	-0,34		A1/48	-1,69		A1/48	-2,88
	A1/49	-1,71		A1/49	-8,20		A1/49	-7,02		A1/49	-5,98
	A1/50	-5,53		A1/50	-4,12		A1/50	-5,33		A1/50	-6,40
	A1/51	-1,51		A1/51	-8,01		A1/51	-6,83		A1/51	-5,79
	A1/52	-5,32		A1/52	-3,93		A1/52	-5,14		A1/52	-6,21
	A1/53	-1,07		A1/53	-7,05		A1/53	-5,99		A1/53	-5,07
	A1/54	-4,88		A1/54	-2,97		A1/54	-4,30		A1/54	-5,50
	A1/55	-0,87		A1/55	-6,86		A1/55	-5,80		A1/55	-4,88
	A1/56	-4,68		A1/56	-2,78		A1/56	-4,11		A1/56	-5,31
	A1/57	-1,27		A1/57	-7,23		A1/57	-6,18		A1/57	-5,26
	A1/58	-5,08		A1/58	-3,15		A1/58	-4,49		A1/58	-5,69
	A1/59	-1,06		A1/59	-7,04		A1/59	-5,99		A1/59	-5,07
	A1/60	-4,87		A1/60	-2,96		A1/60	-4,30		A1/60	-5,50
	A1/61	-1,17		A1/61	-7,05		A1/61	-5,99		A1/61	-5,06
	A1/62	-4,98		A1/62	-2,97		A1/62	-4,30		A1/62	-5,49
	A1/63	-1,17		A1/63	-7,05		A1/63	-5,99		A1/63	-5,06
	A1/64	-4,98		A1/64	-2,97		A1/64	-4,30		A1/64	-5,49
	A1/65	-1,36		A1/65	-7,23		A1/65	-6,17		A1/65	-5,25
	A1/66	-5,17		A1/66	-3,15		A1/66	-4,48		A1/66	-5,68
	A1/67	-1,36		A1/67	-7,23		A1/67	-6,17		A1/67	-5,25
	A1/68	-5,17		A1/68	-3,15		A1/68	-4,48		A1/68	-5,68
	A1/77	-0,99		A1/77	-3,27		A1/77	-2,88		A1/77	-2,54
	A1/78	-0,83		A1/78	-3,13		A1/78	-2,74		A1/78	-2,40
	A1/79	-2,26		A1/79	-1,91		A1/79	-2,32		A1/79	-2,68
	A1/80	-2,10		A1/80	-1,77		A1/80	-2,18		A1/80	-2,54
	A1/81	-0,99		A1/81	-3,27		A1/81	-2,88		A1/81	-2,54
	A1/82	-0,83		A1/82	-3,13		A1/82	-2,74		A1/82	-2,40
	A1/83	-2,26		A1/83	-1,91		A1/83	-2,32		A1/83	-2,68
	A1/84	-2,10		A1/84	-1,77		A1/84	-2,18		A1/84	-2,54
Y+	A1/91	-3,04	Y+	A1/85	-4,91	Y+	A1/85	-4,52	Y+	A1/89	-4,32
	A1/93	-1,25		A1/93	-3,79		A1/93	-3,40		A1/93	-3,06
	A1/94	-1,10		A1/94	-3,64		A1/94	-3,26		A1/94	-2,92
	A1/95	-2,52		A1/95	-2,43		A1/95	-2,84		A1/95	-3,20
	A1/96	-2,37		A1/96	-2,28		A1/96	-2,70		A1/96	-3,06
	A1/97	-1,25		A1/97	-3,79		A1/97	-3,40		A1/97	-3,06
	A1/98	-1,10		A1/98	-3,64		A1/98	-3,26		A1/98	-2,92
	A1/99	-2,52		A1/99	-2,43		A1/99	-2,84		A1/99	-3,20

RISULTANTI SOLLECITAZIONI NODI PLATEE - SLU

Nod3d N.ro	Combinazione N.ro	Fz (t)	Nod3d N.ro	Combinazione N.ro	Fz (t)	Nod3d N.ro	Combinazione N.ro	Fz (t)	Nod3d N.ro	Combinazione N.ro	Fz (t)
	A1/100	-2,37		A1/100	-2,28		A1/100	-2,70		A1/100	-3,06
286	A1/1	-3,14	287	A1/1	-2,68	288	A1/1	-2,27	289	A1/1	-1,92
	A1/2	-1,23		A1/2	-1,71		A1/2	-2,14		A1/2	-2,03
	A1/3	-2,93		A1/3	-2,46		A1/3	-2,05		A1/3	-1,91
	A1/4	-1,01		A1/4	-1,49		A1/4	-1,93		A1/4	-2,02
	A1/5	-1,65		A1/5	-1,30		A1/5	-0,99		A1/5	-2,92
	A1/6	0,27		A1/6	-0,33		A1/6	-0,87		A1/6	-3,03
	A1/7	-1,44		A1/7	-1,08		A1/7	-0,77		A1/7	-2,90
	A1/8	0,48		A1/8	-0,11		A1/8	-0,65		A1/8	-3,01
	A1/9	-1,89		A1/9	-1,54		A1/9	-1,23		A1/9	-3,00
	A1/10	0,03		A1/10	-0,57		A1/10	-1,11		A1/10	-3,11
	A1/11	-1,67		A1/11	-1,32		A1/11	-1,02		A1/11	-2,98
	A1/12	0,25		A1/12	-0,35		A1/12	-0,90		A1/12	-3,09
	A1/13	-4,52		A1/13	-4,06		A1/13	-3,64		A1/13	-3,52
	A1/14	-2,60		A1/14	-3,09		A1/14	-3,52		A1/14	-3,63
	A1/15	-4,30		A1/15	-3,84		A1/15	-3,43		A1/15	-3,50
	A1/16	-2,38		A1/16	-2,87		A1/16	-3,31		A1/16	-3,61
	A1/17	-3,03		A1/17	-2,67		A1/17	-2,36		A1/17	-4,51
	A1/18	-1,11		A1/18	-1,70		A1/18	-2,24		A1/18	-4,62
	A1/19	-2,81		A1/19	-2,46		A1/19	-2,15		A1/19	-4,49
	A1/20	-0,89		A1/20	-1,49		A1/20	-2,03		A1/20	-4,60
	A1/21	-3,27		A1/21	-2,91		A1/21	-2,61		A1/21	-4,59
	A1/22	-1,35		A1/22	-1,94		A1/22	-2,48		A1/22	-4,70
	A1/23	-3,05		A1/23	-2,70		A1/23	-2,39		A1/23	-4,57
	A1/24	-1,13		A1/24	-1,73		A1/24	-2,27		A1/24	-4,69
	A1/25	-4,63		A1/25	-4,16		A1/25	-3,74		A1/25	-3,44
	A1/26	-2,71		A1/26	-3,19		A1/26	-3,62		A1/26	-3,56
	A1/27	-4,63		A1/27	-4,16		A1/27	-3,74		A1/27	-3,44
	A1/28	-2,71		A1/28	-3,19		A1/28	-3,62		A1/28	-3,56
	A1/29	-3,13		A1/29	-2,77		A1/29	-2,46		A1/29	-4,44
	A1/30	-1,21		A1/30	-1,81		A1/30	-2,34		A1/30	-4,55
	A1/31	-3,13		A1/31	-2,77		A1/31	-2,46		A1/31	-4,44
	A1/32	-1,21		A1/32	-1,81		A1/32	-2,34		A1/32	-4,55
	A1/33	-3,37		A1/33	-3,01		A1/33	-2,71		A1/33	-4,52
	A1/34	-1,45		A1/34	-2,05		A1/34	-2,59		A1/34	-4,63
	A1/35	-3,37		A1/35	-3,01		A1/35	-2,71		A1/35	-4,52
	A1/36	-1,45		A1/36	-2,05		A1/36	-2,59		A1/36	-4,63
	A1/37	-3,78		A1/37	-3,00		A1/37	-2,31		A1/37	-1,89
	A1/38	-0,59		A1/38	-1,39		A1/38	-2,10		A1/38	-2,07
	A1/39	-3,57		A1/39	-2,79		A1/39	-2,09		A1/39	-1,87
	A1/40	-0,37		A1/40	-1,17		A1/40	-1,89		A1/40	-2,05
	A1/41	-2,67		A1/41	-1,96		A1/41	-1,35		A1/41	-2,63
	A1/42	0,53		A1/42	-0,35		A1/42	-1,15		A1/42	-2,82
	A1/43	-2,45		A1/43	-1,75		A1/43	-1,14		A1/43	-2,61
	A1/44	0,75		A1/44	-0,13		A1/44	-0,93		A1/44	-2,80
	A1/45	-2,84		A1/45	-2,15		A1/45	-1,53		A1/45	-2,70
	A1/46	0,36		A1/46	-0,53		A1/46	-1,33		A1/46	-2,88
	A1/47	-2,63		A1/47	-1,93		A1/47	-1,32		A1/47	-2,68
	A1/48	0,57		A1/48	-0,31		A1/48	-1,11		A1/48	-2,86
	A1/49	-5,16		A1/49	-4,38		A1/49	-3,68		A1/49	-3,48
	A1/50	-1,96		A1/50	-2,76		A1/50	-3,48		A1/50	-3,66
	A1/51	-4,94		A1/51	-4,16		A1/51	-3,47		A1/51	-3,46
	A1/52	-1,74		A1/52	-2,55		A1/52	-3,26		A1/52	-3,64
	A1/53	-4,04		A1/53	-3,34		A1/53	-2,72		A1/53	-4,22
	A1/54	-0,84		A1/54	-1,73		A1/54	-2,52		A1/54	-4,41
	A1/55	-3,82		A1/55	-3,12		A1/55	-2,51		A1/55	-4,21
	A1/56	-0,62		A1/56	-1,51		A1/56	-2,31		A1/56	-4,39
	A1/57	-4,22		A1/57	-3,52		A1/57	-2,91		A1/57	-4,29
	A1/58	-1,02		A1/58	-1,91		A1/58	-2,70		A1/58	-4,47
	A1/59	-4,00		A1/59	-3,30		A1/59	-2,69		A1/59	-4,27
	A1/60	-0,80		A1/60	-1,69		A1/60	-2,49		A1/60	-4,45
	A1/61	-4,15		A1/61	-3,44		A1/61	-2,83		A1/61	-4,15
	A1/62	-0,95		A1/62	-1,83		A1/62	-2,62		A1/62	-4,34
	A1/63	-4,15		A1/63	-3,44		A1/63	-2,83		A1/63	-4,15
	A1/64	-0,95		A1/64	-1,83		A1/64	-2,62		A1/64	-4,34
	A1/65	-4,32		A1/65	-3,62		A1/65	-3,01		A1/65	-4,22
	A1/66	-1,12		A1/66	-2,01		A1/66	-2,80		A1/66	-4,40
	A1/67	-4,32		A1/67	-3,62		A1/67	-3,01		A1/67	-4,22
	A1/68	-1,12		A1/68	-2,01		A1/68	-2,80		A1/68	-4,40
	A1/77	-2,10		A1/77	-1,85		A1/77	-1,62		A1/77	-1,44
	A1/78	-1,94		A1/78	-1,69		A1/78	-1,46		A1/78	-1,42
	A1/79	-1,04		A1/79	-1,31		A1/79	-1,55		A1/79	-1,50
	A1/80	-0,88		A1/80	-1,15		A1/80	-1,39		A1/80	-1,48
	A1/81	-2,10		A1/81	-1,85		A1/81	-1,62		A1/81	-1,44
	A1/82	-1,94		A1/82	-1,69		A1/82	-1,46		A1/82	-1,42
	A1/83	-1,04		A1/83	-1,31		A1/83	-1,55		A1/83	-1,50
	A1/84	-0,88		A1/84	-1,15		A1/84	-1,39		A1/84	-1,48
Y+	A1/85	-2,89	Y+	A1/85	-2,63	Y+	A1/85	-2,40	Y+	A1/91	-2,56
	A1/93	-2,37		A1/93	-2,12		A1/93	-1,89		A1/93	-1,75
	A1/94	-2,21		A1/94	-1,96		A1/94	-1,73		A1/94	-1,74
	A1/95	-1,31		A1/95	-1,58		A1/95	-1,82		A1/95	-1,82
	A1/96	-1,14		A1/96	-1,42		A1/96	-1,66		A1/96	-1,80
	A1/97	-2,37		A1/97	-2,12		A1/97	-1,89		A1/97	-1,75
	A1/98	-2,21		A1/98	-1,96		A1/98	-1,73		A1/98	-1,74

RISULTANTI SOLLECITAZIONI NODI PLATEE - SLU

Nod3d N.ro	Combinazione N.ro	Fz (t)	Nod3d N.ro	Combinazione N.ro	Fz (t)	Nod3d N.ro	Combinazione N.ro	Fz (t)	Nod3d N.ro	Combinazione N.ro	Fz (t)
	A1/99	-1,31		A1/99	-1,58		A1/99	-1,82		A1/99	-1,82
	A1/100	-1,14		A1/100	-1,42		A1/100	-1,66		A1/100	-1,80
290	A1/1	-2,34	291	A1/1	-2,91	292	A1/1	-0,93	293	A1/1	-1,09
	A1/2	-1,70		A1/2	-1,29		A1/2	-2,98		A1/2	-2,84
	A1/3	-2,32		A1/3	-2,90		A1/3	-0,91		A1/3	-1,07
	A1/4	-1,69		A1/4	-1,28		A1/4	-2,96		A1/4	-2,81
	A1/5	-3,44		A1/5	-4,16		A1/5	-1,65		A1/5	-1,87
	A1/6	-2,81		A1/6	-2,54		A1/6	-3,71		A1/6	-3,62
	A1/7	-3,43		A1/7	-4,15		A1/7	-1,63		A1/7	-1,85
	A1/8	-2,79		A1/8	-2,53		A1/8	-3,68		A1/8	-3,59
	A1/9	-3,52		A1/9	-4,23		A1/9	-1,73		A1/9	-1,95
	A1/10	-2,89		A1/10	-2,62		A1/10	-3,78		A1/10	-3,70
	A1/11	-3,50		A1/11	-4,22		A1/11	-1,71		A1/11	-1,93
	A1/12	-2,87		A1/12	-2,60		A1/12	-3,76		A1/12	-3,67
	A1/13	-3,94		A1/13	-4,51		A1/13	-2,55		A1/13	-2,71
	A1/14	-3,30		A1/14	-2,90		A1/14	-4,60		A1/14	-4,45
	A1/15	-3,92		A1/15	-4,50		A1/15	-2,53		A1/15	-2,69
	A1/16	-3,28		A1/16	-2,88		A1/16	-4,58		A1/16	-4,43
	A1/17	-5,04		A1/17	-5,76		A1/17	-3,27		A1/17	-3,49
	A1/18	-4,40		A1/18	-4,15		A1/18	-5,33		A1/18	-5,23
	A1/19	-5,02		A1/19	-5,75		A1/19	-3,25		A1/19	-3,47
	A1/20	-4,38		A1/20	-4,13		A1/20	-5,30		A1/20	-5,21
	A1/21	-5,12		A1/21	-5,83		A1/21	-3,35		A1/21	-3,57
	A1/22	-4,48		A1/22	-4,22		A1/22	-5,40		A1/22	-5,31
	A1/23	-5,10		A1/23	-5,82		A1/23	-3,32		A1/23	-3,55
	A1/24	-4,46		A1/24	-4,20		A1/24	-5,38		A1/24	-5,29
	A1/25	-3,87		A1/25	-4,46		A1/25	-2,48		A1/25	-2,64
	A1/26	-3,23		A1/26	-2,84		A1/26	-4,53		A1/26	-4,38
	A1/27	-3,87		A1/27	-4,46		A1/27	-2,48		A1/27	-2,64
	A1/28	-3,23		A1/28	-2,84		A1/28	-4,53		A1/28	-4,38
	A1/29	-4,97		A1/29	-5,71		A1/29	-3,20		A1/29	-3,42
	A1/30	-4,34		A1/30	-4,09		A1/30	-5,25		A1/30	-5,16
	A1/31	-4,97		A1/31	-5,71		A1/31	-3,20		A1/31	-3,42
	A1/32	-4,34		A1/32	-4,09		A1/32	-5,25		A1/32	-5,16
	A1/33	-5,05		A1/33	-5,78		A1/33	-3,28		A1/33	-3,50
	A1/34	-4,42		A1/34	-4,16		A1/34	-5,33		A1/34	-5,24
	A1/35	-5,05		A1/35	-5,78		A1/35	-3,28		A1/35	-3,50
	A1/36	-4,42		A1/36	-4,16		A1/36	-5,33		A1/36	-5,24
	A1/37	-2,55		A1/37	-3,45		A1/37	-0,25		A1/37	-0,51
	A1/38	-1,49		A1/38	-0,76		A1/38	-3,67		A1/38	-3,42
	A1/39	-2,54		A1/39	-3,43		A1/39	-0,22		A1/39	-0,49
	A1/40	-1,48		A1/40	-0,74		A1/40	-3,64		A1/40	-3,39
	A1/41	-3,38		A1/41	-4,39		A1/41	-0,79		A1/41	-1,10
	A1/42	-2,32		A1/42	-1,69		A1/42	-4,21		A1/42	-4,00
	A1/43	-3,36		A1/43	-4,37		A1/43	-0,77		A1/43	-1,08
	A1/44	-2,30		A1/44	-1,68		A1/44	-4,19		A1/44	-3,98
	A1/45	-3,44		A1/45	-4,44		A1/45	-0,85		A1/45	-1,16
	A1/46	-2,38		A1/46	-1,75		A1/46	-4,27		A1/46	-4,06
	A1/47	-3,42		A1/47	-4,43		A1/47	-0,82		A1/47	-1,14
	A1/48	-2,36		A1/48	-1,73		A1/48	-4,24		A1/48	-4,04
	A1/49	-4,15		A1/49	-5,05		A1/49	-1,87		A1/49	-2,13
	A1/50	-3,09		A1/50	-2,36		A1/50	-5,29		A1/50	-5,03
	A1/51	-4,13		A1/51	-5,04		A1/51	-1,84		A1/51	-2,11
	A1/52	-3,07		A1/52	-2,34		A1/52	-5,26		A1/52	-5,01
	A1/53	-4,97		A1/53	-5,99		A1/53	-2,41		A1/53	-2,72
	A1/54	-3,91		A1/54	-3,29		A1/54	-5,83		A1/54	-5,62
	A1/55	-4,96		A1/55	-5,97		A1/55	-2,38		A1/55	-2,69
	A1/56	-3,90		A1/56	-3,28		A1/56	-5,80		A1/56	-5,60
	A1/57	-5,03		A1/57	-6,04		A1/57	-2,47		A1/57	-2,78
	A1/58	-3,97		A1/58	-3,35		A1/58	-5,88		A1/58	-5,68
	A1/59	-5,02		A1/59	-6,03		A1/59	-2,44		A1/59	-2,75
	A1/60	-3,96		A1/60	-3,33		A1/60	-5,86		A1/60	-5,66
	A1/61	-4,91		A1/61	-5,93		A1/61	-2,34		A1/61	-2,64
	A1/62	-3,85		A1/62	-3,24		A1/62	-5,76		A1/62	-5,55
	A1/63	-4,91		A1/63	-5,93		A1/63	-2,34		A1/63	-2,64
	A1/64	-3,85		A1/64	-3,24		A1/64	-5,76		A1/64	-5,55
	A1/65	-4,97		A1/65	-5,99		A1/65	-2,39		A1/65	-2,70
	A1/66	-3,91		A1/66	-3,29		A1/66	-5,81		A1/66	-5,61
	A1/67	-4,97		A1/67	-5,99		A1/67	-2,39		A1/67	-2,70
	A1/68	-3,91		A1/68	-3,29		A1/68	-5,81		A1/68	-5,61
	A1/77	-1,68		A1/77	-2,01		A1/77	-0,88		A1/77	-0,97
	A1/78	-1,66		A1/78	-2,00		A1/78	-0,86		A1/78	-0,95
	A1/79	-1,32		A1/79	-1,11		A1/79	-2,02		A1/79	-1,94
	A1/80	-1,31		A1/80	-1,10		A1/80	-2,00		A1/80	-1,92
	A1/81	-1,68		A1/81	-2,01		A1/81	-0,88		A1/81	-0,97
	A1/82	-1,66		A1/82	-2,00		A1/82	-0,86		A1/82	-0,95
	A1/83	-1,32		A1/83	-1,11		A1/83	-2,02		A1/83	-1,94
	A1/84	-1,31		A1/84	-1,10		A1/84	-2,00		A1/84	-1,92
Y+	A1/87	-2,74	Y+	A1/87	-3,07	Y+	A1/89	-3,09	Y+	A1/91	-3,01
	A1/93	-1,99		A1/93	-2,33		A1/93	-1,20		A1/93	-1,29
	A1/94	-1,98		A1/94	-2,32		A1/94	-1,18		A1/94	-1,28
	A1/95	-1,64		A1/95	-1,43		A1/95	-2,34		A1/95	-2,26
	A1/96	-1,63		A1/96	-1,42		A1/96	-2,32		A1/96	-2,24
	A1/97	-1,99		A1/97	-2,33		A1/97	-1,20		A1/97	-1,29

RISULTANTI SOLLECITAZIONI NODI PLATEE - SLU

Nod3d N.ro	Combinazione N.ro	Fz (t)	Nod3d N.ro	Combinazione N.ro	Fz (t)	Nod3d N.ro	Combinazione N.ro	Fz (t)	Nod3d N.ro	Combinazione N.ro	Fz (t)
	A1/98	-1,98		A1/98	-2,32		A1/98	-1,18		A1/98	-1,28
	A1/99	-1,64		A1/99	-1,43		A1/99	-2,34		A1/99	-2,26
	A1/100	-1,63		A1/100	-1,42		A1/100	-2,32		A1/100	-2,24
294	A1/1	-1,29	295	A1/1	-0,70	296	A1/1	-0,63	297	A1/1	-0,59
	A1/2	-2,66		A1/2	-3,25		A1/2	-3,33		A1/2	-3,38
	A1/3	-1,27		A1/3	-0,67		A1/3	-0,60		A1/3	-0,56
	A1/4	-2,63		A1/4	-3,22		A1/4	-3,30		A1/4	-3,35
	A1/5	-2,13		A1/5	-0,94		A1/5	-0,94		A1/5	-0,96
	A1/6	-3,50		A1/6	-3,49		A1/6	-3,64		A1/6	-3,76
	A1/7	-2,11		A1/7	-0,91		A1/7	-0,91		A1/7	-0,93
	A1/8	-3,47		A1/8	-3,46		A1/8	-3,61		A1/8	-3,73
	A1/9	-2,21		A1/9	-0,98		A1/9	-0,98		A1/9	-1,01
	A1/10	-3,58		A1/10	-3,53		A1/10	-3,68		A1/10	-3,80
	A1/11	-2,19		A1/11	-0,95		A1/11	-0,95		A1/11	-0,98
	A1/12	-3,56		A1/12	-3,50		A1/12	-3,65		A1/12	-3,77
	A1/13	-2,91		A1/13	-2,38		A1/13	-2,31		A1/13	-2,27
	A1/14	-4,27		A1/14	-4,93		A1/14	-5,01		A1/14	-5,06
	A1/15	-2,88		A1/15	-2,35		A1/15	-2,28		A1/15	-2,24
	A1/16	-4,25		A1/16	-4,90		A1/16	-4,98		A1/16	-5,03
	A1/17	-3,75		A1/17	-2,62		A1/17	-2,62		A1/17	-2,64
	A1/18	-5,11		A1/18	-5,17		A1/18	-5,32		A1/18	-5,43
	A1/19	-3,72		A1/19	-2,59		A1/19	-2,59		A1/19	-2,61
	A1/20	-5,09		A1/20	-5,14		A1/20	-5,29		A1/20	-5,40
	A1/21	-3,83		A1/21	-2,66		A1/21	-2,66		A1/21	-2,69
	A1/22	-5,20		A1/22	-5,21		A1/22	-5,36		A1/22	-5,48
	A1/23	-3,81		A1/23	-2,63		A1/23	-2,63		A1/23	-2,66
	A1/24	-5,17		A1/24	-5,18		A1/24	-5,33		A1/24	-5,45
	A1/25	-2,83		A1/25	-2,31		A1/25	-2,24		A1/25	-2,20
	A1/26	-4,20		A1/26	-4,86		A1/26	-4,94		A1/26	-4,99
	A1/27	-2,83		A1/27	-2,31		A1/27	-2,24		A1/27	-2,20
	A1/28	-4,20		A1/28	-4,86		A1/28	-4,94		A1/28	-4,99
	A1/29	-3,67		A1/29	-2,55		A1/29	-2,55		A1/29	-2,57
	A1/30	-5,04		A1/30	-5,10		A1/30	-5,25		A1/30	-5,36
	A1/31	-3,67		A1/31	-2,55		A1/31	-2,55		A1/31	-2,57
	A1/32	-5,04		A1/32	-5,10		A1/32	-5,25		A1/32	-5,36
	A1/33	-3,76		A1/33	-2,59		A1/33	-2,59		A1/33	-2,62
	A1/34	-5,12		A1/34	-5,14		A1/34	-5,29		A1/34	-5,41
	A1/35	-3,76		A1/35	-2,59		A1/35	-2,59		A1/35	-2,62
	A1/36	-5,12		A1/36	-5,14		A1/36	-5,29		A1/36	-5,41
	A1/37	-0,83		A1/37	0,15		A1/37	0,27		A1/37	0,34
	A1/38	-3,11		A1/38	-4,10		A1/38	-4,23		A1/38	-4,31
	A1/39	-0,81		A1/39	0,18		A1/39	0,30		A1/39	0,37
	A1/40	-3,09		A1/40	-4,07		A1/40	-4,20		A1/40	-4,28
	A1/41	-1,46		A1/41	-0,03		A1/41	0,04		A1/41	0,06
	A1/42	-3,74		A1/42	-4,28		A1/42	-4,46		A1/42	-4,59
	A1/43	-1,44		A1/43	0,00		A1/43	0,07		A1/43	0,09
	A1/44	-3,72		A1/44	-4,25		A1/44	-4,43		A1/44	-4,56
	A1/45	-1,53		A1/45	-0,06		A1/45	0,01		A1/45	0,03
	A1/46	-3,80		A1/46	-4,31		A1/46	-4,49		A1/46	-4,63
	A1/47	-1,50		A1/47	-0,03		A1/47	0,04		A1/47	0,05
	A1/48	-3,78		A1/48	-4,28		A1/48	-4,46		A1/48	-4,60
	A1/49	-2,45		A1/49	-1,53		A1/49	-1,41		A1/49	-1,34
	A1/50	-4,73		A1/50	-5,78		A1/50	-5,91		A1/50	-5,99
	A1/51	-2,43		A1/51	-1,50		A1/51	-1,38		A1/51	-1,31
	A1/52	-4,71		A1/52	-5,75		A1/52	-5,88		A1/52	-5,96
	A1/53	-3,08		A1/53	-1,71		A1/53	-1,64		A1/53	-1,62
	A1/54	-5,36		A1/54	-5,96		A1/54	-6,14		A1/54	-6,27
	A1/55	-3,06		A1/55	-1,68		A1/55	-1,61		A1/55	-1,59
	A1/56	-5,34		A1/56	-5,93		A1/56	-6,11		A1/56	-6,24
	A1/57	-3,14		A1/57	-1,74		A1/57	-1,67		A1/57	-1,65
	A1/58	-5,42		A1/58	-5,99		A1/58	-6,17		A1/58	-6,31
	A1/59	-3,12		A1/59	-1,71		A1/59	-1,64		A1/59	-1,62
	A1/60	-5,40		A1/60	-5,96		A1/60	-6,14		A1/60	-6,28
	A1/61	-3,01		A1/61	-1,64		A1/61	-1,57		A1/61	-1,55
	A1/62	-5,29		A1/62	-5,89		A1/62	-6,07		A1/62	-6,20
	A1/63	-3,01		A1/63	-1,64		A1/63	-1,57		A1/63	-1,55
	A1/64	-5,29		A1/64	-5,89		A1/64	-6,07		A1/64	-6,20
	A1/65	-3,07		A1/65	-1,67		A1/65	-1,60		A1/65	-1,58
	A1/66	-5,35		A1/66	-5,92		A1/66	-6,10		A1/66	-6,24
	A1/67	-3,07		A1/67	-1,67		A1/67	-1,60		A1/67	-1,58
	A1/68	-5,35		A1/68	-5,92		A1/68	-6,10		A1/68	-6,24
	A1/77	-1,08		A1/77	-0,75		A1/77	-0,71		A1/77	-0,69
	A1/78	-1,07		A1/78	-0,73		A1/78	-0,69		A1/78	-0,67
	A1/79	-1,84		A1/79	-2,17		A1/79	-2,22		A1/79	-2,25
	A1/80	-1,82		A1/80	-2,15		A1/80	-2,19		A1/80	-2,22
	A1/81	-1,08		A1/81	-0,75		A1/81	-0,71		A1/81	-0,69
	A1/82	-1,07		A1/82	-0,73		A1/82	-0,69		A1/82	-0,67
	A1/83	-1,84		A1/83	-2,17		A1/83	-2,22		A1/83	-2,25
	A1/84	-1,82		A1/84	-2,15		A1/84	-2,19		A1/84	-2,22
Y+	A1/91	-2,92	Y+	A1/89	-3,28	Y+	A1/89	-3,33	Y+	A1/89	-3,36
	A1/93	-1,40		A1/93	-1,09		A1/93	-1,05		A1/93	-1,03
	A1/94	-1,39		A1/94	-1,06		A1/94	-1,03		A1/94	-1,01
	A1/95	-2,16		A1/95	-2,50		A1/95	-2,55		A1/95	-2,58
	A1/96	-2,15		A1/96	-2,48		A1/96	-2,53		A1/96	-2,56

RISULTANTI SOLLECITAZIONI NODI PLATEE - SLU

Nod3d N.ro	Combinazione N.ro	Fz (t)	Nod3d N.ro	Combinazione N.ro	Fz (t)	Nod3d N.ro	Combinazione N.ro	Fz (t)	Nod3d N.ro	Combinazione N.ro	Fz (t)
	A1/97	-1,40		A1/97	-1,09		A1/97	-1,05		A1/97	-1,03
	A1/98	-1,39		A1/98	-1,06		A1/98	-1,03		A1/98	-1,01
	A1/99	-2,16		A1/99	-2,50		A1/99	-2,55		A1/99	-2,58
	A1/100	-2,15		A1/100	-2,48		A1/100	-2,53		A1/100	-2,56
298	A1/1	-1,28	299	A1/1	-1,09	300	A1/1	-0,92	301	A1/1	-2,43
	A1/2	-2,61		A1/2	-2,82		A1/2	-2,99		A1/2	-1,40
	A1/3	-1,25		A1/3	-1,05		A1/3	-0,89		A1/3	-2,40
	A1/4	-2,58		A1/4	-2,78		A1/4	-2,96		A1/4	-1,36
	A1/5	-1,26		A1/5	-1,13		A1/5	-1,04		A1/5	-2,15
	A1/6	-2,59		A1/6	-2,86		A1/6	-3,10		A1/6	-1,12
	A1/7	-1,23		A1/7	-1,10		A1/7	-1,00		A1/7	-2,12
	A1/8	-2,56		A1/8	-2,83		A1/8	-3,07		A1/8	-1,08
	A1/9	-1,30		A1/9	-1,17		A1/9	-1,08		A1/9	-2,19
	A1/10	-2,63		A1/10	-2,90		A1/10	-3,14		A1/10	-1,15
	A1/11	-1,26		A1/11	-1,14		A1/11	-1,04		A1/11	-2,15
	A1/12	-2,59		A1/12	-2,87		A1/12	-3,11		A1/12	-1,12
	A1/13	-2,96		A1/13	-2,77		A1/13	-2,61		A1/13	-4,12
	A1/14	-4,29		A1/14	-4,50		A1/14	-4,67		A1/14	-3,08
	A1/15	-2,93		A1/15	-2,73		A1/15	-2,57		A1/15	-4,08
	A1/16	-4,26		A1/16	-4,47		A1/16	-4,64		A1/16	-3,05
	A1/17	-2,94		A1/17	-2,81		A1/17	-2,72		A1/17	-3,84
	A1/18	-4,27		A1/18	-4,54		A1/18	-4,78		A1/18	-2,80
	A1/19	-2,91		A1/19	-2,78		A1/19	-2,68		A1/19	-3,80
	A1/20	-4,24		A1/20	-4,51		A1/20	-4,75		A1/20	-2,77
	A1/21	-2,98		A1/21	-2,85		A1/21	-2,76		A1/21	-3,87
	A1/22	-4,31		A1/22	-4,58		A1/22	-4,82		A1/22	-2,84
	A1/23	-2,95		A1/23	-2,82		A1/23	-2,72		A1/23	-3,84
	A1/24	-4,28		A1/24	-4,55		A1/24	-4,79		A1/24	-2,80
	A1/25	-2,90		A1/25	-2,70		A1/25	-2,54		A1/25	-4,06
	A1/26	-4,23		A1/26	-4,43		A1/26	-4,61		A1/26	-3,03
	A1/27	-2,90		A1/27	-2,70		A1/27	-2,54		A1/27	-4,06
	A1/28	-4,23		A1/28	-4,43		A1/28	-4,61		A1/28	-3,03
	A1/29	-2,88		A1/29	-2,75		A1/29	-2,65		A1/29	-3,78
	A1/30	-4,21		A1/30	-4,48		A1/30	-4,72		A1/30	-2,74
	A1/31	-2,88		A1/31	-2,75		A1/31	-2,65		A1/31	-3,78
	A1/32	-4,21		A1/32	-4,48		A1/32	-4,72		A1/32	-2,74
	A1/33	-2,92		A1/33	-2,79		A1/33	-2,69		A1/33	-3,81
	A1/34	-4,24		A1/34	-4,52		A1/34	-4,76		A1/34	-2,78
	A1/35	-2,92		A1/35	-2,79		A1/35	-2,69		A1/35	-3,81
	A1/36	-4,24		A1/36	-4,52		A1/36	-4,76		A1/36	-2,78
	A1/37	-0,84		A1/37	-0,51		A1/37	-0,24		A1/37	-2,78
	A1/38	-3,05		A1/38	-3,39		A1/38	-3,68		A1/38	-1,05
	A1/39	-0,80		A1/39	-0,48		A1/39	-0,20		A1/39	-2,74
	A1/40	-3,02		A1/40	-3,36		A1/40	-3,65		A1/40	-1,02
	A1/41	-0,82		A1/41	-0,54		A1/41	-0,32		A1/41	-2,57
	A1/42	-3,04		A1/42	-3,43		A1/42	-3,76		A1/42	-0,84
	A1/43	-0,79		A1/43	-0,51		A1/43	-0,29		A1/43	-2,53
	A1/44	-3,00		A1/44	-3,40		A1/44	-3,73		A1/44	-0,81
	A1/45	-0,85		A1/45	-0,57		A1/45	-0,35		A1/45	-2,59
	A1/46	-3,06		A1/46	-3,46		A1/46	-3,79		A1/46	-0,87
	A1/47	-0,82		A1/47	-0,54		A1/47	-0,32		A1/47	-2,56
	A1/48	-3,03		A1/48	-3,42		A1/48	-3,76		A1/48	-0,83
	A1/49	-2,52		A1/49	-2,19		A1/49	-1,92		A1/49	-4,46
	A1/50	-4,73		A1/50	-5,07		A1/50	-5,36		A1/50	-2,74
	A1/51	-2,49		A1/51	-2,16		A1/51	-1,88		A1/51	-4,43
	A1/52	-4,70		A1/52	-5,04		A1/52	-5,33		A1/52	-2,70
	A1/53	-2,50		A1/53	-2,22		A1/53	-2,00		A1/53	-4,25
	A1/54	-4,72		A1/54	-5,11		A1/54	-5,44		A1/54	-2,53
	A1/55	-2,47		A1/55	-2,19		A1/55	-1,97		A1/55	-4,22
	A1/56	-4,68		A1/56	-5,08		A1/56	-5,41		A1/56	-2,49
	A1/57	-2,53		A1/57	-2,25		A1/57	-2,03		A1/57	-4,28
	A1/58	-4,75		A1/58	-5,14		A1/58	-5,47		A1/58	-2,55
	A1/59	-2,50		A1/59	-2,22		A1/59	-2,00		A1/59	-4,24
	A1/60	-4,71		A1/60	-5,11		A1/60	-5,44		A1/60	-2,52
	A1/61	-2,44		A1/61	-2,16		A1/61	-1,93		A1/61	-4,19
	A1/62	-4,65		A1/62	-5,04		A1/62	-5,38		A1/62	-2,47
	A1/63	-2,44		A1/63	-2,16		A1/63	-1,93		A1/63	-4,19
	A1/64	-4,65		A1/64	-5,04		A1/64	-5,38		A1/64	-2,47
	A1/65	-2,47		A1/65	-2,19		A1/65	-1,96		A1/65	-4,22
	A1/66	-4,68		A1/66	-5,07		A1/66	-5,41		A1/66	-2,50
	A1/67	-2,47		A1/67	-2,19		A1/67	-1,96		A1/67	-4,22
	A1/68	-4,68		A1/68	-5,07		A1/68	-5,41		A1/68	-2,50
	A1/77	-1,07		A1/77	-0,96		A1/77	-0,87		A1/77	-1,70
	A1/78	-1,04		A1/78	-0,94		A1/78	-0,85		A1/78	-1,68
	A1/79	-1,81		A1/79	-1,92		A1/79	-2,02		A1/79	-1,13
	A1/80	-1,78		A1/80	-1,90		A1/80	-2,00		A1/80	-1,10
	A1/81	-1,07		A1/81	-0,96		A1/81	-0,87		A1/81	-1,70
	A1/82	-1,04		A1/82	-0,94		A1/82	-0,85		A1/82	-1,68
	A1/83	-1,81		A1/83	-1,92		A1/83	-2,02		A1/83	-1,13
	A1/84	-1,78		A1/84	-1,90		A1/84	-2,00		A1/84	-1,10
Y+	A1/89	-2,92	Y+	A1/89	-3,03	Y+	A1/89	-3,13	Y+	A1/87	-2,82
	A1/93	-1,40		A1/93	-1,30		A1/93	-1,21		A1/93	-2,04
	A1/94	-1,38		A1/94	-1,27		A1/94	-1,19		A1/94	-2,01
	A1/95	-2,14		A1/95	-2,26		A1/95	-2,36		A1/95	-1,46

RISULTANTI SOLLECITAZIONI NODI PLATEE - SLU

Nod3d N.ro	Combinazione N.ro	Fz (t)	Nod3d N.ro	Combinazione N.ro	Fz (t)	Nod3d N.ro	Combinazione N.ro	Fz (t)	Nod3d N.ro	Combinazione N.ro	Fz (t)
	A1/96	-2,12		A1/96	-2,23		A1/96	-2,33		A1/96	-1,44
	A1/97	-1,40		A1/97	-1,30		A1/97	-1,21		A1/97	-2,04
	A1/98	-1,38		A1/98	-1,27		A1/98	-1,19		A1/98	-2,01
	A1/99	-2,14		A1/99	-2,26		A1/99	-2,36		A1/99	-1,46
	A1/100	-2,12		A1/100	-2,23		A1/100	-2,33		A1/100	-1,44
302	A1/1	-2,08	303	A1/1	-1,77	304	A1/1	-4,08	305	A1/1	-3,53
	A1/2	-1,77		A1/2	-2,09		A1/2	0,62		A1/2	0,03
	A1/3	-2,05		A1/3	-1,74		A1/3	-4,05		A1/3	-3,50
	A1/4	-1,73		A1/4	-2,05		A1/4	0,66		A1/4	0,07
	A1/5	-1,86		A1/5	-1,62		A1/5	-3,56		A1/5	-3,08
	A1/6	-1,55		A1/6	-1,94		A1/6	1,15		A1/6	0,49
	A1/7	-1,83		A1/7	-1,59		A1/7	-3,52		A1/7	-3,04
	A1/8	-1,52		A1/8	-1,90		A1/8	1,18		A1/8	0,52
	A1/9	-1,90		A1/9	-1,66		A1/9	-3,59		A1/9	-3,11
	A1/10	-1,59		A1/10	-1,97		A1/10	1,11		A1/10	0,45
	A1/11	-1,87		A1/11	-1,63		A1/11	-3,56		A1/11	-3,08
	A1/12	-1,55		A1/12	-1,94		A1/12	1,15		A1/12	0,49
	A1/13	-3,76		A1/13	-3,46		A1/13	-5,64		A1/13	-5,09
	A1/14	-3,45		A1/14	-3,77		A1/14	-0,93		A1/14	-1,53
	A1/15	-3,73		A1/15	-3,42		A1/15	-5,60		A1/15	-5,06
	A1/16	-3,42		A1/16	-3,73		A1/16	-0,90		A1/16	-1,49
	A1/17	-3,55		A1/17	-3,31		A1/17	-5,11		A1/17	-4,64
	A1/18	-3,23		A1/18	-3,62		A1/18	-0,41		A1/18	-1,07
	A1/19	-3,51		A1/19	-3,27		A1/19	-5,08		A1/19	-4,60
	A1/20	-3,20		A1/20	-3,58		A1/20	-0,38		A1/20	-1,04
	A1/21	-3,58		A1/21	-3,34		A1/21	-5,15		A1/21	-4,67
	A1/22	-3,27		A1/22	-3,66		A1/22	-0,44		A1/22	-1,10
	A1/23	-3,55		A1/23	-3,31		A1/23	-5,11		A1/23	-4,64
	A1/24	-3,24		A1/24	-3,62		A1/24	-0,41		A1/24	-1,07
	A1/25	-3,70		A1/25	-3,39		A1/25	-5,58		A1/25	-5,04
	A1/26	-3,39		A1/26	-3,71		A1/26	-0,88		A1/26	-1,47
	A1/27	-3,70		A1/27	-3,39		A1/27	-5,58		A1/27	-5,04
	A1/28	-3,39		A1/28	-3,71		A1/28	-0,88		A1/28	-1,47
	A1/29	-3,49		A1/29	-3,24		A1/29	-5,06		A1/29	-4,58
	A1/30	-3,17		A1/30	-3,56		A1/30	-0,35		A1/30	-1,02
	A1/31	-3,49		A1/31	-3,24		A1/31	-5,06		A1/31	-4,58
	A1/32	-3,17		A1/32	-3,56		A1/32	-0,35		A1/32	-1,02
	A1/33	-3,52		A1/33	-3,28		A1/33	-5,09		A1/33	-4,62
	A1/34	-3,21		A1/34	-3,59		A1/34	-0,39		A1/34	-1,05
	A1/35	-3,52		A1/35	-3,28		A1/35	-5,09		A1/35	-4,62
	A1/36	-3,21		A1/36	-3,59		A1/36	-0,39		A1/36	-1,05
	A1/37	-2,18		A1/37	-1,67		A1/37	-5,65		A1/37	-4,72
	A1/38	-1,66		A1/38	-2,19		A1/38	2,19		A1/38	1,22
	A1/39	-2,15		A1/39	-1,64		A1/39	-5,61		A1/39	-4,69
	A1/40	-1,63		A1/40	-2,16		A1/40	2,23		A1/40	1,25
	A1/41	-2,02		A1/41	-1,56		A1/41	-5,26		A1/41	-4,38
	A1/42	-1,50		A1/42	-2,08		A1/42	2,58		A1/42	1,56
	A1/43	-1,99		A1/43	-1,52		A1/43	-5,22		A1/43	-4,35
	A1/44	-1,46		A1/44	-2,04		A1/44	2,62		A1/44	1,60
	A1/45	-2,05		A1/45	-1,58		A1/45	-5,28		A1/45	-4,40
	A1/46	-1,53		A1/46	-2,10		A1/46	2,56		A1/46	1,54
	A1/47	-2,02		A1/47	-1,55		A1/47	-5,25		A1/47	-4,37
	A1/48	-1,49		A1/48	-2,07		A1/48	2,59		A1/48	1,57
	A1/49	-3,87		A1/49	-3,35		A1/49	-7,21		A1/49	-6,28
	A1/50	-3,34		A1/50	-3,87		A1/50	0,63		A1/50	-0,34
	A1/51	-3,83		A1/51	-3,32		A1/51	-7,17		A1/51	-6,25
	A1/52	-3,31		A1/52	-3,84		A1/52	0,67		A1/52	-0,30
	A1/53	-3,71		A1/53	-3,24		A1/53	-6,81		A1/53	-5,94
	A1/54	-3,18		A1/54	-3,76		A1/54	1,03		A1/54	0,00
	A1/55	-3,67		A1/55	-3,21		A1/55	-6,78		A1/55	-5,90
	A1/56	-3,15		A1/56	-3,73		A1/56	1,06		A1/56	0,04
	A1/57	-3,73		A1/57	-3,27		A1/57	-6,84		A1/57	-5,96
	A1/58	-3,21		A1/58	-3,79		A1/58	1,00		A1/58	-0,02
	A1/59	-3,70		A1/59	-3,23		A1/59	-6,80		A1/59	-5,93
	A1/60	-3,18		A1/60	-3,75		A1/60	1,04		A1/60	0,01
	A1/61	-3,65		A1/61	-3,18		A1/61	-6,76		A1/61	-5,89
	A1/62	-3,12		A1/62	-3,70		A1/62	1,08		A1/62	0,06
	A1/63	-3,65		A1/63	-3,18		A1/63	-6,76		A1/63	-5,89
	A1/64	-3,12		A1/64	-3,70		A1/64	1,08		A1/64	0,06
	A1/65	-3,67		A1/65	-3,21		A1/65	-6,78		A1/65	-5,91
	A1/66	-3,15		A1/66	-3,73		A1/66	1,06		A1/66	0,03
	A1/67	-3,67		A1/67	-3,21		A1/67	-6,78		A1/67	-5,91
	A1/68	-3,15		A1/68	-3,73		A1/68	1,06		A1/68	0,03
	A1/77	-1,51		A1/77	-1,34		A1/77	-2,58		A1/77	-2,28
	A1/78	-1,48		A1/78	-1,31		A1/78	-2,56		A1/78	-2,26
	A1/79	-1,33		A1/79	-1,51		A1/79	0,03		A1/79	-0,30
	A1/80	-1,31		A1/80	-1,49		A1/80	0,06		A1/80	-0,28
	A1/81	-1,51		A1/81	-1,34		A1/81	-2,58		A1/81	-2,28
	A1/82	-1,48		A1/82	-1,31		A1/82	-2,56		A1/82	-2,26
	A1/83	-1,33		A1/83	-1,51		A1/83	0,03		A1/83	-0,30
	A1/84	-1,31		A1/84	-1,49		A1/84	0,06		A1/84	-0,28
Y+	A1/85	-2,62	Y+	A1/89	-2,62	Y+	A1/87	-3,61	Y+	A1/87	-3,31
	A1/93	-1,84		A1/93	-1,68		A1/93	-2,89		A1/93	-2,59
	A1/94	-1,82		A1/94	-1,65		A1/94	-2,87		A1/94	-2,57

RISULTANTI SOLLECITAZIONI NODI PLATEE - SLU

Nod3d N.ro	Combinazione N.ro	Fz (t)	Nod3d N.ro	Combinazione N.ro	Fz (t)	Nod3d N.ro	Combinazione N.ro	Fz (t)	Nod3d N.ro	Combinazione N.ro	Fz (t)
	A1/95	-1,67		A1/95	-1,85		A1/95	-0,28		A1/95	-0,61
	A1/96	-1,64		A1/96	-1,82		A1/96	-0,26		A1/96	-0,59
	A1/97	-1,84		A1/97	-1,68		A1/97	-2,89		A1/97	-2,59
	A1/98	-1,82		A1/98	-1,65		A1/98	-2,87		A1/98	-2,57
	A1/99	-1,67		A1/99	-1,85		A1/99	-0,28		A1/99	-0,61
	A1/100	-1,64		A1/100	-1,82		A1/100	-0,26		A1/100	-0,59
306	A1/1	-3,05	307	A1/1	-0,91	308	A1/1	-1,11	309	A1/1	-1,38
	A1/2	-0,47		A1/2	-0,96		A1/2	-0,81		A1/2	-0,61
	A1/3	-3,01		A1/3	-0,90		A1/3	-1,10		A1/3	-1,37
	A1/4	-0,44		A1/4	-0,96		A1/4	-0,80		A1/4	-0,61
	A1/5	-2,66		A1/5	-1,38		A1/5	-1,62		A1/5	-1,97
	A1/6	-0,08		A1/6	-1,44		A1/6	-1,33		A1/6	-1,20
	A1/7	-2,63		A1/7	-1,37		A1/7	-1,62		A1/7	-1,96
	A1/8	-0,05		A1/8	-1,43		A1/8	-1,32		A1/8	-1,19
	A1/9	-2,69		A1/9	-1,39		A1/9	-1,64		A1/9	-1,98
	A1/10	-0,12		A1/10	-1,45		A1/10	-1,34		A1/10	-1,21
	A1/11	-2,66		A1/11	-1,39		A1/11	-1,63		A1/11	-1,97
	A1/12	-0,08		A1/12	-1,44		A1/12	-1,33		A1/12	-1,20
	A1/13	-4,61		A1/13	-1,67		A1/13	-1,87		A1/13	-2,15
	A1/14	-2,03		A1/14	-1,73		A1/14	-1,57		A1/14	-1,38
	A1/15	-4,57		A1/15	-1,66		A1/15	-1,86		A1/15	-2,14
	A1/16	-2,00		A1/16	-1,72		A1/16	-1,57		A1/16	-1,37
	A1/17	-4,22		A1/17	-2,14		A1/17	-2,39		A1/17	-2,73
	A1/18	-1,64		A1/18	-2,20		A1/18	-2,09		A1/18	-1,97
	A1/19	-4,18		A1/19	-2,14		A1/19	-2,38		A1/19	-2,73
	A1/20	-1,61		A1/20	-2,19		A1/20	-2,09		A1/20	-1,96
	A1/21	-4,25		A1/21	-2,16		A1/21	-2,40		A1/21	-2,74
	A1/22	-1,68		A1/22	-2,21		A1/22	-2,10		A1/22	-1,98
	A1/23	-4,22		A1/23	-2,15		A1/23	-2,40		A1/23	-2,74
	A1/24	-1,64		A1/24	-2,21		A1/24	-2,10		A1/24	-1,97
	A1/25	-4,55		A1/25	-1,64		A1/25	-1,84		A1/25	-2,12
	A1/26	-1,98		A1/26	-1,69		A1/26	-1,54		A1/26	-1,35
	A1/27	-4,55		A1/27	-1,64		A1/27	-1,84		A1/27	-2,12
	A1/28	-1,98		A1/28	-1,69		A1/28	-1,54		A1/28	-1,35
	A1/29	-4,17		A1/29	-2,11		A1/29	-2,36		A1/29	-2,71
	A1/30	-1,59		A1/30	-2,16		A1/30	-2,06		A1/30	-1,94
	A1/31	-4,17		A1/31	-2,11		A1/31	-2,36		A1/31	-2,71
	A1/32	-1,59		A1/32	-2,16		A1/32	-2,06		A1/32	-1,94
	A1/33	-4,20		A1/33	-2,12		A1/33	-2,37		A1/33	-2,72
	A1/34	-1,62		A1/34	-2,18		A1/34	-2,07		A1/34	-1,95
	A1/35	-4,20		A1/35	-2,12		A1/35	-2,37		A1/35	-2,72
	A1/36	-1,62		A1/36	-2,18		A1/36	-2,07		A1/36	-1,95
	A1/37	-3,91		A1/37	-0,89		A1/37	-1,21		A1/37	-1,63
	A1/38	0,38		A1/38	-0,98		A1/38	-0,71		A1/38	-0,36
	A1/39	-3,87		A1/39	-0,88		A1/39	-1,20		A1/39	-1,63
	A1/40	0,42		A1/40	-0,98		A1/40	-0,70		A1/40	-0,35
	A1/41	-3,61		A1/41	-1,24		A1/41	-1,59		A1/41	-2,08
	A1/42	0,68		A1/42	-1,34		A1/42	-1,10		A1/42	-0,80
	A1/43	-3,58		A1/43	-1,24		A1/43	-1,59		A1/43	-2,07
	A1/44	0,71		A1/44	-1,33		A1/44	-1,09		A1/44	-0,79
	A1/45	-3,64		A1/45	-1,25		A1/45	-1,60		A1/45	-2,08
	A1/46	0,65		A1/46	-1,35		A1/46	-1,10		A1/46	-0,80
	A1/47	-3,61		A1/47	-1,25		A1/47	-1,60		A1/47	-2,08
	A1/48	0,68		A1/48	-1,34		A1/48	-1,10		A1/48	-0,80
	A1/49	-5,46		A1/49	-1,65		A1/49	-1,97		A1/49	-2,40
	A1/50	-1,17		A1/50	-1,74		A1/50	-1,47		A1/50	-1,12
	A1/51	-5,43		A1/51	-1,65		A1/51	-1,96		A1/51	-2,40
	A1/52	-1,14		A1/52	-1,74		A1/52	-1,47		A1/52	-1,12
	A1/53	-5,17		A1/53	-2,01		A1/53	-2,36		A1/53	-2,84
	A1/54	-0,88		A1/54	-2,10		A1/54	-1,86		A1/54	-1,56
	A1/55	-5,14		A1/55	-2,00		A1/55	-2,35		A1/55	-2,84
	A1/56	-0,85		A1/56	-2,09		A1/56	-1,86		A1/56	-1,56
	A1/57	-5,20		A1/57	-2,02		A1/57	-2,37		A1/57	-2,85
	A1/58	-0,91		A1/58	-2,11		A1/58	-1,87		A1/58	-1,57
	A1/59	-5,16		A1/59	-2,01		A1/59	-2,36		A1/59	-2,85
	A1/60	-0,87		A1/60	-2,10		A1/60	-1,86		A1/60	-1,57
	A1/61	-5,12		A1/61	-1,97		A1/61	-2,33		A1/61	-2,82
	A1/62	-0,83		A1/62	-2,06		A1/62	-1,83		A1/62	-1,54
	A1/63	-5,12		A1/63	-1,97		A1/63	-2,33		A1/63	-2,82
	A1/64	-0,83		A1/64	-2,06		A1/64	-1,83		A1/64	-1,54
	A1/65	-5,15		A1/65	-1,98		A1/65	-2,34		A1/65	-2,82
	A1/66	-0,86		A1/66	-2,07		A1/66	-1,84		A1/66	-1,54
	A1/67	-5,15		A1/67	-1,98		A1/67	-2,34		A1/67	-2,82
	A1/68	-0,86		A1/68	-2,07		A1/68	-1,84		A1/68	-1,54
	A1/77	-2,02		A1/77	-0,68		A1/77	-0,79		A1/77	-0,95
	A1/78	-1,99		A1/78	-0,67		A1/78	-0,79		A1/78	-0,95
	A1/79	-0,59		A1/79	-0,71		A1/79	-0,63		A1/79	-0,52
	A1/80	-0,56		A1/80	-0,70		A1/80	-0,62		A1/80	-0,52
	A1/81	-2,02		A1/81	-0,68		A1/81	-0,79		A1/81	-0,95
	A1/82	-1,99		A1/82	-0,67		A1/82	-0,79		A1/82	-0,95
	A1/83	-0,59		A1/83	-0,71		A1/83	-0,63		A1/83	-0,52
	A1/84	-0,56		A1/84	-0,70		A1/84	-0,62		A1/84	-0,52
Y+	A1/87	-3,04	Y+	A1/91	-1,22	Y+	A1/87	-1,30	Y+	A1/87	-1,46
	A1/93	-2,33		A1/93	-0,83		A1/93	-0,94		A1/93	-1,10

RISULTANTI SOLLECITAZIONI NODI PLATEE - SLU

Nod3d N.ro	Combinazione N.ro	Fz (t)	Nod3d N.ro	Combinazione N.ro	Fz (t)	Nod3d N.ro	Combinazione N.ro	Fz (t)	Nod3d N.ro	Combinazione N.ro	Fz (t)
	A1/94	-2,30		A1/94	-0,83		A1/94	-0,94		A1/94	-1,10
	A1/95	-0,90		A1/95	-0,86		A1/95	-0,78		A1/95	-0,68
	A1/96	-0,87		A1/96	-0,86		A1/96	-0,77		A1/96	-0,67
	A1/97	-2,33		A1/97	-0,83		A1/97	-0,94		A1/97	-1,10
	A1/98	-2,30		A1/98	-0,83		A1/98	-0,94		A1/98	-1,10
	A1/99	-0,90		A1/99	-0,86		A1/99	-0,78		A1/99	-0,68
	A1/100	-0,87		A1/100	-0,86		A1/100	-0,77		A1/100	-0,67
310	A1/1	-0,44	311	A1/1	-0,52	312	A1/1	-0,61	313	A1/1	-0,33
	A1/2	-1,41		A1/2	-1,34		A1/2	-1,26		A1/2	-1,53
	A1/3	-0,43		A1/3	-0,51		A1/3	-0,60		A1/3	-0,33
	A1/4	-1,40		A1/4	-1,33		A1/4	-1,25		A1/4	-1,53
	A1/5	-0,80		A1/5	-0,90		A1/5	-1,02		A1/5	-0,51
	A1/6	-1,77		A1/6	-1,73		A1/6	-1,66		A1/6	-1,71
	A1/7	-0,80		A1/7	-0,90		A1/7	-1,01		A1/7	-0,50
	A1/8	-1,77		A1/8	-1,72		A1/8	-1,66		A1/8	-1,70
	A1/9	-0,81		A1/9	-0,91		A1/9	-1,03		A1/9	-0,50
	A1/10	-1,78		A1/10	-1,74		A1/10	-1,68		A1/10	-1,71
	A1/11	-0,81		A1/11	-0,91		A1/11	-1,02		A1/11	-0,50
	A1/12	-1,78		A1/12	-1,73		A1/12	-1,67		A1/12	-1,70
	A1/13	-1,22		A1/13	-1,29		A1/13	-1,38		A1/13	-1,14
	A1/14	-2,18		A1/14	-2,12		A1/14	-2,03		A1/14	-2,34
	A1/15	-1,21		A1/15	-1,28		A1/15	-1,38		A1/15	-1,13
	A1/16	-2,18		A1/16	-2,11		A1/16	-2,03		A1/16	-2,33
	A1/17	-1,58		A1/17	-1,68		A1/17	-1,79		A1/17	-1,31
	A1/18	-2,55		A1/18	-2,50		A1/18	-2,44		A1/18	-2,51
	A1/19	-1,57		A1/19	-1,67		A1/19	-1,79		A1/19	-1,31
	A1/20	-2,54		A1/20	-2,50		A1/20	-2,43		A1/20	-2,51
	A1/21	-1,59		A1/21	-1,69		A1/21	-1,80		A1/21	-1,31
	A1/22	-2,56		A1/22	-2,51		A1/22	-2,45		A1/22	-2,51
	A1/23	-1,58		A1/23	-1,68		A1/23	-1,80		A1/23	-1,30
	A1/24	-2,55		A1/24	-2,51		A1/24	-2,45		A1/24	-2,51
	A1/25	-1,18		A1/25	-1,25		A1/25	-1,35		A1/25	-1,10
	A1/26	-2,15		A1/26	-2,08		A1/26	-1,99		A1/26	-2,30
	A1/27	-1,18		A1/27	-1,25		A1/27	-1,35		A1/27	-1,10
	A1/28	-2,15		A1/28	-2,08		A1/28	-1,99		A1/28	-2,30
	A1/29	-1,54		A1/29	-1,64		A1/29	-1,75		A1/29	-1,28
	A1/30	-2,51		A1/30	-2,46		A1/30	-2,40		A1/30	-2,48
	A1/31	-1,54		A1/31	-1,64		A1/31	-1,75		A1/31	-1,28
	A1/32	-2,51		A1/32	-2,46		A1/32	-2,40		A1/32	-2,48
	A1/33	-1,55		A1/33	-1,65		A1/33	-1,77		A1/33	-1,28
	A1/34	-2,52		A1/34	-2,48		A1/34	-2,42		A1/34	-2,48
	A1/35	-1,55		A1/35	-1,65		A1/35	-1,77		A1/35	-1,28
	A1/36	-2,52		A1/36	-2,48		A1/36	-2,42		A1/36	-2,48
	A1/37	-0,12		A1/37	-0,24		A1/37	-0,39		A1/37	0,07
	A1/38	-1,73		A1/38	-1,61		A1/38	-1,47		A1/38	-1,93
	A1/39	-0,11		A1/39	-0,23		A1/39	-0,38		A1/39	0,08
	A1/40	-1,73		A1/40	-1,61		A1/40	-1,47		A1/40	-1,93
	A1/41	-0,39		A1/41	-0,53		A1/41	-0,70		A1/41	-0,06
	A1/42	-2,00		A1/42	-1,90		A1/42	-1,78		A1/42	-2,07
	A1/43	-0,38		A1/43	-0,52		A1/43	-0,69		A1/43	-0,06
	A1/44	-2,00		A1/44	-1,90		A1/44	-1,77		A1/44	-2,06
	A1/45	-0,40		A1/45	-0,54		A1/45	-0,71		A1/45	-0,06
	A1/46	-2,01		A1/46	-1,91		A1/46	-1,79		A1/46	-2,06
	A1/47	-0,39		A1/47	-0,53		A1/47	-0,70		A1/47	-0,05
	A1/48	-2,01		A1/48	-1,91		A1/48	-1,78		A1/48	-2,06
	A1/49	-0,89		A1/49	-1,02		A1/49	-1,17		A1/49	-0,73
	A1/50	-2,51		A1/50	-2,39		A1/50	-2,25		A1/50	-2,74
	A1/51	-0,89		A1/51	-1,01		A1/51	-1,16		A1/51	-0,73
	A1/52	-2,50		A1/52	-2,38		A1/52	-2,24		A1/52	-2,73
	A1/53	-1,17		A1/53	-1,31		A1/53	-1,47		A1/53	-0,87
	A1/54	-2,78		A1/54	-2,68		A1/54	-2,55		A1/54	-2,87
	A1/55	-1,16		A1/55	-1,30		A1/55	-1,47		A1/55	-0,86
	A1/56	-2,77		A1/56	-2,67		A1/56	-2,55		A1/56	-2,87
	A1/57	-1,17		A1/57	-1,31		A1/57	-1,48		A1/57	-0,87
	A1/58	-2,79		A1/58	-2,69		A1/58	-2,56		A1/58	-2,87
	A1/59	-1,17		A1/59	-1,31		A1/59	-1,48		A1/59	-0,86
	A1/60	-2,78		A1/60	-2,68		A1/60	-2,56		A1/60	-2,86
	A1/61	-1,13		A1/61	-1,27		A1/61	-1,44		A1/61	-0,83
	A1/62	-2,74		A1/62	-2,64		A1/62	-2,52		A1/62	-2,84
	A1/63	-1,13		A1/63	-1,27		A1/63	-1,44		A1/63	-0,83
	A1/64	-2,74		A1/64	-2,64		A1/64	-2,52		A1/64	-2,84
	A1/65	-1,14		A1/65	-1,28		A1/65	-1,45		A1/65	-0,83
	A1/66	-2,75		A1/66	-2,65		A1/66	-2,53		A1/66	-2,84
	A1/67	-1,14		A1/67	-1,28		A1/67	-1,45		A1/67	-0,83
	A1/68	-2,75		A1/68	-2,65		A1/68	-2,53		A1/68	-2,84
	A1/77	-0,42		A1/77	-0,46		A1/77	-0,51		A1/77	-0,36
	A1/78	-0,41		A1/78	-0,45		A1/78	-0,51		A1/78	-0,35
	A1/79	-0,95		A1/79	-0,92		A1/79	-0,87		A1/79	-1,03
	A1/80	-0,95		A1/80	-0,91		A1/80	-0,87		A1/80	-1,02
	A1/81	-0,42		A1/81	-0,46		A1/81	-0,51		A1/81	-0,36
	A1/82	-0,41		A1/82	-0,45		A1/82	-0,51		A1/82	-0,35
	A1/83	-0,95		A1/83	-0,92		A1/83	-0,87		A1/83	-1,03
	A1/84	-0,95		A1/84	-0,91		A1/84	-0,87		A1/84	-1,02
Y+	A1/89	-1,47	Y+	A1/91	-1,44	Y+	A1/91	-1,39	Y+	A1/89	-1,56

RISULTANTI SOLLECITAZIONI NODI PLATEE - SLU

Nod3d N.ro	Combinazione N.ro	Fz (t)	Nod3d N.ro	Combinazione N.ro	Fz (t)	Nod3d N.ro	Combinazione N.ro	Fz (t)	Nod3d N.ro	Combinazione N.ro	Fz (t)
	A1/93	-0,57		A1/93	-0,61		A1/93	-0,67		A1/93	-0,52
	A1/94	-0,57		A1/94	-0,61		A1/94	-0,66		A1/94	-0,51
	A1/95	-1,11		A1/95	-1,07		A1/95	-1,03		A1/95	-1,19
	A1/96	-1,11		A1/96	-1,07		A1/96	-1,02		A1/96	-1,18
	A1/97	-0,57		A1/97	-0,61		A1/97	-0,67		A1/97	-0,52
	A1/98	-0,57		A1/98	-0,61		A1/98	-0,66		A1/98	-0,51
	A1/99	-1,11		A1/99	-1,07		A1/99	-1,03		A1/99	-1,19
	A1/100	-1,11		A1/100	-1,07		A1/100	-1,02		A1/100	-1,18
314	A1/1	-0,30	315	A1/1	-0,28	316	A1/1	-0,60	317	A1/1	-0,51
	A1/2	-1,57		A1/2	-1,60		A1/2	-1,23		A1/2	-1,33
	A1/3	-0,29		A1/3	-0,27		A1/3	-0,60		A1/3	-0,51
	A1/4	-1,57		A1/4	-1,59		A1/4	-1,23		A1/4	-1,33
	A1/5	-0,50		A1/5	-0,51		A1/5	-0,67		A1/5	-0,61
	A1/6	-1,77		A1/6	-1,83		A1/6	-1,30		A1/6	-1,43
	A1/7	-0,50		A1/7	-0,50		A1/7	-0,67		A1/7	-0,60
	A1/8	-1,77		A1/8	-1,82		A1/8	-1,30		A1/8	-1,42
	A1/9	-0,50		A1/9	-0,51		A1/9	-0,67		A1/9	-0,61
	A1/10	-1,77		A1/10	-1,82		A1/10	-1,30		A1/10	-1,42
	A1/11	-0,49		A1/11	-0,50		A1/11	-0,66		A1/11	-0,60
	A1/12	-1,77		A1/12	-1,82		A1/12	-1,29		A1/12	-1,42
	A1/13	-1,10		A1/13	-1,09		A1/13	-1,41		A1/13	-1,32
	A1/14	-2,38		A1/14	-2,40		A1/14	-2,04		A1/14	-2,14
	A1/15	-1,10		A1/15	-1,08		A1/15	-1,40		A1/15	-1,31
	A1/16	-2,37		A1/16	-2,39		A1/16	-2,03		A1/16	-2,13
	A1/17	-1,31		A1/17	-1,31		A1/17	-1,48		A1/17	-1,41
	A1/18	-2,58		A1/18	-2,63		A1/18	-2,11		A1/18	-2,23
	A1/19	-1,30		A1/19	-1,31		A1/19	-1,47		A1/19	-1,41
	A1/20	-2,57		A1/20	-2,62		A1/20	-2,10		A1/20	-2,23
	A1/21	-1,30		A1/21	-1,31		A1/21	-1,48		A1/21	-1,41
	A1/22	-2,58		A1/22	-2,63		A1/22	-2,11		A1/22	-2,23
	A1/23	-1,30		A1/23	-1,31		A1/23	-1,47		A1/23	-1,41
	A1/24	-2,57		A1/24	-2,62		A1/24	-2,10		A1/24	-2,22
	A1/25	-1,07		A1/25	-1,05		A1/25	-1,38		A1/25	-1,29
	A1/26	-2,34		A1/26	-2,37		A1/26	-2,01		A1/26	-2,10
	A1/27	-1,07		A1/27	-1,05		A1/27	-1,38		A1/27	-1,29
	A1/28	-2,34		A1/28	-2,37		A1/28	-2,01		A1/28	-2,10
	A1/29	-1,27		A1/29	-1,28		A1/29	-1,44		A1/29	-1,38
	A1/30	-2,54		A1/30	-2,60		A1/30	-2,08		A1/30	-2,20
	A1/31	-1,27		A1/31	-1,28		A1/31	-1,44		A1/31	-1,38
	A1/32	-2,54		A1/32	-2,60		A1/32	-2,08		A1/32	-2,20
	A1/33	-1,27		A1/33	-1,28		A1/33	-1,44		A1/33	-1,38
	A1/34	-2,54		A1/34	-2,59		A1/34	-2,07		A1/34	-2,20
	A1/35	-1,27		A1/35	-1,28		A1/35	-1,44		A1/35	-1,38
	A1/36	-2,54		A1/36	-2,59		A1/36	-2,07		A1/36	-2,20
	A1/37	0,13		A1/37	0,16		A1/37	-0,39		A1/37	-0,24
	A1/38	-2,00		A1/38	-2,03		A1/38	-1,44		A1/38	-1,60
	A1/39	0,13		A1/39	0,16		A1/39	-0,39		A1/39	-0,23
	A1/40	-1,99		A1/40	-2,03		A1/40	-1,44		A1/40	-1,60
	A1/41	-0,03		A1/41	-0,01		A1/41	-0,44		A1/41	-0,31
	A1/42	-2,15		A1/42	-2,21		A1/42	-1,49		A1/42	-1,68
	A1/43	-0,02		A1/43	-0,01		A1/43	-0,44		A1/43	-0,30
	A1/44	-2,14		A1/44	-2,20		A1/44	-1,49		A1/44	-1,67
	A1/45	-0,03		A1/45	-0,01		A1/45	-0,44		A1/45	-0,31
	A1/46	-2,15		A1/46	-2,21		A1/46	-1,49		A1/46	-1,67
	A1/47	-0,02		A1/47	-0,01		A1/47	-0,44		A1/47	-0,30
	A1/48	-2,14		A1/48	-2,20		A1/48	-1,49		A1/48	-1,67
	A1/49	-0,68		A1/49	-0,65		A1/49	-1,20		A1/49	-1,05
	A1/50	-2,80		A1/50	-2,84		A1/50	-2,25		A1/50	-2,41
	A1/51	-0,67		A1/51	-0,64		A1/51	-1,19		A1/51	-1,04
	A1/52	-2,80		A1/52	-2,83		A1/52	-2,24		A1/52	-2,40
	A1/53	-0,83		A1/53	-0,82		A1/53	-1,25		A1/53	-1,12
	A1/54	-2,95		A1/54	-3,01		A1/54	-2,30		A1/54	-2,48
	A1/55	-0,83		A1/55	-0,81		A1/55	-1,24		A1/55	-1,11
	A1/56	-2,95		A1/56	-3,01		A1/56	-2,30		A1/56	-2,48
	A1/57	-0,83		A1/57	-0,82		A1/57	-1,25		A1/57	-1,12
	A1/58	-2,95		A1/58	-3,01		A1/58	-2,30		A1/58	-2,48
	A1/59	-0,82		A1/59	-0,81		A1/59	-1,24		A1/59	-1,11
	A1/60	-2,95		A1/60	-3,00		A1/60	-2,29		A1/60	-2,47
	A1/61	-0,80		A1/61	-0,78		A1/61	-1,22		A1/61	-1,08
	A1/62	-2,92		A1/62	-2,98		A1/62	-2,27		A1/62	-2,45
	A1/63	-0,80		A1/63	-0,78		A1/63	-1,22		A1/63	-1,08
	A1/64	-2,92		A1/64	-2,98		A1/64	-2,27		A1/64	-2,45
	A1/65	-0,80		A1/65	-0,78		A1/65	-1,22		A1/65	-1,08
	A1/66	-2,92		A1/66	-2,98		A1/66	-2,27		A1/66	-2,45
	A1/67	-0,80		A1/67	-0,78		A1/67	-1,22		A1/67	-1,08
	A1/68	-2,92		A1/68	-2,98		A1/68	-2,27		A1/68	-2,45
	A1/77	-0,34		A1/77	-0,33		A1/77	-0,51		A1/77	-0,46
	A1/78	-0,34		A1/78	-0,33		A1/78	-0,50		A1/78	-0,45
	A1/79	-1,05		A1/79	-1,06		A1/79	-0,86		A1/79	-0,91
	A1/80	-1,04		A1/80	-1,06		A1/80	-0,85		A1/80	-0,91
	A1/81	-0,34		A1/81	-0,33		A1/81	-0,51		A1/81	-0,46
	A1/82	-0,34		A1/82	-0,33		A1/82	-0,50		A1/82	-0,45
	A1/83	-1,05		A1/83	-1,06		A1/83	-0,86		A1/83	-0,91
	A1/84	-1,04		A1/84	-1,06		A1/84	-0,85		A1/84	-0,91

RISULTANTI SOLLECITAZIONI NODI PLATEE - SLU

Nod3d N.ro	Combinazione N.ro	Fz (t)	Nod3d N.ro	Combinazione N.ro	Fz (t)	Nod3d N.ro	Combinazione N.ro	Fz (t)	Nod3d N.ro	Combinazione N.ro	Fz (t)
	Y+ A1/89	-1,59		Y+ A1/89	-1,60		Y+ A1/89	-1,39		Y+ A1/89	-1,45
	A1/93	-0,50		A1/93	-0,49		A1/93	-0,67		A1/93	-0,62
	A1/94	-0,50		A1/94	-0,49		A1/94	-0,66		A1/94	-0,61
	A1/95	-1,21		A1/95	-1,22		A1/95	-1,02		A1/95	-1,07
	A1/96	-1,20		A1/96	-1,22		A1/96	-1,01		A1/96	-1,07
	A1/97	-0,50		A1/97	-0,49		A1/97	-0,67		A1/97	-0,62
	A1/98	-0,50		A1/98	-0,49		A1/98	-0,66		A1/98	-0,61
	A1/99	-1,21		A1/99	-1,22		A1/99	-1,02		A1/99	-1,07
	A1/100	-1,20		A1/100	-1,22		A1/100	-1,01		A1/100	-1,07
318	A1/1	-0,44	319	A1/1	-1,14	320	A1/1	-0,98	321	A1/1	-0,83
	A1/2	-1,41		A1/2	-0,67		A1/2	-0,84		A1/2	-0,99
	A1/3	-0,43		A1/3	-1,14		A1/3	-0,97		A1/3	-0,83
	A1/4	-1,41		A1/4	-0,66		A1/4	-0,83		A1/4	-0,98
	A1/5	-0,56		A1/5	-1,10		A1/5	-0,97		A1/5	-0,85
	A1/6	-1,53		A1/6	-0,63		A1/6	-0,83		A1/6	-1,00
	A1/7	-0,55		A1/7	-1,10		A1/7	-0,96		A1/7	-0,84
	A1/8	-1,53		A1/8	-0,62		A1/8	-0,82		A1/8	-1,00
	A1/9	-0,56		A1/9	-1,10		A1/9	-0,97		A1/9	-0,85
	A1/10	-1,53		A1/10	-0,63		A1/10	-0,83		A1/10	-1,00
	A1/11	-0,55		A1/11	-1,10		A1/11	-0,96		A1/11	-0,84
	A1/12	-1,53		A1/12	-0,62		A1/12	-0,82		A1/12	-1,00
	A1/13	-1,24		A1/13	-1,95		A1/13	-1,79		A1/13	-1,64
	A1/14	-2,22		A1/14	-1,47		A1/14	-1,65		A1/14	-1,80
	A1/15	-1,24		A1/15	-1,95		A1/15	-1,78		A1/15	-1,64
	A1/16	-2,21		A1/16	-1,47		A1/16	-1,64		A1/16	-1,79
	A1/17	-1,36		A1/17	-1,91		A1/17	-1,77		A1/17	-1,66
	A1/18	-2,34		A1/18	-1,43		A1/18	-1,63		A1/18	-1,81
	A1/19	-1,36		A1/19	-1,91		A1/19	-1,77		A1/19	-1,65
	A1/20	-2,33		A1/20	-1,43		A1/20	-1,63		A1/20	-1,80
	A1/21	-1,36		A1/21	-1,91		A1/21	-1,77		A1/21	-1,66
	A1/22	-2,34		A1/22	-1,43		A1/22	-1,63		A1/22	-1,81
	A1/23	-1,36		A1/23	-1,91		A1/23	-1,77		A1/23	-1,65
	A1/24	-2,33		A1/24	-1,43		A1/24	-1,63		A1/24	-1,80
	A1/25	-1,21		A1/25	-1,92		A1/25	-1,76		A1/25	-1,61
	A1/26	-2,19		A1/26	-1,44		A1/26	-1,62		A1/26	-1,76
	A1/27	-1,21		A1/27	-1,92		A1/27	-1,76		A1/27	-1,61
	A1/28	-2,19		A1/28	-1,44		A1/28	-1,62		A1/28	-1,76
	A1/29	-1,33		A1/29	-1,88		A1/29	-1,74		A1/29	-1,62
	A1/30	-2,31		A1/30	-1,40		A1/30	-1,60		A1/30	-1,78
	A1/31	-1,33		A1/31	-1,88		A1/31	-1,74		A1/31	-1,62
	A1/32	-2,31		A1/32	-1,40		A1/32	-1,60		A1/32	-1,78
	A1/33	-1,33		A1/33	-1,88		A1/33	-1,74		A1/33	-1,62
	A1/34	-2,31		A1/34	-1,40		A1/34	-1,60		A1/34	-1,78
	A1/35	-1,33		A1/35	-1,88		A1/35	-1,74		A1/35	-1,62
	A1/36	-2,31		A1/36	-1,40		A1/36	-1,60		A1/36	-1,78
	A1/37	-0,11		A1/37	-1,30		A1/37	-1,03		A1/37	-0,78
	A1/38	-1,74		A1/38	-0,51		A1/38	-0,79		A1/38	-1,04
	A1/39	-0,11		A1/39	-1,30		A1/39	-1,02		A1/39	-0,78
	A1/40	-1,73		A1/40	-0,50		A1/40	-0,79		A1/40	-1,03
	A1/41	-0,20		A1/41	-1,27		A1/41	-1,02		A1/41	-0,79
	A1/42	-1,83		A1/42	-0,48		A1/42	-0,78		A1/42	-1,05
	A1/43	-0,20		A1/43	-1,27		A1/43	-1,01		A1/43	-0,79
	A1/44	-1,82		A1/44	-0,47		A1/44	-0,78		A1/44	-1,05
	A1/45	-0,20		A1/45	-1,27		A1/45	-1,02		A1/45	-0,79
	A1/46	-1,83		A1/46	-0,48		A1/46	-0,78		A1/46	-1,05
	A1/47	-0,20		A1/47	-1,27		A1/47	-1,01		A1/47	-0,79
	A1/48	-1,82		A1/48	-0,47		A1/48	-0,78		A1/48	-1,05
	A1/49	-0,92		A1/49	-2,11		A1/49	-1,83		A1/49	-1,59
	A1/50	-2,54		A1/50	-1,32		A1/50	-1,60		A1/50	-1,85
	A1/51	-0,91		A1/51	-2,11		A1/51	-1,83		A1/51	-1,59
	A1/52	-2,54		A1/52	-1,31		A1/52	-1,59		A1/52	-1,84
	A1/53	-1,01		A1/53	-2,08		A1/53	-1,82		A1/53	-1,60
	A1/54	-2,64		A1/54	-1,29		A1/54	-1,59		A1/54	-1,86
	A1/55	-1,00		A1/55	-2,08		A1/55	-1,82		A1/55	-1,60
	A1/56	-2,63		A1/56	-1,28		A1/56	-1,58		A1/56	-1,85
	A1/57	-1,01		A1/57	-2,08		A1/57	-1,82		A1/57	-1,60
	A1/58	-2,63		A1/58	-1,29		A1/58	-1,59		A1/58	-1,86
	A1/59	-1,00		A1/59	-2,08		A1/59	-1,82		A1/59	-1,60
	A1/60	-2,63		A1/60	-1,28		A1/60	-1,58		A1/60	-1,85
	A1/61	-0,98		A1/61	-2,05		A1/61	-1,79		A1/61	-1,57
	A1/62	-2,60		A1/62	-1,26		A1/62	-1,56		A1/62	-1,83
	A1/63	-0,98		A1/63	-2,05		A1/63	-1,79		A1/63	-1,57
	A1/64	-2,60		A1/64	-1,26		A1/64	-1,56		A1/64	-1,83
	A1/65	-0,97		A1/65	-2,05		A1/65	-1,79		A1/65	-1,57
	A1/66	-2,60		A1/66	-1,26		A1/66	-1,56		A1/66	-1,83
	A1/67	-0,97		A1/67	-2,05		A1/67	-1,79		A1/67	-1,57
	A1/68	-2,60		A1/68	-1,26		A1/68	-1,56		A1/68	-1,83
	A1/77	-0,42		A1/77	-0,80		A1/77	-0,71		A1/77	-0,63
	A1/78	-0,41		A1/78	-0,80		A1/78	-0,71		A1/78	-0,63
	A1/79	-0,96		A1/79	-0,54		A1/79	-0,64		A1/79	-0,72
	A1/80	-0,95		A1/80	-0,54		A1/80	-0,63		A1/80	-0,71
	A1/81	-0,42		A1/81	-0,80		A1/81	-0,71		A1/81	-0,63
	A1/82	-0,41		A1/82	-0,80		A1/82	-0,71		A1/82	-0,63
	A1/83	-0,96		A1/83	-0,54		A1/83	-0,64		A1/83	-0,72

RISULTANTI SOLLECITAZIONI NODI PLATEE - SLU

Nod3d N.ro	Combinazione N.ro	Fz (t)	Nod3d N.ro	Combinazione N.ro	Fz (t)	Nod3d N.ro	Combinazione N.ro	Fz (t)	Nod3d N.ro	Combinazione N.ro	Fz (t)
	A1/84	-0,95		A1/84	-0,54		A1/84	-0,63		A1/84	-0,71
	Y+ A1/89	-1,50		Y+ A1/87	-1,34		Y+ A1/87	-1,25		Y+ A1/89	-1,26
	A1/93	-0,58		A1/93	-0,97		A1/93	-0,87		A1/93	-0,79
	A1/94	-0,57		A1/94	-0,96		A1/94	-0,87		A1/94	-0,79
	A1/95	-1,12		A1/95	-0,70		A1/95	-0,80		A1/95	-0,88
	A1/96	-1,11		A1/96	-0,70		A1/96	-0,79		A1/96	-0,88
	A1/97	-0,58		A1/97	-0,97		A1/97	-0,87		A1/97	-0,79
	A1/98	-0,57		A1/98	-0,96		A1/98	-0,87		A1/98	-0,79
	A1/99	-1,12		A1/99	-0,70		A1/99	-0,80		A1/99	-0,88
	A1/100	-1,11		A1/100	-0,70		A1/100	-0,79		A1/100	-0,88
322	A1/1	-1,92	323	A1/1	-1,66	324	A1/1	-1,43	325	A1/1	-1,92
	A1/2	0,29		A1/2	0,01		A1/2	-0,23		A1/2	-2,03
	A1/3	-1,92		A1/3	-1,66		A1/3	-1,43		A1/3	-1,92
	A1/4	0,29		A1/4	0,01		A1/4	-0,23		A1/4	-2,03
	A1/5	-1,78		A1/5	-1,55		A1/5	-1,34		A1/5	-2,95
	A1/6	0,43		A1/6	0,13		A1/6	-0,14		A1/6	-3,06
	A1/7	-1,77		A1/7	-1,54		A1/7	-1,34		A1/7	-2,95
	A1/8	0,44		A1/8	0,13		A1/8	-0,14		A1/8	-3,06
	A1/9	-1,78		A1/9	-1,55		A1/9	-1,35		A1/9	-2,92
	A1/10	0,43		A1/10	0,13		A1/10	-0,14		A1/10	-3,03
	A1/11	-1,77		A1/11	-1,54		A1/11	-1,34		A1/11	-2,92
	A1/12	0,44		A1/12	0,13		A1/12	-0,14		A1/12	-3,03
	A1/13	-2,67		A1/13	-2,41		A1/13	-2,18		A1/13	-3,51
	A1/14	-0,46		A1/14	-0,74		A1/14	-0,98		A1/14	-3,63
	A1/15	-2,66		A1/15	-2,41		A1/15	-2,18		A1/15	-3,51
	A1/16	-0,45		A1/16	-0,73		A1/16	-0,97		A1/16	-3,62
	A1/17	-2,52		A1/17	-2,29		A1/17	-2,09		A1/17	-4,54
	A1/18	-0,31		A1/18	-0,62		A1/18	-0,89		A1/18	-4,65
	A1/19	-2,52		A1/19	-2,29		A1/19	-2,09		A1/19	-4,54
	A1/20	-0,31		A1/20	-0,62		A1/20	-0,88		A1/20	-4,65
	A1/21	-2,53		A1/21	-2,30		A1/21	-2,09		A1/21	-4,51
	A1/22	-0,31		A1/22	-0,62		A1/22	-0,89		A1/22	-4,62
	A1/23	-2,52		A1/23	-2,29		A1/23	-2,09		A1/23	-4,51
	A1/24	-0,31		A1/24	-0,62		A1/24	-0,88		A1/24	-4,62
	A1/25	-2,64		A1/25	-2,38		A1/25	-2,15		A1/25	-3,44
	A1/26	-0,43		A1/26	-0,71		A1/26	-0,95		A1/26	-3,56
	A1/27	-2,64		A1/27	-2,38		A1/27	-2,15		A1/27	-3,44
	A1/28	-0,43		A1/28	-0,71		A1/28	-0,95		A1/28	-3,56
	A1/29	-2,50		A1/29	-2,27		A1/29	-2,07		A1/29	-4,47
	A1/30	-0,28		A1/30	-0,59		A1/30	-0,86		A1/30	-4,58
	A1/31	-2,50		A1/31	-2,27		A1/31	-2,07		A1/31	-4,47
	A1/32	-0,28		A1/32	-0,59		A1/32	-0,86		A1/32	-4,58
	A1/33	-2,50		A1/33	-2,27		A1/33	-2,07		A1/33	-4,44
	A1/34	-0,28		A1/34	-0,60		A1/34	-0,86		A1/34	-4,55
	A1/35	-2,50		A1/35	-2,27		A1/35	-2,07		A1/35	-4,44
	A1/36	-0,28		A1/36	-0,60		A1/36	-0,86		A1/36	-4,55
	A1/37	-2,66		A1/37	-2,22		A1/37	-1,84		A1/37	-1,89
	A1/38	1,03		A1/38	0,57		A1/38	0,17		A1/38	-2,07
	A1/39	-2,66		A1/39	-2,22		A1/39	-1,83		A1/39	-1,88
	A1/40	1,03		A1/40	0,57		A1/40	0,18		A1/40	-2,07
	A1/41	-2,55		A1/41	-2,13		A1/41	-1,77		A1/41	-2,66
	A1/42	1,14		A1/42	0,65		A1/42	0,24		A1/42	-2,84
	A1/43	-2,55		A1/43	-2,13		A1/43	-1,76		A1/43	-2,65
	A1/44	1,14		A1/44	0,66		A1/44	0,24		A1/44	-2,84
	A1/45	-2,55		A1/45	-2,13		A1/45	-1,77		A1/45	-2,63
	A1/46	1,14		A1/46	0,65		A1/46	0,24		A1/46	-2,82
	A1/47	-2,55		A1/47	-2,13		A1/47	-1,76		A1/47	-2,63
	A1/48	1,14		A1/48	0,66		A1/48	0,24		A1/48	-2,81
	A1/49	-3,41		A1/49	-2,97		A1/49	-2,58		A1/49	-3,48
	A1/50	0,28		A1/50	-0,18		A1/50	-0,58		A1/50	-3,66
	A1/51	-3,40		A1/51	-2,96		A1/51	-2,58		A1/51	-3,47
	A1/52	0,29		A1/52	-0,18		A1/52	-0,57		A1/52	-3,66
	A1/53	-3,30		A1/53	-2,88		A1/53	-2,52		A1/53	-4,25
	A1/54	0,39		A1/54	-0,09		A1/54	-0,51		A1/54	-4,43
	A1/55	-3,29		A1/55	-2,88		A1/55	-2,51		A1/55	-4,24
	A1/56	0,39		A1/56	-0,09		A1/56	-0,50		A1/56	-4,43
	A1/57	-3,30		A1/57	-2,88		A1/57	-2,52		A1/57	-4,23
	A1/58	0,39		A1/58	-0,09		A1/58	-0,51		A1/58	-4,41
	A1/59	-3,29		A1/59	-2,88		A1/59	-2,51		A1/59	-4,22
	A1/60	0,39		A1/60	-0,09		A1/60	-0,51		A1/60	-4,41
	A1/61	-3,27		A1/61	-2,85		A1/61	-2,49		A1/61	-4,18
	A1/62	0,42		A1/62	-0,07		A1/62	-0,48		A1/62	-4,36
	A1/63	-3,27		A1/63	-2,85		A1/63	-2,49		A1/63	-4,18
	A1/64	0,42		A1/64	-0,07		A1/64	-0,48		A1/64	-4,36
	A1/65	-3,27		A1/65	-2,86		A1/65	-2,49		A1/65	-4,16
	A1/66	0,42		A1/66	-0,07		A1/66	-0,48		A1/66	-4,34
	A1/67	-3,27		A1/67	-2,86		A1/67	-2,49		A1/67	-4,16
	A1/68	0,42		A1/68	-0,07		A1/68	-0,48		A1/68	-4,34
	A1/77	-1,22		A1/77	-1,08		A1/77	-0,95		A1/77	-1,44
	A1/78	-1,22		A1/78	-1,07		A1/78	-0,95		A1/78	-1,43
	A1/79	0,01		A1/79	-0,15		A1/79	-0,28		A1/79	-1,50
	A1/80	0,01		A1/80	-0,15		A1/80	-0,28		A1/80	-1,50
	A1/81	-1,22		A1/81	-1,08		A1/81	-0,95		A1/81	-1,44
	A1/82	-1,22		A1/82	-1,07		A1/82	-0,95		A1/82	-1,43

RISULTANTI SOLLECITAZIONI NODI PLATEE - SLU

Nod3d N.ro	Combinazione N.ro	Fz (t)	Nod3d N.ro	Combinazione N.ro	Fz (t)	Nod3d N.ro	Combinazione N.ro	Fz (t)	Nod3d N.ro	Combinazione N.ro	Fz (t)
	A1/83	0,01		A1/83	-0,15		A1/83	-0,28		A1/83	-1,50
	A1/84	0,01		A1/84	-0,15		A1/84	-0,28		A1/84	-1,50
	Y+ A1/87	-1,72		Y+ A1/87	-1,58		Y+ A1/87	-1,45		Y+ A1/91	-2,57
	A1/93	-1,37		A1/93	-1,23		A1/93	-1,10		A1/93	-1,76
	A1/94	-1,37		A1/94	-1,22		A1/94	-1,10		A1/94	-1,75
	A1/95	-0,14		A1/95	-0,30		A1/95	-0,43		A1/95	-1,82
	A1/96	-0,14		A1/96	-0,29		A1/96	-0,43		A1/96	-1,81
	A1/97	-1,37		A1/97	-1,23		A1/97	-1,10		A1/97	-1,76
	A1/98	-1,37		A1/98	-1,22		A1/98	-1,10		A1/98	-1,75
	A1/99	-0,14		A1/99	-0,30		A1/99	-0,43		A1/99	-1,82
	A1/100	-0,14		A1/100	-0,29		A1/100	-0,43		A1/100	-1,81
326	A1/1	-2,34	327	A1/1	-2,91	328	A1/1	-0,93	329	A1/1	-1,09
	A1/2	-1,70		A1/2	-1,29		A1/2	-2,98		A1/2	-2,84
	A1/3	-2,34		A1/3	-2,90		A1/3	-0,93		A1/3	-1,09
	A1/4	-1,70		A1/4	-1,29		A1/4	-2,98		A1/4	-2,83
	A1/5	-3,46		A1/5	-4,16		A1/5	-1,77		A1/5	-1,97
	A1/6	-2,82		A1/6	-2,54		A1/6	-3,82		A1/6	-3,71
	A1/7	-3,45		A1/7	-4,15		A1/7	-1,77		A1/7	-1,97
	A1/8	-2,82		A1/8	-2,54		A1/8	-3,82		A1/8	-3,71
	A1/9	-3,42		A1/9	-4,12		A1/9	-1,73		A1/9	-1,94
	A1/10	-2,79		A1/10	-2,51		A1/10	-3,78		A1/10	-3,68
	A1/11	-3,42		A1/11	-4,12		A1/11	-1,73		A1/11	-1,93
	A1/12	-2,78		A1/12	-2,50		A1/12	-3,78		A1/12	-3,68
	A1/13	-3,93		A1/13	-4,51		A1/13	-2,55		A1/13	-2,71
	A1/14	-3,30		A1/14	-2,90		A1/14	-4,60		A1/14	-4,45
	A1/15	-3,93		A1/15	-4,51		A1/15	-2,55		A1/15	-2,71
	A1/16	-3,29		A1/16	-2,89		A1/16	-4,60		A1/16	-4,45
	A1/17	-5,05		A1/17	-5,76		A1/17	-3,39		A1/17	-3,59
	A1/18	-4,42		A1/18	-4,15		A1/18	-5,44		A1/18	-5,33
	A1/19	-5,05		A1/19	-5,76		A1/19	-3,39		A1/19	-3,59
	A1/20	-4,41		A1/20	-4,14		A1/20	-5,44		A1/20	-5,33
	A1/21	-5,02		A1/21	-5,72		A1/21	-3,35		A1/21	-3,55
	A1/22	-4,38		A1/22	-4,11		A1/22	-5,40		A1/22	-5,30
	A1/23	-5,01		A1/23	-5,72		A1/23	-3,35		A1/23	-3,55
	A1/24	-4,38		A1/24	-4,10		A1/24	-5,40		A1/24	-5,29
	A1/25	-3,87		A1/25	-4,46		A1/25	-2,48		A1/25	-2,64
	A1/26	-3,23		A1/26	-2,84		A1/26	-4,53		A1/26	-4,38
	A1/27	-3,87		A1/27	-4,46		A1/27	-2,48		A1/27	-2,64
	A1/28	-3,23		A1/28	-2,84		A1/28	-4,53		A1/28	-4,38
	A1/29	-4,99		A1/29	-5,71		A1/29	-3,32		A1/29	-3,51
	A1/30	-4,35		A1/30	-4,09		A1/30	-5,37		A1/30	-5,26
	A1/31	-4,99		A1/31	-5,71		A1/31	-3,32		A1/31	-3,51
	A1/32	-4,35		A1/32	-4,09		A1/32	-5,37		A1/32	-5,26
	A1/33	-4,95		A1/33	-5,67		A1/33	-3,28		A1/33	-3,48
	A1/34	-4,32		A1/34	-4,05		A1/34	-5,33		A1/34	-5,22
	A1/35	-4,95		A1/35	-5,67		A1/35	-3,28		A1/35	-3,48
	A1/36	-4,32		A1/36	-4,05		A1/36	-5,33		A1/36	-5,22
	A1/37	-2,55		A1/37	-3,45		A1/37	-0,25		A1/37	-0,51
	A1/38	-1,49		A1/38	-0,76		A1/38	-3,67		A1/38	-3,42
	A1/39	-2,55		A1/39	-3,44		A1/39	-0,25		A1/39	-0,51
	A1/40	-1,49		A1/40	-0,75		A1/40	-3,67		A1/40	-3,41
	A1/41	-3,39		A1/41	-4,38		A1/41	-0,88		A1/41	-1,17
	A1/42	-2,33		A1/42	-1,69		A1/42	-4,30		A1/42	-4,07
	A1/43	-3,38		A1/43	-4,38		A1/43	-0,88		A1/43	-1,17
	A1/44	-2,33		A1/44	-1,69		A1/44	-4,30		A1/44	-4,07
	A1/45	-3,36		A1/45	-4,36		A1/45	-0,85		A1/45	-1,14
	A1/46	-2,30		A1/46	-1,66		A1/46	-4,27		A1/46	-4,05
	A1/47	-3,36		A1/47	-4,35		A1/47	-0,85		A1/47	-1,14
	A1/48	-2,30		A1/48	-1,66		A1/48	-4,27		A1/48	-4,05
	A1/49	-4,15		A1/49	-5,05		A1/49	-1,87		A1/49	-2,13
	A1/50	-3,09		A1/50	-2,36		A1/50	-5,29		A1/50	-5,03
	A1/51	-4,14		A1/51	-5,04		A1/51	-1,87		A1/51	-2,13
	A1/52	-3,08		A1/52	-2,35		A1/52	-5,29		A1/52	-5,03
	A1/53	-4,98		A1/53	-5,99		A1/53	-2,50		A1/53	-2,79
	A1/54	-3,92		A1/54	-3,29		A1/54	-5,91		A1/54	-5,69
	A1/55	-4,98		A1/55	-5,98		A1/55	-2,49		A1/55	-2,79
	A1/56	-3,92		A1/56	-3,29		A1/56	-5,91		A1/56	-5,69
	A1/57	-4,96		A1/57	-5,96		A1/57	-2,47		A1/57	-2,76
	A1/58	-3,90		A1/58	-3,27		A1/58	-5,89		A1/58	-5,67
	A1/59	-4,95		A1/59	-5,95		A1/59	-2,47		A1/59	-2,76
	A1/60	-3,89		A1/60	-3,26		A1/60	-5,89		A1/60	-5,66
	A1/61	-4,92		A1/61	-5,93		A1/61	-2,42		A1/61	-2,71
	A1/62	-3,86		A1/62	-3,24		A1/62	-5,84		A1/62	-5,62
	A1/63	-4,92		A1/63	-5,93		A1/63	-2,42		A1/63	-2,71
	A1/64	-3,86		A1/64	-3,24		A1/64	-5,84		A1/64	-5,62
	A1/65	-4,89		A1/65	-5,90		A1/65	-2,39		A1/65	-2,69
	A1/66	-3,83		A1/66	-3,21		A1/66	-5,81		A1/66	-5,59
	A1/67	-4,89		A1/67	-5,90		A1/67	-2,39		A1/67	-2,69
	A1/68	-3,83		A1/68	-3,21		A1/68	-5,81		A1/68	-5,59
	A1/77	-1,68		A1/77	-2,01		A1/77	-0,88		A1/77	-0,98
	A1/78	-1,67		A1/78	-2,00		A1/78	-0,88		A1/78	-0,97
	A1/79	-1,32		A1/79	-1,11		A1/79	-2,02		A1/79	-1,94
	A1/80	-1,32		A1/80	-1,11		A1/80	-2,02		A1/80	-1,94
	A1/81	-1,68		A1/81	-2,01		A1/81	-0,88		A1/81	-0,98

RISULTANTI SOLLECITAZIONI NODI PLATEE - SLU

Nod3d N.ro	Combinazione N.ro	Fz (t)	Nod3d N.ro	Combinazione N.ro	Fz (t)	Nod3d N.ro	Combinazione N.ro	Fz (t)	Nod3d N.ro	Combinazione N.ro	Fz (t)
	A1/82	-1,67		A1/82	-2,00		A1/82	-0,88		A1/82	-0,97
	A1/83	-1,32		A1/83	-1,11		A1/83	-2,02		A1/83	-1,94
	A1/84	-1,32		A1/84	-1,11		A1/84	-2,02		A1/84	-1,94
	Y+ A1/87	-2,75		Y+ A1/87	-3,08		Y+ A1/89	-3,11		Y+ A1/91	-3,03
	A1/93	-2,00		A1/93	-2,33		A1/93	-1,21		A1/93	-1,30
	A1/94	-1,99		A1/94	-2,32		A1/94	-1,21		A1/94	-1,30
	A1/95	-1,64		A1/95	-1,43		A1/95	-2,35		A1/95	-2,27
	A1/96	-1,64		A1/96	-1,43		A1/96	-2,35		A1/96	-2,27
	A1/97	-2,00		A1/97	-2,33		A1/97	-1,21		A1/97	-1,30
	A1/98	-1,99		A1/98	-2,32		A1/98	-1,21		A1/98	-1,30
	A1/99	-1,64		A1/99	-1,43		A1/99	-2,35		A1/99	-2,27
	A1/100	-1,64		A1/100	-1,43		A1/100	-2,35		A1/100	-2,27
330	A1/1	-1,29	331	A1/1	-0,70	332	A1/1	-0,63	333	A1/1	-0,59
	A1/2	-2,66		A1/2	-3,25		A1/2	-3,33		A1/2	-3,38
	A1/3	-1,29		A1/3	-0,71		A1/3	-0,64		A1/3	-0,60
	A1/4	-2,65		A1/4	-3,26		A1/4	-3,34		A1/4	-3,39
	A1/5	-2,20		A1/5	-1,21		A1/5	-1,19		A1/5	-1,20
	A1/6	-3,57		A1/6	-3,76		A1/6	-3,89		A1/6	-3,99
	A1/7	-2,20		A1/7	-1,21		A1/7	-1,19		A1/7	-1,20
	A1/8	-3,57		A1/8	-3,76		A1/8	-3,90		A1/8	-4,00
	A1/9	-2,17		A1/9	-1,16		A1/9	-1,14		A1/9	-1,15
	A1/10	-3,54		A1/10	-3,71		A1/10	-3,84		A1/10	-3,94
	A1/11	-2,17		A1/11	-1,16		A1/11	-1,14		A1/11	-1,15
	A1/12	-3,54		A1/12	-3,72		A1/12	-3,84		A1/12	-3,94
	A1/13	-2,91		A1/13	-2,38		A1/13	-2,31		A1/13	-2,27
	A1/14	-4,27		A1/14	-4,93		A1/14	-5,01		A1/14	-5,06
	A1/15	-2,90		A1/15	-2,39		A1/15	-2,32		A1/15	-2,28
	A1/16	-4,27		A1/16	-4,94		A1/16	-5,02		A1/16	-5,07
	A1/17	-3,82		A1/17	-2,88		A1/17	-2,87		A1/17	-2,88
	A1/18	-5,19		A1/18	-5,44		A1/18	-5,57		A1/18	-5,67
	A1/19	-3,82		A1/19	-2,89		A1/19	-2,87		A1/19	-2,88
	A1/20	-5,19		A1/20	-5,44		A1/20	-5,57		A1/20	-5,67
	A1/21	-3,79		A1/21	-2,84		A1/21	-2,82		A1/21	-2,82
	A1/22	-5,16		A1/22	-5,39		A1/22	-5,52		A1/22	-5,62
	A1/23	-3,79		A1/23	-2,84		A1/23	-2,82		A1/23	-2,83
	A1/24	-5,16		A1/24	-5,39		A1/24	-5,52		A1/24	-5,62
	A1/25	-2,83		A1/25	-2,31		A1/25	-2,24		A1/25	-2,20
	A1/26	-4,20		A1/26	-4,86		A1/26	-4,94		A1/26	-4,99
	A1/27	-2,83		A1/27	-2,31		A1/27	-2,24		A1/27	-2,20
	A1/28	-4,20		A1/28	-4,86		A1/28	-4,94		A1/28	-4,99
	A1/29	-3,75		A1/29	-2,82		A1/29	-2,80		A1/29	-2,81
	A1/30	-5,12		A1/30	-5,37		A1/30	-5,50		A1/30	-5,60
	A1/31	-3,75		A1/31	-2,82		A1/31	-2,80		A1/31	-2,81
	A1/32	-5,12		A1/32	-5,37		A1/32	-5,50		A1/32	-5,60
	A1/33	-3,72		A1/33	-2,77		A1/33	-2,75		A1/33	-2,75
	A1/34	-5,08		A1/34	-5,32		A1/34	-5,45		A1/34	-5,55
	A1/35	-3,72		A1/35	-2,77		A1/35	-2,75		A1/35	-2,75
	A1/36	-5,08		A1/36	-5,32		A1/36	-5,45		A1/36	-5,55
	A1/37	-0,83		A1/37	0,15		A1/37	0,27		A1/37	0,34
	A1/38	-3,11		A1/38	-4,10		A1/38	-4,23		A1/38	-4,31
	A1/39	-0,83		A1/39	0,14		A1/39	0,26		A1/39	0,33
	A1/40	-3,11		A1/40	-4,11		A1/40	-4,24		A1/40	-4,32
	A1/41	-1,52		A1/41	-0,23		A1/41	-0,15		A1/41	-0,12
	A1/42	-3,80		A1/42	-4,48		A1/42	-4,65		A1/42	-4,77
	A1/43	-1,52		A1/43	-0,24		A1/43	-0,15		A1/43	-0,12
	A1/44	-3,80		A1/44	-4,49		A1/44	-4,66		A1/44	-4,77
	A1/45	-1,50		A1/45	-0,19		A1/45	-0,11		A1/45	-0,08
	A1/46	-3,78		A1/46	-4,44		A1/46	-4,61		A1/46	-4,73
	A1/47	-1,49		A1/47	-0,20		A1/47	-0,12		A1/47	-0,08
	A1/48	-3,77		A1/48	-4,45		A1/48	-4,62		A1/48	-4,74
	A1/49	-2,45		A1/49	-1,53		A1/49	-1,41		A1/49	-1,34
	A1/50	-4,73		A1/50	-5,78		A1/50	-5,91		A1/50	-5,99
	A1/51	-2,45		A1/51	-1,53		A1/51	-1,42		A1/51	-1,34
	A1/52	-4,73		A1/52	-5,79		A1/52	-5,92		A1/52	-6,00
	A1/53	-3,14		A1/53	-1,91		A1/53	-1,83		A1/53	-1,79
	A1/54	-5,42		A1/54	-6,16		A1/54	-6,33		A1/54	-6,45
	A1/55	-3,13		A1/55	-1,92		A1/55	-1,83		A1/55	-1,80
	A1/56	-5,41		A1/56	-6,17		A1/56	-6,33		A1/56	-6,45
	A1/57	-3,11		A1/57	-1,87		A1/57	-1,79		A1/57	-1,75
	A1/58	-5,39		A1/58	-6,12		A1/58	-6,29		A1/58	-6,41
	A1/59	-3,11		A1/59	-1,88		A1/59	-1,80		A1/59	-1,76
	A1/60	-5,39		A1/60	-6,13		A1/60	-6,30		A1/60	-6,41
	A1/61	-3,06		A1/61	-1,84		A1/61	-1,76		A1/61	-1,72
	A1/62	-5,34		A1/62	-6,09		A1/62	-6,26		A1/62	-6,38
	A1/63	-3,06		A1/63	-1,84		A1/63	-1,76		A1/63	-1,72
	A1/64	-5,34		A1/64	-6,09		A1/64	-6,26		A1/64	-6,38
	A1/65	-3,04		A1/65	-1,80		A1/65	-1,72		A1/65	-1,69
	A1/66	-5,32		A1/66	-6,05		A1/66	-6,22		A1/66	-6,34
	A1/67	-3,04		A1/67	-1,80		A1/67	-1,72		A1/67	-1,69
	A1/68	-5,32		A1/68	-6,05		A1/68	-6,22		A1/68	-6,34
	A1/77	-1,09		A1/77	-0,76		A1/77	-0,72		A1/77	-0,70
	A1/78	-1,08		A1/78	-0,76		A1/78	-0,73		A1/78	-0,71
	A1/79	-1,85		A1/79	-2,18		A1/79	-2,22		A1/79	-2,25
	A1/80	-1,84		A1/80	-2,18		A1/80	-2,23		A1/80	-2,26

RISULTANTI SOLLECITAZIONI NODI PLATEE - SLU

Nod3d N.ro	Combinazione N.ro	Fz (t)	Nod3d N.ro	Combinazione N.ro	Fz (t)	Nod3d N.ro	Combinazione N.ro	Fz (t)	Nod3d N.ro	Combinazione N.ro	Fz (t)
	A1/81	-1,09		A1/81	-0,76		A1/81	-0,72		A1/81	-0,70
	A1/82	-1,08		A1/82	-0,76		A1/82	-0,73		A1/82	-0,71
	A1/83	-1,85		A1/83	-2,18		A1/83	-2,22		A1/83	-2,25
	A1/84	-1,84		A1/84	-2,18		A1/84	-2,23		A1/84	-2,26
Y+	A1/91	-2,93	Y+	A1/90	-3,31	Y+	A1/90	-3,36	Y+	A1/90	-3,39
	A1/93	-1,41		A1/93	-1,09		A1/93	-1,06		A1/93	-1,04
	A1/94	-1,41		A1/94	-1,10		A1/94	-1,06		A1/94	-1,04
	A1/95	-2,17		A1/95	-2,51		A1/95	-2,56		A1/95	-2,59
	A1/96	-2,17		A1/96	-2,52		A1/96	-2,56		A1/96	-2,59
	A1/97	-1,41		A1/97	-1,09		A1/97	-1,06		A1/97	-1,04
	A1/98	-1,41		A1/98	-1,10		A1/98	-1,06		A1/98	-1,04
	A1/99	-2,17		A1/99	-2,51		A1/99	-2,56		A1/99	-2,59
	A1/100	-2,17		A1/100	-2,52		A1/100	-2,56		A1/100	-2,59
334	A1/1	-1,28	335	A1/1	-1,09	336	A1/1	-0,92	337	A1/1	-2,43
	A1/2	-2,61		A1/2	-2,82		A1/2	-2,99		A1/2	-1,40
	A1/3	-1,29		A1/3	-1,10		A1/3	-0,93		A1/3	-2,45
	A1/4	-2,62		A1/4	-2,83		A1/4	-3,00		A1/4	-1,41
	A1/5	-1,59		A1/5	-1,44		A1/5	-1,33		A1/5	-2,55
	A1/6	-2,92		A1/6	-3,17		A1/6	-3,40		A1/6	-1,51
	A1/7	-1,60		A1/7	-1,45		A1/7	-1,34		A1/7	-2,56
	A1/8	-2,93		A1/8	-3,19		A1/8	-3,41		A1/8	-1,53
	A1/9	-1,55		A1/9	-1,40		A1/9	-1,29		A1/9	-2,51
	A1/10	-2,87		A1/10	-3,13		A1/10	-3,35		A1/10	-1,48
	A1/11	-1,56		A1/11	-1,41		A1/11	-1,30		A1/11	-2,53
	A1/12	-2,89		A1/12	-3,14		A1/12	-3,36		A1/12	-1,49
	A1/13	-2,96		A1/13	-2,77		A1/13	-2,61		A1/13	-4,12
	A1/14	-4,29		A1/14	-4,50		A1/14	-4,67		A1/14	-3,08
	A1/15	-2,97		A1/15	-2,78		A1/15	-2,61		A1/15	-4,13
	A1/16	-4,30		A1/16	-4,51		A1/16	-4,68		A1/16	-3,10
	A1/17	-3,27		A1/17	-3,12		A1/17	-3,01		A1/17	-4,23
	A1/18	-4,60		A1/18	-4,86		A1/18	-5,08		A1/18	-3,20
	A1/19	-3,28		A1/19	-3,14		A1/19	-3,02		A1/19	-4,25
	A1/20	-4,61		A1/20	-4,87		A1/20	-5,09		A1/20	-3,21
	A1/21	-3,23		A1/21	-3,08		A1/21	-2,97		A1/21	-4,20
	A1/22	-4,56		A1/22	-4,81		A1/22	-5,03		A1/22	-3,16
	A1/23	-3,24		A1/23	-3,09		A1/23	-2,98		A1/23	-4,21
	A1/24	-4,57		A1/24	-4,82		A1/24	-5,04		A1/24	-3,18
	A1/25	-2,90		A1/25	-2,70		A1/25	-2,54		A1/25	-4,06
	A1/26	-4,23		A1/26	-4,43		A1/26	-4,61		A1/26	-3,03
	A1/27	-2,90		A1/27	-2,70		A1/27	-2,54		A1/27	-4,06
	A1/28	-4,23		A1/28	-4,43		A1/28	-4,61		A1/28	-3,03
	A1/29	-3,21		A1/29	-3,06		A1/29	-2,95		A1/29	-4,17
	A1/30	-4,53		A1/30	-4,79		A1/30	-5,01		A1/30	-3,14
	A1/31	-3,21		A1/31	-3,06		A1/31	-2,95		A1/31	-4,17
	A1/32	-4,53		A1/32	-4,79		A1/32	-5,01		A1/32	-3,14
	A1/33	-3,16		A1/33	-3,02		A1/33	-2,90		A1/33	-4,14
	A1/34	-4,49		A1/34	-4,75		A1/34	-4,97		A1/34	-3,10
	A1/35	-3,16		A1/35	-3,02		A1/35	-2,90		A1/35	-4,14
	A1/36	-4,49		A1/36	-4,75		A1/36	-4,97		A1/36	-3,10
	A1/37	-0,84		A1/37	-0,51		A1/37	-0,24		A1/37	-2,78
	A1/38	-3,05		A1/38	-3,39		A1/38	-3,68		A1/38	-1,05
	A1/39	-0,85		A1/39	-0,52		A1/39	-0,25		A1/39	-2,79
	A1/40	-3,06		A1/40	-3,40		A1/40	-3,69		A1/40	-1,07
	A1/41	-1,07		A1/41	-0,78		A1/41	-0,54		A1/41	-2,86
	A1/42	-3,28		A1/42	-3,66		A1/42	-3,99		A1/42	-1,14
	A1/43	-1,08		A1/43	-0,79		A1/43	-0,55		A1/43	-2,88
	A1/44	-3,29		A1/44	-3,67		A1/44	-4,00		A1/44	-1,15
	A1/45	-1,04		A1/45	-0,74		A1/45	-0,51		A1/45	-2,84
	A1/46	-3,25		A1/46	-3,63		A1/46	-3,95		A1/46	-1,11
	A1/47	-1,05		A1/47	-0,75		A1/47	-0,52		A1/47	-2,85
	A1/48	-3,26		A1/48	-3,64		A1/48	-3,96		A1/48	-1,13
	A1/49	-2,52		A1/49	-2,19		A1/49	-1,92		A1/49	-4,46
	A1/50	-4,73		A1/50	-5,07		A1/50	-5,36		A1/50	-2,74
	A1/51	-2,53		A1/51	-2,20		A1/51	-1,93		A1/51	-4,48
	A1/52	-4,74		A1/52	-5,09		A1/52	-5,37		A1/52	-2,75
	A1/53	-2,75		A1/53	-2,46		A1/53	-2,22		A1/53	-4,55
	A1/54	-4,96		A1/54	-5,34		A1/54	-5,67		A1/54	-2,82
	A1/55	-2,76		A1/55	-2,47		A1/55	-2,23		A1/55	-4,56
	A1/56	-4,98		A1/56	-5,35		A1/56	-5,68		A1/56	-2,84
	A1/57	-2,72		A1/57	-2,42		A1/57	-2,19		A1/57	-4,52
	A1/58	-4,93		A1/58	-5,31		A1/58	-5,63		A1/58	-2,80
	A1/59	-2,73		A1/59	-2,44		A1/59	-2,20		A1/59	-4,54
	A1/60	-4,94		A1/60	-5,32		A1/60	-5,64		A1/60	-2,81
	A1/61	-2,69		A1/61	-2,39		A1/61	-2,16		A1/61	-4,49
	A1/62	-4,90		A1/62	-5,28		A1/62	-5,60		A1/62	-2,76
	A1/63	-2,69		A1/63	-2,39		A1/63	-2,16		A1/63	-4,49
	A1/64	-4,90		A1/64	-5,28		A1/64	-5,60		A1/64	-2,76
	A1/65	-2,65		A1/65	-2,36		A1/65	-2,12		A1/65	-4,46
	A1/66	-4,87		A1/66	-5,25		A1/66	-5,57		A1/66	-2,74
	A1/67	-2,65		A1/67	-2,36		A1/67	-2,12		A1/67	-4,46
	A1/68	-4,87		A1/68	-5,25		A1/68	-5,57		A1/68	-2,74
	A1/77	-1,08		A1/77	-0,97		A1/77	-0,88		A1/77	-1,71
	A1/78	-1,09		A1/78	-0,98		A1/78	-0,89		A1/78	-1,72
	A1/79	-1,81		A1/79	-1,93		A1/79	-2,03		A1/79	-1,14

RISULTANTI SOLLECITAZIONI NODI PLATEE - SLU

Nod3d N.ro	Combinazione N.ro	Fz (t)	Nod3d N.ro	Combinazione N.ro	Fz (t)	Nod3d N.ro	Combinazione N.ro	Fz (t)	Nod3d N.ro	Combinazione N.ro	Fz (t)
	A1/80	-1,82		A1/80	-1,94		A1/80	-2,04		A1/80	-1,15
	A1/81	-1,08		A1/81	-0,97		A1/81	-0,88		A1/81	-1,71
	A1/82	-1,09		A1/82	-0,98		A1/82	-0,89		A1/82	-1,72
	A1/83	-1,81		A1/83	-1,93		A1/83	-2,03		A1/83	-1,14
	A1/84	-1,82		A1/84	-1,94		A1/84	-2,04		A1/84	-1,15
Y+	A1/90	-2,96	Y+	A1/90	-3,08	Y+	A1/90	-3,17	Y+	A1/88	-2,86
	A1/93	-1,41		A1/93	-1,31		A1/93	-1,22		A1/93	-2,05
	A1/94	-1,42		A1/94	-1,31		A1/94	-1,23		A1/94	-2,06
	A1/95	-2,15		A1/95	-2,27		A1/95	-2,37		A1/95	-1,48
	A1/96	-2,16		A1/96	-2,28		A1/96	-2,37		A1/96	-1,49
	A1/97	-1,41		A1/97	-1,31		A1/97	-1,22		A1/97	-2,05
	A1/98	-1,42		A1/98	-1,31		A1/98	-1,23		A1/98	-2,06
	A1/99	-2,15		A1/99	-2,27		A1/99	-2,37		A1/99	-1,48
	A1/100	-2,16		A1/100	-2,28		A1/100	-2,37		A1/100	-1,49
338	A1/1	-2,08	339	A1/1	-1,77	340	A1/1	-4,08	341	A1/1	-3,53
	A1/2	-1,77		A1/2	-2,09		A1/2	0,62		A1/2	0,03
	A1/3	-2,09		A1/3	-1,79		A1/3	-4,10		A1/3	-3,55
	A1/4	-1,78		A1/4	-2,10		A1/4	0,61		A1/4	0,02
	A1/5	-2,24		A1/5	-1,98		A1/5	-3,99		A1/5	-3,49
	A1/6	-1,93		A1/6	-2,30		A1/6	0,72		A1/6	0,07
	A1/7	-2,26		A1/7	-2,00		A1/7	-4,00		A1/7	-3,51
	A1/8	-1,94		A1/8	-2,31		A1/8	0,70		A1/8	0,06
	A1/9	-2,20		A1/9	-1,95		A1/9	-3,96		A1/9	-3,46
	A1/10	-1,89		A1/10	-2,26		A1/10	0,74		A1/10	0,10
	A1/11	-2,22		A1/11	-1,96		A1/11	-3,97		A1/11	-3,48
	A1/12	-1,90		A1/12	-2,27		A1/12	0,73		A1/12	0,09
	A1/13	-3,76		A1/13	-3,46		A1/13	-5,64		A1/13	-5,09
	A1/14	-3,45		A1/14	-3,77		A1/14	-0,93		A1/14	-1,53
	A1/15	-3,78		A1/15	-3,47		A1/15	-5,65		A1/15	-5,11
	A1/16	-3,46		A1/16	-3,78		A1/16	-0,95		A1/16	-1,54
	A1/17	-3,93		A1/17	-3,67		A1/17	-5,54		A1/17	-5,05
	A1/18	-3,61		A1/18	-3,98		A1/18	-0,84		A1/18	-1,49
	A1/19	-3,94		A1/19	-3,68		A1/19	-5,56		A1/19	-5,07
	A1/20	-3,63		A1/20	-3,99		A1/20	-0,86		A1/20	-1,50
	A1/21	-3,89		A1/21	-3,63		A1/21	-5,52		A1/21	-5,02
	A1/22	-3,57		A1/22	-3,94		A1/22	-0,81		A1/22	-1,46
	A1/23	-3,90		A1/23	-3,64		A1/23	-5,53		A1/23	-5,04
	A1/24	-3,59		A1/24	-3,95		A1/24	-0,83		A1/24	-1,47
	A1/25	-3,70		A1/25	-3,39		A1/25	-5,58		A1/25	-5,04
	A1/26	-3,39		A1/26	-3,71		A1/26	-0,88		A1/26	-1,47
	A1/27	-3,70		A1/27	-3,39		A1/27	-5,58		A1/27	-5,04
	A1/28	-3,39		A1/28	-3,71		A1/28	-0,88		A1/28	-1,47
	A1/29	-3,87		A1/29	-3,61		A1/29	-5,49		A1/29	-5,00
	A1/30	-3,55		A1/30	-3,92		A1/30	-0,78		A1/30	-1,43
	A1/31	-3,87		A1/31	-3,61		A1/31	-5,49		A1/31	-5,00
	A1/32	-3,55		A1/32	-3,92		A1/32	-0,78		A1/32	-1,43
	A1/33	-3,83		A1/33	-3,57		A1/33	-5,46		A1/33	-4,97
	A1/34	-3,51		A1/34	-3,88		A1/34	-0,76		A1/34	-1,40
	A1/35	-3,83		A1/35	-3,57		A1/35	-5,46		A1/35	-4,97
	A1/36	-3,51		A1/36	-3,88		A1/36	-0,76		A1/36	-1,40
	A1/37	-2,18		A1/37	-1,67		A1/37	-5,65		A1/37	-4,72
	A1/38	-1,66		A1/38	-2,19		A1/38	2,19		A1/38	1,22
	A1/39	-2,20		A1/39	-1,68		A1/39	-5,66		A1/39	-4,74
	A1/40	-1,67		A1/40	-2,20		A1/40	2,18		A1/40	1,20
	A1/41	-2,31		A1/41	-1,83		A1/41	-5,58		A1/41	-4,69
	A1/42	-1,78		A1/42	-2,35		A1/42	2,26		A1/42	1,25
	A1/43	-2,32		A1/43	-1,84		A1/43	-5,59		A1/43	-4,71
	A1/44	-1,80		A1/44	-2,36		A1/44	2,25		A1/44	1,23
	A1/45	-2,28		A1/45	-1,80		A1/45	-5,56		A1/45	-4,67
	A1/46	-1,75		A1/46	-2,32		A1/46	2,28		A1/46	1,27
	A1/47	-2,29		A1/47	-1,81		A1/47	-5,57		A1/47	-4,68
	A1/48	-1,77		A1/48	-2,33		A1/48	2,27		A1/48	1,26
	A1/49	-3,87		A1/49	-3,35		A1/49	-7,21		A1/49	-6,28
	A1/50	-3,34		A1/50	-3,87		A1/50	0,63		A1/50	-0,34
	A1/51	-3,88		A1/51	-3,37		A1/51	-7,22		A1/51	-6,30
	A1/52	-3,36		A1/52	-3,89		A1/52	0,62		A1/52	-0,35
	A1/53	-3,99		A1/53	-3,51		A1/53	-7,14		A1/53	-6,25
	A1/54	-3,47		A1/54	-4,03		A1/54	0,70		A1/54	-0,31
	A1/55	-4,00		A1/55	-3,52		A1/55	-7,15		A1/55	-6,27
	A1/56	-3,48		A1/56	-4,04		A1/56	0,69		A1/56	-0,32
	A1/57	-3,96		A1/57	-3,48		A1/57	-7,11		A1/57	-6,23
	A1/58	-3,44		A1/58	-4,00		A1/58	0,73		A1/58	-0,29
	A1/59	-3,98		A1/59	-3,49		A1/59	-7,13		A1/59	-6,24
	A1/60	-3,45		A1/60	-4,01		A1/60	0,71		A1/60	-0,30
	A1/61	-3,93		A1/61	-3,45		A1/61	-7,08		A1/61	-6,20
	A1/62	-3,41		A1/62	-3,97		A1/62	0,76		A1/62	-0,25
	A1/63	-3,93		A1/63	-3,45		A1/63	-7,08		A1/63	-6,20
	A1/64	-3,41		A1/64	-3,97		A1/64	0,76		A1/64	-0,25
	A1/65	-3,90		A1/65	-3,42		A1/65	-7,06		A1/65	-6,17
	A1/66	-3,38		A1/66	-3,94		A1/66	0,78		A1/66	-0,23
	A1/67	-3,90		A1/67	-3,42		A1/67	-7,06		A1/67	-6,17
	A1/68	-3,38		A1/68	-3,94		A1/68	0,78		A1/68	-0,23
	A1/77	-1,52		A1/77	-1,35		A1/77	-2,59		A1/77	-2,29
	A1/78	-1,53		A1/78	-1,36		A1/78	-2,61		A1/78	-2,30

RISULTANTI SOLLECITAZIONI NODI PLATEE - SLU

Nod3d N.ro	Combinazione N.ro	Fz (t)	Nod3d N.ro	Combinazione N.ro	Fz (t)	Nod3d N.ro	Combinazione N.ro	Fz (t)	Nod3d N.ro	Combinazione N.ro	Fz (t)
	A1/79	-1,34		A1/79	-1,52		A1/79	0,02		A1/79	-0,31
	A1/80	-1,35		A1/80	-1,53		A1/80	0,01		A1/80	-0,32
	A1/81	-1,52		A1/81	-1,35		A1/81	-2,59		A1/81	-2,29
	A1/82	-1,53		A1/82	-1,36		A1/82	-2,61		A1/82	-2,30
	A1/83	-1,34		A1/83	-1,52		A1/83	0,02		A1/83	-0,31
	A1/84	-1,35		A1/84	-1,53		A1/84	0,01		A1/84	-0,32
Y+	A1/86	-2,67	Y+	A1/90	-2,67	Y+	A1/88	-3,66	Y+	A1/88	-3,36
	A1/93	-1,86		A1/93	-1,69		A1/93	-2,91		A1/93	-2,61
	A1/94	-1,87		A1/94	-1,70		A1/94	-2,92		A1/94	-2,62
	A1/95	-1,68		A1/95	-1,86		A1/95	-0,29		A1/95	-0,62
	A1/96	-1,69		A1/96	-1,87		A1/96	-0,30		A1/96	-0,64
	A1/97	-1,86		A1/97	-1,69		A1/97	-2,91		A1/97	-2,61
	A1/98	-1,87		A1/98	-1,70		A1/98	-2,92		A1/98	-2,62
	A1/99	-1,68		A1/99	-1,86		A1/99	-0,29		A1/99	-0,62
	A1/100	-1,69		A1/100	-1,87		A1/100	-0,30		A1/100	-0,64
342	A1/1	-3,05	343	A1/1	-3,67	344	A1/1	-4,37	345	A1/1	-5,22
	A1/2	-0,47		A1/2	-3,70		A1/2	-3,09		A1/2	-2,38
	A1/3	-3,06		A1/3	-3,75		A1/3	-4,44		A1/3	-5,30
	A1/4	-0,49		A1/4	-3,78		A1/4	-3,17		A1/4	-2,45
	A1/5	-3,06		A1/5	-6,14		A1/5	-6,93		A1/5	-7,93
	A1/6	-0,48		A1/6	-6,18		A1/6	-5,66		A1/6	-5,08
	A1/7	-3,07		A1/7	-6,23		A1/7	-7,01		A1/7	-8,00
	A1/8	-0,50		A1/8	-6,26		A1/8	-5,74		A1/8	-5,15
	A1/9	-3,03		A1/9	-5,79		A1/9	-6,58		A1/9	-7,57
	A1/10	-0,45		A1/10	-5,83		A1/10	-5,31		A1/10	-4,73
	A1/11	-3,04		A1/11	-5,88		A1/11	-6,66		A1/11	-7,65
	A1/12	-0,47		A1/12	-5,91		A1/12	-5,39		A1/12	-4,80
	A1/13	-4,61		A1/13	-6,13		A1/13	-6,83		A1/13	-7,70
	A1/14	-2,03		A1/14	-6,16		A1/14	-5,56		A1/14	-4,85
	A1/15	-4,62		A1/15	-6,21		A1/15	-6,91		A1/15	-7,77
	A1/16	-2,05		A1/16	-6,25		A1/16	-5,63		A1/16	-4,92
	A1/17	-4,62		A1/17	-8,61		A1/17	-9,40		A1/17	-10,40
	A1/18	-2,04		A1/18	-8,64		A1/18	-8,13		A1/18	-7,55
	A1/19	-4,63		A1/19	-8,69		A1/19	-9,48		A1/19	-10,47
	A1/20	-2,06		A1/20	-8,72		A1/20	-8,20		A1/20	-7,63
	A1/21	-4,59		A1/21	-8,26		A1/21	-9,05		A1/21	-10,05
	A1/22	-2,01		A1/22	-8,29		A1/22	-7,78		A1/22	-7,20
	A1/23	-4,60		A1/23	-8,34		A1/23	-9,13		A1/23	-10,12
	A1/24	-2,03		A1/24	-8,37		A1/24	-7,85		A1/24	-7,27
	A1/25	-4,55		A1/25	-6,09		A1/25	-6,80		A1/25	-7,67
	A1/26	-1,98		A1/26	-6,13		A1/26	-5,52		A1/26	-4,83
	A1/27	-4,55		A1/27	-6,09		A1/27	-6,80		A1/27	-7,67
	A1/28	-1,98		A1/28	-6,13		A1/28	-5,52		A1/28	-4,83
	A1/29	-4,56		A1/29	-8,57		A1/29	-9,37		A1/29	-10,37
	A1/30	-1,99		A1/30	-8,60		A1/30	-8,09		A1/30	-7,53
	A1/31	-4,56		A1/31	-8,57		A1/31	-9,37		A1/31	-10,37
	A1/32	-1,99		A1/32	-8,60		A1/32	-8,09		A1/32	-7,53
	A1/33	-4,53		A1/33	-8,22		A1/33	-9,02		A1/33	-10,02
	A1/34	-1,96		A1/34	-8,25		A1/34	-7,74		A1/34	-7,18
	A1/35	-4,53		A1/35	-8,22		A1/35	-9,02		A1/35	-10,02
	A1/36	-1,96		A1/36	-8,25		A1/36	-7,74		A1/36	-7,18
	A1/37	-3,91		A1/37	-3,66		A1/37	-4,79		A1/37	-6,17
	A1/38	0,38		A1/38	-3,71		A1/38	-2,67		A1/38	-1,43
	A1/39	-3,92		A1/39	-3,74		A1/39	-4,87		A1/39	-6,24
	A1/40	0,37		A1/40	-3,79		A1/40	-2,74		A1/40	-1,50
	A1/41	-3,91		A1/41	-5,51		A1/41	-6,72		A1/41	-8,20
	A1/42	0,38		A1/42	-5,57		A1/42	-4,59		A1/42	-3,46
	A1/43	-3,93		A1/43	-5,60		A1/43	-6,79		A1/43	-8,27
	A1/44	0,36		A1/44	-5,65		A1/44	-4,67		A1/44	-3,53
	A1/45	-3,89		A1/45	-5,25		A1/45	-6,45		A1/45	-7,94
	A1/46	0,40		A1/46	-5,31		A1/46	-4,33		A1/46	-3,20
	A1/47	-3,90		A1/47	-5,33		A1/47	-6,53		A1/47	-8,01
	A1/48	0,38		A1/48	-5,39		A1/48	-4,41		A1/48	-3,27
	A1/49	-5,46		A1/49	-6,12		A1/49	-7,26		A1/49	-8,64
	A1/50	-1,17		A1/50	-6,18		A1/50	-5,13		A1/50	-3,90
	A1/51	-5,48		A1/51	-6,20		A1/51	-7,33		A1/51	-8,71
	A1/52	-1,19		A1/52	-6,26		A1/52	-5,21		A1/52	-3,98
	A1/53	-5,47		A1/53	-7,98		A1/53	-9,18		A1/53	-10,67
	A1/54	-1,18		A1/54	-8,03		A1/54	-7,06		A1/54	-5,93
	A1/55	-5,49		A1/55	-8,06		A1/55	-9,26		A1/55	-10,74
	A1/56	-1,20		A1/56	-8,11		A1/56	-7,14		A1/56	-6,00
	A1/57	-5,45		A1/57	-7,72		A1/57	-8,92		A1/57	-10,41
	A1/58	-1,16		A1/58	-7,77		A1/58	-6,80		A1/58	-5,67
	A1/59	-5,46		A1/59	-7,80		A1/59	-9,00		A1/59	-10,48
	A1/60	-1,17		A1/60	-7,85		A1/60	-6,87		A1/60	-5,74
	A1/61	-5,42		A1/61	-7,94		A1/61	-9,15		A1/61	-10,64
	A1/62	-1,13		A1/62	-8,00		A1/62	-7,03		A1/62	-5,91
	A1/63	-5,42		A1/63	-7,94		A1/63	-9,15		A1/63	-10,64
	A1/64	-1,13		A1/64	-8,00		A1/64	-7,03		A1/64	-5,91
	A1/65	-5,40		A1/65	-7,68		A1/65	-8,89		A1/65	-10,38
	A1/66	-1,11		A1/66	-7,73		A1/66	-6,76		A1/66	-5,64
	A1/67	-5,40		A1/67	-7,68		A1/67	-8,89		A1/67	-10,38
	A1/68	-1,11		A1/68	-7,73		A1/68	-6,76		A1/68	-5,64
	A1/77	-2,03		A1/77	-2,74		A1/77	-3,13		A1/77	-3,62

RISULTANTI SOLLECITAZIONI NODI PLATEE - SLU

Nod3d N.ro	Combinazione N.ro	Fz (t)	Nod3d N.ro	Combinazione N.ro	Fz (t)	Nod3d N.ro	Combinazione N.ro	Fz (t)	Nod3d N.ro	Combinazione N.ro	Fz (t)
	A1/78	-2,04		A1/78	-2,80		A1/78	-3,19		A1/78	-3,67
	A1/79	-0,60		A1/79	-2,76		A1/79	-2,43		A1/79	-2,04
	A1/80	-0,61		A1/80	-2,82		A1/80	-2,48		A1/80	-2,10
	A1/81	-2,03		A1/81	-2,74		A1/81	-3,13		A1/81	-3,62
	A1/82	-2,04		A1/82	-2,80		A1/82	-3,19		A1/82	-3,67
	A1/83	-0,60		A1/83	-2,76		A1/83	-2,43		A1/83	-2,04
	A1/84	-0,61		A1/84	-2,82		A1/84	-2,48		A1/84	-2,10
Y+	A1/88	-3,09	Y+	A1/90	-4,51	Y+	A1/86	-4,88	Y+	A1/86	-5,37
	A1/93	-2,34		A1/93	-3,23		A1/93	-3,63		A1/93	-4,12
	A1/94	-2,35		A1/94	-3,29		A1/94	-3,68		A1/94	-4,17
	A1/95	-0,91		A1/95	-3,25		A1/95	-2,92		A1/95	-2,54
	A1/96	-0,92		A1/96	-3,31		A1/96	-2,98		A1/96	-2,59
	A1/97	-2,34		A1/97	-3,23		A1/97	-3,63		A1/97	-4,12
	A1/98	-2,35		A1/98	-3,29		A1/98	-3,68		A1/98	-4,17
	A1/99	-0,91		A1/99	-3,25		A1/99	-2,92		A1/99	-2,54
	A1/100	-0,92		A1/100	-3,31		A1/100	-2,98		A1/100	-2,59
346	A1/1	-1,77	347	A1/1	-2,10	348	A1/1	-2,49	349	A1/1	-1,26
	A1/2	-5,56		A1/2	-5,26		A1/2	-4,90		A1/2	-6,08
	A1/3	-1,88		A1/3	-2,21		A1/3	-2,59		A1/3	-1,42
	A1/4	-5,67		A1/4	-5,36		A1/4	-5,00		A1/4	-6,24
	A1/5	-4,02		A1/5	-4,41		A1/5	-4,86		A1/5	-3,03
	A1/6	-7,82		A1/6	-7,56		A1/6	-7,26		A1/6	-7,85
	A1/7	-4,13		A1/7	-4,52		A1/7	-4,95		A1/7	-3,19
	A1/8	-7,93		A1/8	-7,67		A1/8	-7,36		A1/8	-8,01
	A1/9	-3,67		A1/9	-4,06		A1/9	-4,50		A1/9	-2,72
	A1/10	-7,46		A1/10	-7,21		A1/10	-6,90		A1/10	-7,54
	A1/11	-3,78		A1/11	-4,16		A1/11	-4,60		A1/11	-2,88
	A1/12	-7,58		A1/12	-7,32		A1/12	-7,00		A1/12	-7,70
	A1/13	-4,28		A1/13	-4,61		A1/13	-5,00		A1/13	-3,87
	A1/14	-8,07		A1/14	-7,76		A1/14	-7,40		A1/14	-8,68
	A1/15	-4,39		A1/15	-4,71		A1/15	-5,10		A1/15	-4,02
	A1/16	-8,18		A1/16	-7,87		A1/16	-7,50		A1/16	-8,84
	A1/17	-6,53		A1/17	-6,92		A1/17	-7,36		A1/17	-5,64
	A1/18	-10,33		A1/18	-10,07		A1/18	-9,77		A1/18	-10,45
	A1/19	-6,64		A1/19	-7,02		A1/19	-7,46		A1/19	-5,79
	A1/20	-10,44		A1/20	-10,18		A1/20	-9,87		A1/20	-10,61
	A1/21	-6,18		A1/21	-6,56		A1/21	-7,01		A1/21	-5,33
	A1/22	-9,97		A1/22	-9,72		A1/22	-9,41		A1/22	-10,14
	A1/23	-6,29		A1/23	-6,67		A1/23	-7,11		A1/23	-5,48
	A1/24	-10,08		A1/24	-9,82		A1/24	-9,51		A1/24	-10,30
	A1/25	-4,24		A1/25	-4,57		A1/25	-4,96		A1/25	-3,85
	A1/26	-8,04		A1/26	-7,73		A1/26	-7,37		A1/26	-8,66
	A1/27	-4,24		A1/27	-4,57		A1/27	-4,96		A1/27	-3,85
	A1/28	-8,04		A1/28	-7,73		A1/28	-7,37		A1/28	-8,66
	A1/29	-6,49		A1/29	-6,88		A1/29	-7,33		A1/29	-5,61
	A1/30	-10,29		A1/30	-10,04		A1/30	-9,73		A1/30	-10,43
	A1/31	-6,49		A1/31	-6,88		A1/31	-7,33		A1/31	-5,61
	A1/32	-10,29		A1/32	-10,04		A1/32	-9,73		A1/32	-10,43
	A1/33	-6,14		A1/33	-6,53		A1/33	-6,97		A1/33	-5,31
	A1/34	-9,94		A1/34	-9,68		A1/34	-9,37		A1/34	-10,12
	A1/35	-6,14		A1/35	-6,53		A1/35	-6,97		A1/35	-5,31
	A1/36	-9,94		A1/36	-9,68		A1/36	-9,37		A1/36	-10,12
	A1/37	-0,50		A1/37	-1,05		A1/37	-1,69		A1/37	0,35
	A1/38	-6,83		A1/38	-6,31		A1/38	-5,70		A1/38	-7,69
	A1/39	-0,61		A1/39	-1,16		A1/39	-1,79		A1/39	0,19
	A1/40	-6,94		A1/40	-6,41		A1/40	-5,80		A1/40	-7,84
	A1/41	-2,19		A1/41	-2,78		A1/41	-3,46		A1/41	-0,98
	A1/42	-8,52		A1/42	-8,04		A1/42	-7,47		A1/42	-9,01
	A1/43	-2,30		A1/43	-2,89		A1/43	-3,56		A1/43	-1,14
	A1/44	-8,63		A1/44	-8,14		A1/44	-7,57		A1/44	-9,17
	A1/45	-1,93		A1/45	-2,52		A1/45	-3,20		A1/45	-0,75
	A1/46	-8,25		A1/46	-7,77		A1/46	-7,20		A1/46	-8,78
	A1/47	-2,04		A1/47	-2,62		A1/47	-3,30		A1/47	-0,91
	A1/48	-8,37		A1/48	-7,88		A1/48	-7,30		A1/48	-8,94
	A1/49	-3,01		A1/49	-3,56		A1/49	-4,20		A1/49	-2,26
	A1/50	-9,34		A1/50	-8,82		A1/50	-8,20		A1/50	-10,29
	A1/51	-3,12		A1/51	-3,66		A1/51	-4,30		A1/51	-2,42
	A1/52	-9,45		A1/52	-8,92		A1/52	-8,30		A1/52	-10,45
	A1/53	-4,70		A1/53	-5,29		A1/53	-5,97		A1/53	-3,59
	A1/54	-11,03		A1/54	-10,55		A1/54	-9,98		A1/54	-11,62
	A1/55	-4,81		A1/55	-5,39		A1/55	-6,07		A1/55	-3,75
	A1/56	-11,14		A1/56	-10,65		A1/56	-10,08		A1/56	-11,78
	A1/57	-4,44		A1/57	-5,02		A1/57	-5,70		A1/57	-3,35
	A1/58	-10,76		A1/58	-10,28		A1/58	-9,71		A1/58	-11,39
	A1/59	-4,55		A1/59	-5,13		A1/59	-5,80		A1/59	-3,51
	A1/60	-10,87		A1/60	-10,39		A1/60	-9,81		A1/60	-11,54
	A1/61	-4,67		A1/61	-5,25		A1/61	-5,93		A1/61	-3,57
	A1/62	-10,99		A1/62	-10,51		A1/62	-9,94		A1/62	-11,60
	A1/63	-4,67		A1/63	-5,25		A1/63	-5,93		A1/63	-3,57
	A1/64	-10,99		A1/64	-10,51		A1/64	-9,94		A1/64	-11,60
	A1/65	-4,40		A1/65	-4,99		A1/65	-5,67		A1/65	-3,33
	A1/66	-10,73		A1/66	-10,25		A1/66	-9,67		A1/66	-11,37
	A1/67	-4,40		A1/67	-4,99		A1/67	-5,67		A1/67	-3,33
	A1/68	-10,73		A1/68	-10,25		A1/68	-9,67		A1/68	-11,37

RISULTANTI SOLLECITAZIONI NODI PLATEE - SLU

Nod3d N.ro	Combinazione N.ro	Fz (t)	Nod3d N.ro	Combinazione N.ro	Fz (t)	Nod3d N.ro	Combinazione N.ro	Fz (t)	Nod3d N.ro	Combinazione N.ro	Fz (t)
	A1/77	-1,68		A1/77	-1,87		A1/77	-2,09		A1/77	-1,41
	A1/78	-1,77		A1/78	-1,95		A1/78	-2,16		A1/78	-1,53
	A1/79	-3,79		A1/79	-3,62		A1/79	-3,43		A1/79	-4,09
	A1/80	-3,88		A1/80	-3,70		A1/80	-3,50		A1/80	-4,21
	A1/81	-1,68		A1/81	-1,87		A1/81	-2,09		A1/81	-1,41
	A1/82	-1,77		A1/82	-1,95		A1/82	-2,16		A1/82	-1,53
	A1/83	-3,79		A1/83	-3,62		A1/83	-3,43		A1/83	-4,09
	A1/84	-3,88		A1/84	-3,70		A1/84	-3,50		A1/84	-4,21
Y+	A1/90	-5,62	Y+	A1/90	-5,44	Y+	A1/90	-5,23	Y+	A1/90	-6,04
	A1/93	-2,19		A1/93	-2,38		A1/93	-2,60		A1/93	-1,94
	A1/94	-2,27		A1/94	-2,45		A1/94	-2,67		A1/94	-2,06
	A1/95	-4,30		A1/95	-4,13		A1/95	-3,93		A1/95	-4,62
	A1/96	-4,38		A1/96	-4,21		A1/96	-4,00		A1/96	-4,73
	A1/97	-2,19		A1/97	-2,38		A1/97	-2,60		A1/97	-1,94
	A1/98	-2,27		A1/98	-2,45		A1/98	-2,67		A1/98	-2,06
	A1/99	-4,30		A1/99	-4,13		A1/99	-3,93		A1/99	-4,62
	A1/100	-4,38		A1/100	-4,21		A1/100	-4,00		A1/100	-4,73
350	A1/1	-1,12	351	A1/1	-1,04	352	A1/1	-2,44	353	A1/1	-2,05
	A1/2	-6,25		A1/2	-6,36		A1/2	-4,77		A1/2	-5,19
	A1/3	-1,28		A1/3	-1,19		A1/3	-2,62		A1/3	-2,22
	A1/4	-6,40		A1/4	-6,51		A1/4	-4,94		A1/4	-5,37
	A1/5	-2,97		A1/5	-2,97		A1/5	-3,92		A1/5	-3,60
	A1/6	-8,09		A1/6	-8,28		A1/6	-6,24		A1/6	-6,74
	A1/7	-3,12		A1/7	-3,12		A1/7	-4,09		A1/7	-3,77
	A1/8	-8,25		A1/8	-8,43		A1/8	-6,42		A1/8	-6,91
	A1/9	-2,65		A1/9	-2,64		A1/9	-3,64		A1/9	-3,31
	A1/10	-7,78		A1/10	-7,95		A1/10	-5,97		A1/10	-6,46
	A1/11	-2,80		A1/11	-2,79		A1/11	-3,82		A1/11	-3,49
	A1/12	-7,93		A1/12	-8,10		A1/12	-6,14		A1/12	-6,63
	A1/13	-3,73		A1/13	-3,65		A1/13	-5,06		A1/13	-4,66
	A1/14	-8,85		A1/14	-8,96		A1/14	-7,38		A1/14	-7,80
	A1/15	-3,88		A1/15	-3,80		A1/15	-5,23		A1/15	-4,83
	A1/16	-9,01		A1/16	-9,11		A1/16	-7,56		A1/16	-7,98
	A1/17	-5,57		A1/17	-5,57		A1/17	-6,53		A1/17	-6,20
	A1/18	-10,70		A1/18	-10,88		A1/18	-8,85		A1/18	-9,35
	A1/19	-5,73		A1/19	-5,72		A1/19	-6,70		A1/19	-6,38
	A1/20	-10,85		A1/20	-11,03		A1/20	-9,03		A1/20	-9,52
	A1/21	-5,25		A1/21	-5,24		A1/21	-6,26		A1/21	-5,92
	A1/22	-10,38		A1/22	-10,55		A1/22	-8,58		A1/22	-9,07
	A1/23	-5,41		A1/23	-5,39		A1/23	-6,43		A1/23	-6,10
	A1/24	-10,53		A1/24	-10,70		A1/24	-8,76		A1/24	-9,24
	A1/25	-3,70		A1/25	-3,62		A1/25	-5,04		A1/25	-4,64
	A1/26	-8,83		A1/26	-8,94		A1/26	-7,37		A1/26	-7,79
	A1/27	-3,70		A1/27	-3,62		A1/27	-5,04		A1/27	-4,64
	A1/28	-8,83		A1/28	-8,94		A1/28	-7,37		A1/28	-7,79
	A1/29	-5,55		A1/29	-5,55		A1/29	-6,52		A1/29	-6,19
	A1/30	-10,68		A1/30	-10,86		A1/30	-8,84		A1/30	-9,33
	A1/31	-5,55		A1/31	-5,55		A1/31	-6,52		A1/31	-6,19
	A1/32	-10,68		A1/32	-10,86		A1/32	-8,84		A1/32	-9,33
	A1/33	-5,23		A1/33	-5,22		A1/33	-6,24		A1/33	-5,91
	A1/34	-10,36		A1/34	-10,53		A1/34	-8,57		A1/34	-9,05
	A1/35	-5,23		A1/35	-5,22		A1/35	-6,24		A1/35	-5,91
	A1/36	-10,36		A1/36	-10,53		A1/36	-8,57		A1/36	-9,05
	A1/37	0,59		A1/37	0,73		A1/37	-1,67		A1/37	-1,00
	A1/38	-7,96		A1/38	-8,13		A1/38	-5,54		A1/38	-6,24
	A1/39	0,43		A1/39	0,58		A1/39	-1,85		A1/39	-1,17
	A1/40	-8,11		A1/40	-8,28		A1/40	-5,72		A1/40	-6,41
	A1/41	-0,80		A1/41	-0,71		A1/41	-2,77		A1/41	-2,16
	A1/42	-9,34		A1/42	-9,57		A1/42	-6,65		A1/42	-7,40
	A1/43	-0,95		A1/43	-0,86		A1/43	-2,95		A1/43	-2,33
	A1/44	-9,50		A1/44	-9,72		A1/44	-6,82		A1/44	-7,57
	A1/45	-0,56		A1/45	-0,47		A1/45	-2,57		A1/45	-1,95
	A1/46	-9,10		A1/46	-9,32		A1/46	-6,44		A1/46	-7,19
	A1/47	-0,71		A1/47	-0,62		A1/47	-2,75		A1/47	-2,12
	A1/48	-9,26		A1/48	-9,47		A1/48	-6,62		A1/48	-7,36
	A1/49	-2,02		A1/49	-1,88		A1/49	-4,28		A1/49	-3,61
	A1/50	-10,56		A1/50	-10,73		A1/50	-8,15		A1/50	-8,85
	A1/51	-2,17		A1/51	-2,03		A1/51	-4,46		A1/51	-3,78
	A1/52	-10,72		A1/52	-10,88		A1/52	-8,33		A1/52	-9,02
	A1/53	-3,40		A1/53	-3,32		A1/53	-5,39		A1/53	-4,77
	A1/54	-11,95		A1/54	-12,17		A1/54	-9,26		A1/54	-10,01
	A1/55	-3,56		A1/55	-3,47		A1/55	-5,56		A1/55	-4,94
	A1/56	-12,10		A1/56	-12,32		A1/56	-9,43		A1/56	-10,18
	A1/57	-3,16		A1/57	-3,07		A1/57	-5,18		A1/57	-4,56
	A1/58	-11,71		A1/58	-11,93		A1/58	-9,05		A1/58	-9,80
	A1/59	-3,32		A1/59	-3,22		A1/59	-5,36		A1/59	-4,73
	A1/60	-11,86		A1/60	-12,08		A1/60	-9,23		A1/60	-9,97
	A1/61	-3,38		A1/61	-3,29		A1/61	-5,37		A1/61	-4,76
	A1/62	-11,92		A1/62	-12,15		A1/62	-9,25		A1/62	-10,00
	A1/63	-3,38		A1/63	-3,29		A1/63	-5,37		A1/63	-4,76
	A1/64	-11,92		A1/64	-12,15		A1/64	-9,25		A1/64	-10,00
	A1/65	-3,14		A1/65	-3,05		A1/65	-5,17		A1/65	-4,54
	A1/66	-11,68		A1/66	-11,90		A1/66	-9,04		A1/66	-9,78
	A1/67	-3,14		A1/67	-3,05		A1/67	-5,17		A1/67	-4,54

RISULTANTI SOLLECITAZIONI NODI PLATEE - SLU

Nod3d N.ro	Combinazione N.ro	Fz (t)	Nod3d N.ro	Combinazione N.ro	Fz (t)	Nod3d N.ro	Combinazione N.ro	Fz (t)	Nod3d N.ro	Combinazione N.ro	Fz (t)
	A1/68	-11,68		A1/68	-11,90		A1/68	-9,04		A1/68	-9,78
	A1/77	-1,34		A1/77	-1,30		A1/77	-2,06		A1/77	-1,84
	A1/78	-1,45		A1/78	-1,41		A1/78	-2,19		A1/78	-1,97
	A1/79	-4,19		A1/79	-4,25		A1/79	-3,35		A1/79	-3,59
	A1/80	-4,30		A1/80	-4,36		A1/80	-3,48		A1/80	-3,72
	A1/81	-1,34		A1/81	-1,30		A1/81	-2,06		A1/81	-1,84
	A1/82	-1,45		A1/82	-1,41		A1/82	-2,19		A1/82	-1,97
	A1/83	-4,19		A1/83	-4,25		A1/83	-3,35		A1/83	-3,59
	A1/84	-4,30		A1/84	-4,36		A1/84	-3,48		A1/84	-3,72
Y+	A1/90	-6,13	Y+	A1/90	-6,18	Y+	A1/90	-5,32	Y+	A1/90	-5,56
	A1/93	-1,86		A1/93	-1,82		A1/93	-2,59		A1/93	-2,37
	A1/94	-1,98		A1/94	-1,93		A1/94	-2,72		A1/94	-2,50
	A1/95	-4,71		A1/95	-4,77		A1/95	-3,88		A1/95	-4,12
	A1/96	-4,83		A1/96	-4,88		A1/96	-4,01		A1/96	-4,25
	A1/97	-1,86		A1/97	-1,82		A1/97	-2,59		A1/97	-2,37
	A1/98	-1,98		A1/98	-1,93		A1/98	-2,72		A1/98	-2,50
	A1/99	-4,71		A1/99	-4,77		A1/99	-3,88		A1/99	-4,12
	A1/100	-4,83		A1/100	-4,88		A1/100	-4,01		A1/100	-4,25
354	A1/1	-1,72	355	A1/1	-4,77	356	A1/1	-4,07	357	A1/1	-3,45
	A1/2	-5,55		A1/2	-2,32		A1/2	-3,06		A1/2	-3,70
	A1/3	-1,89		A1/3	-4,97		A1/3	-4,26		A1/3	-3,63
	A1/4	-5,72		A1/4	-2,52		A1/4	-3,24		A1/4	-3,89
	A1/5	-3,34		A1/5	-5,97		A1/5	-5,33		A1/5	-4,78
	A1/6	-7,17		A1/6	-3,52		A1/6	-4,32		A1/6	-5,04
	A1/7	-3,51		A1/7	-6,16		A1/7	-5,52		A1/7	-4,97
	A1/8	-7,34		A1/8	-3,71		A1/8	-4,51		A1/8	-5,22
	A1/9	-3,05		A1/9	-5,72		A1/9	-5,08		A1/9	-4,52
	A1/10	-6,88		A1/10	-3,28		A1/10	-4,07		A1/10	-4,78
	A1/11	-3,22		A1/11	-5,92		A1/11	-5,27		A1/11	-4,71
	A1/12	-7,05		A1/12	-3,47		A1/12	-4,26		A1/12	-4,96
	A1/13	-4,33		A1/13	-7,39		A1/13	-6,68		A1/13	-6,06
	A1/14	-8,16		A1/14	-4,94		A1/14	-5,67		A1/14	-6,32
	A1/15	-4,50		A1/15	-7,58		A1/15	-6,87		A1/15	-6,25
	A1/16	-8,33		A1/16	-5,13		A1/16	-5,86		A1/16	-6,50
	A1/17	-5,95		A1/17	-8,58		A1/17	-7,95		A1/17	-7,40
	A1/18	-9,78		A1/18	-6,14		A1/18	-6,93		A1/18	-7,65
	A1/19	-6,12		A1/19	-8,78		A1/19	-8,14		A1/19	-7,58
	A1/20	-9,95		A1/20	-6,33		A1/20	-7,12		A1/20	-7,83
	A1/21	-5,66		A1/21	-8,34		A1/21	-7,70		A1/21	-7,14
	A1/22	-9,49		A1/22	-5,89		A1/22	-6,68		A1/22	-7,39
	A1/23	-5,83		A1/23	-8,53		A1/23	-7,89		A1/23	-7,32
	A1/24	-9,66		A1/24	-6,09		A1/24	-6,87		A1/24	-7,58
	A1/25	-4,31		A1/25	-7,38		A1/25	-6,68		A1/25	-6,05
	A1/26	-8,14		A1/26	-4,94		A1/26	-5,66		A1/26	-6,31
	A1/27	-4,31		A1/27	-7,38		A1/27	-6,68		A1/27	-6,05
	A1/28	-8,14		A1/28	-4,94		A1/28	-5,66		A1/28	-6,31
	A1/29	-5,93		A1/29	-8,58		A1/29	-7,94		A1/29	-7,39
	A1/30	-9,76		A1/30	-6,13		A1/30	-6,93		A1/30	-7,64
	A1/31	-5,93		A1/31	-8,58		A1/31	-7,94		A1/31	-7,39
	A1/32	-9,76		A1/32	-6,13		A1/32	-6,93		A1/32	-7,64
	A1/33	-5,64		A1/33	-8,34		A1/33	-7,69		A1/33	-7,13
	A1/34	-9,47		A1/34	-5,89		A1/34	-6,68		A1/34	-7,38
	A1/35	-5,64		A1/35	-8,34		A1/35	-7,69		A1/35	-7,13
	A1/36	-9,47		A1/36	-5,89		A1/36	-6,68		A1/36	-7,38
	A1/37	-0,45		A1/37	-5,59		A1/37	-4,41		A1/37	-3,37
	A1/38	-6,83		A1/38	-1,51		A1/38	-2,72		A1/38	-3,79
	A1/39	-0,61		A1/39	-5,78		A1/39	-4,59		A1/39	-3,55
	A1/40	-7,00		A1/40	-1,70		A1/40	-2,91		A1/40	-3,97
	A1/41	-1,66		A1/41	-6,49		A1/41	-5,35		A1/41	-4,36
	A1/42	-8,04		A1/42	-2,40		A1/42	-3,67		A1/42	-4,79
	A1/43	-1,83		A1/43	-6,68		A1/43	-5,54		A1/43	-4,55
	A1/44	-8,21		A1/44	-2,60		A1/44	-3,86		A1/44	-4,97
	A1/45	-1,44		A1/45	-6,30		A1/45	-5,17		A1/45	-4,17
	A1/46	-7,83		A1/46	-2,22		A1/46	-3,48		A1/46	-4,59
	A1/47	-1,61		A1/47	-6,50		A1/47	-5,36		A1/47	-4,36
	A1/48	-7,99		A1/48	-2,42		A1/48	-3,67		A1/48	-4,78
	A1/49	-3,05		A1/49	-8,20		A1/49	-7,02		A1/49	-5,98
	A1/50	-9,44		A1/50	-4,12		A1/50	-5,33		A1/50	-6,40
	A1/51	-3,22		A1/51	-8,40		A1/51	-7,21		A1/51	-6,16
	A1/52	-9,61		A1/52	-4,32		A1/52	-5,52		A1/52	-6,59
	A1/53	-4,27		A1/53	-9,10		A1/53	-7,97		A1/53	-6,98
	A1/54	-10,65		A1/54	-5,02		A1/54	-6,28		A1/54	-7,40
	A1/55	-4,44		A1/55	-9,30		A1/55	-8,16		A1/55	-7,16
	A1/56	-10,82		A1/56	-5,21		A1/56	-6,47		A1/56	-7,59
	A1/57	-4,05		A1/57	-8,92		A1/57	-7,78		A1/57	-6,78
	A1/58	-10,43		A1/58	-4,84		A1/58	-6,09		A1/58	-7,21
	A1/59	-4,22		A1/59	-9,11		A1/59	-7,97		A1/59	-6,97
	A1/60	-10,60		A1/60	-5,03		A1/60	-6,28		A1/60	-7,39
	A1/61	-4,25		A1/61	-9,10		A1/61	-7,96		A1/61	-6,97
	A1/62	-10,64		A1/62	-5,02		A1/62	-6,28		A1/62	-7,39
	A1/63	-4,25		A1/63	-9,10		A1/63	-7,96		A1/63	-6,97
	A1/64	-10,64		A1/64	-5,02		A1/64	-6,28		A1/64	-7,39
	A1/65	-4,03		A1/65	-8,92		A1/65	-7,77		A1/65	-6,78
	A1/66	-10,42		A1/66	-4,83		A1/66	-6,09		A1/66	-7,20

RISULTANTI SOLLECITAZIONI NODI PLATEE - SLU

Nod3d N.ro	Combinazione N.ro	Fz (t)	Nod3d N.ro	Combinazione N.ro	Fz (t)	Nod3d N.ro	Combinazione N.ro	Fz (t)	Nod3d N.ro	Combinazione N.ro	Fz (t)
	A1/67	-4,03		A1/67	-8,92		A1/67	-7,77		A1/67	-6,78
	A1/68	-10,42		A1/68	-4,83		A1/68	-6,09		A1/68	-7,20
	A1/77	-1,66		A1/77	-3,35		A1/77	-2,96		A1/77	-2,62
	A1/78	-1,79		A1/78	-3,49		A1/78	-3,10		A1/78	-2,75
	A1/79	-3,79		A1/79	-1,99		A1/79	-2,39		A1/79	-2,76
	A1/80	-3,92		A1/80	-2,13		A1/80	-2,53		A1/80	-2,89
	A1/81	-1,66		A1/81	-3,35		A1/81	-2,96		A1/81	-2,62
	A1/82	-1,79		A1/82	-3,49		A1/82	-3,10		A1/82	-2,75
	A1/83	-3,79		A1/83	-1,99		A1/83	-2,39		A1/83	-2,76
	A1/84	-3,92		A1/84	-2,13		A1/84	-2,53		A1/84	-2,89
Y+	A1/90	-5,75	Y+	A1/86	-5,34	Y+	A1/86	-4,95	Y+	A1/90	-4,74
	A1/93	-2,19		A1/93	-3,88		A1/93	-3,49		A1/93	-3,14
	A1/94	-2,32		A1/94	-4,02		A1/94	-3,63		A1/94	-3,28
	A1/95	-4,32		A1/95	-2,51		A1/95	-2,92		A1/95	-3,28
	A1/96	-4,44		A1/96	-2,66		A1/96	-3,06		A1/96	-3,42
	A1/97	-2,19		A1/97	-3,88		A1/97	-3,49		A1/97	-3,14
	A1/98	-2,32		A1/98	-4,02		A1/98	-3,63		A1/98	-3,28
	A1/99	-4,32		A1/99	-2,51		A1/99	-2,92		A1/99	-3,28
	A1/100	-4,44		A1/100	-2,66		A1/100	-3,06		A1/100	-3,42
358	A1/1	-7,82	359	A1/1	-6,81	360	A1/1	-5,93	361	A1/1	-2,38
	A1/2	1,40		A1/2	0,34		A1/2	-0,58		A1/2	-2,20
	A1/3	-8,02		A1/3	-7,00		A1/3	-6,12		A1/3	-2,55
	A1/4	1,21		A1/4	0,15		A1/4	-0,76		A1/4	-2,37
	A1/5	-8,68		A1/5	-7,74		A1/5	-6,91		A1/5	-4,66
	A1/6	0,55		A1/6	-0,58		A1/6	-1,56		A1/6	-4,49
	A1/7	-8,87		A1/7	-7,93		A1/7	-7,10		A1/7	-4,84
	A1/8	0,35		A1/8	-0,77		A1/8	-1,75		A1/8	-4,66
	A1/9	-8,48		A1/9	-7,53		A1/9	-6,70		A1/9	-4,31
	A1/10	0,75		A1/10	-0,37		A1/10	-1,35		A1/10	-4,14
	A1/11	-8,67		A1/11	-7,72		A1/11	-6,89		A1/11	-4,48
	A1/12	0,56		A1/12	-0,56		A1/12	-1,53		A1/12	-4,31
	A1/13	-10,24		A1/13	-9,24		A1/13	-8,35		A1/13	-3,67
	A1/14	-1,02		A1/14	-2,08		A1/14	-3,00		A1/14	-3,49
	A1/15	-10,44		A1/15	-9,43		A1/15	-8,54		A1/15	-3,84
	A1/16	-1,21		A1/16	-2,27		A1/16	-3,19		A1/16	-3,67
	A1/17	-11,10		A1/17	-10,16		A1/17	-9,34		A1/17	-5,95
	A1/18	-1,87		A1/18	-3,00		A1/18	-3,98		A1/18	-5,78
	A1/19	-11,29		A1/19	-10,35		A1/19	-9,52		A1/19	-6,13
	A1/20	-2,07		A1/20	-3,19		A1/20	-4,17		A1/20	-5,95
	A1/21	-10,90		A1/21	-9,95		A1/21	-9,12		A1/21	-5,60
	A1/22	-1,67		A1/22	-2,79		A1/22	-3,77		A1/22	-5,43
	A1/23	-11,09		A1/23	-10,14		A1/23	-9,31		A1/23	-5,77
	A1/24	-1,86		A1/24	-2,98		A1/24	-3,95		A1/24	-5,60
	A1/25	-10,24		A1/25	-9,24		A1/25	-8,35		A1/25	-3,74
	A1/26	-1,02		A1/26	-2,08		A1/26	-3,00		A1/26	-3,57
	A1/27	-10,24		A1/27	-9,24		A1/27	-8,35		A1/27	-3,74
	A1/28	-1,02		A1/28	-2,08		A1/28	-3,00		A1/28	-3,57
	A1/29	-11,10		A1/29	-10,16		A1/29	-9,34		A1/29	-6,03
	A1/30	-1,87		A1/30	-3,00		A1/30	-3,98		A1/30	-5,85
	A1/31	-11,10		A1/31	-10,16		A1/31	-9,34		A1/31	-6,03
	A1/32	-1,87		A1/32	-3,00		A1/32	-3,98		A1/32	-5,85
	A1/33	-10,89		A1/33	-9,95		A1/33	-9,12		A1/33	-5,67
	A1/34	-1,67		A1/34	-2,79		A1/34	-3,77		A1/34	-5,50
	A1/35	-10,89		A1/35	-9,95		A1/35	-9,12		A1/35	-5,67
	A1/36	-1,67		A1/36	-2,79		A1/36	-3,77		A1/36	-5,50
	A1/37	-10,90		A1/37	-9,20		A1/37	-7,72		A1/37	-2,43
	A1/38	4,48		A1/38	2,72		A1/38	1,21		A1/38	-2,14
	A1/39	-11,09		A1/39	-9,39		A1/39	-7,90		A1/39	-2,61
	A1/40	4,29		A1/40	2,53		A1/40	1,02		A1/40	-2,32
	A1/41	-11,54		A1/41	-9,89		A1/41	-8,45		A1/41	-4,15
	A1/42	3,84		A1/42	2,03		A1/42	0,47		A1/42	-3,86
	A1/43	-11,73		A1/43	-10,08		A1/43	-8,64		A1/43	-4,32
	A1/44	3,64		A1/44	1,84		A1/44	0,28		A1/44	-4,03
	A1/45	-11,39		A1/45	-9,73		A1/45	-8,29		A1/45	-3,88
	A1/46	3,99		A1/46	2,19		A1/46	0,63		A1/46	-3,60
	A1/47	-11,58		A1/47	-9,92		A1/47	-8,48		A1/47	-4,06
	A1/48	3,80		A1/48	2,00		A1/48	0,44		A1/48	-3,77
	A1/49	-13,32		A1/49	-11,62		A1/49	-10,14		A1/49	-3,72
	A1/50	2,06		A1/50	0,30		A1/50	-1,21		A1/50	-3,44
	A1/51	-13,51		A1/51	-11,81		A1/51	-10,32		A1/51	-3,90
	A1/52	1,87		A1/52	0,11		A1/52	-1,40		A1/52	-3,61
	A1/53	-13,96		A1/53	-12,31		A1/53	-10,87		A1/53	-5,44
	A1/54	1,42		A1/54	-0,39		A1/54	-1,95		A1/54	-5,15
	A1/55	-14,15		A1/55	-12,50		A1/55	-11,06		A1/55	-5,61
	A1/56	1,22		A1/56	-0,58		A1/56	-2,14		A1/56	-5,32
	A1/57	-13,81		A1/57	-12,16		A1/57	-10,71		A1/57	-5,18
	A1/58	1,57		A1/58	-0,23		A1/58	-1,79		A1/58	-4,89
	A1/59	-14,00		A1/59	-12,35		A1/59	-10,90		A1/59	-5,35
	A1/60	1,38		A1/60	-0,42		A1/60	-1,98		A1/60	-5,06
	A1/61	-13,96		A1/61	-12,31		A1/61	-10,88		A1/61	-5,51
	A1/62	1,42		A1/62	-0,39		A1/62	-1,95		A1/62	-5,22
	A1/63	-13,96		A1/63	-12,31		A1/63	-10,88		A1/63	-5,51
	A1/64	1,42		A1/64	-0,39		A1/64	-1,95		A1/64	-5,22
	A1/65	-13,81		A1/65	-12,16		A1/65	-10,71		A1/65	-5,25

RISULTANTI SOLLECITAZIONI NODI PLATEE - SLU

Nod3d N.ro	Combinazione N.ro	Fz (t)	Nod3d N.ro	Combinazione N.ro	Fz (t)	Nod3d N.ro	Combinazione N.ro	Fz (t)	Nod3d N.ro	Combinazione N.ro	Fz (t)
	A1/66	1,57		A1/66	-0,23		A1/66	-1,79		A1/66	-4,96
	A1/67	-13,81		A1/67	-12,16		A1/67	-10,71		A1/67	-5,25
	A1/68	1,57		A1/68	-0,23		A1/68	-1,79		A1/68	-4,96
	A1/77	-4,98		A1/77	-4,42		A1/77	-3,93		A1/77	-1,77
	A1/78	-5,12		A1/78	-4,56		A1/78	-4,07		A1/78	-1,90
	A1/79	0,15		A1/79	-0,45		A1/79	-0,96		A1/79	-1,68
	A1/80	0,00		A1/80	-0,59		A1/80	-1,10		A1/80	-1,80
	A1/81	-4,98		A1/81	-4,42		A1/81	-3,93		A1/81	-1,77
	A1/82	-5,12		A1/82	-4,56		A1/82	-4,07		A1/82	-1,90
	A1/83	0,15		A1/83	-0,45		A1/83	-0,96		A1/83	-1,68
	A1/84	0,00		A1/84	-0,59		A1/84	-1,10		A1/84	-1,80
Y+	A1/86	-6,84	Y+	A1/86	-6,28	Y+	A1/86	-5,79	Y+	A1/86	-2,85
	A1/93	-5,47		A1/93	-4,91		A1/93	-4,42		A1/93	-2,04
	A1/94	-5,61		A1/94	-5,05		A1/94	-4,56		A1/94	-2,16
	A1/95	-0,34		A1/95	-0,94		A1/95	-1,45		A1/95	-1,94
	A1/96	-0,49		A1/96	-1,08		A1/96	-1,59		A1/96	-2,07
	A1/97	-5,47		A1/97	-4,91		A1/97	-4,42		A1/97	-2,04
	A1/98	-5,61		A1/98	-5,05		A1/98	-4,56		A1/98	-2,16
	A1/99	-0,34		A1/99	-0,94		A1/99	-1,45		A1/99	-1,94
	A1/100	-0,49		A1/100	-1,08		A1/100	-1,59		A1/100	-2,07
362	A1/1	-2,77	363	A1/1	-3,20	364	A1/1	-1,16	365	A1/1	-1,39
	A1/2	-1,82		A1/2	-1,40		A1/2	-3,42		A1/2	-3,21
	A1/3	-2,94		A1/3	-3,37		A1/3	-1,35		A1/3	-1,58
	A1/4	-1,99		A1/4	-1,57		A1/4	-3,62		A1/4	-3,40
	A1/5	-5,09		A1/5	-5,55		A1/5	-3,27		A1/5	-3,56
	A1/6	-4,14		A1/6	-3,75		A1/6	-5,53		A1/6	-5,38
	A1/7	-5,26		A1/7	-5,72		A1/7	-3,47		A1/7	-3,75
	A1/8	-4,31		A1/8	-3,92		A1/8	-5,73		A1/8	-5,58
	A1/9	-4,74		A1/9	-5,21		A1/9	-2,93		A1/9	-3,21
	A1/10	-3,80		A1/10	-3,41		A1/10	-5,19		A1/10	-5,03
	A1/11	-4,91		A1/11	-5,37		A1/11	-3,13		A1/11	-3,40
	A1/12	-3,96		A1/12	-3,57		A1/12	-5,39		A1/12	-5,23
	A1/13	-4,06		A1/13	-4,49		A1/13	-2,48		A1/13	-2,70
	A1/14	-3,11		A1/14	-2,69		A1/14	-4,74		A1/14	-4,53
	A1/15	-4,23		A1/15	-4,66		A1/15	-2,67		A1/15	-2,89
	A1/16	-3,28		A1/16	-2,86		A1/16	-4,93		A1/16	-4,72
	A1/17	-6,38		A1/17	-6,84		A1/17	-4,59		A1/17	-4,87
	A1/18	-5,44		A1/18	-5,04		A1/18	-6,85		A1/18	-6,70
	A1/19	-6,55		A1/19	-7,01		A1/19	-4,79		A1/19	-5,06
	A1/20	-5,60		A1/20	-5,21		A1/20	-7,05		A1/20	-6,89
	A1/21	-6,03		A1/21	-6,50		A1/21	-4,25		A1/21	-4,52
	A1/22	-5,09		A1/22	-4,70		A1/22	-6,51		A1/22	-6,35
	A1/23	-6,20		A1/23	-6,66		A1/23	-4,44		A1/23	-4,71
	A1/24	-5,25		A1/24	-4,86		A1/24	-6,70		A1/24	-6,54
	A1/25	-4,13		A1/25	-4,56		A1/25	-2,56		A1/25	-2,78
	A1/26	-3,19		A1/26	-2,76		A1/26	-4,82		A1/26	-4,61
	A1/27	-4,13		A1/27	-4,56		A1/27	-2,56		A1/27	-2,78
	A1/28	-3,19		A1/28	-2,76		A1/28	-4,82		A1/28	-4,61
	A1/29	-6,45		A1/29	-6,91		A1/29	-4,67		A1/29	-4,95
	A1/30	-5,51		A1/30	-5,11		A1/30	-6,93		A1/30	-6,78
	A1/31	-6,45		A1/31	-6,91		A1/31	-4,67		A1/31	-4,95
	A1/32	-5,51		A1/32	-5,11		A1/32	-6,93		A1/32	-6,78
	A1/33	-6,10		A1/33	-6,57		A1/33	-4,33		A1/33	-4,60
	A1/34	-5,16		A1/34	-4,77		A1/34	-6,59		A1/34	-6,43
	A1/35	-6,10		A1/35	-6,57		A1/35	-4,33		A1/35	-4,60
	A1/36	-5,16		A1/36	-4,77		A1/36	-6,59		A1/36	-6,43
	A1/37	-3,08		A1/37	-3,80		A1/37	-0,41		A1/37	-0,78
	A1/38	-1,51		A1/38	-0,80		A1/38	-4,17		A1/38	-3,82
	A1/39	-3,25		A1/39	-3,97		A1/39	-0,60		A1/39	-0,97
	A1/40	-1,68		A1/40	-0,97		A1/40	-4,37		A1/40	-4,01
	A1/41	-4,83		A1/41	-5,57		A1/41	-1,99		A1/41	-2,40
	A1/42	-3,25		A1/42	-2,57		A1/42	-5,76		A1/42	-5,45
	A1/43	-4,99		A1/43	-5,73		A1/43	-2,19		A1/43	-2,60
	A1/44	-3,42		A1/44	-2,73		A1/44	-5,95		A1/44	-5,64
	A1/45	-4,56		A1/45	-5,31		A1/45	-1,73		A1/45	-2,14
	A1/46	-2,99		A1/46	-2,31		A1/46	-5,50		A1/46	-5,19
	A1/47	-4,73		A1/47	-5,47		A1/47	-1,93		A1/47	-2,33
	A1/48	-3,15		A1/48	-2,47		A1/48	-5,70		A1/48	-5,38
	A1/49	-4,37		A1/49	-5,09		A1/49	-1,72		A1/49	-2,09
	A1/50	-2,80		A1/50	-2,09		A1/50	-5,49		A1/50	-5,14
	A1/51	-4,54		A1/51	-5,26		A1/51	-1,92		A1/51	-2,28
	A1/52	-2,97		A1/52	-2,26		A1/52	-5,69		A1/52	-5,33
	A1/53	-6,12		A1/53	-6,86		A1/53	-3,31		A1/53	-3,72
	A1/54	-4,54		A1/54	-3,86		A1/54	-7,08		A1/54	-6,77
	A1/55	-6,28		A1/55	-7,02		A1/55	-3,50		A1/55	-3,91
	A1/56	-4,71		A1/56	-4,02		A1/56	-7,27		A1/56	-6,96
	A1/57	-5,85		A1/57	-6,60		A1/57	-3,05		A1/57	-3,46
	A1/58	-4,28		A1/58	-3,60		A1/58	-6,82		A1/58	-6,50
	A1/59	-6,02		A1/59	-6,76		A1/59	-3,25		A1/59	-3,65
	A1/60	-4,44		A1/60	-3,76		A1/60	-7,01		A1/60	-6,70
	A1/61	-6,19		A1/61	-6,93		A1/61	-3,39		A1/61	-3,80
	A1/62	-4,61		A1/62	-3,93		A1/62	-7,16		A1/62	-6,85
	A1/63	-6,19		A1/63	-6,93		A1/63	-3,39		A1/63	-3,80
	A1/64	-4,61		A1/64	-3,93		A1/64	-7,16		A1/64	-6,85

RISULTANTI SOLLECITAZIONI NODI PLATEE - SLU

Nod3d N.ro	Combinazione N.ro	Fz (t)	Nod3d N.ro	Combinazione N.ro	Fz (t)	Nod3d N.ro	Combinazione N.ro	Fz (t)	Nod3d N.ro	Combinazione N.ro	Fz (t)
	A1/65	-5,93		A1/65	-6,67		A1/65	-3,13		A1/65	-3,54
	A1/66	-4,35		A1/66	-3,67		A1/66	-6,90		A1/66	-6,58
	A1/67	-5,93		A1/67	-6,67		A1/67	-3,13		A1/67	-3,54
	A1/68	-4,35		A1/68	-3,67		A1/68	-6,90		A1/68	-6,58
	A1/77	-1,99		A1/77	-2,23		A1/77	-1,10		A1/77	-1,23
	A1/78	-2,12		A1/78	-2,35		A1/78	-1,25		A1/78	-1,37
	A1/79	-1,47		A1/79	-1,23		A1/79	-2,36		A1/79	-2,24
	A1/80	-1,59		A1/80	-1,35		A1/80	-2,50		A1/80	-2,39
	A1/81	-1,99		A1/81	-2,23		A1/81	-1,10		A1/81	-1,23
	A1/82	-2,12		A1/82	-2,35		A1/82	-1,25		A1/82	-1,37
	A1/83	-1,47		A1/83	-1,23		A1/83	-2,36		A1/83	-2,24
	A1/84	-1,59		A1/84	-1,35		A1/84	-2,50		A1/84	-2,39
Y+	A1/86	-3,06	Y+	A1/86	-3,29	Y+	A1/90	-3,48	Y+	A1/90	-3,36
	A1/93	-2,26		A1/93	-2,50		A1/93	-1,37		A1/93	-1,50
	A1/94	-2,38		A1/94	-2,62		A1/94	-1,52		A1/94	-1,64
	A1/95	-1,73		A1/95	-1,50		A1/95	-2,63		A1/95	-2,51
	A1/96	-1,85		A1/96	-1,62		A1/96	-2,77		A1/96	-2,65
	A1/97	-2,26		A1/97	-2,50		A1/97	-1,37		A1/97	-1,50
	A1/98	-2,38		A1/98	-2,62		A1/98	-1,52		A1/98	-1,64
	A1/99	-1,73		A1/99	-1,50		A1/99	-2,63		A1/99	-2,51
	A1/100	-1,85		A1/100	-1,62		A1/100	-2,77		A1/100	-2,65
366	A1/1	-1,64	367	A1/1	-0,79	368	A1/1	-0,70	369	A1/1	-0,65
	A1/2	-2,97		A1/2	-3,75		A1/2	-3,86		A1/2	-3,94
	A1/3	-1,83		A1/3	-1,03		A1/3	-0,93		A1/3	-0,88
	A1/4	-3,16		A1/4	-3,98		A1/4	-4,09		A1/4	-4,16
	A1/5	-3,87		A1/5	-2,48		A1/5	-2,44		A1/5	-2,45
	A1/6	-5,20		A1/6	-5,43		A1/6	-5,60		A1/6	-5,74
	A1/7	-4,06		A1/7	-2,71		A1/7	-2,67		A1/7	-2,68
	A1/8	-5,38		A1/8	-5,66		A1/8	-5,83		A1/8	-5,96
	A1/9	-3,51		A1/9	-2,19		A1/9	-2,15		A1/9	-2,15
	A1/10	-4,84		A1/10	-5,15		A1/10	-5,31		A1/10	-5,44
	A1/11	-3,70		A1/11	-2,42		A1/11	-2,38		A1/11	-2,38
	A1/12	-5,03		A1/12	-5,38		A1/12	-5,54		A1/12	-5,66
	A1/13	-2,96		A1/13	-2,16		A1/13	-2,07		A1/13	-2,02
	A1/14	-4,29		A1/14	-5,12		A1/14	-5,23		A1/14	-5,31
	A1/15	-3,15		A1/15	-2,40		A1/15	-2,30		A1/15	-2,24
	A1/16	-4,48		A1/16	-5,35		A1/16	-5,46		A1/16	-5,53
	A1/17	-5,18		A1/17	-3,85		A1/17	-3,81		A1/17	-3,82
	A1/18	-6,51		A1/18	-6,80		A1/18	-6,97		A1/18	-7,11
	A1/19	-5,37		A1/19	-4,08		A1/19	-4,04		A1/19	-4,04
	A1/20	-6,70		A1/20	-7,03		A1/20	-7,20		A1/20	-7,33
	A1/21	-4,83		A1/21	-3,56		A1/21	-3,52		A1/21	-3,52
	A1/22	-6,16		A1/22	-6,52		A1/22	-6,68		A1/22	-6,81
	A1/23	-5,02		A1/23	-3,79		A1/23	-3,75		A1/23	-3,75
	A1/24	-6,34		A1/24	-6,75		A1/24	-6,91		A1/24	-7,03
	A1/25	-3,04		A1/25	-2,26		A1/25	-2,16		A1/25	-2,11
	A1/26	-4,37		A1/26	-5,21		A1/26	-5,32		A1/26	-5,40
	A1/27	-3,04		A1/27	-2,26		A1/27	-2,16		A1/27	-2,11
	A1/28	-4,37		A1/28	-5,21		A1/28	-5,32		A1/28	-5,40
	A1/29	-5,26		A1/29	-3,94		A1/29	-3,90		A1/29	-3,91
	A1/30	-6,59		A1/30	-6,89		A1/30	-7,06		A1/30	-7,20
	A1/31	-5,26		A1/31	-3,94		A1/31	-3,90		A1/31	-3,91
	A1/32	-6,59		A1/32	-6,89		A1/32	-7,06		A1/32	-7,20
	A1/33	-4,91		A1/33	-3,66		A1/33	-3,61		A1/33	-3,61
	A1/34	-6,23		A1/34	-6,61		A1/34	-6,77		A1/34	-6,90
	A1/35	-4,91		A1/35	-3,66		A1/35	-3,61		A1/35	-3,61
	A1/36	-6,23		A1/36	-6,61		A1/36	-6,77		A1/36	-6,90
	A1/37	-1,20		A1/37	0,19		A1/37	0,35		A1/37	0,44
	A1/38	-3,42		A1/38	-4,73		A1/38	-4,92		A1/38	-5,03
	A1/39	-1,39		A1/39	-0,04		A1/39	0,12		A1/39	0,22
	A1/40	-3,60		A1/40	-4,96		A1/40	-5,15		A1/40	-5,26
	A1/41	-2,87		A1/41	-1,07		A1/41	-0,95		A1/41	-0,90
	A1/42	-5,08		A1/42	-5,99		A1/42	-6,22		A1/42	-6,38
	A1/43	-3,06		A1/43	-1,30		A1/43	-1,18		A1/43	-1,13
	A1/44	-5,27		A1/44	-6,22		A1/44	-6,45		A1/44	-6,61
	A1/45	-2,60		A1/45	-0,86		A1/45	-0,74		A1/45	-0,68
	A1/46	-4,82		A1/46	-5,78		A1/46	-6,00		A1/46	-6,16
	A1/47	-2,79		A1/47	-1,09		A1/47	-0,96		A1/47	-0,91
	A1/48	-5,00		A1/48	-6,01		A1/48	-6,23		A1/48	-6,38
	A1/49	-2,52		A1/49	-1,18		A1/49	-1,02		A1/49	-0,92
	A1/50	-4,73		A1/50	-6,10		A1/50	-6,29		A1/50	-6,40
	A1/51	-2,70		A1/51	-1,41		A1/51	-1,25		A1/51	-1,15
	A1/52	-4,92		A1/52	-6,33		A1/52	-6,51		A1/52	-6,63
	A1/53	-4,19		A1/53	-2,44		A1/53	-2,32		A1/53	-2,27
	A1/54	-6,40		A1/54	-7,36		A1/54	-7,59		A1/54	-7,75
	A1/55	-4,37		A1/55	-2,67		A1/55	-2,55		A1/55	-2,50
	A1/56	-6,59		A1/56	-7,59		A1/56	-7,82		A1/56	-7,98
	A1/57	-3,92		A1/57	-2,23		A1/57	-2,10		A1/57	-2,05
	A1/58	-6,13		A1/58	-7,15		A1/58	-7,37		A1/58	-7,53
	A1/59	-4,11		A1/59	-2,46		A1/59	-2,33		A1/59	-2,27
	A1/60	-6,32		A1/60	-7,38		A1/60	-7,60		A1/60	-7,75
	A1/61	-4,26		A1/61	-2,54		A1/61	-2,42		A1/61	-2,36
	A1/62	-6,48		A1/62	-7,46		A1/62	-7,68		A1/62	-7,84
	A1/63	-4,26		A1/63	-2,54		A1/63	-2,42		A1/63	-2,36

RISULTANTI SOLLECITAZIONI NODI PLATEE - SLU

Nod3d N.ro	Combinazione N.ro	Fz (t)	Nod3d N.ro	Combinazione N.ro	Fz (t)	Nod3d N.ro	Combinazione N.ro	Fz (t)	Nod3d N.ro	Combinazione N.ro	Fz (t)
	A1/64	-6,48		A1/64	-7,46		A1/64	-7,68		A1/64	-7,84
	A1/65	-4,00		A1/65	-2,32		A1/65	-2,20		A1/65	-2,14
	A1/66	-6,21		A1/66	-7,24		A1/66	-7,47		A1/66	-7,62
	A1/67	-4,00		A1/67	-2,32		A1/67	-2,20		A1/67	-2,14
	A1/68	-6,21		A1/68	-7,24		A1/68	-7,47		A1/68	-7,62
	A1/77	-1,37		A1/77	-0,90		A1/77	-0,85		A1/77	-0,82
	A1/78	-1,51		A1/78	-1,07		A1/78	-1,02		A1/78	-0,99
	A1/79	-2,11		A1/79	-2,54		A1/79	-2,61		A1/79	-2,65
	A1/80	-2,25		A1/80	-2,71		A1/80	-2,78		A1/80	-2,82
	A1/81	-1,37		A1/81	-0,90		A1/81	-0,85		A1/81	-0,82
	A1/82	-1,51		A1/82	-1,07		A1/82	-1,02		A1/82	-0,99
	A1/83	-2,11		A1/83	-2,54		A1/83	-2,61		A1/83	-2,65
	A1/84	-2,25		A1/84	-2,71		A1/84	-2,78		A1/84	-2,82
Y+	A1/90	-3,22	Y+	A1/92	-3,74	Y+	A1/92	-3,80	Y+	A1/90	-3,84
	A1/93	-1,64		A1/93	-1,18		A1/93	-1,13		A1/93	-1,11
	A1/94	-1,78		A1/94	-1,35		A1/94	-1,30		A1/94	-1,27
	A1/95	-2,38		A1/95	-2,82		A1/95	-2,89		A1/95	-2,93
	A1/96	-2,52		A1/96	-2,99		A1/96	-3,06		A1/96	-3,10
	A1/97	-1,64		A1/97	-1,18		A1/97	-1,13		A1/97	-1,11
	A1/98	-1,78		A1/98	-1,35		A1/98	-1,30		A1/98	-1,27
	A1/99	-2,38		A1/99	-2,82		A1/99	-2,89		A1/99	-2,93
	A1/100	-2,52		A1/100	-2,99		A1/100	-3,06		A1/100	-3,10
370	A1/1	-1,59	371	A1/1	-1,33	372	A1/1	-1,10	373	A1/1	-3,14
	A1/2	-2,86		A1/2	-3,15		A1/2	-3,39		A1/2	-1,22
	A1/3	-1,83		A1/3	-1,57		A1/3	-1,34		A1/3	-3,40
	A1/4	-3,10		A1/4	-3,39		A1/4	-3,63		A1/4	-1,48
	A1/5	-3,06		A1/5	-2,84		A1/5	-2,68		A1/5	-4,41
	A1/6	-4,33		A1/6	-4,67		A1/6	-4,96		A1/6	-2,49
	A1/7	-3,30		A1/7	-3,08		A1/7	-2,91		A1/7	-4,66
	A1/8	-4,57		A1/8	-4,91		A1/8	-5,20		A1/8	-2,74
	A1/9	-2,80		A1/9	-2,58		A1/9	-2,41		A1/9	-4,17
	A1/10	-4,07		A1/10	-4,40		A1/10	-4,69		A1/10	-2,25
	A1/11	-3,04		A1/11	-2,82		A1/11	-2,64		A1/11	-4,43
	A1/12	-4,31		A1/12	-4,64		A1/12	-4,93		A1/12	-2,51
	A1/13	-2,96		A1/13	-2,70		A1/13	-2,48		A1/13	-4,52
	A1/14	-4,23		A1/14	-4,52		A1/14	-4,76		A1/14	-2,60
	A1/15	-3,21		A1/15	-2,94		A1/15	-2,71		A1/15	-4,77
	A1/16	-4,48		A1/16	-4,76		A1/16	-5,00		A1/16	-2,85
	A1/17	-4,43		A1/17	-4,21		A1/17	-4,05		A1/17	-5,79
	A1/18	-5,70		A1/18	-6,04		A1/18	-6,33		A1/18	-3,87
	A1/19	-4,67		A1/19	-4,45		A1/19	-4,28		A1/19	-6,04
	A1/20	-5,94		A1/20	-6,28		A1/20	-6,57		A1/20	-4,12
	A1/21	-4,17		A1/21	-3,95		A1/21	-3,78		A1/21	-5,55
	A1/22	-5,44		A1/22	-5,78		A1/22	-6,06		A1/22	-3,63
	A1/23	-4,41		A1/23	-4,19		A1/23	-4,01		A1/23	-5,80
	A1/24	-5,68		A1/24	-6,02		A1/24	-6,30		A1/24	-3,88
	A1/25	-3,06		A1/25	-2,80		A1/25	-2,57		A1/25	-4,62
	A1/26	-4,33		A1/26	-4,62		A1/26	-4,86		A1/26	-2,70
	A1/27	-3,06		A1/27	-2,80		A1/27	-2,57		A1/27	-4,62
	A1/28	-4,33		A1/28	-4,62		A1/28	-4,86		A1/28	-2,70
	A1/29	-4,53		A1/29	-4,31		A1/29	-4,14		A1/29	-5,89
	A1/30	-5,80		A1/30	-6,14		A1/30	-6,43		A1/30	-3,97
	A1/31	-4,53		A1/31	-4,31		A1/31	-4,14		A1/31	-5,89
	A1/32	-5,80		A1/32	-6,14		A1/32	-6,43		A1/32	-3,97
	A1/33	-4,27		A1/33	-4,05		A1/33	-3,87		A1/33	-5,65
	A1/34	-5,54		A1/34	-5,87		A1/34	-6,16		A1/34	-3,73
	A1/35	-4,27		A1/35	-4,05		A1/35	-3,87		A1/35	-5,65
	A1/36	-5,54		A1/36	-5,87		A1/36	-6,16		A1/36	-3,73
	A1/37	-1,17		A1/37	-0,72		A1/37	-0,34		A1/37	-3,78
	A1/38	-3,28		A1/38	-3,76		A1/38	-4,15		A1/38	-0,58
	A1/39	-1,41		A1/39	-0,96		A1/39	-0,58		A1/39	-4,04
	A1/40	-3,53		A1/40	-4,00		A1/40	-4,39		A1/40	-0,84
	A1/41	-2,27		A1/41	-1,86		A1/41	-1,52		A1/41	-4,73
	A1/42	-4,38		A1/42	-4,89		A1/42	-5,33		A1/42	-1,53
	A1/43	-2,51		A1/43	-2,10		A1/43	-1,76		A1/43	-4,99
	A1/44	-4,63		A1/44	-5,13		A1/44	-5,57		A1/44	-1,79
	A1/45	-2,07		A1/45	-1,66		A1/45	-1,32		A1/45	-4,56
	A1/46	-4,19		A1/46	-4,70		A1/46	-5,13		A1/46	-1,36
	A1/47	-2,32		A1/47	-1,90		A1/47	-1,56		A1/47	-4,81
	A1/48	-4,43		A1/48	-4,94		A1/48	-5,37		A1/48	-1,61
	A1/49	-2,54		A1/49	-2,09		A1/49	-1,71		A1/49	-5,16
	A1/50	-4,66		A1/50	-5,13		A1/50	-5,53		A1/50	-1,96
	A1/51	-2,78		A1/51	-2,33		A1/51	-1,95		A1/51	-5,41
	A1/52	-4,90		A1/52	-5,37		A1/52	-5,76		A1/52	-2,21
	A1/53	-3,64		A1/53	-3,23		A1/53	-2,89		A1/53	-6,11
	A1/54	-5,76		A1/54	-6,27		A1/54	-6,70		A1/54	-2,91
	A1/55	-3,88		A1/55	-3,47		A1/55	-3,13		A1/55	-6,36
	A1/56	-6,00		A1/56	-6,51		A1/56	-6,94		A1/56	-3,16
	A1/57	-3,45		A1/57	-3,03		A1/57	-2,69		A1/57	-5,93
	A1/58	-5,56		A1/58	-6,07		A1/58	-6,50		A1/58	-2,73
	A1/59	-3,69		A1/59	-3,27		A1/59	-2,93		A1/59	-6,19
	A1/60	-5,81		A1/60	-6,31		A1/60	-6,74		A1/60	-2,98
	A1/61	-3,74		A1/61	-3,32		A1/61	-2,99		A1/61	-6,21
	A1/62	-5,86		A1/62	-6,36		A1/62	-6,80		A1/62	-3,01

RISULTANTI SOLLECITAZIONI NODI PLATEE - SLU

Nod3d N.ro	Combinazione N.ro	Fz (t)	Nod3d N.ro	Combinazione N.ro	Fz (t)	Nod3d N.ro	Combinazione N.ro	Fz (t)	Nod3d N.ro	Combinazione N.ro	Fz (t)
	A1/63	-3,74		A1/63	-3,32		A1/63	-2,99		A1/63	-6,21
	A1/64	-5,86		A1/64	-6,36		A1/64	-6,80		A1/64	-3,01
	A1/65	-3,55		A1/65	-3,13		A1/65	-2,79		A1/65	-6,04
	A1/66	-5,66		A1/66	-6,17		A1/66	-6,60		A1/66	-2,84
	A1/67	-3,55		A1/67	-3,13		A1/67	-2,79		A1/67	-6,04
	A1/68	-5,66		A1/68	-6,17		A1/68	-6,60		A1/68	-2,84
	A1/77	-1,34		A1/77	-1,19		A1/77	-1,07		A1/77	-2,19
	A1/78	-1,52		A1/78	-1,37		A1/78	-1,25		A1/78	-2,38
	A1/79	-2,04		A1/79	-2,20		A1/79	-2,34		A1/79	-1,13
	A1/80	-2,22		A1/80	-2,38		A1/80	-2,52		A1/80	-1,31
	A1/81	-1,34		A1/81	-1,19		A1/81	-1,07		A1/81	-2,19
	A1/82	-1,52		A1/82	-1,37		A1/82	-1,25		A1/82	-2,38
	A1/83	-2,04		A1/83	-2,20		A1/83	-2,34		A1/83	-1,13
	A1/84	-2,22		A1/84	-2,38		A1/84	-2,52		A1/84	-1,31
Y+	A1/92	-3,26	Y+	A1/92	-3,42	Y+	A1/92	-3,55	Y+	A1/86	-3,43
	A1/93	-1,62		A1/93	-1,47		A1/93	-1,35		A1/93	-2,48
	A1/94	-1,80		A1/94	-1,65		A1/94	-1,53		A1/94	-2,67
	A1/95	-2,33		A1/95	-2,49		A1/95	-2,62		A1/95	-1,41
	A1/96	-2,51		A1/96	-2,66		A1/96	-2,80		A1/96	-1,60
	A1/97	-1,62		A1/97	-1,47		A1/97	-1,35		A1/97	-2,48
	A1/98	-1,80		A1/98	-1,65		A1/98	-1,53		A1/98	-2,67
	A1/99	-2,33		A1/99	-2,49		A1/99	-2,62		A1/99	-1,41
	A1/100	-2,51		A1/100	-2,66		A1/100	-2,80		A1/100	-1,60
374	A1/1	-2,68	375	A1/1	-2,27	376	A1/1	-5,02	377	A1/1	-4,42
	A1/2	-1,71		A1/2	-2,14		A1/2	1,05		A1/2	0,43
	A1/3	-2,93		A1/3	-2,51		A1/3	-5,26		A1/3	-4,66
	A1/4	-1,96		A1/4	-2,39		A1/4	0,81		A1/4	0,19
	A1/5	-3,99		A1/5	-3,63		A1/5	-6,03		A1/5	-5,46
	A1/6	-3,02		A1/6	-3,51		A1/6	0,04		A1/6	-0,62
	A1/7	-4,24		A1/7	-3,88		A1/7	-6,27		A1/7	-5,70
	A1/8	-3,27		A1/8	-3,75		A1/8	-0,20		A1/8	-0,86
	A1/9	-3,75		A1/9	-3,38		A1/9	-5,82		A1/9	-5,25
	A1/10	-2,78		A1/10	-3,26		A1/10	0,25		A1/10	-0,41
	A1/11	-4,00		A1/11	-3,63		A1/11	-6,07		A1/11	-5,49
	A1/12	-3,03		A1/12	-3,51		A1/12	0,01		A1/12	-0,65
	A1/13	-4,05		A1/13	-3,64		A1/13	-6,30		A1/13	-5,69
	A1/14	-3,09		A1/14	-3,52		A1/14	-0,22		A1/14	-0,85
	A1/15	-4,31		A1/15	-3,89		A1/15	-6,54		A1/15	-5,93
	A1/16	-3,34		A1/16	-3,77		A1/16	-0,47		A1/16	-1,09
	A1/17	-5,37		A1/17	-5,00		A1/17	-7,30		A1/17	-6,74
	A1/18	-4,40		A1/18	-4,88		A1/18	-1,23		A1/18	-1,89
	A1/19	-5,62		A1/19	-5,25		A1/19	-7,55		A1/19	-6,98
	A1/20	-4,65		A1/20	-5,13		A1/20	-1,48		A1/20	-2,13
	A1/21	-5,13		A1/21	-4,76		A1/21	-7,10		A1/21	-6,53
	A1/22	-4,16		A1/22	-4,63		A1/22	-1,03		A1/22	-1,68
	A1/23	-5,38		A1/23	-5,01		A1/23	-7,34		A1/23	-6,77
	A1/24	-4,41		A1/24	-4,88		A1/24	-1,27		A1/24	-1,92
	A1/25	-4,16		A1/25	-3,74		A1/25	-6,40		A1/25	-5,79
	A1/26	-3,19		A1/26	-3,62		A1/26	-0,32		A1/26	-0,95
	A1/27	-4,16		A1/27	-3,74		A1/27	-6,40		A1/27	-5,79
	A1/28	-3,19		A1/28	-3,62		A1/28	-0,32		A1/28	-0,95
	A1/29	-5,47		A1/29	-5,11		A1/29	-7,41		A1/29	-6,84
	A1/30	-4,50		A1/30	-4,98		A1/30	-1,33		A1/30	-1,99
	A1/31	-5,47		A1/31	-5,11		A1/31	-7,41		A1/31	-6,84
	A1/32	-4,50		A1/32	-4,98		A1/32	-1,33		A1/32	-1,99
	A1/33	-5,23		A1/33	-4,86		A1/33	-7,20		A1/33	-6,63
	A1/34	-4,26		A1/34	-4,74		A1/34	-1,13		A1/34	-1,78
	A1/35	-5,23		A1/35	-4,86		A1/35	-7,20		A1/35	-6,63
	A1/36	-4,26		A1/36	-4,74		A1/36	-1,13		A1/36	-1,78
	A1/37	-3,00		A1/37	-2,31		A1/37	-7,04		A1/37	-6,03
	A1/38	-1,39		A1/38	-2,10		A1/38	3,08		A1/38	2,04
	A1/39	-3,25		A1/39	-2,56		A1/39	-7,29		A1/39	-6,27
	A1/40	-1,64		A1/40	-2,35		A1/40	2,83		A1/40	1,80
	A1/41	-3,99		A1/41	-3,33		A1/41	-7,80		A1/41	-6,82
	A1/42	-2,37		A1/42	-3,13		A1/42	2,32		A1/42	1,26
	A1/43	-4,24		A1/43	-3,58		A1/43	-8,04		A1/43	-7,06
	A1/44	-2,62		A1/44	-3,37		A1/44	2,08		A1/44	1,02
	A1/45	-3,81		A1/45	-3,14		A1/45	-7,65		A1/45	-6,66
	A1/46	-2,19		A1/46	-2,94		A1/46	2,47		A1/46	1,42
	A1/47	-4,06		A1/47	-3,39		A1/47	-7,89		A1/47	-6,90
	A1/48	-2,44		A1/48	-3,19		A1/48	2,23		A1/48	1,17
	A1/49	-4,38		A1/49	-3,68		A1/49	-8,32		A1/49	-7,31
	A1/50	-2,76		A1/50	-3,48		A1/50	1,80		A1/50	0,77
	A1/51	-4,63		A1/51	-3,93		A1/51	-8,56		A1/51	-7,55
	A1/52	-3,01		A1/52	-3,73		A1/52	1,56		A1/52	0,53
	A1/53	-5,36		A1/53	-4,70		A1/53	-9,08		A1/53	-8,09
	A1/54	-3,75		A1/54	-4,50		A1/54	1,04		A1/54	-0,02
	A1/55	-5,61		A1/55	-4,95		A1/55	-9,32		A1/55	-8,33
	A1/56	-4,00		A1/56	-4,75		A1/56	0,80		A1/56	-0,26
	A1/57	-5,18		A1/57	-4,52		A1/57	-8,92		A1/57	-7,93
	A1/58	-3,57		A1/58	-4,31		A1/58	1,20		A1/58	0,14
	A1/59	-5,43		A1/59	-4,77		A1/59	-9,16		A1/59	-8,17
	A1/60	-3,82		A1/60	-4,56		A1/60	0,95		A1/60	-0,10
	A1/61	-5,47		A1/61	-4,81		A1/61	-9,18		A1/61	-8,19

RISULTANTI SOLLECITAZIONI NODI PLATEE - SLU

Nod3d N.ro	Combinazione N.ro	Fz (t)	Nod3d N.ro	Combinazione N.ro	Fz (t)	Nod3d N.ro	Combinazione N.ro	Fz (t)	Nod3d N.ro	Combinazione N.ro	Fz (t)
	A1/62	-3,85		A1/62	-4,60		A1/62	0,94		A1/62	-0,12
	A1/63	-5,47		A1/63	-4,81		A1/63	-9,18		A1/63	-8,19
	A1/64	-3,85		A1/64	-4,60		A1/64	0,94		A1/64	-0,12
	A1/65	-5,28		A1/65	-4,62		A1/65	-9,02		A1/65	-8,03
	A1/66	-3,67		A1/66	-4,42		A1/66	1,10		A1/66	0,04
	A1/67	-5,28		A1/67	-4,62		A1/67	-9,02		A1/67	-8,03
	A1/68	-3,67		A1/68	-4,42		A1/68	1,10		A1/68	0,04
	A1/77	-1,94		A1/77	-1,71		A1/77	-3,20		A1/77	-2,86
	A1/78	-2,12		A1/78	-1,89		A1/78	-3,38		A1/78	-3,04
	A1/79	-1,40		A1/79	-1,64		A1/79	0,18		A1/79	-0,17
	A1/80	-1,58		A1/80	-1,82		A1/80	0,00		A1/80	-0,35
	A1/81	-1,94		A1/81	-1,71		A1/81	-3,20		A1/81	-2,86
	A1/82	-2,12		A1/82	-1,89		A1/82	-3,38		A1/82	-3,04
	A1/83	-1,40		A1/83	-1,64		A1/83	0,18		A1/83	-0,17
	A1/84	-1,58		A1/84	-1,82		A1/84	0,00		A1/84	-0,35
Y+	A1/86	-3,17	Y+	A1/86	-2,93	Y+	A1/86	-4,35	Y+	A1/86	-4,01
	A1/93	-2,22		A1/93	-1,99		A1/93	-3,46		A1/93	-3,13
	A1/94	-2,41		A1/94	-2,18		A1/94	-3,64		A1/94	-3,30
	A1/95	-1,68		A1/95	-1,92		A1/95	-0,09		A1/95	-0,43
	A1/96	-1,87		A1/96	-2,11		A1/96	-0,27		A1/96	-0,61
	A1/97	-2,22		A1/97	-1,99		A1/97	-3,46		A1/97	-3,13
	A1/98	-2,41		A1/98	-2,18		A1/98	-3,64		A1/98	-3,30
	A1/99	-1,68		A1/99	-1,92		A1/99	-0,09		A1/99	-0,43
	A1/100	-1,87		A1/100	-2,11		A1/100	-0,27		A1/100	-0,61
378	A1/1	-3,88									
	A1/2	-0,13									
	A1/3	-4,12									
	A1/4	-0,37									
	A1/5	-4,96									
	A1/6	-1,21									
	A1/7	-5,20									
	A1/8	-1,45									
	A1/9	-4,75									
	A1/10	-1,00									
	A1/11	-4,99									
	A1/12	-1,24									
	A1/13	-5,15									
	A1/14	-1,40									
	A1/15	-5,39									
	A1/16	-1,64									
	A1/17	-6,24									
	A1/18	-2,49									
	A1/19	-6,48									
	A1/20	-2,73									
	A1/21	-6,03									
	A1/22	-2,28									
	A1/23	-6,26									
	A1/24	-2,51									
	A1/25	-5,25									
	A1/26	-1,50									
	A1/27	-5,25									
	A1/28	-1,50									
	A1/29	-6,34									
	A1/30	-2,59									
	A1/31	-6,34									
	A1/32	-2,59									
	A1/33	-6,12									
	A1/34	-2,37									
	A1/35	-6,12									
	A1/36	-2,37									
	A1/37	-5,13									
	A1/38	1,12									
	A1/39	-5,37									
	A1/40	0,88									
	A1/41	-5,94									
	A1/42	0,31									
	A1/43	-6,18									
	A1/44	0,07									
	A1/45	-5,78									
	A1/46	0,47									
	A1/47	-6,02									
	A1/48	0,23									
	A1/49	-6,40									
	A1/50	-0,15									
	A1/51	-6,64									
	A1/52	-0,39									
	A1/53	-7,22									
	A1/54	-0,97									
	A1/55	-7,45									
	A1/56	-1,20									
	A1/57	-7,06									
	A1/58	-0,81									
	A1/59	-7,30									
	A1/60	-1,05									

RISULTANTI SOLLECITAZIONI NODI PLATEE - SLU

Nod3d N.ro	Combinazione N.ro	Fz (t)	Nod3d N.ro	Combinazione N.ro	Fz (t)	Nod3d N.ro	Combinazione N.ro	Fz (t)	Nod3d N.ro	Combinazione N.ro	Fz (t)
	A1/61	-7,31									
	A1/62	-1,06									
	A1/63	-7,31									
	A1/64	-1,06									
	A1/65	-7,16									
	A1/66	-0,91									
	A1/67	-7,16									
	A1/68	-0,91									
	A1/77	-2,56									
	A1/78	-2,74									
	A1/79	-0,48									
	A1/80	-0,66									
	A1/81	-2,56									
	A1/82	-2,74									
	A1/83	-0,48									
	A1/84	-0,66									
Y+	A1/86	-3,71									
	A1/93	-2,83									
	A1/94	-3,00									
	A1/95	-0,74									
	A1/96	-0,92									
	A1/97	-2,83									
	A1/98	-3,00									
	A1/99	-0,74									
	A1/100	-0,92									

RISULTANTI SOLLECITAZIONI NODI PLATEE - SLD

Nod3d N.ro	Combinazione N.ro	Fz (t)	Nod3d N.ro	Combinazione N.ro	Fz (t)	Nod3d N.ro	Combinazione N.ro	Fz (t)	Nod3d N.ro	Combinazione N.ro	Fz (t)
1	SLD/1	-3,88	2	SLD/1	-7,39	3	SLD/1	-1,34	4	SLD/1	-2,49
	SLD/2	0,38		SLD/2	0,72		SLD/2	0,20		SLD/2	0,29
	SLD/3	-3,80		SLD/3	-7,34		SLD/3	-1,31		SLD/3	-2,47
	SLD/4	0,46		SLD/4	0,78		SLD/4	0,22		SLD/4	0,31
	SLD/5	-4,94		SLD/5	-9,81		SLD/5	-1,70		SLD/5	-3,29
	SLD/6	-0,69		SLD/6	-1,70		SLD/6	-0,16		SLD/6	-0,51
	SLD/7	-4,86		SLD/7	-9,76		SLD/7	-1,67		SLD/7	-3,27
	SLD/8	-0,60		SLD/8	-1,65		SLD/8	-0,14		SLD/8	-0,49
	SLD/9	-5,13		SLD/9	-10,00		SLD/9	-1,76		SLD/9	-3,35
	SLD/10	-0,88		SLD/10	-1,89		SLD/10	-0,22		SLD/10	-0,56
	SLD/11	-5,05		SLD/11	-9,94		SLD/11	-1,73		SLD/11	-3,33
	SLD/12	-0,79		SLD/12	-1,83		SLD/12	-0,20		SLD/12	-0,54
	SLD/13	-4,85		SLD/13	-9,30		SLD/13	-1,65		SLD/13	-3,12
	SLD/14	-0,59		SLD/14	-1,19		SLD/14	-0,12		SLD/14	-0,33
	SLD/15	-4,77		SLD/15	-9,25		SLD/15	-1,63		SLD/15	-3,10
	SLD/16	-0,51		SLD/16	-1,14		SLD/16	-0,09		SLD/16	-0,31
	SLD/17	-5,91		SLD/17	-11,73		SLD/17	-2,01		SLD/17	-3,91
	SLD/18	-1,65		SLD/18	-3,61		SLD/18	-0,48		SLD/18	-1,13
	SLD/19	-5,83		SLD/19	-11,67		SLD/19	-1,99		SLD/19	-3,90
	SLD/20	-1,57		SLD/20	-3,56		SLD/20	-0,45		SLD/20	-1,11
	SLD/21	-6,10		SLD/21	-11,91		SLD/21	-2,07		SLD/21	-3,97
	SLD/22	-1,85		SLD/22	-3,80		SLD/22	-0,53		SLD/22	-1,19
	SLD/23	-6,02		SLD/23	-11,86		SLD/23	-2,05		SLD/23	-3,95
	SLD/24	-1,76		SLD/24	-3,74		SLD/24	-0,51		SLD/24	-1,17
	SLD/25	-4,90		SLD/25	-9,36		SLD/25	-1,67		SLD/25	-3,14
	SLD/26	-0,64		SLD/26	-1,25		SLD/26	-0,13		SLD/26	-0,35
	SLD/27	-4,90		SLD/27	-9,36		SLD/27	-1,67		SLD/27	-3,14
	SLD/28	-0,64		SLD/28	-1,25		SLD/28	-0,13		SLD/28	-0,35
	SLD/29	-5,96		SLD/29	-11,78		SLD/29	-2,03		SLD/29	-3,94
	SLD/30	-1,70		SLD/30	-3,67		SLD/30	-0,49		SLD/30	-1,15
	SLD/31	-5,96		SLD/31	-11,78		SLD/31	-2,03		SLD/31	-3,94
	SLD/32	-1,70		SLD/32	-3,67		SLD/32	-0,49		SLD/32	-1,15
	SLD/33	-6,15		SLD/33	-11,96		SLD/33	-2,09		SLD/33	-3,99
	SLD/34	-1,89		SLD/34	-3,85		SLD/34	-0,55		SLD/34	-1,21
	SLD/35	-6,15		SLD/35	-11,96		SLD/35	-2,09		SLD/35	-3,99
	SLD/36	-1,89		SLD/36	-3,85		SLD/36	-0,55		SLD/36	-1,21
	SLD/37	-5,30		SLD/37	-10,10		SLD/37	-1,85		SLD/37	-3,42
	SLD/38	1,80		SLD/38	3,42		SLD/38	0,71		SLD/38	1,22
	SLD/39	-5,22		SLD/39	-10,04		SLD/39	-1,83		SLD/39	-3,40
	SLD/40	1,88		SLD/40	3,48		SLD/40	0,74		SLD/40	1,24
	SLD/41	-6,10		SLD/41	-11,91		SLD/41	-2,12		SLD/41	-4,02
	SLD/42	1,00		SLD/42	1,61		SLD/42	0,44		SLD/42	0,62
	SLD/43	-6,02		SLD/43	-11,86		SLD/43	-2,10		SLD/43	-4,00
	SLD/44	1,08		SLD/44	1,66		SLD/44	0,47		SLD/44	0,64
	SLD/45	-6,24		SLD/45	-12,05		SLD/45	-2,16		SLD/45	-4,06
	SLD/46	0,86		SLD/46	1,47		SLD/46	0,40		SLD/46	0,58
	SLD/47	-6,16		SLD/47	-12,00		SLD/47	-2,14		SLD/47	-4,04
	SLD/48	0,94		SLD/48	1,52		SLD/48	0,42		SLD/48	0,60
	SLD/49	-6,27		SLD/49	-12,01		SLD/49	-2,17		SLD/49	-4,04
	SLD/50	0,83		SLD/50	1,51		SLD/50	0,40		SLD/50	0,60
	SLD/51	-6,19		SLD/51	-11,95		SLD/51	-2,14		SLD/51	-4,02
	SLD/52	0,91		SLD/52	1,57		SLD/52	0,42		SLD/52	0,62
	SLD/53	-7,07		SLD/53	-13,82		SLD/53	-2,44		SLD/53	-4,64
	SLD/54	0,03		SLD/54	-0,30		SLD/54	0,13		SLD/54	0,00

RISULTANTI SOLLECITAZIONI NODI PLATEE - SLD

Nod3d N.ro	Combinazione N.ro	Fz (t)	Nod3d N.ro	Combinazione N.ro	Fz (t)	Nod3d N.ro	Combinazione N.ro	Fz (t)	Nod3d N.ro	Combinazione N.ro	Fz (t)
	SLD/55	-6,99		SLD/55	-13,77		SLD/55	-2,41		SLD/55	-4,62
	SLD/56	0,11		SLD/56	-0,25		SLD/56	0,15		SLD/56	0,02
	SLD/57	-7,21		SLD/57	-13,96		SLD/57	-2,48		SLD/57	-4,69
	SLD/58	-0,11		SLD/58	-0,44		SLD/58	0,08		SLD/58	-0,05
	SLD/59	-7,13		SLD/59	-13,91		SLD/59	-2,45		SLD/59	-4,67
	SLD/60	-0,03		SLD/60	-0,39		SLD/60	0,11		SLD/60	-0,03
	SLD/61	-7,12		SLD/61	-13,88		SLD/61	-2,45		SLD/61	-4,66
	SLD/62	-0,02		SLD/62	-0,36		SLD/62	0,11		SLD/62	-0,02
	SLD/63	-7,12		SLD/63	-13,88		SLD/63	-2,45		SLD/63	-4,66
	SLD/64	-0,02		SLD/64	-0,36		SLD/64	0,11		SLD/64	-0,02
	SLD/65	-7,26		SLD/65	-14,02		SLD/65	-2,49		SLD/65	-4,71
	SLD/66	-0,16		SLD/66	-0,50		SLD/66	0,07		SLD/66	-0,07
	SLD/67	-7,26		SLD/67	-14,02		SLD/67	-2,49		SLD/67	-4,71
	SLD/68	-0,16		SLD/68	-0,50		SLD/68	0,07		SLD/68	-0,07
	SLD/77	-2,46		SLD/77	-4,71		SLD/77	-0,84		SLD/77	-1,58
	SLD/78	-2,40		SLD/78	-4,67		SLD/78	-0,82		SLD/78	-1,57
	SLD/79	-0,10		SLD/79	-0,20		SLD/79	0,01		SLD/79	-0,04
	SLD/80	-0,04		SLD/80	-0,16		SLD/80	0,03		SLD/80	-0,02
	SLD/81	-2,46		SLD/81	-4,71		SLD/81	-0,84		SLD/81	-1,58
	SLD/82	-2,40		SLD/82	-4,67		SLD/82	-0,82		SLD/82	-1,57
	SLD/83	-0,10		SLD/83	-0,20		SLD/83	0,01		SLD/83	-0,04
	SLD/84	-0,04		SLD/84	-0,16		SLD/84	0,03		SLD/84	-0,02
Y+	SLD/85	-3,06	Y+	SLD/85	-5,95	Y+	SLD/85	-1,04	Y+	SLD/85	-1,99
	SLD/93	-2,65		SLD/93	-5,09		SLD/93	-0,91		SLD/93	-1,71
	SLD/94	-2,59		SLD/94	-5,05		SLD/94	-0,89		SLD/94	-1,69
	SLD/95	-0,29		SLD/95	-0,58		SLD/95	-0,05		SLD/95	-0,16
	SLD/96	-0,23		SLD/96	-0,54		SLD/96	-0,03		SLD/96	-0,15
	SLD/97	-2,65		SLD/97	-5,09		SLD/97	-0,91		SLD/97	-1,71
	SLD/98	-2,59		SLD/98	-5,05		SLD/98	-0,89		SLD/98	-1,69
	SLD/99	-0,29		SLD/99	-0,58		SLD/99	-0,05		SLD/99	-0,16
	SLD/100	-0,23		SLD/100	-0,54		SLD/100	-0,03		SLD/100	-0,15
5	SLD/1	-4,46	6	SLD/1	-5,36	7	SLD/1	-2,90	8	SLD/1	-3,53
	SLD/2	1,30		SLD/2	-1,44		SLD/2	0,92		SLD/2	-0,66
	SLD/3	-4,37		SLD/3	-5,17		SLD/3	-2,79		SLD/3	-3,31
	SLD/4	1,39		SLD/4	-1,25		SLD/4	1,03		SLD/4	-0,45
	SLD/5	-3,37		SLD/5	-3,72		SLD/5	-1,97		SLD/5	-1,99
	SLD/6	2,39		SLD/6	0,21		SLD/6	1,86		SLD/6	0,88
	SLD/7	-3,28		SLD/7	-3,53		SLD/7	-1,86		SLD/7	-1,77
	SLD/8	2,48		SLD/8	0,40		SLD/8	1,96		SLD/8	1,09
	SLD/9	-3,48		SLD/9	-3,95		SLD/9	-2,07		SLD/9	-2,21
	SLD/10	2,28		SLD/10	-0,03		SLD/10	1,75		SLD/10	0,65
	SLD/11	-3,38		SLD/11	-3,76		SLD/11	-1,96		SLD/11	-2,00
	SLD/12	2,38		SLD/12	0,17		SLD/12	1,86		SLD/12	0,87
	SLD/13	-5,67		SLD/13	-7,88		SLD/13	-3,54		SLD/13	-4,85
	SLD/14	0,09		SLD/14	-3,96		SLD/14	0,28		SLD/14	-1,99
	SLD/15	-5,58		SLD/15	-7,69		SLD/15	-3,43		SLD/15	-4,64
	SLD/16	0,19		SLD/16	-3,77		SLD/16	0,39		SLD/16	-1,77
	SLD/17	-4,58		SLD/17	-6,24		SLD/17	-2,60		SLD/17	-3,31
	SLD/18	1,18		SLD/18	-2,31		SLD/18	1,22		SLD/18	-0,45
	SLD/19	-4,48		SLD/19	-6,05		SLD/19	-2,50		SLD/19	-3,10
	SLD/20	1,28		SLD/20	-2,12		SLD/20	1,32		SLD/20	-0,23
	SLD/21	-4,68		SLD/21	-6,47		SLD/21	-2,71		SLD/21	-3,54
	SLD/22	1,08		SLD/22	-2,54		SLD/22	1,11		SLD/22	-0,67
	SLD/23	-4,59		SLD/23	-6,28		SLD/23	-2,60		SLD/23	-3,33
	SLD/24	1,17		SLD/24	-2,35		SLD/24	1,22		SLD/24	-0,46
	SLD/25	-5,67		SLD/25	-7,88		SLD/25	-3,59		SLD/25	-4,95
	SLD/26	0,10		SLD/26	-3,96		SLD/26	0,23		SLD/26	-2,09
	SLD/27	-5,67		SLD/27	-7,88		SLD/27	-3,59		SLD/27	-4,95
	SLD/28	0,10		SLD/28	-3,96		SLD/28	0,23		SLD/28	-2,09
	SLD/29	-4,57		SLD/29	-6,24		SLD/29	-2,65		SLD/29	-3,41
	SLD/30	1,19		SLD/30	-2,31		SLD/30	1,17		SLD/30	-0,55
	SLD/31	-4,57		SLD/31	-6,24		SLD/31	-2,65		SLD/31	-3,41
	SLD/32	1,19		SLD/32	-2,31		SLD/32	1,17		SLD/32	-0,55
	SLD/33	-4,68		SLD/33	-6,47		SLD/33	-2,76		SLD/33	-3,64
	SLD/34	1,08		SLD/34	-2,54		SLD/34	1,06		SLD/34	-0,77
	SLD/35	-4,68		SLD/35	-6,47		SLD/35	-2,76		SLD/35	-3,64
	SLD/36	1,08		SLD/36	-2,54		SLD/36	1,06		SLD/36	-0,77
	SLD/37	-6,39		SLD/37	-6,67		SLD/37	-4,17		SLD/37	-4,48
	SLD/38	3,22		SLD/38	-0,13		SLD/38	2,20		SLD/38	0,30
	SLD/39	-6,29		SLD/39	-6,48		SLD/39	-4,07		SLD/39	-4,27
	SLD/40	3,31		SLD/40	0,06		SLD/40	2,30		SLD/40	0,51
	SLD/41	-5,57		SLD/41	-5,44		SLD/41	-3,47		SLD/41	-3,33
	SLD/42	4,04		SLD/42	1,10		SLD/42	2,90		SLD/42	1,45
	SLD/43	-5,47		SLD/43	-5,25		SLD/43	-3,37		SLD/43	-3,11
	SLD/44	4,13		SLD/44	1,29		SLD/44	3,00		SLD/44	1,66
	SLD/45	-5,64		SLD/45	-5,61		SLD/45	-3,55		SLD/45	-3,50
	SLD/46	3,96		SLD/46	0,93		SLD/46	2,82		SLD/46	1,28
	SLD/47	-5,55		SLD/47	-5,42		SLD/47	-3,45		SLD/47	-3,28
	SLD/48	4,05		SLD/48	1,12		SLD/48	2,92		SLD/48	1,49
	SLD/49	-7,59		SLD/49	-9,19		SLD/49	-4,81		SLD/49	-5,81
	SLD/50	2,01		SLD/50	-2,65		SLD/50	1,56		SLD/50	-1,03
	SLD/51	-7,50		SLD/51	-9,00		SLD/51	-4,70		SLD/51	-5,59
	SLD/52	2,11		SLD/52	-2,46		SLD/52	1,66		SLD/52	-0,82
	SLD/53	-6,77		SLD/53	-7,96		SLD/53	-4,11		SLD/53	-4,65

RISULTANTI SOLLECITAZIONI NODI PLATEE - SLD

Nod3d N.ro	Combinazione N.ro	Fz (t)	Nod3d N.ro	Combinazione N.ro	Fz (t)	Nod3d N.ro	Combinazione N.ro	Fz (t)	Nod3d N.ro	Combinazione N.ro	Fz (t)
	SLD/54	2,83		SLD/54	-1,42		SLD/54	2,26		SLD/54	0,12
	SLD/55	-6,68		SLD/55	-7,77		SLD/55	-4,00		SLD/55	-4,44
	SLD/56	2,92		SLD/56	-1,23		SLD/56	2,36		SLD/56	0,34
	SLD/57	-6,85		SLD/57	-8,13		SLD/57	-4,19		SLD/57	-4,82
	SLD/58	2,75		SLD/58	-1,59		SLD/58	2,18		SLD/58	-0,04
	SLD/59	-6,76		SLD/59	-7,94		SLD/59	-4,08		SLD/59	-4,61
	SLD/60	2,85		SLD/60	-1,40		SLD/60	2,28		SLD/60	0,17
	SLD/61	-6,77		SLD/61	-7,96		SLD/61	-4,16		SLD/61	-4,75
	SLD/62	2,83		SLD/62	-1,42		SLD/62	2,21		SLD/62	0,02
	SLD/63	-6,77		SLD/63	-7,96		SLD/63	-4,16		SLD/63	-4,75
	SLD/64	2,83		SLD/64	-1,42		SLD/64	2,21		SLD/64	0,02
	SLD/65	-6,85		SLD/65	-8,13		SLD/65	-4,24		SLD/65	-4,92
	SLD/66	2,76		SLD/66	-1,59		SLD/66	2,13		SLD/66	-0,15
	SLD/67	-6,85		SLD/67	-8,13		SLD/67	-4,24		SLD/67	-4,92
	SLD/68	2,76		SLD/68	-1,59		SLD/68	2,13		SLD/68	-0,15
	SLD/77	-2,76		SLD/77	-3,57		SLD/77	-1,77		SLD/77	-2,30
	SLD/78	-2,68		SLD/78	-3,43		SLD/78	-1,69		SLD/78	-2,14
	SLD/79	0,44		SLD/79	-1,39		SLD/79	0,35		SLD/79	-0,71
	SLD/80	0,52		SLD/80	-1,25		SLD/80	0,43		SLD/80	-0,55
	SLD/81	-2,76		SLD/81	-3,57		SLD/81	-1,77		SLD/81	-2,30
	SLD/82	-2,68		SLD/82	-3,43		SLD/82	-1,69		SLD/82	-2,14
	SLD/83	0,44		SLD/83	-1,39		SLD/83	0,35		SLD/83	-0,71
	SLD/84	0,52		SLD/84	-1,25		SLD/84	0,43		SLD/84	-0,55
Y+	SLD/85	-3,51	Y+	SLD/85	-5,14	Y+	SLD/85	-2,13	Y+	SLD/85	-3,05
	SLD/93	-2,99		SLD/93	-4,07		SLD/93	-1,89		SLD/93	-2,56
	SLD/94	-2,92		SLD/94	-3,93		SLD/94	-1,82		SLD/94	-2,40
	SLD/95	0,21		SLD/95	-1,89		SLD/95	0,23		SLD/95	-0,97
	SLD/96	0,28		SLD/96	-1,75		SLD/96	0,31		SLD/96	-0,81
	SLD/97	-2,99		SLD/97	-4,07		SLD/97	-1,89		SLD/97	-2,56
	SLD/98	-2,92		SLD/98	-3,93		SLD/98	-1,82		SLD/98	-2,40
	SLD/99	0,21		SLD/99	-1,89		SLD/99	0,23		SLD/99	-0,97
	SLD/100	0,28		SLD/100	-1,75		SLD/100	0,31		SLD/100	-0,81
9	SLD/1	-9,85	10	SLD/1	-5,30	11	SLD/1	-4,78	12	SLD/1	-2,77
	SLD/2	-0,05		SLD/2	-0,17		SLD/2	-1,04		SLD/2	-0,64
	SLD/3	-9,77		SLD/3	-5,16		SLD/3	-4,73		SLD/3	-2,67
	SLD/4	0,03		SLD/4	-0,02		SLD/4	-0,98		SLD/4	-0,55
	SLD/5	-13,34		SLD/5	-6,80		SLD/5	-6,66		SLD/5	-3,59
	SLD/6	-3,54		SLD/6	-1,66		SLD/6	-2,91		SLD/6	-1,47
	SLD/7	-13,26		SLD/7	-6,65		SLD/7	-6,61		SLD/7	-3,49
	SLD/8	-3,46		SLD/8	-1,51		SLD/8	-2,86		SLD/8	-1,37
	SLD/9	-13,69		SLD/9	-7,13		SLD/9	-6,92		SLD/9	-3,81
	SLD/10	-3,89		SLD/10	-1,99		SLD/10	-3,17		SLD/10	-1,69
	SLD/11	-13,61		SLD/11	-6,98		SLD/11	-6,86		SLD/11	-3,71
	SLD/12	-3,81		SLD/12	-1,84		SLD/12	-3,12		SLD/12	-1,59
	SLD/13	-12,80		SLD/13	-6,82		SLD/13	-6,61		SLD/13	-3,72
	SLD/14	-3,00		SLD/14	-1,68		SLD/14	-2,86		SLD/14	-1,59
	SLD/15	-12,72		SLD/15	-6,67		SLD/15	-6,56		SLD/15	-3,62
	SLD/16	-2,92		SLD/16	-1,53		SLD/16	-2,81		SLD/16	-1,49
	SLD/17	-16,29		SLD/17	-8,31		SLD/17	-8,49		SLD/17	-4,54
	SLD/18	-6,49		SLD/18	-3,17		SLD/18	-4,74		SLD/18	-2,42
	SLD/19	-16,21		SLD/19	-8,16		SLD/19	-8,44		SLD/19	-4,44
	SLD/20	-6,41		SLD/20	-3,03		SLD/20	-4,69		SLD/20	-2,32
	SLD/21	-16,64		SLD/21	-8,64		SLD/21	-8,75		SLD/21	-4,76
	SLD/22	-6,84		SLD/22	-3,50		SLD/22	-5,00		SLD/22	-2,64
	SLD/23	-16,56		SLD/23	-8,49		SLD/23	-8,69		SLD/23	-4,66
	SLD/24	-6,76		SLD/24	-3,36		SLD/24	-4,95		SLD/24	-2,54
	SLD/25	-12,83		SLD/25	-6,89		SLD/25	-6,60		SLD/25	-3,77
	SLD/26	-3,03		SLD/26	-1,76		SLD/26	-2,86		SLD/26	-1,64
	SLD/27	-12,83		SLD/27	-6,89		SLD/27	-6,60		SLD/27	-3,77
	SLD/28	-3,03		SLD/28	-1,76		SLD/28	-2,86		SLD/28	-1,64
	SLD/29	-16,32		SLD/29	-8,39		SLD/29	-8,48		SLD/29	-4,59
	SLD/30	-6,52		SLD/30	-3,25		SLD/30	-4,74		SLD/30	-2,47
	SLD/31	-16,32		SLD/31	-8,39		SLD/31	-8,48		SLD/31	-4,59
	SLD/32	-6,52		SLD/32	-3,25		SLD/32	-4,74		SLD/32	-2,47
	SLD/33	-16,68		SLD/33	-8,72		SLD/33	-8,74		SLD/33	-4,81
	SLD/34	-6,88		SLD/34	-3,58		SLD/34	-5,00		SLD/34	-2,69
	SLD/35	-16,68		SLD/35	-8,72		SLD/35	-8,74		SLD/35	-4,81
	SLD/36	-6,88		SLD/36	-3,58		SLD/36	-5,00		SLD/36	-2,69
	SLD/37	-13,12		SLD/37	-7,02		SLD/37	-6,03		SLD/37	-3,48
	SLD/38	3,22		SLD/38	1,55		SLD/38	0,21		SLD/38	0,07
	SLD/39	-13,04		SLD/39	-6,87		SLD/39	-5,98		SLD/39	-3,38
	SLD/40	3,30		SLD/40	1,69		SLD/40	0,27		SLD/40	0,16
	SLD/41	-15,73		SLD/41	-8,13		SLD/41	-7,44		SLD/41	-4,09
	SLD/42	0,60		SLD/42	0,43		SLD/42	-1,20		SLD/42	-0,55
	SLD/43	-15,65		SLD/43	-7,99		SLD/43	-7,38		SLD/43	-4,00
	SLD/44	0,68		SLD/44	0,57		SLD/44	-1,14		SLD/44	-0,46
	SLD/45	-16,00		SLD/45	-8,38		SLD/45	-7,63		SLD/45	-4,26
	SLD/46	0,34		SLD/46	0,18		SLD/46	-1,39		SLD/46	-0,72
	SLD/47	-15,92		SLD/47	-8,24		SLD/47	-7,58		SLD/47	-4,16
	SLD/48	0,42		SLD/48	0,32		SLD/48	-1,34		SLD/48	-0,62
	SLD/49	-16,06		SLD/49	-8,53		SLD/49	-7,86		SLD/49	-4,43
	SLD/50	0,27		SLD/50	0,03		SLD/50	-1,62		SLD/50	-0,88
	SLD/51	-15,98		SLD/51	-8,38		SLD/51	-7,81		SLD/51	-4,33
	SLD/52	0,35		SLD/52	0,18		SLD/52	-1,56		SLD/52	-0,79

RISULTANTI SOLLECITAZIONI NODI PLATEE - SLD

Nod3d N.ro	Combinazione N.ro	Fz (t)	Nod3d N.ro	Combinazione N.ro	Fz (t)	Nod3d N.ro	Combinazione N.ro	Fz (t)	Nod3d N.ro	Combinazione N.ro	Fz (t)
	SLD/53	-18,68		SLD/53	-9,65		SLD/53	-9,27		SLD/53	-5,04
	SLD/54	-2,35		SLD/54	-1,09		SLD/54	-3,03		SLD/54	-1,50
	SLD/55	-18,60		SLD/55	-9,50		SLD/55	-9,21		SLD/55	-4,95
	SLD/56	-2,27		SLD/56	-0,94		SLD/56	-2,97		SLD/56	-1,40
	SLD/57	-18,95		SLD/57	-9,90		SLD/57	-9,46		SLD/57	-5,21
	SLD/58	-2,61		SLD/58	-1,33		SLD/58	-3,22		SLD/58	-1,67
	SLD/59	-18,87		SLD/59	-9,75		SLD/59	-9,41		SLD/59	-5,11
	SLD/60	-2,53		SLD/60	-1,19		SLD/60	-3,17		SLD/60	-1,57
	SLD/61	-18,72		SLD/61	-9,73		SLD/61	-9,26		SLD/61	-5,09
	SLD/62	-2,38		SLD/62	-1,16		SLD/62	-3,02		SLD/62	-1,55
	SLD/63	-18,72		SLD/63	-9,73		SLD/63	-9,26		SLD/63	-5,09
	SLD/64	-2,38		SLD/64	-1,16		SLD/64	-3,02		SLD/64	-1,55
	SLD/65	-18,98		SLD/65	-9,97		SLD/65	-9,45		SLD/65	-5,26
	SLD/66	-2,65		SLD/66	-1,41		SLD/66	-3,21		SLD/66	-1,72
	SLD/67	-18,98		SLD/67	-9,97		SLD/67	-9,45		SLD/67	-5,26
	SLD/68	-2,65		SLD/68	-1,41		SLD/68	-3,21		SLD/68	-1,72
	SLD/77	-6,37		SLD/77	-3,42		SLD/77	-3,18		SLD/77	-1,83
	SLD/78	-6,31		SLD/78	-3,31		SLD/78	-3,15		SLD/78	-1,76
	SLD/79	-0,93		SLD/79	-0,57		SLD/79	-1,10		SLD/79	-0,65
	SLD/80	-0,87		SLD/80	-0,46		SLD/80	-1,06		SLD/80	-0,58
	SLD/81	-6,37		SLD/81	-3,42		SLD/81	-3,18		SLD/81	-1,83
	SLD/82	-6,31		SLD/82	-3,31		SLD/82	-3,15		SLD/82	-1,76
	SLD/83	-0,93		SLD/83	-0,57		SLD/83	-1,10		SLD/83	-0,65
	SLD/84	-0,87		SLD/84	-0,46		SLD/84	-1,06		SLD/84	-0,58
Y+	SLD/85	-8,29	Y+	SLD/85	-4,34	Y+	SLD/85	-4,37	Y+	SLD/85	-2,40
	SLD/93	-6,96		SLD/93	-3,72		SLD/93	-3,55		SLD/93	-2,02
	SLD/94	-6,90		SLD/94	-3,61		SLD/94	-3,51		SLD/94	-1,95
	SLD/95	-1,51		SLD/95	-0,86		SLD/95	-1,47		SLD/95	-0,84
	SLD/96	-1,45		SLD/96	-0,76		SLD/96	-1,43		SLD/96	-0,77
	SLD/97	-6,96		SLD/97	-3,72		SLD/97	-3,55		SLD/97	-2,02
	SLD/98	-6,90		SLD/98	-3,61		SLD/98	-3,51		SLD/98	-1,95
	SLD/99	-1,51		SLD/99	-0,86		SLD/99	-1,47		SLD/99	-0,84
	SLD/100	-1,45		SLD/100	-0,76		SLD/100	-1,43		SLD/100	-0,77
13	SLD/1	-3,60	14	SLD/1	-2,10	15	SLD/1	-1,87	16	SLD/1	-1,22
	SLD/2	-0,88		SLD/2	-0,54		SLD/2	-2,56		SLD/2	-1,54
	SLD/3	-3,56		SLD/3	-2,02		SLD/3	-1,81		SLD/3	-1,13
	SLD/4	-0,83		SLD/4	-0,46		SLD/4	-2,50		SLD/4	-1,45
	SLD/5	-5,03		SLD/5	-2,73		SLD/5	-2,85		SLD/5	-1,63
	SLD/6	-2,30		SLD/6	-1,17		SLD/6	-3,54		SLD/6	-1,95
	SLD/7	-4,99		SLD/7	-2,65		SLD/7	-2,79		SLD/7	-1,54
	SLD/8	-2,26		SLD/8	-1,09		SLD/8	-3,48		SLD/8	-1,86
	SLD/9	-5,23		SLD/9	-2,90		SLD/9	-3,09		SLD/9	-1,82
	SLD/10	-2,51		SLD/10	-1,34		SLD/10	-3,78		SLD/10	-2,14
	SLD/11	-5,19		SLD/11	-2,82		SLD/11	-3,03		SLD/11	-1,73
	SLD/12	-2,47		SLD/12	-1,26		SLD/12	-3,72		SLD/12	-2,05
	SLD/13	-5,01		SLD/13	-2,83		SLD/13	-3,36		SLD/13	-2,00
	SLD/14	-2,29		SLD/14	-1,27		SLD/14	-4,05		SLD/14	-2,32
	SLD/15	-4,97		SLD/15	-2,76		SLD/15	-3,30		SLD/15	-1,91
	SLD/16	-2,25		SLD/16	-1,20		SLD/16	-3,99		SLD/16	-2,23
	SLD/17	-6,44		SLD/17	-3,46		SLD/17	-4,34		SLD/17	-2,41
	SLD/18	-3,72		SLD/18	-1,90		SLD/18	-5,03		SLD/18	-2,73
	SLD/19	-6,40		SLD/19	-3,39		SLD/19	-4,28		SLD/19	-2,32
	SLD/20	-3,68		SLD/20	-1,82		SLD/20	-4,97		SLD/20	-2,64
	SLD/21	-6,64		SLD/21	-3,63		SLD/21	-4,58		SLD/21	-2,61
	SLD/22	-3,92		SLD/22	-2,07		SLD/22	-5,27		SLD/22	-2,93
	SLD/23	-6,60		SLD/23	-3,56		SLD/23	-4,52		SLD/23	-2,51
	SLD/24	-3,88		SLD/24	-2,00		SLD/24	-5,21		SLD/24	-2,83
	SLD/25	-5,01		SLD/25	-2,87		SLD/25	-3,34		SLD/25	-2,05
	SLD/26	-2,28		SLD/26	-1,31		SLD/26	-4,02		SLD/26	-2,37
	SLD/27	-5,01		SLD/27	-2,87		SLD/27	-3,34		SLD/27	-2,05
	SLD/28	-2,28		SLD/28	-1,31		SLD/28	-4,02		SLD/28	-2,37
	SLD/29	-6,44		SLD/29	-3,50		SLD/29	-4,32		SLD/29	-2,46
	SLD/30	-3,71		SLD/30	-1,94		SLD/30	-5,01		SLD/30	-2,78
	SLD/31	-6,44		SLD/31	-3,50		SLD/31	-4,32		SLD/31	-2,46
	SLD/32	-3,71		SLD/32	-1,94		SLD/32	-5,01		SLD/32	-2,78
	SLD/33	-6,64		SLD/33	-3,67		SLD/33	-4,56		SLD/33	-2,65
	SLD/34	-3,92		SLD/34	-2,11		SLD/34	-5,25		SLD/34	-2,97
	SLD/35	-6,64		SLD/35	-3,67		SLD/35	-4,56		SLD/35	-2,65
	SLD/36	-3,92		SLD/36	-2,11		SLD/36	-5,25		SLD/36	-2,97
	SLD/37	-4,51		SLD/37	-2,62		SLD/37	-1,64		SLD/37	-1,11
	SLD/38	0,03		SLD/38	-0,02		SLD/38	-2,79		SLD/38	-1,65
	SLD/39	-4,47		SLD/39	-2,54		SLD/39	-1,58		SLD/39	-1,02
	SLD/40	0,07		SLD/40	0,06		SLD/40	-2,72		SLD/40	-1,55
	SLD/41	-5,58		SLD/41	-3,09		SLD/41	-2,38		SLD/41	-1,42
	SLD/42	-1,04		SLD/42	-0,49		SLD/42	-3,52		SLD/42	-1,95
	SLD/43	-5,54		SLD/43	-3,02		SLD/43	-2,32		SLD/43	-1,33
	SLD/44	-1,00		SLD/44	-0,41		SLD/44	-3,46		SLD/44	-1,86
	SLD/45	-5,73		SLD/45	-3,22		SLD/45	-2,56		SLD/45	-1,57
	SLD/46	-1,19		SLD/46	-0,62		SLD/46	-3,70		SLD/46	-2,10
	SLD/47	-5,69		SLD/47	-3,14		SLD/47	-2,50		SLD/47	-1,48
	SLD/48	-1,15		SLD/48	-0,54		SLD/48	-3,64		SLD/48	-2,01
	SLD/49	-5,92		SLD/49	-3,35		SLD/49	-3,13		SLD/49	-1,90
	SLD/50	-1,38		SLD/50	-0,75		SLD/50	-4,28		SLD/50	-2,43
	SLD/51	-5,88		SLD/51	-3,28		SLD/51	-3,07		SLD/51	-1,80

RISULTANTI SOLLECITAZIONI NODI PLATEE - SLD

Nod3d N.ro	Combinazione N.ro	Fz (t)	Nod3d N.ro	Combinazione N.ro	Fz (t)	Nod3d N.ro	Combinazione N.ro	Fz (t)	Nod3d N.ro	Combinazione N.ro	Fz (t)
	SLD/52	-1,34		SLD/52	-0,68		SLD/52	-4,22		SLD/52	-2,34
	SLD/53	-6,99		SLD/53	-3,83		SLD/53	-3,87		SLD/53	-2,20
	SLD/54	-2,45		SLD/54	-1,22		SLD/54	-5,01		SLD/54	-2,73
	SLD/55	-6,95		SLD/55	-3,75		SLD/55	-3,81		SLD/55	-2,11
	SLD/56	-2,41		SLD/56	-1,15		SLD/56	-4,95		SLD/56	-2,64
	SLD/57	-7,14		SLD/57	-3,95		SLD/57	-4,05		SLD/57	-2,35
	SLD/58	-2,61		SLD/58	-1,35		SLD/58	-5,19		SLD/58	-2,88
	SLD/59	-7,10		SLD/59	-3,88		SLD/59	-3,99		SLD/59	-2,26
	SLD/60	-2,56		SLD/60	-1,28		SLD/60	-5,13		SLD/60	-2,79
	SLD/61	-6,99		SLD/61	-3,87		SLD/61	-3,85		SLD/61	-2,25
	SLD/62	-2,45		SLD/62	-1,26		SLD/62	-4,99		SLD/62	-2,78
	SLD/63	-6,99		SLD/63	-3,87		SLD/63	-3,85		SLD/63	-2,25
	SLD/64	-2,45		SLD/64	-1,26		SLD/64	-4,99		SLD/64	-2,78
	SLD/65	-7,14		SLD/65	-3,99		SLD/65	-4,03		SLD/65	-2,39
	SLD/66	-2,60		SLD/66	-1,39		SLD/66	-5,17		SLD/66	-2,93
	SLD/67	-7,14		SLD/67	-3,99		SLD/67	-4,03		SLD/67	-2,39
	SLD/68	-2,60		SLD/68	-1,39		SLD/68	-5,17		SLD/68	-2,93
	SLD/77	-2,41		SLD/77	-1,39		SLD/77	-1,44		SLD/77	-0,91
	SLD/78	-2,38		SLD/78	-1,34		SLD/78	-1,39		SLD/78	-0,85
	SLD/79	-0,89		SLD/79	-0,53		SLD/79	-1,82		SLD/79	-1,09
	SLD/80	-0,86		SLD/80	-0,47		SLD/80	-1,77		SLD/80	-1,02
	SLD/81	-2,41		SLD/81	-1,39		SLD/81	-1,44		SLD/81	-0,91
	SLD/82	-2,38		SLD/82	-1,34		SLD/82	-1,39		SLD/82	-0,85
	SLD/83	-0,89		SLD/83	-0,53		SLD/83	-1,82		SLD/83	-1,09
	SLD/84	-0,86		SLD/84	-0,47		SLD/84	-1,77		SLD/84	-1,02
Y+	SLD/85	-3,33	Y+	SLD/85	-1,84	Y+	SLD/89	-2,78	Y+	SLD/89	-1,55
	SLD/93	-2,69		SLD/93	-1,54		SLD/93	-1,73		SLD/93	-1,07
	SLD/94	-2,66		SLD/94	-1,48		SLD/94	-1,69		SLD/94	-1,00
	SLD/95	-1,17		SLD/95	-0,67		SLD/95	-2,12		SLD/95	-1,24
	SLD/96	-1,14		SLD/96	-0,61		SLD/96	-2,07		SLD/96	-1,18
	SLD/97	-2,69		SLD/97	-1,54		SLD/97	-1,73		SLD/97	-1,07
	SLD/98	-2,66		SLD/98	-1,48		SLD/98	-1,69		SLD/98	-1,00
	SLD/99	-1,17		SLD/99	-0,67		SLD/99	-2,12		SLD/99	-1,24
	SLD/100	-1,14		SLD/100	-0,61		SLD/100	-2,07		SLD/100	-1,18
17	SLD/1	-0,52	18	SLD/1	-0,34	19	SLD/1	-1,68	20	SLD/1	-1,10
	SLD/2	-0,76		SLD/2	-0,46		SLD/2	-2,54		SLD/2	-1,53
	SLD/3	-0,50		SLD/3	-0,31		SLD/3	-1,62		SLD/3	-1,01
	SLD/4	-0,74		SLD/4	-0,43		SLD/4	-2,48		SLD/4	-1,45
	SLD/5	-0,80		SLD/5	-0,46		SLD/5	-2,59		SLD/5	-1,47
	SLD/6	-1,04		SLD/6	-0,57		SLD/6	-3,45		SLD/6	-1,90
	SLD/7	-0,78		SLD/7	-0,43		SLD/7	-2,53		SLD/7	-1,38
	SLD/8	-1,02		SLD/8	-0,54		SLD/8	-3,39		SLD/8	-1,81
	SLD/9	-0,87		SLD/9	-0,51		SLD/9	-2,82		SLD/9	-1,66
	SLD/10	-1,11		SLD/10	-0,63		SLD/10	-3,68		SLD/10	-2,09
	SLD/11	-0,85		SLD/11	-0,49		SLD/11	-2,76		SLD/11	-1,57
	SLD/12	-1,09		SLD/12	-0,60		SLD/12	-3,62		SLD/12	-2,00
	SLD/13	-0,95		SLD/13	-0,57		SLD/13	-3,11		SLD/13	-1,85
	SLD/14	-1,19		SLD/14	-0,68		SLD/14	-3,97		SLD/14	-2,28
	SLD/15	-0,94		SLD/15	-0,54		SLD/15	-3,05		SLD/15	-1,76
	SLD/16	-1,17		SLD/16	-0,66		SLD/16	-3,91		SLD/16	-2,19
	SLD/17	-1,23		SLD/17	-0,68		SLD/17	-4,02		SLD/17	-2,22
	SLD/18	-1,47		SLD/18	-0,80		SLD/18	-4,87		SLD/18	-2,65
	SLD/19	-1,22		SLD/19	-0,66		SLD/19	-3,96		SLD/19	-2,13
	SLD/20	-1,45		SLD/20	-0,77		SLD/20	-4,81		SLD/20	-2,56
	SLD/21	-1,30		SLD/21	-0,74		SLD/21	-4,25		SLD/21	-2,41
	SLD/22	-1,54		SLD/22	-0,86		SLD/22	-5,10		SLD/22	-2,84
	SLD/23	-1,29		SLD/23	-0,71		SLD/23	-4,19		SLD/23	-2,32
	SLD/24	-1,52		SLD/24	-0,83		SLD/24	-5,04		SLD/24	-2,75
	SLD/25	-0,95		SLD/25	-0,58		SLD/25	-3,09		SLD/25	-1,89
	SLD/26	-1,18		SLD/26	-0,70		SLD/26	-3,95		SLD/26	-2,33
	SLD/27	-0,95		SLD/27	-0,58		SLD/27	-3,09		SLD/27	-1,89
	SLD/28	-1,18		SLD/28	-0,70		SLD/28	-3,95		SLD/28	-2,33
	SLD/29	-1,23		SLD/29	-0,70		SLD/29	-3,99		SLD/29	-2,26
	SLD/30	-1,46		SLD/30	-0,81		SLD/30	-4,85		SLD/30	-2,69
	SLD/31	-1,23		SLD/31	-0,70		SLD/31	-3,99		SLD/31	-2,26
	SLD/32	-1,46		SLD/32	-0,81		SLD/32	-4,85		SLD/32	-2,69
	SLD/33	-1,30		SLD/33	-0,75		SLD/33	-4,22		SLD/33	-2,45
	SLD/34	-1,53		SLD/34	-0,87		SLD/34	-5,08		SLD/34	-2,88
	SLD/35	-1,30		SLD/35	-0,75		SLD/35	-4,22		SLD/35	-2,45
	SLD/36	-1,53		SLD/36	-0,87		SLD/36	-5,08		SLD/36	-2,88
	SLD/37	-0,44		SLD/37	-0,30		SLD/37	-1,40		SLD/37	-0,96
	SLD/38	-0,84		SLD/38	-0,50		SLD/38	-2,83		SLD/38	-1,68
	SLD/39	-0,43		SLD/39	-0,28		SLD/39	-1,34		SLD/39	-0,87
	SLD/40	-0,82		SLD/40	-0,47		SLD/40	-2,77		SLD/40	-1,59
	SLD/41	-0,65		SLD/41	-0,39		SLD/41	-2,08		SLD/41	-1,23
	SLD/42	-1,05		SLD/42	-0,58		SLD/42	-3,51		SLD/42	-1,95
	SLD/43	-0,63		SLD/43	-0,36		SLD/43	-2,02		SLD/43	-1,15
	SLD/44	-1,03		SLD/44	-0,55		SLD/44	-3,45		SLD/44	-1,87
	SLD/45	-0,71		SLD/45	-0,43		SLD/45	-2,25		SLD/45	-1,38
	SLD/46	-1,10		SLD/46	-0,62		SLD/46	-3,68		SLD/46	-2,09
	SLD/47	-0,69		SLD/47	-0,40		SLD/47	-2,19		SLD/47	-1,29
	SLD/48	-1,08		SLD/48	-0,60		SLD/48	-3,62		SLD/48	-2,01
	SLD/49	-0,88		SLD/49	-0,53		SLD/49	-2,82		SLD/49	-1,71
	SLD/50	-1,27		SLD/50	-0,72		SLD/50	-4,25		SLD/50	-2,43

RISULTANTI SOLLECITAZIONI NODI PLATEE - SLD

Nod3d N.ro	Combinazione N.ro	Fz (t)	Nod3d N.ro	Combinazione N.ro	Fz (t)	Nod3d N.ro	Combinazione N.ro	Fz (t)	Nod3d N.ro	Combinazione N.ro	Fz (t)
	SLD/51	-0,86		SLD/51	-0,50		SLD/51	-2,76		SLD/51	-1,62
	SLD/52	-1,25		SLD/52	-0,70		SLD/52	-4,19		SLD/52	-2,34
	SLD/53	-1,09		SLD/53	-0,62		SLD/53	-3,50		SLD/53	-1,98
	SLD/54	-1,48		SLD/54	-0,81		SLD/54	-4,93		SLD/54	-2,70
	SLD/55	-1,07		SLD/55	-0,59		SLD/55	-3,44		SLD/55	-1,89
	SLD/56	-1,46		SLD/56	-0,78		SLD/56	-4,87		SLD/56	-2,61
	SLD/57	-1,14		SLD/57	-0,66		SLD/57	-3,68		SLD/57	-2,12
	SLD/58	-1,53		SLD/58	-0,85		SLD/58	-5,10		SLD/58	-2,84
	SLD/59	-1,12		SLD/59	-0,63		SLD/59	-3,62		SLD/59	-2,03
	SLD/60	-1,51		SLD/60	-0,82		SLD/60	-5,05		SLD/60	-2,75
	SLD/61	-1,08		SLD/61	-0,63		SLD/61	-3,48		SLD/61	-2,03
	SLD/62	-1,47		SLD/62	-0,82		SLD/62	-4,91		SLD/62	-2,75
	SLD/63	-1,08		SLD/63	-0,63		SLD/63	-3,48		SLD/63	-2,03
	SLD/64	-1,47		SLD/64	-0,82		SLD/64	-4,91		SLD/64	-2,75
	SLD/65	-1,13		SLD/65	-0,67		SLD/65	-3,65		SLD/65	-2,17
	SLD/66	-1,52		SLD/66	-0,86		SLD/66	-5,08		SLD/66	-2,89
	SLD/67	-1,13		SLD/67	-0,67		SLD/67	-3,65		SLD/67	-2,17
	SLD/68	-1,52		SLD/68	-0,86		SLD/68	-5,08		SLD/68	-2,89
	SLD/77	-0,41		SLD/77	-0,26		SLD/77	-1,32		SLD/77	-0,84
	SLD/78	-0,39		SLD/78	-0,24		SLD/78	-1,27		SLD/78	-0,77
	SLD/79	-0,54		SLD/79	-0,32		SLD/79	-1,79		SLD/79	-1,08
	SLD/80	-0,52		SLD/80	-0,30		SLD/80	-1,75		SLD/80	-1,01
	SLD/81	-0,41		SLD/81	-0,26		SLD/81	-1,32		SLD/81	-0,84
	SLD/82	-0,39		SLD/82	-0,24		SLD/82	-1,27		SLD/82	-0,77
	SLD/83	-0,54		SLD/83	-0,32		SLD/83	-1,79		SLD/83	-1,08
	SLD/84	-0,52		SLD/84	-0,30		SLD/84	-1,75		SLD/84	-1,01
Y+	SLD/89	-0,82	Y+	SLD/89	-0,46	Y+	SLD/89	-2,71	Y+	SLD/89	-1,52
	SLD/93	-0,49		SLD/93	-0,30		SLD/93	-1,60		SLD/93	-0,98
	SLD/94	-0,48		SLD/94	-0,28		SLD/94	-1,56		SLD/94	-0,92
	SLD/95	-0,62		SLD/95	-0,37		SLD/95	-2,08		SLD/95	-1,22
	SLD/96	-0,61		SLD/96	-0,35		SLD/96	-2,03		SLD/96	-1,16
	SLD/97	-0,49		SLD/97	-0,30		SLD/97	-1,60		SLD/97	-0,98
	SLD/98	-0,48		SLD/98	-0,28		SLD/98	-1,56		SLD/98	-0,92
	SLD/99	-0,62		SLD/99	-0,37		SLD/99	-2,08		SLD/99	-1,22
	SLD/100	-0,61		SLD/100	-0,35		SLD/100	-2,03		SLD/100	-1,16
21	SLD/1	-0,90	22	SLD/1	-0,58	23	SLD/1	-0,99	24	SLD/1	-0,64
	SLD/2	-3,51		SLD/2	-2,17		SLD/2	-4,04		SLD/2	-2,50
	SLD/3	-0,82		SLD/3	-0,48		SLD/3	-0,90		SLD/3	-0,52
	SLD/4	-3,43		SLD/4	-2,07		SLD/4	-3,95		SLD/4	-2,38
	SLD/5	-1,46		SLD/5	-0,69		SLD/5	-1,61		SLD/5	-0,75
	SLD/6	-4,07		SLD/6	-2,28		SLD/6	-4,66		SLD/6	-2,61
	SLD/7	-1,38		SLD/7	-0,59		SLD/7	-1,52		SLD/7	-0,63
	SLD/8	-3,99		SLD/8	-2,18		SLD/8	-4,57		SLD/8	-2,49
	SLD/9	-1,68		SLD/9	-0,88		SLD/9	-1,86		SLD/9	-0,96
	SLD/10	-4,29		SLD/10	-2,47		SLD/10	-4,91		SLD/10	-2,82
	SLD/11	-1,61		SLD/11	-0,77		SLD/11	-1,78		SLD/11	-0,84
	SLD/12	-4,21		SLD/12	-2,36		SLD/12	-4,82		SLD/12	-2,70
	SLD/13	-2,41		SLD/13	-1,38		SLD/13	-2,72		SLD/13	-1,55
	SLD/14	-5,02		SLD/14	-2,97		SLD/14	-5,77		SLD/14	-3,41
	SLD/15	-2,34		SLD/15	-1,27		SLD/15	-2,64		SLD/15	-1,43
	SLD/16	-4,94		SLD/16	-2,86		SLD/16	-5,68		SLD/16	-3,29
	SLD/17	-2,98		SLD/17	-1,48		SLD/17	-3,34		SLD/17	-1,66
	SLD/18	-5,58		SLD/18	-3,08		SLD/18	-6,39		SLD/18	-3,52
	SLD/19	-2,90		SLD/19	-1,38		SLD/19	-3,25		SLD/19	-1,54
	SLD/20	-5,51		SLD/20	-2,97		SLD/20	-6,30		SLD/20	-3,40
	SLD/21	-3,20		SLD/21	-1,67		SLD/21	-3,60		SLD/21	-1,87
	SLD/22	-5,81		SLD/22	-3,26		SLD/22	-6,64		SLD/22	-3,73
	SLD/23	-3,12		SLD/23	-1,57		SLD/23	-3,51		SLD/23	-1,75
	SLD/24	-5,73		SLD/24	-3,16		SLD/24	-6,55		SLD/24	-3,61
	SLD/25	-2,39		SLD/25	-1,43		SLD/25	-2,70		SLD/25	-1,61
	SLD/26	-5,00		SLD/26	-3,02		SLD/26	-5,75		SLD/26	-3,47
	SLD/27	-2,39		SLD/27	-1,43		SLD/27	-2,70		SLD/27	-1,61
	SLD/28	-5,00		SLD/28	-3,02		SLD/28	-5,75		SLD/28	-3,47
	SLD/29	-2,96		SLD/29	-1,53		SLD/29	-3,32		SLD/29	-1,71
	SLD/30	-5,56		SLD/30	-3,12		SLD/30	-6,37		SLD/30	-3,58
	SLD/31	-2,96		SLD/31	-1,53		SLD/31	-3,32		SLD/31	-1,71
	SLD/32	-5,56		SLD/32	-3,12		SLD/32	-6,37		SLD/32	-3,58
	SLD/33	-3,18		SLD/33	-1,72		SLD/33	-3,57		SLD/33	-1,93
	SLD/34	-5,79		SLD/34	-3,31		SLD/34	-6,62		SLD/34	-3,79
	SLD/35	-3,18		SLD/35	-1,72		SLD/35	-3,57		SLD/35	-1,93
	SLD/36	-5,79		SLD/36	-3,31		SLD/36	-6,62		SLD/36	-3,79
	SLD/37	-0,03		SLD/37	-0,05		SLD/37	0,02		SLD/37	-0,02
	SLD/38	-4,38		SLD/38	-2,70		SLD/38	-5,05		SLD/38	-3,12
	SLD/39	0,05		SLD/39	0,05		SLD/39	0,11		SLD/39	0,10
	SLD/40	-4,30		SLD/40	-2,60		SLD/40	-4,96		SLD/40	-3,00
	SLD/41	-0,45		SLD/41	-0,13		SLD/41	-0,44		SLD/41	-0,10
	SLD/42	-4,80		SLD/42	-2,78		SLD/42	-5,52		SLD/42	-3,20
	SLD/43	-0,37		SLD/43	-0,03		SLD/43	-0,35		SLD/43	0,02
	SLD/44	-4,72		SLD/44	-2,68		SLD/44	-5,43		SLD/44	-3,08
	SLD/45	-0,62		SLD/45	-0,27		SLD/45	-0,63		SLD/45	-0,26
	SLD/46	-4,97		SLD/46	-2,92		SLD/46	-5,71		SLD/46	-3,36
	SLD/47	-0,54		SLD/47	-0,17		SLD/47	-0,54		SLD/47	-0,14
	SLD/48	-4,89		SLD/48	-2,82		SLD/48	-5,62		SLD/48	-3,24
	SLD/49	-1,54		SLD/49	-0,85		SLD/49	-1,71		SLD/49	-0,93

RISULTANTI SOLLECITAZIONI NODI PLATEE - SLD

Nod3d N.ro	Combinazione N.ro	Fz (t)	Nod3d N.ro	Combinazione N.ro	Fz (t)	Nod3d N.ro	Combinazione N.ro	Fz (t)	Nod3d N.ro	Combinazione N.ro	Fz (t)
	SLD/50	-5,89		SLD/50	-3,50		SLD/50	-6,78		SLD/50	-4,03
	SLD/51	-1,47		SLD/51	-0,74		SLD/51	-1,62		SLD/51	-0,81
	SLD/52	-5,81		SLD/52	-3,39		SLD/52	-6,70		SLD/52	-3,91
	SLD/53	-1,97		SLD/53	-0,93		SLD/53	-2,17		SLD/53	-1,01
	SLD/54	-6,31		SLD/54	-3,58		SLD/54	-7,25		SLD/54	-4,11
	SLD/55	-1,89		SLD/55	-0,82		SLD/55	-2,09		SLD/55	-0,89
	SLD/56	-6,24		SLD/56	-3,47		SLD/56	-7,16		SLD/56	-3,99
	SLD/57	-2,13		SLD/57	-1,07		SLD/57	-2,36		SLD/57	-1,17
	SLD/58	-6,48		SLD/58	-3,72		SLD/58	-7,44		SLD/58	-4,27
	SLD/59	-2,06		SLD/59	-0,96		SLD/59	-2,27		SLD/59	-1,05
	SLD/60	-6,40		SLD/60	-3,61		SLD/60	-7,35		SLD/60	-4,15
	SLD/61	-1,95		SLD/61	-0,98		SLD/61	-2,15		SLD/61	-1,07
	SLD/62	-6,29		SLD/62	-3,63		SLD/62	-7,23		SLD/62	-4,17
	SLD/63	-1,95		SLD/63	-0,98		SLD/63	-2,15		SLD/63	-1,07
	SLD/64	-6,29		SLD/64	-3,63		SLD/64	-7,23		SLD/64	-4,17
	SLD/65	-2,11		SLD/65	-1,12		SLD/65	-2,34		SLD/65	-1,23
	SLD/66	-6,46		SLD/66	-3,77		SLD/66	-7,42		SLD/66	-4,33
	SLD/67	-2,11		SLD/67	-1,12		SLD/67	-2,34		SLD/67	-1,23
	SLD/68	-6,46		SLD/68	-3,77		SLD/68	-7,42		SLD/68	-4,33
	SLD/77	-0,89		SLD/77	-0,55		SLD/77	-1,00		SLD/77	-0,62
	SLD/78	-0,84		SLD/78	-0,48		SLD/78	-0,94		SLD/78	-0,53
	SLD/79	-2,34		SLD/79	-1,44		SLD/79	-2,69		SLD/79	-1,65
	SLD/80	-2,29		SLD/80	-1,36		SLD/80	-2,63		SLD/80	-1,57
	SLD/81	-0,89		SLD/81	-0,55		SLD/81	-1,00		SLD/81	-0,62
	SLD/82	-0,84		SLD/82	-0,48		SLD/82	-0,94		SLD/82	-0,53
	SLD/83	-2,34		SLD/83	-1,44		SLD/83	-2,69		SLD/83	-1,65
	SLD/84	-2,29		SLD/84	-1,36		SLD/84	-2,63		SLD/84	-1,57
Y+	SLD/89	-3,31	Y+	SLD/89	-1,90	Y+	SLD/89	-3,80	Y+	SLD/89	-2,19
	SLD/93	-1,19		SLD/93	-0,71		SLD/93	-1,35		SLD/93	-0,80
	SLD/94	-1,14		SLD/94	-0,63		SLD/94	-1,28		SLD/94	-0,71
	SLD/95	-2,64		SLD/95	-1,59		SLD/95	-3,04		SLD/95	-1,83
	SLD/96	-2,59		SLD/96	-1,52		SLD/96	-2,97		SLD/96	-1,74
	SLD/97	-1,19		SLD/97	-0,71		SLD/97	-1,35		SLD/97	-0,80
	SLD/98	-1,14		SLD/98	-0,63		SLD/98	-1,28		SLD/98	-0,71
	SLD/99	-2,64		SLD/99	-1,59		SLD/99	-3,04		SLD/99	-1,83
	SLD/100	-2,59		SLD/100	-1,52		SLD/100	-2,97		SLD/100	-1,74
25	SLD/1	-1,56	26	SLD/1	-1,01	27	SLD/1	-1,53	28	SLD/1	-0,97
	SLD/2	-7,71		SLD/2	-4,77		SLD/2	-8,93		SLD/2	-5,54
	SLD/3	-1,39		SLD/3	-0,78		SLD/3	-1,33		SLD/3	-0,71
	SLD/4	-7,54		SLD/4	-4,55		SLD/4	-8,72		SLD/4	-5,28
	SLD/5	-2,46		SLD/5	-1,03		SLD/5	-2,24		SLD/5	-0,78
	SLD/6	-8,61		SLD/6	-4,80		SLD/6	-9,63		SLD/6	-5,35
	SLD/7	-2,28		SLD/7	-0,81		SLD/7	-2,03		SLD/7	-0,52
	SLD/8	-8,43		SLD/8	-4,57		SLD/8	-9,43		SLD/8	-5,08
	SLD/9	-2,90		SLD/9	-1,42		SLD/9	-2,72		SLD/9	-1,20
	SLD/10	-9,05		SLD/10	-5,18		SLD/10	-10,11		SLD/10	-5,77
	SLD/11	-2,73		SLD/11	-1,19		SLD/11	-2,51		SLD/11	-0,94
	SLD/12	-8,88		SLD/12	-4,96		SLD/12	-9,91		SLD/12	-5,50
	SLD/13	-4,76		SLD/13	-2,69		SLD/13	-5,18		SLD/13	-2,89
	SLD/14	-10,91		SLD/14	-6,46		SLD/14	-12,57		SLD/14	-7,45
	SLD/15	-4,59		SLD/15	-2,46		SLD/15	-4,97		SLD/15	-2,62
	SLD/16	-10,74		SLD/16	-6,23		SLD/16	-12,37		SLD/16	-7,19
	SLD/17	-5,66		SLD/17	-2,72		SLD/17	-5,88		SLD/17	-2,69
	SLD/18	-11,81		SLD/18	-6,48		SLD/18	-13,27		SLD/18	-7,26
	SLD/19	-5,49		SLD/19	-2,49		SLD/19	-5,67		SLD/19	-2,43
	SLD/20	-11,64		SLD/20	-6,26		SLD/20	-13,07		SLD/20	-7,00
	SLD/21	-6,11		SLD/21	-3,10		SLD/21	-6,36		SLD/21	-3,11
	SLD/22	-12,26		SLD/22	-6,87		SLD/22	-13,75		SLD/22	-7,68
	SLD/23	-5,94		SLD/23	-2,87		SLD/23	-6,15		SLD/23	-2,85
	SLD/24	-12,09		SLD/24	-6,64		SLD/24	-13,55		SLD/24	-7,42
	SLD/25	-4,73		SLD/25	-2,80		SLD/25	-5,14		SLD/25	-3,01
	SLD/26	-10,88		SLD/26	-6,56		SLD/26	-12,53		SLD/26	-7,58
	SLD/27	-4,73		SLD/27	-2,80		SLD/27	-5,14		SLD/27	-3,01
	SLD/28	-10,88		SLD/28	-6,56		SLD/28	-12,53		SLD/28	-7,58
	SLD/29	-5,62		SLD/29	-2,82		SLD/29	-5,84		SLD/29	-2,82
	SLD/30	-11,77		SLD/30	-6,59		SLD/30	-13,24		SLD/30	-7,38
	SLD/31	-5,62		SLD/31	-2,82		SLD/31	-5,84		SLD/31	-2,82
	SLD/32	-11,77		SLD/32	-6,59		SLD/32	-13,24		SLD/32	-7,38
	SLD/33	-6,07		SLD/33	-3,21		SLD/33	-6,32		SLD/33	-3,24
	SLD/34	-12,22		SLD/34	-6,97		SLD/34	-13,71		SLD/34	-7,80
	SLD/35	-6,07		SLD/35	-3,21		SLD/35	-6,32		SLD/35	-3,24
	SLD/36	-12,22		SLD/36	-6,97		SLD/36	-13,71		SLD/36	-7,80
	SLD/37	0,49		SLD/37	0,25		SLD/37	0,93		SLD/37	0,55
	SLD/38	-9,76		SLD/38	-6,03		SLD/38	-11,39		SLD/38	-7,06
	SLD/39	0,67		SLD/39	0,48		SLD/39	1,14		SLD/39	0,81
	SLD/40	-9,59		SLD/40	-5,80		SLD/40	-11,19		SLD/40	-6,80
	SLD/41	-0,18		SLD/41	0,23		SLD/41	0,40		SLD/41	0,69
	SLD/42	-10,43		SLD/42	-6,05		SLD/42	-11,92		SLD/42	-6,92
	SLD/43	-0,01		SLD/43	0,45		SLD/43	0,61		SLD/43	0,96
	SLD/44	-10,26		SLD/44	-5,82		SLD/44	-11,72		SLD/44	-6,66
	SLD/45	-0,52		SLD/45	-0,06		SLD/45	0,04		SLD/45	0,38
	SLD/46	-10,77		SLD/46	-6,34		SLD/46	-12,28		SLD/46	-7,23
	SLD/47	-0,34		SLD/47	0,17		SLD/47	0,25		SLD/47	0,64
	SLD/48	-10,60		SLD/48	-6,11		SLD/48	-12,08		SLD/48	-6,97

RISULTANTI SOLLECITAZIONI NODI PLATEE - SLD

Nod3d N.ro	Combinazione N.ro	Fz (t)	Nod3d N.ro	Combinazione N.ro	Fz (t)	Nod3d N.ro	Combinazione N.ro	Fz (t)	Nod3d N.ro	Combinazione N.ro	Fz (t)
	SLD/49	-2,71		SLD/49	-1,43		SLD/49	-2,71		SLD/49	-1,36
	SLD/50	-12,96		SLD/50	-7,71		SLD/50	-15,04		SLD/50	-8,98
	SLD/51	-2,54		SLD/51	-1,21		SLD/51	-2,51		SLD/51	-1,10
	SLD/52	-12,79		SLD/52	-7,49		SLD/52	-14,83		SLD/52	-8,71
	SLD/53	-3,39		SLD/53	-1,45		SLD/53	-3,24		SLD/53	-1,22
	SLD/54	-13,64		SLD/54	-7,73		SLD/54	-15,56		SLD/54	-8,83
	SLD/55	-3,21		SLD/55	-1,23		SLD/55	-3,03		SLD/55	-0,96
	SLD/56	-13,47		SLD/56	-7,51		SLD/56	-15,36		SLD/56	-8,57
	SLD/57	-3,72		SLD/57	-1,74		SLD/57	-3,60		SLD/57	-1,53
	SLD/58	-13,97		SLD/58	-8,02		SLD/58	-15,92		SLD/58	-9,15
	SLD/59	-3,55		SLD/59	-1,52		SLD/59	-3,39		SLD/59	-1,27
	SLD/60	-13,80		SLD/60	-7,79		SLD/60	-15,72		SLD/60	-8,88
	SLD/61	-3,35		SLD/61	-1,56		SLD/61	-3,20		SLD/61	-1,34
	SLD/62	-13,60		SLD/62	-7,84		SLD/62	-15,52		SLD/62	-8,95
	SLD/63	-3,35		SLD/63	-1,56		SLD/63	-3,20		SLD/63	-1,34
	SLD/64	-13,60		SLD/64	-7,84		SLD/64	-15,52		SLD/64	-8,95
	SLD/65	-3,68		SLD/65	-1,85		SLD/65	-3,56		SLD/65	-1,66
	SLD/66	-13,94		SLD/66	-8,13		SLD/66	-15,88		SLD/66	-9,27
	SLD/67	-3,68		SLD/67	-1,85		SLD/67	-3,56		SLD/67	-1,66
	SLD/68	-13,94		SLD/68	-8,13		SLD/68	-15,88		SLD/68	-9,27
	SLD/77	-1,69		SLD/77	-1,04		SLD/77	-1,78		SLD/77	-1,09
	SLD/78	-1,56		SLD/78	-0,88		SLD/78	-1,63		SLD/78	-0,89
	SLD/79	-5,11		SLD/79	-3,14		SLD/79	-5,89		SLD/79	-3,62
	SLD/80	-4,98		SLD/80	-2,97		SLD/80	-5,74		SLD/80	-3,43
	SLD/81	-1,69		SLD/81	-1,04		SLD/81	-1,78		SLD/81	-1,09
	SLD/82	-1,56		SLD/82	-0,88		SLD/82	-1,63		SLD/82	-0,89
	SLD/83	-5,11		SLD/83	-3,14		SLD/83	-5,89		SLD/83	-3,62
	SLD/84	-4,98		SLD/84	-2,97		SLD/84	-5,74		SLD/84	-3,43
Y+	SLD/89	-7,15	Y+	SLD/89	-4,12	Y+	SLD/89	-8,21	Y+	SLD/89	-4,74
	SLD/93	-2,33		SLD/93	-1,37		SLD/93	-2,51		SLD/93	-1,46
	SLD/94	-2,20		SLD/94	-1,21		SLD/94	-2,35		SLD/94	-1,27
	SLD/95	-5,74		SLD/95	-3,47		SLD/95	-6,61		SLD/95	-4,00
	SLD/96	-5,62		SLD/96	-3,30		SLD/96	-6,46		SLD/96	-3,80
	SLD/97	-2,33		SLD/97	-1,37		SLD/97	-2,51		SLD/97	-1,46
	SLD/98	-2,20		SLD/98	-1,21		SLD/98	-2,35		SLD/98	-1,27
	SLD/99	-5,74		SLD/99	-3,47		SLD/99	-6,61		SLD/99	-4,00
	SLD/100	-5,62		SLD/100	-3,30		SLD/100	-6,46		SLD/100	-3,80
29	SLD/1	-1,26	30	SLD/1	-0,79	31	SLD/1	-1,46	32	SLD/1	-0,93
	SLD/2	-7,90		SLD/2	-4,90		SLD/2	-5,85		SLD/2	-3,59
	SLD/3	-1,07		SLD/3	-0,55		SLD/3	-1,29		SLD/3	-0,73
	SLD/4	-7,71		SLD/4	-4,67		SLD/4	-5,68		SLD/4	-3,39
	SLD/5	-1,58		SLD/5	-0,41		SLD/5	-1,06		SLD/5	-0,18
	SLD/6	-8,22		SLD/6	-4,52		SLD/6	-5,45		SLD/6	-2,84
	SLD/7	-1,39		SLD/7	-0,17		SLD/7	-0,89		SLD/7	0,03
	SLD/8	-8,03		SLD/8	-4,28		SLD/8	-5,28		SLD/8	-2,64
	SLD/9	-1,98		SLD/9	-0,76		SLD/9	-1,35		SLD/9	-0,44
	SLD/10	-8,62		SLD/10	-4,88		SLD/10	-5,73		SLD/10	-3,10
	SLD/11	-1,79		SLD/11	-0,53		SLD/11	-1,18		SLD/11	-0,24
	SLD/12	-8,43		SLD/12	-4,64		SLD/12	-5,56		SLD/12	-2,90
	SLD/13	-4,47		SLD/13	-2,48		SLD/13	-4,07		SLD/13	-2,30
	SLD/14	-11,11		SLD/14	-6,59		SLD/14	-8,46		SLD/14	-4,96
	SLD/15	-4,28		SLD/15	-2,24		SLD/15	-3,90		SLD/15	-2,10
	SLD/16	-10,93		SLD/16	-6,35		SLD/16	-8,29		SLD/16	-4,76
	SLD/17	-4,79		SLD/17	-2,09		SLD/17	-3,67		SLD/17	-1,55
	SLD/18	-11,43		SLD/18	-6,21		SLD/18	-8,06		SLD/18	-4,21
	SLD/19	-4,60		SLD/19	-1,86		SLD/19	-3,50		SLD/19	-1,34
	SLD/20	-11,24		SLD/20	-5,97		SLD/20	-7,89		SLD/20	-4,01
	SLD/21	-5,19		SLD/21	-2,45		SLD/21	-3,95		SLD/21	-1,81
	SLD/22	-11,83		SLD/22	-6,56		SLD/22	-8,34		SLD/22	-4,47
	SLD/23	-5,00		SLD/23	-2,21		SLD/23	-3,78		SLD/23	-1,61
	SLD/24	-11,64		SLD/24	-6,33		SLD/24	-8,17		SLD/24	-4,27
	SLD/25	-4,44		SLD/25	-2,59		SLD/25	-4,05		SLD/25	-2,39
	SLD/26	-11,08		SLD/26	-6,70		SLD/26	-8,44		SLD/26	-5,06
	SLD/27	-4,44		SLD/27	-2,59		SLD/27	-4,05		SLD/27	-2,39
	SLD/28	-11,08		SLD/28	-6,70		SLD/28	-8,44		SLD/28	-5,06
	SLD/29	-4,76		SLD/29	-2,21		SLD/29	-3,65		SLD/29	-1,64
	SLD/30	-11,40		SLD/30	-6,32		SLD/30	-8,04		SLD/30	-4,31
	SLD/31	-4,76		SLD/31	-2,21		SLD/31	-3,65		SLD/31	-1,64
	SLD/32	-11,40		SLD/32	-6,32		SLD/32	-8,04		SLD/32	-4,31
	SLD/33	-5,16		SLD/33	-2,56		SLD/33	-3,93		SLD/33	-1,91
	SLD/34	-11,80		SLD/34	-6,67		SLD/34	-8,32		SLD/34	-4,57
	SLD/35	-5,16		SLD/35	-2,56		SLD/35	-3,93		SLD/35	-1,91
	SLD/36	-11,80		SLD/36	-6,67		SLD/36	-8,32		SLD/36	-4,57
	SLD/37	0,95		SLD/37	0,58		SLD/37	0,00		SLD/37	-0,04
	SLD/38	-10,12		SLD/38	-6,27		SLD/38	-7,31		SLD/38	-4,48
	SLD/39	1,14		SLD/39	0,82		SLD/39	0,17		SLD/39	0,16
	SLD/40	-9,93		SLD/40	-6,04		SLD/40	-7,14		SLD/40	-4,28
	SLD/41	0,71		SLD/41	0,87		SLD/41	0,30		SLD/41	0,52
	SLD/42	-10,36		SLD/42	-5,99		SLD/42	-7,01		SLD/42	-3,91
	SLD/43	0,90		SLD/43	1,10		SLD/43	0,47		SLD/43	0,73
	SLD/44	-10,17		SLD/44	-5,75		SLD/44	-6,84		SLD/44	-3,71
	SLD/45	0,41		SLD/45	0,60		SLD/45	0,09		SLD/45	0,32
	SLD/46	-10,66		SLD/46	-6,25		SLD/46	-7,23		SLD/46	-4,11
	SLD/47	0,60		SLD/47	0,84		SLD/47	0,26		SLD/47	0,53

RISULTANTI SOLLECITAZIONI NODI PLATEE - SLD

Nod3d N.ro	Combinazione N.ro	Fz (t)	Nod3d N.ro	Combinazione N.ro	Fz (t)	Nod3d N.ro	Combinazione N.ro	Fz (t)	Nod3d N.ro	Combinazione N.ro	Fz (t)
	SLD/48	-10,47		SLD/48	-6,02		SLD/48	-7,06		SLD/48	-3,91
	SLD/49	-2,26		SLD/49	-1,11		SLD/49	-2,60		SLD/49	-1,41
	SLD/50	-13,33		SLD/50	-7,96		SLD/50	-9,92		SLD/50	-5,85
	SLD/51	-2,07		SLD/51	-0,87		SLD/51	-2,43		SLD/51	-1,21
	SLD/52	-13,14		SLD/52	-7,72		SLD/52	-9,75		SLD/52	-5,65
	SLD/53	-2,50		SLD/53	-0,82		SLD/53	-2,30		SLD/53	-0,85
	SLD/54	-13,57		SLD/54	-7,67		SLD/54	-9,62		SLD/54	-5,29
	SLD/55	-2,31		SLD/55	-0,58		SLD/55	-2,13		SLD/55	-0,65
	SLD/56	-13,38		SLD/56	-7,44		SLD/56	-9,45		SLD/56	-5,08
	SLD/57	-2,80		SLD/57	-1,09		SLD/57	-2,52		SLD/57	-1,05
	SLD/58	-13,87		SLD/58	-7,94		SLD/58	-9,83		SLD/58	-5,48
	SLD/59	-2,61		SLD/59	-0,85		SLD/59	-2,35		SLD/59	-0,84
	SLD/60	-13,68		SLD/60	-7,70		SLD/60	-9,66		SLD/60	-5,28
	SLD/61	-2,47		SLD/61	-0,93		SLD/61	-2,29		SLD/61	-0,94
	SLD/62	-13,54		SLD/62	-7,78		SLD/62	-9,60		SLD/62	-5,38
	SLD/63	-2,47		SLD/63	-0,93		SLD/63	-2,29		SLD/63	-0,94
	SLD/64	-13,54		SLD/64	-7,78		SLD/64	-9,60		SLD/64	-5,38
	SLD/65	-2,77		SLD/65	-1,20		SLD/65	-2,50		SLD/65	-1,14
	SLD/66	-13,83		SLD/66	-8,05		SLD/66	-9,81		SLD/66	-5,58
	SLD/67	-2,77		SLD/67	-1,20		SLD/67	-2,50		SLD/67	-1,14
	SLD/68	-13,83		SLD/68	-8,05		SLD/68	-9,81		SLD/68	-5,58
	SLD/77	-1,52		SLD/77	-0,91		SLD/77	-1,46		SLD/77	-0,89
	SLD/78	-1,38		SLD/78	-0,74		SLD/78	-1,33		SLD/78	-0,74
	SLD/79	-5,20		SLD/79	-3,20		SLD/79	-3,89		SLD/79	-2,37
	SLD/80	-5,06		SLD/80	-3,02		SLD/80	-3,77		SLD/80	-2,22
	SLD/81	-1,52		SLD/81	-0,91		SLD/81	-1,46		SLD/81	-0,89
	SLD/82	-1,38		SLD/82	-0,74		SLD/82	-1,33		SLD/82	-0,74
	SLD/83	-5,20		SLD/83	-3,20		SLD/83	-3,89		SLD/83	-2,37
	SLD/84	-5,06		SLD/84	-3,02		SLD/84	-3,77		SLD/84	-2,22
Y+	SLD/89	-7,24	Y+	SLD/89	-4,18	Y+	SLD/89	-5,54	Y+	SLD/91	-3,16
	SLD/93	-2,15		SLD/93	-1,24		SLD/93	-1,97		SLD/93	-1,16
	SLD/94	-2,01		SLD/94	-1,07		SLD/94	-1,85		SLD/94	-1,01
	SLD/95	-5,84		SLD/95	-3,53		SLD/95	-4,41		SLD/95	-2,64
	SLD/96	-5,70		SLD/96	-3,35		SLD/96	-4,28		SLD/96	-2,49
	SLD/97	-2,15		SLD/97	-1,24		SLD/97	-1,97		SLD/97	-1,16
	SLD/98	-2,01		SLD/98	-1,07		SLD/98	-1,85		SLD/98	-1,01
	SLD/99	-5,84		SLD/99	-3,53		SLD/99	-4,41		SLD/99	-2,64
	SLD/100	-5,70		SLD/100	-3,35		SLD/100	-4,28		SLD/100	-2,49
33	SLD/1	-2,91	34	SLD/1	-1,90	35	SLD/1	-4,75	36	SLD/1	-1,61
	SLD/2	-4,27		SLD/2	-2,53		SLD/2	0,48		SLD/2	0,19
	SLD/3	-2,73		SLD/3	-1,69		SLD/3	-4,74		SLD/3	-1,61
	SLD/4	-4,09		SLD/4	-2,32		SLD/4	0,48		SLD/4	0,19
	SLD/5	-1,86		SLD/5	-0,73		SLD/5	-6,39		SLD/5	-2,16
	SLD/6	-3,23		SLD/6	-1,36		SLD/6	-1,17		SLD/6	-0,37
	SLD/7	-1,68		SLD/7	-0,52		SLD/7	-6,39		SLD/7	-2,16
	SLD/8	-3,04		SLD/8	-1,14		SLD/8	-1,16		SLD/8	-0,37
	SLD/9	-2,12		SLD/9	-0,98		SLD/9	-6,41		SLD/9	-2,17
	SLD/10	-3,49		SLD/10	-1,60		SLD/10	-1,19		SLD/10	-0,37
	SLD/11	-1,94		SLD/11	-0,77		SLD/11	-6,41		SLD/11	-2,17
	SLD/12	-3,30		SLD/12	-1,39		SLD/12	-1,18		SLD/12	-0,37
	SLD/13	-5,52		SLD/13	-3,28		SLD/13	-6,00		SLD/13	-2,02
	SLD/14	-6,88		SLD/14	-3,90		SLD/14	-0,78		SLD/14	-0,22
	SLD/15	-5,34		SLD/15	-3,07		SLD/15	-6,00		SLD/15	-2,02
	SLD/16	-6,70		SLD/16	-3,69		SLD/16	-0,77		SLD/16	-0,22
	SLD/17	-4,48		SLD/17	-2,11		SLD/17	-7,65		SLD/17	-2,57
	SLD/18	-5,84		SLD/18	-2,73		SLD/18	-2,42		SLD/18	-0,78
	SLD/19	-4,29		SLD/19	-1,89		SLD/19	-7,64		SLD/19	-2,57
	SLD/20	-5,65		SLD/20	-2,52		SLD/20	-2,42		SLD/20	-0,78
	SLD/21	-4,73		SLD/21	-2,35		SLD/21	-7,67		SLD/21	-2,58
	SLD/22	-6,10		SLD/22	-2,98		SLD/22	-2,44		SLD/22	-0,78
	SLD/23	-4,55		SLD/23	-2,14		SLD/23	-7,66		SLD/23	-2,58
	SLD/24	-5,91		SLD/24	-2,76		SLD/24	-2,44		SLD/24	-0,78
	SLD/25	-5,51		SLD/25	-3,38		SLD/25	-6,03		SLD/25	-2,03
	SLD/26	-6,87		SLD/26	-4,00		SLD/26	-0,81		SLD/26	-0,24
	SLD/27	-5,51		SLD/27	-3,38		SLD/27	-6,03		SLD/27	-2,03
	SLD/28	-6,87		SLD/28	-4,00		SLD/28	-0,81		SLD/28	-0,24
	SLD/29	-4,47		SLD/29	-2,21		SLD/29	-7,68		SLD/29	-2,58
	SLD/30	-5,83		SLD/30	-2,83		SLD/30	-2,45		SLD/30	-0,79
	SLD/31	-4,47		SLD/31	-2,21		SLD/31	-7,68		SLD/31	-2,58
	SLD/32	-5,83		SLD/32	-2,83		SLD/32	-2,45		SLD/32	-0,79
	SLD/33	-4,72		SLD/33	-2,45		SLD/33	-7,70		SLD/33	-2,59
	SLD/34	-6,09		SLD/34	-3,08		SLD/34	-2,47		SLD/34	-0,80
	SLD/35	-4,72		SLD/35	-2,45		SLD/35	-7,70		SLD/35	-2,59
	SLD/36	-6,09		SLD/36	-3,08		SLD/36	-2,47		SLD/36	-0,80
	SLD/37	-2,46		SLD/37	-1,70		SLD/37	-6,49		SLD/37	-2,21
	SLD/38	-4,73		SLD/38	-2,74		SLD/38	2,22		SLD/38	0,78
	SLD/39	-2,27		SLD/39	-1,48		SLD/39	-6,48		SLD/39	-2,21
	SLD/40	-4,54		SLD/40	-2,52		SLD/40	2,22		SLD/40	0,78
	SLD/41	-1,67		SLD/41	-0,82		SLD/41	-7,72		SLD/41	-2,62
	SLD/42	-3,94		SLD/42	-1,86		SLD/42	0,99		SLD/42	0,37
	SLD/43	-1,49		SLD/43	-0,61		SLD/43	-7,72		SLD/43	-2,62
	SLD/44	-3,76		SLD/44	-1,64		SLD/44	0,99		SLD/44	0,37
	SLD/45	-1,87		SLD/45	-1,00		SLD/45	-7,73		SLD/45	-2,63
	SLD/46	-4,14		SLD/46	-2,04		SLD/46	0,97		SLD/46	0,36

RISULTANTI SOLLECITAZIONI NODI PLATEE - SLD

Nod3d N.ro	Combinazione N.ro	Fz (t)	Nod3d N.ro	Combinazione N.ro	Fz (t)	Nod3d N.ro	Combinazione N.ro	Fz (t)	Nod3d N.ro	Combinazione N.ro	Fz (t)
	SLD/47	-1,68		SLD/47	-0,79		SLD/47	-7,73		SLD/47	-2,62
	SLD/48	-3,95		SLD/48	-1,83		SLD/48	0,98		SLD/48	0,37
	SLD/49	-5,07		SLD/49	-3,07		SLD/49	-7,74		SLD/49	-2,62
	SLD/50	-7,34		SLD/50	-4,11		SLD/50	0,96		SLD/50	0,37
	SLD/51	-4,88		SLD/51	-2,86		SLD/51	-7,74		SLD/51	-2,62
	SLD/52	-7,15		SLD/52	-3,90		SLD/52	0,97		SLD/52	0,37
	SLD/53	-4,28		SLD/53	-2,19		SLD/53	-8,98		SLD/53	-3,03
	SLD/54	-6,55		SLD/54	-3,23		SLD/54	-0,27		SLD/54	-0,04
	SLD/55	-4,10		SLD/55	-1,98		SLD/55	-8,97		SLD/55	-3,03
	SLD/56	-6,37		SLD/56	-3,02		SLD/56	-0,27		SLD/56	-0,04
	SLD/57	-4,48		SLD/57	-2,38		SLD/57	-8,99		SLD/57	-3,04
	SLD/58	-6,75		SLD/58	-3,42		SLD/58	-0,28		SLD/58	-0,05
	SLD/59	-4,29		SLD/59	-2,16		SLD/59	-8,99		SLD/59	-3,03
	SLD/60	-6,56		SLD/60	-3,20		SLD/60	-0,28		SLD/60	-0,04
	SLD/61	-4,27		SLD/61	-2,29		SLD/61	-9,01		SLD/61	-3,04
	SLD/62	-6,54		SLD/62	-3,33		SLD/62	-0,30		SLD/62	-0,05
	SLD/63	-4,27		SLD/63	-2,29		SLD/63	-9,01		SLD/63	-3,04
	SLD/64	-6,54		SLD/64	-3,33		SLD/64	-0,30		SLD/64	-0,05
	SLD/65	-4,47		SLD/65	-2,48		SLD/65	-9,02		SLD/65	-3,05
	SLD/66	-6,74		SLD/66	-3,52		SLD/66	-0,32		SLD/66	-0,06
	SLD/67	-4,47		SLD/67	-2,48		SLD/67	-9,02		SLD/67	-3,05
	SLD/68	-6,74		SLD/68	-3,52		SLD/68	-0,32		SLD/68	-0,06
	SLD/77	-2,25		SLD/77	-1,42		SLD/77	-3,03		SLD/77	-1,02
	SLD/78	-2,11		SLD/78	-1,27		SLD/78	-3,03		SLD/78	-1,02
	SLD/79	-3,00		SLD/79	-1,77		SLD/79	-0,13		SLD/79	-0,03
	SLD/80	-2,87		SLD/80	-1,61		SLD/80	-0,12		SLD/80	-0,03
	SLD/81	-2,25		SLD/81	-1,42		SLD/81	-3,03		SLD/81	-1,02
	SLD/82	-2,11		SLD/82	-1,27		SLD/82	-3,03		SLD/82	-1,02
	SLD/83	-3,00		SLD/83	-1,77		SLD/83	-0,13		SLD/83	-0,03
	SLD/84	-2,87		SLD/84	-1,61		SLD/84	-0,12		SLD/84	-0,03
Y+	SLD/89	-4,64	Y+	SLD/89	-2,55	Y+	SLD/85	-3,86	Y+	SLD/85	-1,30
	SLD/93	-2,76		SLD/93	-1,69		SLD/93	-3,28		SLD/93	-1,11
	SLD/94	-2,63		SLD/94	-1,53		SLD/94	-3,28		SLD/94	-1,11
	SLD/95	-3,52		SLD/95	-2,04		SLD/95	-0,38		SLD/95	-0,11
	SLD/96	-3,38		SLD/96	-1,88		SLD/96	-0,37		SLD/96	-0,11
	SLD/97	-2,76		SLD/97	-1,69		SLD/97	-3,28		SLD/97	-1,11
	SLD/98	-2,63		SLD/98	-1,53		SLD/98	-3,28		SLD/98	-1,11
	SLD/99	-3,52		SLD/99	-2,04		SLD/99	-0,38		SLD/99	-0,11
	SLD/100	-3,38		SLD/100	-1,88		SLD/100	-0,37		SLD/100	-0,11
37	SLD/1	-6,17	38	SLD/1	-2,82	39	SLD/1	-2,11	40	SLD/1	-0,97
	SLD/2	0,14		SLD/2	-0,52		SLD/2	-0,44		SLD/2	-1,40
	SLD/3	-6,17		SLD/3	-2,81		SLD/3	-2,10		SLD/3	-0,96
	SLD/4	0,14		SLD/4	-0,51		SLD/4	-0,44		SLD/4	-1,38
	SLD/5	-8,39		SLD/5	-3,92		SLD/5	-2,94		SLD/5	-1,52
	SLD/6	-2,08		SLD/6	-1,62		SLD/6	-1,28		SLD/6	-1,95
	SLD/7	-8,39		SLD/7	-3,91		SLD/7	-2,93		SLD/7	-1,51
	SLD/8	-2,08		SLD/8	-1,61		SLD/8	-1,27		SLD/8	-1,94
	SLD/9	-8,44		SLD/9	-3,96		SLD/9	-2,97		SLD/9	-1,58
	SLD/10	-2,13		SLD/10	-1,66		SLD/10	-1,31		SLD/10	-2,00
	SLD/11	-8,43		SLD/11	-3,95		SLD/11	-2,97		SLD/11	-1,56
	SLD/12	-2,12		SLD/12	-1,65		SLD/12	-1,31		SLD/12	-1,99
	SLD/13	-8,10		SLD/13	-4,01		SLD/13	-3,03		SLD/13	-1,93
	SLD/14	-1,79		SLD/14	-1,71		SLD/14	-1,36		SLD/14	-2,36
	SLD/15	-8,10		SLD/15	-4,00		SLD/15	-3,02		SLD/15	-1,92
	SLD/16	-1,79		SLD/16	-1,70		SLD/16	-1,36		SLD/16	-2,35
	SLD/17	-10,33		SLD/17	-5,11		SLD/17	-3,86		SLD/17	-2,49
	SLD/18	-4,02		SLD/18	-2,81		SLD/18	-2,20		SLD/18	-2,91
	SLD/19	-10,32		SLD/19	-5,10		SLD/19	-3,85		SLD/19	-2,47
	SLD/20	-4,01		SLD/20	-2,80		SLD/20	-2,19		SLD/20	-2,90
	SLD/21	-10,37		SLD/21	-5,15		SLD/21	-3,89		SLD/21	-2,54
	SLD/22	-4,06		SLD/22	-2,85		SLD/22	-2,23		SLD/22	-2,96
	SLD/23	-10,36		SLD/23	-5,15		SLD/23	-3,89		SLD/23	-2,53
	SLD/24	-4,05		SLD/24	-2,84		SLD/24	-2,23		SLD/24	-2,95
	SLD/25	-8,11		SLD/25	-3,98		SLD/25	-3,00		SLD/25	-1,89
	SLD/26	-1,80		SLD/26	-1,68		SLD/26	-1,34		SLD/26	-2,32
	SLD/27	-8,11		SLD/27	-3,98		SLD/27	-3,00		SLD/27	-1,89
	SLD/28	-1,80		SLD/28	-1,68		SLD/28	-1,34		SLD/28	-2,32
	SLD/29	-10,34		SLD/29	-5,08		SLD/29	-3,84		SLD/29	-2,44
	SLD/30	-4,03		SLD/30	-2,78		SLD/30	-2,18		SLD/30	-2,87
	SLD/31	-10,34		SLD/31	-5,08		SLD/31	-3,84		SLD/31	-2,44
	SLD/32	-4,03		SLD/32	-2,78		SLD/32	-2,18		SLD/32	-2,87
	SLD/33	-10,38		SLD/33	-5,13		SLD/33	-3,87		SLD/33	-2,49
	SLD/34	-4,07		SLD/34	-2,83		SLD/34	-2,21		SLD/34	-2,92
	SLD/35	-10,38		SLD/35	-5,13		SLD/35	-3,87		SLD/35	-2,49
	SLD/36	-4,07		SLD/36	-2,83		SLD/36	-2,21		SLD/36	-2,92
	SLD/37	-8,28		SLD/37	-3,58		SLD/37	-2,66		SLD/37	-0,83
	SLD/38	2,24		SLD/38	0,25		SLD/38	0,11		SLD/38	-1,54
	SLD/39	-8,27		SLD/39	-3,58		SLD/39	-2,65		SLD/39	-0,82
	SLD/40	2,25		SLD/40	0,26		SLD/40	0,11		SLD/40	-1,53
	SLD/41	-9,94		SLD/41	-4,41		SLD/41	-3,28		SLD/41	-1,24
	SLD/42	0,57		SLD/42	-0,57		SLD/42	-0,52		SLD/42	-1,95
	SLD/43	-9,94		SLD/43	-4,40		SLD/43	-3,28		SLD/43	-1,23
	SLD/44	0,58		SLD/44	-0,57		SLD/44	-0,51		SLD/44	-1,94
	SLD/45	-9,98		SLD/45	-4,44		SLD/45	-3,31		SLD/45	-1,28

RISULTANTI SOLLECITAZIONI NODI PLATEE - SLD

Nod3d N.ro	Combinazione N.ro	Fz (t)	Nod3d N.ro	Combinazione N.ro	Fz (t)	Nod3d N.ro	Combinazione N.ro	Fz (t)	Nod3d N.ro	Combinazione N.ro	Fz (t)
	SLD/46	0,54		SLD/46	-0,61		SLD/46	-0,54		SLD/46	-1,99
	SLD/47	-9,97		SLD/47	-4,44		SLD/47	-3,30		SLD/47	-1,27
	SLD/48	0,55		SLD/48	-0,60		SLD/48	-0,54		SLD/48	-1,98
	SLD/49	-10,21		SLD/49	-4,77		SLD/49	-3,58		SLD/49	-1,79
	SLD/50	0,31		SLD/50	-0,94		SLD/50	-0,81		SLD/50	-2,50
	SLD/51	-10,20		SLD/51	-4,77		SLD/51	-3,57		SLD/51	-1,78
	SLD/52	0,32		SLD/52	-0,93		SLD/52	-0,80		SLD/52	-2,49
	SLD/53	-11,87		SLD/53	-5,60		SLD/53	-4,20		SLD/53	-2,21
	SLD/54	-1,36		SLD/54	-1,76		SLD/54	-1,44		SLD/54	-2,92
	SLD/55	-11,87		SLD/55	-5,59		SLD/55	-4,20		SLD/55	-2,19
	SLD/56	-1,35		SLD/56	-1,76		SLD/56	-1,43		SLD/56	-2,90
	SLD/57	-11,91		SLD/57	-5,63		SLD/57	-4,23		SLD/57	-2,24
	SLD/58	-1,39		SLD/58	-1,80		SLD/58	-1,46		SLD/58	-2,95
	SLD/59	-11,90		SLD/59	-5,63		SLD/59	-4,22		SLD/59	-2,23
	SLD/60	-1,38		SLD/60	-1,79		SLD/60	-1,46		SLD/60	-2,94
	SLD/61	-11,88		SLD/61	-5,58		SLD/61	-4,18		SLD/61	-2,16
	SLD/62	-1,37		SLD/62	-1,74		SLD/62	-1,41		SLD/62	-2,87
	SLD/63	-11,88		SLD/63	-5,58		SLD/63	-4,18		SLD/63	-2,16
	SLD/64	-1,37		SLD/64	-1,74		SLD/64	-1,41		SLD/64	-2,87
	SLD/65	-11,92		SLD/65	-5,61		SLD/65	-4,21		SLD/65	-2,20
	SLD/66	-1,40		SLD/66	-1,77		SLD/66	-1,44		SLD/66	-2,91
	SLD/67	-11,92		SLD/67	-5,61		SLD/67	-4,21		SLD/67	-2,20
	SLD/68	-1,40		SLD/68	-1,77		SLD/68	-1,44		SLD/68	-2,91
	SLD/77	-3,99		SLD/77	-1,87		SLD/77	-1,41		SLD/77	-0,76
	SLD/78	-3,98		SLD/78	-1,87		SLD/78	-1,40		SLD/78	-0,75
	SLD/79	-0,48		SLD/79	-0,59		SLD/79	-0,48		SLD/79	-1,00
	SLD/80	-0,48		SLD/80	-0,59		SLD/80	-0,48		SLD/80	-0,99
	SLD/81	-3,99		SLD/81	-1,87		SLD/81	-1,41		SLD/81	-0,76
	SLD/82	-3,98		SLD/82	-1,87		SLD/82	-1,40		SLD/82	-0,75
	SLD/83	-0,48		SLD/83	-0,59		SLD/83	-0,48		SLD/83	-1,00
	SLD/84	-0,48		SLD/84	-0,59		SLD/84	-0,48		SLD/84	-0,99
Y+	SLD/85	-5,27	Y+	SLD/85	-2,67	Y+	SLD/85	-2,02	Y+	SLD/91	-1,64
	SLD/93	-4,37		SLD/93	-2,11		SLD/93	-1,59		SLD/93	-0,95
	SLD/94	-4,37		SLD/94	-2,11		SLD/94	-1,58		SLD/94	-0,94
	SLD/95	-0,87		SLD/95	-0,83		SLD/95	-0,67		SLD/95	-1,19
	SLD/96	-0,86		SLD/96	-0,83		SLD/96	-0,66		SLD/96	-1,18
	SLD/97	-4,37		SLD/97	-2,11		SLD/97	-1,59		SLD/97	-0,95
	SLD/98	-4,37		SLD/98	-2,11		SLD/98	-1,58		SLD/98	-0,94
	SLD/99	-0,87		SLD/99	-0,83		SLD/99	-0,67		SLD/99	-1,19
	SLD/100	-0,86		SLD/100	-0,83		SLD/100	-0,66		SLD/100	-1,18
41	SLD/1	-0,27	42	SLD/1	-0,87	43	SLD/1	-0,48	44	SLD/1	-0,53
	SLD/2	-0,41		SLD/2	-1,39		SLD/2	-1,87		SLD/2	-2,15
	SLD/3	-0,27		SLD/3	-0,86		SLD/3	-0,47		SLD/3	-0,52
	SLD/4	-0,41		SLD/4	-1,37		SLD/4	-1,86		SLD/4	-2,14
	SLD/5	-0,43		SLD/5	-1,39		SLD/5	-0,88		SLD/5	-0,99
	SLD/6	-0,57		SLD/6	-1,90		SLD/6	-2,27		SLD/6	-2,61
	SLD/7	-0,43		SLD/7	-1,37		SLD/7	-0,87		SLD/7	-0,97
	SLD/8	-0,57		SLD/8	-1,89		SLD/8	-2,26		SLD/8	-2,59
	SLD/9	-0,44		SLD/9	-1,44		SLD/9	-0,93		SLD/9	-1,03
	SLD/10	-0,59		SLD/10	-1,95		SLD/10	-2,32		SLD/10	-2,65
	SLD/11	-0,44		SLD/11	-1,42		SLD/11	-0,91		SLD/11	-1,02
	SLD/12	-0,58		SLD/12	-1,94		SLD/12	-2,30		SLD/12	-2,64
	SLD/13	-0,55		SLD/13	-1,79		SLD/13	-1,46		SLD/13	-1,65
	SLD/14	-0,69		SLD/14	-2,31		SLD/14	-2,85		SLD/14	-3,27
	SLD/15	-0,55		SLD/15	-1,78		SLD/15	-1,44		SLD/15	-1,63
	SLD/16	-0,69		SLD/16	-2,29		SLD/16	-2,83		SLD/16	-3,25
	SLD/17	-0,71		SLD/17	-2,31		SLD/17	-1,86		SLD/17	-2,10
	SLD/18	-0,85		SLD/18	-2,82		SLD/18	-3,25		SLD/18	-3,72
	SLD/19	-0,70		SLD/19	-2,29		SLD/19	-1,85		SLD/19	-2,08
	SLD/20	-0,85		SLD/20	-2,81		SLD/20	-3,24		SLD/20	-3,70
	SLD/21	-0,72		SLD/21	-2,36		SLD/21	-1,90		SLD/21	-2,15
	SLD/22	-0,87		SLD/22	-2,87		SLD/22	-3,29		SLD/22	-3,77
	SLD/23	-0,72		SLD/23	-2,34		SLD/23	-1,89		SLD/23	-2,13
	SLD/24	-0,86		SLD/24	-2,86		SLD/24	-3,28		SLD/24	-3,75
	SLD/25	-0,54		SLD/25	-1,75		SLD/25	-1,42		SLD/25	-1,60
	SLD/26	-0,68		SLD/26	-2,26		SLD/26	-2,81		SLD/26	-3,22
	SLD/27	-0,54		SLD/27	-1,75		SLD/27	-1,42		SLD/27	-1,60
	SLD/28	-0,68		SLD/28	-2,26		SLD/28	-2,81		SLD/28	-3,22
	SLD/29	-0,69		SLD/29	-2,26		SLD/29	-1,82		SLD/29	-2,05
	SLD/30	-0,84		SLD/30	-2,78		SLD/30	-3,21		SLD/30	-3,67
	SLD/31	-0,69		SLD/31	-2,26		SLD/31	-1,82		SLD/31	-2,05
	SLD/32	-0,84		SLD/32	-2,78		SLD/32	-3,21		SLD/32	-3,67
	SLD/33	-0,71		SLD/33	-2,31		SLD/33	-1,86		SLD/33	-2,10
	SLD/34	-0,85		SLD/34	-2,83		SLD/34	-3,25		SLD/34	-3,72
	SLD/35	-0,71		SLD/35	-2,31		SLD/35	-1,86		SLD/35	-2,10
	SLD/36	-0,85		SLD/36	-2,83		SLD/36	-3,25		SLD/36	-3,72
	SLD/37	-0,22		SLD/37	-0,70		SLD/37	-0,02		SLD/37	0,01
	SLD/38	-0,46		SLD/38	-1,56		SLD/38	-2,34		SLD/38	-2,70
	SLD/39	-0,22		SLD/39	-0,69		SLD/39	0,00		SLD/39	0,02
	SLD/40	-0,46		SLD/40	-1,55		SLD/40	-2,32		SLD/40	-2,68
	SLD/41	-0,34		SLD/41	-1,09		SLD/41	-0,32		SLD/41	-0,33
	SLD/42	-0,58		SLD/42	-1,94		SLD/42	-2,64		SLD/42	-3,03
	SLD/43	-0,34		SLD/43	-1,07		SLD/43	-0,31		SLD/43	-0,32
	SLD/44	-0,58		SLD/44	-1,93		SLD/44	-2,62		SLD/44	-3,02

RISULTANTI SOLLECITAZIONI NODI PLATEE - SLD

Nod3d N.ro	Combinazione N.ro	Fz (t)	Nod3d N.ro	Combinazione N.ro	Fz (t)	Nod3d N.ro	Combinazione N.ro	Fz (t)	Nod3d N.ro	Combinazione N.ro	Fz (t)
	SLD/45	-0,35		SLD/45	-1,12		SLD/45	-0,35		SLD/45	-0,37
	SLD/46	-0,59		SLD/46	-1,98		SLD/46	-2,67		SLD/46	-3,07
	SLD/47	-0,35		SLD/47	-1,11		SLD/47	-0,34		SLD/47	-0,35
	SLD/48	-0,59		SLD/48	-1,97		SLD/48	-2,65		SLD/48	-3,05
	SLD/49	-0,50		SLD/49	-1,62		SLD/49	-1,00		SLD/49	-1,11
	SLD/50	-0,74		SLD/50	-2,48		SLD/50	-3,31		SLD/50	-3,81
	SLD/51	-0,50		SLD/51	-1,61		SLD/51	-0,98		SLD/51	-1,09
	SLD/52	-0,74		SLD/52	-2,47		SLD/52	-3,30		SLD/52	-3,79
	SLD/53	-0,62		SLD/53	-2,01		SLD/53	-1,30		SLD/53	-1,45
	SLD/54	-0,86		SLD/54	-2,86		SLD/54	-3,61		SLD/54	-4,15
	SLD/55	-0,62		SLD/55	-1,99		SLD/55	-1,28		SLD/55	-1,43
	SLD/56	-0,86		SLD/56	-2,85		SLD/56	-3,60		SLD/56	-4,13
	SLD/57	-0,63		SLD/57	-2,04		SLD/57	-1,33		SLD/57	-1,48
	SLD/58	-0,87		SLD/58	-2,90		SLD/58	-3,65		SLD/58	-4,18
	SLD/59	-0,63		SLD/59	-2,03		SLD/59	-1,31		SLD/59	-1,47
	SLD/60	-0,87		SLD/60	-2,89		SLD/60	-3,63		SLD/60	-4,17
	SLD/61	-0,61		SLD/61	-1,96		SLD/61	-1,25		SLD/61	-1,40
	SLD/62	-0,85		SLD/62	-2,82		SLD/62	-3,57		SLD/62	-4,10
	SLD/63	-0,61		SLD/63	-1,96		SLD/63	-1,25		SLD/63	-1,40
	SLD/64	-0,85		SLD/64	-2,82		SLD/64	-3,57		SLD/64	-4,10
	SLD/65	-0,62		SLD/65	-2,00		SLD/65	-1,29		SLD/65	-1,44
	SLD/66	-0,86		SLD/66	-2,86		SLD/66	-3,60		SLD/66	-4,14
	SLD/67	-0,62		SLD/67	-2,00		SLD/67	-1,29		SLD/67	-1,44
	SLD/68	-0,86		SLD/68	-2,86		SLD/68	-3,60		SLD/68	-4,14
	SLD/77	-0,21		SLD/77	-0,69		SLD/77	-0,49		SLD/77	-0,55
	SLD/78	-0,21		SLD/78	-0,68		SLD/78	-0,47		SLD/78	-0,53
	SLD/79	-0,29		SLD/79	-0,98		SLD/79	-1,26		SLD/79	-1,45
	SLD/80	-0,29		SLD/80	-0,97		SLD/80	-1,25		SLD/80	-1,43
	SLD/81	-0,21		SLD/81	-0,69		SLD/81	-0,49		SLD/81	-0,55
	SLD/82	-0,21		SLD/82	-0,68		SLD/82	-0,47		SLD/82	-0,53
	SLD/83	-0,29		SLD/83	-0,98		SLD/83	-1,26		SLD/83	-1,45
	SLD/84	-0,29		SLD/84	-0,97		SLD/84	-1,25		SLD/84	-1,43
Y+	SLD/91	-0,48	Y+	SLD/91	-1,59	Y+	SLD/89	-1,91	Y+	SLD/89	-2,19
	SLD/93	-0,27		SLD/93	-0,88		SLD/93	-0,68		SLD/93	-0,77
	SLD/94	-0,27		SLD/94	-0,87		SLD/94	-0,67		SLD/94	-0,76
	SLD/95	-0,35		SLD/95	-1,16		SLD/95	-1,45		SLD/95	-1,67
	SLD/96	-0,35		SLD/96	-1,15		SLD/96	-1,44		SLD/96	-1,66
	SLD/97	-0,27		SLD/97	-0,88		SLD/97	-0,68		SLD/97	-0,77
	SLD/98	-0,27		SLD/98	-0,87		SLD/98	-0,67		SLD/98	-0,76
	SLD/99	-0,35		SLD/99	-1,16		SLD/99	-1,45		SLD/99	-1,67
	SLD/100	-0,35		SLD/100	-1,15		SLD/100	-1,44		SLD/100	-1,66
45	SLD/1	-0,85	46	SLD/1	-0,86	47	SLD/1	-0,71	48	SLD/1	-0,80
	SLD/2	-4,11		SLD/2	-4,75		SLD/2	-4,20		SLD/2	-3,14
	SLD/3	-0,82		SLD/3	-0,82		SLD/3	-0,68		SLD/3	-0,76
	SLD/4	-4,07		SLD/4	-4,71		SLD/4	-4,17		SLD/4	-3,11
	SLD/5	-1,60		SLD/5	-1,59		SLD/5	-1,25		SLD/5	-0,97
	SLD/6	-4,85		SLD/6	-5,49		SLD/6	-4,74		SLD/6	-3,31
	SLD/7	-1,56		SLD/7	-1,55		SLD/7	-1,22		SLD/7	-0,94
	SLD/8	-4,82		SLD/8	-5,45		SLD/8	-4,70		SLD/8	-3,28
	SLD/9	-1,68		SLD/9	-1,67		SLD/9	-1,31		SLD/9	-1,01
	SLD/10	-4,93		SLD/10	-5,56		SLD/10	-4,80		SLD/10	-3,35
	SLD/11	-1,64		SLD/11	-1,63		SLD/11	-1,28		SLD/11	-0,98
	SLD/12	-4,90		SLD/12	-5,53		SLD/12	-4,77		SLD/12	-3,32
	SLD/13	-2,92		SLD/13	-3,20		SLD/13	-2,78		SLD/13	-2,48
	SLD/14	-6,17		SLD/14	-7,10		SLD/14	-6,27		SLD/14	-4,82
	SLD/15	-2,88		SLD/15	-3,16		SLD/15	-2,75		SLD/15	-2,44
	SLD/16	-6,14		SLD/16	-7,06		SLD/16	-6,24		SLD/16	-4,78
	SLD/17	-3,66		SLD/17	-3,94		SLD/17	-3,32		SLD/17	-2,65
	SLD/18	-6,92		SLD/18	-7,83		SLD/18	-6,81		SLD/18	-4,99
	SLD/19	-3,63		SLD/19	-3,90		SLD/19	-3,29		SLD/19	-2,62
	SLD/20	-6,89		SLD/20	-7,80		SLD/20	-6,77		SLD/20	-4,96
	SLD/21	-3,74		SLD/21	-4,02		SLD/21	-3,38		SLD/21	-2,69
	SLD/22	-7,00		SLD/22	-7,91		SLD/22	-6,87		SLD/22	-5,03
	SLD/23	-3,71		SLD/23	-3,98		SLD/23	-3,35		SLD/23	-2,66
	SLD/24	-6,97		SLD/24	-7,87		SLD/24	-6,84		SLD/24	-5,00
	SLD/25	-2,83		SLD/25	-3,10		SLD/25	-2,70		SLD/25	-2,41
	SLD/26	-6,08		SLD/26	-7,00		SLD/26	-6,19		SLD/26	-4,75
	SLD/27	-2,83		SLD/27	-3,10		SLD/27	-2,70		SLD/27	-2,41
	SLD/28	-6,08		SLD/28	-7,00		SLD/28	-6,19		SLD/28	-4,75
	SLD/29	-3,57		SLD/29	-3,84		SLD/29	-3,24		SLD/29	-2,59
	SLD/30	-6,83		SLD/30	-7,73		SLD/30	-6,72		SLD/30	-4,93
	SLD/31	-3,57		SLD/31	-3,84		SLD/31	-3,24		SLD/31	-2,59
	SLD/32	-6,83		SLD/32	-7,73		SLD/32	-6,72		SLD/32	-4,93
	SLD/33	-3,65		SLD/33	-3,92		SLD/33	-3,30		SLD/33	-2,63
	SLD/34	-6,91		SLD/34	-7,81		SLD/34	-6,78		SLD/34	-4,97
	SLD/35	-3,65		SLD/35	-3,92		SLD/35	-3,30		SLD/35	-2,63
	SLD/36	-6,91		SLD/36	-7,81		SLD/36	-6,78		SLD/36	-4,97
	SLD/37	0,23		SLD/37	0,44		SLD/37	0,45		SLD/37	-0,02
	SLD/38	-5,19		SLD/38	-6,05		SLD/38	-5,37		SLD/38	-3,92
	SLD/39	0,27		SLD/39	0,48		SLD/39	0,48		SLD/39	0,02
	SLD/40	-5,16		SLD/40	-6,01		SLD/40	-5,33		SLD/40	-3,89
	SLD/41	-0,33		SLD/41	-0,11		SLD/41	0,04		SLD/41	-0,15
	SLD/42	-5,75		SLD/42	-6,60		SLD/42	-5,77		SLD/42	-4,05
	SLD/43	-0,29		SLD/43	-0,07		SLD/43	0,08		SLD/43	-0,12

RISULTANTI SOLLECITAZIONI NODI PLATEE - SLD

Nod3d N.ro	Combinazione N.ro	Fz (t)	Nod3d N.ro	Combinazione N.ro	Fz (t)	Nod3d N.ro	Combinazione N.ro	Fz (t)	Nod3d N.ro	Combinazione N.ro	Fz (t)
	SLD/44	-5,72		SLD/44	-6,56		SLD/44	-5,73		SLD/44	-4,02
	SLD/45	-0,38		SLD/45	-0,17		SLD/45	0,00		SLD/45	-0,18
	SLD/46	-5,81		SLD/46	-6,66		SLD/46	-5,81		SLD/46	-4,08
	SLD/47	-0,35		SLD/47	-0,13		SLD/47	0,03		SLD/47	-0,15
	SLD/48	-5,78		SLD/48	-6,62		SLD/48	-5,78		SLD/48	-4,05
	SLD/49	-1,83		SLD/49	-1,90		SLD/49	-1,62		SLD/49	-1,70
	SLD/50	-7,26		SLD/50	-8,40		SLD/50	-7,43		SLD/50	-5,60
	SLD/51	-1,80		SLD/51	-1,87		SLD/51	-1,59		SLD/51	-1,66
	SLD/52	-7,23		SLD/52	-8,36		SLD/52	-7,40		SLD/52	-5,56
	SLD/53	-2,39		SLD/53	-2,46		SLD/53	-2,02		SLD/53	-1,83
	SLD/54	-7,82		SLD/54	-8,95		SLD/54	-7,84		SLD/54	-5,73
	SLD/55	-2,36		SLD/55	-2,42		SLD/55	-1,99		SLD/55	-1,80
	SLD/56	-7,79		SLD/56	-8,91		SLD/56	-7,80		SLD/56	-5,70
	SLD/57	-2,45		SLD/57	-2,52		SLD/57	-2,07		SLD/57	-1,86
	SLD/58	-7,88		SLD/58	-9,01		SLD/58	-7,88		SLD/58	-5,76
	SLD/59	-2,42		SLD/59	-2,48		SLD/59	-2,04		SLD/59	-1,83
	SLD/60	-7,85		SLD/60	-8,97		SLD/60	-7,85		SLD/60	-5,73
	SLD/61	-2,30		SLD/61	-2,36		SLD/61	-1,94		SLD/61	-1,76
	SLD/62	-7,73		SLD/62	-8,85		SLD/62	-7,75		SLD/62	-5,66
	SLD/63	-2,30		SLD/63	-2,36		SLD/63	-1,94		SLD/63	-1,76
	SLD/64	-7,73		SLD/64	-8,85		SLD/64	-7,75		SLD/64	-5,66
	SLD/65	-2,36		SLD/65	-2,42		SLD/65	-1,98		SLD/65	-1,79
	SLD/66	-7,79		SLD/66	-8,91		SLD/66	-7,80		SLD/66	-5,69
	SLD/67	-2,36		SLD/67	-2,42		SLD/67	-1,98		SLD/67	-1,79
	SLD/68	-7,79		SLD/68	-8,91		SLD/68	-7,80		SLD/68	-5,69
	SLD/77	-0,93		SLD/77	-0,99		SLD/77	-0,85		SLD/77	-0,80
	SLD/78	-0,91		SLD/78	-0,96		SLD/78	-0,82		SLD/78	-0,78
	SLD/79	-2,74		SLD/79	-3,16		SLD/79	-2,79		SLD/79	-2,10
	SLD/80	-2,72		SLD/80	-3,13		SLD/80	-2,76		SLD/80	-2,08
	SLD/81	-0,93		SLD/81	-0,99		SLD/81	-0,85		SLD/81	-0,80
	SLD/82	-0,91		SLD/82	-0,96		SLD/82	-0,82		SLD/82	-0,78
	SLD/83	-2,74		SLD/83	-3,16		SLD/83	-2,79		SLD/83	-2,10
	SLD/84	-2,72		SLD/84	-3,13		SLD/84	-2,76		SLD/84	-2,08
Y+	SLD/89	-4,11	Y+	SLD/89	-4,71	Y+	SLD/89	-4,16	Y+	SLD/89	-3,22
	SLD/93	-1,34		SLD/93	-1,46		SLD/93	-1,26		SLD/93	-1,14
	SLD/94	-1,32		SLD/94	-1,43		SLD/94	-1,24		SLD/94	-1,12
	SLD/95	-3,15		SLD/95	-3,62		SLD/95	-3,20		SLD/95	-2,44
	SLD/96	-3,13		SLD/96	-3,60		SLD/96	-3,17		SLD/96	-2,42
	SLD/97	-1,34		SLD/97	-1,46		SLD/97	-1,26		SLD/97	-1,14
	SLD/98	-1,32		SLD/98	-1,43		SLD/98	-1,24		SLD/98	-1,12
	SLD/99	-3,15		SLD/99	-3,62		SLD/99	-3,20		SLD/99	-2,44
	SLD/100	-3,13		SLD/100	-3,60		SLD/100	-3,17		SLD/100	-2,42
49	SLD/1	-1,51	50	SLD/1	-2,74	51	SLD/1	-2,31	52	SLD/1	-2,27
	SLD/2	-2,36		SLD/2	-0,94		SLD/2	0,63		SLD/2	0,23
	SLD/3	-1,47		SLD/3	-2,71		SLD/3	-2,29		SLD/3	-2,28
	SLD/4	-2,33		SLD/4	-0,90		SLD/4	0,65		SLD/4	0,23
	SLD/5	-1,42		SLD/5	-2,40		SLD/5	-2,02		SLD/5	-3,08
	SLD/6	-2,28		SLD/6	-0,60		SLD/6	0,92		SLD/6	-0,57
	SLD/7	-1,39		SLD/7	-2,37		SLD/7	-2,00		SLD/7	-3,08
	SLD/8	-2,25		SLD/8	-0,56		SLD/8	0,94		SLD/8	-0,58
	SLD/9	-1,46		SLD/9	-2,43		SLD/9	-2,03		SLD/9	-3,07
	SLD/10	-2,32		SLD/10	-0,63		SLD/10	0,91		SLD/10	-0,57
	SLD/11	-1,43		SLD/11	-2,40		SLD/11	-2,02		SLD/11	-3,07
	SLD/12	-2,28		SLD/12	-0,60		SLD/12	0,92		SLD/12	-0,57
	SLD/13	-3,19		SLD/13	-4,36		SLD/13	-3,09		SLD/13	-2,88
	SLD/14	-4,05		SLD/14	-2,56		SLD/14	-0,15		SLD/14	-0,37
	SLD/15	-3,16		SLD/15	-4,33		SLD/15	-3,07		SLD/15	-2,88
	SLD/16	-4,01		SLD/16	-2,53		SLD/16	-0,13		SLD/16	-0,38
	SLD/17	-3,11		SLD/17	-4,02		SLD/17	-2,79		SLD/17	-3,68
	SLD/18	-3,96		SLD/18	-2,22		SLD/18	0,15		SLD/18	-1,18
	SLD/19	-3,07		SLD/19	-3,99		SLD/19	-2,78		SLD/19	-3,68
	SLD/20	-3,93		SLD/20	-2,19		SLD/20	0,16		SLD/20	-1,18
	SLD/21	-3,14		SLD/21	-4,06		SLD/21	-2,81		SLD/21	-3,67
	SLD/22	-4,00		SLD/22	-2,25		SLD/22	0,13		SLD/22	-1,17
	SLD/23	-3,11		SLD/23	-4,02		SLD/23	-2,79		SLD/23	-3,68
	SLD/24	-3,97		SLD/24	-2,22		SLD/24	0,15		SLD/24	-1,17
	SLD/25	-3,13		SLD/25	-4,31		SLD/25	-3,05		SLD/25	-2,89
	SLD/26	-3,98		SLD/26	-2,50		SLD/26	-0,11		SLD/26	-0,39
	SLD/27	-3,13		SLD/27	-4,31		SLD/27	-3,05		SLD/27	-2,89
	SLD/28	-3,98		SLD/28	-2,50		SLD/28	-0,11		SLD/28	-0,39
	SLD/29	-3,04		SLD/29	-3,97		SLD/29	-2,76		SLD/29	-3,69
	SLD/30	-3,90		SLD/30	-2,16		SLD/30	0,18		SLD/30	-1,19
	SLD/31	-3,04		SLD/31	-3,97		SLD/31	-2,76		SLD/31	-3,69
	SLD/32	-3,90		SLD/32	-2,16		SLD/32	0,18		SLD/32	-1,19
	SLD/33	-3,08		SLD/33	-4,00		SLD/33	-2,78		SLD/33	-3,69
	SLD/34	-3,94		SLD/34	-2,20		SLD/34	0,16		SLD/34	-1,19
	SLD/35	-3,08		SLD/35	-4,00		SLD/35	-2,78		SLD/35	-3,69
	SLD/36	-3,94		SLD/36	-2,20		SLD/36	0,16		SLD/36	-1,19
	SLD/37	-1,22		SLD/37	-3,34		SLD/37	-3,29		SLD/37	-3,11
	SLD/38	-2,65		SLD/38	-0,34		SLD/38	1,61		SLD/38	1,06
	SLD/39	-1,19		SLD/39	-3,31		SLD/39	-3,27		SLD/39	-3,11
	SLD/40	-2,62		SLD/40	-0,30		SLD/40	1,63		SLD/40	1,06
	SLD/41	-1,16		SLD/41	-3,09		SLD/41	-3,07		SLD/41	-3,71
	SLD/42	-2,59		SLD/42	-0,08		SLD/42	1,83		SLD/42	0,46

RISULTANTI SOLLECITAZIONI NODI PLATEE - SLD

Nod3d N.ro	Combinazione N.ro	Fz (t)	Nod3d N.ro	Combinazione N.ro	Fz (t)	Nod3d N.ro	Combinazione N.ro	Fz (t)	Nod3d N.ro	Combinazione N.ro	Fz (t)
	SLD/43	-1,13		SLD/43	-3,05		SLD/43	-3,05		SLD/43	-3,71
	SLD/44	-2,55		SLD/44	-0,05		SLD/44	1,85		SLD/44	0,46
	SLD/45	-1,19		SLD/45	-3,11		SLD/45	-3,08		SLD/45	-3,71
	SLD/46	-2,62		SLD/46	-0,11		SLD/46	1,82		SLD/46	0,47
	SLD/47	-1,15		SLD/47	-3,08		SLD/47	-3,07		SLD/47	-3,71
	SLD/48	-2,58		SLD/48	-0,07		SLD/48	1,84		SLD/48	0,46
	SLD/49	-2,90		SLD/49	-4,96		SLD/49	-4,07		SLD/49	-3,71
	SLD/50	-4,33		SLD/50	-1,96		SLD/50	0,83		SLD/50	0,46
	SLD/51	-2,87		SLD/51	-4,93		SLD/51	-4,05		SLD/51	-3,71
	SLD/52	-4,30		SLD/52	-1,93		SLD/52	0,85		SLD/52	0,46
	SLD/53	-2,84		SLD/53	-4,71		SLD/53	-3,85		SLD/53	-4,31
	SLD/54	-4,27		SLD/54	-1,70		SLD/54	1,05		SLD/54	-0,14
	SLD/55	-2,81		SLD/55	-4,67		SLD/55	-3,83		SLD/55	-4,32
	SLD/56	-4,24		SLD/56	-1,67		SLD/56	1,07		SLD/56	-0,14
	SLD/57	-2,87		SLD/57	-4,73		SLD/57	-3,86		SLD/57	-4,31
	SLD/58	-4,30		SLD/58	-1,73		SLD/58	1,04		SLD/58	-0,14
	SLD/59	-2,84		SLD/59	-4,70		SLD/59	-3,84		SLD/59	-4,31
	SLD/60	-4,26		SLD/60	-1,70		SLD/60	1,06		SLD/60	-0,14
	SLD/61	-2,78		SLD/61	-4,65		SLD/61	-3,81		SLD/61	-4,33
	SLD/62	-4,21		SLD/62	-1,65		SLD/62	1,09		SLD/62	-0,16
	SLD/63	-2,78		SLD/63	-4,65		SLD/63	-3,81		SLD/63	-4,33
	SLD/64	-4,21		SLD/64	-1,65		SLD/64	1,09		SLD/64	-0,16
	SLD/65	-2,81		SLD/65	-4,68		SLD/65	-3,83		SLD/65	-4,32
	SLD/66	-4,23		SLD/66	-1,67		SLD/66	1,07		SLD/66	-0,15
	SLD/67	-2,81		SLD/67	-4,68		SLD/67	-3,83		SLD/67	-4,32
	SLD/68	-4,23		SLD/68	-1,67		SLD/68	1,07		SLD/68	-0,15
	SLD/77	-1,19		SLD/77	-1,86		SLD/77	-1,44		SLD/77	-1,45
	SLD/78	-1,17		SLD/78	-1,83		SLD/78	-1,42		SLD/78	-1,45
	SLD/79	-1,67		SLD/79	-0,86		SLD/79	0,20		SLD/79	-0,06
	SLD/80	-1,64		SLD/80	-0,83		SLD/80	0,21		SLD/80	-0,06
	SLD/81	-1,19		SLD/81	-1,86		SLD/81	-1,44		SLD/81	-1,45
	SLD/82	-1,17		SLD/82	-1,83		SLD/82	-1,42		SLD/82	-1,45
	SLD/83	-1,67		SLD/83	-0,86		SLD/83	0,20		SLD/83	-0,06
	SLD/84	-1,64		SLD/84	-0,83		SLD/84	0,21		SLD/84	-0,06
Y+	SLD/89	-2,78	Y+	SLD/87	-2,93	Y+	SLD/87	-1,95	Y+	SLD/86	-1,86
	SLD/93	-1,53		SLD/93	-2,18		SLD/93	-1,59		SLD/93	-1,57
	SLD/94	-1,50		SLD/94	-2,16		SLD/94	-1,58		SLD/94	-1,57
	SLD/95	-2,00		SLD/95	-1,18		SLD/95	0,04		SLD/95	-0,18
	SLD/96	-1,98		SLD/96	-1,16		SLD/96	0,05		SLD/96	-0,18
	SLD/97	-1,53		SLD/97	-2,18		SLD/97	-1,59		SLD/97	-1,57
	SLD/98	-1,50		SLD/98	-2,16		SLD/98	-1,58		SLD/98	-1,57
	SLD/99	-2,00		SLD/99	-1,18		SLD/99	0,04		SLD/99	-0,18
	SLD/100	-1,98		SLD/100	-1,16		SLD/100	0,05		SLD/100	-0,18
53	SLD/1	-0,77	54	SLD/1	-2,95	55	SLD/1	-1,34	56	SLD/1	-1,00
	SLD/2	0,09		SLD/2	0,07		SLD/2	-0,24		SLD/2	-0,21
	SLD/3	-0,77		SLD/3	-2,95		SLD/3	-1,34		SLD/3	-1,00
	SLD/4	0,09		SLD/4	0,07		SLD/4	-0,24		SLD/4	-0,21
	SLD/5	-1,04		SLD/5	-4,02		SLD/5	-1,86		SLD/5	-1,39
	SLD/6	-0,18		SLD/6	-1,00		SLD/6	-0,76		SLD/6	-0,60
	SLD/7	-1,04		SLD/7	-4,02		SLD/7	-1,86		SLD/7	-1,39
	SLD/8	-0,18		SLD/8	-1,00		SLD/8	-0,76		SLD/8	-0,60
	SLD/9	-1,04		SLD/9	-4,02		SLD/9	-1,86		SLD/9	-1,40
	SLD/10	-0,18		SLD/10	-0,99		SLD/10	-0,76		SLD/10	-0,60
	SLD/11	-1,04		SLD/11	-4,02		SLD/11	-1,86		SLD/11	-1,40
	SLD/12	-0,18		SLD/12	-0,99		SLD/12	-0,76		SLD/12	-0,60
	SLD/13	-0,97		SLD/13	-3,88		SLD/13	-1,91		SLD/13	-1,44
	SLD/14	-0,11		SLD/14	-0,86		SLD/14	-0,81		SLD/14	-0,65
	SLD/15	-0,97		SLD/15	-3,88		SLD/15	-1,91		SLD/15	-1,44
	SLD/16	-0,11		SLD/16	-0,86		SLD/16	-0,81		SLD/16	-0,65
	SLD/17	-1,24		SLD/17	-4,95		SLD/17	-2,43		SLD/17	-1,84
	SLD/18	-0,38		SLD/18	-1,92		SLD/18	-1,33		SLD/18	-1,04
	SLD/19	-1,24		SLD/19	-4,95		SLD/19	-2,43		SLD/19	-1,83
	SLD/20	-0,38		SLD/20	-1,92		SLD/20	-1,33		SLD/20	-1,04
	SLD/21	-1,24		SLD/21	-4,94		SLD/21	-2,43		SLD/21	-1,84
	SLD/22	-0,38		SLD/22	-1,92		SLD/22	-1,34		SLD/22	-1,05
	SLD/23	-1,24		SLD/23	-4,94		SLD/23	-2,43		SLD/23	-1,84
	SLD/24	-0,38		SLD/24	-1,92		SLD/24	-1,33		SLD/24	-1,04
	SLD/25	-0,97		SLD/25	-3,89		SLD/25	-1,90		SLD/25	-1,43
	SLD/26	-0,11		SLD/26	-0,86		SLD/26	-0,80		SLD/26	-0,64
	SLD/27	-0,97		SLD/27	-3,89		SLD/27	-1,90		SLD/27	-1,43
	SLD/28	-0,11		SLD/28	-0,86		SLD/28	-0,80		SLD/28	-0,64
	SLD/29	-1,24		SLD/29	-4,95		SLD/29	-2,42		SLD/29	-1,83
	SLD/30	-0,39		SLD/30	-1,93		SLD/30	-1,32		SLD/30	-1,03
	SLD/31	-1,24		SLD/31	-4,95		SLD/31	-2,42		SLD/31	-1,83
	SLD/32	-0,39		SLD/32	-1,93		SLD/32	-1,32		SLD/32	-1,03
	SLD/33	-1,24		SLD/33	-4,95		SLD/33	-2,42		SLD/33	-1,83
	SLD/34	-0,38		SLD/34	-1,92		SLD/34	-1,32		SLD/34	-1,03
	SLD/35	-1,24		SLD/35	-4,95		SLD/35	-2,42		SLD/35	-1,83
	SLD/36	-0,38		SLD/36	-1,92		SLD/36	-1,32		SLD/36	-1,03
	SLD/37	-1,06		SLD/37	-3,96		SLD/37	-1,71		SLD/37	-1,27
	SLD/38	0,37		SLD/38	1,08		SLD/38	0,13		SLD/38	0,06
	SLD/39	-1,06		SLD/39	-3,96		SLD/39	-1,71		SLD/39	-1,26
	SLD/40	0,37		SLD/40	1,08		SLD/40	0,13		SLD/40	0,06
	SLD/41	-1,26		SLD/41	-4,76		SLD/41	-2,10		SLD/41	-1,56

RISULTANTI SOLLECITAZIONI NODI PLATEE - SLD

Nod3d N.ro	Combinazione N.ro	Fz (t)	Nod3d N.ro	Combinazione N.ro	Fz (t)	Nod3d N.ro	Combinazione N.ro	Fz (t)	Nod3d N.ro	Combinazione N.ro	Fz (t)
	SLD/42	0,17		SLD/42	0,28		SLD/42	-0,26		SLD/42	-0,24
	SLD/43	-1,26		SLD/43	-4,76		SLD/43	-2,10		SLD/43	-1,56
	SLD/44	0,17		SLD/44	0,28		SLD/44	-0,26		SLD/44	-0,24
	SLD/45	-1,26		SLD/45	-4,76		SLD/45	-2,10		SLD/45	-1,56
	SLD/46	0,17		SLD/46	0,28		SLD/46	-0,27		SLD/46	-0,24
	SLD/47	-1,26		SLD/47	-4,76		SLD/47	-2,10		SLD/47	-1,56
	SLD/48	0,17		SLD/48	0,28		SLD/48	-0,26		SLD/48	-0,24
	SLD/49	-1,25		SLD/49	-4,89		SLD/49	-2,28		SLD/49	-1,71
	SLD/50	0,18		SLD/50	0,15		SLD/50	-0,45		SLD/50	-0,39
	SLD/51	-1,25		SLD/51	-4,89		SLD/51	-2,28		SLD/51	-1,71
	SLD/52	0,18		SLD/52	0,15		SLD/52	-0,44		SLD/52	-0,38
	SLD/53	-1,46		SLD/53	-5,69		SLD/53	-2,67		SLD/53	-2,00
	SLD/54	-0,03		SLD/54	-0,65		SLD/54	-0,84		SLD/54	-0,68
	SLD/55	-1,46		SLD/55	-5,69		SLD/55	-2,67		SLD/55	-2,00
	SLD/56	-0,03		SLD/56	-0,65		SLD/56	-0,83		SLD/56	-0,68
	SLD/57	-1,46		SLD/57	-5,69		SLD/57	-2,67		SLD/57	-2,00
	SLD/58	-0,02		SLD/58	-0,64		SLD/58	-0,84		SLD/58	-0,68
	SLD/59	-1,46		SLD/59	-5,69		SLD/59	-2,67		SLD/59	-2,00
	SLD/60	-0,03		SLD/60	-0,64		SLD/60	-0,84		SLD/60	-0,68
	SLD/61	-1,46		SLD/61	-5,69		SLD/61	-2,66		SLD/61	-1,99
	SLD/62	-0,03		SLD/62	-0,65		SLD/62	-0,82		SLD/62	-0,67
	SLD/63	-1,46		SLD/63	-5,69		SLD/63	-2,66		SLD/63	-1,99
	SLD/64	-0,03		SLD/64	-0,65		SLD/64	-0,82		SLD/64	-0,67
	SLD/65	-1,46		SLD/65	-5,69		SLD/65	-2,66		SLD/65	-1,99
	SLD/66	-0,03		SLD/66	-0,65		SLD/66	-0,83		SLD/66	-0,67
	SLD/67	-1,46		SLD/67	-5,69		SLD/67	-2,66		SLD/67	-1,99
	SLD/68	-0,03		SLD/68	-0,65		SLD/68	-0,83		SLD/68	-0,67
	SLD/77	-0,49		SLD/77	-1,91		SLD/77	-0,89		SLD/77	-0,67
	SLD/78	-0,49		SLD/78	-1,91		SLD/78	-0,89		SLD/78	-0,67
	SLD/79	-0,01		SLD/79	-0,23		SLD/79	-0,28		SLD/79	-0,23
	SLD/80	-0,01		SLD/80	-0,23		SLD/80	-0,28		SLD/80	-0,23
	SLD/81	-0,49		SLD/81	-1,91		SLD/81	-0,89		SLD/81	-0,67
	SLD/82	-0,49		SLD/82	-1,91		SLD/82	-0,89		SLD/82	-0,67
	SLD/83	-0,01		SLD/83	-0,23		SLD/83	-0,28		SLD/83	-0,23
	SLD/84	-0,01		SLD/84	-0,23		SLD/84	-0,28		SLD/84	-0,23
Y+	SLD/86	-0,62	Y+	SLD/86	-2,53	Y+	SLD/85	-1,27	Y+	SLD/87	-0,96
	SLD/93	-0,53		SLD/93	-2,09		SLD/93	-1,01		SLD/93	-0,76
	SLD/94	-0,53		SLD/94	-2,09		SLD/94	-1,00		SLD/94	-0,76
	SLD/95	-0,05		SLD/95	-0,41		SLD/95	-0,40		SLD/95	-0,32
	SLD/96	-0,05		SLD/96	-0,41		SLD/96	-0,39		SLD/96	-0,32
	SLD/97	-0,53		SLD/97	-2,09		SLD/97	-1,01		SLD/97	-0,76
	SLD/98	-0,53		SLD/98	-2,09		SLD/98	-1,00		SLD/98	-0,76
	SLD/99	-0,05		SLD/99	-0,41		SLD/99	-0,40		SLD/99	-0,32
	SLD/100	-0,05		SLD/100	-0,41		SLD/100	-0,39		SLD/100	-0,32
57	SLD/1	-0,46	58	SLD/1	-0,13	59	SLD/1	-0,41	60	SLD/1	-0,23
	SLD/2	-0,66		SLD/2	-0,20		SLD/2	-0,66		SLD/2	-0,88
	SLD/3	-0,45		SLD/3	-0,13		SLD/3	-0,41		SLD/3	-0,22
	SLD/4	-0,66		SLD/4	-0,19		SLD/4	-0,65		SLD/4	-0,88
	SLD/5	-0,72		SLD/5	-0,20		SLD/5	-0,66		SLD/5	-0,43
	SLD/6	-0,93		SLD/6	-0,27		SLD/6	-0,90		SLD/6	-1,09
	SLD/7	-0,72		SLD/7	-0,20		SLD/7	-0,65		SLD/7	-0,43
	SLD/8	-0,92		SLD/8	-0,27		SLD/8	-0,90		SLD/8	-1,09
	SLD/9	-0,73		SLD/9	-0,21		SLD/9	-0,67		SLD/9	-0,44
	SLD/10	-0,93		SLD/10	-0,27		SLD/10	-0,91		SLD/10	-1,09
	SLD/11	-0,73		SLD/11	-0,20		SLD/11	-0,66		SLD/11	-0,44
	SLD/12	-0,93		SLD/12	-0,27		SLD/12	-0,91		SLD/12	-1,09
	SLD/13	-0,92		SLD/13	-0,26		SLD/13	-0,85		SLD/13	-0,70
	SLD/14	-1,12		SLD/14	-0,33		SLD/14	-1,10		SLD/14	-1,35
	SLD/15	-0,91		SLD/15	-0,26		SLD/15	-0,85		SLD/15	-0,69
	SLD/16	-1,12		SLD/16	-0,33		SLD/16	-1,09		SLD/16	-1,35
	SLD/17	-1,18		SLD/17	-0,34		SLD/17	-1,10		SLD/17	-0,90
	SLD/18	-1,39		SLD/18	-0,41		SLD/18	-1,34		SLD/18	-1,56
	SLD/19	-1,18		SLD/19	-0,34		SLD/19	-1,10		SLD/19	-0,90
	SLD/20	-1,38		SLD/20	-0,40		SLD/20	-1,34		SLD/20	-1,56
	SLD/21	-1,19		SLD/21	-0,34		SLD/21	-1,11		SLD/21	-0,91
	SLD/22	-1,40		SLD/22	-0,41		SLD/22	-1,35		SLD/22	-1,56
	SLD/23	-1,19		SLD/23	-0,34		SLD/23	-1,10		SLD/23	-0,90
	SLD/24	-1,39		SLD/24	-0,41		SLD/24	-1,35		SLD/24	-1,56
	SLD/25	-0,90		SLD/25	-0,26		SLD/25	-0,83		SLD/25	-0,67
	SLD/26	-1,10		SLD/26	-0,32		SLD/26	-1,08		SLD/26	-1,33
	SLD/27	-0,90		SLD/27	-0,26		SLD/27	-0,83		SLD/27	-0,67
	SLD/28	-1,10		SLD/28	-0,32		SLD/28	-1,08		SLD/28	-1,33
	SLD/29	-1,16		SLD/29	-0,33		SLD/29	-1,08		SLD/29	-0,88
	SLD/30	-1,37		SLD/30	-0,40		SLD/30	-1,32		SLD/30	-1,54
	SLD/31	-1,16		SLD/31	-0,33		SLD/31	-1,08		SLD/31	-0,88
	SLD/32	-1,37		SLD/32	-0,40		SLD/32	-1,32		SLD/32	-1,54
	SLD/33	-1,17		SLD/33	-0,33		SLD/33	-1,09		SLD/33	-0,89
	SLD/34	-1,37		SLD/34	-0,40		SLD/34	-1,33		SLD/34	-1,54
	SLD/35	-1,17		SLD/35	-0,33		SLD/35	-1,09		SLD/35	-0,89
	SLD/36	-1,37		SLD/36	-0,40		SLD/36	-1,33		SLD/36	-1,54
	SLD/37	-0,39		SLD/37	-0,10		SLD/37	-0,33		SLD/37	-0,01
	SLD/38	-0,73		SLD/38	-0,22		SLD/38	-0,74		SLD/38	-1,10
	SLD/39	-0,39		SLD/39	-0,10		SLD/39	-0,33		SLD/39	-0,01
	SLD/40	-0,72		SLD/40	-0,22		SLD/40	-0,73		SLD/40	-1,10

RISULTANTI SOLLECITAZIONI NODI PLATEE - SLD

Nod3d N.ro	Combinazione N.ro	Fz (t)	Nod3d N.ro	Combinazione N.ro	Fz (t)	Nod3d N.ro	Combinazione N.ro	Fz (t)	Nod3d N.ro	Combinazione N.ro	Fz (t)
	SLD/41	-0,59		SLD/41	-0,16		SLD/41	-0,51		SLD/41	-0,16
	SLD/42	-0,93		SLD/42	-0,28		SLD/42	-0,92		SLD/42	-1,26
	SLD/43	-0,58		SLD/43	-0,16		SLD/43	-0,51		SLD/43	-0,16
	SLD/44	-0,92		SLD/44	-0,27		SLD/44	-0,92		SLD/44	-1,25
	SLD/45	-0,59		SLD/45	-0,16		SLD/45	-0,52		SLD/45	-0,17
	SLD/46	-0,93		SLD/46	-0,28		SLD/46	-0,93		SLD/46	-1,26
	SLD/47	-0,59		SLD/47	-0,16		SLD/47	-0,52		SLD/47	-0,16
	SLD/48	-0,93		SLD/48	-0,28		SLD/48	-0,93		SLD/48	-1,26
	SLD/49	-0,85		SLD/49	-0,24		SLD/49	-0,77		SLD/49	-0,48
	SLD/50	-1,19		SLD/50	-0,35		SLD/50	-1,18		SLD/50	-1,57
	SLD/51	-0,85		SLD/51	-0,24		SLD/51	-0,77		SLD/51	-0,47
	SLD/52	-1,19		SLD/52	-0,35		SLD/52	-1,17		SLD/52	-1,57
	SLD/53	-1,05		SLD/53	-0,30		SLD/53	-0,96		SLD/53	-0,63
	SLD/54	-1,39		SLD/54	-0,41		SLD/54	-1,36		SLD/54	-1,73
	SLD/55	-1,05		SLD/55	-0,29		SLD/55	-0,95		SLD/55	-0,63
	SLD/56	-1,39		SLD/56	-0,41		SLD/56	-1,36		SLD/56	-1,72
	SLD/57	-1,06		SLD/57	-0,30		SLD/57	-0,96		SLD/57	-0,64
	SLD/58	-1,40		SLD/58	-0,41		SLD/58	-1,37		SLD/58	-1,73
	SLD/59	-1,05		SLD/59	-0,30		SLD/59	-0,96		SLD/59	-0,63
	SLD/60	-1,39		SLD/60	-0,41		SLD/60	-1,37		SLD/60	-1,73
	SLD/61	-1,03		SLD/61	-0,29		SLD/61	-0,94		SLD/61	-0,61
	SLD/62	-1,37		SLD/62	-0,40		SLD/62	-1,34		SLD/62	-1,70
	SLD/63	-1,03		SLD/63	-0,29		SLD/63	-0,94		SLD/63	-0,61
	SLD/64	-1,37		SLD/64	-0,40		SLD/64	-1,34		SLD/64	-1,70
	SLD/65	-1,03		SLD/65	-0,29		SLD/65	-0,94		SLD/65	-0,61
	SLD/66	-1,37		SLD/66	-0,40		SLD/66	-1,35		SLD/66	-1,71
	SLD/67	-1,03		SLD/67	-0,29		SLD/67	-0,94		SLD/67	-0,61
	SLD/68	-1,37		SLD/68	-0,40		SLD/68	-1,35		SLD/68	-1,71
	SLD/77	-0,36		SLD/77	-0,10		SLD/77	-0,33		SLD/77	-0,23
	SLD/78	-0,36		SLD/78	-0,10		SLD/78	-0,32		SLD/78	-0,23
	SLD/79	-0,47		SLD/79	-0,14		SLD/79	-0,46		SLD/79	-0,59
	SLD/80	-0,47		SLD/80	-0,14		SLD/80	-0,46		SLD/80	-0,59
	SLD/81	-0,36		SLD/81	-0,10		SLD/81	-0,33		SLD/81	-0,23
	SLD/82	-0,36		SLD/82	-0,10		SLD/82	-0,32		SLD/82	-0,23
	SLD/83	-0,47		SLD/83	-0,14		SLD/83	-0,46		SLD/83	-0,59
	SLD/84	-0,47		SLD/84	-0,14		SLD/84	-0,46		SLD/84	-0,59
Y+	SLD/91	-0,78	Y+	SLD/91	-0,23	Y+	SLD/91	-0,76	Y+	SLD/89	-0,91
	SLD/93	-0,45		SLD/93	-0,13		SLD/93	-0,42		SLD/93	-0,32
	SLD/94	-0,45		SLD/94	-0,13		SLD/94	-0,41		SLD/94	-0,32
	SLD/95	-0,56		SLD/95	-0,17		SLD/95	-0,55		SLD/95	-0,69
	SLD/96	-0,56		SLD/96	-0,16		SLD/96	-0,55		SLD/96	-0,69
	SLD/97	-0,45		SLD/97	-0,13		SLD/97	-0,42		SLD/97	-0,32
	SLD/98	-0,45		SLD/98	-0,13		SLD/98	-0,41		SLD/98	-0,32
	SLD/99	-0,56		SLD/99	-0,17		SLD/99	-0,55		SLD/99	-0,69
	SLD/100	-0,56		SLD/100	-0,16		SLD/100	-0,55		SLD/100	-0,69
61	SLD/1	-0,25	62	SLD/1	-0,40	63	SLD/1	-0,41	64	SLD/1	-0,34
	SLD/2	-1,02		SLD/2	-1,94		SLD/2	-2,24		SLD/2	-1,98
	SLD/3	-0,25		SLD/3	-0,40		SLD/3	-0,40		SLD/3	-0,33
	SLD/4	-1,01		SLD/4	-1,93		SLD/4	-2,23		SLD/4	-1,98
	SLD/5	-0,49		SLD/5	-0,80		SLD/5	-0,81		SLD/5	-0,65
	SLD/6	-1,25		SLD/6	-2,34		SLD/6	-2,65		SLD/6	-2,30
	SLD/7	-0,48		SLD/7	-0,79		SLD/7	-0,80		SLD/7	-0,65
	SLD/8	-1,25		SLD/8	-2,33		SLD/8	-2,64		SLD/8	-2,29
	SLD/9	-0,49		SLD/9	-0,81		SLD/9	-0,81		SLD/9	-0,65
	SLD/10	-1,25		SLD/10	-2,34		SLD/10	-2,65		SLD/10	-2,30
	SLD/11	-0,49		SLD/11	-0,80		SLD/11	-0,81		SLD/11	-0,65
	SLD/12	-1,25		SLD/12	-2,33		SLD/12	-2,64		SLD/12	-2,29
	SLD/13	-0,79		SLD/13	-1,39		SLD/13	-1,53		SLD/13	-1,33
	SLD/14	-1,55		SLD/14	-2,93		SLD/14	-3,37		SLD/14	-2,98
	SLD/15	-0,78		SLD/15	-1,39		SLD/15	-1,52		SLD/15	-1,32
	SLD/16	-1,55		SLD/16	-2,92		SLD/16	-3,36		SLD/16	-2,97
	SLD/17	-1,02		SLD/17	-1,79		SLD/17	-1,94		SLD/17	-1,65
	SLD/18	-1,79		SLD/18	-3,33		SLD/18	-3,77		SLD/18	-3,29
	SLD/19	-1,02		SLD/19	-1,78		SLD/19	-1,93		SLD/19	-1,64
	SLD/20	-1,78		SLD/20	-3,32		SLD/20	-3,77		SLD/20	-3,28
	SLD/21	-1,03		SLD/21	-1,80		SLD/21	-1,94		SLD/21	-1,65
	SLD/22	-1,79		SLD/22	-3,33		SLD/22	-3,78		SLD/22	-3,29
	SLD/23	-1,02		SLD/23	-1,79		SLD/23	-1,93		SLD/23	-1,64
	SLD/24	-1,79		SLD/24	-3,32		SLD/24	-3,77		SLD/24	-3,28
	SLD/25	-0,76		SLD/25	-1,35		SLD/25	-1,48		SLD/25	-1,29
	SLD/26	-1,53		SLD/26	-2,88		SLD/26	-3,32		SLD/26	-2,93
	SLD/27	-0,76		SLD/27	-1,35		SLD/27	-1,48		SLD/27	-1,29
	SLD/28	-1,53		SLD/28	-2,88		SLD/28	-3,32		SLD/28	-2,93
	SLD/29	-1,00		SLD/29	-1,75		SLD/29	-1,89		SLD/29	-1,60
	SLD/30	-1,76		SLD/30	-3,28		SLD/30	-3,72		SLD/30	-3,25
	SLD/31	-1,00		SLD/31	-1,75		SLD/31	-1,89		SLD/31	-1,60
	SLD/32	-1,76		SLD/32	-3,28		SLD/32	-3,72		SLD/32	-3,25
	SLD/33	-1,00		SLD/33	-1,75		SLD/33	-1,89		SLD/33	-1,60
	SLD/34	-1,77		SLD/34	-3,29		SLD/34	-3,73		SLD/34	-3,25
	SLD/35	-1,00		SLD/35	-1,75		SLD/35	-1,89		SLD/35	-1,60
	SLD/36	-1,77		SLD/36	-3,29		SLD/36	-3,73		SLD/36	-3,25
	SLD/37	0,00		SLD/37	0,11		SLD/37	0,21		SLD/37	0,21
	SLD/38	-1,27		SLD/38	-2,45		SLD/38	-2,85		SLD/38	-2,53
	SLD/39	0,01		SLD/39	0,12		SLD/39	0,21		SLD/39	0,22

RISULTANTI SOLLECITAZIONI NODI PLATEE - SLD

Nod3d N.ro	Combinazione N.ro	Fz (t)	Nod3d N.ro	Combinazione N.ro	Fz (t)	Nod3d N.ro	Combinazione N.ro	Fz (t)	Nod3d N.ro	Combinazione N.ro	Fz (t)
	SLD/40	-1,27		SLD/40	-2,44		SLD/40	-2,85		SLD/40	-2,52
	SLD/41	-0,17		SLD/41	-0,19		SLD/41	-0,10		SLD/41	-0,03
	SLD/42	-1,45		SLD/42	-2,75		SLD/42	-3,16		SLD/42	-2,77
	SLD/43	-0,17		SLD/43	-0,18		SLD/43	-0,09		SLD/43	-0,02
	SLD/44	-1,44		SLD/44	-2,74		SLD/44	-3,15		SLD/44	-2,76
	SLD/45	-0,18		SLD/45	-0,19		SLD/45	-0,10		SLD/45	-0,03
	SLD/46	-1,45		SLD/46	-2,75		SLD/46	-3,16		SLD/46	-2,77
	SLD/47	-0,17		SLD/47	-0,19		SLD/47	-0,09		SLD/47	-0,02
	SLD/48	-1,45		SLD/48	-2,74		SLD/48	-3,15		SLD/48	-2,76
	SLD/49	-0,53		SLD/49	-0,88		SLD/49	-0,92		SLD/49	-0,78
	SLD/50	-1,81		SLD/50	-3,44		SLD/50	-3,98		SLD/50	-3,52
	SLD/51	-0,53		SLD/51	-0,87		SLD/51	-0,91		SLD/51	-0,78
	SLD/52	-1,80		SLD/52	-3,43		SLD/52	-3,97		SLD/52	-3,52
	SLD/53	-0,71		SLD/53	-1,18		SLD/53	-1,22		SLD/53	-1,02
	SLD/54	-1,98		SLD/54	-3,74		SLD/54	-4,28		SLD/54	-3,76
	SLD/55	-0,70		SLD/55	-1,17		SLD/55	-1,22		SLD/55	-1,01
	SLD/56	-1,98		SLD/56	-3,73		SLD/56	-4,28		SLD/56	-3,75
	SLD/57	-0,71		SLD/57	-1,18		SLD/57	-1,23		SLD/57	-1,02
	SLD/58	-1,99		SLD/58	-3,74		SLD/58	-4,29		SLD/58	-3,76
	SLD/59	-0,71		SLD/59	-1,18		SLD/59	-1,22		SLD/59	-1,01
	SLD/60	-1,98		SLD/60	-3,74		SLD/60	-4,28		SLD/60	-3,75
	SLD/61	-0,68		SLD/61	-1,13		SLD/61	-1,17		SLD/61	-0,98
	SLD/62	-1,96		SLD/62	-3,69		SLD/62	-4,23		SLD/62	-3,72
	SLD/63	-0,68		SLD/63	-1,13		SLD/63	-1,17		SLD/63	-0,98
	SLD/64	-1,96		SLD/64	-3,69		SLD/64	-4,23		SLD/64	-3,72
	SLD/65	-0,69		SLD/65	-1,14		SLD/65	-1,18		SLD/65	-0,98
	SLD/66	-1,96		SLD/66	-3,70		SLD/66	-4,24		SLD/66	-3,72
	SLD/67	-0,69		SLD/67	-1,14		SLD/67	-1,18		SLD/67	-0,98
	SLD/68	-1,96		SLD/68	-3,70		SLD/68	-4,24		SLD/68	-3,72
	SLD/77	-0,26		SLD/77	-0,44		SLD/77	-0,47		SLD/77	-0,40
	SLD/78	-0,26		SLD/78	-0,44		SLD/78	-0,47		SLD/78	-0,40
	SLD/79	-0,68		SLD/79	-1,29		SLD/79	-1,49		SLD/79	-1,32
	SLD/80	-0,68		SLD/80	-1,29		SLD/80	-1,49		SLD/80	-1,31
	SLD/81	-0,26		SLD/81	-0,44		SLD/81	-0,47		SLD/81	-0,40
	SLD/82	-0,26		SLD/82	-0,44		SLD/82	-0,47		SLD/82	-0,40
	SLD/83	-0,68		SLD/83	-1,29		SLD/83	-1,49		SLD/83	-1,32
	SLD/84	-0,68		SLD/84	-1,29		SLD/84	-1,49		SLD/84	-1,31
Y+	SLD/89	-1,04	Y+	SLD/89	-1,96	Y+	SLD/89	-2,24	Y+	SLD/89	-1,98
	SLD/93	-0,37		SLD/93	-0,64		SLD/93	-0,70		SLD/93	-0,60
	SLD/94	-0,36		SLD/94	-0,63		SLD/94	-0,69		SLD/94	-0,60
	SLD/95	-0,79		SLD/95	-1,49		SLD/95	-1,72		SLD/95	-1,52
	SLD/96	-0,79		SLD/96	-1,49		SLD/96	-1,71		SLD/96	-1,51
	SLD/97	-0,37		SLD/97	-0,64		SLD/97	-0,70		SLD/97	-0,60
	SLD/98	-0,36		SLD/98	-0,63		SLD/98	-0,69		SLD/98	-0,60
	SLD/99	-0,79		SLD/99	-1,49		SLD/99	-1,72		SLD/99	-1,52
	SLD/100	-0,79		SLD/100	-1,49		SLD/100	-1,71		SLD/100	-1,51
65	SLD/1	-0,38	66	SLD/1	-0,71	67	SLD/1	-1,29	68	SLD/1	-1,09
	SLD/2	-1,48		SLD/2	-1,12		SLD/2	-0,45		SLD/2	0,29
	SLD/3	-0,37		SLD/3	-0,70		SLD/3	-1,28		SLD/3	-1,08
	SLD/4	-1,48		SLD/4	-1,11		SLD/4	-0,44		SLD/4	0,30
	SLD/5	-0,53		SLD/5	-0,75		SLD/5	-1,22		SLD/5	-1,00
	SLD/6	-1,63		SLD/6	-1,16		SLD/6	-0,38		SLD/6	0,38
	SLD/7	-0,52		SLD/7	-0,75		SLD/7	-1,22		SLD/7	-1,00
	SLD/8	-1,62		SLD/8	-1,16		SLD/8	-0,38		SLD/8	0,38
	SLD/9	-0,52		SLD/9	-0,75		SLD/9	-1,22		SLD/9	-1,00
	SLD/10	-1,63		SLD/10	-1,16		SLD/10	-0,38		SLD/10	0,38
	SLD/11	-0,52		SLD/11	-0,75		SLD/11	-1,22		SLD/11	-1,00
	SLD/12	-1,62		SLD/12	-1,15		SLD/12	-0,38		SLD/12	0,38
	SLD/13	-1,18		SLD/13	-1,52		SLD/13	-2,07		SLD/13	-1,46
	SLD/14	-2,29		SLD/14	-1,93		SLD/14	-1,23		SLD/14	-0,08
	SLD/15	-1,18		SLD/15	-1,51		SLD/15	-2,06		SLD/15	-1,46
	SLD/16	-2,28		SLD/16	-1,92		SLD/16	-1,22		SLD/16	-0,07
	SLD/17	-1,33		SLD/17	-1,56		SLD/17	-2,00		SLD/17	-1,37
	SLD/18	-2,43		SLD/18	-1,97		SLD/18	-1,16		SLD/18	0,01
	SLD/19	-1,32		SLD/19	-1,55		SLD/19	-2,00		SLD/19	-1,37
	SLD/20	-2,43		SLD/20	-1,96		SLD/20	-1,16		SLD/20	0,01
	SLD/21	-1,33		SLD/21	-1,56		SLD/21	-2,00		SLD/21	-1,37
	SLD/22	-2,43		SLD/22	-1,97		SLD/22	-1,16		SLD/22	0,01
	SLD/23	-1,32		SLD/23	-1,55		SLD/23	-2,00		SLD/23	-1,37
	SLD/24	-2,43		SLD/24	-1,96		SLD/24	-1,16		SLD/24	0,01
	SLD/25	-1,15		SLD/25	-1,49		SLD/25	-2,04		SLD/25	-1,44
	SLD/26	-2,25		SLD/26	-1,89		SLD/26	-1,20		SLD/26	-0,06
	SLD/27	-1,15		SLD/27	-1,49		SLD/27	-2,04		SLD/27	-1,44
	SLD/28	-2,25		SLD/28	-1,89		SLD/28	-1,20		SLD/28	-0,06
	SLD/29	-1,30		SLD/29	-1,53		SLD/29	-1,97		SLD/29	-1,36
	SLD/30	-2,40		SLD/30	-1,94		SLD/30	-1,13		SLD/30	0,03
	SLD/31	-1,30		SLD/31	-1,53		SLD/31	-1,97		SLD/31	-1,36
	SLD/32	-2,40		SLD/32	-1,94		SLD/32	-1,13		SLD/32	0,03
	SLD/33	-1,30		SLD/33	-1,53		SLD/33	-1,97		SLD/33	-1,36
	SLD/34	-2,40		SLD/34	-1,93		SLD/34	-1,13		SLD/34	0,02
	SLD/35	-1,30		SLD/35	-1,53		SLD/35	-1,97		SLD/35	-1,36
	SLD/36	-2,40		SLD/36	-1,93		SLD/36	-1,13		SLD/36	0,02
	SLD/37	-0,01		SLD/37	-0,57		SLD/37	-1,57		SLD/37	-1,55
	SLD/38	-1,85		SLD/38	-1,26		SLD/38	-0,17		SLD/38	0,76

RISULTANTI SOLLECITAZIONI NODI PLATEE - SLD

Nod3d N.ro	Combinazione N.ro	Fz (t)	Nod3d N.ro	Combinazione N.ro	Fz (t)	Nod3d N.ro	Combinazione N.ro	Fz (t)	Nod3d N.ro	Combinazione N.ro	Fz (t)
	SLD/39	0,00		SLD/39	-0,57		SLD/39	-1,56		SLD/39	-1,55
	SLD/40	-1,84		SLD/40	-1,25		SLD/40	-0,16		SLD/40	0,76
	SLD/41	-0,12		SLD/41	-0,60		SLD/41	-1,52		SLD/41	-1,48
	SLD/42	-1,96		SLD/42	-1,29		SLD/42	-0,12		SLD/42	0,82
	SLD/43	-0,11		SLD/43	-0,60		SLD/43	-1,51		SLD/43	-1,48
	SLD/44	-1,95		SLD/44	-1,28		SLD/44	-0,12		SLD/44	0,82
	SLD/45	-0,12		SLD/45	-0,60		SLD/45	-1,52		SLD/45	-1,48
	SLD/46	-1,96		SLD/46	-1,29		SLD/46	-0,12		SLD/46	0,82
	SLD/47	-0,11		SLD/47	-0,60		SLD/47	-1,51		SLD/47	-1,48
	SLD/48	-1,95		SLD/48	-1,28		SLD/48	-0,12		SLD/48	0,82
	SLD/49	-0,81		SLD/49	-1,38		SLD/49	-2,35		SLD/49	-1,92
	SLD/50	-2,65		SLD/50	-2,06		SLD/50	-0,95		SLD/50	0,38
	SLD/51	-0,81		SLD/51	-1,37		SLD/51	-2,34		SLD/51	-1,92
	SLD/52	-2,65		SLD/52	-2,06		SLD/52	-0,94		SLD/52	0,39
	SLD/53	-0,93		SLD/53	-1,41		SLD/53	-2,30		SLD/53	-1,86
	SLD/54	-2,77		SLD/54	-2,09		SLD/54	-0,90		SLD/54	0,45
	SLD/55	-0,92		SLD/55	-1,41		SLD/55	-2,29		SLD/55	-1,85
	SLD/56	-2,76		SLD/56	-2,09		SLD/56	-0,89		SLD/56	0,45
	SLD/57	-0,92		SLD/57	-1,41		SLD/57	-2,30		SLD/57	-1,86
	SLD/58	-2,76		SLD/58	-2,09		SLD/58	-0,90		SLD/58	0,45
	SLD/59	-0,92		SLD/59	-1,41		SLD/59	-2,29		SLD/59	-1,85
	SLD/60	-2,76		SLD/60	-2,09		SLD/60	-0,89		SLD/60	0,45
	SLD/61	-0,89		SLD/61	-1,38		SLD/61	-2,27		SLD/61	-1,84
	SLD/62	-2,73		SLD/62	-2,06		SLD/62	-0,87		SLD/62	0,46
	SLD/63	-0,89		SLD/63	-1,38		SLD/63	-2,27		SLD/63	-1,84
	SLD/64	-2,73		SLD/64	-2,06		SLD/64	-0,87		SLD/64	0,46
	SLD/65	-0,89		SLD/65	-1,38		SLD/65	-2,27		SLD/65	-1,84
	SLD/66	-2,73		SLD/66	-2,06		SLD/66	-0,87		SLD/66	0,46
	SLD/67	-0,89		SLD/67	-1,38		SLD/67	-2,27		SLD/67	-1,84
	SLD/68	-2,73		SLD/68	-2,06		SLD/68	-0,87		SLD/68	0,46
	SLD/77	-0,38		SLD/77	-0,56		SLD/77	-0,88		SLD/77	-0,68
	SLD/78	-0,38		SLD/78	-0,56		SLD/78	-0,87		SLD/78	-0,68
	SLD/79	-1,00		SLD/79	-0,79		SLD/79	-0,41		SLD/79	0,09
	SLD/80	-0,99		SLD/80	-0,79		SLD/80	-0,41		SLD/80	0,09
	SLD/81	-0,38		SLD/81	-0,56		SLD/81	-0,88		SLD/81	-0,68
	SLD/82	-0,38		SLD/82	-0,56		SLD/82	-0,87		SLD/82	-0,68
	SLD/83	-1,00		SLD/83	-0,79		SLD/83	-0,41		SLD/83	0,09
	SLD/84	-0,99		SLD/84	-0,79		SLD/84	-0,41		SLD/84	0,09
Y+	SLD/89	-1,53	Y+	SLD/89	-1,33	Y+	SLD/87	-1,40	Y+	SLD/87	-0,93
	SLD/93	-0,54		SLD/93	-0,73		SLD/93	-1,03		SLD/93	-0,75
	SLD/94	-0,54		SLD/94	-0,72		SLD/94	-1,03		SLD/94	-0,75
	SLD/95	-1,16		SLD/95	-0,95		SLD/95	-0,57		SLD/95	0,02
	SLD/96	-1,15		SLD/96	-0,95		SLD/96	-0,56		SLD/96	0,02
	SLD/97	-0,54		SLD/97	-0,73		SLD/97	-1,03		SLD/97	-0,75
	SLD/98	-0,54		SLD/98	-0,72		SLD/98	-1,03		SLD/98	-0,75
	SLD/99	-1,16		SLD/99	-0,95		SLD/99	-0,57		SLD/99	0,02
	SLD/100	-1,15		SLD/100	-0,95		SLD/100	-0,56		SLD/100	0,02
69	SLD/1	-4,75	70	SLD/1	-1,61	71	SLD/1	-6,17	72	SLD/1	-2,82
	SLD/2	0,48		SLD/2	0,19		SLD/2	0,14		SLD/2	-0,52
	SLD/3	-4,76		SLD/3	-1,61		SLD/3	-6,18		SLD/3	-2,82
	SLD/4	0,46		SLD/4	0,18		SLD/4	0,12		SLD/4	-0,52
	SLD/5	-6,46		SLD/5	-2,19		SLD/5	-8,42		SLD/5	-3,91
	SLD/6	-1,23		SLD/6	-0,39		SLD/6	-2,11		SLD/6	-1,61
	SLD/7	-6,47		SLD/7	-2,19		SLD/7	-8,43		SLD/7	-3,91
	SLD/8	-1,25		SLD/8	-0,40		SLD/8	-2,13		SLD/8	-1,61
	SLD/9	-6,41		SLD/9	-2,17		SLD/9	-8,36		SLD/9	-3,88
	SLD/10	-1,19		SLD/10	-0,38		SLD/10	-2,05		SLD/10	-1,58
	SLD/11	-6,43		SLD/11	-2,18		SLD/11	-8,37		SLD/11	-3,88
	SLD/12	-1,20		SLD/12	-0,38		SLD/12	-2,06		SLD/12	-1,58
	SLD/13	-6,00		SLD/13	-2,02		SLD/13	-8,10		SLD/13	-4,01
	SLD/14	-0,78		SLD/14	-0,22		SLD/14	-1,80		SLD/14	-1,71
	SLD/15	-6,02		SLD/15	-2,02		SLD/15	-8,11		SLD/15	-4,01
	SLD/16	-0,79		SLD/16	-0,23		SLD/16	-1,81		SLD/16	-1,71
	SLD/17	-7,71		SLD/17	-2,60		SLD/17	-10,35		SLD/17	-5,10
	SLD/18	-2,49		SLD/18	-0,80		SLD/18	-4,05		SLD/18	-2,80
	SLD/19	-7,73		SLD/19	-2,60		SLD/19	-10,36		SLD/19	-5,10
	SLD/20	-2,50		SLD/20	-0,81		SLD/20	-4,06		SLD/20	-2,80
	SLD/21	-7,67		SLD/21	-2,58		SLD/21	-10,29		SLD/21	-5,07
	SLD/22	-2,44		SLD/22	-0,79		SLD/22	-3,98		SLD/22	-2,77
	SLD/23	-7,68		SLD/23	-2,59		SLD/23	-10,30		SLD/23	-5,07
	SLD/24	-2,46		SLD/24	-0,79		SLD/24	-3,99		SLD/24	-2,77
	SLD/25	-6,03		SLD/25	-2,03		SLD/25	-8,11		SLD/25	-3,98
	SLD/26	-0,81		SLD/26	-0,24		SLD/26	-1,81		SLD/26	-1,68
	SLD/27	-6,03		SLD/27	-2,03		SLD/27	-8,11		SLD/27	-3,98
	SLD/28	-0,81		SLD/28	-0,24		SLD/28	-1,81		SLD/28	-1,68
	SLD/29	-7,74		SLD/29	-2,61		SLD/29	-10,36		SLD/29	-5,08
	SLD/30	-2,52		SLD/30	-0,82		SLD/30	-4,06		SLD/30	-2,78
	SLD/31	-7,74		SLD/31	-2,61		SLD/31	-10,36		SLD/31	-5,08
	SLD/32	-2,52		SLD/32	-0,82		SLD/32	-4,06		SLD/32	-2,78
	SLD/33	-7,70		SLD/33	-2,60		SLD/33	-10,30		SLD/33	-5,04
	SLD/34	-2,48		SLD/34	-0,80		SLD/34	-3,99		SLD/34	-2,74
	SLD/35	-7,70		SLD/35	-2,60		SLD/35	-10,30		SLD/35	-5,04
	SLD/36	-2,48		SLD/36	-0,80		SLD/36	-3,99		SLD/36	-2,74
	SLD/37	-6,49		SLD/37	-2,21		SLD/37	-8,28		SLD/37	-3,58

RISULTANTI SOLLECITAZIONI NODI PLATEE - SLD

Nod3d N.ro	Combinazione N.ro	Fz (t)	Nod3d N.ro	Combinazione N.ro	Fz (t)	Nod3d N.ro	Combinazione N.ro	Fz (t)	Nod3d N.ro	Combinazione N.ro	Fz (t)
	SLD/38	2,22		SLD/38	0,78		SLD/38	2,24		SLD/38	0,25
	SLD/39	-6,50		SLD/39	-2,21		SLD/39	-8,29		SLD/39	-3,58
	SLD/40	2,20		SLD/40	0,78		SLD/40	2,23		SLD/40	0,25
	SLD/41	-7,77		SLD/41	-2,64		SLD/41	-9,96		SLD/41	-4,40
	SLD/42	0,94		SLD/42	0,35		SLD/42	0,55		SLD/42	-0,57
	SLD/43	-7,78		SLD/43	-2,65		SLD/43	-9,97		SLD/43	-4,40
	SLD/44	0,92		SLD/44	0,34		SLD/44	0,54		SLD/44	-0,57
	SLD/45	-7,74		SLD/45	-2,63		SLD/45	-9,92		SLD/45	-4,38
	SLD/46	0,97		SLD/46	0,36		SLD/46	0,60		SLD/46	-0,55
	SLD/47	-7,75		SLD/47	-2,64		SLD/47	-9,93		SLD/47	-4,38
	SLD/48	0,95		SLD/48	0,35		SLD/48	0,59		SLD/48	-0,55
	SLD/49	-7,74		SLD/49	-2,62		SLD/49	-10,21		SLD/49	-4,77
	SLD/50	0,96		SLD/50	0,37		SLD/50	0,31		SLD/50	-0,94
	SLD/51	-7,76		SLD/51	-2,62		SLD/51	-10,22		SLD/51	-4,77
	SLD/52	0,95		SLD/52	0,37		SLD/52	0,30		SLD/52	-0,94
	SLD/53	-9,03		SLD/53	-3,05		SLD/53	-11,89		SLD/53	-5,59
	SLD/54	-0,32		SLD/54	-0,06		SLD/54	-1,38		SLD/54	-1,76
	SLD/55	-9,04		SLD/55	-3,06		SLD/55	-11,90		SLD/55	-5,59
	SLD/56	-0,34		SLD/56	-0,07		SLD/56	-1,39		SLD/56	-1,76
	SLD/57	-8,99		SLD/57	-3,04		SLD/57	-11,85		SLD/57	-5,57
	SLD/58	-0,29		SLD/58	-0,05		SLD/58	-1,33		SLD/58	-1,74
	SLD/59	-9,01		SLD/59	-3,05		SLD/59	-11,86		SLD/59	-5,57
	SLD/60	-0,30		SLD/60	-0,06		SLD/60	-1,34		SLD/60	-1,74
	SLD/61	-9,06		SLD/61	-3,06		SLD/61	-11,90		SLD/61	-5,57
	SLD/62	-0,35		SLD/62	-0,07		SLD/62	-1,39		SLD/62	-1,74
	SLD/63	-9,06		SLD/63	-3,06		SLD/63	-11,90		SLD/63	-5,57
	SLD/64	-0,35		SLD/64	-0,07		SLD/64	-1,39		SLD/64	-1,74
	SLD/65	-9,02		SLD/65	-3,05		SLD/65	-11,86		SLD/65	-5,55
	SLD/66	-0,32		SLD/66	-0,06		SLD/66	-1,34		SLD/66	-1,71
	SLD/67	-9,02		SLD/67	-3,05		SLD/67	-11,86		SLD/67	-5,55
	SLD/68	-0,32		SLD/68	-0,06		SLD/68	-1,34		SLD/68	-1,71
	SLD/77	-3,03		SLD/77	-1,03		SLD/77	-3,99		SLD/77	-1,87
	SLD/78	-3,04		SLD/78	-1,03		SLD/78	-4,00		SLD/78	-1,87
	SLD/79	-0,13		SLD/79	-0,03		SLD/79	-0,49		SLD/79	-0,60
	SLD/80	-0,14		SLD/80	-0,03		SLD/80	-0,49		SLD/80	-0,60
	SLD/81	-3,03		SLD/81	-1,03		SLD/81	-3,99		SLD/81	-1,87
	SLD/82	-3,04		SLD/82	-1,03		SLD/82	-4,00		SLD/82	-1,87
	SLD/83	-0,13		SLD/83	-0,03		SLD/83	-0,49		SLD/83	-0,60
	SLD/84	-0,14		SLD/84	-0,03		SLD/84	-0,49		SLD/84	-0,60
Y+	SLD/86	-3,89	Y+	SLD/86	-1,31	Y+	SLD/86	-5,29	Y+	SLD/85	-2,67
	SLD/93	-3,28		SLD/93	-1,11		SLD/93	-4,38		SLD/93	-2,11
	SLD/94	-3,30		SLD/94	-1,11		SLD/94	-4,38		SLD/94	-2,11
	SLD/95	-0,38		SLD/95	-0,11		SLD/95	-0,87		SLD/95	-0,83
	SLD/96	-0,39		SLD/96	-0,12		SLD/96	-0,88		SLD/96	-0,83
	SLD/97	-3,28		SLD/97	-1,11		SLD/97	-4,38		SLD/97	-2,11
	SLD/98	-3,30		SLD/98	-1,11		SLD/98	-4,38		SLD/98	-2,11
	SLD/99	-0,38		SLD/99	-0,11		SLD/99	-0,87		SLD/99	-0,83
	SLD/100	-0,39		SLD/100	-0,12		SLD/100	-0,88		SLD/100	-0,83
73	SLD/1	-2,11	74	SLD/1	-0,97	75	SLD/1	-0,27	76	SLD/1	-0,87
	SLD/2	-0,45		SLD/2	-1,40		SLD/2	-0,41		SLD/2	-1,39
	SLD/3	-2,10		SLD/3	-0,97		SLD/3	-0,27		SLD/3	-0,87
	SLD/4	-0,44		SLD/4	-1,39		SLD/4	-0,41		SLD/4	-1,38
	SLD/5	-2,93		SLD/5	-1,55		SLD/5	-0,44		SLD/5	-1,42
	SLD/6	-1,27		SLD/6	-1,98		SLD/6	-0,58		SLD/6	-1,93
	SLD/7	-2,93		SLD/7	-1,55		SLD/7	-0,44		SLD/7	-1,42
	SLD/8	-1,27		SLD/8	-1,98		SLD/8	-0,58		SLD/8	-1,93
	SLD/9	-2,91		SLD/9	-1,54		SLD/9	-0,43		SLD/9	-1,40
	SLD/10	-1,25		SLD/10	-1,96		SLD/10	-0,58		SLD/10	-1,92
	SLD/11	-2,91		SLD/11	-1,53		SLD/11	-0,43		SLD/11	-1,40
	SLD/12	-1,25		SLD/12	-1,96		SLD/12	-0,58		SLD/12	-1,91
	SLD/13	-3,02		SLD/13	-1,93		SLD/13	-0,55		SLD/13	-1,79
	SLD/14	-1,36		SLD/14	-2,36		SLD/14	-0,69		SLD/14	-2,31
	SLD/15	-3,02		SLD/15	-1,93		SLD/15	-0,55		SLD/15	-1,79
	SLD/16	-1,36		SLD/16	-2,36		SLD/16	-0,69		SLD/16	-2,30
	SLD/17	-3,85		SLD/17	-2,52		SLD/17	-0,72		SLD/17	-2,34
	SLD/18	-2,19		SLD/18	-2,94		SLD/18	-0,86		SLD/18	-2,85
	SLD/19	-3,85		SLD/19	-2,51		SLD/19	-0,72		SLD/19	-2,34
	SLD/20	-2,19		SLD/20	-2,94		SLD/20	-0,86		SLD/20	-2,85
	SLD/21	-3,83		SLD/21	-2,50		SLD/21	-0,71		SLD/21	-2,32
	SLD/22	-2,17		SLD/22	-2,92		SLD/22	-0,86		SLD/22	-2,84
	SLD/23	-3,83		SLD/23	-2,50		SLD/23	-0,71		SLD/23	-2,32
	SLD/24	-2,17		SLD/24	-2,92		SLD/24	-0,85		SLD/24	-2,83
	SLD/25	-3,00		SLD/25	-1,89		SLD/25	-0,54		SLD/25	-1,75
	SLD/26	-1,34		SLD/26	-2,32		SLD/26	-0,68		SLD/26	-2,26
	SLD/27	-3,00		SLD/27	-1,89		SLD/27	-0,54		SLD/27	-1,75
	SLD/28	-1,34		SLD/28	-2,32		SLD/28	-0,68		SLD/28	-2,26
	SLD/29	-3,83		SLD/29	-2,47		SLD/29	-0,70		SLD/29	-2,30
	SLD/30	-2,17		SLD/30	-2,90		SLD/30	-0,85		SLD/30	-2,81
	SLD/31	-3,83		SLD/31	-2,47		SLD/31	-0,70		SLD/31	-2,30
	SLD/32	-2,17		SLD/32	-2,90		SLD/32	-0,85		SLD/32	-2,81
	SLD/33	-3,81		SLD/33	-2,45		SLD/33	-0,70		SLD/33	-2,28
	SLD/34	-2,15		SLD/34	-2,88		SLD/34	-0,84		SLD/34	-2,79
	SLD/35	-3,81		SLD/35	-2,45		SLD/35	-0,70		SLD/35	-2,28
	SLD/36	-2,15		SLD/36	-2,88		SLD/36	-0,84		SLD/36	-2,79

RISULTANTI SOLLECITAZIONI NODI PLATEE - SLD

Nod3d N.ro	Combinazione N.ro	Fz (t)	Nod3d N.ro	Combinazione N.ro	Fz (t)	Nod3d N.ro	Combinazione N.ro	Fz (t)	Nod3d N.ro	Combinazione N.ro	Fz (t)
	SLD/37	-2,66		SLD/37	-0,83		SLD/37	-0,22		SLD/37	-0,70
	SLD/38	0,11		SLD/38	-1,54		SLD/38	-0,46		SLD/38	-1,56
	SLD/39	-2,66		SLD/39	-0,83		SLD/39	-0,22		SLD/39	-0,70
	SLD/40	0,11		SLD/40	-1,54		SLD/40	-0,46		SLD/40	-1,56
	SLD/41	-3,28		SLD/41	-1,27		SLD/41	-0,35		SLD/41	-1,11
	SLD/42	-0,51		SLD/42	-1,98		SLD/42	-0,59		SLD/42	-1,97
	SLD/43	-3,28		SLD/43	-1,26		SLD/43	-0,35		SLD/43	-1,11
	SLD/44	-0,51		SLD/44	-1,97		SLD/44	-0,59		SLD/44	-1,97
	SLD/45	-3,26		SLD/45	-1,25		SLD/45	-0,34		SLD/45	-1,10
	SLD/46	-0,49		SLD/46	-1,96		SLD/46	-0,58		SLD/46	-1,96
	SLD/47	-3,26		SLD/47	-1,25		SLD/47	-0,34		SLD/47	-1,10
	SLD/48	-0,49		SLD/48	-1,96		SLD/48	-0,58		SLD/48	-1,95
	SLD/49	-3,58		SLD/49	-1,79		SLD/49	-0,50		SLD/49	-1,62
	SLD/50	-0,81		SLD/50	-2,50		SLD/50	-0,74		SLD/50	-2,48
	SLD/51	-3,58		SLD/51	-1,79		SLD/51	-0,50		SLD/51	-1,62
	SLD/52	-0,81		SLD/52	-2,50		SLD/52	-0,74		SLD/52	-2,48
	SLD/53	-4,20		SLD/53	-2,23		SLD/53	-0,63		SLD/53	-2,03
	SLD/54	-1,43		SLD/54	-2,94		SLD/54	-0,87		SLD/54	-2,89
	SLD/55	-4,20		SLD/55	-2,23		SLD/55	-0,63		SLD/55	-2,03
	SLD/56	-1,43		SLD/56	-2,94		SLD/56	-0,87		SLD/56	-2,89
	SLD/57	-4,18		SLD/57	-2,21		SLD/57	-0,62		SLD/57	-2,02
	SLD/58	-1,41		SLD/58	-2,93		SLD/58	-0,86		SLD/58	-2,88
	SLD/59	-4,18		SLD/59	-2,21		SLD/59	-0,62		SLD/59	-2,02
	SLD/60	-1,41		SLD/60	-2,92		SLD/60	-0,86		SLD/60	-2,87
	SLD/61	-4,18		SLD/61	-2,18		SLD/61	-0,61		SLD/61	-1,99
	SLD/62	-1,41		SLD/62	-2,90		SLD/62	-0,85		SLD/62	-2,85
	SLD/63	-4,18		SLD/63	-2,18		SLD/63	-0,61		SLD/63	-1,99
	SLD/64	-1,41		SLD/64	-2,90		SLD/64	-0,85		SLD/64	-2,85
	SLD/65	-4,16		SLD/65	-2,17		SLD/65	-0,61		SLD/65	-1,98
	SLD/66	-1,39		SLD/66	-2,88		SLD/66	-0,85		SLD/66	-2,83
	SLD/67	-4,16		SLD/67	-2,17		SLD/67	-0,61		SLD/67	-1,98
	SLD/68	-1,39		SLD/68	-2,88		SLD/68	-0,85		SLD/68	-2,83
	SLD/77	-1,41		SLD/77	-0,76		SLD/77	-0,21		SLD/77	-0,70
	SLD/78	-1,41		SLD/78	-0,76		SLD/78	-0,21		SLD/78	-0,69
	SLD/79	-0,48		SLD/79	-1,00		SLD/79	-0,29		SLD/79	-0,98
	SLD/80	-0,48		SLD/80	-1,00		SLD/80	-0,29		SLD/80	-0,98
	SLD/81	-1,41		SLD/81	-0,76		SLD/81	-0,21		SLD/81	-0,70
	SLD/82	-1,41		SLD/82	-0,76		SLD/82	-0,21		SLD/82	-0,69
	SLD/83	-0,48		SLD/83	-1,00		SLD/83	-0,29		SLD/83	-0,98
	SLD/84	-0,48		SLD/84	-1,00		SLD/84	-0,29		SLD/84	-0,98
Y+	SLD/85	-2,02	Y+	SLD/91	-1,64	Y+	SLD/91	-0,48	Y+	SLD/91	-1,60
	SLD/93	-1,59		SLD/93	-0,95		SLD/93	-0,27		SLD/93	-0,88
	SLD/94	-1,59		SLD/94	-0,95		SLD/94	-0,27		SLD/94	-0,88
	SLD/95	-0,67		SLD/95	-1,19		SLD/95	-0,35		SLD/95	-1,17
	SLD/96	-0,67		SLD/96	-1,19		SLD/96	-0,35		SLD/96	-1,16
	SLD/97	-1,59		SLD/97	-0,95		SLD/97	-0,27		SLD/97	-0,88
	SLD/98	-1,59		SLD/98	-0,95		SLD/98	-0,27		SLD/98	-0,88
	SLD/99	-0,67		SLD/99	-1,19		SLD/99	-0,35		SLD/99	-1,17
	SLD/100	-0,67		SLD/100	-1,19		SLD/100	-0,35		SLD/100	-1,16
77	SLD/1	-0,48	78	SLD/1	-0,53	79	SLD/1	-0,85	80	SLD/1	-0,86
	SLD/2	-1,87		SLD/2	-2,15		SLD/2	-4,11		SLD/2	-4,75
	SLD/3	-0,48		SLD/3	-0,54		SLD/3	-0,85		SLD/3	-0,86
	SLD/4	-1,87		SLD/4	-2,16		SLD/4	-4,11		SLD/4	-4,76
	SLD/5	-0,97		SLD/5	-1,08		SLD/5	-1,80		SLD/5	-1,86
	SLD/6	-2,36		SLD/6	-2,70		SLD/6	-5,06		SLD/6	-5,76
	SLD/7	-0,97		SLD/7	-1,08		SLD/7	-1,81		SLD/7	-1,87
	SLD/8	-2,36		SLD/8	-2,70		SLD/8	-5,06		SLD/8	-5,76
	SLD/9	-0,94		SLD/9	-1,05		SLD/9	-1,75		SLD/9	-1,79
	SLD/10	-2,33		SLD/10	-2,67		SLD/10	-5,00		SLD/10	-5,69
	SLD/11	-0,94		SLD/11	-1,05		SLD/11	-1,75		SLD/11	-1,80
	SLD/12	-2,33		SLD/12	-2,67		SLD/12	-5,01		SLD/12	-5,69
	SLD/13	-1,46		SLD/13	-1,65		SLD/13	-2,92		SLD/13	-3,20
	SLD/14	-2,85		SLD/14	-3,27		SLD/14	-6,17		SLD/14	-7,10
	SLD/15	-1,46		SLD/15	-1,65		SLD/15	-2,92		SLD/15	-3,21
	SLD/16	-2,85		SLD/16	-3,27		SLD/16	-6,18		SLD/16	-7,10
	SLD/17	-1,94		SLD/17	-2,20		SLD/17	-3,87		SLD/17	-4,21
	SLD/18	-3,33		SLD/18	-3,82		SLD/18	-7,13		SLD/18	-8,10
	SLD/19	-1,94		SLD/19	-2,20		SLD/19	-3,87		SLD/19	-4,21
	SLD/20	-3,33		SLD/20	-3,82		SLD/20	-7,13		SLD/20	-8,11
	SLD/21	-1,92		SLD/21	-2,17		SLD/21	-3,81		SLD/21	-4,14
	SLD/22	-3,31		SLD/22	-3,79		SLD/22	-7,07		SLD/22	-8,03
	SLD/23	-1,92		SLD/23	-2,17		SLD/23	-3,82		SLD/23	-4,14
	SLD/24	-3,31		SLD/24	-3,79		SLD/24	-7,07		SLD/24	-8,04
	SLD/25	-1,42		SLD/25	-1,60		SLD/25	-2,83		SLD/25	-3,10
	SLD/26	-2,81		SLD/26	-3,22		SLD/26	-6,08		SLD/26	-7,00
	SLD/27	-1,42		SLD/27	-1,60		SLD/27	-2,83		SLD/27	-3,10
	SLD/28	-2,81		SLD/28	-3,22		SLD/28	-6,08		SLD/28	-7,00
	SLD/29	-1,90		SLD/29	-2,15		SLD/29	-3,78		SLD/29	-4,11
	SLD/30	-3,29		SLD/30	-3,77		SLD/30	-7,04		SLD/30	-8,00
	SLD/31	-1,90		SLD/31	-2,15		SLD/31	-3,78		SLD/31	-4,11
	SLD/32	-3,29		SLD/32	-3,77		SLD/32	-7,04		SLD/32	-8,00
	SLD/33	-1,87		SLD/33	-2,12		SLD/33	-3,72		SLD/33	-4,04
	SLD/34	-3,26		SLD/34	-3,74		SLD/34	-6,98		SLD/34	-7,93
	SLD/35	-1,87		SLD/35	-2,12		SLD/35	-3,72		SLD/35	-4,04

RISULTANTI SOLLECITAZIONI NODI PLATEE - SLD

Nod3d N.ro	Combinazione N.ro	Fz (t)	Nod3d N.ro	Combinazione N.ro	Fz (t)	Nod3d N.ro	Combinazione N.ro	Fz (t)	Nod3d N.ro	Combinazione N.ro	Fz (t)
	SLD/36	-3,26		SLD/36	-3,74		SLD/36	-6,98		SLD/36	-7,93
	SLD/37	-0,02		SLD/37	0,01		SLD/37	0,23		SLD/37	0,44
	SLD/38	-2,34		SLD/38	-2,69		SLD/38	-5,19		SLD/38	-6,05
	SLD/39	-0,02		SLD/39	0,00		SLD/39	0,23		SLD/39	0,44
	SLD/40	-2,34		SLD/40	-2,70		SLD/40	-5,20		SLD/40	-6,05
	SLD/41	-0,38		SLD/41	-0,40		SLD/41	-0,48		SLD/41	-0,31
	SLD/42	-2,70		SLD/42	-3,10		SLD/42	-5,91		SLD/42	-6,80
	SLD/43	-0,38		SLD/43	-0,41		SLD/43	-0,48		SLD/43	-0,32
	SLD/44	-2,70		SLD/44	-3,11		SLD/44	-5,91		SLD/44	-6,81
	SLD/45	-0,36		SLD/45	-0,38		SLD/45	-0,44		SLD/45	-0,26
	SLD/46	-2,68		SLD/46	-3,08		SLD/46	-5,86		SLD/46	-6,75
	SLD/47	-0,36		SLD/47	-0,38		SLD/47	-0,44		SLD/47	-0,26
	SLD/48	-2,68		SLD/48	-3,08		SLD/48	-5,87		SLD/48	-6,76
	SLD/49	-1,00		SLD/49	-1,11		SLD/49	-1,83		SLD/49	-1,90
	SLD/50	-3,31		SLD/50	-3,81		SLD/50	-7,26		SLD/50	-8,40
	SLD/51	-1,00		SLD/51	-1,11		SLD/51	-1,84		SLD/51	-1,91
	SLD/52	-3,31		SLD/52	-3,81		SLD/52	-7,26		SLD/52	-8,40
	SLD/53	-1,36		SLD/53	-1,52		SLD/53	-2,55		SLD/53	-2,66
	SLD/54	-3,68		SLD/54	-4,22		SLD/54	-7,97		SLD/54	-9,15
	SLD/55	-1,36		SLD/55	-1,52		SLD/55	-2,55		SLD/55	-2,66
	SLD/56	-3,68		SLD/56	-4,22		SLD/56	-7,98		SLD/56	-9,16
	SLD/57	-1,34		SLD/57	-1,50		SLD/57	-2,50		SLD/57	-2,61
	SLD/58	-3,66		SLD/58	-4,20		SLD/58	-7,93		SLD/58	-9,10
	SLD/59	-1,34		SLD/59	-1,50		SLD/59	-2,51		SLD/59	-2,61
	SLD/60	-3,66		SLD/60	-4,20		SLD/60	-7,93		SLD/60	-9,10
	SLD/61	-1,31		SLD/61	-1,47		SLD/61	-2,46		SLD/61	-2,56
	SLD/62	-3,63		SLD/62	-4,17		SLD/62	-7,88		SLD/62	-9,05
	SLD/63	-1,31		SLD/63	-1,47		SLD/63	-2,46		SLD/63	-2,56
	SLD/64	-3,63		SLD/64	-4,17		SLD/64	-7,88		SLD/64	-9,05
	SLD/65	-1,30		SLD/65	-1,45		SLD/65	-2,41		SLD/65	-2,51
	SLD/66	-3,61		SLD/66	-4,15		SLD/66	-7,84		SLD/66	-9,00
	SLD/67	-1,30		SLD/67	-1,45		SLD/67	-2,41		SLD/67	-2,51
	SLD/68	-3,61		SLD/68	-4,15		SLD/68	-7,84		SLD/68	-9,00
	SLD/77	-0,49		SLD/77	-0,55		SLD/77	-0,94		SLD/77	-1,00
	SLD/78	-0,49		SLD/78	-0,55		SLD/78	-0,94		SLD/78	-1,01
	SLD/79	-1,26		SLD/79	-1,45		SLD/79	-2,75		SLD/79	-3,17
	SLD/80	-1,26		SLD/80	-1,45		SLD/80	-2,75		SLD/80	-3,17
	SLD/81	-0,49		SLD/81	-0,55		SLD/81	-0,94		SLD/81	-1,00
	SLD/82	-0,49		SLD/82	-0,55		SLD/82	-0,94		SLD/82	-1,01
	SLD/83	-1,26		SLD/83	-1,45		SLD/83	-2,75		SLD/83	-3,17
	SLD/84	-1,26		SLD/84	-1,45		SLD/84	-2,75		SLD/84	-3,17
Y+	SLD/90	-1,92	Y+	SLD/90	-2,20	Y+	SLD/90	-4,14	Y+	SLD/90	-4,75
	SLD/93	-0,68		SLD/93	-0,77		SLD/93	-1,35		SLD/93	-1,47
	SLD/94	-0,68		SLD/94	-0,77		SLD/94	-1,35		SLD/94	-1,47
	SLD/95	-1,46		SLD/95	-1,67		SLD/95	-3,16		SLD/95	-3,64
	SLD/96	-1,46		SLD/96	-1,67		SLD/96	-3,16		SLD/96	-3,64
	SLD/97	-0,68		SLD/97	-0,77		SLD/97	-1,35		SLD/97	-1,47
	SLD/98	-0,68		SLD/98	-0,77		SLD/98	-1,35		SLD/98	-1,47
	SLD/99	-1,46		SLD/99	-1,67		SLD/99	-3,16		SLD/99	-3,64
	SLD/100	-1,46		SLD/100	-1,67		SLD/100	-3,16		SLD/100	-3,64
81	SLD/1	-0,71	82	SLD/1	-0,80	83	SLD/1	-1,51	84	SLD/1	-2,74
	SLD/2	-4,20		SLD/2	-3,14		SLD/2	-2,36		SLD/2	-0,94
	SLD/3	-0,72		SLD/3	-0,81		SLD/3	-1,52		SLD/3	-2,76
	SLD/4	-4,21		SLD/4	-3,15		SLD/4	-2,38		SLD/4	-0,95
	SLD/5	-1,52		SLD/5	-1,25		SLD/5	-1,77		SLD/5	-2,80
	SLD/6	-5,01		SLD/6	-3,59		SLD/6	-2,62		SLD/6	-1,00
	SLD/7	-1,53		SLD/7	-1,26		SLD/7	-1,78		SLD/7	-2,81
	SLD/8	-5,02		SLD/8	-3,60		SLD/8	-2,64		SLD/8	-1,01
	SLD/9	-1,46		SLD/9	-1,21		SLD/9	-1,73		SLD/9	-2,77
	SLD/10	-4,95		SLD/10	-3,55		SLD/10	-2,58		SLD/10	-0,96
	SLD/11	-1,46		SLD/11	-1,22		SLD/11	-1,74		SLD/11	-2,78
	SLD/12	-4,95		SLD/12	-3,56		SLD/12	-2,60		SLD/12	-0,98
	SLD/13	-2,78		SLD/13	-2,48		SLD/13	-3,19		SLD/13	-4,36
	SLD/14	-6,27		SLD/14	-4,82		SLD/14	-4,05		SLD/14	-2,56
	SLD/15	-2,79		SLD/15	-2,48		SLD/15	-3,20		SLD/15	-4,38
	SLD/16	-6,28		SLD/16	-4,82		SLD/16	-4,06		SLD/16	-2,58
	SLD/17	-3,59		SLD/17	-2,93		SLD/17	-3,45		SLD/17	-4,42
	SLD/18	-7,08		SLD/18	-5,27		SLD/18	-4,31		SLD/18	-2,62
	SLD/19	-3,60		SLD/19	-2,94		SLD/19	-3,46		SLD/19	-4,44
	SLD/20	-7,08		SLD/20	-5,28		SLD/20	-4,32		SLD/20	-2,63
	SLD/21	-3,53		SLD/21	-2,89		SLD/21	-3,41		SLD/21	-4,39
	SLD/22	-7,01		SLD/22	-5,23		SLD/22	-4,27		SLD/22	-2,58
	SLD/23	-3,53		SLD/23	-2,89		SLD/23	-3,42		SLD/23	-4,40
	SLD/24	-7,02		SLD/24	-5,23		SLD/24	-4,28		SLD/24	-2,60
	SLD/25	-2,70		SLD/25	-2,41		SLD/25	-3,13		SLD/25	-4,31
	SLD/26	-6,19		SLD/26	-4,75		SLD/26	-3,98		SLD/26	-2,50
	SLD/27	-2,70		SLD/27	-2,41		SLD/27	-3,13		SLD/27	-4,31
	SLD/28	-6,19		SLD/28	-4,75		SLD/28	-3,98		SLD/28	-2,50
	SLD/29	-3,50		SLD/29	-2,87		SLD/29	-3,39		SLD/29	-4,37
	SLD/30	-6,99		SLD/30	-5,21		SLD/30	-4,24		SLD/30	-2,56
	SLD/31	-3,50		SLD/31	-2,87		SLD/31	-3,39		SLD/31	-4,37
	SLD/32	-6,99		SLD/32	-5,21		SLD/32	-4,24		SLD/32	-2,56
	SLD/33	-3,44		SLD/33	-2,82		SLD/33	-3,35		SLD/33	-4,33
	SLD/34	-6,93		SLD/34	-5,16		SLD/34	-4,20		SLD/34	-2,53

RISULTANTI SOLLECITAZIONI NODI PLATEE - SLD

Nod3d N.ro	Combinazione N.ro	Fz (t)	Nod3d N.ro	Combinazione N.ro	Fz (t)	Nod3d N.ro	Combinazione N.ro	Fz (t)	Nod3d N.ro	Combinazione N.ro	Fz (t)
	SLD/35	-3,44		SLD/35	-2,82		SLD/35	-3,35		SLD/35	-4,33
	SLD/36	-6,93		SLD/36	-5,16		SLD/36	-4,20		SLD/36	-2,53
	SLD/37	0,45		SLD/37	-0,02		SLD/37	-1,22		SLD/37	-3,34
	SLD/38	-5,37		SLD/38	-3,92		SLD/38	-2,65		SLD/38	-0,34
	SLD/39	0,44		SLD/39	-0,03		SLD/39	-1,23		SLD/39	-3,36
	SLD/40	-5,37		SLD/40	-3,92		SLD/40	-2,66		SLD/40	-0,35
	SLD/41	-0,16		SLD/41	-0,36		SLD/41	-1,42		SLD/41	-3,38
	SLD/42	-5,97		SLD/42	-4,26		SLD/42	-2,85		SLD/42	-0,38
	SLD/43	-0,16		SLD/43	-0,37		SLD/43	-1,43		SLD/43	-3,40
	SLD/44	-5,98		SLD/44	-4,27		SLD/44	-2,86		SLD/44	-0,40
	SLD/45	-0,11		SLD/45	-0,32		SLD/45	-1,39		SLD/45	-3,36
	SLD/46	-5,92		SLD/46	-4,22		SLD/46	-2,81		SLD/46	-0,36
	SLD/47	-0,12		SLD/47	-0,33		SLD/47	-1,40		SLD/47	-3,37
	SLD/48	-5,93		SLD/48	-4,23		SLD/48	-2,83		SLD/48	-0,37
	SLD/49	-1,62		SLD/49	-1,70		SLD/49	-2,90		SLD/49	-4,96
	SLD/50	-7,43		SLD/50	-5,60		SLD/50	-4,33		SLD/50	-1,96
	SLD/51	-1,63		SLD/51	-1,70		SLD/51	-2,92		SLD/51	-4,98
	SLD/52	-7,44		SLD/52	-5,60		SLD/52	-4,35		SLD/52	-1,97
	SLD/53	-2,23		SLD/53	-2,04		SLD/53	-3,10		SLD/53	-5,01
	SLD/54	-8,04		SLD/54	-5,94		SLD/54	-4,53		SLD/54	-2,00
	SLD/55	-2,23		SLD/55	-2,05		SLD/55	-3,11		SLD/55	-5,02
	SLD/56	-8,05		SLD/56	-5,95		SLD/56	-4,54		SLD/56	-2,02
	SLD/57	-2,18		SLD/57	-2,00		SLD/57	-3,07		SLD/57	-4,98
	SLD/58	-7,99		SLD/58	-5,90		SLD/58	-4,50		SLD/58	-1,98
	SLD/59	-2,19		SLD/59	-2,01		SLD/59	-3,08		SLD/59	-5,00
	SLD/60	-8,00		SLD/60	-5,91		SLD/60	-4,51		SLD/60	-1,99
	SLD/61	-2,14		SLD/61	-1,97		SLD/61	-3,04		SLD/61	-4,95
	SLD/62	-7,95		SLD/62	-5,87		SLD/62	-4,46		SLD/62	-1,95
	SLD/63	-2,14		SLD/63	-1,97		SLD/63	-3,04		SLD/63	-4,95
	SLD/64	-7,95		SLD/64	-5,87		SLD/64	-4,46		SLD/64	-1,95
	SLD/65	-2,09		SLD/65	-1,94		SLD/65	-3,01		SLD/65	-4,93
	SLD/66	-7,91		SLD/66	-5,84		SLD/66	-4,43		SLD/66	-1,92
	SLD/67	-2,09		SLD/67	-1,94		SLD/67	-3,01		SLD/67	-4,93
	SLD/68	-7,91		SLD/68	-5,84		SLD/68	-4,43		SLD/68	-1,92
	SLD/77	-0,86		SLD/77	-0,81		SLD/77	-1,20		SLD/77	-1,87
	SLD/78	-0,86		SLD/78	-0,82		SLD/78	-1,21		SLD/78	-1,88
	SLD/79	-2,80		SLD/79	-2,11		SLD/79	-1,68		SLD/79	-0,87
	SLD/80	-2,80		SLD/80	-2,12		SLD/80	-1,69		SLD/80	-0,88
	SLD/81	-0,86		SLD/81	-0,81		SLD/81	-1,20		SLD/81	-1,87
	SLD/82	-0,86		SLD/82	-0,82		SLD/82	-1,21		SLD/82	-1,88
	SLD/83	-2,80		SLD/83	-2,11		SLD/83	-1,68		SLD/83	-0,87
	SLD/84	-2,80		SLD/84	-2,12		SLD/84	-1,69		SLD/84	-0,88
Y+	SLD/90	-4,20	Y+	SLD/90	-3,25	Y+	SLD/90	-2,82	Y+	SLD/88	-2,98
	SLD/93	-1,27		SLD/93	-1,15		SLD/93	-1,54		SLD/93	-2,19
	SLD/94	-1,28		SLD/94	-1,15		SLD/94	-1,55		SLD/94	-2,21
	SLD/95	-3,21		SLD/95	-2,45		SLD/95	-2,02		SLD/95	-1,19
	SLD/96	-3,22		SLD/96	-2,45		SLD/96	-2,02		SLD/96	-1,20
	SLD/97	-1,27		SLD/97	-1,15		SLD/97	-1,54		SLD/97	-2,19
	SLD/98	-1,28		SLD/98	-1,15		SLD/98	-1,55		SLD/98	-2,21
	SLD/99	-3,21		SLD/99	-2,45		SLD/99	-2,02		SLD/99	-1,19
	SLD/100	-3,22		SLD/100	-2,45		SLD/100	-2,02		SLD/100	-1,20
85	SLD/1	-2,31	86	SLD/1	-7,39	87	SLD/1	-2,49	88	SLD/1	-9,85
	SLD/2	0,63		SLD/2	0,72		SLD/2	0,29		SLD/2	-0,05
	SLD/3	-2,32		SLD/3	-7,47		SLD/3	-2,52		SLD/3	-9,94
	SLD/4	0,62		SLD/4	0,64		SLD/4	0,27		SLD/4	-0,15
	SLD/5	-2,24		SLD/5	-10,26		SLD/5	-3,46		SLD/5	-13,82
	SLD/6	0,70		SLD/6	-2,15		SLD/6	-0,67		SLD/6	-4,03
	SLD/7	-2,24		SLD/7	-10,33		SLD/7	-3,48		SLD/7	-13,91
	SLD/8	0,70		SLD/8	-2,22		SLD/8	-0,70		SLD/8	-4,12
	SLD/9	-2,22		SLD/9	-10,03		SLD/9	-3,38		SLD/9	-13,43
	SLD/10	0,72		SLD/10	-1,92		SLD/10	-0,60		SLD/10	-3,63
	SLD/11	-2,23		SLD/11	-10,10		SLD/11	-3,41		SLD/11	-13,52
	SLD/12	0,71		SLD/12	-1,99		SLD/12	-0,62		SLD/12	-3,73
	SLD/13	-3,09		SLD/13	-9,30		SLD/13	-3,12		SLD/13	-12,79
	SLD/14	-0,15		SLD/14	-1,19		SLD/14	-0,33		SLD/14	-3,00
	SLD/15	-3,09		SLD/15	-9,38		SLD/15	-3,14		SLD/15	-12,89
	SLD/16	-0,15		SLD/16	-1,27		SLD/16	-0,36		SLD/16	-3,10
	SLD/17	-3,01		SLD/17	-12,17		SLD/17	-4,08		SLD/17	-16,77
	SLD/18	-0,07		SLD/18	-4,06		SLD/18	-1,29		SLD/18	-6,98
	SLD/19	-3,02		SLD/19	-12,24		SLD/19	-4,11		SLD/19	-16,86
	SLD/20	-0,08		SLD/20	-4,13		SLD/20	-1,32		SLD/20	-7,07
	SLD/21	-3,00		SLD/21	-11,94		SLD/21	-4,01		SLD/21	-16,38
	SLD/22	-0,06		SLD/22	-3,83		SLD/22	-1,22		SLD/22	-6,58
	SLD/23	-3,01		SLD/23	-12,01		SLD/23	-4,03		SLD/23	-16,47
	SLD/24	-0,07		SLD/24	-3,90		SLD/24	-1,25		SLD/24	-6,68
	SLD/25	-3,05		SLD/25	-9,36		SLD/25	-3,14		SLD/25	-12,83
	SLD/26	-0,11		SLD/26	-1,25		SLD/26	-0,35		SLD/26	-3,04
	SLD/27	-3,05		SLD/27	-9,36		SLD/27	-3,14		SLD/27	-12,83
	SLD/28	-0,11		SLD/28	-1,25		SLD/28	-0,35		SLD/28	-3,04
	SLD/29	-2,98		SLD/29	-12,22		SLD/29	-4,10		SLD/29	-16,80
	SLD/30	-0,04		SLD/30	-4,11		SLD/30	-1,31		SLD/30	-7,01
	SLD/31	-2,98		SLD/31	-12,22		SLD/31	-4,10		SLD/31	-16,80
	SLD/32	-0,04		SLD/32	-4,11		SLD/32	-1,31		SLD/32	-7,01
	SLD/33	-2,97		SLD/33	-11,99		SLD/33	-4,03		SLD/33	-16,41

RISULTANTI SOLLECITAZIONI NODI PLATEE - SLD

Nod3d N.ro	Combinazione N.ro	Fz (t)	Nod3d N.ro	Combinazione N.ro	Fz (t)	Nod3d N.ro	Combinazione N.ro	Fz (t)	Nod3d N.ro	Combinazione N.ro	Fz (t)
	SLD/34	-0,03		SLD/34	-3,88		SLD/34	-1,24		SLD/34	-6,62
	SLD/35	-2,97		SLD/35	-11,99		SLD/35	-4,03		SLD/35	-16,41
	SLD/36	-0,03		SLD/36	-3,88		SLD/36	-1,24		SLD/36	-6,62
	SLD/37	-3,29		SLD/37	-10,10		SLD/37	-3,42		SLD/37	-13,11
	SLD/38	1,61		SLD/38	3,42		SLD/38	1,22		SLD/38	3,21
	SLD/39	-3,30		SLD/39	-10,17		SLD/39	-3,45		SLD/39	-13,20
	SLD/40	1,60		SLD/40	3,35		SLD/40	1,20		SLD/40	3,12
	SLD/41	-3,24		SLD/41	-12,24		SLD/41	-4,14		SLD/41	-16,09
	SLD/42	1,66		SLD/42	1,27		SLD/42	0,50		SLD/42	0,23
	SLD/43	-3,24		SLD/43	-12,32		SLD/43	-4,17		SLD/43	-16,18
	SLD/44	1,66		SLD/44	1,20		SLD/44	0,47		SLD/44	0,14
	SLD/45	-3,23		SLD/45	-12,07		SLD/45	-4,09		SLD/45	-15,79
	SLD/46	1,67		SLD/46	1,44		SLD/46	0,55		SLD/46	0,52
	SLD/47	-3,23		SLD/47	-12,15		SLD/47	-4,12		SLD/47	-15,89
	SLD/48	1,67		SLD/48	1,37		SLD/48	0,53		SLD/48	0,43
	SLD/49	-4,07		SLD/49	-12,01		SLD/49	-4,05		SLD/49	-16,06
	SLD/50	0,83		SLD/50	1,51		SLD/50	0,60		SLD/50	0,26
	SLD/51	-4,07		SLD/51	-12,08		SLD/51	-4,07		SLD/51	-16,15
	SLD/52	0,83		SLD/52	1,43		SLD/52	0,57		SLD/52	0,17
	SLD/53	-4,01		SLD/53	-14,16		SLD/53	-4,77		SLD/53	-19,04
	SLD/54	0,89		SLD/54	-0,64		SLD/54	-0,12		SLD/54	-2,72
	SLD/55	-4,02		SLD/55	-14,23		SLD/55	-4,80		SLD/55	-19,13
	SLD/56	0,88		SLD/56	-0,71		SLD/56	-0,15		SLD/56	-2,81
	SLD/57	-4,00		SLD/57	-13,98		SLD/57	-4,71		SLD/57	-18,74
	SLD/58	0,90		SLD/58	-0,47		SLD/58	-0,07		SLD/58	-2,42
	SLD/59	-4,01		SLD/59	-14,06		SLD/59	-4,74		SLD/59	-18,84
	SLD/60	0,89		SLD/60	-0,54		SLD/60	-0,10		SLD/60	-2,52
	SLD/61	-3,98		SLD/61	-14,21		SLD/61	-4,79		SLD/61	-19,08
	SLD/62	0,92		SLD/62	-0,69		SLD/62	-0,14		SLD/62	-2,76
	SLD/63	-3,98		SLD/63	-14,21		SLD/63	-4,79		SLD/63	-19,08
	SLD/64	0,92		SLD/64	-0,69		SLD/64	-0,14		SLD/64	-2,76
	SLD/65	-3,97		SLD/65	-14,04		SLD/65	-4,73		SLD/65	-18,78
	SLD/66	0,93		SLD/66	-0,52		SLD/66	-0,09		SLD/66	-2,46
	SLD/67	-3,97		SLD/67	-14,04		SLD/67	-4,73		SLD/67	-18,78
	SLD/68	0,93		SLD/68	-0,52		SLD/68	-0,09		SLD/68	-2,46
	SLD/77	-1,44		SLD/77	-4,74		SLD/77	-1,59		SLD/77	-6,40
	SLD/78	-1,45		SLD/78	-4,79		SLD/78	-1,61		SLD/78	-6,47
	SLD/79	0,19		SLD/79	-0,23		SLD/79	-0,04		SLD/79	-0,96
	SLD/80	0,19		SLD/80	-0,29		SLD/80	-0,06		SLD/80	-1,03
	SLD/81	-1,44		SLD/81	-4,74		SLD/81	-1,59		SLD/81	-6,40
	SLD/82	-1,45		SLD/82	-4,79		SLD/82	-1,61		SLD/82	-6,47
	SLD/83	0,19		SLD/83	-0,23		SLD/83	-0,04		SLD/83	-0,96
	SLD/84	0,19		SLD/84	-0,29		SLD/84	-0,06		SLD/84	-1,03
Y+	SLD/88	-1,97	Y+	SLD/86	-6,10	Y+	SLD/86	-2,04	Y+	SLD/86	-8,48
	SLD/93	-1,60		SLD/93	-5,12		SLD/93	-1,72		SLD/93	-6,99
	SLD/94	-1,60		SLD/94	-5,18		SLD/94	-1,74		SLD/94	-7,06
	SLD/95	0,04		SLD/95	-0,62		SLD/95	-0,17		SLD/95	-1,56
	SLD/96	0,03		SLD/96	-0,67		SLD/96	-0,19		SLD/96	-1,62
	SLD/97	-1,60		SLD/97	-5,12		SLD/97	-1,72		SLD/97	-6,99
	SLD/98	-1,60		SLD/98	-5,18		SLD/98	-1,74		SLD/98	-7,06
	SLD/99	0,04		SLD/99	-0,62		SLD/99	-0,17		SLD/99	-1,56
	SLD/100	0,03		SLD/100	-0,67		SLD/100	-0,19		SLD/100	-1,62
89	SLD/1	-4,78	90	SLD/1	-3,60	91	SLD/1	-1,87	92	SLD/1	-0,52
	SLD/2	-1,04		SLD/2	-0,88		SLD/2	-2,56		SLD/2	-0,76
	SLD/3	-4,83		SLD/3	-3,64		SLD/3	-1,92		SLD/3	-0,54
	SLD/4	-1,09		SLD/4	-0,92		SLD/4	-2,61		SLD/4	-0,77
	SLD/5	-6,94		SLD/5	-5,25		SLD/5	-3,32		SLD/5	-0,94
	SLD/6	-3,20		SLD/6	-2,53		SLD/6	-4,01		SLD/6	-1,18
	SLD/7	-6,99		SLD/7	-5,29		SLD/7	-3,38		SLD/7	-0,96
	SLD/8	-3,25		SLD/8	-2,57		SLD/8	-4,07		SLD/8	-1,19
	SLD/9	-6,68		SLD/9	-5,05		SLD/9	-3,11		SLD/9	-0,88
	SLD/10	-2,94		SLD/10	-2,33		SLD/10	-3,80		SLD/10	-1,12
	SLD/11	-6,73		SLD/11	-5,09		SLD/11	-3,17		SLD/11	-0,90
	SLD/12	-2,99		SLD/12	-2,37		SLD/12	-3,85		SLD/12	-1,13
	SLD/13	-6,61		SLD/13	-5,01		SLD/13	-3,36		SLD/13	-0,95
	SLD/14	-2,87		SLD/14	-2,29		SLD/14	-4,05		SLD/14	-1,19
	SLD/15	-6,66		SLD/15	-5,05		SLD/15	-3,41		SLD/15	-0,97
	SLD/16	-2,92		SLD/16	-2,33		SLD/16	-4,10		SLD/16	-1,21
	SLD/17	-8,77		SLD/17	-6,67		SLD/17	-4,82		SLD/17	-1,37
	SLD/18	-5,03		SLD/18	-3,95		SLD/18	-5,50		SLD/18	-1,61
	SLD/19	-8,82		SLD/19	-6,71		SLD/19	-4,87		SLD/19	-1,39
	SLD/20	-5,08		SLD/20	-3,98		SLD/20	-5,56		SLD/20	-1,63
	SLD/21	-8,51		SLD/21	-6,47		SLD/21	-4,60		SLD/21	-1,31
	SLD/22	-4,77		SLD/22	-3,75		SLD/22	-5,29		SLD/22	-1,55
	SLD/23	-8,56		SLD/23	-6,51		SLD/23	-4,66		SLD/23	-1,33
	SLD/24	-4,82		SLD/24	-3,78		SLD/24	-5,34		SLD/24	-1,56
	SLD/25	-6,60		SLD/25	-5,01		SLD/25	-3,34		SLD/25	-0,95
	SLD/26	-2,86		SLD/26	-2,29		SLD/26	-4,02		SLD/26	-1,18
	SLD/27	-6,60		SLD/27	-5,01		SLD/27	-3,34		SLD/27	-0,95
	SLD/28	-2,86		SLD/28	-2,29		SLD/28	-4,02		SLD/28	-1,18
	SLD/29	-8,77		SLD/29	-6,66		SLD/29	-4,79		SLD/29	-1,37
	SLD/30	-5,02		SLD/30	-3,94		SLD/30	-5,48		SLD/30	-1,60
	SLD/31	-8,77		SLD/31	-6,66		SLD/31	-4,79		SLD/31	-1,37
	SLD/32	-5,02		SLD/32	-3,94		SLD/32	-5,48		SLD/32	-1,60

RISULTANTI SOLLECITAZIONI NODI PLATEE - SLD

Nod3d N.ro	Combinazione N.ro	Fz (t)	Nod3d N.ro	Combinazione N.ro	Fz (t)	Nod3d N.ro	Combinazione N.ro	Fz (t)	Nod3d N.ro	Combinazione N.ro	Fz (t)
	SLD/33	-8,51		SLD/33	-6,46		SLD/33	-4,58		SLD/33	-1,31
	SLD/34	-4,77		SLD/34	-3,74		SLD/34	-5,27		SLD/34	-1,54
	SLD/35	-8,51		SLD/35	-6,46		SLD/35	-4,58		SLD/35	-1,31
	SLD/36	-4,77		SLD/36	-3,74		SLD/36	-5,27		SLD/36	-1,54
	SLD/37	-6,03		SLD/37	-4,51		SLD/37	-1,64		SLD/37	-0,44
	SLD/38	0,21		SLD/38	0,03		SLD/38	-2,79		SLD/38	-0,84
	SLD/39	-6,08		SLD/39	-4,54		SLD/39	-1,69		SLD/39	-0,46
	SLD/40	0,16		SLD/40	-0,01		SLD/40	-2,84		SLD/40	-0,85
	SLD/41	-7,65		SLD/41	-5,75		SLD/41	-2,73		SLD/41	-0,76
	SLD/42	-1,41		SLD/42	-1,21		SLD/42	-3,88		SLD/42	-1,15
	SLD/43	-7,70		SLD/43	-5,78		SLD/43	-2,78		SLD/43	-0,77
	SLD/44	-1,46		SLD/44	-1,25		SLD/44	-3,93		SLD/44	-1,17
	SLD/45	-7,45		SLD/45	-5,60		SLD/45	-2,57		SLD/45	-0,71
	SLD/46	-1,22		SLD/46	-1,06		SLD/46	-3,72		SLD/46	-1,11
	SLD/47	-7,51		SLD/47	-5,63		SLD/47	-2,63		SLD/47	-0,73
	SLD/48	-1,27		SLD/48	-1,10		SLD/48	-3,77		SLD/48	-1,12
	SLD/49	-7,86		SLD/49	-5,92		SLD/49	-3,13		SLD/49	-0,88
	SLD/50	-1,62		SLD/50	-1,38		SLD/50	-4,28		SLD/50	-1,27
	SLD/51	-7,91		SLD/51	-5,96		SLD/51	-3,18		SLD/51	-0,89
	SLD/52	-1,67		SLD/52	-1,42		SLD/52	-4,33		SLD/52	-1,29
	SLD/53	-9,48		SLD/53	-7,16		SLD/53	-4,22		SLD/53	-1,19
	SLD/54	-3,24		SLD/54	-2,62		SLD/54	-5,37		SLD/54	-1,58
	SLD/55	-9,53		SLD/55	-7,20		SLD/55	-4,28		SLD/55	-1,21
	SLD/56	-3,29		SLD/56	-2,66		SLD/56	-5,42		SLD/56	-1,60
	SLD/57	-9,28		SLD/57	-7,01		SLD/57	-4,06		SLD/57	-1,14
	SLD/58	-3,05		SLD/58	-2,47		SLD/58	-5,21		SLD/58	-1,54
	SLD/59	-9,34		SLD/59	-7,05		SLD/59	-4,12		SLD/59	-1,16
	SLD/60	-3,10		SLD/60	-2,51		SLD/60	-5,26		SLD/60	-1,55
	SLD/61	-9,47		SLD/61	-7,15		SLD/61	-4,20		SLD/61	-1,18
	SLD/62	-3,24		SLD/62	-2,62		SLD/62	-5,35		SLD/62	-1,58
	SLD/63	-9,47		SLD/63	-7,15		SLD/63	-4,20		SLD/63	-1,18
	SLD/64	-3,24		SLD/64	-2,62		SLD/64	-5,35		SLD/64	-1,58
	SLD/65	-9,28		SLD/65	-7,00		SLD/65	-4,04		SLD/65	-1,14
	SLD/66	-3,04		SLD/66	-2,47		SLD/66	-5,19		SLD/66	-1,53
	SLD/67	-9,28		SLD/67	-7,00		SLD/67	-4,04		SLD/67	-1,14
	SLD/68	-3,04		SLD/68	-2,47		SLD/68	-5,19		SLD/68	-1,53
	SLD/77	-3,20		SLD/77	-2,42		SLD/77	-1,46		SLD/77	-0,41
	SLD/78	-3,24		SLD/78	-2,45		SLD/78	-1,50		SLD/78	-0,42
	SLD/79	-1,12		SLD/79	-0,91		SLD/79	-1,84		SLD/79	-0,54
	SLD/80	-1,16		SLD/80	-0,94		SLD/80	-1,88		SLD/80	-0,56
	SLD/81	-3,20		SLD/81	-2,42		SLD/81	-1,46		SLD/81	-0,41
	SLD/82	-3,24		SLD/82	-2,45		SLD/82	-1,50		SLD/82	-0,42
	SLD/83	-1,12		SLD/83	-0,91		SLD/83	-1,84		SLD/83	-0,54
	SLD/84	-1,16		SLD/84	-0,94		SLD/84	-1,88		SLD/84	-0,56
Y+	SLD/86	-4,49	Y+	SLD/86	-3,42	Y+	SLD/90	-2,91	Y+	SLD/90	-0,85
	SLD/93	-3,57		SLD/93	-2,71		SLD/93	-1,76		SLD/93	-0,50
	SLD/94	-3,61		SLD/94	-2,73		SLD/94	-1,80		SLD/94	-0,51
	SLD/95	-1,49		SLD/95	-1,19		SLD/95	-2,14		SLD/95	-0,63
	SLD/96	-1,53		SLD/96	-1,22		SLD/96	-2,18		SLD/96	-0,64
	SLD/97	-3,57		SLD/97	-2,71		SLD/97	-1,76		SLD/97	-0,50
	SLD/98	-3,61		SLD/98	-2,73		SLD/98	-1,80		SLD/98	-0,51
	SLD/99	-1,49		SLD/99	-1,19		SLD/99	-2,14		SLD/99	-0,63
	SLD/100	-1,53		SLD/100	-1,22		SLD/100	-2,18		SLD/100	-0,64
93	SLD/1	-1,68	94	SLD/1	-0,90	95	SLD/1	-0,99	96	SLD/1	-1,56
	SLD/2	-2,54		SLD/2	-3,51		SLD/2	-4,04		SLD/2	-7,71
	SLD/3	-1,74		SLD/3	-0,97		SLD/3	-1,07		SLD/3	-1,72
	SLD/4	-2,59		SLD/4	-3,58		SLD/4	-4,12		SLD/4	-7,87
	SLD/5	-3,06		SLD/5	-2,22		SLD/5	-2,50		SLD/5	-4,26
	SLD/6	-3,92		SLD/6	-4,83		SLD/6	-5,54		SLD/6	-10,41
	SLD/7	-3,11		SLD/7	-2,29		SLD/7	-2,58		SLD/7	-4,41
	SLD/8	-3,97		SLD/8	-4,90		SLD/8	-5,63		SLD/8	-10,57
	SLD/9	-2,86		SLD/9	-2,01		SLD/9	-2,26		SLD/9	-3,82
	SLD/10	-3,72		SLD/10	-4,62		SLD/10	-5,30		SLD/10	-9,97
	SLD/11	-2,91		SLD/11	-2,08		SLD/11	-2,34		SLD/11	-3,97
	SLD/12	-3,77		SLD/12	-4,69		SLD/12	-5,38		SLD/12	-10,13
	SLD/13	-3,11		SLD/13	-2,41		SLD/13	-2,72		SLD/13	-4,76
	SLD/14	-3,97		SLD/14	-5,02		SLD/14	-5,77		SLD/14	-10,91
	SLD/15	-3,16		SLD/15	-2,48		SLD/15	-2,81		SLD/15	-4,92
	SLD/16	-4,02		SLD/16	-5,09		SLD/16	-5,85		SLD/16	-11,07
	SLD/17	-4,49		SLD/17	-3,74		SLD/17	-4,23		SLD/17	-7,46
	SLD/18	-5,35		SLD/18	-6,35		SLD/18	-7,28		SLD/18	-13,61
	SLD/19	-4,54		SLD/19	-3,81		SLD/19	-4,31		SLD/19	-7,62
	SLD/20	-5,40		SLD/20	-6,42		SLD/20	-7,36		SLD/20	-13,77
	SLD/21	-4,29		SLD/21	-3,53		SLD/21	-3,99		SLD/21	-7,02
	SLD/22	-5,14		SLD/22	-6,14		SLD/22	-7,03		SLD/22	-13,17
	SLD/23	-4,34		SLD/23	-3,60		SLD/23	-4,07		SLD/23	-7,18
	SLD/24	-5,20		SLD/24	-6,21		SLD/24	-7,12		SLD/24	-13,33
	SLD/25	-3,09		SLD/25	-2,39		SLD/25	-2,70		SLD/25	-4,73
	SLD/26	-3,95		SLD/26	-5,00		SLD/26	-5,75		SLD/26	-10,88
	SLD/27	-3,09		SLD/27	-2,39		SLD/27	-2,70		SLD/27	-4,73
	SLD/28	-3,95		SLD/28	-5,00		SLD/28	-5,75		SLD/28	-10,88
	SLD/29	-4,47		SLD/29	-3,72		SLD/29	-4,21		SLD/29	-7,42
	SLD/30	-5,32		SLD/30	-6,33		SLD/30	-7,25		SLD/30	-13,57
	SLD/31	-4,47		SLD/31	-3,72		SLD/31	-4,21		SLD/31	-7,42

RISULTANTI SOLLECITAZIONI NODI PLATEE - SLD

Nod3d N.ro	Combinazione N.ro	Fz (t)	Nod3d N.ro	Combinazione N.ro	Fz (t)	Nod3d N.ro	Combinazione N.ro	Fz (t)	Nod3d N.ro	Combinazione N.ro	Fz (t)
	SLD/32	-5,32		SLD/32	-6,33		SLD/32	-7,25		SLD/32	-13,57
	SLD/33	-4,26		SLD/33	-3,51		SLD/33	-3,97		SLD/33	-6,98
	SLD/34	-5,12		SLD/34	-6,12		SLD/34	-7,01		SLD/34	-13,13
	SLD/35	-4,26		SLD/35	-3,51		SLD/35	-3,97		SLD/35	-6,98
	SLD/36	-5,12		SLD/36	-6,12		SLD/36	-7,01		SLD/36	-13,13
	SLD/37	-1,40		SLD/37	-0,03		SLD/37	0,02		SLD/37	0,49
	SLD/38	-2,83		SLD/38	-4,38		SLD/38	-5,05		SLD/38	-9,76
	SLD/39	-1,45		SLD/39	-0,10		SLD/39	-0,06		SLD/39	0,33
	SLD/40	-2,88		SLD/40	-4,45		SLD/40	-5,13		SLD/40	-9,92
	SLD/41	-2,43		SLD/41	-1,02		SLD/41	-1,11		SLD/41	-1,53
	SLD/42	-3,86		SLD/42	-5,37		SLD/42	-6,18		SLD/42	-11,78
	SLD/43	-2,48		SLD/43	-1,09		SLD/43	-1,19		SLD/43	-1,69
	SLD/44	-3,91		SLD/44	-5,44		SLD/44	-6,26		SLD/44	-11,94
	SLD/45	-2,28		SLD/45	-0,86		SLD/45	-0,93		SLD/45	-1,20
	SLD/46	-3,71		SLD/46	-5,21		SLD/46	-6,00		SLD/46	-11,45
	SLD/47	-2,33		SLD/47	-0,94		SLD/47	-1,01		SLD/47	-1,36
	SLD/48	-3,76		SLD/48	-5,28		SLD/48	-6,08		SLD/48	-11,61
	SLD/49	-2,82		SLD/49	-1,54		SLD/49	-1,71		SLD/49	-2,71
	SLD/50	-4,25		SLD/50	-5,89		SLD/50	-6,78		SLD/50	-12,96
	SLD/51	-2,88		SLD/51	-1,61		SLD/51	-1,79		SLD/51	-2,87
	SLD/52	-4,31		SLD/52	-5,96		SLD/52	-6,87		SLD/52	-13,12
	SLD/53	-3,86		SLD/53	-2,54		SLD/53	-2,84		SLD/53	-4,74
	SLD/54	-5,29		SLD/54	-6,89		SLD/54	-7,91		SLD/54	-14,99
	SLD/55	-3,91		SLD/55	-2,61		SLD/55	-2,92		SLD/55	-4,90
	SLD/56	-5,34		SLD/56	-6,96		SLD/56	-8,00		SLD/56	-15,15
	SLD/57	-3,71		SLD/57	-2,38		SLD/57	-2,66		SLD/57	-4,41
	SLD/58	-5,14		SLD/58	-6,73		SLD/58	-7,73		SLD/58	-14,66
	SLD/59	-3,76		SLD/59	-2,45		SLD/59	-2,74		SLD/59	-4,57
	SLD/60	-5,19		SLD/60	-6,80		SLD/60	-7,81		SLD/60	-14,82
	SLD/61	-3,84		SLD/61	-2,52		SLD/61	-2,82		SLD/61	-4,70
	SLD/62	-5,27		SLD/62	-6,87		SLD/62	-7,89		SLD/62	-14,95
	SLD/63	-3,84		SLD/63	-2,52		SLD/63	-2,82		SLD/63	-4,70
	SLD/64	-5,27		SLD/64	-6,87		SLD/64	-7,89		SLD/64	-14,95
	SLD/65	-3,68		SLD/65	-2,36		SLD/65	-2,64		SLD/65	-4,37
	SLD/66	-5,11		SLD/66	-6,71		SLD/66	-7,71		SLD/66	-14,62
	SLD/67	-3,68		SLD/67	-2,36		SLD/67	-2,64		SLD/67	-4,37
	SLD/68	-5,11		SLD/68	-6,71		SLD/68	-7,71		SLD/68	-14,62
	SLD/77	-1,34		SLD/77	-0,92		SLD/77	-1,03		SLD/77	-1,76
	SLD/78	-1,38		SLD/78	-0,97		SLD/78	-1,10		SLD/78	-1,87
	SLD/79	-1,81		SLD/79	-2,37		SLD/79	-2,73		SLD/79	-5,17
	SLD/80	-1,85		SLD/80	-2,42		SLD/80	-2,79		SLD/80	-5,29
	SLD/81	-1,34		SLD/81	-0,92		SLD/81	-1,03		SLD/81	-1,76
	SLD/82	-1,38		SLD/82	-0,97		SLD/82	-1,10		SLD/82	-1,87
	SLD/83	-1,81		SLD/83	-2,37		SLD/83	-2,73		SLD/83	-5,17
	SLD/84	-1,85		SLD/84	-2,42		SLD/84	-2,79		SLD/84	-5,29
Y+	SLD/90	-2,84	Y+	SLD/90	-3,48	Y+	SLD/90	-3,99	Y+	SLD/90	-7,52
	SLD/93	-1,63		SLD/93	-1,23		SLD/93	-1,38		SLD/93	-2,40
	SLD/94	-1,66		SLD/94	-1,28		SLD/94	-1,44		SLD/94	-2,52
	SLD/95	-2,10		SLD/95	-2,68		SLD/95	-3,08		SLD/95	-5,82
	SLD/96	-2,14		SLD/96	-2,73		SLD/96	-3,14		SLD/96	-5,94
	SLD/97	-1,63		SLD/97	-1,23		SLD/97	-1,38		SLD/97	-2,40
	SLD/98	-1,66		SLD/98	-1,28		SLD/98	-1,44		SLD/98	-2,52
	SLD/99	-2,10		SLD/99	-2,68		SLD/99	-3,08		SLD/99	-5,82
	SLD/100	-2,14		SLD/100	-2,73		SLD/100	-3,14		SLD/100	-5,94
97	SLD/1	-1,53	98	SLD/1	-1,26	99	SLD/1	-1,46	100	SLD/1	-2,91
	SLD/2	-8,93		SLD/2	-7,90		SLD/2	-5,85		SLD/2	-4,27
	SLD/3	-1,73		SLD/3	-1,44		SLD/3	-1,62		SLD/3	-3,09
	SLD/4	-9,12		SLD/4	-8,08		SLD/4	-6,01		SLD/4	-4,45
	SLD/5	-4,48		SLD/5	-3,73		SLD/5	-3,15		SLD/5	-4,31
	SLD/6	-11,87		SLD/6	-10,37		SLD/6	-7,54		SLD/6	-5,67
	SLD/7	-4,67		SLD/7	-3,90		SLD/7	-3,32		SLD/7	-4,49
	SLD/8	-12,06		SLD/8	-10,55		SLD/8	-7,70		SLD/8	-5,86
	SLD/9	-3,99		SLD/9	-3,31		SLD/9	-2,85		SLD/9	-4,05
	SLD/10	-11,38		SLD/10	-9,95		SLD/10	-7,24		SLD/10	-5,41
	SLD/11	-4,18		SLD/11	-3,49		SLD/11	-3,02		SLD/11	-4,23
	SLD/12	-11,57		SLD/12	-10,13		SLD/12	-7,41		SLD/12	-5,59
	SLD/13	-5,18		SLD/13	-4,47		SLD/13	-4,07		SLD/13	-5,52
	SLD/14	-12,57		SLD/14	-11,11		SLD/14	-8,45		SLD/14	-6,88
	SLD/15	-5,37		SLD/15	-4,65		SLD/15	-4,23		SLD/15	-5,70
	SLD/16	-12,76		SLD/16	-11,29		SLD/16	-8,62		SLD/16	-7,06
	SLD/17	-8,12		SLD/17	-6,94		SLD/17	-5,76		SLD/17	-6,92
	SLD/18	-15,51		SLD/18	-13,58		SLD/18	-10,15		SLD/18	-8,29
	SLD/19	-8,31		SLD/19	-7,12		SLD/19	-5,92		SLD/19	-7,10
	SLD/20	-15,70		SLD/20	-13,76		SLD/20	-10,31		SLD/20	-8,47
	SLD/21	-7,63		SLD/21	-6,52		SLD/21	-5,46		SLD/21	-6,66
	SLD/22	-15,02		SLD/22	-13,16		SLD/22	-9,85		SLD/22	-8,02
	SLD/23	-7,82		SLD/23	-6,70		SLD/23	-5,62		SLD/23	-6,84
	SLD/24	-15,22		SLD/24	-13,34		SLD/24	-10,01		SLD/24	-8,20
	SLD/25	-5,14		SLD/25	-4,44		SLD/25	-4,05		SLD/25	-5,51
	SLD/26	-12,53		SLD/26	-11,08		SLD/26	-8,44		SLD/26	-6,87
	SLD/27	-5,14		SLD/27	-4,44		SLD/27	-4,05		SLD/27	-5,51
	SLD/28	-12,53		SLD/28	-11,08		SLD/28	-8,44		SLD/28	-6,87
	SLD/29	-8,08		SLD/29	-6,91		SLD/29	-5,74		SLD/29	-6,91
	SLD/30	-15,47		SLD/30	-13,55		SLD/30	-10,13		SLD/30	-8,28

RISULTANTI SOLLECITAZIONI NODI PLATEE - SLD

Nod3d N.ro	Combinazione N.ro	Fz (t)	Nod3d N.ro	Combinazione N.ro	Fz (t)	Nod3d N.ro	Combinazione N.ro	Fz (t)	Nod3d N.ro	Combinazione N.ro	Fz (t)
	SLD/31	-8,08		SLD/31	-6,91		SLD/31	-5,74		SLD/31	-6,91
	SLD/32	-15,47		SLD/32	-13,55		SLD/32	-10,13		SLD/32	-8,28
	SLD/33	-7,59		SLD/33	-6,49		SLD/33	-5,44		SLD/33	-6,65
	SLD/34	-14,99		SLD/34	-13,13		SLD/34	-9,83		SLD/34	-8,01
	SLD/35	-7,59		SLD/35	-6,49		SLD/35	-5,44		SLD/35	-6,65
	SLD/36	-14,99		SLD/36	-13,13		SLD/36	-9,83		SLD/36	-8,01
	SLD/37	0,93		SLD/37	0,95		SLD/37	0,00		SLD/37	-2,46
	SLD/38	-11,39		SLD/38	-10,12		SLD/38	-7,31		SLD/38	-4,73
	SLD/39	0,74		SLD/39	0,77		SLD/39	-0,16		SLD/39	-2,64
	SLD/40	-11,59		SLD/40	-10,30		SLD/40	-7,47		SLD/40	-4,91
	SLD/41	-1,28		SLD/41	-0,90		SLD/41	-1,27		SLD/41	-3,51
	SLD/42	-13,60		SLD/42	-11,96		SLD/42	-8,58		SLD/42	-5,78
	SLD/43	-1,47		SLD/43	-1,08		SLD/43	-1,43		SLD/43	-3,69
	SLD/44	-13,79		SLD/44	-12,14		SLD/44	-8,74		SLD/44	-5,96
	SLD/45	-0,91		SLD/45	-0,58		SLD/45	-1,04		SLD/45	-3,31
	SLD/46	-13,23		SLD/46	-11,65		SLD/46	-8,36		SLD/46	-5,58
	SLD/47	-1,10		SLD/47	-0,76		SLD/47	-1,21		SLD/47	-3,49
	SLD/48	-13,43		SLD/48	-11,83		SLD/48	-8,52		SLD/48	-5,76
	SLD/49	-2,71		SLD/49	-2,26		SLD/49	-2,60		SLD/49	-5,07
	SLD/50	-15,04		SLD/50	-13,33		SLD/50	-9,92		SLD/50	-7,34
	SLD/51	-2,90		SLD/51	-2,44		SLD/51	-2,77		SLD/51	-5,25
	SLD/52	-15,23		SLD/52	-13,51		SLD/52	-10,08		SLD/52	-7,52
	SLD/53	-4,92		SLD/53	-4,11		SLD/53	-3,87		SLD/53	-6,12
	SLD/54	-17,24		SLD/54	-15,17		SLD/54	-11,19		SLD/54	-8,39
	SLD/55	-5,11		SLD/55	-4,29		SLD/55	-4,04		SLD/55	-6,30
	SLD/56	-17,43		SLD/56	-15,35		SLD/56	-11,35		SLD/56	-8,57
	SLD/57	-4,55		SLD/57	-3,79		SLD/57	-3,65		SLD/57	-5,92
	SLD/58	-16,88		SLD/58	-14,86		SLD/58	-10,96		SLD/58	-8,19
	SLD/59	-4,74		SLD/59	-3,97		SLD/59	-3,81		SLD/59	-6,10
	SLD/60	-17,07		SLD/60	-15,04		SLD/60	-11,13		SLD/60	-8,37
	SLD/61	-4,88		SLD/61	-4,08		SLD/61	-3,86		SLD/61	-6,11
	SLD/62	-17,20		SLD/62	-15,14		SLD/62	-11,17		SLD/62	-8,38
	SLD/63	-4,88		SLD/63	-4,08		SLD/63	-3,86		SLD/63	-6,11
	SLD/64	-17,20		SLD/64	-15,14		SLD/64	-11,17		SLD/64	-8,38
	SLD/65	-4,51		SLD/65	-3,76		SLD/65	-3,63		SLD/65	-5,91
	SLD/66	-16,84		SLD/66	-14,83		SLD/66	-10,94		SLD/66	-8,18
	SLD/67	-4,51		SLD/67	-3,76		SLD/67	-3,63		SLD/67	-5,91
	SLD/68	-16,84		SLD/68	-14,83		SLD/68	-10,94		SLD/68	-8,18
	SLD/77	-1,86		SLD/77	-1,59		SLD/77	-1,52		SLD/77	-2,32
	SLD/78	-2,00		SLD/78	-1,72		SLD/78	-1,64		SLD/78	-2,45
	SLD/79	-5,97		SLD/79	-5,28		SLD/79	-3,96		SLD/79	-3,07
	SLD/80	-6,11		SLD/80	-5,41		SLD/80	-4,08		SLD/80	-3,21
	SLD/81	-1,86		SLD/81	-1,59		SLD/81	-1,52		SLD/81	-2,32
	SLD/82	-2,00		SLD/82	-1,72		SLD/82	-1,64		SLD/82	-2,45
	SLD/83	-5,97		SLD/83	-5,28		SLD/83	-3,96		SLD/83	-3,07
	SLD/84	-6,11		SLD/84	-5,41		SLD/84	-4,08		SLD/84	-3,21
Y+	SLD/90	-8,65	Y+	SLD/90	-7,65	Y+	SLD/90	-5,91	Y+	SLD/90	-5,05
	SLD/93	-2,60		SLD/93	-2,23		SLD/93	-2,05		SLD/93	-2,85
	SLD/94	-2,74		SLD/94	-2,37		SLD/94	-2,17		SLD/94	-2,98
	SLD/95	-6,70		SLD/95	-5,92		SLD/95	-4,49		SLD/95	-3,60
	SLD/96	-6,85		SLD/96	-6,06		SLD/96	-4,61		SLD/96	-3,74
	SLD/97	-2,60		SLD/97	-2,23		SLD/97	-2,05		SLD/97	-2,85
	SLD/98	-2,74		SLD/98	-2,37		SLD/98	-2,17		SLD/98	-2,98
	SLD/99	-6,70		SLD/99	-5,92		SLD/99	-4,49		SLD/99	-3,60
	SLD/100	-6,85		SLD/100	-6,06		SLD/100	-4,61		SLD/100	-3,74
101	SLD/1	-5,36	102	SLD/1	-4,46	103	SLD/1	-3,88	104	SLD/1	-1,34
	SLD/2	-1,44		SLD/2	1,30		SLD/2	0,38		SLD/2	0,20
	SLD/3	-5,55		SLD/3	-4,56		SLD/3	-3,98		SLD/3	-1,37
	SLD/4	-1,63		SLD/4	1,20		SLD/4	0,28		SLD/4	0,17
	SLD/5	-6,45		SLD/5	-4,86		SLD/5	-5,68		SLD/5	-1,91
	SLD/6	-2,52		SLD/6	0,91		SLD/6	-1,42		SLD/6	-0,38
	SLD/7	-6,64		SLD/7	-4,95		SLD/7	-5,77		SLD/7	-1,94
	SLD/8	-2,71		SLD/8	0,81		SLD/8	-1,52		SLD/8	-0,41
	SLD/9	-6,22		SLD/9	-4,76		SLD/9	-5,46		SLD/9	-1,85
	SLD/10	-2,30		SLD/10	1,01		SLD/10	-1,20		SLD/10	-0,31
	SLD/11	-6,41		SLD/11	-4,85		SLD/11	-5,55		SLD/11	-1,88
	SLD/12	-2,49		SLD/12	0,91		SLD/12	-1,30		SLD/12	-0,34
	SLD/13	-7,88		SLD/13	-5,67		SLD/13	-4,85		SLD/13	-1,65
	SLD/14	-3,96		SLD/14	0,09		SLD/14	-0,59		SLD/14	-0,12
	SLD/15	-8,07		SLD/15	-5,77		SLD/15	-4,95		SLD/15	-1,68
	SLD/16	-4,15		SLD/16	0,00		SLD/16	-0,69		SLD/16	-0,15
	SLD/17	-8,97		SLD/17	-6,06		SLD/17	-6,65		SLD/17	-2,23
	SLD/18	-5,04		SLD/18	-0,30		SLD/18	-2,39		SLD/18	-0,69
	SLD/19	-9,16		SLD/19	-6,16		SLD/19	-6,74		SLD/19	-2,26
	SLD/20	-5,23		SLD/20	-0,40		SLD/20	-2,49		SLD/20	-0,72
	SLD/21	-8,74		SLD/21	-5,96		SLD/21	-6,42		SLD/21	-2,16
	SLD/22	-4,81		SLD/22	-0,20		SLD/22	-2,17		SLD/22	-0,63
	SLD/23	-8,93		SLD/23	-6,06		SLD/23	-6,52		SLD/23	-2,19
	SLD/24	-5,00		SLD/24	-0,30		SLD/24	-2,27		SLD/24	-0,66
	SLD/25	-7,88		SLD/25	-5,67		SLD/25	-4,90		SLD/25	-1,67
	SLD/26	-3,96		SLD/26	0,10		SLD/26	-0,64		SLD/26	-0,13
	SLD/27	-7,88		SLD/27	-5,67		SLD/27	-4,90		SLD/27	-1,67
	SLD/28	-3,96		SLD/28	0,10		SLD/28	-0,64		SLD/28	-0,13
	SLD/29	-8,97		SLD/29	-6,06		SLD/29	-6,69		SLD/29	-2,24

RISULTANTI SOLLECITAZIONI NODI PLATEE - SLD

Nod3d N.ro	Combinazione N.ro	Fz (t)	Nod3d N.ro	Combinazione N.ro	Fz (t)	Nod3d N.ro	Combinazione N.ro	Fz (t)	Nod3d N.ro	Combinazione N.ro	Fz (t)
	SLD/30	-5,04		SLD/30	-0,30		SLD/30	-2,44		SLD/30	-0,71
	SLD/31	-8,97		SLD/31	-6,06		SLD/31	-6,69		SLD/31	-2,24
	SLD/32	-5,04		SLD/32	-0,30		SLD/32	-2,44		SLD/32	-0,71
	SLD/33	-8,74		SLD/33	-5,96		SLD/33	-6,47		SLD/33	-2,18
	SLD/34	-4,81		SLD/34	-0,20		SLD/34	-2,22		SLD/34	-0,64
	SLD/35	-8,74		SLD/35	-5,96		SLD/35	-6,47		SLD/35	-2,18
	SLD/36	-4,81		SLD/36	-0,20		SLD/36	-2,22		SLD/36	-0,64
	SLD/37	-6,67		SLD/37	-6,39		SLD/37	-5,30		SLD/37	-1,85
	SLD/38	-0,13		SLD/38	3,22		SLD/38	1,79		SLD/38	0,71
	SLD/39	-6,86		SLD/39	-6,48		SLD/39	-5,40		SLD/39	-1,88
	SLD/40	-0,32		SLD/40	3,12		SLD/40	1,70		SLD/40	0,68
	SLD/41	-7,49		SLD/41	-6,68		SLD/41	-6,65		SLD/41	-2,28
	SLD/42	-0,94		SLD/42	2,92		SLD/42	0,45		SLD/42	0,28
	SLD/43	-7,68		SLD/43	-6,77		SLD/43	-6,75		SLD/43	-2,31
	SLD/44	-1,13		SLD/44	2,83		SLD/44	0,35		SLD/44	0,25
	SLD/45	-7,31		SLD/45	-6,60		SLD/45	-6,48		SLD/45	-2,23
	SLD/46	-0,77		SLD/46	3,00		SLD/46	0,61		SLD/46	0,33
	SLD/47	-7,50		SLD/47	-6,70		SLD/47	-6,58		SLD/47	-2,26
	SLD/48	-0,96		SLD/48	2,90		SLD/48	0,52		SLD/48	0,30
	SLD/49	-9,19		SLD/49	-7,59		SLD/49	-6,27		SLD/49	-2,16
	SLD/50	-2,65		SLD/50	2,01		SLD/50	0,82		SLD/50	0,39
	SLD/51	-9,38		SLD/51	-7,69		SLD/51	-6,37		SLD/51	-2,19
	SLD/52	-2,84		SLD/52	1,92		SLD/52	0,73		SLD/52	0,36
	SLD/53	-10,01		SLD/53	-7,89		SLD/53	-7,62		SLD/53	-2,60
	SLD/54	-3,46		SLD/54	1,72		SLD/54	-0,52		SLD/54	-0,04
	SLD/55	-10,20		SLD/55	-7,98		SLD/55	-7,71		SLD/55	-2,63
	SLD/56	-3,65		SLD/56	1,62		SLD/56	-0,62		SLD/56	-0,07
	SLD/57	-9,83		SLD/57	-7,81		SLD/57	-7,45		SLD/57	-2,55
	SLD/58	-3,29		SLD/58	1,79		SLD/58	-0,36		SLD/58	0,01
	SLD/59	-10,02		SLD/59	-7,90		SLD/59	-7,55		SLD/59	-2,58
	SLD/60	-3,48		SLD/60	1,70		SLD/60	-0,45		SLD/60	-0,02
	SLD/61	-10,00		SLD/61	-7,88		SLD/61	-7,66		SLD/61	-2,61
	SLD/62	-3,46		SLD/62	1,72		SLD/62	-0,57		SLD/62	-0,05
	SLD/63	-10,00		SLD/63	-7,88		SLD/63	-7,66		SLD/63	-2,61
	SLD/64	-3,46		SLD/64	1,72		SLD/64	-0,57		SLD/64	-0,05
	SLD/65	-9,83		SLD/65	-7,80		SLD/65	-7,50		SLD/65	-2,56
	SLD/66	-3,29		SLD/66	1,80		SLD/66	-0,40		SLD/66	0,00
	SLD/67	-9,83		SLD/67	-7,80		SLD/67	-7,50		SLD/67	-2,56
	SLD/68	-3,29		SLD/68	1,80		SLD/68	-0,40		SLD/68	0,00
	SLD/77	-3,65		SLD/77	-2,79		SLD/77	-2,50		SLD/77	-0,85
	SLD/78	-3,79		SLD/78	-2,86		SLD/78	-2,57		SLD/78	-0,88
	SLD/79	-1,47		SLD/79	0,41		SLD/79	-0,13		SLD/79	0,00
	SLD/80	-1,61		SLD/80	0,34		SLD/80	-0,21		SLD/80	-0,02
	SLD/81	-3,65		SLD/81	-2,79		SLD/81	-2,50		SLD/81	-0,85
	SLD/82	-3,79		SLD/82	-2,86		SLD/82	-2,57		SLD/82	-0,88
	SLD/83	-1,47		SLD/83	0,41		SLD/83	-0,13		SLD/83	0,00
	SLD/84	-1,61		SLD/84	0,34		SLD/84	-0,21		SLD/84	-0,02
Y+	SLD/86	-5,57	Y+	SLD/86	-3,72	Y+	SLD/86	-3,27	Y+	SLD/86	-1,10
	SLD/93	-4,16		SLD/93	-3,04		SLD/93	-2,69		SLD/93	-0,92
	SLD/94	-4,30		SLD/94	-3,11		SLD/94	-2,77		SLD/94	-0,94
	SLD/95	-1,98		SLD/95	0,16		SLD/95	-0,33		SLD/95	-0,06
	SLD/96	-2,12		SLD/96	0,09		SLD/96	-0,40		SLD/96	-0,09
	SLD/97	-4,16		SLD/97	-3,04		SLD/97	-2,69		SLD/97	-0,92
	SLD/98	-4,30		SLD/98	-3,11		SLD/98	-2,77		SLD/98	-0,94
	SLD/99	-1,98		SLD/99	0,16		SLD/99	-0,33		SLD/99	-0,06
	SLD/100	-2,12		SLD/100	0,09		SLD/100	-0,40		SLD/100	-0,09
105	SLD/1	-5,30	106	SLD/1	-2,77	107	SLD/1	-2,10	108	SLD/1	-1,22
	SLD/2	-0,17		SLD/2	-0,64		SLD/2	-0,54		SLD/2	-1,54
	SLD/3	-5,47		SLD/3	-2,88		SLD/3	-2,19		SLD/3	-1,33
	SLD/4	-0,34		SLD/4	-0,76		SLD/4	-0,63		SLD/4	-1,65
	SLD/5	-8,13		SLD/5	-4,52		SLD/5	-3,45		SLD/5	-2,58
	SLD/6	-2,99		SLD/6	-2,40		SLD/6	-1,89		SLD/6	-2,90
	SLD/7	-8,30		SLD/7	-4,63		SLD/7	-3,54		SLD/7	-2,69
	SLD/8	-3,16		SLD/8	-2,51		SLD/8	-1,98		SLD/8	-3,01
	SLD/9	-7,75		SLD/9	-4,27		SLD/9	-3,26		SLD/9	-2,37
	SLD/10	-2,61		SLD/10	-2,15		SLD/10	-1,70		SLD/10	-2,69
	SLD/11	-7,92		SLD/11	-4,39		SLD/11	-3,35		SLD/11	-2,47
	SLD/12	-2,79		SLD/12	-2,26		SLD/12	-1,79		SLD/12	-2,79
	SLD/13	-6,81		SLD/13	-3,72		SLD/13	-2,83		SLD/13	-2,00
	SLD/14	-1,68		SLD/14	-1,59		SLD/14	-1,27		SLD/14	-2,32
	SLD/15	-6,99		SLD/15	-3,83		SLD/15	-2,92		SLD/15	-2,11
	SLD/16	-1,85		SLD/16	-1,71		SLD/16	-1,36		SLD/16	-2,43
	SLD/17	-9,64		SLD/17	-5,47		SLD/17	-4,19		SLD/17	-3,36
	SLD/18	-4,50		SLD/18	-3,34		SLD/18	-2,63		SLD/18	-3,68
	SLD/19	-9,81		SLD/19	-5,58		SLD/19	-4,28		SLD/19	-3,47
	SLD/20	-4,68		SLD/20	-3,46		SLD/20	-2,72		SLD/20	-3,79
	SLD/21	-9,26		SLD/21	-5,22		SLD/21	-4,00		SLD/21	-3,15
	SLD/22	-4,13		SLD/22	-3,10		SLD/22	-2,43		SLD/22	-3,47
	SLD/23	-9,43		SLD/23	-5,34		SLD/23	-4,08		SLD/23	-3,26
	SLD/24	-4,30		SLD/24	-3,21		SLD/24	-2,52		SLD/24	-3,58
	SLD/25	-6,89		SLD/25	-3,77		SLD/25	-2,87		SLD/25	-2,05
	SLD/26	-1,76		SLD/26	-1,64		SLD/26	-1,31		SLD/26	-2,37
	SLD/27	-6,89		SLD/27	-3,77		SLD/27	-2,87		SLD/27	-2,05
	SLD/28	-1,76		SLD/28	-1,64		SLD/28	-1,31		SLD/28	-2,37

RISULTANTI SOLLECITAZIONI NODI PLATEE - SLD

Nod3d N.ro	Combinazione N.ro	Fz (t)	Nod3d N.ro	Combinazione N.ro	Fz (t)	Nod3d N.ro	Combinazione N.ro	Fz (t)	Nod3d N.ro	Combinazione N.ro	Fz (t)
	SLD/29	-9,72		SLD/29	-5,52		SLD/29	-4,23		SLD/29	-3,41
	SLD/30	-4,58		SLD/30	-3,39		SLD/30	-2,67		SLD/30	-3,73
	SLD/31	-9,72		SLD/31	-5,52		SLD/31	-4,23		SLD/31	-3,41
	SLD/32	-4,58		SLD/32	-3,39		SLD/32	-2,67		SLD/32	-3,73
	SLD/33	-9,34		SLD/33	-5,27		SLD/33	-4,03		SLD/33	-3,19
	SLD/34	-4,21		SLD/34	-3,15		SLD/34	-2,47		SLD/34	-3,51
	SLD/35	-9,34		SLD/35	-5,27		SLD/35	-4,03		SLD/35	-3,19
	SLD/36	-4,21		SLD/36	-3,15		SLD/36	-2,47		SLD/36	-3,51
	SLD/37	-7,01		SLD/37	-3,47		SLD/37	-2,62		SLD/37	-1,11
	SLD/38	1,55		SLD/38	0,06		SLD/38	-0,02		SLD/38	-1,65
	SLD/39	-7,19		SLD/39	-3,59		SLD/39	-2,71		SLD/39	-1,22
	SLD/40	1,37		SLD/40	-0,05		SLD/40	-0,11		SLD/40	-1,75
	SLD/41	-9,13		SLD/41	-4,79		SLD/41	-3,63		SLD/41	-2,13
	SLD/42	-0,57		SLD/42	-1,25		SLD/42	-1,03		SLD/42	-2,67
	SLD/43	-9,30		SLD/43	-4,90		SLD/43	-3,72		SLD/43	-2,24
	SLD/44	-0,74		SLD/44	-1,36		SLD/44	-1,12		SLD/44	-2,77
	SLD/45	-8,85		SLD/45	-4,60		SLD/45	-3,49		SLD/45	-1,97
	SLD/46	-0,29		SLD/46	-1,06		SLD/46	-0,89		SLD/46	-2,51
	SLD/47	-9,02		SLD/47	-4,72		SLD/47	-3,58		SLD/47	-2,08
	SLD/48	-0,46		SLD/48	-1,18		SLD/48	-0,98		SLD/48	-2,61
	SLD/49	-8,53		SLD/49	-4,42		SLD/49	-3,35		SLD/49	-1,90
	SLD/50	0,03		SLD/50	-0,88		SLD/50	-0,75		SLD/50	-2,43
	SLD/51	-8,70		SLD/51	-4,54		SLD/51	-3,44		SLD/51	-2,00
	SLD/52	-0,14		SLD/52	-1,00		SLD/52	-0,84		SLD/52	-2,54
	SLD/53	-10,64		SLD/53	-5,74		SLD/53	-4,37		SLD/53	-2,92
	SLD/54	-2,09		SLD/54	-2,20		SLD/54	-1,77		SLD/54	-3,45
	SLD/55	-10,82		SLD/55	-5,85		SLD/55	-4,46		SLD/55	-3,02
	SLD/56	-2,26		SLD/56	-2,31		SLD/56	-1,86		SLD/56	-3,56
	SLD/57	-10,36		SLD/57	-5,55		SLD/57	-4,23		SLD/57	-2,76
	SLD/58	-1,80		SLD/58	-2,01		SLD/58	-1,62		SLD/58	-3,29
	SLD/59	-10,53		SLD/59	-5,67		SLD/59	-4,31		SLD/59	-2,86
	SLD/60	-1,98		SLD/60	-2,13		SLD/60	-1,71		SLD/60	-3,40
	SLD/61	-10,72		SLD/61	-5,79		SLD/61	-4,41		SLD/61	-2,96
	SLD/62	-2,16		SLD/62	-2,25		SLD/62	-1,81		SLD/62	-3,49
	SLD/63	-10,72		SLD/63	-5,79		SLD/63	-4,41		SLD/63	-2,96
	SLD/64	-2,16		SLD/64	-2,25		SLD/64	-1,81		SLD/64	-3,49
	SLD/65	-10,44		SLD/65	-5,60		SLD/65	-4,26		SLD/65	-2,80
	SLD/66	-1,88		SLD/66	-2,06		SLD/66	-1,66		SLD/66	-3,33
	SLD/67	-10,44		SLD/67	-5,60		SLD/67	-4,26		SLD/67	-2,80
	SLD/68	-1,88		SLD/68	-2,06		SLD/68	-1,66		SLD/68	-3,33
	SLD/77	-3,48		SLD/77	-1,87		SLD/77	-1,43		SLD/77	-0,95
	SLD/78	-3,61		SLD/78	-1,96		SLD/78	-1,49		SLD/78	-1,03
	SLD/79	-0,63		SLD/79	-0,69		SLD/79	-0,56		SLD/79	-1,13
	SLD/80	-0,75		SLD/80	-0,78		SLD/80	-0,62		SLD/80	-1,21
	SLD/81	-3,48		SLD/81	-1,87		SLD/81	-1,43		SLD/81	-0,95
	SLD/82	-3,61		SLD/82	-1,96		SLD/82	-1,49		SLD/82	-1,03
	SLD/83	-0,63		SLD/83	-0,69		SLD/83	-0,56		SLD/83	-1,13
	SLD/84	-0,75		SLD/84	-0,78		SLD/84	-0,62		SLD/84	-1,21
Y+	SLD/86	-4,70	Y+	SLD/86	-2,65	Y+	SLD/86	-2,03	Y+	SLD/90	-1,78
	SLD/93	-3,79		SLD/93	-2,07		SLD/93	-1,57		SLD/93	-1,11
	SLD/94	-3,92		SLD/94	-2,15		SLD/94	-1,64		SLD/94	-1,19
	SLD/95	-0,94		SLD/95	-0,89		SLD/95	-0,71		SLD/95	-1,29
	SLD/96	-1,06		SLD/96	-0,97		SLD/96	-0,77		SLD/96	-1,37
	SLD/97	-3,79		SLD/97	-2,07		SLD/97	-1,57		SLD/97	-1,11
	SLD/98	-3,92		SLD/98	-2,15		SLD/98	-1,64		SLD/98	-1,19
	SLD/99	-0,94		SLD/99	-0,89		SLD/99	-0,71		SLD/99	-1,29
	SLD/100	-1,06		SLD/100	-0,97		SLD/100	-0,77		SLD/100	-1,37
109	SLD/1	-0,34	110	SLD/1	-1,10	111	SLD/1	-0,58	112	SLD/1	-0,64
	SLD/2	-0,46		SLD/2	-1,53		SLD/2	-2,17		SLD/2	-2,50
	SLD/3	-0,37		SLD/3	-1,21		SLD/3	-0,70		SLD/3	-0,78
	SLD/4	-0,49		SLD/4	-1,64		SLD/4	-2,29		SLD/4	-2,64
	SLD/5	-0,73		SLD/5	-2,40		SLD/5	-1,82		SLD/5	-2,05
	SLD/6	-0,85		SLD/6	-2,83		SLD/6	-3,41		SLD/6	-3,91
	SLD/7	-0,77		SLD/7	-2,50		SLD/7	-1,94		SLD/7	-2,19
	SLD/8	-0,88		SLD/8	-2,93		SLD/8	-3,53		SLD/8	-4,05
	SLD/9	-0,67		SLD/9	-2,19		SLD/9	-1,62		SLD/9	-1,82
	SLD/10	-0,79		SLD/10	-2,62		SLD/10	-3,21		SLD/10	-3,68
	SLD/11	-0,70		SLD/11	-2,29		SLD/11	-1,74		SLD/11	-1,96
	SLD/12	-0,82		SLD/12	-2,73		SLD/12	-3,33		SLD/12	-3,82
	SLD/13	-0,57		SLD/13	-1,85		SLD/13	-1,38		SLD/13	-1,55
	SLD/14	-0,68		SLD/14	-2,28		SLD/14	-2,97		SLD/14	-3,41
	SLD/15	-0,60		SLD/15	-1,95		SLD/15	-1,50		SLD/15	-1,69
	SLD/16	-0,72		SLD/16	-2,39		SLD/16	-3,09		SLD/16	-3,55
	SLD/17	-0,96		SLD/17	-3,14		SLD/17	-2,62		SLD/17	-2,96
	SLD/18	-1,08		SLD/18	-3,58		SLD/18	-4,21		SLD/18	-4,82
	SLD/19	-0,99		SLD/19	-3,25		SLD/19	-2,74		SLD/19	-3,10
	SLD/20	-1,11		SLD/20	-3,68		SLD/20	-4,33		SLD/20	-4,96
	SLD/21	-0,90		SLD/21	-2,94		SLD/21	-2,41		SLD/21	-2,73
	SLD/22	-1,02		SLD/22	-3,37		SLD/22	-4,00		SLD/22	-4,59
	SLD/23	-0,93		SLD/23	-3,04		SLD/23	-2,53		SLD/23	-2,87
	SLD/24	-1,05		SLD/24	-3,47		SLD/24	-4,12		SLD/24	-4,73
	SLD/25	-0,58		SLD/25	-1,89		SLD/25	-1,42		SLD/25	-1,61
	SLD/26	-0,70		SLD/26	-2,33		SLD/26	-3,02		SLD/26	-3,47
	SLD/27	-0,58		SLD/27	-1,89		SLD/27	-1,42		SLD/27	-1,61

RISULTANTI SOLLECITAZIONI NODI PLATEE - SLD

Nod3d N.ro	Combinazione N.ro	Fz (t)	Nod3d N.ro	Combinazione N.ro	Fz (t)	Nod3d N.ro	Combinazione N.ro	Fz (t)	Nod3d N.ro	Combinazione N.ro	Fz (t)
	SLD/28	-0,70		SLD/28	-2,33		SLD/28	-3,02		SLD/28	-3,47
	SLD/29	-0,97		SLD/29	-3,19		SLD/29	-2,66		SLD/29	-3,01
	SLD/30	-1,09		SLD/30	-3,62		SLD/30	-4,25		SLD/30	-4,87
	SLD/31	-0,97		SLD/31	-3,19		SLD/31	-2,66		SLD/31	-3,01
	SLD/32	-1,09		SLD/32	-3,62		SLD/32	-4,25		SLD/32	-4,87
	SLD/33	-0,91		SLD/33	-2,98		SLD/33	-2,46		SLD/33	-2,78
	SLD/34	-1,03		SLD/34	-3,41		SLD/34	-4,05		SLD/34	-4,64
	SLD/35	-0,91		SLD/35	-2,98		SLD/35	-2,46		SLD/35	-2,78
	SLD/36	-1,03		SLD/36	-3,41		SLD/36	-4,05		SLD/36	-4,64
	SLD/37	-0,30		SLD/37	-0,96		SLD/37	-0,05		SLD/37	-0,02
	SLD/38	-0,50		SLD/38	-1,68		SLD/38	-2,70		SLD/38	-3,12
	SLD/39	-0,33		SLD/39	-1,06		SLD/39	-0,17		SLD/39	-0,16
	SLD/40	-0,53		SLD/40	-1,78		SLD/40	-2,82		SLD/40	-3,26
	SLD/41	-0,60		SLD/41	-1,93		SLD/41	-0,98		SLD/41	-1,08
	SLD/42	-0,79		SLD/42	-2,65		SLD/42	-3,63		SLD/42	-4,18
	SLD/43	-0,63		SLD/43	-2,03		SLD/43	-1,10		SLD/43	-1,21
	SLD/44	-0,82		SLD/44	-2,75		SLD/44	-3,75		SLD/44	-4,32
	SLD/45	-0,55		SLD/45	-1,77		SLD/45	-0,83		SLD/45	-0,90
	SLD/46	-0,74		SLD/46	-2,49		SLD/46	-3,48		SLD/46	-4,00
	SLD/47	-0,58		SLD/47	-1,88		SLD/47	-0,95		SLD/47	-1,04
	SLD/48	-0,78		SLD/48	-2,60		SLD/48	-3,60		SLD/48	-4,14
	SLD/49	-0,53		SLD/49	-1,71		SLD/49	-0,85		SLD/49	-0,93
	SLD/50	-0,72		SLD/50	-2,43		SLD/50	-3,50		SLD/50	-4,03
	SLD/51	-0,56		SLD/51	-1,81		SLD/51	-0,97		SLD/51	-1,07
	SLD/52	-0,75		SLD/52	-2,53		SLD/52	-3,62		SLD/52	-4,17
	SLD/53	-0,82		SLD/53	-2,68		SLD/53	-1,77		SLD/53	-1,99
	SLD/54	-1,02		SLD/54	-3,40		SLD/54	-4,43		SLD/54	-5,09
	SLD/55	-0,86		SLD/55	-2,78		SLD/55	-1,90		SLD/55	-2,12
	SLD/56	-1,05		SLD/56	-3,50		SLD/56	-4,55		SLD/56	-5,22
	SLD/57	-0,78		SLD/57	-2,52		SLD/57	-1,62		SLD/57	-1,81
	SLD/58	-0,97		SLD/58	-3,24		SLD/58	-4,27		SLD/58	-4,91
	SLD/59	-0,81		SLD/59	-2,63		SLD/59	-1,74		SLD/59	-1,95
	SLD/60	-1,00		SLD/60	-3,35		SLD/60	-4,39		SLD/60	-5,05
	SLD/61	-0,84		SLD/61	-2,72		SLD/61	-1,82		SLD/61	-2,04
	SLD/62	-1,03		SLD/62	-3,44		SLD/62	-4,48		SLD/62	-5,14
	SLD/63	-0,84		SLD/63	-2,72		SLD/63	-1,82		SLD/63	-2,04
	SLD/64	-1,03		SLD/64	-3,44		SLD/64	-4,48		SLD/64	-5,14
	SLD/65	-0,79		SLD/65	-2,57		SLD/65	-1,67		SLD/65	-1,87
	SLD/66	-0,98		SLD/66	-3,29		SLD/66	-4,32		SLD/66	-4,97
	SLD/67	-0,79		SLD/67	-2,57		SLD/67	-1,67		SLD/67	-1,87
	SLD/68	-0,98		SLD/68	-3,29		SLD/68	-4,32		SLD/68	-4,97
	SLD/77	-0,27		SLD/77	-0,87		SLD/77	-0,60		SLD/77	-0,67
	SLD/78	-0,29		SLD/78	-0,95		SLD/78	-0,69		SLD/78	-0,77
	SLD/79	-0,33		SLD/79	-1,11		SLD/79	-1,48		SLD/79	-1,70
	SLD/80	-0,36		SLD/80	-1,19		SLD/80	-1,57		SLD/80	-1,81
	SLD/81	-0,27		SLD/81	-0,87		SLD/81	-0,60		SLD/81	-0,67
	SLD/82	-0,29		SLD/82	-0,95		SLD/82	-0,69		SLD/82	-0,77
	SLD/83	-0,33		SLD/83	-1,11		SLD/83	-1,48		SLD/83	-1,70
	SLD/84	-0,36		SLD/84	-1,19		SLD/84	-1,57		SLD/84	-1,81
Y+	SLD/90	-0,52	Y+	SLD/90	-1,74	Y+	SLD/90	-2,16	Y+	SLD/90	-2,48
	SLD/93	-0,32		SLD/93	-1,03		SLD/93	-0,76		SLD/93	-0,86
	SLD/94	-0,34		SLD/94	-1,10		SLD/94	-0,85		SLD/94	-0,96
	SLD/95	-0,38		SLD/95	-1,27		SLD/95	-1,64		SLD/95	-1,89
	SLD/96	-0,40		SLD/96	-1,34		SLD/96	-1,73		SLD/96	-1,99
	SLD/97	-0,32		SLD/97	-1,03		SLD/97	-0,76		SLD/97	-0,86
	SLD/98	-0,34		SLD/98	-1,10		SLD/98	-0,85		SLD/98	-0,96
	SLD/99	-0,38		SLD/99	-1,27		SLD/99	-1,64		SLD/99	-1,89
	SLD/100	-0,40		SLD/100	-1,34		SLD/100	-1,73		SLD/100	-1,99
113	SLD/1	-1,01	114	SLD/1	-0,97	115	SLD/1	-0,79	116	SLD/1	-0,93
	SLD/2	-4,77		SLD/2	-5,54		SLD/2	-4,90		SLD/2	-3,59
	SLD/3	-1,27		SLD/3	-1,28		SLD/3	-1,06		SLD/3	-1,16
	SLD/4	-5,03		SLD/4	-5,84		SLD/4	-5,18		SLD/4	-3,82
	SLD/5	-3,52		SLD/5	-3,71		SLD/5	-3,08		SLD/5	-2,55
	SLD/6	-7,29		SLD/6	-8,27		SLD/6	-7,20		SLD/6	-5,22
	SLD/7	-3,78		SLD/7	-4,01		SLD/7	-3,36		SLD/7	-2,79
	SLD/8	-7,55		SLD/8	-8,58		SLD/8	-7,47		SLD/8	-5,45
	SLD/9	-3,11		SLD/9	-3,26		SLD/9	-2,71		SLD/9	-2,28
	SLD/10	-6,87		SLD/10	-7,82		SLD/10	-6,82		SLD/10	-4,94
	SLD/11	-3,37		SLD/11	-3,56		SLD/11	-2,98		SLD/11	-2,51
	SLD/12	-7,14		SLD/12	-8,13		SLD/12	-7,09		SLD/12	-5,17
	SLD/13	-2,69		SLD/13	-2,89		SLD/13	-2,48		SLD/13	-2,30
	SLD/14	-6,46		SLD/14	-7,45		SLD/14	-6,59		SLD/14	-4,96
	SLD/15	-2,95		SLD/15	-3,19		SLD/15	-2,75		SLD/15	-2,53
	SLD/16	-6,72		SLD/16	-7,76		SLD/16	-6,86		SLD/16	-5,20
	SLD/17	-5,20		SLD/17	-5,62		SLD/17	-4,77		SLD/17	-3,92
	SLD/18	-8,97		SLD/18	-10,19		SLD/18	-8,88		SLD/18	-6,59
	SLD/19	-5,46		SLD/19	-5,92		SLD/19	-5,05		SLD/19	-4,16
	SLD/20	-9,23		SLD/20	-10,49		SLD/20	-9,16		SLD/20	-6,82
	SLD/21	-4,79		SLD/21	-5,17		SLD/21	-4,39		SLD/21	-3,65
	SLD/22	-8,56		SLD/22	-9,74		SLD/22	-8,50		SLD/22	-6,31
	SLD/23	-5,05		SLD/23	-5,47		SLD/23	-4,67		SLD/23	-3,88
	SLD/24	-8,82		SLD/24	-10,04		SLD/24	-8,78		SLD/24	-6,55
	SLD/25	-2,80		SLD/25	-3,01		SLD/25	-2,59		SLD/25	-2,39
	SLD/26	-6,56		SLD/26	-7,58		SLD/26	-6,70		SLD/26	-5,06

RISULTANTI SOLLECITAZIONI NODI PLATEE - SLD

Nod3d N.ro	Combinazione N.ro	Fz (t)	Nod3d N.ro	Combinazione N.ro	Fz (t)	Nod3d N.ro	Combinazione N.ro	Fz (t)	Nod3d N.ro	Combinazione N.ro	Fz (t)
	SLD/27	-2,80		SLD/27	-3,01		SLD/27	-2,59		SLD/27	-2,39
	SLD/28	-6,56		SLD/28	-7,58		SLD/28	-6,70		SLD/28	-5,06
	SLD/29	-5,31		SLD/29	-5,74		SLD/29	-4,88		SLD/29	-4,02
	SLD/30	-9,08		SLD/30	-10,31		SLD/30	-9,00		SLD/30	-6,68
	SLD/31	-5,31		SLD/31	-5,74		SLD/31	-4,88		SLD/31	-4,02
	SLD/32	-9,08		SLD/32	-10,31		SLD/32	-9,00		SLD/32	-6,68
	SLD/33	-4,90		SLD/33	-5,29		SLD/33	-4,50		SLD/33	-3,74
	SLD/34	-8,67		SLD/34	-9,86		SLD/34	-8,62		SLD/34	-6,41
	SLD/35	-4,90		SLD/35	-5,29		SLD/35	-4,50		SLD/35	-3,74
	SLD/36	-8,67		SLD/36	-9,86		SLD/36	-8,62		SLD/36	-6,41
	SLD/37	0,25		SLD/37	0,55		SLD/37	0,58		SLD/37	-0,04
	SLD/38	-6,03		SLD/38	-7,06		SLD/38	-6,27		SLD/38	-4,48
	SLD/39	-0,01		SLD/39	0,25		SLD/39	0,31		SLD/39	-0,28
	SLD/40	-6,29		SLD/40	-7,37		SLD/40	-6,55		SLD/40	-4,71
	SLD/41	-1,64		SLD/41	-1,50		SLD/41	-1,14		SLD/41	-1,26
	SLD/42	-7,91		SLD/42	-9,11		SLD/42	-7,99		SLD/42	-5,70
	SLD/43	-1,90		SLD/43	-1,80		SLD/43	-1,41		SLD/43	-1,49
	SLD/44	-8,17		SLD/44	-9,42		SLD/44	-8,27		SLD/44	-5,93
	SLD/45	-1,33		SLD/45	-1,16		SLD/45	-0,86		SLD/45	-1,05
	SLD/46	-7,60		SLD/46	-8,78		SLD/46	-7,71		SLD/46	-5,49
	SLD/47	-1,59		SLD/47	-1,47		SLD/47	-1,13		SLD/47	-1,29
	SLD/48	-7,87		SLD/48	-9,08		SLD/48	-7,98		SLD/48	-5,72
	SLD/49	-1,43		SLD/49	-1,36		SLD/49	-1,11		SLD/49	-1,41
	SLD/50	-7,71		SLD/50	-8,98		SLD/50	-7,96		SLD/50	-5,85
	SLD/51	-1,69		SLD/51	-1,67		SLD/51	-1,38		SLD/51	-1,65
	SLD/52	-7,97		SLD/52	-9,28		SLD/52	-8,23		SLD/52	-6,08
	SLD/53	-3,32		SLD/53	-3,41		SLD/53	-2,83		SLD/53	-2,63
	SLD/54	-9,60		SLD/54	-11,03		SLD/54	-9,68		SLD/54	-7,07
	SLD/55	-3,58		SLD/55	-3,72		SLD/55	-3,10		SLD/55	-2,87
	SLD/56	-9,86		SLD/56	-11,33		SLD/56	-9,95		SLD/56	-7,30
	SLD/57	-3,01		SLD/57	-3,08		SLD/57	-2,54		SLD/57	-2,42
	SLD/58	-9,29		SLD/58	-10,69		SLD/58	-9,40		SLD/58	-6,86
	SLD/59	-3,27		SLD/59	-3,38		SLD/59	-2,82		SLD/59	-2,66
	SLD/60	-9,55		SLD/60	-10,99		SLD/60	-9,67		SLD/60	-7,10
	SLD/61	-3,43		SLD/61	-3,54		SLD/61	-2,94		SLD/61	-2,73
	SLD/62	-9,70		SLD/62	-11,15		SLD/62	-9,79		SLD/62	-7,16
	SLD/63	-3,43		SLD/63	-3,54		SLD/63	-2,94		SLD/63	-2,73
	SLD/64	-9,70		SLD/64	-11,15		SLD/64	-9,79		SLD/64	-7,16
	SLD/65	-3,12		SLD/65	-3,20		SLD/65	-2,65		SLD/65	-2,52
	SLD/66	-9,40		SLD/66	-10,81		SLD/66	-9,51		SLD/66	-6,96
	SLD/67	-3,12		SLD/67	-3,20		SLD/67	-2,65		SLD/67	-2,52
	SLD/68	-9,40		SLD/68	-10,81		SLD/68	-9,51		SLD/68	-6,96
	SLD/77	-1,14		SLD/77	-1,19		SLD/77	-1,01		SLD/77	-0,97
	SLD/78	-1,33		SLD/78	-1,42		SLD/78	-1,21		SLD/78	-1,15
	SLD/79	-3,23		SLD/79	-3,73		SLD/79	-3,30		SLD/79	-2,45
	SLD/80	-3,42		SLD/80	-3,96		SLD/80	-3,50		SLD/80	-2,63
	SLD/81	-1,14		SLD/81	-1,19		SLD/81	-1,01		SLD/81	-0,97
	SLD/82	-1,33		SLD/82	-1,42		SLD/82	-1,21		SLD/82	-1,15
	SLD/83	-3,23		SLD/83	-3,73		SLD/83	-3,30		SLD/83	-2,45
	SLD/84	-3,42		SLD/84	-3,96		SLD/84	-3,50		SLD/84	-2,63
Y+	SLD/90	-4,68	Y+	SLD/90	-5,38	Y+	SLD/90	-4,76	Y+	SLD/92	-3,66
	SLD/93	-1,48		SLD/93	-1,59		SLD/93	-1,36		SLD/93	-1,26
	SLD/94	-1,68		SLD/94	-1,81		SLD/94	-1,56		SLD/94	-1,43
	SLD/95	-3,58		SLD/95	-4,12		SLD/95	-3,64		SLD/95	-2,73
	SLD/96	-3,77		SLD/96	-4,35		SLD/96	-3,85		SLD/96	-2,91
	SLD/97	-1,48		SLD/97	-1,59		SLD/97	-1,36		SLD/97	-1,26
	SLD/98	-1,68		SLD/98	-1,81		SLD/98	-1,56		SLD/98	-1,43
	SLD/99	-3,58		SLD/99	-4,12		SLD/99	-3,64		SLD/99	-2,73
	SLD/100	-3,77		SLD/100	-4,35		SLD/100	-3,85		SLD/100	-2,91
117	SLD/1	-1,90	118	SLD/1	-3,53	119	SLD/1	-2,90	253	SLD/1	-7,82
	SLD/2	-2,53		SLD/2	-0,66		SLD/2	0,92		SLD/2	1,40
	SLD/3	-2,15		SLD/3	-3,77		SLD/3	-3,02		SLD/3	-7,63
	SLD/4	-2,77		SLD/4	-0,91		SLD/4	0,80		SLD/4	1,59
	SLD/5	-3,32		SLD/5	-4,70		SLD/5	-3,38		SLD/5	-5,79
	SLD/6	-3,94		SLD/6	-1,83		SLD/6	0,44		SLD/6	3,44
	SLD/7	-3,56		SLD/7	-4,94		SLD/7	-3,51		SLD/7	-5,59
	SLD/8	-4,19		SLD/8	-2,08		SLD/8	0,32		SLD/8	3,63
	SLD/9	-3,07		SLD/9	-4,47		SLD/9	-3,28		SLD/9	-6,00
	SLD/10	-3,69		SLD/10	-1,61		SLD/10	0,54		SLD/10	3,23
	SLD/11	-3,31		SLD/11	-4,72		SLD/11	-3,40		SLD/11	-5,81
	SLD/12	-3,93		SLD/12	-1,85		SLD/12	0,42		SLD/12	3,42
	SLD/13	-3,28		SLD/13	-4,85		SLD/13	-3,54		SLD/13	-10,25
	SLD/14	-3,90		SLD/14	-1,98		SLD/14	0,28		SLD/14	-1,02
	SLD/15	-3,52		SLD/15	-5,10		SLD/15	-3,66		SLD/15	-10,05
	SLD/16	-4,15		SLD/16	-2,23		SLD/16	0,16		SLD/16	-0,83
	SLD/17	-4,69		SLD/17	-6,02		SLD/17	-4,02		SLD/17	-8,21
	SLD/18	-5,31		SLD/18	-3,16		SLD/18	-0,20		SLD/18	1,02
	SLD/19	-4,94		SLD/19	-6,27		SLD/19	-4,14		SLD/19	-8,01
	SLD/20	-5,56		SLD/20	-3,40		SLD/20	-0,32		SLD/20	1,21
	SLD/21	-4,44		SLD/21	-5,80		SLD/21	-3,92		SLD/21	-8,42
	SLD/22	-5,06		SLD/22	-2,93		SLD/22	-0,10		SLD/22	0,81
	SLD/23	-4,68		SLD/23	-6,04		SLD/23	-4,04		SLD/23	-8,23
	SLD/24	-5,31		SLD/24	-3,18		SLD/24	-0,22		SLD/24	1,00
	SLD/25	-3,38		SLD/25	-4,95		SLD/25	-3,59		SLD/25	-10,24

RISULTANTI SOLLECITAZIONI NODI PLATEE - SLD

Nod3d N.ro	Combinazione N.ro	Fz (t)	Nod3d N.ro	Combinazione N.ro	Fz (t)	Nod3d N.ro	Combinazione N.ro	Fz (t)	Nod3d N.ro	Combinazione N.ro	Fz (t)
	SLD/26	-4,00		SLD/26	-2,09		SLD/26	0,23		SLD/26	-1,02
	SLD/27	-3,38		SLD/27	-4,95		SLD/27	-3,59		SLD/27	-10,24
	SLD/28	-4,00		SLD/28	-2,09		SLD/28	0,23		SLD/28	-1,02
	SLD/29	-4,79		SLD/29	-6,12		SLD/29	-4,07		SLD/29	-8,20
	SLD/30	-5,41		SLD/30	-3,26		SLD/30	-0,25		SLD/30	1,02
	SLD/31	-4,79		SLD/31	-6,12		SLD/31	-4,07		SLD/31	-8,20
	SLD/32	-5,41		SLD/32	-3,26		SLD/32	-0,25		SLD/32	1,02
	SLD/33	-4,54		SLD/33	-5,90		SLD/33	-3,97		SLD/33	-8,42
	SLD/34	-5,16		SLD/34	-3,03		SLD/34	-0,15		SLD/34	0,81
	SLD/35	-4,54		SLD/35	-5,90		SLD/35	-3,97		SLD/35	-8,42
	SLD/36	-5,16		SLD/36	-3,03		SLD/36	-0,15		SLD/36	0,81
	SLD/37	-1,70		SLD/37	-4,48		SLD/37	-4,17		SLD/37	-10,90
	SLD/38	-2,73		SLD/38	0,30		SLD/38	2,20		SLD/38	4,48
	SLD/39	-1,94		SLD/39	-4,73		SLD/39	-4,29		SLD/39	-10,71
	SLD/40	-2,98		SLD/40	0,05		SLD/40	2,07		SLD/40	4,67
	SLD/41	-2,76		SLD/41	-5,36		SLD/41	-4,54		SLD/41	-9,37
	SLD/42	-3,79		SLD/42	-0,58		SLD/42	1,83		SLD/42	6,01
	SLD/43	-3,00		SLD/43	-5,61		SLD/43	-4,66		SLD/43	-9,18
	SLD/44	-4,04		SLD/44	-0,83		SLD/44	1,71		SLD/44	6,20
	SLD/45	-2,57		SLD/45	-5,19		SLD/45	-4,46		SLD/45	-9,53
	SLD/46	-3,61		SLD/46	-0,42		SLD/46	1,91		SLD/46	5,85
	SLD/47	-2,81		SLD/47	-5,44		SLD/47	-4,58		SLD/47	-9,34
	SLD/48	-3,85		SLD/48	-0,66		SLD/48	1,79		SLD/48	6,04
	SLD/49	-3,07		SLD/49	-5,81		SLD/49	-4,81		SLD/49	-13,32
	SLD/50	-4,11		SLD/50	-1,03		SLD/50	1,56		SLD/50	2,06
	SLD/51	-3,32		SLD/51	-6,05		SLD/51	-4,93		SLD/51	-13,13
	SLD/52	-4,35		SLD/52	-1,28		SLD/52	1,44		SLD/52	2,25
	SLD/53	-4,13		SLD/53	-6,69		SLD/53	-5,17		SLD/53	-11,79
	SLD/54	-5,17		SLD/54	-1,91		SLD/54	1,19		SLD/54	3,59
	SLD/55	-4,38		SLD/55	-6,93		SLD/55	-5,30		SLD/55	-11,60
	SLD/56	-5,41		SLD/56	-2,15		SLD/56	1,07		SLD/56	3,78
	SLD/57	-3,94		SLD/57	-6,52		SLD/57	-5,10		SLD/57	-11,95
	SLD/58	-4,98		SLD/58	-1,74		SLD/58	1,27		SLD/58	3,43
	SLD/59	-4,19		SLD/59	-6,76		SLD/59	-5,22		SLD/59	-11,76
	SLD/60	-5,23		SLD/60	-1,99		SLD/60	1,15		SLD/60	3,62
	SLD/61	-4,23		SLD/61	-6,79		SLD/61	-5,22		SLD/61	-11,79
	SLD/62	-5,27		SLD/62	-2,01		SLD/62	1,14		SLD/62	3,59
	SLD/63	-4,23		SLD/63	-6,79		SLD/63	-5,22		SLD/63	-11,79
	SLD/64	-5,27		SLD/64	-2,01		SLD/64	1,14		SLD/64	3,59
	SLD/65	-4,04		SLD/65	-6,62		SLD/65	-5,15		SLD/65	-11,95
	SLD/66	-5,08		SLD/66	-1,84		SLD/66	1,22		SLD/66	3,43
	SLD/67	-4,04		SLD/67	-6,62		SLD/67	-5,15		SLD/67	-11,95
	SLD/68	-5,08		SLD/68	-1,84		SLD/68	1,22		SLD/68	3,43
	SLD/77	-1,51		SLD/77	-2,39		SLD/77	-1,81		SLD/77	-4,90
	SLD/78	-1,69		SLD/78	-2,57		SLD/78	-1,90		SLD/78	-4,76
	SLD/79	-1,86		SLD/79	-0,80		SLD/79	0,31		SLD/79	0,22
	SLD/80	-2,04		SLD/80	-0,98		SLD/80	0,22		SLD/80	0,36
	SLD/81	-1,51		SLD/81	-2,39		SLD/81	-1,81		SLD/81	-4,90
	SLD/82	-1,69		SLD/82	-2,57		SLD/82	-1,90		SLD/82	-4,76
	SLD/83	-1,86		SLD/83	-0,80		SLD/83	0,31		SLD/83	0,22
	SLD/84	-2,04		SLD/84	-0,98		SLD/84	0,22		SLD/84	0,36
Y+	SLD/90	-3,08	Y+	SLD/86	-3,58	Y+	SLD/86	-2,39	Y+	SLD/85	-6,41
	SLD/93	-1,79		SLD/93	-2,66		SLD/93	-1,95		SLD/93	-5,38
	SLD/94	-1,97		SLD/94	-2,84		SLD/94	-2,04		SLD/94	-5,24
	SLD/95	-2,14		SLD/95	-1,07		SLD/95	0,18		SLD/95	-0,26
	SLD/96	-2,32		SLD/96	-1,25		SLD/96	0,09		SLD/96	-0,11
	SLD/97	-1,79		SLD/97	-2,66		SLD/97	-1,95		SLD/97	-5,38
	SLD/98	-1,97		SLD/98	-2,84		SLD/98	-2,04		SLD/98	-5,24
	SLD/99	-2,14		SLD/99	-1,07		SLD/99	0,18		SLD/99	-0,26
	SLD/100	-2,32		SLD/100	-1,25		SLD/100	0,09		SLD/100	-0,11
254	SLD/1	-6,82	255	SLD/1	-5,93	256	SLD/1	-5,02	257	SLD/1	-4,42
	SLD/2	0,34		SLD/2	-0,58		SLD/2	1,05		SLD/2	0,43
	SLD/3	-6,63		SLD/3	-5,75		SLD/3	-4,81		SLD/3	-4,21
	SLD/4	0,53		SLD/4	-0,39		SLD/4	1,26		SLD/4	0,64
	SLD/5	-4,93		SLD/5	-4,20		SLD/5	-3,25		SLD/5	-2,75
	SLD/6	2,22		SLD/6	1,15		SLD/6	2,82		SLD/6	2,10
	SLD/7	-4,74		SLD/7	-4,02		SLD/7	-3,04		SLD/7	-2,54
	SLD/8	2,41		SLD/8	1,34		SLD/8	3,03		SLD/8	2,31
	SLD/9	-5,15		SLD/9	-4,42		SLD/9	-3,46		SLD/9	-2,96
	SLD/10	2,01		SLD/10	0,93		SLD/10	2,61		SLD/10	1,89
	SLD/11	-4,96		SLD/11	-4,23		SLD/11	-3,25		SLD/11	-2,75
	SLD/12	2,20		SLD/12	1,12		SLD/12	2,82		SLD/12	2,09
	SLD/13	-9,24		SLD/13	-8,35		SLD/13	-6,30		SLD/13	-5,69
	SLD/14	-2,08		SLD/14	-3,00		SLD/14	-0,22		SLD/14	-0,85
	SLD/15	-9,05		SLD/15	-8,17		SLD/15	-6,09		SLD/15	-5,48
	SLD/16	-1,89		SLD/16	-2,81		SLD/16	-0,02		SLD/16	-0,64
	SLD/17	-7,35		SLD/17	-6,62		SLD/17	-4,53		SLD/17	-4,02
	SLD/18	-0,20		SLD/18	-1,27		SLD/18	1,54		SLD/18	0,82
	SLD/19	-7,16		SLD/19	-6,44		SLD/19	-4,32		SLD/19	-3,81
	SLD/20	-0,01		SLD/20	-1,08		SLD/20	1,75		SLD/20	1,03
	SLD/21	-7,57		SLD/21	-6,84		SLD/21	-4,74		SLD/21	-4,23
	SLD/22	-0,42		SLD/22	-1,49		SLD/22	1,33		SLD/22	0,61
	SLD/23	-7,38		SLD/23	-6,66		SLD/23	-4,53		SLD/23	-4,03
	SLD/24	-0,23		SLD/24	-1,30		SLD/24	1,54		SLD/24	0,82

RISULTANTI SOLLECITAZIONI NODI PLATEE - SLD

Nod3d N.ro	Combinazione N.ro	Fz (t)	Nod3d N.ro	Combinazione N.ro	Fz (t)	Nod3d N.ro	Combinazione N.ro	Fz (t)	Nod3d N.ro	Combinazione N.ro	Fz (t)
	SLD/25	-9,24		SLD/25	-8,35		SLD/25	-6,40		SLD/25	-5,79
	SLD/26	-2,08		SLD/26	-3,00		SLD/26	-0,33		SLD/26	-0,95
	SLD/27	-9,24		SLD/27	-8,35		SLD/27	-6,40		SLD/27	-5,79
	SLD/28	-2,08		SLD/28	-3,00		SLD/28	-0,33		SLD/28	-0,95
	SLD/29	-7,35		SLD/29	-6,62		SLD/29	-4,63		SLD/29	-4,12
	SLD/30	-0,20		SLD/30	-1,27		SLD/30	1,44		SLD/30	0,72
	SLD/31	-7,35		SLD/31	-6,62		SLD/31	-4,63		SLD/31	-4,12
	SLD/32	-0,20		SLD/32	-1,27		SLD/32	1,44		SLD/32	0,72
	SLD/33	-7,57		SLD/33	-6,84		SLD/33	-4,84		SLD/33	-4,33
	SLD/34	-0,42		SLD/34	-1,49		SLD/34	1,23		SLD/34	0,51
	SLD/35	-7,57		SLD/35	-6,84		SLD/35	-4,84		SLD/35	-4,33
	SLD/36	-0,42		SLD/36	-1,49		SLD/36	1,23		SLD/36	0,51
	SLD/37	-9,20		SLD/37	-7,72		SLD/37	-7,04		SLD/37	-6,03
	SLD/38	2,72		SLD/38	1,21		SLD/38	3,07		SLD/38	2,04
	SLD/39	-9,01		SLD/39	-7,53		SLD/39	-6,83		SLD/39	-5,82
	SLD/40	2,91		SLD/40	1,39		SLD/40	3,28		SLD/40	2,25
	SLD/41	-7,79		SLD/41	-6,42		SLD/41	-5,72		SLD/41	-4,78
	SLD/42	4,14		SLD/42	2,50		SLD/42	4,40		SLD/42	3,30
	SLD/43	-7,60		SLD/43	-6,23		SLD/43	-5,51		SLD/43	-4,57
	SLD/44	4,33		SLD/44	2,69		SLD/44	4,61		SLD/44	3,50
	SLD/45	-7,95		SLD/45	-6,58		SLD/45	-5,88		SLD/45	-4,94
	SLD/46	3,97		SLD/46	2,34		SLD/46	4,24		SLD/46	3,14
	SLD/47	-7,76		SLD/47	-6,40		SLD/47	-5,67		SLD/47	-4,73
	SLD/48	4,16		SLD/48	2,53		SLD/48	4,45		SLD/48	3,34
	SLD/49	-11,62		SLD/49	-10,14		SLD/49	-8,32		SLD/49	-7,31
	SLD/50	0,30		SLD/50	-1,22		SLD/50	1,80		SLD/50	0,77
	SLD/51	-11,43		SLD/51	-9,95		SLD/51	-8,11		SLD/51	-7,10
	SLD/52	0,49		SLD/52	-1,03		SLD/52	2,01		SLD/52	0,98
	SLD/53	-10,21		SLD/53	-8,84		SLD/53	-6,99		SLD/53	-6,05
	SLD/54	1,71		SLD/54	0,08		SLD/54	3,13		SLD/54	2,02
	SLD/55	-10,02		SLD/55	-8,65		SLD/55	-6,78		SLD/55	-5,85
	SLD/56	1,90		SLD/56	0,27		SLD/56	3,34		SLD/56	2,23
	SLD/57	-10,37		SLD/57	-9,00		SLD/57	-7,15		SLD/57	-6,21
	SLD/58	1,55		SLD/58	-0,08		SLD/58	2,97		SLD/58	1,86
	SLD/59	-10,18		SLD/59	-8,82		SLD/59	-6,94		SLD/59	-6,00
	SLD/60	1,74		SLD/60	0,10		SLD/60	3,18		SLD/60	2,07
	SLD/61	-10,21		SLD/61	-8,84		SLD/61	-7,09		SLD/61	-6,15
	SLD/62	1,71		SLD/62	0,08		SLD/62	3,03		SLD/62	1,92
	SLD/63	-10,21		SLD/63	-8,84		SLD/63	-7,09		SLD/63	-6,15
	SLD/64	1,71		SLD/64	0,08		SLD/64	3,03		SLD/64	1,92
	SLD/65	-10,37		SLD/65	-9,01		SLD/65	-7,25		SLD/65	-6,31
	SLD/66	1,55		SLD/66	-0,08		SLD/66	2,87		SLD/66	1,76
	SLD/67	-10,37		SLD/67	-9,01		SLD/67	-7,25		SLD/67	-6,31
	SLD/68	1,55		SLD/68	-0,08		SLD/68	2,87		SLD/68	1,76
	SLD/77	-4,35		SLD/77	-3,86		SLD/77	-3,11		SLD/77	-2,78
	SLD/78	-4,21		SLD/78	-3,72		SLD/78	-2,96		SLD/78	-2,62
	SLD/79	-0,37		SLD/79	-0,89		SLD/79	0,26		SLD/79	-0,09
	SLD/80	-0,23		SLD/80	-0,75		SLD/80	0,42		SLD/80	0,07
	SLD/81	-4,35		SLD/81	-3,86		SLD/81	-3,11		SLD/81	-2,78
	SLD/82	-4,21		SLD/82	-3,72		SLD/82	-2,96		SLD/82	-2,62
	SLD/83	-0,37		SLD/83	-0,89		SLD/83	0,26		SLD/83	-0,09
	SLD/84	-0,23		SLD/84	-0,75		SLD/84	0,42		SLD/84	0,07
Y+	SLD/85	-5,86	Y+	SLD/85	-5,37	Y+	SLD/85	-3,83	Y+	SLD/85	-3,50
	SLD/93	-4,83		SLD/93	-4,34		SLD/93	-3,36		SLD/93	-3,02
	SLD/94	-4,69		SLD/94	-4,20		SLD/94	-3,20		SLD/94	-2,87
	SLD/95	-0,85		SLD/95	-1,37		SLD/95	0,01		SLD/95	-0,33
	SLD/96	-0,71		SLD/96	-1,23		SLD/96	0,17		SLD/96	-0,18
	SLD/97	-4,83		SLD/97	-4,34		SLD/97	-3,36		SLD/97	-3,02
	SLD/98	-4,69		SLD/98	-4,20		SLD/98	-3,20		SLD/98	-2,87
	SLD/99	-0,85		SLD/99	-1,37		SLD/99	0,01		SLD/99	-0,33
	SLD/100	-0,71		SLD/100	-1,23		SLD/100	0,17		SLD/100	-0,18
258	SLD/1	-3,88	259	SLD/1	-3,67	260	SLD/1	-4,37	261	SLD/1	-5,23
	SLD/2	-0,13		SLD/2	-3,70		SLD/2	-3,09		SLD/2	-2,38
	SLD/3	-3,67		SLD/3	-3,57		SLD/3	-4,28		SLD/3	-5,15
	SLD/4	0,08		SLD/4	-3,61		SLD/4	-3,00		SLD/4	-2,30
	SLD/5	-2,30		SLD/5	-5,47		SLD/5	-6,37		SLD/5	-7,46
	SLD/6	1,45		SLD/6	-5,50		SLD/6	-5,09		SLD/6	-4,61
	SLD/7	-2,10		SLD/7	-5,38		SLD/7	-6,28		SLD/7	-7,38
	SLD/8	1,65		SLD/8	-5,41		SLD/8	-5,00		SLD/8	-4,53
	SLD/9	-2,52		SLD/9	-5,86		SLD/9	-6,75		SLD/9	-7,83
	SLD/10	1,23		SLD/10	-5,90		SLD/10	-5,48		SLD/10	-4,98
	SLD/11	-2,31		SLD/11	-5,77		SLD/11	-6,67		SLD/11	-7,75
	SLD/12	1,44		SLD/12	-5,80		SLD/12	-5,39		SLD/12	-4,90
	SLD/13	-5,15		SLD/13	-6,13		SLD/13	-6,83		SLD/13	-7,70
	SLD/14	-1,40		SLD/14	-6,16		SLD/14	-5,56		SLD/14	-4,85
	SLD/15	-4,95		SLD/15	-6,04		SLD/15	-6,75		SLD/15	-7,62
	SLD/16	-1,20		SLD/16	-6,07		SLD/16	-5,47		SLD/16	-4,77
	SLD/17	-3,58		SLD/17	-7,93		SLD/17	-8,83		SLD/17	-9,93
	SLD/18	0,17		SLD/18	-7,96		SLD/18	-7,56		SLD/18	-7,08
	SLD/19	-3,37		SLD/19	-7,84		SLD/19	-8,74		SLD/19	-9,85
	SLD/20	0,38		SLD/20	-7,87		SLD/20	-7,47		SLD/20	-7,00
	SLD/21	-3,79		SLD/21	-8,33		SLD/21	-9,22		SLD/21	-10,30
	SLD/22	-0,04		SLD/22	-8,36		SLD/22	-7,94		SLD/22	-7,46
	SLD/23	-3,59		SLD/23	-8,23		SLD/23	-9,13		SLD/23	-10,22

RISULTANTI SOLLECITAZIONI NODI PLATEE - SLD

Nod3d N.ro	Combinazione N.ro	Fz (t)	Nod3d N.ro	Combinazione N.ro	Fz (t)	Nod3d N.ro	Combinazione N.ro	Fz (t)	Nod3d N.ro	Combinazione N.ro	Fz (t)
	SLD/24	0,16		SLD/24	-8,26		SLD/24	-7,86		SLD/24	-7,38
	SLD/25	-5,25		SLD/25	-6,10		SLD/25	-6,80		SLD/25	-7,67
	SLD/26	-1,50		SLD/26	-6,13		SLD/26	-5,52		SLD/26	-4,83
	SLD/27	-5,25		SLD/27	-6,10		SLD/27	-6,80		SLD/27	-7,67
	SLD/28	-1,50		SLD/28	-6,13		SLD/28	-5,52		SLD/28	-4,83
	SLD/29	-3,68		SLD/29	-7,90		SLD/29	-8,80		SLD/29	-9,90
	SLD/30	0,07		SLD/30	-7,93		SLD/30	-7,52		SLD/30	-7,06
	SLD/31	-3,68		SLD/31	-7,90		SLD/31	-8,80		SLD/31	-9,90
	SLD/32	0,07		SLD/32	-7,93		SLD/32	-7,52		SLD/32	-7,06
	SLD/33	-3,89		SLD/33	-8,29		SLD/33	-9,18		SLD/33	-10,28
	SLD/34	-0,14		SLD/34	-8,32		SLD/34	-7,91		SLD/34	-7,43
	SLD/35	-3,89		SLD/35	-8,29		SLD/35	-9,18		SLD/35	-10,28
	SLD/36	-0,14		SLD/36	-8,32		SLD/36	-7,91		SLD/36	-7,43
	SLD/37	-5,13		SLD/37	-3,66		SLD/37	-4,79		SLD/37	-6,17
	SLD/38	1,12		SLD/38	-3,71		SLD/38	-2,67		SLD/38	-1,43
	SLD/39	-4,92		SLD/39	-3,56		SLD/39	-4,71		SLD/39	-6,10
	SLD/40	1,33		SLD/40	-3,62		SLD/40	-2,58		SLD/40	-1,35
	SLD/41	-3,95		SLD/41	-5,01		SLD/41	-6,29		SLD/41	-7,85
	SLD/42	2,30		SLD/42	-5,06		SLD/42	-4,17		SLD/42	-3,10
	SLD/43	-3,74		SLD/43	-4,91		SLD/43	-6,20		SLD/43	-7,77
	SLD/44	2,51		SLD/44	-4,97		SLD/44	-4,08		SLD/44	-3,02
	SLD/45	-4,11		SLD/45	-5,30		SLD/45	-6,58		SLD/45	-8,13
	SLD/46	2,14		SLD/46	-5,36		SLD/46	-4,46		SLD/46	-3,38
	SLD/47	-3,90		SLD/47	-5,21		SLD/47	-6,49		SLD/47	-8,05
	SLD/48	2,35		SLD/48	-5,26		SLD/48	-4,37		SLD/48	-3,30
	SLD/49	-6,40		SLD/49	-6,12		SLD/49	-7,26		SLD/49	-8,65
	SLD/50	-0,15		SLD/50	-6,17		SLD/50	-5,13		SLD/50	-3,90
	SLD/51	-6,20		SLD/51	-6,03		SLD/51	-7,17		SLD/51	-8,57
	SLD/52	0,05		SLD/52	-6,08		SLD/52	-5,05		SLD/52	-3,82
	SLD/53	-5,22		SLD/53	-7,47		SLD/53	-8,76		SLD/53	-10,32
	SLD/54	1,03		SLD/54	-7,53		SLD/54	-6,63		SLD/54	-5,58
	SLD/55	-5,02		SLD/55	-7,38		SLD/55	-8,67		SLD/55	-10,24
	SLD/56	1,23		SLD/56	-7,43		SLD/56	-6,54		SLD/56	-5,50
	SLD/57	-5,38		SLD/57	-7,77		SLD/57	-9,05		SLD/57	-10,60
	SLD/58	0,87		SLD/58	-7,82		SLD/58	-6,92		SLD/58	-5,86
	SLD/59	-5,18		SLD/59	-7,67		SLD/59	-8,96		SLD/59	-10,52
	SLD/60	1,07		SLD/60	-7,73		SLD/60	-6,83		SLD/60	-5,78
	SLD/61	-5,32		SLD/61	-7,44		SLD/61	-8,72		SLD/61	-10,29
	SLD/62	0,93		SLD/62	-7,49		SLD/62	-6,60		SLD/62	-5,55
	SLD/63	-5,32		SLD/63	-7,44		SLD/63	-8,72		SLD/63	-10,29
	SLD/64	0,93		SLD/64	-7,49		SLD/64	-6,60		SLD/64	-5,55
	SLD/65	-5,48		SLD/65	-7,73		SLD/65	-9,01		SLD/65	-10,57
	SLD/66	0,77		SLD/66	-7,78		SLD/66	-6,89		SLD/66	-5,83
	SLD/67	-5,48		SLD/67	-7,73		SLD/67	-9,01		SLD/67	-10,57
	SLD/68	0,77		SLD/68	-7,78		SLD/68	-6,89		SLD/68	-5,83
	SLD/77	-2,48		SLD/77	-2,70		SLD/77	-3,10		SLD/77	-3,59
	SLD/78	-2,33		SLD/78	-2,63		SLD/78	-3,04		SLD/78	-3,53
	SLD/79	-0,40		SLD/79	-2,72		SLD/79	-2,39		SLD/79	-2,01
	SLD/80	-0,24		SLD/80	-2,65		SLD/80	-2,33		SLD/80	-1,95
	SLD/81	-2,48		SLD/81	-2,70		SLD/81	-3,10		SLD/81	-3,59
	SLD/82	-2,33		SLD/82	-2,63		SLD/82	-3,04		SLD/82	-3,53
	SLD/83	-0,40		SLD/83	-2,72		SLD/83	-2,39		SLD/83	-2,01
	SLD/84	-0,24		SLD/84	-2,65		SLD/84	-2,33		SLD/84	-1,95
Y+	SLD/85	-3,20	Y+	SLD/89	-4,32	Y+	SLD/85	-4,70	Y+	SLD/85	-5,20
	SLD/93	-2,73		SLD/93	-3,19		SLD/93	-3,59		SLD/93	-4,09
	SLD/94	-2,58		SLD/94	-3,12		SLD/94	-3,53		SLD/94	-4,03
	SLD/95	-0,64		SLD/95	-3,21		SLD/95	-2,88		SLD/95	-2,50
	SLD/96	-0,49		SLD/96	-3,14		SLD/96	-2,82		SLD/96	-2,45
	SLD/97	-2,73		SLD/97	-3,19		SLD/97	-3,59		SLD/97	-4,09
	SLD/98	-2,58		SLD/98	-3,12		SLD/98	-3,53		SLD/98	-4,03
	SLD/99	-0,64		SLD/99	-3,21		SLD/99	-2,88		SLD/99	-2,50
	SLD/100	-0,49		SLD/100	-3,14		SLD/100	-2,82		SLD/100	-2,45
262	SLD/1	-2,38	263	SLD/1	-2,77	264	SLD/1	-3,21	265	SLD/1	-1,77
	SLD/2	-2,20		SLD/2	-1,82		SLD/2	-1,40		SLD/2	-5,56
	SLD/3	-2,23		SLD/3	-2,63		SLD/3	-3,07		SLD/3	-1,64
	SLD/4	-2,05		SLD/4	-1,68		SLD/4	-1,27		SLD/4	-5,44
	SLD/5	-3,16		SLD/5	-3,66		SLD/5	-4,20		SLD/5	-2,86
	SLD/6	-2,99		SLD/6	-2,71		SLD/6	-2,40		SLD/6	-6,66
	SLD/7	-3,01		SLD/7	-3,52		SLD/7	-4,06		SLD/7	-2,74
	SLD/8	-2,84		SLD/8	-2,57		SLD/8	-2,26		SLD/8	-6,54
	SLD/9	-3,48		SLD/9	-3,98		SLD/9	-4,51		SLD/9	-3,24
	SLD/10	-3,31		SLD/10	-3,03		SLD/10	-2,71		SLD/10	-7,04
	SLD/11	-3,33		SLD/11	-3,83		SLD/11	-4,37		SLD/11	-3,12
	SLD/12	-3,16		SLD/12	-2,89		SLD/12	-2,57		SLD/12	-6,92
	SLD/13	-3,67		SLD/13	-4,06		SLD/13	-4,49		SLD/13	-4,28
	SLD/14	-3,49		SLD/14	-3,11		SLD/14	-2,69		SLD/14	-8,07
	SLD/15	-3,52		SLD/15	-3,92		SLD/15	-4,36		SLD/15	-4,15
	SLD/16	-3,34		SLD/16	-2,97		SLD/16	-2,55		SLD/16	-7,95
	SLD/17	-4,45		SLD/17	-4,95		SLD/17	-5,49		SLD/17	-5,37
	SLD/18	-4,28		SLD/18	-4,00		SLD/18	-3,69		SLD/18	-9,17
	SLD/19	-4,30		SLD/19	-4,81		SLD/19	-5,35		SLD/19	-5,25
	SLD/20	-4,13		SLD/20	-3,86		SLD/20	-3,55		SLD/20	-9,05
	SLD/21	-4,77		SLD/21	-5,27		SLD/21	-5,80		SLD/21	-5,75
	SLD/22	-4,60		SLD/22	-4,32		SLD/22	-4,00		SLD/22	-9,55

RISULTANTI SOLLECITAZIONI NODI PLATEE - SLD

Nod3d N.ro	Combinazione N.ro	Fz (t)	Nod3d N.ro	Combinazione N.ro	Fz (t)	Nod3d N.ro	Combinazione N.ro	Fz (t)	Nod3d N.ro	Combinazione N.ro	Fz (t)
	SLD/23	-4,62		SLD/23	-5,12		SLD/23	-5,66		SLD/23	-5,63
	SLD/24	-4,45		SLD/24	-4,18		SLD/24	-3,86		SLD/24	-9,43
	SLD/25	-3,74		SLD/25	-4,13		SLD/25	-4,56		SLD/25	-4,24
	SLD/26	-3,57		SLD/26	-3,19		SLD/26	-2,76		SLD/26	-8,04
	SLD/27	-3,74		SLD/27	-4,13		SLD/27	-4,56		SLD/27	-4,24
	SLD/28	-3,57		SLD/28	-3,19		SLD/28	-2,76		SLD/28	-8,04
	SLD/29	-4,52		SLD/29	-5,02		SLD/29	-5,56		SLD/29	-5,34
	SLD/30	-4,35		SLD/30	-4,08		SLD/30	-3,76		SLD/30	-9,13
	SLD/31	-4,52		SLD/31	-5,02		SLD/31	-5,56		SLD/31	-5,34
	SLD/32	-4,35		SLD/32	-4,08		SLD/32	-3,76		SLD/32	-9,13
	SLD/33	-4,85		SLD/33	-5,34		SLD/33	-5,87		SLD/33	-5,72
	SLD/34	-4,67		SLD/34	-4,39		SLD/34	-4,07		SLD/34	-9,52
	SLD/35	-4,85		SLD/35	-5,34		SLD/35	-5,87		SLD/35	-5,72
	SLD/36	-4,67		SLD/36	-4,39		SLD/36	-4,07		SLD/36	-9,52
	SLD/37	-2,43		SLD/37	-3,09		SLD/37	-3,81		SLD/37	-0,50
	SLD/38	-2,14		SLD/38	-1,51		SLD/38	-0,80		SLD/38	-6,83
	SLD/39	-2,29		SLD/39	-2,94		SLD/39	-3,67		SLD/39	-0,38
	SLD/40	-2,00		SLD/40	-1,36		SLD/40	-0,66		SLD/40	-6,71
	SLD/41	-3,02		SLD/41	-3,75		SLD/41	-4,55		SLD/41	-1,32
	SLD/42	-2,73		SLD/42	-2,18		SLD/42	-1,55		SLD/42	-7,65
	SLD/43	-2,87		SLD/43	-3,61		SLD/43	-4,41		SLD/43	-1,20
	SLD/44	-2,58		SLD/44	-2,03		SLD/44	-1,41		SLD/44	-7,53
	SLD/45	-3,26		SLD/45	-3,99		SLD/45	-4,79		SLD/45	-1,61
	SLD/46	-2,97		SLD/46	-2,41		SLD/46	-1,78		SLD/46	-7,94
	SLD/47	-3,11		SLD/47	-3,85		SLD/47	-4,65		SLD/47	-1,49
	SLD/48	-2,82		SLD/48	-2,27		SLD/48	-1,64		SLD/48	-7,81
	SLD/49	-3,72		SLD/49	-4,38		SLD/49	-5,10		SLD/49	-3,01
	SLD/50	-3,44		SLD/50	-2,80		SLD/50	-2,09		SLD/50	-9,34
	SLD/51	-3,58		SLD/51	-4,23		SLD/51	-4,96		SLD/51	-2,89
	SLD/52	-3,29		SLD/52	-2,65		SLD/52	-1,95		SLD/52	-9,22
	SLD/53	-4,31		SLD/53	-5,04		SLD/53	-5,84		SLD/53	-3,83
	SLD/54	-4,02		SLD/54	-3,47		SLD/54	-2,84		SLD/54	-10,16
	SLD/55	-4,16		SLD/55	-4,90		SLD/55	-5,70		SLD/55	-3,71
	SLD/56	-3,87		SLD/56	-3,32		SLD/56	-2,70		SLD/56	-10,04
	SLD/57	-4,55		SLD/57	-5,28		SLD/57	-6,07		SLD/57	-4,12
	SLD/58	-4,26		SLD/58	-3,70		SLD/58	-3,07		SLD/58	-10,45
	SLD/59	-4,41		SLD/59	-5,14		SLD/59	-5,94		SLD/59	-4,00
	SLD/60	-4,12		SLD/60	-3,56		SLD/60	-2,93		SLD/60	-10,32
	SLD/61	-4,39		SLD/61	-5,12		SLD/61	-5,91		SLD/61	-3,80
	SLD/62	-4,10		SLD/62	-3,54		SLD/62	-2,91		SLD/62	-10,13
	SLD/63	-4,39		SLD/63	-5,12		SLD/63	-5,91		SLD/63	-3,80
	SLD/64	-4,10		SLD/64	-3,54		SLD/64	-2,91		SLD/64	-10,13
	SLD/65	-4,63		SLD/65	-5,35		SLD/65	-6,14		SLD/65	-4,08
	SLD/66	-4,34		SLD/66	-3,78		SLD/66	-3,14		SLD/66	-10,41
	SLD/67	-4,63		SLD/67	-5,35		SLD/67	-6,14		SLD/67	-4,08
	SLD/68	-4,34		SLD/68	-3,78		SLD/68	-3,14		SLD/68	-10,41
	SLD/77	-1,71		SLD/77	-1,93		SLD/77	-2,18		SLD/77	-1,64
	SLD/78	-1,60		SLD/78	-1,83		SLD/78	-2,07		SLD/78	-1,55
	SLD/79	-1,61		SLD/79	-1,41		SLD/79	-1,18		SLD/79	-3,75
	SLD/80	-1,50		SLD/80	-1,30		SLD/80	-1,07		SLD/80	-3,66
	SLD/81	-1,71		SLD/81	-1,93		SLD/81	-2,18		SLD/81	-1,64
	SLD/82	-1,60		SLD/82	-1,83		SLD/82	-2,07		SLD/82	-1,55
	SLD/83	-1,61		SLD/83	-1,41		SLD/83	-1,18		SLD/83	-3,75
	SLD/84	-1,50		SLD/84	-1,30		SLD/84	-1,07		SLD/84	-3,66
Y+	SLD/85	-2,48	Y+	SLD/85	-2,70	Y+	SLD/85	-2,95	Y+	SLD/89	-5,36
	SLD/93	-1,96		SLD/93	-2,19		SLD/93	-2,43		SLD/93	-2,14
	SLD/94	-1,85		SLD/94	-2,08		SLD/94	-2,33		SLD/94	-2,05
	SLD/95	-1,87		SLD/95	-1,66		SLD/95	-1,43		SLD/95	-4,25
	SLD/96	-1,76		SLD/96	-1,55		SLD/96	-1,33		SLD/96	-4,15
	SLD/97	-1,96		SLD/97	-2,19		SLD/97	-2,43		SLD/97	-2,14
	SLD/98	-1,85		SLD/98	-2,08		SLD/98	-2,33		SLD/98	-2,05
	SLD/99	-1,87		SLD/99	-1,66		SLD/99	-1,43		SLD/99	-4,25
	SLD/100	-1,76		SLD/100	-1,55		SLD/100	-1,33		SLD/100	-4,15
266	SLD/1	-2,10	267	SLD/1	-2,49	268	SLD/1	-1,16	269	SLD/1	-1,39
	SLD/2	-5,26		SLD/2	-4,90		SLD/2	-3,42		SLD/2	-3,21
	SLD/3	-1,99		SLD/3	-2,38		SLD/3	-0,99		SLD/3	-1,22
	SLD/4	-5,14		SLD/4	-4,79		SLD/4	-3,25		SLD/4	-3,05
	SLD/5	-3,36		SLD/5	-3,92		SLD/5	-1,46		SLD/5	-1,80
	SLD/6	-6,52		SLD/6	-6,32		SLD/6	-3,72		SLD/6	-3,63
	SLD/7	-3,24		SLD/7	-3,81		SLD/7	-1,29		SLD/7	-1,64
	SLD/8	-6,40		SLD/8	-6,21		SLD/8	-3,55		SLD/8	-3,46
	SLD/9	-3,75		SLD/9	-4,32		SLD/9	-1,78		SLD/9	-2,12
	SLD/10	-6,91		SLD/10	-6,72		SLD/10	-4,04		SLD/10	-3,95
	SLD/11	-3,64		SLD/11	-4,21		SLD/11	-1,61		SLD/11	-1,96
	SLD/12	-6,79		SLD/12	-6,61		SLD/12	-3,87		SLD/12	-3,79
	SLD/13	-4,61		SLD/13	-5,00		SLD/13	-2,48		SLD/13	-2,70
	SLD/14	-7,76		SLD/14	-7,40		SLD/14	-4,74		SLD/14	-4,53
	SLD/15	-4,49		SLD/15	-4,89		SLD/15	-2,31		SLD/15	-2,54
	SLD/16	-7,65		SLD/16	-7,29		SLD/16	-4,57		SLD/16	-4,37
	SLD/17	-5,87		SLD/17	-6,42		SLD/17	-2,78		SLD/17	-3,12
	SLD/18	-9,02		SLD/18	-8,83		SLD/18	-5,04		SLD/18	-4,95
	SLD/19	-5,75		SLD/19	-6,31		SLD/19	-2,61		SLD/19	-2,95
	SLD/20	-8,91		SLD/20	-8,72		SLD/20	-4,87		SLD/20	-4,78
	SLD/21	-6,26		SLD/21	-6,82		SLD/21	-3,09		SLD/21	-3,44

RISULTANTI SOLLECITAZIONI NODI PLATEE - SLD

Nod3d N.ro	Combinazione N.ro	Fz (t)	Nod3d N.ro	Combinazione N.ro	Fz (t)	Nod3d N.ro	Combinazione N.ro	Fz (t)	Nod3d N.ro	Combinazione N.ro	Fz (t)
	SLD/22	-9,42		SLD/22	-9,23		SLD/22	-5,35		SLD/22	-5,27
	SLD/23	-6,14		SLD/23	-6,71		SLD/23	-2,92		SLD/23	-3,28
	SLD/24	-9,30		SLD/24	-9,12		SLD/24	-5,19		SLD/24	-5,10
	SLD/25	-4,57		SLD/25	-4,96		SLD/25	-2,56		SLD/25	-2,78
	SLD/26	-7,73		SLD/26	-7,37		SLD/26	-4,82		SLD/26	-4,61
	SLD/27	-4,57		SLD/27	-4,96		SLD/27	-2,56		SLD/27	-2,78
	SLD/28	-7,73		SLD/28	-7,37		SLD/28	-4,82		SLD/28	-4,61
	SLD/29	-5,83		SLD/29	-6,39		SLD/29	-2,86		SLD/29	-3,20
	SLD/30	-8,99		SLD/30	-8,79		SLD/30	-5,12		SLD/30	-5,03
	SLD/31	-5,83		SLD/31	-6,39		SLD/31	-2,86		SLD/31	-3,20
	SLD/32	-8,99		SLD/32	-8,79		SLD/32	-5,12		SLD/32	-5,03
	SLD/33	-6,23		SLD/33	-6,79		SLD/33	-3,17		SLD/33	-3,52
	SLD/34	-9,38		SLD/34	-9,19		SLD/34	-5,43		SLD/34	-5,35
	SLD/35	-6,23		SLD/35	-6,79		SLD/35	-3,17		SLD/35	-3,52
	SLD/36	-9,38		SLD/36	-9,19		SLD/36	-5,43		SLD/36	-5,35
	SLD/37	-1,05		SLD/37	-1,69		SLD/37	-0,41		SLD/37	-0,78
	SLD/38	-6,31		SLD/38	-5,70		SLD/38	-4,17		SLD/38	-3,82
	SLD/39	-0,93		SLD/39	-1,58		SLD/39	-0,24		SLD/39	-0,61
	SLD/40	-6,19		SLD/40	-5,59		SLD/40	-4,00		SLD/40	-3,66
	SLD/41	-2,00		SLD/41	-2,76		SLD/41	-0,63		SLD/41	-1,09
	SLD/42	-7,25		SLD/42	-6,77		SLD/42	-4,40		SLD/42	-4,14
	SLD/43	-1,88		SLD/43	-2,65		SLD/43	-0,46		SLD/43	-0,92
	SLD/44	-7,14		SLD/44	-6,65		SLD/44	-4,23		SLD/44	-3,97
	SLD/45	-2,29		SLD/45	-3,06		SLD/45	-0,87		SLD/45	-1,33
	SLD/46	-7,55		SLD/46	-7,07		SLD/46	-4,64		SLD/46	-4,38
	SLD/47	-2,17		SLD/47	-2,95		SLD/47	-0,70		SLD/47	-1,17
	SLD/48	-7,43		SLD/48	-6,95		SLD/48	-4,47		SLD/48	-4,21
	SLD/49	-3,56		SLD/49	-4,20		SLD/49	-1,72		SLD/49	-2,09
	SLD/50	-8,82		SLD/50	-8,20		SLD/50	-5,49		SLD/50	-5,14
	SLD/51	-3,44		SLD/51	-4,09		SLD/51	-1,55		SLD/51	-1,93
	SLD/52	-8,70		SLD/52	-8,09		SLD/52	-5,32		SLD/52	-4,97
	SLD/53	-4,50		SLD/53	-5,27		SLD/53	-1,95		SLD/53	-2,41
	SLD/54	-9,76		SLD/54	-9,27		SLD/54	-5,72		SLD/54	-5,45
	SLD/55	-4,39		SLD/55	-5,16		SLD/55	-1,78		SLD/55	-2,24
	SLD/56	-9,64		SLD/56	-9,16		SLD/56	-5,55		SLD/56	-5,29
	SLD/57	-4,80		SLD/57	-5,57		SLD/57	-2,19		SLD/57	-2,65
	SLD/58	-10,05		SLD/58	-9,57		SLD/58	-5,95		SLD/58	-5,69
	SLD/59	-4,68		SLD/59	-5,46		SLD/59	-2,02		SLD/59	-2,48
	SLD/60	-9,94		SLD/60	-9,46		SLD/60	-5,78		SLD/60	-5,53
	SLD/61	-4,47		SLD/61	-5,23		SLD/61	-2,03		SLD/61	-2,48
	SLD/62	-9,72		SLD/62	-9,23		SLD/62	-5,80		SLD/62	-5,53
	SLD/63	-4,47		SLD/63	-5,23		SLD/63	-2,03		SLD/63	-2,48
	SLD/64	-9,72		SLD/64	-9,23		SLD/64	-5,80		SLD/64	-5,53
	SLD/65	-4,76		SLD/65	-5,53		SLD/65	-2,27		SLD/65	-2,73
	SLD/66	-10,02		SLD/66	-9,53		SLD/66	-6,03		SLD/66	-5,77
	SLD/67	-4,76		SLD/67	-5,53		SLD/67	-2,27		SLD/67	-2,73
	SLD/68	-10,02		SLD/68	-9,53		SLD/68	-6,03		SLD/68	-5,77
	SLD/77	-1,83		SLD/77	-2,05		SLD/77	-1,03		SLD/77	-1,16
	SLD/78	-1,74		SLD/78	-1,97		SLD/78	-0,91		SLD/78	-1,04
	SLD/79	-3,58		SLD/79	-3,39		SLD/79	-2,29		SLD/79	-2,18
	SLD/80	-3,49		SLD/80	-3,30		SLD/80	-2,16		SLD/80	-2,05
	SLD/81	-1,83		SLD/81	-2,05		SLD/81	-1,03		SLD/81	-1,16
	SLD/82	-1,74		SLD/82	-1,97		SLD/82	-0,91		SLD/82	-1,04
	SLD/83	-3,58		SLD/83	-3,39		SLD/83	-2,29		SLD/83	-2,18
	SLD/84	-3,49		SLD/84	-3,30		SLD/84	-2,16		SLD/84	-2,05
Y+	SLD/89	-5,19	Y+	SLD/89	-5,00	Y+	SLD/89	-3,06	Y+	SLD/89	-2,95
	SLD/93	-2,33		SLD/93	-2,55		SLD/93	-1,29		SLD/93	-1,42
	SLD/94	-2,24		SLD/94	-2,47		SLD/94	-1,16		SLD/94	-1,30
	SLD/95	-4,08		SLD/95	-3,88		SLD/95	-2,55		SLD/95	-2,43
	SLD/96	-3,99		SLD/96	-3,80		SLD/96	-2,42		SLD/96	-2,31
	SLD/97	-2,33		SLD/97	-2,55		SLD/97	-1,29		SLD/97	-1,42
	SLD/98	-2,24		SLD/98	-2,47		SLD/98	-1,16		SLD/98	-1,30
	SLD/99	-4,08		SLD/99	-3,88		SLD/99	-2,55		SLD/99	-2,43
	SLD/100	-3,99		SLD/100	-3,80		SLD/100	-2,42		SLD/100	-2,31
270	SLD/1	-1,65	271	SLD/1	-1,26	272	SLD/1	-1,12	273	SLD/1	-1,04
	SLD/2	-2,97		SLD/2	-6,08		SLD/2	-6,25		SLD/2	-6,36
	SLD/3	-1,48		SLD/3	-1,09		SLD/3	-0,96		SLD/3	-0,89
	SLD/4	-2,81		SLD/4	-5,91		SLD/4	-6,09		SLD/4	-6,20
	SLD/5	-2,18		SLD/5	-1,02		SLD/5	-1,05		SLD/5	-1,14
	SLD/6	-3,51		SLD/6	-5,84		SLD/6	-6,18		SLD/6	-6,45
	SLD/7	-2,02		SLD/7	-0,86		SLD/7	-0,89		SLD/7	-0,98
	SLD/8	-3,34		SLD/8	-5,68		SLD/8	-6,02		SLD/8	-6,29
	SLD/9	-2,51		SLD/9	-1,32		SLD/9	-1,35		SLD/9	-1,45
	SLD/10	-3,83		SLD/10	-6,14		SLD/10	-6,48		SLD/10	-6,76
	SLD/11	-2,34		SLD/11	-1,15		SLD/11	-1,19		SLD/11	-1,29
	SLD/12	-3,67		SLD/12	-5,97		SLD/12	-6,32		SLD/12	-6,60
	SLD/13	-2,96		SLD/13	-3,87		SLD/13	-3,73		SLD/13	-3,65
	SLD/14	-4,29		SLD/14	-8,69		SLD/14	-8,85		SLD/14	-8,96
	SLD/15	-2,80		SLD/15	-3,70		SLD/15	-3,56		SLD/15	-3,49
	SLD/16	-4,13		SLD/16	-8,52		SLD/16	-8,69		SLD/16	-8,80
	SLD/17	-3,49		SLD/17	-3,63		SLD/17	-3,65		SLD/17	-3,74
	SLD/18	-4,82		SLD/18	-8,45		SLD/18	-8,78		SLD/18	-9,05
	SLD/19	-3,33		SLD/19	-3,46		SLD/19	-3,49		SLD/19	-3,58
	SLD/20	-4,66		SLD/20	-8,28		SLD/20	-8,62		SLD/20	-8,90

RISULTANTI SOLLECITAZIONI NODI PLATEE - SLD

Nod3d N.ro	Combinazione N.ro	Fz (t)	Nod3d N.ro	Combinazione N.ro	Fz (t)	Nod3d N.ro	Combinazione N.ro	Fz (t)	Nod3d N.ro	Combinazione N.ro	Fz (t)
	SLD/21	-3,82		SLD/21	-3,92		SLD/21	-3,96		SLD/21	-4,05
	SLD/22	-5,15		SLD/22	-8,74		SLD/22	-9,08		SLD/22	-9,37
	SLD/23	-3,66		SLD/23	-3,76		SLD/23	-3,79		SLD/23	-3,89
	SLD/24	-4,99		SLD/24	-8,58		SLD/24	-8,92		SLD/24	-9,21
	SLD/25	-3,04		SLD/25	-3,85		SLD/25	-3,70		SLD/25	-3,62
	SLD/26	-4,37		SLD/26	-8,66		SLD/26	-8,83		SLD/26	-8,94
	SLD/27	-3,04		SLD/27	-3,85		SLD/27	-3,70		SLD/27	-3,62
	SLD/28	-4,37		SLD/28	-8,66		SLD/28	-8,83		SLD/28	-8,94
	SLD/29	-3,57		SLD/29	-3,61		SLD/29	-3,63		SLD/29	-3,72
	SLD/30	-4,90		SLD/30	-8,43		SLD/30	-8,76		SLD/30	-9,03
	SLD/31	-3,57		SLD/31	-3,61		SLD/31	-3,63		SLD/31	-3,72
	SLD/32	-4,90		SLD/32	-8,43		SLD/32	-8,76		SLD/32	-9,03
	SLD/33	-3,90		SLD/33	-3,90		SLD/33	-3,93		SLD/33	-4,03
	SLD/34	-5,23		SLD/34	-8,72		SLD/34	-9,06		SLD/34	-9,34
	SLD/35	-3,90		SLD/35	-3,90		SLD/35	-3,93		SLD/35	-4,03
	SLD/36	-5,23		SLD/36	-8,72		SLD/36	-9,06		SLD/36	-9,34
	SLD/37	-1,20		SLD/37	0,35		SLD/37	0,59		SLD/37	0,73
	SLD/38	-3,42		SLD/38	-7,69		SLD/38	-7,96		SLD/38	-8,13
	SLD/39	-1,04		SLD/39	0,51		SLD/39	0,75		SLD/39	0,88
	SLD/40	-3,25		SLD/40	-7,52		SLD/40	-7,80		SLD/40	-7,97
	SLD/41	-1,60		SLD/41	0,52		SLD/41	0,64		SLD/41	0,66
	SLD/42	-3,82		SLD/42	-7,51		SLD/42	-7,90		SLD/42	-8,20
	SLD/43	-1,44		SLD/43	0,69		SLD/43	0,80		SLD/43	0,82
	SLD/44	-3,65		SLD/44	-7,34		SLD/44	-7,74		SLD/44	-8,04
	SLD/45	-1,85		SLD/45	0,30		SLD/45	0,41		SLD/45	0,42
	SLD/46	-4,06		SLD/46	-7,73		SLD/46	-8,13		SLD/46	-8,43
	SLD/47	-1,69		SLD/47	0,47		SLD/47	0,58		SLD/47	0,58
	SLD/48	-3,90		SLD/48	-7,56		SLD/48	-7,97		SLD/48	-8,27
	SLD/49	-2,52		SLD/49	-2,26		SLD/49	-2,02		SLD/49	-1,88
	SLD/50	-4,73		SLD/50	-10,29		SLD/50	-10,56		SLD/50	-10,73
	SLD/51	-2,36		SLD/51	-2,09		SLD/51	-1,86		SLD/51	-1,72
	SLD/52	-4,57		SLD/52	-10,13		SLD/52	-10,40		SLD/52	-10,57
	SLD/53	-2,92		SLD/53	-2,08		SLD/53	-1,96		SLD/53	-1,95
	SLD/54	-5,13		SLD/54	-10,11		SLD/54	-10,51		SLD/54	-10,80
	SLD/55	-2,76		SLD/55	-1,92		SLD/55	-1,80		SLD/55	-1,79
	SLD/56	-4,97		SLD/56	-9,95		SLD/56	-10,35		SLD/56	-10,64
	SLD/57	-3,16		SLD/57	-2,30		SLD/57	-2,19		SLD/57	-2,18
	SLD/58	-5,38		SLD/58	-10,33		SLD/58	-10,73		SLD/58	-11,04
	SLD/59	-3,00		SLD/59	-2,14		SLD/59	-2,03		SLD/59	-2,02
	SLD/60	-5,22		SLD/60	-10,17		SLD/60	-10,57		SLD/60	-10,88
	SLD/61	-3,00		SLD/61	-2,06		SLD/61	-1,94		SLD/61	-1,92
	SLD/62	-5,21		SLD/62	-10,09		SLD/62	-10,49		SLD/62	-10,78
	SLD/63	-3,00		SLD/63	-2,06		SLD/63	-1,94		SLD/63	-1,92
	SLD/64	-5,21		SLD/64	-10,09		SLD/64	-10,49		SLD/64	-10,78
	SLD/65	-3,24		SLD/65	-2,28		SLD/65	-2,17		SLD/65	-2,16
	SLD/66	-5,45		SLD/66	-10,31		SLD/66	-10,71		SLD/66	-11,01
	SLD/67	-3,24		SLD/67	-2,28		SLD/67	-2,17		SLD/67	-2,16
	SLD/68	-5,45		SLD/68	-10,31		SLD/68	-10,71		SLD/68	-11,01
	SLD/77	-1,31		SLD/77	-1,35		SLD/77	-1,28		SLD/77	-1,24
	SLD/78	-1,19		SLD/78	-1,23		SLD/78	-1,16		SLD/78	-1,12
	SLD/79	-2,04		SLD/79	-4,03		SLD/79	-4,12		SLD/79	-4,19
	SLD/80	-1,92		SLD/80	-3,90		SLD/80	-4,00		SLD/80	-4,07
	SLD/81	-1,31		SLD/81	-1,35		SLD/81	-1,28		SLD/81	-1,24
	SLD/82	-1,19		SLD/82	-1,23		SLD/82	-1,16		SLD/82	-1,12
	SLD/83	-2,04		SLD/83	-4,03		SLD/83	-4,12		SLD/83	-4,19
	SLD/84	-1,92		SLD/84	-3,90		SLD/84	-4,00		SLD/84	-4,07
Y+	SLD/89	-2,82	Y+	SLD/89	-5,67	Y+	SLD/89	-5,77	Y+	SLD/89	-5,84
	SLD/93	-1,56		SLD/93	-1,86		SLD/93	-1,79		SLD/93	-1,75
	SLD/94	-1,44		SLD/94	-1,74		SLD/94	-1,67		SLD/94	-1,63
	SLD/95	-2,30		SLD/95	-4,54		SLD/95	-4,64		SLD/95	-4,70
	SLD/96	-2,18		SLD/96	-4,42		SLD/96	-4,52		SLD/96	-4,59
	SLD/97	-1,56		SLD/97	-1,86		SLD/97	-1,79		SLD/97	-1,75
	SLD/98	-1,44		SLD/98	-1,74		SLD/98	-1,67		SLD/98	-1,63
	SLD/99	-2,30		SLD/99	-4,54		SLD/99	-4,64		SLD/99	-4,70
	SLD/100	-2,18		SLD/100	-4,42		SLD/100	-4,52		SLD/100	-4,59
274	SLD/1	-0,79	275	SLD/1	-0,70	276	SLD/1	-0,65	277	SLD/1	-2,44
	SLD/2	-3,75		SLD/2	-3,86		SLD/2	-3,94		SLD/2	-4,77
	SLD/3	-0,59		SLD/3	-0,50		SLD/3	-0,46		SLD/3	-2,26
	SLD/4	-3,55		SLD/4	-3,67		SLD/4	-3,74		SLD/4	-4,59
	SLD/5	-0,15		SLD/5	-0,17		SLD/5	-0,23		SLD/5	-1,56
	SLD/6	-3,10		SLD/6	-3,33		SLD/6	-3,51		SLD/6	-3,88
	SLD/7	0,05		SLD/7	0,03		SLD/7	-0,03		SLD/7	-1,38
	SLD/8	-2,90		SLD/8	-3,13		SLD/8	-3,32		SLD/8	-3,70
	SLD/9	-0,42		SLD/9	-0,44		SLD/9	-0,51		SLD/9	-1,82
	SLD/10	-3,37		SLD/10	-3,60		SLD/10	-3,80		SLD/10	-4,15
	SLD/11	-0,22		SLD/11	-0,25		SLD/11	-0,31		SLD/11	-1,64
	SLD/12	-3,17		SLD/12	-3,41		SLD/12	-3,60		SLD/12	-3,97
	SLD/13	-2,16		SLD/13	-2,07		SLD/13	-2,02		SLD/13	-5,06
	SLD/14	-5,12		SLD/14	-5,23		SLD/14	-5,31		SLD/14	-7,38
	SLD/15	-1,96		SLD/15	-1,87		SLD/15	-1,82		SLD/15	-4,87
	SLD/16	-4,92		SLD/16	-5,04		SLD/16	-5,11		SLD/16	-7,20
	SLD/17	-1,52		SLD/17	-1,54		SLD/17	-1,60		SLD/17	-4,17
	SLD/18	-4,47		SLD/18	-4,70		SLD/18	-4,88		SLD/18	-6,50
	SLD/19	-1,32		SLD/19	-1,34		SLD/19	-1,40		SLD/19	-3,99

RISULTANTI SOLLECITAZIONI NODI PLATEE - SLD

Nod3d N.ro	Combinazione N.ro	Fz (t)	Nod3d N.ro	Combinazione N.ro	Fz (t)	Nod3d N.ro	Combinazione N.ro	Fz (t)	Nod3d N.ro	Combinazione N.ro	Fz (t)
	SLD/20	-4,27		SLD/20	-4,50		SLD/20	-4,69		SLD/20	-6,31
	SLD/21	-1,79		SLD/21	-1,81		SLD/21	-1,88		SLD/21	-4,44
	SLD/22	-4,74		SLD/22	-4,97		SLD/22	-5,17		SLD/22	-6,76
	SLD/23	-1,59		SLD/23	-1,61		SLD/23	-1,68		SLD/23	-4,25
	SLD/24	-4,54		SLD/24	-4,78		SLD/24	-4,97		SLD/24	-6,58
	SLD/25	-2,26		SLD/25	-2,16		SLD/25	-2,11		SLD/25	-5,04
	SLD/26	-5,21		SLD/26	-5,33		SLD/26	-5,40		SLD/26	-7,37
	SLD/27	-2,26		SLD/27	-2,16		SLD/27	-2,11		SLD/27	-5,04
	SLD/28	-5,21		SLD/28	-5,33		SLD/28	-5,40		SLD/28	-7,37
	SLD/29	-1,61		SLD/29	-1,63		SLD/29	-1,69		SLD/29	-4,16
	SLD/30	-4,57		SLD/30	-4,79		SLD/30	-4,97		SLD/30	-6,48
	SLD/31	-1,61		SLD/31	-1,63		SLD/31	-1,69		SLD/31	-4,16
	SLD/32	-4,57		SLD/32	-4,79		SLD/32	-4,97		SLD/32	-6,48
	SLD/33	-1,88		SLD/33	-1,90		SLD/33	-1,97		SLD/33	-4,42
	SLD/34	-4,84		SLD/34	-5,07		SLD/34	-5,26		SLD/34	-6,75
	SLD/35	-1,88		SLD/35	-1,90		SLD/35	-1,97		SLD/35	-4,42
	SLD/36	-4,84		SLD/36	-5,07		SLD/36	-5,26		SLD/36	-6,75
	SLD/37	0,19		SLD/37	0,35		SLD/37	0,44		SLD/37	-1,67
	SLD/38	-4,73		SLD/38	-4,92		SLD/38	-5,03		SLD/38	-5,54
	SLD/39	0,39		SLD/39	0,55		SLD/39	0,64		SLD/39	-1,49
	SLD/40	-4,53		SLD/40	-4,72		SLD/40	-4,84		SLD/40	-5,36
	SLD/41	0,67		SLD/41	0,75		SLD/41	0,76		SLD/41	-1,01
	SLD/42	-4,25		SLD/42	-4,52		SLD/42	-4,72		SLD/42	-4,88
	SLD/43	0,87		SLD/43	0,95		SLD/43	0,96		SLD/43	-0,83
	SLD/44	-4,05		SLD/44	-4,32		SLD/44	-4,52		SLD/44	-4,70
	SLD/45	0,47		SLD/45	0,55		SLD/45	0,55		SLD/45	-1,21
	SLD/46	-4,45		SLD/46	-4,72		SLD/46	-4,93		SLD/46	-5,08
	SLD/47	0,67		SLD/47	0,74		SLD/47	0,75		SLD/47	-1,02
	SLD/48	-4,25		SLD/48	-4,53		SLD/48	-4,73		SLD/48	-4,90
	SLD/49	-1,18		SLD/49	-1,02		SLD/49	-0,92		SLD/49	-4,28
	SLD/50	-6,10		SLD/50	-6,29		SLD/50	-6,40		SLD/50	-8,15
	SLD/51	-0,98		SLD/51	-0,82		SLD/51	-0,73		SLD/51	-4,10
	SLD/52	-5,90		SLD/52	-6,09		SLD/52	-6,21		SLD/52	-7,97
	SLD/53	-0,70		SLD/53	-0,62		SLD/53	-0,61		SLD/53	-3,62
	SLD/54	-5,62		SLD/54	-5,88		SLD/54	-6,08		SLD/54	-7,49
	SLD/55	-0,50		SLD/55	-0,42		SLD/55	-0,41		SLD/55	-3,44
	SLD/56	-5,42		SLD/56	-5,69		SLD/56	-5,89		SLD/56	-7,31
	SLD/57	-0,90		SLD/57	-0,82		SLD/57	-0,82		SLD/57	-3,82
	SLD/58	-5,82		SLD/58	-6,09		SLD/58	-6,30		SLD/58	-7,69
	SLD/59	-0,70		SLD/59	-0,63		SLD/59	-0,62		SLD/59	-3,63
	SLD/60	-5,62		SLD/60	-5,89		SLD/60	-6,10		SLD/60	-7,51
	SLD/61	-0,79		SLD/61	-0,71		SLD/61	-0,70		SLD/61	-3,61
	SLD/62	-5,71		SLD/62	-5,98		SLD/62	-6,18		SLD/62	-7,48
	SLD/63	-0,79		SLD/63	-0,71		SLD/63	-0,70		SLD/63	-3,61
	SLD/64	-5,71		SLD/64	-5,98		SLD/64	-6,18		SLD/64	-7,48
	SLD/65	-0,99		SLD/65	-0,92		SLD/65	-0,91		SLD/65	-3,80
	SLD/66	-5,92		SLD/66	-6,18		SLD/66	-6,39		SLD/66	-7,68
	SLD/67	-0,99		SLD/67	-0,92		SLD/67	-0,91		SLD/67	-3,80
	SLD/68	-5,92		SLD/68	-6,18		SLD/68	-6,39		SLD/68	-7,68
	SLD/77	-0,82		SLD/77	-0,77		SLD/77	-0,74		SLD/77	-1,99
	SLD/78	-0,67		SLD/78	-0,62		SLD/78	-0,60		SLD/78	-1,86
	SLD/79	-2,46		SLD/79	-2,53		SLD/79	-2,57		SLD/79	-3,28
	SLD/80	-2,31		SLD/80	-2,38		SLD/80	-2,43		SLD/80	-3,15
	SLD/81	-0,82		SLD/81	-0,77		SLD/81	-0,74		SLD/81	-1,99
	SLD/82	-0,67		SLD/82	-0,62		SLD/82	-0,60		SLD/82	-1,86
	SLD/83	-2,46		SLD/83	-2,53		SLD/83	-2,57		SLD/83	-3,28
	SLD/84	-2,31		SLD/84	-2,38		SLD/84	-2,43		SLD/84	-3,15
Y+	SLD/91	-3,25	Y+	SLD/89	-3,32	Y+	SLD/89	-3,36	Y+	SLD/89	-4,92
	SLD/93	-1,09		SLD/93	-1,04		SLD/93	-1,01		SLD/93	-2,51
	SLD/94	-0,94		SLD/94	-0,89		SLD/94	-0,87		SLD/94	-2,37
	SLD/95	-2,73		SLD/95	-2,79		SLD/95	-2,84		SLD/95	-3,80
	SLD/96	-2,58		SLD/96	-2,65		SLD/96	-2,69		SLD/96	-3,67
	SLD/97	-1,09		SLD/97	-1,04		SLD/97	-1,01		SLD/97	-2,51
	SLD/98	-0,94		SLD/98	-0,89		SLD/98	-0,87		SLD/98	-2,37
	SLD/99	-2,73		SLD/99	-2,79		SLD/99	-2,84		SLD/99	-3,80
	SLD/100	-2,58		SLD/100	-2,65		SLD/100	-2,69		SLD/100	-3,67
278	SLD/1	-2,05	279	SLD/1	-1,72	280	SLD/1	-1,59	281	SLD/1	-1,33
	SLD/2	-5,19		SLD/2	-5,55		SLD/2	-2,86		SLD/2	-3,15
	SLD/3	-1,87		SLD/3	-1,55		SLD/3	-1,38		SLD/3	-1,12
	SLD/4	-5,02		SLD/4	-5,38		SLD/4	-2,65		SLD/4	-2,94
	SLD/5	-1,33		SLD/5	-1,16		SLD/5	-0,52		SLD/5	-0,36
	SLD/6	-4,47		SLD/6	-4,99		SLD/6	-1,79		SLD/6	-2,19
	SLD/7	-1,15		SLD/7	-0,99		SLD/7	-0,31		SLD/7	-0,16
	SLD/8	-4,29		SLD/8	-4,82		SLD/8	-1,58		SLD/8	-1,98
	SLD/9	-1,60		SLD/9	-1,44		SLD/9	-0,77		SLD/9	-0,62
	SLD/10	-4,74		SLD/10	-5,27		SLD/10	-2,05		SLD/10	-2,44
	SLD/11	-1,42		SLD/11	-1,26		SLD/11	-0,56		SLD/11	-0,41
	SLD/12	-4,57		SLD/12	-5,10		SLD/12	-1,84		SLD/12	-2,23
	SLD/13	-4,66		SLD/13	-4,33		SLD/13	-2,96		SLD/13	-2,70
	SLD/14	-7,80		SLD/14	-8,16		SLD/14	-4,24		SLD/14	-4,52
	SLD/15	-4,48		SLD/15	-4,16		SLD/15	-2,75		SLD/15	-2,49
	SLD/16	-7,63		SLD/16	-7,99		SLD/16	-4,03		SLD/16	-4,31
	SLD/17	-3,94		SLD/17	-3,77		SLD/17	-1,90		SLD/17	-1,73
	SLD/18	-7,08		SLD/18	-7,60		SLD/18	-3,17		SLD/18	-3,56

RISULTANTI SOLLECITAZIONI NODI PLATEE - SLD

Nod3d N.ro	Combinazione N.ro	Fz (t)	Nod3d N.ro	Combinazione N.ro	Fz (t)	Nod3d N.ro	Combinazione N.ro	Fz (t)	Nod3d N.ro	Combinazione N.ro	Fz (t)
	SLD/19	-3,76		SLD/19	-3,60		SLD/19	-1,69		SLD/19	-1,53
	SLD/20	-6,90		SLD/20	-7,43		SLD/20	-2,96		SLD/20	-3,35
	SLD/21	-4,21		SLD/21	-4,05		SLD/21	-2,15		SLD/21	-1,99
	SLD/22	-7,35		SLD/22	-7,88		SLD/22	-3,42		SLD/22	-3,81
	SLD/23	-4,03		SLD/23	-3,87		SLD/23	-1,94		SLD/23	-1,78
	SLD/24	-7,17		SLD/24	-7,70		SLD/24	-3,21		SLD/24	-3,61
	SLD/25	-4,64		SLD/25	-4,31		SLD/25	-3,06		SLD/25	-2,80
	SLD/26	-7,79		SLD/26	-8,15		SLD/26	-4,33		SLD/26	-4,62
	SLD/27	-4,64		SLD/27	-4,31		SLD/27	-3,06		SLD/27	-2,80
	SLD/28	-7,79		SLD/28	-8,15		SLD/28	-4,33		SLD/28	-4,62
	SLD/29	-3,92		SLD/29	-3,75		SLD/29	-2,00		SLD/29	-1,83
	SLD/30	-7,07		SLD/30	-7,58		SLD/30	-3,27		SLD/30	-3,66
	SLD/31	-3,92		SLD/31	-3,75		SLD/31	-2,00		SLD/31	-1,83
	SLD/32	-7,07		SLD/32	-7,58		SLD/32	-3,27		SLD/32	-3,66
	SLD/33	-4,19		SLD/33	-4,03		SLD/33	-2,25		SLD/33	-2,09
	SLD/34	-7,34		SLD/34	-7,86		SLD/34	-3,52		SLD/34	-3,91
	SLD/35	-4,19		SLD/35	-4,03		SLD/35	-2,25		SLD/35	-2,09
	SLD/36	-7,34		SLD/36	-7,86		SLD/36	-3,52		SLD/36	-3,91
	SLD/37	-1,00		SLD/37	-0,45		SLD/37	-1,17		SLD/37	-0,72
	SLD/38	-6,24		SLD/38	-6,83		SLD/38	-3,29		SLD/38	-3,76
	SLD/39	-0,82		SLD/39	-0,27		SLD/39	-0,96		SLD/39	-0,51
	SLD/40	-6,07		SLD/40	-6,66		SLD/40	-3,08		SLD/40	-3,55
	SLD/41	-0,46		SLD/41	-0,02		SLD/41	-0,37		SLD/41	0,00
	SLD/42	-5,70		SLD/42	-6,41		SLD/42	-2,48		SLD/42	-3,04
	SLD/43	-0,28		SLD/43	0,15		SLD/43	-0,16		SLD/43	0,21
	SLD/44	-5,52		SLD/44	-6,24		SLD/44	-2,27		SLD/44	-2,83
	SLD/45	-0,66		SLD/45	-0,23		SLD/45	-0,56		SLD/45	-0,19
	SLD/46	-5,90		SLD/46	-6,62		SLD/46	-2,67		SLD/46	-3,23
	SLD/47	-0,49		SLD/47	-0,06		SLD/47	-0,35		SLD/47	0,02
	SLD/48	-5,73		SLD/48	-6,44		SLD/48	-2,46		SLD/48	-3,02
	SLD/49	-3,61		SLD/49	-3,05		SLD/49	-2,54		SLD/49	-2,09
	SLD/50	-8,85		SLD/50	-9,44		SLD/50	-4,66		SLD/50	-5,13
	SLD/51	-3,43		SLD/51	-2,88		SLD/51	-2,33		SLD/51	-1,88
	SLD/52	-8,68		SLD/52	-9,27		SLD/52	-4,45		SLD/52	-4,92
	SLD/53	-3,07		SLD/53	-2,63		SLD/53	-1,74		SLD/53	-1,37
	SLD/54	-8,31		SLD/54	-9,02		SLD/54	-3,86		SLD/54	-4,41
	SLD/55	-2,89		SLD/55	-2,46		SLD/55	-1,53		SLD/55	-1,16
	SLD/56	-8,13		SLD/56	-8,84		SLD/56	-3,65		SLD/56	-4,20
	SLD/57	-3,27		SLD/57	-2,84		SLD/57	-1,93		SLD/57	-1,56
	SLD/58	-8,51		SLD/58	-9,23		SLD/58	-4,05		SLD/58	-4,60
	SLD/59	-3,09		SLD/59	-2,67		SLD/59	-1,72		SLD/59	-1,35
	SLD/60	-8,34		SLD/60	-9,05		SLD/60	-3,84		SLD/60	-4,39
	SLD/61	-3,05		SLD/61	-2,62		SLD/61	-1,84		SLD/61	-1,47
	SLD/62	-8,30		SLD/62	-9,00		SLD/62	-3,96		SLD/62	-4,50
	SLD/63	-3,05		SLD/63	-2,62		SLD/63	-1,84		SLD/63	-1,47
	SLD/64	-8,30		SLD/64	-9,00		SLD/64	-3,96		SLD/64	-4,50
	SLD/65	-3,26		SLD/65	-2,82		SLD/65	-2,03		SLD/65	-1,66
	SLD/66	-8,50		SLD/66	-9,21		SLD/66	-4,14		SLD/66	-4,70
	SLD/67	-3,26		SLD/67	-2,82		SLD/67	-2,03		SLD/67	-1,66
	SLD/68	-8,50		SLD/68	-9,21		SLD/68	-4,14		SLD/68	-4,70
	SLD/77	-1,78		SLD/77	-1,60		SLD/77	-1,25		SLD/77	-1,11
	SLD/78	-1,64		SLD/78	-1,47		SLD/78	-1,10		SLD/78	-0,95
	SLD/79	-3,52		SLD/79	-3,73		SLD/79	-1,96		SLD/79	-2,12
	SLD/80	-3,39		SLD/80	-3,60		SLD/80	-1,80		SLD/80	-1,96
	SLD/81	-1,78		SLD/81	-1,60		SLD/81	-1,25		SLD/81	-1,11
	SLD/82	-1,64		SLD/82	-1,47		SLD/82	-1,10		SLD/82	-0,95
	SLD/83	-3,52		SLD/83	-3,73		SLD/83	-1,96		SLD/83	-2,12
	SLD/84	-3,39		SLD/84	-3,60		SLD/84	-1,80		SLD/84	-1,96
Y+	SLD/89	-5,16	Y+	SLD/89	-5,37	Y+	SLD/89	-2,74	Y+	SLD/91	-2,90
	SLD/93	-2,29		SLD/93	-2,11		SLD/93	-1,52		SLD/93	-1,37
	SLD/94	-2,16		SLD/94	-1,99		SLD/94	-1,36		SLD/94	-1,22
	SLD/95	-4,04		SLD/95	-4,24		SLD/95	-2,22		SLD/95	-2,39
	SLD/96	-3,91		SLD/96	-4,11		SLD/96	-2,07		SLD/96	-2,23
	SLD/97	-2,29		SLD/97	-2,11		SLD/97	-1,52		SLD/97	-1,37
	SLD/98	-2,16		SLD/98	-1,99		SLD/98	-1,36		SLD/98	-1,22
	SLD/99	-4,04		SLD/99	-4,24		SLD/99	-2,22		SLD/99	-2,39
	SLD/100	-3,91		SLD/100	-4,11		SLD/100	-2,07		SLD/100	-2,23
282	SLD/1	-1,11	283	SLD/1	-4,77	284	SLD/1	-4,07	285	SLD/1	-3,45
	SLD/2	-3,39		SLD/2	-2,32		SLD/2	-3,06		SLD/2	-3,70
	SLD/3	-0,90		SLD/3	-4,58		SLD/3	-3,88		SLD/3	-3,26
	SLD/4	-3,19		SLD/4	-2,13		SLD/4	-2,86		SLD/4	-3,52
	SLD/5	-0,25		SLD/5	-3,23		SLD/5	-2,70		SLD/5	-2,24
	SLD/6	-2,53		SLD/6	-0,79		SLD/6	-1,68		SLD/6	-2,50
	SLD/7	-0,04		SLD/7	-3,04		SLD/7	-2,51		SLD/7	-2,05
	SLD/8	-2,33		SLD/8	-0,59		SLD/8	-1,49		SLD/8	-2,31
	SLD/9	-0,51		SLD/9	-3,48		SLD/9	-2,94		SLD/9	-2,50
	SLD/10	-2,79		SLD/10	-1,03		SLD/10	-1,93		SLD/10	-2,75
	SLD/11	-0,30		SLD/11	-3,28		SLD/11	-2,75		SLD/11	-2,31
	SLD/12	-2,59		SLD/12	-0,84		SLD/12	-1,74		SLD/12	-2,56
	SLD/13	-2,48		SLD/13	-7,39		SLD/13	-6,68		SLD/13	-6,06
	SLD/14	-4,76		SLD/14	-4,94		SLD/14	-5,67		SLD/14	-6,32
	SLD/15	-2,27		SLD/15	-7,19		SLD/15	-6,49		SLD/15	-5,88
	SLD/16	-4,56		SLD/16	-4,75		SLD/16	-5,48		SLD/16	-6,13
	SLD/17	-1,62		SLD/17	-5,85		SLD/17	-5,31		SLD/17	-4,86

RISULTANTI SOLLECITAZIONI NODI PLATEE - SLD

Nod3d N.ro	Combinazione N.ro	Fz (t)	Nod3d N.ro	Combinazione N.ro	Fz (t)	Nod3d N.ro	Combinazione N.ro	Fz (t)	Nod3d N.ro	Combinazione N.ro	Fz (t)
	SLD/18	-3,91		SLD/18	-3,40		SLD/18	-4,30		SLD/18	-5,11
	SLD/19	-1,41		SLD/19	-5,66		SLD/19	-5,12		SLD/19	-4,67
	SLD/20	-3,70		SLD/20	-3,21		SLD/20	-4,11		SLD/20	-4,92
	SLD/21	-1,88		SLD/21	-6,09		SLD/21	-5,56		SLD/21	-5,11
	SLD/22	-4,17		SLD/22	-3,65		SLD/22	-4,55		SLD/22	-5,36
	SLD/23	-1,67		SLD/23	-5,90		SLD/23	-5,37		SLD/23	-4,92
	SLD/24	-3,96		SLD/24	-3,45		SLD/24	-4,36		SLD/24	-5,17
	SLD/25	-2,57		SLD/25	-7,38		SLD/25	-6,68		SLD/25	-6,05
	SLD/26	-4,86		SLD/26	-4,94		SLD/26	-5,66		SLD/26	-6,31
	SLD/27	-2,57		SLD/27	-7,38		SLD/27	-6,68		SLD/27	-6,05
	SLD/28	-4,86		SLD/28	-4,94		SLD/28	-5,66		SLD/28	-6,31
	SLD/29	-1,72		SLD/29	-5,85		SLD/29	-5,31		SLD/29	-4,85
	SLD/30	-4,00		SLD/30	-3,40		SLD/30	-4,29		SLD/30	-5,10
	SLD/31	-1,72		SLD/31	-5,85		SLD/31	-5,31		SLD/31	-4,85
	SLD/32	-4,00		SLD/32	-3,40		SLD/32	-4,29		SLD/32	-5,10
	SLD/33	-1,97		SLD/33	-6,09		SLD/33	-5,55		SLD/33	-5,10
	SLD/34	-4,26		SLD/34	-3,64		SLD/34	-4,54		SLD/34	-5,35
	SLD/35	-1,97		SLD/35	-6,09		SLD/35	-5,55		SLD/35	-5,10
	SLD/36	-4,26		SLD/36	-3,64		SLD/36	-4,54		SLD/36	-5,35
	SLD/37	-0,34		SLD/37	-5,59		SLD/37	-4,41		SLD/37	-3,37
	SLD/38	-4,15		SLD/38	-1,51		SLD/38	-2,72		SLD/38	-3,79
	SLD/39	-0,14		SLD/39	-5,39		SLD/39	-4,21		SLD/39	-3,18
	SLD/40	-3,95		SLD/40	-1,31		SLD/40	-2,53		SLD/40	-3,60
	SLD/41	0,30		SLD/41	-4,44		SLD/41	-3,38		SLD/41	-2,46
	SLD/42	-3,51		SLD/42	-0,35		SLD/42	-1,69		SLD/42	-2,88
	SLD/43	0,51		SLD/43	-4,24		SLD/43	-3,19		SLD/43	-2,27
	SLD/44	-3,31		SLD/44	-0,16		SLD/44	-1,50		SLD/44	-2,69
	SLD/45	0,11		SLD/45	-4,62		SLD/45	-3,56		SLD/45	-2,65
	SLD/46	-3,71		SLD/46	-0,54		SLD/46	-1,88		SLD/46	-3,07
	SLD/47	0,31		SLD/47	-4,42		SLD/47	-3,37		SLD/47	-2,46
	SLD/48	-3,50		SLD/48	-0,34		SLD/48	-1,69		SLD/48	-2,88
	SLD/49	-1,71		SLD/49	-8,20		SLD/49	-7,02		SLD/49	-5,98
	SLD/50	-5,53		SLD/50	-4,12		SLD/50	-5,33		SLD/50	-6,40
	SLD/51	-1,51		SLD/51	-8,01		SLD/51	-6,83		SLD/51	-5,79
	SLD/52	-5,32		SLD/52	-3,93		SLD/52	-5,14		SLD/52	-6,21
	SLD/53	-1,07		SLD/53	-7,05		SLD/53	-5,99		SLD/53	-5,07
	SLD/54	-4,88		SLD/54	-2,97		SLD/54	-4,30		SLD/54	-5,50
	SLD/55	-0,87		SLD/55	-6,86		SLD/55	-5,80		SLD/55	-4,88
	SLD/56	-4,68		SLD/56	-2,78		SLD/56	-4,11		SLD/56	-5,31
	SLD/57	-1,27		SLD/57	-7,23		SLD/57	-6,18		SLD/57	-5,26
	SLD/58	-5,08		SLD/58	-3,15		SLD/58	-4,49		SLD/58	-5,69
	SLD/59	-1,06		SLD/59	-7,04		SLD/59	-5,99		SLD/59	-5,07
	SLD/60	-4,87		SLD/60	-2,96		SLD/60	-4,30		SLD/60	-5,50
	SLD/61	-1,17		SLD/61	-7,05		SLD/61	-5,99		SLD/61	-5,06
	SLD/62	-4,98		SLD/62	-2,97		SLD/62	-4,30		SLD/62	-5,49
	SLD/63	-1,17		SLD/63	-7,05		SLD/63	-5,99		SLD/63	-5,06
	SLD/64	-4,98		SLD/64	-2,97		SLD/64	-4,30		SLD/64	-5,49
	SLD/65	-1,36		SLD/65	-7,23		SLD/65	-6,17		SLD/65	-5,25
	SLD/66	-5,17		SLD/66	-3,15		SLD/66	-4,48		SLD/66	-5,68
	SLD/67	-1,36		SLD/67	-7,23		SLD/67	-6,17		SLD/67	-5,25
	SLD/68	-5,17		SLD/68	-3,15		SLD/68	-4,48		SLD/68	-5,68
	SLD/77	-0,99		SLD/77	-3,27		SLD/77	-2,88		SLD/77	-2,54
	SLD/78	-0,83		SLD/78	-3,13		SLD/78	-2,74		SLD/78	-2,40
	SLD/79	-2,26		SLD/79	-1,91		SLD/79	-2,32		SLD/79	-2,68
	SLD/80	-2,10		SLD/80	-1,77		SLD/80	-2,18		SLD/80	-2,54
	SLD/81	-0,99		SLD/81	-3,27		SLD/81	-2,88		SLD/81	-2,54
	SLD/82	-0,83		SLD/82	-3,13		SLD/82	-2,74		SLD/82	-2,40
	SLD/83	-2,26		SLD/83	-1,91		SLD/83	-2,32		SLD/83	-2,68
	SLD/84	-2,10		SLD/84	-1,77		SLD/84	-2,18		SLD/84	-2,54
Y+	SLD/91	-3,04	Y+	SLD/85	-4,91	Y+	SLD/85	-4,52	Y+	SLD/89	-4,32
	SLD/93	-1,25		SLD/93	-3,79		SLD/93	-3,40		SLD/93	-3,06
	SLD/94	-1,10		SLD/94	-3,64		SLD/94	-3,26		SLD/94	-2,92
	SLD/95	-2,52		SLD/95	-2,43		SLD/95	-2,84		SLD/95	-3,20
	SLD/96	-2,37		SLD/96	-2,28		SLD/96	-2,70		SLD/96	-3,06
	SLD/97	-1,25		SLD/97	-3,79		SLD/97	-3,40		SLD/97	-3,06
	SLD/98	-1,10		SLD/98	-3,64		SLD/98	-3,26		SLD/98	-2,92
	SLD/99	-2,52		SLD/99	-2,43		SLD/99	-2,84		SLD/99	-3,20
	SLD/100	-2,37		SLD/100	-2,28		SLD/100	-2,70		SLD/100	-3,06
286	SLD/1	-3,14	287	SLD/1	-2,68	288	SLD/1	-2,27	289	SLD/1	-1,92
	SLD/2	-1,23		SLD/2	-1,71		SLD/2	-2,14		SLD/2	-2,03
	SLD/3	-2,93		SLD/3	-2,46		SLD/3	-2,05		SLD/3	-1,91
	SLD/4	-1,01		SLD/4	-1,49		SLD/4	-1,93		SLD/4	-2,02
	SLD/5	-1,65		SLD/5	-1,30		SLD/5	-0,99		SLD/5	-2,92
	SLD/6	0,27		SLD/6	-0,33		SLD/6	-0,87		SLD/6	-3,03
	SLD/7	-1,44		SLD/7	-1,08		SLD/7	-0,77		SLD/7	-2,90
	SLD/8	0,48		SLD/8	-0,11		SLD/8	-0,65		SLD/8	-3,01
	SLD/9	-1,89		SLD/9	-1,54		SLD/9	-1,23		SLD/9	-3,00
	SLD/10	0,03		SLD/10	-0,57		SLD/10	-1,11		SLD/10	-3,11
	SLD/11	-1,67		SLD/11	-1,32		SLD/11	-1,02		SLD/11	-2,98
	SLD/12	0,25		SLD/12	-0,35		SLD/12	-0,90		SLD/12	-3,09
	SLD/13	-4,52		SLD/13	-4,06		SLD/13	-3,64		SLD/13	-3,52
	SLD/14	-2,60		SLD/14	-3,09		SLD/14	-3,52		SLD/14	-3,63
	SLD/15	-4,30		SLD/15	-3,84		SLD/15	-3,43		SLD/15	-3,50
	SLD/16	-2,38		SLD/16	-2,87		SLD/16	-3,31		SLD/16	-3,61

RISULTANTI SOLLECITAZIONI NODI PLATEE - SLD

Nod3d N.ro	Combinazione N.ro	Fz (t)	Nod3d N.ro	Combinazione N.ro	Fz (t)	Nod3d N.ro	Combinazione N.ro	Fz (t)	Nod3d N.ro	Combinazione N.ro	Fz (t)
	SLD/17	-3,03		SLD/17	-2,67		SLD/17	-2,36		SLD/17	-4,51
	SLD/18	-1,11		SLD/18	-1,70		SLD/18	-2,24		SLD/18	-4,62
	SLD/19	-2,81		SLD/19	-2,46		SLD/19	-2,15		SLD/19	-4,49
	SLD/20	-0,89		SLD/20	-1,49		SLD/20	-2,03		SLD/20	-4,60
	SLD/21	-3,27		SLD/21	-2,91		SLD/21	-2,61		SLD/21	-4,59
	SLD/22	-1,35		SLD/22	-1,94		SLD/22	-2,48		SLD/22	-4,70
	SLD/23	-3,05		SLD/23	-2,70		SLD/23	-2,39		SLD/23	-4,57
	SLD/24	-1,13		SLD/24	-1,73		SLD/24	-2,27		SLD/24	-4,69
	SLD/25	-4,63		SLD/25	-4,16		SLD/25	-3,74		SLD/25	-3,44
	SLD/26	-2,71		SLD/26	-3,19		SLD/26	-3,62		SLD/26	-3,56
	SLD/27	-4,63		SLD/27	-4,16		SLD/27	-3,74		SLD/27	-3,44
	SLD/28	-2,71		SLD/28	-3,19		SLD/28	-3,62		SLD/28	-3,56
	SLD/29	-3,13		SLD/29	-2,77		SLD/29	-2,46		SLD/29	-4,44
	SLD/30	-1,21		SLD/30	-1,81		SLD/30	-2,34		SLD/30	-4,55
	SLD/31	-3,13		SLD/31	-2,77		SLD/31	-2,46		SLD/31	-4,44
	SLD/32	-1,21		SLD/32	-1,81		SLD/32	-2,34		SLD/32	-4,55
	SLD/33	-3,37		SLD/33	-3,01		SLD/33	-2,71		SLD/33	-4,52
	SLD/34	-1,45		SLD/34	-2,05		SLD/34	-2,59		SLD/34	-4,63
	SLD/35	-3,37		SLD/35	-3,01		SLD/35	-2,71		SLD/35	-4,52
	SLD/36	-1,45		SLD/36	-2,05		SLD/36	-2,59		SLD/36	-4,63
	SLD/37	-3,78		SLD/37	-3,00		SLD/37	-2,31		SLD/37	-1,89
	SLD/38	-0,59		SLD/38	-1,39		SLD/38	-2,10		SLD/38	-2,07
	SLD/39	-3,57		SLD/39	-2,79		SLD/39	-2,09		SLD/39	-1,87
	SLD/40	-0,37		SLD/40	-1,17		SLD/40	-1,89		SLD/40	-2,05
	SLD/41	-2,67		SLD/41	-1,96		SLD/41	-1,35		SLD/41	-2,63
	SLD/42	0,53		SLD/42	-0,35		SLD/42	-1,15		SLD/42	-2,82
	SLD/43	-2,45		SLD/43	-1,75		SLD/43	-1,14		SLD/43	-2,61
	SLD/44	0,75		SLD/44	-0,13		SLD/44	-0,93		SLD/44	-2,80
	SLD/45	-2,84		SLD/45	-2,15		SLD/45	-1,53		SLD/45	-2,70
	SLD/46	0,36		SLD/46	-0,53		SLD/46	-1,33		SLD/46	-2,88
	SLD/47	-2,63		SLD/47	-1,93		SLD/47	-1,32		SLD/47	-2,68
	SLD/48	0,57		SLD/48	-0,31		SLD/48	-1,11		SLD/48	-2,86
	SLD/49	-5,16		SLD/49	-4,38		SLD/49	-3,68		SLD/49	-3,48
	SLD/50	-1,96		SLD/50	-2,76		SLD/50	-3,48		SLD/50	-3,66
	SLD/51	-4,94		SLD/51	-4,16		SLD/51	-3,47		SLD/51	-3,46
	SLD/52	-1,74		SLD/52	-2,55		SLD/52	-3,26		SLD/52	-3,64
	SLD/53	-4,04		SLD/53	-3,34		SLD/53	-2,72		SLD/53	-4,22
	SLD/54	-0,84		SLD/54	-1,73		SLD/54	-2,52		SLD/54	-4,41
	SLD/55	-3,82		SLD/55	-3,12		SLD/55	-2,51		SLD/55	-4,21
	SLD/56	-0,62		SLD/56	-1,51		SLD/56	-2,31		SLD/56	-4,39
	SLD/57	-4,22		SLD/57	-3,52		SLD/57	-2,91		SLD/57	-4,29
	SLD/58	-1,02		SLD/58	-1,91		SLD/58	-2,70		SLD/58	-4,47
	SLD/59	-4,00		SLD/59	-3,30		SLD/59	-2,69		SLD/59	-4,27
	SLD/60	-0,80		SLD/60	-1,69		SLD/60	-2,49		SLD/60	-4,45
	SLD/61	-4,15		SLD/61	-3,44		SLD/61	-2,83		SLD/61	-4,15
	SLD/62	-0,95		SLD/62	-1,83		SLD/62	-2,62		SLD/62	-4,34
	SLD/63	-4,15		SLD/63	-3,44		SLD/63	-2,83		SLD/63	-4,15
	SLD/64	-0,95		SLD/64	-1,83		SLD/64	-2,62		SLD/64	-4,34
	SLD/65	-4,32		SLD/65	-3,62		SLD/65	-3,01		SLD/65	-4,22
	SLD/66	-1,12		SLD/66	-2,01		SLD/66	-2,80		SLD/66	-4,40
	SLD/67	-4,32		SLD/67	-3,62		SLD/67	-3,01		SLD/67	-4,22
	SLD/68	-1,12		SLD/68	-2,01		SLD/68	-2,80		SLD/68	-4,40
	SLD/77	-2,10		SLD/77	-1,85		SLD/77	-1,62		SLD/77	-1,44
	SLD/78	-1,94		SLD/78	-1,69		SLD/78	-1,46		SLD/78	-1,42
	SLD/79	-1,04		SLD/79	-1,31		SLD/79	-1,55		SLD/79	-1,50
	SLD/80	-0,88		SLD/80	-1,15		SLD/80	-1,39		SLD/80	-1,48
	SLD/81	-2,10		SLD/81	-1,85		SLD/81	-1,62		SLD/81	-1,44
	SLD/82	-1,94		SLD/82	-1,69		SLD/82	-1,46		SLD/82	-1,42
	SLD/83	-1,04		SLD/83	-1,31		SLD/83	-1,55		SLD/83	-1,50
	SLD/84	-0,88		SLD/84	-1,15		SLD/84	-1,39		SLD/84	-1,48
Y+	SLD/85	-2,89	Y+	SLD/85	-2,63	Y+	SLD/85	-2,40	Y+	SLD/91	-2,56
	SLD/93	-2,37		SLD/93	-2,12		SLD/93	-1,89		SLD/93	-1,75
	SLD/94	-2,21		SLD/94	-1,96		SLD/94	-1,73		SLD/94	-1,74
	SLD/95	-1,31		SLD/95	-1,58		SLD/95	-1,82		SLD/95	-1,82
	SLD/96	-1,14		SLD/96	-1,42		SLD/96	-1,66		SLD/96	-1,80
	SLD/97	-2,37		SLD/97	-2,12		SLD/97	-1,89		SLD/97	-1,75
	SLD/98	-2,21		SLD/98	-1,96		SLD/98	-1,73		SLD/98	-1,74
	SLD/99	-1,31		SLD/99	-1,58		SLD/99	-1,82		SLD/99	-1,82
	SLD/100	-1,14		SLD/100	-1,42		SLD/100	-1,66		SLD/100	-1,80
290	SLD/1	-2,34	291	SLD/1	-2,91	292	SLD/1	-0,93	293	SLD/1	-1,09
	SLD/2	-1,70		SLD/2	-1,29		SLD/2	-2,98		SLD/2	-2,84
	SLD/3	-2,32		SLD/3	-2,90		SLD/3	-0,91		SLD/3	-1,07
	SLD/4	-1,69		SLD/4	-1,28		SLD/4	-2,96		SLD/4	-2,81
	SLD/5	-3,44		SLD/5	-4,16		SLD/5	-1,65		SLD/5	-1,87
	SLD/6	-2,81		SLD/6	-2,54		SLD/6	-3,71		SLD/6	-3,62
	SLD/7	-3,43		SLD/7	-4,15		SLD/7	-1,63		SLD/7	-1,85
	SLD/8	-2,79		SLD/8	-2,53		SLD/8	-3,68		SLD/8	-3,59
	SLD/9	-3,52		SLD/9	-4,23		SLD/9	-1,73		SLD/9	-1,95
	SLD/10	-2,89		SLD/10	-2,62		SLD/10	-3,78		SLD/10	-3,70
	SLD/11	-3,50		SLD/11	-4,22		SLD/11	-1,71		SLD/11	-1,93
	SLD/12	-2,87		SLD/12	-2,60		SLD/12	-3,76		SLD/12	-3,67
	SLD/13	-3,94		SLD/13	-4,51		SLD/13	-2,55		SLD/13	-2,71
	SLD/14	-3,30		SLD/14	-2,90		SLD/14	-4,60		SLD/14	-4,45
	SLD/15	-3,92		SLD/15	-4,50		SLD/15	-2,53		SLD/15	-2,69

RISULTANTI SOLLECITAZIONI NODI PLATEE - SLD

Nod3d N.ro	Combinazione N.ro	Fz (t)	Nod3d N.ro	Combinazione N.ro	Fz (t)	Nod3d N.ro	Combinazione N.ro	Fz (t)	Nod3d N.ro	Combinazione N.ro	Fz (t)
	SLD/16	-3,28		SLD/16	-2,88		SLD/16	-4,58		SLD/16	-4,43
	SLD/17	-5,04		SLD/17	-5,76		SLD/17	-3,27		SLD/17	-3,49
	SLD/18	-4,40		SLD/18	-4,15		SLD/18	-5,33		SLD/18	-5,23
	SLD/19	-5,02		SLD/19	-5,75		SLD/19	-3,25		SLD/19	-3,47
	SLD/20	-4,38		SLD/20	-4,13		SLD/20	-5,30		SLD/20	-5,21
	SLD/21	-5,12		SLD/21	-5,83		SLD/21	-3,35		SLD/21	-3,57
	SLD/22	-4,48		SLD/22	-4,22		SLD/22	-5,40		SLD/22	-5,31
	SLD/23	-5,10		SLD/23	-5,82		SLD/23	-3,32		SLD/23	-3,55
	SLD/24	-4,46		SLD/24	-4,20		SLD/24	-5,38		SLD/24	-5,29
	SLD/25	-3,87		SLD/25	-4,46		SLD/25	-2,48		SLD/25	-2,64
	SLD/26	-3,23		SLD/26	-2,84		SLD/26	-4,53		SLD/26	-4,38
	SLD/27	-3,87		SLD/27	-4,46		SLD/27	-2,48		SLD/27	-2,64
	SLD/28	-3,23		SLD/28	-2,84		SLD/28	-4,53		SLD/28	-4,38
	SLD/29	-4,97		SLD/29	-5,71		SLD/29	-3,20		SLD/29	-3,42
	SLD/30	-4,34		SLD/30	-4,09		SLD/30	-5,25		SLD/30	-5,16
	SLD/31	-4,97		SLD/31	-5,71		SLD/31	-3,20		SLD/31	-3,42
	SLD/32	-4,34		SLD/32	-4,09		SLD/32	-5,25		SLD/32	-5,16
	SLD/33	-5,05		SLD/33	-5,78		SLD/33	-3,28		SLD/33	-3,50
	SLD/34	-4,42		SLD/34	-4,16		SLD/34	-5,33		SLD/34	-5,24
	SLD/35	-5,05		SLD/35	-5,78		SLD/35	-3,28		SLD/35	-3,50
	SLD/36	-4,42		SLD/36	-4,16		SLD/36	-5,33		SLD/36	-5,24
	SLD/37	-2,55		SLD/37	-3,45		SLD/37	-0,25		SLD/37	-0,51
	SLD/38	-1,49		SLD/38	-0,76		SLD/38	-3,67		SLD/38	-3,42
	SLD/39	-2,54		SLD/39	-3,43		SLD/39	-0,22		SLD/39	-0,49
	SLD/40	-1,48		SLD/40	-0,74		SLD/40	-3,64		SLD/40	-3,39
	SLD/41	-3,38		SLD/41	-4,39		SLD/41	-0,79		SLD/41	-1,10
	SLD/42	-2,32		SLD/42	-1,69		SLD/42	-4,21		SLD/42	-4,00
	SLD/43	-3,36		SLD/43	-4,37		SLD/43	-0,77		SLD/43	-1,08
	SLD/44	-2,30		SLD/44	-1,68		SLD/44	-4,19		SLD/44	-3,98
	SLD/45	-3,44		SLD/45	-4,44		SLD/45	-0,85		SLD/45	-1,16
	SLD/46	-2,38		SLD/46	-1,75		SLD/46	-4,27		SLD/46	-4,06
	SLD/47	-3,42		SLD/47	-4,43		SLD/47	-0,82		SLD/47	-1,14
	SLD/48	-2,36		SLD/48	-1,73		SLD/48	-4,24		SLD/48	-4,04
	SLD/49	-4,15		SLD/49	-5,05		SLD/49	-1,87		SLD/49	-2,13
	SLD/50	-3,09		SLD/50	-2,36		SLD/50	-5,29		SLD/50	-5,03
	SLD/51	-4,13		SLD/51	-5,04		SLD/51	-1,84		SLD/51	-2,11
	SLD/52	-3,07		SLD/52	-2,34		SLD/52	-5,26		SLD/52	-5,01
	SLD/53	-4,97		SLD/53	-5,99		SLD/53	-2,41		SLD/53	-2,72
	SLD/54	-3,91		SLD/54	-3,29		SLD/54	-5,83		SLD/54	-5,62
	SLD/55	-4,96		SLD/55	-5,97		SLD/55	-2,38		SLD/55	-2,69
	SLD/56	-3,90		SLD/56	-3,28		SLD/56	-5,80		SLD/56	-5,60
	SLD/57	-5,03		SLD/57	-6,04		SLD/57	-2,47		SLD/57	-2,78
	SLD/58	-3,97		SLD/58	-3,35		SLD/58	-5,88		SLD/58	-5,68
	SLD/59	-5,02		SLD/59	-6,03		SLD/59	-2,44		SLD/59	-2,75
	SLD/60	-3,96		SLD/60	-3,33		SLD/60	-5,86		SLD/60	-5,66
	SLD/61	-4,91		SLD/61	-5,93		SLD/61	-2,34		SLD/61	-2,64
	SLD/62	-3,85		SLD/62	-3,24		SLD/62	-5,76		SLD/62	-5,55
	SLD/63	-4,91		SLD/63	-5,93		SLD/63	-2,34		SLD/63	-2,64
	SLD/64	-3,85		SLD/64	-3,24		SLD/64	-5,76		SLD/64	-5,55
	SLD/65	-4,97		SLD/65	-5,99		SLD/65	-2,39		SLD/65	-2,70
	SLD/66	-3,91		SLD/66	-3,29		SLD/66	-5,81		SLD/66	-5,61
	SLD/67	-4,97		SLD/67	-5,99		SLD/67	-2,39		SLD/67	-2,70
	SLD/68	-3,91		SLD/68	-3,29		SLD/68	-5,81		SLD/68	-5,61
	SLD/77	-1,68		SLD/77	-2,01		SLD/77	-0,88		SLD/77	-0,97
	SLD/78	-1,66		SLD/78	-2,00		SLD/78	-0,86		SLD/78	-0,95
	SLD/79	-1,32		SLD/79	-1,11		SLD/79	-2,02		SLD/79	-1,94
	SLD/80	-1,31		SLD/80	-1,10		SLD/80	-2,00		SLD/80	-1,92
	SLD/81	-1,68		SLD/81	-2,01		SLD/81	-0,88		SLD/81	-0,97
	SLD/82	-1,66		SLD/82	-2,00		SLD/82	-0,86		SLD/82	-0,95
	SLD/83	-1,32		SLD/83	-1,11		SLD/83	-2,02		SLD/83	-1,94
	SLD/84	-1,31		SLD/84	-1,10		SLD/84	-2,00		SLD/84	-1,92
Y+	SLD/87	-2,74	Y+	SLD/87	-3,07	Y+	SLD/89	-3,09	Y+	SLD/89	-3,01
	SLD/93	-1,99		SLD/93	-2,33		SLD/93	-1,20		SLD/93	-1,29
	SLD/94	-1,98		SLD/94	-2,32		SLD/94	-1,18		SLD/94	-1,28
	SLD/95	-1,64		SLD/95	-1,43		SLD/95	-2,34		SLD/95	-2,26
	SLD/96	-1,63		SLD/96	-1,42		SLD/96	-2,32		SLD/96	-2,24
	SLD/97	-1,99		SLD/97	-2,33		SLD/97	-1,20		SLD/97	-1,29
	SLD/98	-1,98		SLD/98	-2,32		SLD/98	-1,18		SLD/98	-1,28
	SLD/99	-1,64		SLD/99	-1,43		SLD/99	-2,34		SLD/99	-2,26
	SLD/100	-1,63		SLD/100	-1,42		SLD/100	-2,32		SLD/100	-2,24
294	SLD/1	-1,29	295	SLD/1	-0,70	296	SLD/1	-0,63	297	SLD/1	-0,59
	SLD/2	-2,66		SLD/2	-3,25		SLD/2	-3,33		SLD/2	-3,38
	SLD/3	-1,27		SLD/3	-0,67		SLD/3	-0,60		SLD/3	-0,56
	SLD/4	-2,63		SLD/4	-3,22		SLD/4	-3,30		SLD/4	-3,35
	SLD/5	-2,13		SLD/5	-0,94		SLD/5	-0,94		SLD/5	-0,96
	SLD/6	-3,50		SLD/6	-3,49		SLD/6	-3,64		SLD/6	-3,76
	SLD/7	-2,11		SLD/7	-0,91		SLD/7	-0,91		SLD/7	-0,93
	SLD/8	-3,47		SLD/8	-3,46		SLD/8	-3,61		SLD/8	-3,73
	SLD/9	-2,21		SLD/9	-0,98		SLD/9	-0,98		SLD/9	-1,01
	SLD/10	-3,58		SLD/10	-3,53		SLD/10	-3,68		SLD/10	-3,80
	SLD/11	-2,19		SLD/11	-0,95		SLD/11	-0,95		SLD/11	-0,98
	SLD/12	-3,56		SLD/12	-3,50		SLD/12	-3,65		SLD/12	-3,77
	SLD/13	-2,91		SLD/13	-2,38		SLD/13	-2,31		SLD/13	-2,27
	SLD/14	-4,27		SLD/14	-4,93		SLD/14	-5,01		SLD/14	-5,06

RISULTANTI SOLLECITAZIONI NODI PLATEE - SLD

Nod3d N.ro	Combinazione N.ro	Fz (t)	Nod3d N.ro	Combinazione N.ro	Fz (t)	Nod3d N.ro	Combinazione N.ro	Fz (t)	Nod3d N.ro	Combinazione N.ro	Fz (t)
	SLD/15	-2,88		SLD/15	-2,35		SLD/15	-2,28		SLD/15	-2,24
	SLD/16	-4,25		SLD/16	-4,90		SLD/16	-4,98		SLD/16	-5,03
	SLD/17	-3,75		SLD/17	-2,62		SLD/17	-2,62		SLD/17	-2,64
	SLD/18	-5,11		SLD/18	-5,17		SLD/18	-5,32		SLD/18	-5,43
	SLD/19	-3,72		SLD/19	-2,59		SLD/19	-2,59		SLD/19	-2,61
	SLD/20	-5,09		SLD/20	-5,14		SLD/20	-5,29		SLD/20	-5,40
	SLD/21	-3,83		SLD/21	-2,66		SLD/21	-2,66		SLD/21	-2,69
	SLD/22	-5,20		SLD/22	-5,21		SLD/22	-5,36		SLD/22	-5,48
	SLD/23	-3,81		SLD/23	-2,63		SLD/23	-2,63		SLD/23	-2,66
	SLD/24	-5,17		SLD/24	-5,18		SLD/24	-5,33		SLD/24	-5,45
	SLD/25	-2,83		SLD/25	-2,31		SLD/25	-2,24		SLD/25	-2,20
	SLD/26	-4,20		SLD/26	-4,86		SLD/26	-4,94		SLD/26	-4,99
	SLD/27	-2,83		SLD/27	-2,31		SLD/27	-2,24		SLD/27	-2,20
	SLD/28	-4,20		SLD/28	-4,86		SLD/28	-4,94		SLD/28	-4,99
	SLD/29	-3,67		SLD/29	-2,55		SLD/29	-2,55		SLD/29	-2,57
	SLD/30	-5,04		SLD/30	-5,10		SLD/30	-5,25		SLD/30	-5,36
	SLD/31	-3,67		SLD/31	-2,55		SLD/31	-2,55		SLD/31	-2,57
	SLD/32	-5,04		SLD/32	-5,10		SLD/32	-5,25		SLD/32	-5,36
	SLD/33	-3,76		SLD/33	-2,59		SLD/33	-2,59		SLD/33	-2,62
	SLD/34	-5,12		SLD/34	-5,14		SLD/34	-5,29		SLD/34	-5,41
	SLD/35	-3,76		SLD/35	-2,59		SLD/35	-2,59		SLD/35	-2,62
	SLD/36	-5,12		SLD/36	-5,14		SLD/36	-5,29		SLD/36	-5,41
	SLD/37	-0,83		SLD/37	0,15		SLD/37	0,27		SLD/37	0,34
	SLD/38	-3,11		SLD/38	-4,10		SLD/38	-4,23		SLD/38	-4,31
	SLD/39	-0,81		SLD/39	0,18		SLD/39	0,30		SLD/39	0,37
	SLD/40	-3,09		SLD/40	-4,07		SLD/40	-4,20		SLD/40	-4,28
	SLD/41	-1,46		SLD/41	-0,03		SLD/41	0,04		SLD/41	0,06
	SLD/42	-3,74		SLD/42	-4,28		SLD/42	-4,46		SLD/42	-4,59
	SLD/43	-1,44		SLD/43	0,00		SLD/43	0,07		SLD/43	0,09
	SLD/44	-3,72		SLD/44	-4,25		SLD/44	-4,43		SLD/44	-4,56
	SLD/45	-1,53		SLD/45	-0,06		SLD/45	0,01		SLD/45	0,03
	SLD/46	-3,80		SLD/46	-4,31		SLD/46	-4,49		SLD/46	-4,63
	SLD/47	-1,50		SLD/47	-0,03		SLD/47	0,04		SLD/47	0,05
	SLD/48	-3,78		SLD/48	-4,28		SLD/48	-4,46		SLD/48	-4,60
	SLD/49	-2,45		SLD/49	-1,53		SLD/49	-1,41		SLD/49	-1,34
	SLD/50	-4,73		SLD/50	-5,78		SLD/50	-5,91		SLD/50	-5,99
	SLD/51	-2,43		SLD/51	-1,50		SLD/51	-1,38		SLD/51	-1,31
	SLD/52	-4,71		SLD/52	-5,75		SLD/52	-5,88		SLD/52	-5,96
	SLD/53	-3,08		SLD/53	-1,71		SLD/53	-1,64		SLD/53	-1,62
	SLD/54	-5,36		SLD/54	-5,96		SLD/54	-6,14		SLD/54	-6,27
	SLD/55	-3,06		SLD/55	-1,68		SLD/55	-1,61		SLD/55	-1,59
	SLD/56	-5,34		SLD/56	-5,93		SLD/56	-6,11		SLD/56	-6,24
	SLD/57	-3,14		SLD/57	-1,74		SLD/57	-1,67		SLD/57	-1,65
	SLD/58	-5,42		SLD/58	-5,99		SLD/58	-6,17		SLD/58	-6,31
	SLD/59	-3,12		SLD/59	-1,71		SLD/59	-1,64		SLD/59	-1,62
	SLD/60	-5,40		SLD/60	-5,96		SLD/60	-6,14		SLD/60	-6,28
	SLD/61	-3,01		SLD/61	-1,64		SLD/61	-1,57		SLD/61	-1,55
	SLD/62	-5,29		SLD/62	-5,89		SLD/62	-6,07		SLD/62	-6,20
	SLD/63	-3,01		SLD/63	-1,64		SLD/63	-1,57		SLD/63	-1,55
	SLD/64	-5,29		SLD/64	-5,89		SLD/64	-6,07		SLD/64	-6,20
	SLD/65	-3,07		SLD/65	-1,67		SLD/65	-1,60		SLD/65	-1,58
	SLD/66	-5,35		SLD/66	-5,92		SLD/66	-6,10		SLD/66	-6,24
	SLD/67	-3,07		SLD/67	-1,67		SLD/67	-1,60		SLD/67	-1,58
	SLD/68	-5,35		SLD/68	-5,92		SLD/68	-6,10		SLD/68	-6,24
	SLD/77	-1,08		SLD/77	-0,75		SLD/77	-0,71		SLD/77	-0,69
	SLD/78	-1,07		SLD/78	-0,73		SLD/78	-0,69		SLD/78	-0,67
	SLD/79	-1,84		SLD/79	-2,17		SLD/79	-2,22		SLD/79	-2,25
	SLD/80	-1,82		SLD/80	-2,15		SLD/80	-2,19		SLD/80	-2,22
	SLD/81	-1,08		SLD/81	-0,75		SLD/81	-0,71		SLD/81	-0,69
	SLD/82	-1,07		SLD/82	-0,73		SLD/82	-0,69		SLD/82	-0,67
	SLD/83	-1,84		SLD/83	-2,17		SLD/83	-2,22		SLD/83	-2,25
	SLD/84	-1,82		SLD/84	-2,15		SLD/84	-2,19		SLD/84	-2,22
Y+	SLD/91	-2,92	Y+	SLD/89	-3,28	Y+	SLD/89	-3,33	Y+	SLD/89	-3,36
	SLD/93	-1,40		SLD/93	-1,09		SLD/93	-1,05		SLD/93	-1,03
	SLD/94	-1,39		SLD/94	-1,06		SLD/94	-1,03		SLD/94	-1,01
	SLD/95	-2,16		SLD/95	-2,50		SLD/95	-2,55		SLD/95	-2,58
	SLD/96	-2,15		SLD/96	-2,48		SLD/96	-2,53		SLD/96	-2,56
	SLD/97	-1,40		SLD/97	-1,09		SLD/97	-1,05		SLD/97	-1,03
	SLD/98	-1,39		SLD/98	-1,06		SLD/98	-1,03		SLD/98	-1,01
	SLD/99	-2,16		SLD/99	-2,50		SLD/99	-2,55		SLD/99	-2,58
	SLD/100	-2,15		SLD/100	-2,48		SLD/100	-2,53		SLD/100	-2,56
298	SLD/1	-1,28	299	SLD/1	-1,09	300	SLD/1	-0,92	301	SLD/1	-2,43
	SLD/2	-2,61		SLD/2	-2,82		SLD/2	-2,99		SLD/2	-1,40
	SLD/3	-1,25		SLD/3	-1,05		SLD/3	-0,89		SLD/3	-2,40
	SLD/4	-2,58		SLD/4	-2,78		SLD/4	-2,96		SLD/4	-1,36
	SLD/5	-1,26		SLD/5	-1,13		SLD/5	-1,04		SLD/5	-2,15
	SLD/6	-2,59		SLD/6	-2,86		SLD/6	-3,10		SLD/6	-1,12
	SLD/7	-1,23		SLD/7	-1,10		SLD/7	-1,00		SLD/7	-2,12
	SLD/8	-2,56		SLD/8	-2,83		SLD/8	-3,07		SLD/8	-1,08
	SLD/9	-1,30		SLD/9	-1,17		SLD/9	-1,08		SLD/9	-2,19
	SLD/10	-2,63		SLD/10	-2,90		SLD/10	-3,14		SLD/10	-1,15
	SLD/11	-1,26		SLD/11	-1,14		SLD/11	-1,04		SLD/11	-2,15
	SLD/12	-2,59		SLD/12	-2,87		SLD/12	-3,11		SLD/12	-1,12
	SLD/13	-2,96		SLD/13	-2,77		SLD/13	-2,61		SLD/13	-4,12

RISULTANTI SOLLECITAZIONI NODI PLATEE - SLD

Nod3d N.ro	Combinazione N.ro	Fz (t)	Nod3d N.ro	Combinazione N.ro	Fz (t)	Nod3d N.ro	Combinazione N.ro	Fz (t)	Nod3d N.ro	Combinazione N.ro	Fz (t)
	SLD/14	-4,29		SLD/14	-4,50		SLD/14	-4,67		SLD/14	-3,08
	SLD/15	-2,93		SLD/15	-2,73		SLD/15	-2,57		SLD/15	-4,08
	SLD/16	-4,26		SLD/16	-4,47		SLD/16	-4,64		SLD/16	-3,05
	SLD/17	-2,94		SLD/17	-2,81		SLD/17	-2,72		SLD/17	-3,84
	SLD/18	-4,27		SLD/18	-4,54		SLD/18	-4,78		SLD/18	-2,80
	SLD/19	-2,91		SLD/19	-2,78		SLD/19	-2,68		SLD/19	-3,80
	SLD/20	-4,24		SLD/20	-4,51		SLD/20	-4,75		SLD/20	-2,77
	SLD/21	-2,98		SLD/21	-2,85		SLD/21	-2,76		SLD/21	-3,87
	SLD/22	-4,31		SLD/22	-4,58		SLD/22	-4,82		SLD/22	-2,84
	SLD/23	-2,95		SLD/23	-2,82		SLD/23	-2,72		SLD/23	-3,84
	SLD/24	-4,28		SLD/24	-4,55		SLD/24	-4,79		SLD/24	-2,80
	SLD/25	-2,90		SLD/25	-2,70		SLD/25	-2,54		SLD/25	-4,06
	SLD/26	-4,23		SLD/26	-4,43		SLD/26	-4,61		SLD/26	-3,03
	SLD/27	-2,90		SLD/27	-2,70		SLD/27	-2,54		SLD/27	-4,06
	SLD/28	-4,23		SLD/28	-4,43		SLD/28	-4,61		SLD/28	-3,03
	SLD/29	-2,88		SLD/29	-2,75		SLD/29	-2,65		SLD/29	-3,78
	SLD/30	-4,21		SLD/30	-4,48		SLD/30	-4,72		SLD/30	-2,74
	SLD/31	-2,88		SLD/31	-2,75		SLD/31	-2,65		SLD/31	-3,78
	SLD/32	-4,21		SLD/32	-4,48		SLD/32	-4,72		SLD/32	-2,74
	SLD/33	-2,92		SLD/33	-2,79		SLD/33	-2,69		SLD/33	-3,81
	SLD/34	-4,24		SLD/34	-4,52		SLD/34	-4,76		SLD/34	-2,78
	SLD/35	-2,92		SLD/35	-2,79		SLD/35	-2,69		SLD/35	-3,81
	SLD/36	-4,24		SLD/36	-4,52		SLD/36	-4,76		SLD/36	-2,78
	SLD/37	-0,84		SLD/37	-0,51		SLD/37	-0,24		SLD/37	-2,78
	SLD/38	-3,05		SLD/38	-3,39		SLD/38	-3,68		SLD/38	-1,05
	SLD/39	-0,80		SLD/39	-0,48		SLD/39	-0,20		SLD/39	-2,74
	SLD/40	-3,02		SLD/40	-3,36		SLD/40	-3,65		SLD/40	-1,02
	SLD/41	-0,82		SLD/41	-0,54		SLD/41	-0,32		SLD/41	-2,57
	SLD/42	-3,04		SLD/42	-3,43		SLD/42	-3,76		SLD/42	-0,84
	SLD/43	-0,79		SLD/43	-0,51		SLD/43	-0,29		SLD/43	-2,53
	SLD/44	-3,00		SLD/44	-3,40		SLD/44	-3,73		SLD/44	-0,81
	SLD/45	-0,85		SLD/45	-0,57		SLD/45	-0,35		SLD/45	-2,59
	SLD/46	-3,06		SLD/46	-3,46		SLD/46	-3,79		SLD/46	-0,87
	SLD/47	-0,82		SLD/47	-0,54		SLD/47	-0,32		SLD/47	-2,56
	SLD/48	-3,03		SLD/48	-3,42		SLD/48	-3,76		SLD/48	-0,83
	SLD/49	-2,52		SLD/49	-2,19		SLD/49	-1,92		SLD/49	-4,46
	SLD/50	-4,73		SLD/50	-5,07		SLD/50	-5,36		SLD/50	-2,74
	SLD/51	-2,49		SLD/51	-2,16		SLD/51	-1,88		SLD/51	-4,43
	SLD/52	-4,70		SLD/52	-5,04		SLD/52	-5,33		SLD/52	-2,70
	SLD/53	-2,50		SLD/53	-2,22		SLD/53	-2,00		SLD/53	-4,25
	SLD/54	-4,72		SLD/54	-5,11		SLD/54	-5,44		SLD/54	-2,53
	SLD/55	-2,47		SLD/55	-2,19		SLD/55	-1,97		SLD/55	-4,22
	SLD/56	-4,68		SLD/56	-5,08		SLD/56	-5,41		SLD/56	-2,49
	SLD/57	-2,53		SLD/57	-2,25		SLD/57	-2,03		SLD/57	-4,28
	SLD/58	-4,75		SLD/58	-5,14		SLD/58	-5,47		SLD/58	-2,55
	SLD/59	-2,50		SLD/59	-2,22		SLD/59	-2,00		SLD/59	-4,24
	SLD/60	-4,71		SLD/60	-5,11		SLD/60	-5,44		SLD/60	-2,52
	SLD/61	-2,44		SLD/61	-2,16		SLD/61	-1,93		SLD/61	-4,19
	SLD/62	-4,65		SLD/62	-5,04		SLD/62	-5,38		SLD/62	-2,47
	SLD/63	-2,44		SLD/63	-2,16		SLD/63	-1,93		SLD/63	-4,19
	SLD/64	-4,65		SLD/64	-5,04		SLD/64	-5,38		SLD/64	-2,47
	SLD/65	-2,47		SLD/65	-2,19		SLD/65	-1,96		SLD/65	-4,22
	SLD/66	-4,68		SLD/66	-5,07		SLD/66	-5,41		SLD/66	-2,50
	SLD/67	-2,47		SLD/67	-2,19		SLD/67	-1,96		SLD/67	-4,22
	SLD/68	-4,68		SLD/68	-5,07		SLD/68	-5,41		SLD/68	-2,50
	SLD/77	-1,07		SLD/77	-0,96		SLD/77	-0,87		SLD/77	-1,70
	SLD/78	-1,04		SLD/78	-0,94		SLD/78	-0,85		SLD/78	-1,68
	SLD/79	-1,81		SLD/79	-1,92		SLD/79	-2,02		SLD/79	-1,13
	SLD/80	-1,78		SLD/80	-1,90		SLD/80	-2,00		SLD/80	-1,10
	SLD/81	-1,07		SLD/81	-0,96		SLD/81	-0,87		SLD/81	-1,70
	SLD/82	-1,04		SLD/82	-0,94		SLD/82	-0,85		SLD/82	-1,68
	SLD/83	-1,81		SLD/83	-1,92		SLD/83	-2,02		SLD/83	-1,13
	SLD/84	-1,78		SLD/84	-1,90		SLD/84	-2,00		SLD/84	-1,10
Y+	SLD/89	-2,92	Y+	SLD/89	-3,03	Y+	SLD/89	-3,13	Y+	SLD/85	-2,82
	SLD/93	-1,40		SLD/93	-1,30		SLD/93	-1,21		SLD/93	-2,04
	SLD/94	-1,38		SLD/94	-1,27		SLD/94	-1,19		SLD/94	-2,01
	SLD/95	-2,14		SLD/95	-2,26		SLD/95	-2,36		SLD/95	-1,46
	SLD/96	-2,12		SLD/96	-2,23		SLD/96	-2,33		SLD/96	-1,44
	SLD/97	-1,40		SLD/97	-1,30		SLD/97	-1,21		SLD/97	-2,04
	SLD/98	-1,38		SLD/98	-1,27		SLD/98	-1,19		SLD/98	-2,01
	SLD/99	-2,14		SLD/99	-2,26		SLD/99	-2,36		SLD/99	-1,46
	SLD/100	-2,12		SLD/100	-2,23		SLD/100	-2,33		SLD/100	-1,44
302	SLD/1	-2,08	303	SLD/1	-1,77	304	SLD/1	-4,08	305	SLD/1	-3,53
	SLD/2	-1,77		SLD/2	-2,09		SLD/2	0,62		SLD/2	0,03
	SLD/3	-2,05		SLD/3	-1,74		SLD/3	-4,05		SLD/3	-3,50
	SLD/4	-1,73		SLD/4	-2,05		SLD/4	0,66		SLD/4	0,07
	SLD/5	-1,86		SLD/5	-1,62		SLD/5	-3,56		SLD/5	-3,08
	SLD/6	-1,55		SLD/6	-1,94		SLD/6	1,15		SLD/6	0,49
	SLD/7	-1,83		SLD/7	-1,59		SLD/7	-3,52		SLD/7	-3,04
	SLD/8	-1,52		SLD/8	-1,90		SLD/8	1,18		SLD/8	0,52
	SLD/9	-1,90		SLD/9	-1,66		SLD/9	-3,59		SLD/9	-3,11
	SLD/10	-1,59		SLD/10	-1,97		SLD/10	1,11		SLD/10	0,45
	SLD/11	-1,87		SLD/11	-1,63		SLD/11	-3,56		SLD/11	-3,08
	SLD/12	-1,55		SLD/12	-1,94		SLD/12	1,15		SLD/12	0,49

RISULTANTI SOLLECITAZIONI NODI PLATEE - SLD

Nod3d N.ro	Combinazione N.ro	Fz (t)	Nod3d N.ro	Combinazione N.ro	Fz (t)	Nod3d N.ro	Combinazione N.ro	Fz (t)	Nod3d N.ro	Combinazione N.ro	Fz (t)
	SLD/13	-3,76		SLD/13	-3,46		SLD/13	-5,64		SLD/13	-5,09
	SLD/14	-3,45		SLD/14	-3,77		SLD/14	-0,93		SLD/14	-1,53
	SLD/15	-3,73		SLD/15	-3,42		SLD/15	-5,60		SLD/15	-5,06
	SLD/16	-3,42		SLD/16	-3,73		SLD/16	-0,90		SLD/16	-1,49
	SLD/17	-3,55		SLD/17	-3,31		SLD/17	-5,11		SLD/17	-4,64
	SLD/18	-3,23		SLD/18	-3,62		SLD/18	-0,41		SLD/18	-1,07
	SLD/19	-3,51		SLD/19	-3,27		SLD/19	-5,08		SLD/19	-4,60
	SLD/20	-3,20		SLD/20	-3,58		SLD/20	-0,38		SLD/20	-1,04
	SLD/21	-3,58		SLD/21	-3,34		SLD/21	-5,15		SLD/21	-4,67
	SLD/22	-3,27		SLD/22	-3,66		SLD/22	-0,44		SLD/22	-1,10
	SLD/23	-3,55		SLD/23	-3,31		SLD/23	-5,11		SLD/23	-4,64
	SLD/24	-3,24		SLD/24	-3,62		SLD/24	-0,41		SLD/24	-1,07
	SLD/25	-3,70		SLD/25	-3,39		SLD/25	-5,58		SLD/25	-5,04
	SLD/26	-3,39		SLD/26	-3,71		SLD/26	-0,88		SLD/26	-1,47
	SLD/27	-3,70		SLD/27	-3,39		SLD/27	-5,58		SLD/27	-5,04
	SLD/28	-3,39		SLD/28	-3,71		SLD/28	-0,88		SLD/28	-1,47
	SLD/29	-3,49		SLD/29	-3,24		SLD/29	-5,06		SLD/29	-4,58
	SLD/30	-3,17		SLD/30	-3,56		SLD/30	-0,35		SLD/30	-1,02
	SLD/31	-3,49		SLD/31	-3,24		SLD/31	-5,06		SLD/31	-4,58
	SLD/32	-3,17		SLD/32	-3,56		SLD/32	-0,35		SLD/32	-1,02
	SLD/33	-3,52		SLD/33	-3,28		SLD/33	-5,09		SLD/33	-4,62
	SLD/34	-3,21		SLD/34	-3,59		SLD/34	-0,39		SLD/34	-1,05
	SLD/35	-3,52		SLD/35	-3,28		SLD/35	-5,09		SLD/35	-4,62
	SLD/36	-3,21		SLD/36	-3,59		SLD/36	-0,39		SLD/36	-1,05
	SLD/37	-2,18		SLD/37	-1,67		SLD/37	-5,65		SLD/37	-4,72
	SLD/38	-1,66		SLD/38	-2,19		SLD/38	2,19		SLD/38	1,22
	SLD/39	-2,15		SLD/39	-1,64		SLD/39	-5,61		SLD/39	-4,69
	SLD/40	-1,63		SLD/40	-2,16		SLD/40	2,23		SLD/40	1,25
	SLD/41	-2,02		SLD/41	-1,56		SLD/41	-5,26		SLD/41	-4,38
	SLD/42	-1,50		SLD/42	-2,08		SLD/42	2,58		SLD/42	1,56
	SLD/43	-1,99		SLD/43	-1,52		SLD/43	-5,22		SLD/43	-4,35
	SLD/44	-1,46		SLD/44	-2,04		SLD/44	2,62		SLD/44	1,60
	SLD/45	-2,05		SLD/45	-1,58		SLD/45	-5,28		SLD/45	-4,40
	SLD/46	-1,53		SLD/46	-2,10		SLD/46	2,56		SLD/46	1,54
	SLD/47	-2,02		SLD/47	-1,55		SLD/47	-5,25		SLD/47	-4,37
	SLD/48	-1,49		SLD/48	-2,07		SLD/48	2,59		SLD/48	1,57
	SLD/49	-3,87		SLD/49	-3,35		SLD/49	-7,21		SLD/49	-6,28
	SLD/50	-3,34		SLD/50	-3,87		SLD/50	0,63		SLD/50	-0,34
	SLD/51	-3,83		SLD/51	-3,32		SLD/51	-7,17		SLD/51	-6,25
	SLD/52	-3,31		SLD/52	-3,84		SLD/52	0,67		SLD/52	-0,30
	SLD/53	-3,71		SLD/53	-3,24		SLD/53	-6,81		SLD/53	-5,94
	SLD/54	-3,18		SLD/54	-3,76		SLD/54	1,03		SLD/54	0,00
	SLD/55	-3,67		SLD/55	-3,21		SLD/55	-6,78		SLD/55	-5,90
	SLD/56	-3,15		SLD/56	-3,73		SLD/56	1,06		SLD/56	0,04
	SLD/57	-3,73		SLD/57	-3,27		SLD/57	-6,84		SLD/57	-5,96
	SLD/58	-3,21		SLD/58	-3,79		SLD/58	1,00		SLD/58	-0,02
	SLD/59	-3,70		SLD/59	-3,23		SLD/59	-6,80		SLD/59	-5,93
	SLD/60	-3,18		SLD/60	-3,75		SLD/60	1,04		SLD/60	0,01
	SLD/61	-3,65		SLD/61	-3,18		SLD/61	-6,76		SLD/61	-5,89
	SLD/62	-3,12		SLD/62	-3,70		SLD/62	1,08		SLD/62	0,06
	SLD/63	-3,65		SLD/63	-3,18		SLD/63	-6,76		SLD/63	-5,89
	SLD/64	-3,12		SLD/64	-3,70		SLD/64	1,08		SLD/64	0,06
	SLD/65	-3,67		SLD/65	-3,21		SLD/65	-6,78		SLD/65	-5,91
	SLD/66	-3,15		SLD/66	-3,73		SLD/66	1,06		SLD/66	0,03
	SLD/67	-3,67		SLD/67	-3,21		SLD/67	-6,78		SLD/67	-5,91
	SLD/68	-3,15		SLD/68	-3,73		SLD/68	1,06		SLD/68	0,03
	SLD/77	-1,51		SLD/77	-1,34		SLD/77	-2,58		SLD/77	-2,28
	SLD/78	-1,48		SLD/78	-1,31		SLD/78	-2,56		SLD/78	-2,26
	SLD/79	-1,33		SLD/79	-1,51		SLD/79	0,03		SLD/79	-0,30
	SLD/80	-1,31		SLD/80	-1,49		SLD/80	0,06		SLD/80	-0,28
	SLD/81	-1,51		SLD/81	-1,34		SLD/81	-2,58		SLD/81	-2,28
	SLD/82	-1,48		SLD/82	-1,31		SLD/82	-2,56		SLD/82	-2,26
	SLD/83	-1,33		SLD/83	-1,51		SLD/83	0,03		SLD/83	-0,30
	SLD/84	-1,31		SLD/84	-1,49		SLD/84	0,06		SLD/84	-0,28
Y+	SLD/85	-2,62	Y+	SLD/89	-2,62	Y+	SLD/87	-3,61	Y+	SLD/87	-3,31
	SLD/93	-1,84		SLD/93	-1,68		SLD/93	-2,89		SLD/93	-2,59
	SLD/94	-1,82		SLD/94	-1,65		SLD/94	-2,87		SLD/94	-2,57
	SLD/95	-1,67		SLD/95	-1,85		SLD/95	-0,28		SLD/95	-0,61
	SLD/96	-1,64		SLD/96	-1,82		SLD/96	-0,26		SLD/96	-0,59
	SLD/97	-1,84		SLD/97	-1,68		SLD/97	-2,89		SLD/97	-2,59
	SLD/98	-1,82		SLD/98	-1,65		SLD/98	-2,87		SLD/98	-2,57
	SLD/99	-1,67		SLD/99	-1,85		SLD/99	-0,28		SLD/99	-0,61
	SLD/100	-1,64		SLD/100	-1,82		SLD/100	-0,26		SLD/100	-0,59
306	SLD/1	-3,05	307	SLD/1	-0,91	308	SLD/1	-1,11	309	SLD/1	-1,38
	SLD/2	-0,47		SLD/2	-0,96		SLD/2	-0,81		SLD/2	-0,61
	SLD/3	-3,01		SLD/3	-0,90		SLD/3	-1,10		SLD/3	-1,37
	SLD/4	-0,44		SLD/4	-0,96		SLD/4	-0,80		SLD/4	-0,61
	SLD/5	-2,66		SLD/5	-1,38		SLD/5	-1,62		SLD/5	-1,97
	SLD/6	-0,08		SLD/6	-1,44		SLD/6	-1,33		SLD/6	-1,20
	SLD/7	-2,63		SLD/7	-1,37		SLD/7	-1,62		SLD/7	-1,96
	SLD/8	-0,05		SLD/8	-1,43		SLD/8	-1,32		SLD/8	-1,19
	SLD/9	-2,69		SLD/9	-1,39		SLD/9	-1,64		SLD/9	-1,98
	SLD/10	-0,12		SLD/10	-1,45		SLD/10	-1,34		SLD/10	-1,21
	SLD/11	-2,66		SLD/11	-1,39		SLD/11	-1,63		SLD/11	-1,97

RISULTANTI SOLLECITAZIONI NODI PLATEE - SLD

Nod3d N.ro	Combinazione N.ro	Fz (t)	Nod3d N.ro	Combinazione N.ro	Fz (t)	Nod3d N.ro	Combinazione N.ro	Fz (t)	Nod3d N.ro	Combinazione N.ro	Fz (t)
	SLD/12	-0,08		SLD/12	-1,44		SLD/12	-1,33		SLD/12	-1,20
	SLD/13	-4,61		SLD/13	-1,67		SLD/13	-1,87		SLD/13	-2,15
	SLD/14	-2,03		SLD/14	-1,73		SLD/14	-1,57		SLD/14	-1,38
	SLD/15	-4,57		SLD/15	-1,66		SLD/15	-1,86		SLD/15	-2,14
	SLD/16	-2,00		SLD/16	-1,72		SLD/16	-1,57		SLD/16	-1,37
	SLD/17	-4,22		SLD/17	-2,14		SLD/17	-2,39		SLD/17	-2,73
	SLD/18	-1,64		SLD/18	-2,20		SLD/18	-2,09		SLD/18	-1,97
	SLD/19	-4,18		SLD/19	-2,14		SLD/19	-2,38		SLD/19	-2,73
	SLD/20	-1,61		SLD/20	-2,19		SLD/20	-2,09		SLD/20	-1,96
	SLD/21	-4,25		SLD/21	-2,16		SLD/21	-2,40		SLD/21	-2,74
	SLD/22	-1,68		SLD/22	-2,21		SLD/22	-2,10		SLD/22	-1,98
	SLD/23	-4,22		SLD/23	-2,15		SLD/23	-2,40		SLD/23	-2,74
	SLD/24	-1,64		SLD/24	-2,21		SLD/24	-2,10		SLD/24	-1,97
	SLD/25	-4,55		SLD/25	-1,64		SLD/25	-1,84		SLD/25	-2,12
	SLD/26	-1,98		SLD/26	-1,69		SLD/26	-1,54		SLD/26	-1,35
	SLD/27	-4,55		SLD/27	-1,64		SLD/27	-1,84		SLD/27	-2,12
	SLD/28	-1,98		SLD/28	-1,69		SLD/28	-1,54		SLD/28	-1,35
	SLD/29	-4,17		SLD/29	-2,11		SLD/29	-2,36		SLD/29	-2,71
	SLD/30	-1,59		SLD/30	-2,16		SLD/30	-2,06		SLD/30	-1,94
	SLD/31	-4,17		SLD/31	-2,11		SLD/31	-2,36		SLD/31	-2,71
	SLD/32	-1,59		SLD/32	-2,16		SLD/32	-2,06		SLD/32	-1,94
	SLD/33	-4,20		SLD/33	-2,12		SLD/33	-2,37		SLD/33	-2,72
	SLD/34	-1,62		SLD/34	-2,18		SLD/34	-2,07		SLD/34	-1,95
	SLD/35	-4,20		SLD/35	-2,12		SLD/35	-2,37		SLD/35	-2,72
	SLD/36	-1,62		SLD/36	-2,18		SLD/36	-2,07		SLD/36	-1,95
	SLD/37	-3,91		SLD/37	-0,89		SLD/37	-1,21		SLD/37	-1,63
	SLD/38	0,38		SLD/38	-0,98		SLD/38	-0,71		SLD/38	-0,36
	SLD/39	-3,87		SLD/39	-0,88		SLD/39	-1,20		SLD/39	-1,63
	SLD/40	0,42		SLD/40	-0,98		SLD/40	-0,70		SLD/40	-0,35
	SLD/41	-3,61		SLD/41	-1,24		SLD/41	-1,59		SLD/41	-2,08
	SLD/42	0,68		SLD/42	-1,34		SLD/42	-1,10		SLD/42	-0,80
	SLD/43	-3,58		SLD/43	-1,24		SLD/43	-1,59		SLD/43	-2,07
	SLD/44	0,71		SLD/44	-1,33		SLD/44	-1,09		SLD/44	-0,79
	SLD/45	-3,64		SLD/45	-1,25		SLD/45	-1,60		SLD/45	-2,08
	SLD/46	0,65		SLD/46	-1,35		SLD/46	-1,10		SLD/46	-0,80
	SLD/47	-3,61		SLD/47	-1,25		SLD/47	-1,60		SLD/47	-2,08
	SLD/48	0,68		SLD/48	-1,34		SLD/48	-1,10		SLD/48	-0,80
	SLD/49	-5,46		SLD/49	-1,65		SLD/49	-1,97		SLD/49	-2,40
	SLD/50	-1,17		SLD/50	-1,74		SLD/50	-1,47		SLD/50	-1,12
	SLD/51	-5,43		SLD/51	-1,65		SLD/51	-1,96		SLD/51	-2,40
	SLD/52	-1,14		SLD/52	-1,74		SLD/52	-1,47		SLD/52	-1,12
	SLD/53	-5,17		SLD/53	-2,01		SLD/53	-2,36		SLD/53	-2,84
	SLD/54	-0,88		SLD/54	-2,10		SLD/54	-1,86		SLD/54	-1,56
	SLD/55	-5,14		SLD/55	-2,00		SLD/55	-2,35		SLD/55	-2,84
	SLD/56	-0,85		SLD/56	-2,09		SLD/56	-1,86		SLD/56	-1,56
	SLD/57	-5,20		SLD/57	-2,02		SLD/57	-2,37		SLD/57	-2,85
	SLD/58	-0,91		SLD/58	-2,11		SLD/58	-1,87		SLD/58	-1,57
	SLD/59	-5,16		SLD/59	-2,01		SLD/59	-2,36		SLD/59	-2,85
	SLD/60	-0,87		SLD/60	-2,10		SLD/60	-1,86		SLD/60	-1,57
	SLD/61	-5,12		SLD/61	-1,97		SLD/61	-2,33		SLD/61	-2,82
	SLD/62	-0,83		SLD/62	-2,06		SLD/62	-1,83		SLD/62	-1,54
	SLD/63	-5,12		SLD/63	-1,97		SLD/63	-2,33		SLD/63	-2,82
	SLD/64	-0,83		SLD/64	-2,06		SLD/64	-1,83		SLD/64	-1,54
	SLD/65	-5,15		SLD/65	-1,98		SLD/65	-2,34		SLD/65	-2,82
	SLD/66	-0,86		SLD/66	-2,07		SLD/66	-1,84		SLD/66	-1,54
	SLD/67	-5,15		SLD/67	-1,98		SLD/67	-2,34		SLD/67	-2,82
	SLD/68	-0,86		SLD/68	-2,07		SLD/68	-1,84		SLD/68	-1,54
	SLD/77	-2,02		SLD/77	-0,68		SLD/77	-0,79		SLD/77	-0,95
	SLD/78	-1,99		SLD/78	-0,67		SLD/78	-0,79		SLD/78	-0,95
	SLD/79	-0,59		SLD/79	-0,71		SLD/79	-0,63		SLD/79	-0,52
	SLD/80	-0,56		SLD/80	-0,70		SLD/80	-0,62		SLD/80	-0,52
	SLD/81	-2,02		SLD/81	-0,68		SLD/81	-0,79		SLD/81	-0,95
	SLD/82	-1,99		SLD/82	-0,67		SLD/82	-0,79		SLD/82	-0,95
	SLD/83	-0,59		SLD/83	-0,71		SLD/83	-0,63		SLD/83	-0,52
	SLD/84	-0,56		SLD/84	-0,70		SLD/84	-0,62		SLD/84	-0,52
Y+	SLD/87	-3,04	Y+	SLD/91	-1,22	Y+	SLD/87	-1,30	Y+	SLD/87	-1,46
	SLD/93	-2,33		SLD/93	-0,83		SLD/93	-0,94		SLD/93	-1,10
	SLD/94	-2,30		SLD/94	-0,83		SLD/94	-0,94		SLD/94	-1,10
	SLD/95	-0,90		SLD/95	-0,86		SLD/95	-0,78		SLD/95	-0,68
	SLD/96	-0,87		SLD/96	-0,86		SLD/96	-0,77		SLD/96	-0,67
	SLD/97	-2,33		SLD/97	-0,83		SLD/97	-0,94		SLD/97	-1,10
	SLD/98	-2,30		SLD/98	-0,83		SLD/98	-0,94		SLD/98	-1,10
	SLD/99	-0,90		SLD/99	-0,86		SLD/99	-0,78		SLD/99	-0,68
	SLD/100	-0,87		SLD/100	-0,86		SLD/100	-0,77		SLD/100	-0,67
310	SLD/1	-0,44	311	SLD/1	-0,52	312	SLD/1	-0,61	313	SLD/1	-0,33
	SLD/2	-1,41		SLD/2	-1,34		SLD/2	-1,26		SLD/2	-1,53
	SLD/3	-0,43		SLD/3	-0,51		SLD/3	-0,60		SLD/3	-0,33
	SLD/4	-1,40		SLD/4	-1,33		SLD/4	-1,25		SLD/4	-1,53
	SLD/5	-0,80		SLD/5	-0,90		SLD/5	-1,02		SLD/5	-0,51
	SLD/6	-1,77		SLD/6	-1,73		SLD/6	-1,66		SLD/6	-1,71
	SLD/7	-0,80		SLD/7	-0,90		SLD/7	-1,01		SLD/7	-0,50
	SLD/8	-1,77		SLD/8	-1,72		SLD/8	-1,66		SLD/8	-1,70
	SLD/9	-0,81		SLD/9	-0,91		SLD/9	-1,03		SLD/9	-0,50
	SLD/10	-1,78		SLD/10	-1,74		SLD/10	-1,68		SLD/10	-1,71

RISULTANTI SOLLECITAZIONI NODI PLATEE - SLD

Nod3d N.ro	Combinazione N.ro	Fz (t)	Nod3d N.ro	Combinazione N.ro	Fz (t)	Nod3d N.ro	Combinazione N.ro	Fz (t)	Nod3d N.ro	Combinazione N.ro	Fz (t)
	SLD/11	-0,81		SLD/11	-0,91		SLD/11	-1,02		SLD/11	-0,50
	SLD/12	-1,78		SLD/12	-1,73		SLD/12	-1,67		SLD/12	-1,70
	SLD/13	-1,22		SLD/13	-1,29		SLD/13	-1,38		SLD/13	-1,14
	SLD/14	-2,18		SLD/14	-2,12		SLD/14	-2,03		SLD/14	-2,34
	SLD/15	-1,21		SLD/15	-1,28		SLD/15	-1,38		SLD/15	-1,13
	SLD/16	-2,18		SLD/16	-2,11		SLD/16	-2,03		SLD/16	-2,33
	SLD/17	-1,58		SLD/17	-1,68		SLD/17	-1,79		SLD/17	-1,31
	SLD/18	-2,55		SLD/18	-2,50		SLD/18	-2,44		SLD/18	-2,51
	SLD/19	-1,57		SLD/19	-1,67		SLD/19	-1,79		SLD/19	-1,31
	SLD/20	-2,54		SLD/20	-2,50		SLD/20	-2,43		SLD/20	-2,51
	SLD/21	-1,59		SLD/21	-1,69		SLD/21	-1,80		SLD/21	-1,31
	SLD/22	-2,56		SLD/22	-2,51		SLD/22	-2,45		SLD/22	-2,51
	SLD/23	-1,58		SLD/23	-1,68		SLD/23	-1,80		SLD/23	-1,30
	SLD/24	-2,55		SLD/24	-2,51		SLD/24	-2,45		SLD/24	-2,51
	SLD/25	-1,18		SLD/25	-1,25		SLD/25	-1,35		SLD/25	-1,10
	SLD/26	-2,15		SLD/26	-2,08		SLD/26	-1,99		SLD/26	-2,30
	SLD/27	-1,18		SLD/27	-1,25		SLD/27	-1,35		SLD/27	-1,10
	SLD/28	-2,15		SLD/28	-2,08		SLD/28	-1,99		SLD/28	-2,30
	SLD/29	-1,54		SLD/29	-1,64		SLD/29	-1,75		SLD/29	-1,28
	SLD/30	-2,51		SLD/30	-2,46		SLD/30	-2,40		SLD/30	-2,48
	SLD/31	-1,54		SLD/31	-1,64		SLD/31	-1,75		SLD/31	-1,28
	SLD/32	-2,51		SLD/32	-2,46		SLD/32	-2,40		SLD/32	-2,48
	SLD/33	-1,55		SLD/33	-1,65		SLD/33	-1,77		SLD/33	-1,28
	SLD/34	-2,52		SLD/34	-2,48		SLD/34	-2,42		SLD/34	-2,48
	SLD/35	-1,55		SLD/35	-1,65		SLD/35	-1,77		SLD/35	-1,28
	SLD/36	-2,52		SLD/36	-2,48		SLD/36	-2,42		SLD/36	-2,48
	SLD/37	-0,12		SLD/37	-0,24		SLD/37	-0,39		SLD/37	0,07
	SLD/38	-1,73		SLD/38	-1,61		SLD/38	-1,47		SLD/38	-1,93
	SLD/39	-0,11		SLD/39	-0,23		SLD/39	-0,38		SLD/39	0,08
	SLD/40	-1,73		SLD/40	-1,61		SLD/40	-1,47		SLD/40	-1,93
	SLD/41	-0,39		SLD/41	-0,53		SLD/41	-0,70		SLD/41	-0,06
	SLD/42	-2,00		SLD/42	-1,90		SLD/42	-1,78		SLD/42	-2,07
	SLD/43	-0,38		SLD/43	-0,52		SLD/43	-0,69		SLD/43	-0,06
	SLD/44	-2,00		SLD/44	-1,90		SLD/44	-1,77		SLD/44	-2,06
	SLD/45	-0,40		SLD/45	-0,54		SLD/45	-0,71		SLD/45	-0,06
	SLD/46	-2,01		SLD/46	-1,91		SLD/46	-1,79		SLD/46	-2,06
	SLD/47	-0,39		SLD/47	-0,53		SLD/47	-0,70		SLD/47	-0,05
	SLD/48	-2,01		SLD/48	-1,91		SLD/48	-1,78		SLD/48	-2,06
	SLD/49	-0,89		SLD/49	-1,02		SLD/49	-1,17		SLD/49	-0,73
	SLD/50	-2,51		SLD/50	-2,39		SLD/50	-2,25		SLD/50	-2,74
	SLD/51	-0,89		SLD/51	-1,01		SLD/51	-1,16		SLD/51	-0,73
	SLD/52	-2,50		SLD/52	-2,38		SLD/52	-2,24		SLD/52	-2,73
	SLD/53	-1,17		SLD/53	-1,31		SLD/53	-1,47		SLD/53	-0,87
	SLD/54	-2,78		SLD/54	-2,68		SLD/54	-2,55		SLD/54	-2,87
	SLD/55	-1,16		SLD/55	-1,30		SLD/55	-1,47		SLD/55	-0,86
	SLD/56	-2,77		SLD/56	-2,67		SLD/56	-2,55		SLD/56	-2,87
	SLD/57	-1,17		SLD/57	-1,31		SLD/57	-1,48		SLD/57	-0,87
	SLD/58	-2,79		SLD/58	-2,69		SLD/58	-2,56		SLD/58	-2,87
	SLD/59	-1,17		SLD/59	-1,31		SLD/59	-1,48		SLD/59	-0,86
	SLD/60	-2,78		SLD/60	-2,68		SLD/60	-2,56		SLD/60	-2,86
	SLD/61	-1,13		SLD/61	-1,27		SLD/61	-1,44		SLD/61	-0,83
	SLD/62	-2,74		SLD/62	-2,64		SLD/62	-2,52		SLD/62	-2,84
	SLD/63	-1,13		SLD/63	-1,27		SLD/63	-1,44		SLD/63	-0,83
	SLD/64	-2,74		SLD/64	-2,64		SLD/64	-2,52		SLD/64	-2,84
	SLD/65	-1,14		SLD/65	-1,28		SLD/65	-1,45		SLD/65	-0,83
	SLD/66	-2,75		SLD/66	-2,65		SLD/66	-2,53		SLD/66	-2,84
	SLD/67	-1,14		SLD/67	-1,28		SLD/67	-1,45		SLD/67	-0,83
	SLD/68	-2,75		SLD/68	-2,65		SLD/68	-2,53		SLD/68	-2,84
	SLD/77	-0,42		SLD/77	-0,46		SLD/77	-0,51		SLD/77	-0,36
	SLD/78	-0,41		SLD/78	-0,45		SLD/78	-0,51		SLD/78	-0,35
	SLD/79	-0,95		SLD/79	-0,92		SLD/79	-0,87		SLD/79	-1,03
	SLD/80	-0,95		SLD/80	-0,91		SLD/80	-0,87		SLD/80	-1,02
	SLD/81	-0,42		SLD/81	-0,46		SLD/81	-0,51		SLD/81	-0,36
	SLD/82	-0,41		SLD/82	-0,45		SLD/82	-0,51		SLD/82	-0,35
	SLD/83	-0,95		SLD/83	-0,92		SLD/83	-0,87		SLD/83	-1,03
	SLD/84	-0,95		SLD/84	-0,91		SLD/84	-0,87		SLD/84	-1,02
Y+	SLD/89	-1,47	Y+	SLD/89	-1,44	Y+	SLD/91	-1,39	Y+	SLD/89	-1,56
	SLD/93	-0,57		SLD/93	-0,61		SLD/93	-0,67		SLD/93	-0,52
	SLD/94	-0,57		SLD/94	-0,61		SLD/94	-0,66		SLD/94	-0,51
	SLD/95	-1,11		SLD/95	-1,07		SLD/95	-1,03		SLD/95	-1,19
	SLD/96	-1,11		SLD/96	-1,07		SLD/96	-1,02		SLD/96	-1,18
	SLD/97	-0,57		SLD/97	-0,61		SLD/97	-0,67		SLD/97	-0,52
	SLD/98	-0,57		SLD/98	-0,61		SLD/98	-0,66		SLD/98	-0,51
	SLD/99	-1,11		SLD/99	-1,07		SLD/99	-1,03		SLD/99	-1,19
	SLD/100	-1,11		SLD/100	-1,07		SLD/100	-1,02		SLD/100	-1,18
314	SLD/1	-0,30	315	SLD/1	-0,28	316	SLD/1	-0,60	317	SLD/1	-0,51
	SLD/2	-1,57		SLD/2	-1,60		SLD/2	-1,23		SLD/2	-1,33
	SLD/3	-0,29		SLD/3	-0,27		SLD/3	-0,60		SLD/3	-0,51
	SLD/4	-1,57		SLD/4	-1,59		SLD/4	-1,23		SLD/4	-1,33
	SLD/5	-0,50		SLD/5	-0,51		SLD/5	-0,67		SLD/5	-0,61
	SLD/6	-1,77		SLD/6	-1,83		SLD/6	-1,30		SLD/6	-1,43
	SLD/7	-0,50		SLD/7	-0,50		SLD/7	-0,67		SLD/7	-0,60
	SLD/8	-1,77		SLD/8	-1,82		SLD/8	-1,30		SLD/8	-1,42
	SLD/9	-0,50		SLD/9	-0,51		SLD/9	-0,67		SLD/9	-0,61

RISULTANTI SOLLECITAZIONI NODI PLATEE - SLD

Nod3d N.ro	Combinazione N.ro	Fz (t)	Nod3d N.ro	Combinazione N.ro	Fz (t)	Nod3d N.ro	Combinazione N.ro	Fz (t)	Nod3d N.ro	Combinazione N.ro	Fz (t)
	SLD/10	-1,77		SLD/10	-1,82		SLD/10	-1,30		SLD/10	-1,42
	SLD/11	-0,49		SLD/11	-0,50		SLD/11	-0,66		SLD/11	-0,60
	SLD/12	-1,77		SLD/12	-1,82		SLD/12	-1,29		SLD/12	-1,42
	SLD/13	-1,10		SLD/13	-1,09		SLD/13	-1,41		SLD/13	-1,32
	SLD/14	-2,38		SLD/14	-2,40		SLD/14	-2,04		SLD/14	-2,14
	SLD/15	-1,10		SLD/15	-1,08		SLD/15	-1,40		SLD/15	-1,31
	SLD/16	-2,37		SLD/16	-2,39		SLD/16	-2,03		SLD/16	-2,13
	SLD/17	-1,31		SLD/17	-1,31		SLD/17	-1,48		SLD/17	-1,41
	SLD/18	-2,58		SLD/18	-2,63		SLD/18	-2,11		SLD/18	-2,23
	SLD/19	-1,30		SLD/19	-1,31		SLD/19	-1,47		SLD/19	-1,41
	SLD/20	-2,57		SLD/20	-2,62		SLD/20	-2,10		SLD/20	-2,23
	SLD/21	-1,30		SLD/21	-1,31		SLD/21	-1,48		SLD/21	-1,41
	SLD/22	-2,58		SLD/22	-2,63		SLD/22	-2,11		SLD/22	-2,23
	SLD/23	-1,30		SLD/23	-1,31		SLD/23	-1,47		SLD/23	-1,41
	SLD/24	-2,57		SLD/24	-2,62		SLD/24	-2,10		SLD/24	-2,22
	SLD/25	-1,07		SLD/25	-1,05		SLD/25	-1,38		SLD/25	-1,29
	SLD/26	-2,34		SLD/26	-2,37		SLD/26	-2,01		SLD/26	-2,10
	SLD/27	-1,07		SLD/27	-1,05		SLD/27	-1,38		SLD/27	-1,29
	SLD/28	-2,34		SLD/28	-2,37		SLD/28	-2,01		SLD/28	-2,10
	SLD/29	-1,27		SLD/29	-1,28		SLD/29	-1,44		SLD/29	-1,38
	SLD/30	-2,54		SLD/30	-2,60		SLD/30	-2,08		SLD/30	-2,20
	SLD/31	-1,27		SLD/31	-1,28		SLD/31	-1,44		SLD/31	-1,38
	SLD/32	-2,54		SLD/32	-2,60		SLD/32	-2,08		SLD/32	-2,20
	SLD/33	-1,27		SLD/33	-1,28		SLD/33	-1,44		SLD/33	-1,38
	SLD/34	-2,54		SLD/34	-2,59		SLD/34	-2,07		SLD/34	-2,20
	SLD/35	-1,27		SLD/35	-1,28		SLD/35	-1,44		SLD/35	-1,38
	SLD/36	-2,54		SLD/36	-2,59		SLD/36	-2,07		SLD/36	-2,20
	SLD/37	0,13		SLD/37	0,16		SLD/37	-0,39		SLD/37	-0,24
	SLD/38	-2,00		SLD/38	-2,03		SLD/38	-1,44		SLD/38	-1,60
	SLD/39	0,13		SLD/39	0,16		SLD/39	-0,39		SLD/39	-0,23
	SLD/40	-1,99		SLD/40	-2,03		SLD/40	-1,44		SLD/40	-1,60
	SLD/41	-0,03		SLD/41	-0,01		SLD/41	-0,44		SLD/41	-0,31
	SLD/42	-2,15		SLD/42	-2,21		SLD/42	-1,49		SLD/42	-1,68
	SLD/43	-0,02		SLD/43	-0,01		SLD/43	-0,44		SLD/43	-0,30
	SLD/44	-2,14		SLD/44	-2,20		SLD/44	-1,49		SLD/44	-1,67
	SLD/45	-0,03		SLD/45	-0,01		SLD/45	-0,44		SLD/45	-0,31
	SLD/46	-2,15		SLD/46	-2,21		SLD/46	-1,49		SLD/46	-1,67
	SLD/47	-0,02		SLD/47	-0,01		SLD/47	-0,44		SLD/47	-0,30
	SLD/48	-2,14		SLD/48	-2,20		SLD/48	-1,49		SLD/48	-1,67
	SLD/49	-0,68		SLD/49	-0,65		SLD/49	-1,20		SLD/49	-1,05
	SLD/50	-2,80		SLD/50	-2,84		SLD/50	-2,25		SLD/50	-2,41
	SLD/51	-0,67		SLD/51	-0,64		SLD/51	-1,19		SLD/51	-1,04
	SLD/52	-2,80		SLD/52	-2,83		SLD/52	-2,24		SLD/52	-2,40
	SLD/53	-0,83		SLD/53	-0,82		SLD/53	-1,25		SLD/53	-1,12
	SLD/54	-2,95		SLD/54	-3,01		SLD/54	-2,30		SLD/54	-2,48
	SLD/55	-0,83		SLD/55	-0,81		SLD/55	-1,24		SLD/55	-1,11
	SLD/56	-2,95		SLD/56	-3,01		SLD/56	-2,30		SLD/56	-2,48
	SLD/57	-0,83		SLD/57	-0,82		SLD/57	-1,25		SLD/57	-1,12
	SLD/58	-2,95		SLD/58	-3,01		SLD/58	-2,30		SLD/58	-2,48
	SLD/59	-0,82		SLD/59	-0,81		SLD/59	-1,24		SLD/59	-1,11
	SLD/60	-2,95		SLD/60	-3,00		SLD/60	-2,29		SLD/60	-2,47
	SLD/61	-0,80		SLD/61	-0,78		SLD/61	-1,22		SLD/61	-1,08
	SLD/62	-2,92		SLD/62	-2,98		SLD/62	-2,27		SLD/62	-2,45
	SLD/63	-0,80		SLD/63	-0,78		SLD/63	-1,22		SLD/63	-1,08
	SLD/64	-2,92		SLD/64	-2,98		SLD/64	-2,27		SLD/64	-2,45
	SLD/65	-0,80		SLD/65	-0,78		SLD/65	-1,22		SLD/65	-1,08
	SLD/66	-2,92		SLD/66	-2,98		SLD/66	-2,27		SLD/66	-2,45
	SLD/67	-0,80		SLD/67	-0,78		SLD/67	-1,22		SLD/67	-1,08
	SLD/68	-2,92		SLD/68	-2,98		SLD/68	-2,27		SLD/68	-2,45
	SLD/77	-0,34		SLD/77	-0,33		SLD/77	-0,51		SLD/77	-0,46
	SLD/78	-0,34		SLD/78	-0,33		SLD/78	-0,50		SLD/78	-0,45
	SLD/79	-1,05		SLD/79	-1,06		SLD/79	-0,86		SLD/79	-0,91
	SLD/80	-1,04		SLD/80	-1,06		SLD/80	-0,85		SLD/80	-0,91
	SLD/81	-0,34		SLD/81	-0,33		SLD/81	-0,51		SLD/81	-0,46
	SLD/82	-0,34		SLD/82	-0,33		SLD/82	-0,50		SLD/82	-0,45
	SLD/83	-1,05		SLD/83	-1,06		SLD/83	-0,86		SLD/83	-0,91
	SLD/84	-1,04		SLD/84	-1,06		SLD/84	-0,85		SLD/84	-0,91
Y+	SLD/89	-1,59	Y+	SLD/89	-1,60	Y+	SLD/89	-1,39	Y+	SLD/89	-1,45
	SLD/93	-0,50		SLD/93	-0,49		SLD/93	-0,67		SLD/93	-0,62
	SLD/94	-0,50		SLD/94	-0,49		SLD/94	-0,66		SLD/94	-0,61
	SLD/95	-1,21		SLD/95	-1,22		SLD/95	-1,02		SLD/95	-1,07
	SLD/96	-1,20		SLD/96	-1,22		SLD/96	-1,01		SLD/96	-1,07
	SLD/97	-0,50		SLD/97	-0,49		SLD/97	-0,67		SLD/97	-0,62
	SLD/98	-0,50		SLD/98	-0,49		SLD/98	-0,66		SLD/98	-0,61
	SLD/99	-1,21		SLD/99	-1,22		SLD/99	-1,02		SLD/99	-1,07
	SLD/100	-1,20		SLD/100	-1,22		SLD/100	-1,01		SLD/100	-1,07
318	SLD/1	-0,44	319	SLD/1	-1,14	320	SLD/1	-0,98	321	SLD/1	-0,83
	SLD/2	-1,41		SLD/2	-0,67		SLD/2	-0,84		SLD/2	-0,99
	SLD/3	-0,43		SLD/3	-1,14		SLD/3	-0,97		SLD/3	-0,83
	SLD/4	-1,41		SLD/4	-0,66		SLD/4	-0,83		SLD/4	-0,98
	SLD/5	-0,56		SLD/5	-1,10		SLD/5	-0,97		SLD/5	-0,85
	SLD/6	-1,53		SLD/6	-0,63		SLD/6	-0,83		SLD/6	-1,00
	SLD/7	-0,55		SLD/7	-1,10		SLD/7	-0,96		SLD/7	-0,84
	SLD/8	-1,53		SLD/8	-0,62		SLD/8	-0,82		SLD/8	-1,00

RISULTANTI SOLLECITAZIONI NODI PLATEE - SLD

Nod3d N.ro	Combinazione N.ro	Fz (t)	Nod3d N.ro	Combinazione N.ro	Fz (t)	Nod3d N.ro	Combinazione N.ro	Fz (t)	Nod3d N.ro	Combinazione N.ro	Fz (t)
	SLD/9	-0,56		SLD/9	-1,10		SLD/9	-0,97		SLD/9	-0,85
	SLD/10	-1,53		SLD/10	-0,63		SLD/10	-0,83		SLD/10	-1,00
	SLD/11	-0,55		SLD/11	-1,10		SLD/11	-0,96		SLD/11	-0,84
	SLD/12	-1,53		SLD/12	-0,62		SLD/12	-0,82		SLD/12	-1,00
	SLD/13	-1,24		SLD/13	-1,95		SLD/13	-1,79		SLD/13	-1,64
	SLD/14	-2,22		SLD/14	-1,47		SLD/14	-1,65		SLD/14	-1,80
	SLD/15	-1,24		SLD/15	-1,95		SLD/15	-1,78		SLD/15	-1,64
	SLD/16	-2,21		SLD/16	-1,47		SLD/16	-1,64		SLD/16	-1,79
	SLD/17	-1,36		SLD/17	-1,91		SLD/17	-1,77		SLD/17	-1,66
	SLD/18	-2,34		SLD/18	-1,43		SLD/18	-1,63		SLD/18	-1,81
	SLD/19	-1,36		SLD/19	-1,91		SLD/19	-1,77		SLD/19	-1,65
	SLD/20	-2,33		SLD/20	-1,43		SLD/20	-1,63		SLD/20	-1,80
	SLD/21	-1,36		SLD/21	-1,91		SLD/21	-1,77		SLD/21	-1,66
	SLD/22	-2,34		SLD/22	-1,43		SLD/22	-1,63		SLD/22	-1,81
	SLD/23	-1,36		SLD/23	-1,91		SLD/23	-1,77		SLD/23	-1,65
	SLD/24	-2,33		SLD/24	-1,43		SLD/24	-1,63		SLD/24	-1,80
	SLD/25	-1,21		SLD/25	-1,92		SLD/25	-1,76		SLD/25	-1,61
	SLD/26	-2,19		SLD/26	-1,44		SLD/26	-1,62		SLD/26	-1,76
	SLD/27	-1,21		SLD/27	-1,92		SLD/27	-1,76		SLD/27	-1,61
	SLD/28	-2,19		SLD/28	-1,44		SLD/28	-1,62		SLD/28	-1,76
	SLD/29	-1,33		SLD/29	-1,88		SLD/29	-1,74		SLD/29	-1,62
	SLD/30	-2,31		SLD/30	-1,40		SLD/30	-1,60		SLD/30	-1,78
	SLD/31	-1,33		SLD/31	-1,88		SLD/31	-1,74		SLD/31	-1,62
	SLD/32	-2,31		SLD/32	-1,40		SLD/32	-1,60		SLD/32	-1,78
	SLD/33	-1,33		SLD/33	-1,88		SLD/33	-1,74		SLD/33	-1,62
	SLD/34	-2,31		SLD/34	-1,40		SLD/34	-1,60		SLD/34	-1,78
	SLD/35	-1,33		SLD/35	-1,88		SLD/35	-1,74		SLD/35	-1,62
	SLD/36	-2,31		SLD/36	-1,40		SLD/36	-1,60		SLD/36	-1,78
	SLD/37	-0,11		SLD/37	-1,30		SLD/37	-1,03		SLD/37	-0,78
	SLD/38	-1,74		SLD/38	-0,51		SLD/38	-0,79		SLD/38	-1,04
	SLD/39	-0,11		SLD/39	-1,30		SLD/39	-1,02		SLD/39	-0,78
	SLD/40	-1,73		SLD/40	-0,50		SLD/40	-0,79		SLD/40	-1,03
	SLD/41	-0,20		SLD/41	-1,27		SLD/41	-1,02		SLD/41	-0,79
	SLD/42	-1,83		SLD/42	-0,48		SLD/42	-0,78		SLD/42	-1,05
	SLD/43	-0,20		SLD/43	-1,27		SLD/43	-1,01		SLD/43	-0,79
	SLD/44	-1,82		SLD/44	-0,47		SLD/44	-0,78		SLD/44	-1,05
	SLD/45	-0,20		SLD/45	-1,27		SLD/45	-1,02		SLD/45	-0,79
	SLD/46	-1,83		SLD/46	-0,48		SLD/46	-0,78		SLD/46	-1,05
	SLD/47	-0,20		SLD/47	-1,27		SLD/47	-1,01		SLD/47	-0,79
	SLD/48	-1,82		SLD/48	-0,47		SLD/48	-0,78		SLD/48	-1,05
	SLD/49	-0,92		SLD/49	-2,11		SLD/49	-1,83		SLD/49	-1,59
	SLD/50	-2,54		SLD/50	-1,32		SLD/50	-1,60		SLD/50	-1,85
	SLD/51	-0,91		SLD/51	-2,11		SLD/51	-1,83		SLD/51	-1,59
	SLD/52	-2,54		SLD/52	-1,31		SLD/52	-1,59		SLD/52	-1,84
	SLD/53	-1,01		SLD/53	-2,08		SLD/53	-1,82		SLD/53	-1,60
	SLD/54	-2,64		SLD/54	-1,29		SLD/54	-1,59		SLD/54	-1,86
	SLD/55	-1,00		SLD/55	-2,08		SLD/55	-1,82		SLD/55	-1,60
	SLD/56	-2,63		SLD/56	-1,28		SLD/56	-1,58		SLD/56	-1,85
	SLD/57	-1,01		SLD/57	-2,08		SLD/57	-1,82		SLD/57	-1,60
	SLD/58	-2,63		SLD/58	-1,29		SLD/58	-1,59		SLD/58	-1,86
	SLD/59	-1,00		SLD/59	-2,08		SLD/59	-1,82		SLD/59	-1,60
	SLD/60	-2,63		SLD/60	-1,28		SLD/60	-1,58		SLD/60	-1,85
	SLD/61	-0,98		SLD/61	-2,05		SLD/61	-1,79		SLD/61	-1,57
	SLD/62	-2,60		SLD/62	-1,26		SLD/62	-1,56		SLD/62	-1,83
	SLD/63	-0,98		SLD/63	-2,05		SLD/63	-1,79		SLD/63	-1,57
	SLD/64	-2,60		SLD/64	-1,26		SLD/64	-1,56		SLD/64	-1,83
	SLD/65	-0,97		SLD/65	-2,05		SLD/65	-1,79		SLD/65	-1,57
	SLD/66	-2,60		SLD/66	-1,26		SLD/66	-1,56		SLD/66	-1,83
	SLD/67	-0,97		SLD/67	-2,05		SLD/67	-1,79		SLD/67	-1,57
	SLD/68	-2,60		SLD/68	-1,26		SLD/68	-1,56		SLD/68	-1,83
	SLD/77	-0,42		SLD/77	-0,80		SLD/77	-0,71		SLD/77	-0,63
	SLD/78	-0,41		SLD/78	-0,80		SLD/78	-0,71		SLD/78	-0,63
	SLD/79	-0,96		SLD/79	-0,54		SLD/79	-0,64		SLD/79	-0,72
	SLD/80	-0,95		SLD/80	-0,54		SLD/80	-0,63		SLD/80	-0,71
	SLD/81	-0,42		SLD/81	-0,80		SLD/81	-0,71		SLD/81	-0,63
	SLD/82	-0,41		SLD/82	-0,80		SLD/82	-0,71		SLD/82	-0,63
	SLD/83	-0,96		SLD/83	-0,54		SLD/83	-0,64		SLD/83	-0,72
	SLD/84	-0,95		SLD/84	-0,54		SLD/84	-0,63		SLD/84	-0,71
Y+	SLD/89	-1,50	Y+	SLD/87	-1,34	Y+	SLD/85	-1,25	Y+	SLD/89	-1,26
	SLD/93	-0,58		SLD/93	-0,97		SLD/93	-0,87		SLD/93	-0,79
	SLD/94	-0,57		SLD/94	-0,96		SLD/94	-0,87		SLD/94	-0,79
	SLD/95	-1,12		SLD/95	-0,70		SLD/95	-0,80		SLD/95	-0,88
	SLD/96	-1,11		SLD/96	-0,70		SLD/96	-0,79		SLD/96	-0,88
	SLD/97	-0,58		SLD/97	-0,97		SLD/97	-0,87		SLD/97	-0,79
	SLD/98	-0,57		SLD/98	-0,96		SLD/98	-0,87		SLD/98	-0,79
	SLD/99	-1,12		SLD/99	-0,70		SLD/99	-0,80		SLD/99	-0,88
	SLD/100	-1,11		SLD/100	-0,70		SLD/100	-0,79		SLD/100	-0,88
322	SLD/1	-1,92	323	SLD/1	-1,66	324	SLD/1	-1,43	325	SLD/1	-1,92
	SLD/2	0,29		SLD/2	0,01		SLD/2	-0,23		SLD/2	-2,03
	SLD/3	-1,92		SLD/3	-1,66		SLD/3	-1,43		SLD/3	-1,92
	SLD/4	0,29		SLD/4	0,01		SLD/4	-0,23		SLD/4	-2,03
	SLD/5	-1,78		SLD/5	-1,55		SLD/5	-1,34		SLD/5	-2,95
	SLD/6	0,43		SLD/6	0,13		SLD/6	-0,14		SLD/6	-3,06
	SLD/7	-1,77		SLD/7	-1,54		SLD/7	-1,34		SLD/7	-2,95

RISULTANTI SOLLECITAZIONI NODI PLATEE - SLD

Nod3d N.ro	Combinazione N.ro	Fz (t)	Nod3d N.ro	Combinazione N.ro	Fz (t)	Nod3d N.ro	Combinazione N.ro	Fz (t)	Nod3d N.ro	Combinazione N.ro	Fz (t)
	SLD/8	0,44		SLD/8	0,13		SLD/8	-0,14		SLD/8	-3,06
	SLD/9	-1,78		SLD/9	-1,55		SLD/9	-1,35		SLD/9	-2,92
	SLD/10	0,43		SLD/10	0,13		SLD/10	-0,14		SLD/10	-3,03
	SLD/11	-1,77		SLD/11	-1,54		SLD/11	-1,34		SLD/11	-2,92
	SLD/12	0,44		SLD/12	0,13		SLD/12	-0,14		SLD/12	-3,03
	SLD/13	-2,67		SLD/13	-2,41		SLD/13	-2,18		SLD/13	-3,51
	SLD/14	-0,46		SLD/14	-0,74		SLD/14	-0,98		SLD/14	-3,63
	SLD/15	-2,66		SLD/15	-2,41		SLD/15	-2,18		SLD/15	-3,51
	SLD/16	-0,45		SLD/16	-0,73		SLD/16	-0,97		SLD/16	-3,62
	SLD/17	-2,52		SLD/17	-2,29		SLD/17	-2,09		SLD/17	-4,54
	SLD/18	-0,31		SLD/18	-0,62		SLD/18	-0,89		SLD/18	-4,65
	SLD/19	-2,52		SLD/19	-2,29		SLD/19	-2,09		SLD/19	-4,54
	SLD/20	-0,31		SLD/20	-0,62		SLD/20	-0,88		SLD/20	-4,65
	SLD/21	-2,53		SLD/21	-2,30		SLD/21	-2,09		SLD/21	-4,51
	SLD/22	-0,31		SLD/22	-0,62		SLD/22	-0,89		SLD/22	-4,62
	SLD/23	-2,52		SLD/23	-2,29		SLD/23	-2,09		SLD/23	-4,51
	SLD/24	-0,31		SLD/24	-0,62		SLD/24	-0,88		SLD/24	-4,62
	SLD/25	-2,64		SLD/25	-2,38		SLD/25	-2,15		SLD/25	-3,44
	SLD/26	-0,43		SLD/26	-0,71		SLD/26	-0,95		SLD/26	-3,56
	SLD/27	-2,64		SLD/27	-2,38		SLD/27	-2,15		SLD/27	-3,44
	SLD/28	-0,43		SLD/28	-0,71		SLD/28	-0,95		SLD/28	-3,56
	SLD/29	-2,50		SLD/29	-2,27		SLD/29	-2,07		SLD/29	-4,47
	SLD/30	-0,28		SLD/30	-0,59		SLD/30	-0,86		SLD/30	-4,58
	SLD/31	-2,50		SLD/31	-2,27		SLD/31	-2,07		SLD/31	-4,47
	SLD/32	-0,28		SLD/32	-0,59		SLD/32	-0,86		SLD/32	-4,58
	SLD/33	-2,50		SLD/33	-2,27		SLD/33	-2,07		SLD/33	-4,44
	SLD/34	-0,28		SLD/34	-0,60		SLD/34	-0,86		SLD/34	-4,55
	SLD/35	-2,50		SLD/35	-2,27		SLD/35	-2,07		SLD/35	-4,44
	SLD/36	-0,28		SLD/36	-0,60		SLD/36	-0,86		SLD/36	-4,55
	SLD/37	-2,66		SLD/37	-2,22		SLD/37	-1,84		SLD/37	-1,89
	SLD/38	1,03		SLD/38	0,57		SLD/38	0,17		SLD/38	-2,07
	SLD/39	-2,66		SLD/39	-2,22		SLD/39	-1,83		SLD/39	-1,88
	SLD/40	1,03		SLD/40	0,57		SLD/40	0,18		SLD/40	-2,07
	SLD/41	-2,55		SLD/41	-2,13		SLD/41	-1,77		SLD/41	-2,66
	SLD/42	1,14		SLD/42	0,65		SLD/42	0,24		SLD/42	-2,84
	SLD/43	-2,55		SLD/43	-2,13		SLD/43	-1,76		SLD/43	-2,65
	SLD/44	1,14		SLD/44	0,66		SLD/44	0,24		SLD/44	-2,84
	SLD/45	-2,55		SLD/45	-2,13		SLD/45	-1,77		SLD/45	-2,63
	SLD/46	1,14		SLD/46	0,65		SLD/46	0,24		SLD/46	-2,82
	SLD/47	-2,55		SLD/47	-2,13		SLD/47	-1,76		SLD/47	-2,63
	SLD/48	1,14		SLD/48	0,66		SLD/48	0,24		SLD/48	-2,81
	SLD/49	-3,41		SLD/49	-2,97		SLD/49	-2,58		SLD/49	-3,48
	SLD/50	0,28		SLD/50	-0,18		SLD/50	-0,58		SLD/50	-3,66
	SLD/51	-3,40		SLD/51	-2,96		SLD/51	-2,58		SLD/51	-3,47
	SLD/52	0,29		SLD/52	-0,18		SLD/52	-0,57		SLD/52	-3,66
	SLD/53	-3,30		SLD/53	-2,88		SLD/53	-2,52		SLD/53	-4,25
	SLD/54	0,39		SLD/54	-0,09		SLD/54	-0,51		SLD/54	-4,43
	SLD/55	-3,29		SLD/55	-2,88		SLD/55	-2,51		SLD/55	-4,24
	SLD/56	0,39		SLD/56	-0,09		SLD/56	-0,50		SLD/56	-4,43
	SLD/57	-3,30		SLD/57	-2,88		SLD/57	-2,52		SLD/57	-4,23
	SLD/58	0,39		SLD/58	-0,09		SLD/58	-0,51		SLD/58	-4,41
	SLD/59	-3,29		SLD/59	-2,88		SLD/59	-2,51		SLD/59	-4,22
	SLD/60	0,39		SLD/60	-0,09		SLD/60	-0,51		SLD/60	-4,41
	SLD/61	-3,27		SLD/61	-2,85		SLD/61	-2,49		SLD/61	-4,18
	SLD/62	0,42		SLD/62	-0,07		SLD/62	-0,48		SLD/62	-4,36
	SLD/63	-3,27		SLD/63	-2,85		SLD/63	-2,49		SLD/63	-4,18
	SLD/64	0,42		SLD/64	-0,07		SLD/64	-0,48		SLD/64	-4,36
	SLD/65	-3,27		SLD/65	-2,86		SLD/65	-2,49		SLD/65	-4,16
	SLD/66	0,42		SLD/66	-0,07		SLD/66	-0,48		SLD/66	-4,34
	SLD/67	-3,27		SLD/67	-2,86		SLD/67	-2,49		SLD/67	-4,16
	SLD/68	0,42		SLD/68	-0,07		SLD/68	-0,48		SLD/68	-4,34
	SLD/77	-1,22		SLD/77	-1,08		SLD/77	-0,95		SLD/77	-1,44
	SLD/78	-1,22		SLD/78	-1,07		SLD/78	-0,95		SLD/78	-1,43
	SLD/79	0,01		SLD/79	-0,15		SLD/79	-0,28		SLD/79	-1,50
	SLD/80	0,01		SLD/80	-0,15		SLD/80	-0,28		SLD/80	-1,50
	SLD/81	-1,22		SLD/81	-1,08		SLD/81	-0,95		SLD/81	-1,44
	SLD/82	-1,22		SLD/82	-1,07		SLD/82	-0,95		SLD/82	-1,43
	SLD/83	0,01		SLD/83	-0,15		SLD/83	-0,28		SLD/83	-1,50
	SLD/84	0,01		SLD/84	-0,15		SLD/84	-0,28		SLD/84	-1,50
Y+	SLD/87	-1,72	Y+	SLD/87	-1,58	Y+	SLD/87	-1,45	Y+	SLD/91	-2,57
	SLD/93	-1,37		SLD/93	-1,23		SLD/93	-1,10		SLD/93	-1,76
	SLD/94	-1,37		SLD/94	-1,22		SLD/94	-1,10		SLD/94	-1,75
	SLD/95	-0,14		SLD/95	-0,30		SLD/95	-0,43		SLD/95	-1,82
	SLD/96	-0,14		SLD/96	-0,29		SLD/96	-0,43		SLD/96	-1,81
	SLD/97	-1,37		SLD/97	-1,23		SLD/97	-1,10		SLD/97	-1,76
	SLD/98	-1,37		SLD/98	-1,22		SLD/98	-1,10		SLD/98	-1,75
	SLD/99	-0,14		SLD/99	-0,30		SLD/99	-0,43		SLD/99	-1,82
	SLD/100	-0,14		SLD/100	-0,29		SLD/100	-0,43		SLD/100	-1,81
326	SLD/1	-2,34	327	SLD/1	-2,91	328	SLD/1	-0,93	329	SLD/1	-1,09
	SLD/2	-1,70		SLD/2	-1,29		SLD/2	-2,98		SLD/2	-2,84
	SLD/3	-2,34		SLD/3	-2,90		SLD/3	-0,93		SLD/3	-1,09
	SLD/4	-1,70		SLD/4	-1,29		SLD/4	-2,98		SLD/4	-2,83
	SLD/5	-3,46		SLD/5	-4,16		SLD/5	-1,77		SLD/5	-1,97
	SLD/6	-2,82		SLD/6	-2,54		SLD/6	-3,82		SLD/6	-3,71

RISULTANTI SOLLECITAZIONI NODI PLATEE - SLD

Nod3d N.ro	Combinazione N.ro	Fz (t)	Nod3d N.ro	Combinazione N.ro	Fz (t)	Nod3d N.ro	Combinazione N.ro	Fz (t)	Nod3d N.ro	Combinazione N.ro	Fz (t)
	SLD/7	-3,45		SLD/7	-4,15		SLD/7	-1,77		SLD/7	-1,97
	SLD/8	-2,82		SLD/8	-2,54		SLD/8	-3,82		SLD/8	-3,71
	SLD/9	-3,42		SLD/9	-4,12		SLD/9	-1,73		SLD/9	-1,94
	SLD/10	-2,79		SLD/10	-2,51		SLD/10	-3,78		SLD/10	-3,68
	SLD/11	-3,42		SLD/11	-4,12		SLD/11	-1,73		SLD/11	-1,93
	SLD/12	-2,78		SLD/12	-2,50		SLD/12	-3,78		SLD/12	-3,68
	SLD/13	-3,93		SLD/13	-4,51		SLD/13	-2,55		SLD/13	-2,71
	SLD/14	-3,30		SLD/14	-2,90		SLD/14	-4,60		SLD/14	-4,45
	SLD/15	-3,93		SLD/15	-4,51		SLD/15	-2,55		SLD/15	-2,71
	SLD/16	-3,29		SLD/16	-2,89		SLD/16	-4,60		SLD/16	-4,45
	SLD/17	-5,05		SLD/17	-5,76		SLD/17	-3,39		SLD/17	-3,59
	SLD/18	-4,42		SLD/18	-4,15		SLD/18	-5,44		SLD/18	-5,33
	SLD/19	-5,05		SLD/19	-5,76		SLD/19	-3,39		SLD/19	-3,59
	SLD/20	-4,41		SLD/20	-4,14		SLD/20	-5,44		SLD/20	-5,33
	SLD/21	-5,02		SLD/21	-5,72		SLD/21	-3,35		SLD/21	-3,55
	SLD/22	-4,38		SLD/22	-4,11		SLD/22	-5,40		SLD/22	-5,30
	SLD/23	-5,01		SLD/23	-5,72		SLD/23	-3,35		SLD/23	-3,55
	SLD/24	-4,38		SLD/24	-4,10		SLD/24	-5,40		SLD/24	-5,29
	SLD/25	-3,87		SLD/25	-4,46		SLD/25	-2,48		SLD/25	-2,64
	SLD/26	-3,23		SLD/26	-2,84		SLD/26	-4,53		SLD/26	-4,38
	SLD/27	-3,87		SLD/27	-4,46		SLD/27	-2,48		SLD/27	-2,64
	SLD/28	-3,23		SLD/28	-2,84		SLD/28	-4,53		SLD/28	-4,38
	SLD/29	-4,99		SLD/29	-5,71		SLD/29	-3,32		SLD/29	-3,51
	SLD/30	-4,35		SLD/30	-4,09		SLD/30	-5,37		SLD/30	-5,26
	SLD/31	-4,99		SLD/31	-5,71		SLD/31	-3,32		SLD/31	-3,51
	SLD/32	-4,35		SLD/32	-4,09		SLD/32	-5,37		SLD/32	-5,26
	SLD/33	-4,95		SLD/33	-5,67		SLD/33	-3,28		SLD/33	-3,48
	SLD/34	-4,32		SLD/34	-4,05		SLD/34	-5,33		SLD/34	-5,22
	SLD/35	-4,95		SLD/35	-5,67		SLD/35	-3,28		SLD/35	-3,48
	SLD/36	-4,32		SLD/36	-4,05		SLD/36	-5,33		SLD/36	-5,22
	SLD/37	-2,55		SLD/37	-3,45		SLD/37	-0,25		SLD/37	-0,51
	SLD/38	-1,49		SLD/38	-0,76		SLD/38	-3,67		SLD/38	-3,42
	SLD/39	-2,55		SLD/39	-3,44		SLD/39	-0,25		SLD/39	-0,51
	SLD/40	-1,49		SLD/40	-0,75		SLD/40	-3,67		SLD/40	-3,41
	SLD/41	-3,39		SLD/41	-4,38		SLD/41	-0,88		SLD/41	-1,17
	SLD/42	-2,33		SLD/42	-1,69		SLD/42	-4,30		SLD/42	-4,07
	SLD/43	-3,38		SLD/43	-4,38		SLD/43	-0,88		SLD/43	-1,17
	SLD/44	-2,33		SLD/44	-1,69		SLD/44	-4,30		SLD/44	-4,07
	SLD/45	-3,36		SLD/45	-4,36		SLD/45	-0,85		SLD/45	-1,14
	SLD/46	-2,30		SLD/46	-1,66		SLD/46	-4,27		SLD/46	-4,05
	SLD/47	-3,36		SLD/47	-4,35		SLD/47	-0,85		SLD/47	-1,14
	SLD/48	-2,30		SLD/48	-1,66		SLD/48	-4,27		SLD/48	-4,05
	SLD/49	-4,15		SLD/49	-5,05		SLD/49	-1,87		SLD/49	-2,13
	SLD/50	-3,09		SLD/50	-2,36		SLD/50	-5,29		SLD/50	-5,03
	SLD/51	-4,14		SLD/51	-5,04		SLD/51	-1,87		SLD/51	-2,13
	SLD/52	-3,08		SLD/52	-2,35		SLD/52	-5,29		SLD/52	-5,03
	SLD/53	-4,98		SLD/53	-5,99		SLD/53	-2,50		SLD/53	-2,79
	SLD/54	-3,92		SLD/54	-3,29		SLD/54	-5,91		SLD/54	-5,69
	SLD/55	-4,98		SLD/55	-5,98		SLD/55	-2,49		SLD/55	-2,79
	SLD/56	-3,92		SLD/56	-3,29		SLD/56	-5,91		SLD/56	-5,69
	SLD/57	-4,96		SLD/57	-5,96		SLD/57	-2,47		SLD/57	-2,76
	SLD/58	-3,90		SLD/58	-3,27		SLD/58	-5,89		SLD/58	-5,67
	SLD/59	-4,95		SLD/59	-5,95		SLD/59	-2,47		SLD/59	-2,76
	SLD/60	-3,89		SLD/60	-3,26		SLD/60	-5,89		SLD/60	-5,66
	SLD/61	-4,92		SLD/61	-5,93		SLD/61	-2,42		SLD/61	-2,71
	SLD/62	-3,86		SLD/62	-3,24		SLD/62	-5,84		SLD/62	-5,62
	SLD/63	-4,92		SLD/63	-5,93		SLD/63	-2,42		SLD/63	-2,71
	SLD/64	-3,86		SLD/64	-3,24		SLD/64	-5,84		SLD/64	-5,62
	SLD/65	-4,89		SLD/65	-5,90		SLD/65	-2,39		SLD/65	-2,69
	SLD/66	-3,83		SLD/66	-3,21		SLD/66	-5,81		SLD/66	-5,59
	SLD/67	-4,89		SLD/67	-5,90		SLD/67	-2,39		SLD/67	-2,69
	SLD/68	-3,83		SLD/68	-3,21		SLD/68	-5,81		SLD/68	-5,59
	SLD/77	-1,68		SLD/77	-2,01		SLD/77	-0,88		SLD/77	-0,98
	SLD/78	-1,67		SLD/78	-2,00		SLD/78	-0,88		SLD/78	-0,97
	SLD/79	-1,32		SLD/79	-1,11		SLD/79	-2,02		SLD/79	-1,94
	SLD/80	-1,32		SLD/80	-1,11		SLD/80	-2,02		SLD/80	-1,94
	SLD/81	-1,68		SLD/81	-2,01		SLD/81	-0,88		SLD/81	-0,98
	SLD/82	-1,67		SLD/82	-2,00		SLD/82	-0,88		SLD/82	-0,97
	SLD/83	-1,32		SLD/83	-1,11		SLD/83	-2,02		SLD/83	-1,94
	SLD/84	-1,32		SLD/84	-1,11		SLD/84	-2,02		SLD/84	-1,94
Y+	SLD/87	-2,75	Y+	SLD/87	-3,08	Y+	SLD/89	-3,11	Y+	SLD/89	-3,03
	SLD/93	-2,00		SLD/93	-2,33		SLD/93	-1,21		SLD/93	-1,30
	SLD/94	-1,99		SLD/94	-2,32		SLD/94	-1,21		SLD/94	-1,30
	SLD/95	-1,64		SLD/95	-1,43		SLD/95	-2,35		SLD/95	-2,27
	SLD/96	-1,64		SLD/96	-1,43		SLD/96	-2,35		SLD/96	-2,27
	SLD/97	-2,00		SLD/97	-2,33		SLD/97	-1,21		SLD/97	-1,30
	SLD/98	-1,99		SLD/98	-2,32		SLD/98	-1,21		SLD/98	-1,30
	SLD/99	-1,64		SLD/99	-1,43		SLD/99	-2,35		SLD/99	-2,27
	SLD/100	-1,64		SLD/100	-1,43		SLD/100	-2,35		SLD/100	-2,27
330	SLD/1	-1,29	331	SLD/1	-0,70	332	SLD/1	-0,63	333	SLD/1	-0,59
	SLD/2	-2,66		SLD/2	-3,25		SLD/2	-3,33		SLD/2	-3,38
	SLD/3	-1,29		SLD/3	-0,71		SLD/3	-0,64		SLD/3	-0,60
	SLD/4	-2,65		SLD/4	-3,26		SLD/4	-3,34		SLD/4	-3,39
	SLD/5	-2,20		SLD/5	-1,21		SLD/5	-1,19		SLD/5	-1,20

RISULTANTI SOLLECITAZIONI NODI PLATEE - SLD

Nod3d N.ro	Combinazione N.ro	Fz (t)	Nod3d N.ro	Combinazione N.ro	Fz (t)	Nod3d N.ro	Combinazione N.ro	Fz (t)	Nod3d N.ro	Combinazione N.ro	Fz (t)
	SLD/6	-3,57		SLD/6	-3,76		SLD/6	-3,89		SLD/6	-3,99
	SLD/7	-2,20		SLD/7	-1,21		SLD/7	-1,19		SLD/7	-1,20
	SLD/8	-3,57		SLD/8	-3,76		SLD/8	-3,90		SLD/8	-4,00
	SLD/9	-2,17		SLD/9	-1,16		SLD/9	-1,14		SLD/9	-1,15
	SLD/10	-3,54		SLD/10	-3,71		SLD/10	-3,84		SLD/10	-3,94
	SLD/11	-2,17		SLD/11	-1,16		SLD/11	-1,14		SLD/11	-1,15
	SLD/12	-3,54		SLD/12	-3,72		SLD/12	-3,84		SLD/12	-3,94
	SLD/13	-2,91		SLD/13	-2,38		SLD/13	-2,31		SLD/13	-2,27
	SLD/14	-4,27		SLD/14	-4,93		SLD/14	-5,01		SLD/14	-5,06
	SLD/15	-2,90		SLD/15	-2,39		SLD/15	-2,32		SLD/15	-2,28
	SLD/16	-4,27		SLD/16	-4,94		SLD/16	-5,02		SLD/16	-5,07
	SLD/17	-3,82		SLD/17	-2,88		SLD/17	-2,87		SLD/17	-2,88
	SLD/18	-5,19		SLD/18	-5,44		SLD/18	-5,57		SLD/18	-5,67
	SLD/19	-3,82		SLD/19	-2,89		SLD/19	-2,87		SLD/19	-2,88
	SLD/20	-5,19		SLD/20	-5,44		SLD/20	-5,57		SLD/20	-5,67
	SLD/21	-3,79		SLD/21	-2,84		SLD/21	-2,82		SLD/21	-2,82
	SLD/22	-5,16		SLD/22	-5,39		SLD/22	-5,52		SLD/22	-5,62
	SLD/23	-3,79		SLD/23	-2,84		SLD/23	-2,82		SLD/23	-2,83
	SLD/24	-5,16		SLD/24	-5,39		SLD/24	-5,52		SLD/24	-5,62
	SLD/25	-2,83		SLD/25	-2,31		SLD/25	-2,24		SLD/25	-2,20
	SLD/26	-4,20		SLD/26	-4,86		SLD/26	-4,94		SLD/26	-4,99
	SLD/27	-2,83		SLD/27	-2,31		SLD/27	-2,24		SLD/27	-2,20
	SLD/28	-4,20		SLD/28	-4,86		SLD/28	-4,94		SLD/28	-4,99
	SLD/29	-3,75		SLD/29	-2,82		SLD/29	-2,80		SLD/29	-2,81
	SLD/30	-5,12		SLD/30	-5,37		SLD/30	-5,50		SLD/30	-5,60
	SLD/31	-3,75		SLD/31	-2,82		SLD/31	-2,80		SLD/31	-2,81
	SLD/32	-5,12		SLD/32	-5,37		SLD/32	-5,50		SLD/32	-5,60
	SLD/33	-3,72		SLD/33	-2,77		SLD/33	-2,75		SLD/33	-2,75
	SLD/34	-5,08		SLD/34	-5,32		SLD/34	-5,45		SLD/34	-5,55
	SLD/35	-3,72		SLD/35	-2,77		SLD/35	-2,75		SLD/35	-2,75
	SLD/36	-5,08		SLD/36	-5,32		SLD/36	-5,45		SLD/36	-5,55
	SLD/37	-0,83		SLD/37	0,15		SLD/37	0,27		SLD/37	0,34
	SLD/38	-3,11		SLD/38	-4,10		SLD/38	-4,23		SLD/38	-4,31
	SLD/39	-0,83		SLD/39	0,14		SLD/39	0,26		SLD/39	0,33
	SLD/40	-3,11		SLD/40	-4,11		SLD/40	-4,24		SLD/40	-4,32
	SLD/41	-1,52		SLD/41	-0,23		SLD/41	-0,15		SLD/41	-0,12
	SLD/42	-3,80		SLD/42	-4,48		SLD/42	-4,65		SLD/42	-4,77
	SLD/43	-1,52		SLD/43	-0,24		SLD/43	-0,15		SLD/43	-0,12
	SLD/44	-3,80		SLD/44	-4,49		SLD/44	-4,66		SLD/44	-4,77
	SLD/45	-1,50		SLD/45	-0,19		SLD/45	-0,11		SLD/45	-0,08
	SLD/46	-3,78		SLD/46	-4,44		SLD/46	-4,61		SLD/46	-4,73
	SLD/47	-1,49		SLD/47	-0,20		SLD/47	-0,12		SLD/47	-0,08
	SLD/48	-3,77		SLD/48	-4,45		SLD/48	-4,62		SLD/48	-4,74
	SLD/49	-2,45		SLD/49	-1,53		SLD/49	-1,41		SLD/49	-1,34
	SLD/50	-4,73		SLD/50	-5,78		SLD/50	-5,91		SLD/50	-5,99
	SLD/51	-2,45		SLD/51	-1,53		SLD/51	-1,42		SLD/51	-1,34
	SLD/52	-4,73		SLD/52	-5,79		SLD/52	-5,92		SLD/52	-6,00
	SLD/53	-3,14		SLD/53	-1,91		SLD/53	-1,83		SLD/53	-1,79
	SLD/54	-5,42		SLD/54	-6,16		SLD/54	-6,33		SLD/54	-6,45
	SLD/55	-3,13		SLD/55	-1,92		SLD/55	-1,83		SLD/55	-1,80
	SLD/56	-5,41		SLD/56	-6,17		SLD/56	-6,33		SLD/56	-6,45
	SLD/57	-3,11		SLD/57	-1,87		SLD/57	-1,79		SLD/57	-1,75
	SLD/58	-5,39		SLD/58	-6,12		SLD/58	-6,29		SLD/58	-6,41
	SLD/59	-3,11		SLD/59	-1,88		SLD/59	-1,80		SLD/59	-1,76
	SLD/60	-5,39		SLD/60	-6,13		SLD/60	-6,30		SLD/60	-6,41
	SLD/61	-3,06		SLD/61	-1,84		SLD/61	-1,76		SLD/61	-1,72
	SLD/62	-5,34		SLD/62	-6,09		SLD/62	-6,26		SLD/62	-6,38
	SLD/63	-3,06		SLD/63	-1,84		SLD/63	-1,76		SLD/63	-1,72
	SLD/64	-5,34		SLD/64	-6,09		SLD/64	-6,26		SLD/64	-6,38
	SLD/65	-3,04		SLD/65	-1,80		SLD/65	-1,72		SLD/65	-1,69
	SLD/66	-5,32		SLD/66	-6,05		SLD/66	-6,22		SLD/66	-6,34
	SLD/67	-3,04		SLD/67	-1,80		SLD/67	-1,72		SLD/67	-1,69
	SLD/68	-5,32		SLD/68	-6,05		SLD/68	-6,22		SLD/68	-6,34
	SLD/77	-1,09		SLD/77	-0,76		SLD/77	-0,72		SLD/77	-0,70
	SLD/78	-1,08		SLD/78	-0,76		SLD/78	-0,73		SLD/78	-0,71
	SLD/79	-1,85		SLD/79	-2,18		SLD/79	-2,22		SLD/79	-2,25
	SLD/80	-1,84		SLD/80	-2,18		SLD/80	-2,23		SLD/80	-2,26
	SLD/81	-1,09		SLD/81	-0,76		SLD/81	-0,72		SLD/81	-0,70
	SLD/82	-1,08		SLD/82	-0,76		SLD/82	-0,73		SLD/82	-0,71
	SLD/83	-1,85		SLD/83	-2,18		SLD/83	-2,22		SLD/83	-2,25
	SLD/84	-1,84		SLD/84	-2,18		SLD/84	-2,23		SLD/84	-2,26
Y+	SLD/91	-2,93	Y+	SLD/90	-3,31	Y+	SLD/90	-3,36	Y+	SLD/90	-3,39
	SLD/93	-1,41		SLD/93	-1,09		SLD/93	-1,06		SLD/93	-1,04
	SLD/94	-1,41		SLD/94	-1,10		SLD/94	-1,06		SLD/94	-1,04
	SLD/95	-2,17		SLD/95	-2,51		SLD/95	-2,56		SLD/95	-2,59
	SLD/96	-2,17		SLD/96	-2,52		SLD/96	-2,56		SLD/96	-2,59
	SLD/97	-1,41		SLD/97	-1,09		SLD/97	-1,06		SLD/97	-1,04
	SLD/98	-1,41		SLD/98	-1,10		SLD/98	-1,06		SLD/98	-1,04
	SLD/99	-2,17		SLD/99	-2,51		SLD/99	-2,56		SLD/99	-2,59
	SLD/100	-2,17		SLD/100	-2,52		SLD/100	-2,56		SLD/100	-2,59
334	SLD/1	-1,28	335	SLD/1	-1,09	336	SLD/1	-0,92	337	SLD/1	-2,43
	SLD/2	-2,61		SLD/2	-2,82		SLD/2	-2,99		SLD/2	-1,40
	SLD/3	-1,29		SLD/3	-1,10		SLD/3	-0,93		SLD/3	-2,45
	SLD/4	-2,62		SLD/4	-2,83		SLD/4	-3,00		SLD/4	-1,41

RISULTANTI SOLLECITAZIONI NODI PLATEE - SLD

Nod3d N.ro	Combinazione N.ro	Fz (t)	Nod3d N.ro	Combinazione N.ro	Fz (t)	Nod3d N.ro	Combinazione N.ro	Fz (t)	Nod3d N.ro	Combinazione N.ro	Fz (t)
	SLD/5	-1,59		SLD/5	-1,44		SLD/5	-1,33		SLD/5	-2,55
	SLD/6	-2,92		SLD/6	-3,17		SLD/6	-3,40		SLD/6	-1,51
	SLD/7	-1,60		SLD/7	-1,45		SLD/7	-1,34		SLD/7	-2,56
	SLD/8	-2,93		SLD/8	-3,19		SLD/8	-3,41		SLD/8	-1,53
	SLD/9	-1,55		SLD/9	-1,40		SLD/9	-1,29		SLD/9	-2,51
	SLD/10	-2,87		SLD/10	-3,13		SLD/10	-3,35		SLD/10	-1,48
	SLD/11	-1,56		SLD/11	-1,41		SLD/11	-1,30		SLD/11	-2,53
	SLD/12	-2,89		SLD/12	-3,14		SLD/12	-3,36		SLD/12	-1,49
	SLD/13	-2,96		SLD/13	-2,77		SLD/13	-2,61		SLD/13	-4,12
	SLD/14	-4,29		SLD/14	-4,50		SLD/14	-4,67		SLD/14	-3,08
	SLD/15	-2,97		SLD/15	-2,78		SLD/15	-2,61		SLD/15	-4,13
	SLD/16	-4,30		SLD/16	-4,51		SLD/16	-4,68		SLD/16	-3,10
	SLD/17	-3,27		SLD/17	-3,12		SLD/17	-3,01		SLD/17	-4,23
	SLD/18	-4,60		SLD/18	-4,86		SLD/18	-5,08		SLD/18	-3,20
	SLD/19	-3,28		SLD/19	-3,14		SLD/19	-3,02		SLD/19	-4,25
	SLD/20	-4,61		SLD/20	-4,87		SLD/20	-5,09		SLD/20	-3,21
	SLD/21	-3,23		SLD/21	-3,08		SLD/21	-2,97		SLD/21	-4,20
	SLD/22	-4,56		SLD/22	-4,81		SLD/22	-5,03		SLD/22	-3,16
	SLD/23	-3,24		SLD/23	-3,09		SLD/23	-2,98		SLD/23	-4,21
	SLD/24	-4,57		SLD/24	-4,82		SLD/24	-5,04		SLD/24	-3,18
	SLD/25	-2,90		SLD/25	-2,70		SLD/25	-2,54		SLD/25	-4,06
	SLD/26	-4,23		SLD/26	-4,43		SLD/26	-4,61		SLD/26	-3,03
	SLD/27	-2,90		SLD/27	-2,70		SLD/27	-2,54		SLD/27	-4,06
	SLD/28	-4,23		SLD/28	-4,43		SLD/28	-4,61		SLD/28	-3,03
	SLD/29	-3,21		SLD/29	-3,06		SLD/29	-2,95		SLD/29	-4,17
	SLD/30	-4,53		SLD/30	-4,79		SLD/30	-5,01		SLD/30	-3,14
	SLD/31	-3,21		SLD/31	-3,06		SLD/31	-2,95		SLD/31	-4,17
	SLD/32	-4,53		SLD/32	-4,79		SLD/32	-5,01		SLD/32	-3,14
	SLD/33	-3,16		SLD/33	-3,02		SLD/33	-2,90		SLD/33	-4,14
	SLD/34	-4,49		SLD/34	-4,75		SLD/34	-4,97		SLD/34	-3,10
	SLD/35	-3,16		SLD/35	-3,02		SLD/35	-2,90		SLD/35	-4,14
	SLD/36	-4,49		SLD/36	-4,75		SLD/36	-4,97		SLD/36	-3,10
	SLD/37	-0,84		SLD/37	-0,51		SLD/37	-0,24		SLD/37	-2,78
	SLD/38	-3,05		SLD/38	-3,39		SLD/38	-3,68		SLD/38	-1,05
	SLD/39	-0,85		SLD/39	-0,52		SLD/39	-0,25		SLD/39	-2,79
	SLD/40	-3,06		SLD/40	-3,40		SLD/40	-3,69		SLD/40	-1,07
	SLD/41	-1,07		SLD/41	-0,78		SLD/41	-0,54		SLD/41	-2,86
	SLD/42	-3,28		SLD/42	-3,66		SLD/42	-3,99		SLD/42	-1,14
	SLD/43	-1,08		SLD/43	-0,79		SLD/43	-0,55		SLD/43	-2,88
	SLD/44	-3,29		SLD/44	-3,67		SLD/44	-4,00		SLD/44	-1,15
	SLD/45	-1,04		SLD/45	-0,74		SLD/45	-0,51		SLD/45	-2,84
	SLD/46	-3,25		SLD/46	-3,63		SLD/46	-3,95		SLD/46	-1,11
	SLD/47	-1,05		SLD/47	-0,75		SLD/47	-0,52		SLD/47	-2,85
	SLD/48	-3,26		SLD/48	-3,64		SLD/48	-3,96		SLD/48	-1,13
	SLD/49	-2,52		SLD/49	-2,19		SLD/49	-1,92		SLD/49	-4,46
	SLD/50	-4,73		SLD/50	-5,07		SLD/50	-5,36		SLD/50	-2,74
	SLD/51	-2,53		SLD/51	-2,20		SLD/51	-1,93		SLD/51	-4,48
	SLD/52	-4,74		SLD/52	-5,09		SLD/52	-5,37		SLD/52	-2,75
	SLD/53	-2,75		SLD/53	-2,46		SLD/53	-2,22		SLD/53	-4,55
	SLD/54	-4,96		SLD/54	-5,34		SLD/54	-5,67		SLD/54	-2,82
	SLD/55	-2,76		SLD/55	-2,47		SLD/55	-2,23		SLD/55	-4,56
	SLD/56	-4,98		SLD/56	-5,35		SLD/56	-5,68		SLD/56	-2,84
	SLD/57	-2,72		SLD/57	-2,42		SLD/57	-2,19		SLD/57	-4,52
	SLD/58	-4,93		SLD/58	-5,31		SLD/58	-5,63		SLD/58	-2,80
	SLD/59	-2,73		SLD/59	-2,44		SLD/59	-2,20		SLD/59	-4,54
	SLD/60	-4,94		SLD/60	-5,32		SLD/60	-5,64		SLD/60	-2,81
	SLD/61	-2,69		SLD/61	-2,39		SLD/61	-2,16		SLD/61	-4,49
	SLD/62	-4,90		SLD/62	-5,28		SLD/62	-5,60		SLD/62	-2,76
	SLD/63	-2,69		SLD/63	-2,39		SLD/63	-2,16		SLD/63	-4,49
	SLD/64	-4,90		SLD/64	-5,28		SLD/64	-5,60		SLD/64	-2,76
	SLD/65	-2,65		SLD/65	-2,36		SLD/65	-2,12		SLD/65	-4,46
	SLD/66	-4,87		SLD/66	-5,25		SLD/66	-5,57		SLD/66	-2,74
	SLD/67	-2,65		SLD/67	-2,36		SLD/67	-2,12		SLD/67	-4,46
	SLD/68	-4,87		SLD/68	-5,25		SLD/68	-5,57		SLD/68	-2,74
	SLD/77	-1,08		SLD/77	-0,97		SLD/77	-0,88		SLD/77	-1,71
	SLD/78	-1,09		SLD/78	-0,98		SLD/78	-0,89		SLD/78	-1,72
	SLD/79	-1,81		SLD/79	-1,93		SLD/79	-2,03		SLD/79	-1,14
	SLD/80	-1,82		SLD/80	-1,94		SLD/80	-2,04		SLD/80	-1,15
	SLD/81	-1,08		SLD/81	-0,97		SLD/81	-0,88		SLD/81	-1,71
	SLD/82	-1,09		SLD/82	-0,98		SLD/82	-0,89		SLD/82	-1,72
	SLD/83	-1,81		SLD/83	-1,93		SLD/83	-2,03		SLD/83	-1,14
	SLD/84	-1,82		SLD/84	-1,94		SLD/84	-2,04		SLD/84	-1,15
Y+	SLD/90	-2,96	Y+	SLD/90	-3,08	Y+	SLD/90	-3,17	Y+	SLD/86	-2,86
	SLD/93	-1,41		SLD/93	-1,31		SLD/93	-1,22		SLD/93	-2,05
	SLD/94	-1,42		SLD/94	-1,31		SLD/94	-1,23		SLD/94	-2,06
	SLD/95	-2,15		SLD/95	-2,27		SLD/95	-2,37		SLD/95	-1,48
	SLD/96	-2,16		SLD/96	-2,28		SLD/96	-2,37		SLD/96	-1,49
	SLD/97	-1,41		SLD/97	-1,31		SLD/97	-1,22		SLD/97	-2,05
	SLD/98	-1,42		SLD/98	-1,31		SLD/98	-1,23		SLD/98	-2,06
	SLD/99	-2,15		SLD/99	-2,27		SLD/99	-2,37		SLD/99	-1,48
	SLD/100	-2,16		SLD/100	-2,28		SLD/100	-2,37		SLD/100	-1,49
338	SLD/1	-2,08	339	SLD/1	-1,77	340	SLD/1	-4,08	341	SLD/1	-3,53
	SLD/2	-1,77		SLD/2	-2,09		SLD/2	0,62		SLD/2	0,03
	SLD/3	-2,09		SLD/3	-1,79		SLD/3	-4,10		SLD/3	-3,55

RISULTANTI SOLLECITAZIONI NODI PLATEE - SLD

Nod3d N.ro	Combinazione N.ro	Fz (t)	Nod3d N.ro	Combinazione N.ro	Fz (t)	Nod3d N.ro	Combinazione N.ro	Fz (t)	Nod3d N.ro	Combinazione N.ro	Fz (t)
	SLD/4	-1,78		SLD/4	-2,10		SLD/4	0,61		SLD/4	0,02
	SLD/5	-2,24		SLD/5	-1,98		SLD/5	-3,99		SLD/5	-3,49
	SLD/6	-1,93		SLD/6	-2,30		SLD/6	0,72		SLD/6	0,07
	SLD/7	-2,26		SLD/7	-2,00		SLD/7	-4,00		SLD/7	-3,51
	SLD/8	-1,94		SLD/8	-2,31		SLD/8	0,70		SLD/8	0,06
	SLD/9	-2,20		SLD/9	-1,95		SLD/9	-3,96		SLD/9	-3,46
	SLD/10	-1,89		SLD/10	-2,26		SLD/10	0,74		SLD/10	0,10
	SLD/11	-2,22		SLD/11	-1,96		SLD/11	-3,97		SLD/11	-3,48
	SLD/12	-1,90		SLD/12	-2,27		SLD/12	0,73		SLD/12	0,09
	SLD/13	-3,76		SLD/13	-3,46		SLD/13	-5,64		SLD/13	-5,09
	SLD/14	-3,45		SLD/14	-3,77		SLD/14	-0,93		SLD/14	-1,53
	SLD/15	-3,78		SLD/15	-3,47		SLD/15	-5,65		SLD/15	-5,11
	SLD/16	-3,46		SLD/16	-3,78		SLD/16	-0,95		SLD/16	-1,54
	SLD/17	-3,93		SLD/17	-3,67		SLD/17	-5,54		SLD/17	-5,05
	SLD/18	-3,61		SLD/18	-3,98		SLD/18	-0,84		SLD/18	-1,49
	SLD/19	-3,94		SLD/19	-3,68		SLD/19	-5,56		SLD/19	-5,07
	SLD/20	-3,63		SLD/20	-3,99		SLD/20	-0,86		SLD/20	-1,50
	SLD/21	-3,89		SLD/21	-3,63		SLD/21	-5,52		SLD/21	-5,02
	SLD/22	-3,57		SLD/22	-3,94		SLD/22	-0,81		SLD/22	-1,46
	SLD/23	-3,90		SLD/23	-3,64		SLD/23	-5,53		SLD/23	-5,04
	SLD/24	-3,59		SLD/24	-3,95		SLD/24	-0,83		SLD/24	-1,47
	SLD/25	-3,70		SLD/25	-3,39		SLD/25	-5,58		SLD/25	-5,04
	SLD/26	-3,39		SLD/26	-3,71		SLD/26	-0,88		SLD/26	-1,47
	SLD/27	-3,70		SLD/27	-3,39		SLD/27	-5,58		SLD/27	-5,04
	SLD/28	-3,39		SLD/28	-3,71		SLD/28	-0,88		SLD/28	-1,47
	SLD/29	-3,87		SLD/29	-3,61		SLD/29	-5,49		SLD/29	-5,00
	SLD/30	-3,55		SLD/30	-3,92		SLD/30	-0,78		SLD/30	-1,43
	SLD/31	-3,87		SLD/31	-3,61		SLD/31	-5,49		SLD/31	-5,00
	SLD/32	-3,55		SLD/32	-3,92		SLD/32	-0,78		SLD/32	-1,43
	SLD/33	-3,83		SLD/33	-3,57		SLD/33	-5,46		SLD/33	-4,97
	SLD/34	-3,51		SLD/34	-3,88		SLD/34	-0,76		SLD/34	-1,40
	SLD/35	-3,83		SLD/35	-3,57		SLD/35	-5,46		SLD/35	-4,97
	SLD/36	-3,51		SLD/36	-3,88		SLD/36	-0,76		SLD/36	-1,40
	SLD/37	-2,18		SLD/37	-1,67		SLD/37	-5,65		SLD/37	-4,72
	SLD/38	-1,66		SLD/38	-2,19		SLD/38	2,19		SLD/38	1,22
	SLD/39	-2,20		SLD/39	-1,68		SLD/39	-5,66		SLD/39	-4,74
	SLD/40	-1,67		SLD/40	-2,20		SLD/40	2,18		SLD/40	1,20
	SLD/41	-2,31		SLD/41	-1,83		SLD/41	-5,58		SLD/41	-4,69
	SLD/42	-1,78		SLD/42	-2,35		SLD/42	2,26		SLD/42	1,25
	SLD/43	-2,32		SLD/43	-1,84		SLD/43	-5,59		SLD/43	-4,71
	SLD/44	-1,80		SLD/44	-2,36		SLD/44	2,25		SLD/44	1,23
	SLD/45	-2,28		SLD/45	-1,80		SLD/45	-5,56		SLD/45	-4,67
	SLD/46	-1,75		SLD/46	-2,32		SLD/46	2,28		SLD/46	1,27
	SLD/47	-2,29		SLD/47	-1,81		SLD/47	-5,57		SLD/47	-4,68
	SLD/48	-1,77		SLD/48	-2,33		SLD/48	2,27		SLD/48	1,26
	SLD/49	-3,87		SLD/49	-3,35		SLD/49	-7,21		SLD/49	-6,28
	SLD/50	-3,34		SLD/50	-3,87		SLD/50	0,63		SLD/50	-0,34
	SLD/51	-3,88		SLD/51	-3,37		SLD/51	-7,22		SLD/51	-6,30
	SLD/52	-3,36		SLD/52	-3,89		SLD/52	0,62		SLD/52	-0,35
	SLD/53	-3,99		SLD/53	-3,51		SLD/53	-7,14		SLD/53	-6,25
	SLD/54	-3,47		SLD/54	-4,03		SLD/54	0,70		SLD/54	-0,31
	SLD/55	-4,00		SLD/55	-3,52		SLD/55	-7,15		SLD/55	-6,27
	SLD/56	-3,48		SLD/56	-4,04		SLD/56	0,69		SLD/56	-0,32
	SLD/57	-3,96		SLD/57	-3,48		SLD/57	-7,11		SLD/57	-6,23
	SLD/58	-3,44		SLD/58	-4,00		SLD/58	0,73		SLD/58	-0,29
	SLD/59	-3,98		SLD/59	-3,49		SLD/59	-7,13		SLD/59	-6,24
	SLD/60	-3,45		SLD/60	-4,01		SLD/60	0,71		SLD/60	-0,30
	SLD/61	-3,93		SLD/61	-3,45		SLD/61	-7,08		SLD/61	-6,20
	SLD/62	-3,41		SLD/62	-3,97		SLD/62	0,76		SLD/62	-0,25
	SLD/63	-3,93		SLD/63	-3,45		SLD/63	-7,08		SLD/63	-6,20
	SLD/64	-3,41		SLD/64	-3,97		SLD/64	0,76		SLD/64	-0,25
	SLD/65	-3,90		SLD/65	-3,42		SLD/65	-7,06		SLD/65	-6,17
	SLD/66	-3,38		SLD/66	-3,94		SLD/66	0,78		SLD/66	-0,23
	SLD/67	-3,90		SLD/67	-3,42		SLD/67	-7,06		SLD/67	-6,17
	SLD/68	-3,38		SLD/68	-3,94		SLD/68	0,78		SLD/68	-0,23
	SLD/77	-1,52		SLD/77	-1,35		SLD/77	-2,59		SLD/77	-2,29
	SLD/78	-1,53		SLD/78	-1,36		SLD/78	-2,61		SLD/78	-2,30
	SLD/79	-1,34		SLD/79	-1,52		SLD/79	0,02		SLD/79	-0,31
	SLD/80	-1,35		SLD/80	-1,53		SLD/80	0,01		SLD/80	-0,32
	SLD/81	-1,52		SLD/81	-1,35		SLD/81	-2,59		SLD/81	-2,29
	SLD/82	-1,53		SLD/82	-1,36		SLD/82	-2,61		SLD/82	-2,30
	SLD/83	-1,34		SLD/83	-1,52		SLD/83	0,02		SLD/83	-0,31
	SLD/84	-1,35		SLD/84	-1,53		SLD/84	0,01		SLD/84	-0,32
Y+	SLD/86	-2,67	Y+	SLD/90	-2,67	Y+	SLD/88	-3,66	Y+	SLD/88	-3,36
	SLD/93	-1,86		SLD/93	-1,69		SLD/93	-2,91		SLD/93	-2,61
	SLD/94	-1,87		SLD/94	-1,70		SLD/94	-2,92		SLD/94	-2,62
	SLD/95	-1,68		SLD/95	-1,86		SLD/95	-0,29		SLD/95	-0,62
	SLD/96	-1,69		SLD/96	-1,87		SLD/96	-0,30		SLD/96	-0,64
	SLD/97	-1,86		SLD/97	-1,69		SLD/97	-2,91		SLD/97	-2,61
	SLD/98	-1,87		SLD/98	-1,70		SLD/98	-2,92		SLD/98	-2,62
	SLD/99	-1,68		SLD/99	-1,86		SLD/99	-0,29		SLD/99	-0,62
	SLD/100	-1,69		SLD/100	-1,87		SLD/100	-0,30		SLD/100	-0,64
342	SLD/1	-3,05	343	SLD/1	-3,67	344	SLD/1	-4,37	345	SLD/1	-5,22
	SLD/2	-0,47		SLD/2	-3,70		SLD/2	-3,09		SLD/2	-2,38

RISULTANTI SOLLECITAZIONI NODI PLATEE - SLD

Nod3d N.ro	Combinazione N.ro	Fz (t)	Nod3d N.ro	Combinazione N.ro	Fz (t)	Nod3d N.ro	Combinazione N.ro	Fz (t)	Nod3d N.ro	Combinazione N.ro	Fz (t)
	SLD/3	-3,06		SLD/3	-3,75		SLD/3	-4,44		SLD/3	-5,30
	SLD/4	-0,49		SLD/4	-3,78		SLD/4	-3,17		SLD/4	-2,45
	SLD/5	-3,06		SLD/5	-6,14		SLD/5	-6,93		SLD/5	-7,93
	SLD/6	-0,48		SLD/6	-6,18		SLD/6	-5,66		SLD/6	-5,08
	SLD/7	-3,07		SLD/7	-6,23		SLD/7	-7,01		SLD/7	-8,00
	SLD/8	-0,50		SLD/8	-6,26		SLD/8	-5,74		SLD/8	-5,15
	SLD/9	-3,03		SLD/9	-5,79		SLD/9	-6,58		SLD/9	-7,57
	SLD/10	-0,45		SLD/10	-5,83		SLD/10	-5,31		SLD/10	-4,73
	SLD/11	-3,04		SLD/11	-5,88		SLD/11	-6,66		SLD/11	-7,65
	SLD/12	-0,47		SLD/12	-5,91		SLD/12	-5,39		SLD/12	-4,80
	SLD/13	-4,61		SLD/13	-6,13		SLD/13	-6,83		SLD/13	-7,70
	SLD/14	-2,03		SLD/14	-6,16		SLD/14	-5,56		SLD/14	-4,85
	SLD/15	-4,62		SLD/15	-6,21		SLD/15	-6,91		SLD/15	-7,77
	SLD/16	-2,05		SLD/16	-6,25		SLD/16	-5,63		SLD/16	-4,92
	SLD/17	-4,62		SLD/17	-8,61		SLD/17	-9,40		SLD/17	-10,40
	SLD/18	-2,04		SLD/18	-8,64		SLD/18	-8,13		SLD/18	-7,55
	SLD/19	-4,63		SLD/19	-8,69		SLD/19	-9,48		SLD/19	-10,47
	SLD/20	-2,06		SLD/20	-8,72		SLD/20	-8,20		SLD/20	-7,63
	SLD/21	-4,59		SLD/21	-8,26		SLD/21	-9,05		SLD/21	-10,05
	SLD/22	-2,01		SLD/22	-8,29		SLD/22	-7,78		SLD/22	-7,20
	SLD/23	-4,60		SLD/23	-8,34		SLD/23	-9,13		SLD/23	-10,12
	SLD/24	-2,03		SLD/24	-8,37		SLD/24	-7,85		SLD/24	-7,27
	SLD/25	-4,55		SLD/25	-6,09		SLD/25	-6,80		SLD/25	-7,67
	SLD/26	-1,98		SLD/26	-6,13		SLD/26	-5,52		SLD/26	-4,83
	SLD/27	-4,55		SLD/27	-6,09		SLD/27	-6,80		SLD/27	-7,67
	SLD/28	-1,98		SLD/28	-6,13		SLD/28	-5,52		SLD/28	-4,83
	SLD/29	-4,56		SLD/29	-8,57		SLD/29	-9,37		SLD/29	-10,37
	SLD/30	-1,99		SLD/30	-8,60		SLD/30	-8,09		SLD/30	-7,53
	SLD/31	-4,56		SLD/31	-8,57		SLD/31	-9,37		SLD/31	-10,37
	SLD/32	-1,99		SLD/32	-8,60		SLD/32	-8,09		SLD/32	-7,53
	SLD/33	-4,53		SLD/33	-8,22		SLD/33	-9,02		SLD/33	-10,02
	SLD/34	-1,96		SLD/34	-8,25		SLD/34	-7,74		SLD/34	-7,18
	SLD/35	-4,53		SLD/35	-8,22		SLD/35	-9,02		SLD/35	-10,02
	SLD/36	-1,96		SLD/36	-8,25		SLD/36	-7,74		SLD/36	-7,18
	SLD/37	-3,91		SLD/37	-3,66		SLD/37	-4,79		SLD/37	-6,17
	SLD/38	0,38		SLD/38	-3,71		SLD/38	-2,67		SLD/38	-1,43
	SLD/39	-3,92		SLD/39	-3,74		SLD/39	-4,87		SLD/39	-6,24
	SLD/40	0,37		SLD/40	-3,79		SLD/40	-2,74		SLD/40	-1,50
	SLD/41	-3,91		SLD/41	-5,51		SLD/41	-6,72		SLD/41	-8,20
	SLD/42	0,38		SLD/42	-5,57		SLD/42	-4,59		SLD/42	-3,46
	SLD/43	-3,93		SLD/43	-5,60		SLD/43	-6,79		SLD/43	-8,27
	SLD/44	0,36		SLD/44	-5,65		SLD/44	-4,67		SLD/44	-3,53
	SLD/45	-3,89		SLD/45	-5,25		SLD/45	-6,45		SLD/45	-7,94
	SLD/46	0,40		SLD/46	-5,31		SLD/46	-4,33		SLD/46	-3,20
	SLD/47	-3,90		SLD/47	-5,33		SLD/47	-6,53		SLD/47	-8,01
	SLD/48	0,38		SLD/48	-5,39		SLD/48	-4,41		SLD/48	-3,27
	SLD/49	-5,46		SLD/49	-6,12		SLD/49	-7,26		SLD/49	-8,64
	SLD/50	-1,17		SLD/50	-6,18		SLD/50	-5,13		SLD/50	-3,90
	SLD/51	-5,48		SLD/51	-6,20		SLD/51	-7,33		SLD/51	-8,71
	SLD/52	-1,19		SLD/52	-6,26		SLD/52	-5,21		SLD/52	-3,98
	SLD/53	-5,47		SLD/53	-7,98		SLD/53	-9,18		SLD/53	-10,67
	SLD/54	-1,18		SLD/54	-8,03		SLD/54	-7,06		SLD/54	-5,93
	SLD/55	-5,49		SLD/55	-8,06		SLD/55	-9,26		SLD/55	-10,74
	SLD/56	-1,20		SLD/56	-8,11		SLD/56	-7,14		SLD/56	-6,00
	SLD/57	-5,45		SLD/57	-7,72		SLD/57	-8,92		SLD/57	-10,41
	SLD/58	-1,16		SLD/58	-7,77		SLD/58	-6,80		SLD/58	-5,67
	SLD/59	-5,46		SLD/59	-7,80		SLD/59	-9,00		SLD/59	-10,48
	SLD/60	-1,17		SLD/60	-7,85		SLD/60	-6,87		SLD/60	-5,74
	SLD/61	-5,42		SLD/61	-7,94		SLD/61	-9,15		SLD/61	-10,64
	SLD/62	-1,13		SLD/62	-8,00		SLD/62	-7,03		SLD/62	-5,91
	SLD/63	-5,42		SLD/63	-7,94		SLD/63	-9,15		SLD/63	-10,64
	SLD/64	-1,13		SLD/64	-8,00		SLD/64	-7,03		SLD/64	-5,91
	SLD/65	-5,40		SLD/65	-7,68		SLD/65	-8,89		SLD/65	-10,38
	SLD/66	-1,11		SLD/66	-7,73		SLD/66	-6,76		SLD/66	-5,64
	SLD/67	-5,40		SLD/67	-7,68		SLD/67	-8,89		SLD/67	-10,38
	SLD/68	-1,11		SLD/68	-7,73		SLD/68	-6,76		SLD/68	-5,64
	SLD/77	-2,03		SLD/77	-2,74		SLD/77	-3,13		SLD/77	-3,62
	SLD/78	-2,04		SLD/78	-2,80		SLD/78	-3,19		SLD/78	-3,67
	SLD/79	-0,60		SLD/79	-2,76		SLD/79	-2,43		SLD/79	-2,04
	SLD/80	-0,61		SLD/80	-2,82		SLD/80	-2,48		SLD/80	-2,10
	SLD/81	-2,03		SLD/81	-2,74		SLD/81	-3,13		SLD/81	-3,62
	SLD/82	-2,04		SLD/82	-2,80		SLD/82	-3,19		SLD/82	-3,67
	SLD/83	-0,60		SLD/83	-2,76		SLD/83	-2,43		SLD/83	-2,04
	SLD/84	-0,61		SLD/84	-2,82		SLD/84	-2,48		SLD/84	-2,10
Y+	SLD/88	-3,09	Y+	SLD/90	-4,51	Y+	SLD/86	-4,88	Y+	SLD/86	-5,37
	SLD/93	-2,34		SLD/93	-3,23		SLD/93	-3,63		SLD/93	-4,12
	SLD/94	-2,35		SLD/94	-3,29		SLD/94	-3,68		SLD/94	-4,17
	SLD/95	-0,91		SLD/95	-3,25		SLD/95	-2,92		SLD/95	-2,54
	SLD/96	-0,92		SLD/96	-3,31		SLD/96	-2,98		SLD/96	-2,59
	SLD/97	-2,34		SLD/97	-3,23		SLD/97	-3,63		SLD/97	-4,12
	SLD/98	-2,35		SLD/98	-3,29		SLD/98	-3,68		SLD/98	-4,17
	SLD/99	-0,91		SLD/99	-3,25		SLD/99	-2,92		SLD/99	-2,54
	SLD/100	-0,92		SLD/100	-3,31		SLD/100	-2,98		SLD/100	-2,59
346	SLD/1	-1,77	347	SLD/1	-2,10	348	SLD/1	-2,49	349	SLD/1	-1,26

RISULTANTI SOLLECITAZIONI NODI PLATEE - SLD

Nod3d N.ro	Combinazione N.ro	Fz (t)	Nod3d N.ro	Combinazione N.ro	Fz (t)	Nod3d N.ro	Combinazione N.ro	Fz (t)	Nod3d N.ro	Combinazione N.ro	Fz (t)
	SLD/2	-5,56		SLD/2	-5,26		SLD/2	-4,90		SLD/2	-6,08
	SLD/3	-1,88		SLD/3	-2,21		SLD/3	-2,59		SLD/3	-1,42
	SLD/4	-5,67		SLD/4	-5,36		SLD/4	-5,00		SLD/4	-6,24
	SLD/5	-4,02		SLD/5	-4,41		SLD/5	-4,86		SLD/5	-3,03
	SLD/6	-7,82		SLD/6	-7,56		SLD/6	-7,26		SLD/6	-7,85
	SLD/7	-4,13		SLD/7	-4,52		SLD/7	-4,95		SLD/7	-3,19
	SLD/8	-7,93		SLD/8	-7,67		SLD/8	-7,36		SLD/8	-8,01
	SLD/9	-3,67		SLD/9	-4,06		SLD/9	-4,50		SLD/9	-2,72
	SLD/10	-7,46		SLD/10	-7,21		SLD/10	-6,90		SLD/10	-7,54
	SLD/11	-3,78		SLD/11	-4,16		SLD/11	-4,60		SLD/11	-2,88
	SLD/12	-7,58		SLD/12	-7,32		SLD/12	-7,00		SLD/12	-7,70
	SLD/13	-4,28		SLD/13	-4,61		SLD/13	-5,00		SLD/13	-3,87
	SLD/14	-8,07		SLD/14	-7,76		SLD/14	-7,40		SLD/14	-8,68
	SLD/15	-4,39		SLD/15	-4,71		SLD/15	-5,10		SLD/15	-4,02
	SLD/16	-8,18		SLD/16	-7,87		SLD/16	-7,50		SLD/16	-8,84
	SLD/17	-6,53		SLD/17	-6,92		SLD/17	-7,36		SLD/17	-5,64
	SLD/18	-10,33		SLD/18	-10,07		SLD/18	-9,77		SLD/18	-10,45
	SLD/19	-6,64		SLD/19	-7,02		SLD/19	-7,46		SLD/19	-5,79
	SLD/20	-10,44		SLD/20	-10,18		SLD/20	-9,87		SLD/20	-10,61
	SLD/21	-6,18		SLD/21	-6,56		SLD/21	-7,01		SLD/21	-5,33
	SLD/22	-9,97		SLD/22	-9,72		SLD/22	-9,41		SLD/22	-10,14
	SLD/23	-6,29		SLD/23	-6,67		SLD/23	-7,11		SLD/23	-5,48
	SLD/24	-10,08		SLD/24	-9,82		SLD/24	-9,51		SLD/24	-10,30
	SLD/25	-4,24		SLD/25	-4,57		SLD/25	-4,96		SLD/25	-3,85
	SLD/26	-8,04		SLD/26	-7,73		SLD/26	-7,37		SLD/26	-8,66
	SLD/27	-4,24		SLD/27	-4,57		SLD/27	-4,96		SLD/27	-3,85
	SLD/28	-8,04		SLD/28	-7,73		SLD/28	-7,37		SLD/28	-8,66
	SLD/29	-6,49		SLD/29	-6,88		SLD/29	-7,33		SLD/29	-5,61
	SLD/30	-10,29		SLD/30	-10,04		SLD/30	-9,73		SLD/30	-10,43
	SLD/31	-6,49		SLD/31	-6,88		SLD/31	-7,33		SLD/31	-5,61
	SLD/32	-10,29		SLD/32	-10,04		SLD/32	-9,73		SLD/32	-10,43
	SLD/33	-6,14		SLD/33	-6,53		SLD/33	-6,97		SLD/33	-5,31
	SLD/34	-9,94		SLD/34	-9,68		SLD/34	-9,37		SLD/34	-10,12
	SLD/35	-6,14		SLD/35	-6,53		SLD/35	-6,97		SLD/35	-5,31
	SLD/36	-9,94		SLD/36	-9,68		SLD/36	-9,37		SLD/36	-10,12
	SLD/37	-0,50		SLD/37	-1,05		SLD/37	-1,69		SLD/37	0,35
	SLD/38	-6,83		SLD/38	-6,31		SLD/38	-5,70		SLD/38	-7,69
	SLD/39	-0,61		SLD/39	-1,16		SLD/39	-1,79		SLD/39	0,19
	SLD/40	-6,94		SLD/40	-6,41		SLD/40	-5,80		SLD/40	-7,84
	SLD/41	-2,19		SLD/41	-2,78		SLD/41	-3,46		SLD/41	-0,98
	SLD/42	-8,52		SLD/42	-8,04		SLD/42	-7,47		SLD/42	-9,01
	SLD/43	-2,30		SLD/43	-2,89		SLD/43	-3,56		SLD/43	-1,14
	SLD/44	-8,63		SLD/44	-8,14		SLD/44	-7,57		SLD/44	-9,17
	SLD/45	-1,93		SLD/45	-2,52		SLD/45	-3,20		SLD/45	-0,75
	SLD/46	-8,25		SLD/46	-7,77		SLD/46	-7,20		SLD/46	-8,78
	SLD/47	-2,04		SLD/47	-2,62		SLD/47	-3,30		SLD/47	-0,91
	SLD/48	-8,37		SLD/48	-7,88		SLD/48	-7,30		SLD/48	-8,94
	SLD/49	-3,01		SLD/49	-3,56		SLD/49	-4,20		SLD/49	-2,26
	SLD/50	-9,34		SLD/50	-8,82		SLD/50	-8,20		SLD/50	-10,29
	SLD/51	-3,12		SLD/51	-3,66		SLD/51	-4,30		SLD/51	-2,42
	SLD/52	-9,45		SLD/52	-8,92		SLD/52	-8,30		SLD/52	-10,45
	SLD/53	-4,70		SLD/53	-5,29		SLD/53	-5,97		SLD/53	-3,59
	SLD/54	-11,03		SLD/54	-10,55		SLD/54	-9,98		SLD/54	-11,62
	SLD/55	-4,81		SLD/55	-5,39		SLD/55	-6,07		SLD/55	-3,75
	SLD/56	-11,14		SLD/56	-10,65		SLD/56	-10,08		SLD/56	-11,78
	SLD/57	-4,44		SLD/57	-5,02		SLD/57	-5,70		SLD/57	-3,35
	SLD/58	-10,76		SLD/58	-10,28		SLD/58	-9,71		SLD/58	-11,39
	SLD/59	-4,55		SLD/59	-5,13		SLD/59	-5,80		SLD/59	-3,51
	SLD/60	-10,87		SLD/60	-10,39		SLD/60	-9,81		SLD/60	-11,54
	SLD/61	-4,67		SLD/61	-5,25		SLD/61	-5,93		SLD/61	-3,57
	SLD/62	-10,99		SLD/62	-10,51		SLD/62	-9,94		SLD/62	-11,60
	SLD/63	-4,67		SLD/63	-5,25		SLD/63	-5,93		SLD/63	-3,57
	SLD/64	-10,99		SLD/64	-10,51		SLD/64	-9,94		SLD/64	-11,60
	SLD/65	-4,40		SLD/65	-4,99		SLD/65	-5,67		SLD/65	-3,33
	SLD/66	-10,73		SLD/66	-10,25		SLD/66	-9,67		SLD/66	-11,37
	SLD/67	-4,40		SLD/67	-4,99		SLD/67	-5,67		SLD/67	-3,33
	SLD/68	-10,73		SLD/68	-10,25		SLD/68	-9,67		SLD/68	-11,37
	SLD/77	-1,68		SLD/77	-1,87		SLD/77	-2,09		SLD/77	-1,41
	SLD/78	-1,77		SLD/78	-1,95		SLD/78	-2,16		SLD/78	-1,53
	SLD/79	-3,79		SLD/79	-3,62		SLD/79	-3,43		SLD/79	-4,09
	SLD/80	-3,88		SLD/80	-3,70		SLD/80	-3,50		SLD/80	-4,21
	SLD/81	-1,68		SLD/81	-1,87		SLD/81	-2,09		SLD/81	-1,41
	SLD/82	-1,77		SLD/82	-1,95		SLD/82	-2,16		SLD/82	-1,53
	SLD/83	-3,79		SLD/83	-3,62		SLD/83	-3,43		SLD/83	-4,09
	SLD/84	-3,88		SLD/84	-3,70		SLD/84	-3,50		SLD/84	-4,21
Y+	SLD/90	-5,62	Y+	SLD/90	-5,44	Y+	SLD/90	-5,23	Y+	SLD/90	-6,04
	SLD/93	-2,19		SLD/93	-2,38		SLD/93	-2,60		SLD/93	-1,94
	SLD/94	-2,27		SLD/94	-2,45		SLD/94	-2,67		SLD/94	-2,06
	SLD/95	-4,30		SLD/95	-4,13		SLD/95	-3,93		SLD/95	-4,62
	SLD/96	-4,38		SLD/96	-4,21		SLD/96	-4,00		SLD/96	-4,73
	SLD/97	-2,19		SLD/97	-2,38		SLD/97	-2,60		SLD/97	-1,94
	SLD/98	-2,27		SLD/98	-2,45		SLD/98	-2,67		SLD/98	-2,06
	SLD/99	-4,30		SLD/99	-4,13		SLD/99	-3,93		SLD/99	-4,62
	SLD/100	-4,38		SLD/100	-4,21		SLD/100	-4,00		SLD/100	-4,73

RISULTANTI SOLLECITAZIONI NODI PLATEE - SLD

Nod3d N.ro	Combinazione N.ro	Fz (t)	Nod3d N.ro	Combinazione N.ro	Fz (t)	Nod3d N.ro	Combinazione N.ro	Fz (t)	Nod3d N.ro	Combinazione N.ro	Fz (t)
350	SLD/1	-1,12	351	SLD/1	-1,04	352	SLD/1	-2,44	353	SLD/1	-2,05
	SLD/2	-6,25		SLD/2	-6,36		SLD/2	-4,77		SLD/2	-5,19
	SLD/3	-1,28		SLD/3	-1,19		SLD/3	-2,62		SLD/3	-2,22
	SLD/4	-6,40		SLD/4	-6,51		SLD/4	-4,94		SLD/4	-5,37
	SLD/5	-2,97		SLD/5	-2,97		SLD/5	-3,92		SLD/5	-3,60
	SLD/6	-8,09		SLD/6	-8,28		SLD/6	-6,24		SLD/6	-6,74
	SLD/7	-3,12		SLD/7	-3,12		SLD/7	-4,09		SLD/7	-3,77
	SLD/8	-8,25		SLD/8	-8,43		SLD/8	-6,42		SLD/8	-6,91
	SLD/9	-2,65		SLD/9	-2,64		SLD/9	-3,64		SLD/9	-3,31
	SLD/10	-7,78		SLD/10	-7,95		SLD/10	-5,97		SLD/10	-6,46
	SLD/11	-2,80		SLD/11	-2,79		SLD/11	-3,82		SLD/11	-3,49
	SLD/12	-7,93		SLD/12	-8,10		SLD/12	-6,14		SLD/12	-6,63
	SLD/13	-3,73		SLD/13	-3,65		SLD/13	-5,06		SLD/13	-4,66
	SLD/14	-8,85		SLD/14	-8,96		SLD/14	-7,38		SLD/14	-7,80
	SLD/15	-3,88		SLD/15	-3,80		SLD/15	-5,23		SLD/15	-4,83
	SLD/16	-9,01		SLD/16	-9,11		SLD/16	-7,56		SLD/16	-7,98
	SLD/17	-5,57		SLD/17	-5,57		SLD/17	-6,53		SLD/17	-6,20
	SLD/18	-10,70		SLD/18	-10,88		SLD/18	-8,85		SLD/18	-9,35
	SLD/19	-5,73		SLD/19	-5,72		SLD/19	-6,70		SLD/19	-6,38
	SLD/20	-10,85		SLD/20	-11,03		SLD/20	-9,03		SLD/20	-9,52
	SLD/21	-5,25		SLD/21	-5,24		SLD/21	-6,26		SLD/21	-5,92
	SLD/22	-10,38		SLD/22	-10,55		SLD/22	-8,58		SLD/22	-9,07
	SLD/23	-5,41		SLD/23	-5,39		SLD/23	-6,43		SLD/23	-6,10
	SLD/24	-10,53		SLD/24	-10,70		SLD/24	-8,76		SLD/24	-9,24
	SLD/25	-3,70		SLD/25	-3,62		SLD/25	-5,04		SLD/25	-4,64
	SLD/26	-8,83		SLD/26	-8,94		SLD/26	-7,37		SLD/26	-7,79
	SLD/27	-3,70		SLD/27	-3,62		SLD/27	-5,04		SLD/27	-4,64
	SLD/28	-8,83		SLD/28	-8,94		SLD/28	-7,37		SLD/28	-7,79
	SLD/29	-5,55		SLD/29	-5,55		SLD/29	-6,52		SLD/29	-6,19
	SLD/30	-10,68		SLD/30	-10,86		SLD/30	-8,84		SLD/30	-9,33
	SLD/31	-5,55		SLD/31	-5,55		SLD/31	-6,52		SLD/31	-6,19
	SLD/32	-10,68		SLD/32	-10,86		SLD/32	-8,84		SLD/32	-9,33
	SLD/33	-5,23		SLD/33	-5,22		SLD/33	-6,24		SLD/33	-5,91
	SLD/34	-10,36		SLD/34	-10,53		SLD/34	-8,57		SLD/34	-9,05
	SLD/35	-5,23		SLD/35	-5,22		SLD/35	-6,24		SLD/35	-5,91
	SLD/36	-10,36		SLD/36	-10,53		SLD/36	-8,57		SLD/36	-9,05
	SLD/37	0,59		SLD/37	0,73		SLD/37	-1,67		SLD/37	-1,00
	SLD/38	-7,96		SLD/38	-8,13		SLD/38	-5,54		SLD/38	-6,24
	SLD/39	0,43		SLD/39	0,58		SLD/39	-1,85		SLD/39	-1,17
	SLD/40	-8,11		SLD/40	-8,28		SLD/40	-5,72		SLD/40	-6,41
	SLD/41	-0,80		SLD/41	-0,71		SLD/41	-2,77		SLD/41	-2,16
	SLD/42	-9,34		SLD/42	-9,57		SLD/42	-6,65		SLD/42	-7,40
	SLD/43	-0,95		SLD/43	-0,86		SLD/43	-2,95		SLD/43	-2,33
	SLD/44	-9,50		SLD/44	-9,72		SLD/44	-6,82		SLD/44	-7,57
	SLD/45	-0,56		SLD/45	-0,47		SLD/45	-2,57		SLD/45	-1,95
	SLD/46	-9,10		SLD/46	-9,32		SLD/46	-6,44		SLD/46	-7,19
	SLD/47	-0,71		SLD/47	-0,62		SLD/47	-2,75		SLD/47	-2,12
	SLD/48	-9,26		SLD/48	-9,47		SLD/48	-6,62		SLD/48	-7,36
	SLD/49	-2,02		SLD/49	-1,88		SLD/49	-4,28		SLD/49	-3,61
	SLD/50	-10,56		SLD/50	-10,73		SLD/50	-8,15		SLD/50	-8,85
	SLD/51	-2,17		SLD/51	-2,03		SLD/51	-4,46		SLD/51	-3,78
	SLD/52	-10,72		SLD/52	-10,88		SLD/52	-8,33		SLD/52	-9,02
	SLD/53	-3,40		SLD/53	-3,32		SLD/53	-5,39		SLD/53	-4,77
	SLD/54	-11,95		SLD/54	-12,17		SLD/54	-9,26		SLD/54	-10,01
	SLD/55	-3,56		SLD/55	-3,47		SLD/55	-5,56		SLD/55	-4,94
	SLD/56	-12,10		SLD/56	-12,32		SLD/56	-9,43		SLD/56	-10,18
	SLD/57	-3,16		SLD/57	-3,07		SLD/57	-5,18		SLD/57	-4,56
	SLD/58	-11,71		SLD/58	-11,93		SLD/58	-9,05		SLD/58	-9,80
	SLD/59	-3,32		SLD/59	-3,22		SLD/59	-5,36		SLD/59	-4,73
	SLD/60	-11,86		SLD/60	-12,08		SLD/60	-9,23		SLD/60	-9,97
	SLD/61	-3,38		SLD/61	-3,29		SLD/61	-5,37		SLD/61	-4,76
	SLD/62	-11,92		SLD/62	-12,15		SLD/62	-9,25		SLD/62	-10,00
	SLD/63	-3,38		SLD/63	-3,29		SLD/63	-5,37		SLD/63	-4,76
	SLD/64	-11,92		SLD/64	-12,15		SLD/64	-9,25		SLD/64	-10,00
	SLD/65	-3,14		SLD/65	-3,05		SLD/65	-5,17		SLD/65	-4,54
	SLD/66	-11,68		SLD/66	-11,90		SLD/66	-9,04		SLD/66	-9,78
	SLD/67	-3,14		SLD/67	-3,05		SLD/67	-5,17		SLD/67	-4,54
	SLD/68	-11,68		SLD/68	-11,90		SLD/68	-9,04		SLD/68	-9,78
	SLD/77	-1,34		SLD/77	-1,30		SLD/77	-2,06		SLD/77	-1,84
	SLD/78	-1,45		SLD/78	-1,41		SLD/78	-2,19		SLD/78	-1,97
	SLD/79	-4,19		SLD/79	-4,25		SLD/79	-3,35		SLD/79	-3,59
	SLD/80	-4,30		SLD/80	-4,36		SLD/80	-3,48		SLD/80	-3,72
	SLD/81	-1,34		SLD/81	-1,30		SLD/81	-2,06		SLD/81	-1,84
	SLD/82	-1,45		SLD/82	-1,41		SLD/82	-2,19		SLD/82	-1,97
	SLD/83	-4,19		SLD/83	-4,25		SLD/83	-3,35		SLD/83	-3,59
	SLD/84	-4,30		SLD/84	-4,36		SLD/84	-3,48		SLD/84	-3,72
Y+	SLD/90	-6,13	Y+	SLD/90	-6,18	Y+	SLD/90	-5,32	Y+	SLD/90	-5,56
	SLD/93	-1,86		SLD/93	-1,82		SLD/93	-2,59		SLD/93	-2,37
	SLD/94	-1,98		SLD/94	-1,93		SLD/94	-2,72		SLD/94	-2,50
	SLD/95	-4,71		SLD/95	-4,77		SLD/95	-3,88		SLD/95	-4,12
	SLD/96	-4,83		SLD/96	-4,88		SLD/96	-4,01		SLD/96	-4,25
	SLD/97	-1,86		SLD/97	-1,82		SLD/97	-2,59		SLD/97	-2,37
	SLD/98	-1,98		SLD/98	-1,93		SLD/98	-2,72		SLD/98	-2,50
	SLD/99	-4,71		SLD/99	-4,77		SLD/99	-3,88		SLD/99	-4,12
	SLD/100	-4,83		SLD/100	-4,88		SLD/100	-4,01		SLD/100	-4,25

RISULTANTI SOLLECITAZIONI NODI PLATEE - SLD

Nod3d N.ro	Combinazione N.ro	Fz (t)	Nod3d N.ro	Combinazione N.ro	Fz (t)	Nod3d N.ro	Combinazione N.ro	Fz (t)	Nod3d N.ro	Combinazione N.ro	Fz (t)
354	SLD/1	-1,72	355	SLD/1	-4,77	356	SLD/1	-4,07	357	SLD/1	-3,45
	SLD/2	-5,55		SLD/2	-2,32		SLD/2	-3,06		SLD/2	-3,70
	SLD/3	-1,89		SLD/3	-4,97		SLD/3	-4,26		SLD/3	-3,63
	SLD/4	-5,72		SLD/4	-2,52		SLD/4	-3,24		SLD/4	-3,89
	SLD/5	-3,34		SLD/5	-5,97		SLD/5	-5,33		SLD/5	-4,78
	SLD/6	-7,17		SLD/6	-3,52		SLD/6	-4,32		SLD/6	-5,04
	SLD/7	-3,51		SLD/7	-6,16		SLD/7	-5,52		SLD/7	-4,97
	SLD/8	-7,34		SLD/8	-3,71		SLD/8	-4,51		SLD/8	-5,22
	SLD/9	-3,05		SLD/9	-5,72		SLD/9	-5,08		SLD/9	-4,52
	SLD/10	-6,88		SLD/10	-3,28		SLD/10	-4,07		SLD/10	-4,78
	SLD/11	-3,22		SLD/11	-5,92		SLD/11	-5,27		SLD/11	-4,71
	SLD/12	-7,05		SLD/12	-3,47		SLD/12	-4,26		SLD/12	-4,96
	SLD/13	-4,33		SLD/13	-7,39		SLD/13	-6,68		SLD/13	-6,06
	SLD/14	-8,16		SLD/14	-4,94		SLD/14	-5,67		SLD/14	-6,32
	SLD/15	-4,50		SLD/15	-7,58		SLD/15	-6,87		SLD/15	-6,25
	SLD/16	-8,33		SLD/16	-5,13		SLD/16	-5,86		SLD/16	-6,50
	SLD/17	-5,95		SLD/17	-8,58		SLD/17	-7,95		SLD/17	-7,40
	SLD/18	-9,78		SLD/18	-6,14		SLD/18	-6,93		SLD/18	-7,65
	SLD/19	-6,12		SLD/19	-8,78		SLD/19	-8,14		SLD/19	-7,58
	SLD/20	-9,95		SLD/20	-6,33		SLD/20	-7,12		SLD/20	-7,83
	SLD/21	-5,66		SLD/21	-8,34		SLD/21	-7,70		SLD/21	-7,14
	SLD/22	-9,49		SLD/22	-5,89		SLD/22	-6,68		SLD/22	-7,39
	SLD/23	-5,83		SLD/23	-8,53		SLD/23	-7,89		SLD/23	-7,32
	SLD/24	-9,66		SLD/24	-6,09		SLD/24	-6,87		SLD/24	-7,58
	SLD/25	-4,31		SLD/25	-7,38		SLD/25	-6,68		SLD/25	-6,05
	SLD/26	-8,14		SLD/26	-4,94		SLD/26	-5,66		SLD/26	-6,31
	SLD/27	-4,31		SLD/27	-7,38		SLD/27	-6,68		SLD/27	-6,05
	SLD/28	-8,14		SLD/28	-4,94		SLD/28	-5,66		SLD/28	-6,31
	SLD/29	-5,93		SLD/29	-8,58		SLD/29	-7,94		SLD/29	-7,39
	SLD/30	-9,76		SLD/30	-6,13		SLD/30	-6,93		SLD/30	-7,64
	SLD/31	-5,93		SLD/31	-8,58		SLD/31	-7,94		SLD/31	-7,39
	SLD/32	-9,76		SLD/32	-6,13		SLD/32	-6,93		SLD/32	-7,64
	SLD/33	-5,64		SLD/33	-8,34		SLD/33	-7,69		SLD/33	-7,13
	SLD/34	-9,47		SLD/34	-5,89		SLD/34	-6,68		SLD/34	-7,38
	SLD/35	-5,64		SLD/35	-8,34		SLD/35	-7,69		SLD/35	-7,13
	SLD/36	-9,47		SLD/36	-5,89		SLD/36	-6,68		SLD/36	-7,38
	SLD/37	-0,45		SLD/37	-5,59		SLD/37	-4,41		SLD/37	-3,37
	SLD/38	-6,83		SLD/38	-1,51		SLD/38	-2,72		SLD/38	-3,79
	SLD/39	-0,61		SLD/39	-5,78		SLD/39	-4,59		SLD/39	-3,55
	SLD/40	-7,00		SLD/40	-1,70		SLD/40	-2,91		SLD/40	-3,97
	SLD/41	-1,66		SLD/41	-6,49		SLD/41	-5,35		SLD/41	-4,36
	SLD/42	-8,04		SLD/42	-2,40		SLD/42	-3,67		SLD/42	-4,79
	SLD/43	-1,83		SLD/43	-6,68		SLD/43	-5,54		SLD/43	-4,55
	SLD/44	-8,21		SLD/44	-2,60		SLD/44	-3,86		SLD/44	-4,97
	SLD/45	-1,44		SLD/45	-6,30		SLD/45	-5,17		SLD/45	-4,17
	SLD/46	-7,83		SLD/46	-2,22		SLD/46	-3,48		SLD/46	-4,59
	SLD/47	-1,61		SLD/47	-6,50		SLD/47	-5,36		SLD/47	-4,36
	SLD/48	-7,99		SLD/48	-2,42		SLD/48	-3,67		SLD/48	-4,78
	SLD/49	-3,05		SLD/49	-8,20		SLD/49	-7,02		SLD/49	-5,98
	SLD/50	-9,44		SLD/50	-4,12		SLD/50	-5,33		SLD/50	-6,40
	SLD/51	-3,22		SLD/51	-8,40		SLD/51	-7,21		SLD/51	-6,16
	SLD/52	-9,61		SLD/52	-4,32		SLD/52	-5,52		SLD/52	-6,59
	SLD/53	-4,27		SLD/53	-9,10		SLD/53	-7,97		SLD/53	-6,98
	SLD/54	-10,65		SLD/54	-5,02		SLD/54	-6,28		SLD/54	-7,40
	SLD/55	-4,44		SLD/55	-9,30		SLD/55	-8,16		SLD/55	-7,16
	SLD/56	-10,82		SLD/56	-5,21		SLD/56	-6,47		SLD/56	-7,59
	SLD/57	-4,05		SLD/57	-8,92		SLD/57	-7,78		SLD/57	-6,78
	SLD/58	-10,43		SLD/58	-4,84		SLD/58	-6,09		SLD/58	-7,21
	SLD/59	-4,22		SLD/59	-9,11		SLD/59	-7,97		SLD/59	-6,97
	SLD/60	-10,60		SLD/60	-5,03		SLD/60	-6,28		SLD/60	-7,39
	SLD/61	-4,25		SLD/61	-9,10		SLD/61	-7,96		SLD/61	-6,97
	SLD/62	-10,64		SLD/62	-5,02		SLD/62	-6,28		SLD/62	-7,39
	SLD/63	-4,25		SLD/63	-9,10		SLD/63	-7,96		SLD/63	-6,97
	SLD/64	-10,64		SLD/64	-5,02		SLD/64	-6,28		SLD/64	-7,39
	SLD/65	-4,03		SLD/65	-8,92		SLD/65	-7,77		SLD/65	-6,78
	SLD/66	-10,42		SLD/66	-4,83		SLD/66	-6,09		SLD/66	-7,20
	SLD/67	-4,03		SLD/67	-8,92		SLD/67	-7,77		SLD/67	-6,78
	SLD/68	-10,42		SLD/68	-4,83		SLD/68	-6,09		SLD/68	-7,20
	SLD/77	-1,66		SLD/77	-3,35		SLD/77	-2,96		SLD/77	-2,62
	SLD/78	-1,79		SLD/78	-3,49		SLD/78	-3,10		SLD/78	-2,75
	SLD/79	-3,79		SLD/79	-1,99		SLD/79	-2,39		SLD/79	-2,76
	SLD/80	-3,92		SLD/80	-2,13		SLD/80	-2,53		SLD/80	-2,89
	SLD/81	-1,66		SLD/81	-3,35		SLD/81	-2,96		SLD/81	-2,62
	SLD/82	-1,79		SLD/82	-3,49		SLD/82	-3,10		SLD/82	-2,75
	SLD/83	-3,79		SLD/83	-1,99		SLD/83	-2,39		SLD/83	-2,76
	SLD/84	-3,92		SLD/84	-2,13		SLD/84	-2,53		SLD/84	-2,89
Y+	SLD/90	-5,75	Y+	SLD/86	-5,34	Y+	SLD/86	-4,95	Y+	SLD/90	-4,74
	SLD/93	-2,19		SLD/93	-3,88		SLD/93	-3,49		SLD/93	-3,14
	SLD/94	-2,32		SLD/94	-4,02		SLD/94	-3,63		SLD/94	-3,28
	SLD/95	-4,32		SLD/95	-2,51		SLD/95	-2,92		SLD/95	-3,28
	SLD/96	-4,44		SLD/96	-2,66		SLD/96	-3,06		SLD/96	-3,42
	SLD/97	-2,19		SLD/97	-3,88		SLD/97	-3,49		SLD/97	-3,14
	SLD/98	-2,32		SLD/98	-4,02		SLD/98	-3,63		SLD/98	-3,28
	SLD/99	-4,32		SLD/99	-2,51		SLD/99	-2,92		SLD/99	-3,28

RISULTANTI SOLLECITAZIONI NODI PLATEE - SLD

Nod3d N.ro	Combinazione N.ro	Fz (t)	Nod3d N.ro	Combinazione N.ro	Fz (t)	Nod3d N.ro	Combinazione N.ro	Fz (t)	Nod3d N.ro	Combinazione N.ro	Fz (t)
	SLD/100	-4,44		SLD/100	-2,66		SLD/100	-3,06		SLD/100	-3,42
358	SLD/1	-7,82	359	SLD/1	-6,81	360	SLD/1	-5,93	361	SLD/1	-2,38
	SLD/2	1,40		SLD/2	0,34		SLD/2	-0,58		SLD/2	-2,20
	SLD/3	-8,02		SLD/3	-7,00		SLD/3	-6,12		SLD/3	-2,55
	SLD/4	1,21		SLD/4	0,15		SLD/4	-0,76		SLD/4	-2,37
	SLD/5	-8,68		SLD/5	-7,74		SLD/5	-6,91		SLD/5	-4,66
	SLD/6	0,55		SLD/6	-0,58		SLD/6	-1,56		SLD/6	-4,49
	SLD/7	-8,87		SLD/7	-7,93		SLD/7	-7,10		SLD/7	-4,84
	SLD/8	0,35		SLD/8	-0,77		SLD/8	-1,75		SLD/8	-4,66
	SLD/9	-8,48		SLD/9	-7,53		SLD/9	-6,70		SLD/9	-4,31
	SLD/10	0,75		SLD/10	-0,37		SLD/10	-1,35		SLD/10	-4,14
	SLD/11	-8,67		SLD/11	-7,72		SLD/11	-6,89		SLD/11	-4,48
	SLD/12	0,56		SLD/12	-0,56		SLD/12	-1,53		SLD/12	-4,31
	SLD/13	-10,24		SLD/13	-9,24		SLD/13	-8,35		SLD/13	-3,67
	SLD/14	-1,02		SLD/14	-2,08		SLD/14	-3,00		SLD/14	-3,49
	SLD/15	-10,44		SLD/15	-9,43		SLD/15	-8,54		SLD/15	-3,84
	SLD/16	-1,21		SLD/16	-2,27		SLD/16	-3,19		SLD/16	-3,67
	SLD/17	-11,10		SLD/17	-10,16		SLD/17	-9,34		SLD/17	-5,95
	SLD/18	-1,87		SLD/18	-3,00		SLD/18	-3,98		SLD/18	-5,78
	SLD/19	-11,29		SLD/19	-10,35		SLD/19	-9,52		SLD/19	-6,13
	SLD/20	-2,07		SLD/20	-3,19		SLD/20	-4,17		SLD/20	-5,95
	SLD/21	-10,90		SLD/21	-9,95		SLD/21	-9,12		SLD/21	-5,60
	SLD/22	-1,67		SLD/22	-2,79		SLD/22	-3,77		SLD/22	-5,43
	SLD/23	-11,09		SLD/23	-10,14		SLD/23	-9,31		SLD/23	-5,77
	SLD/24	-1,86		SLD/24	-2,98		SLD/24	-3,95		SLD/24	-5,60
	SLD/25	-10,24		SLD/25	-9,24		SLD/25	-8,35		SLD/25	-3,74
	SLD/26	-1,02		SLD/26	-2,08		SLD/26	-3,00		SLD/26	-3,57
	SLD/27	-10,24		SLD/27	-9,24		SLD/27	-8,35		SLD/27	-3,74
	SLD/28	-1,02		SLD/28	-2,08		SLD/28	-3,00		SLD/28	-3,57
	SLD/29	-11,10		SLD/29	-10,16		SLD/29	-9,34		SLD/29	-6,03
	SLD/30	-1,87		SLD/30	-3,00		SLD/30	-3,98		SLD/30	-5,85
	SLD/31	-11,10		SLD/31	-10,16		SLD/31	-9,34		SLD/31	-6,03
	SLD/32	-1,87		SLD/32	-3,00		SLD/32	-3,98		SLD/32	-5,85
	SLD/33	-10,89		SLD/33	-9,95		SLD/33	-9,12		SLD/33	-5,67
	SLD/34	-1,67		SLD/34	-2,79		SLD/34	-3,77		SLD/34	-5,50
	SLD/35	-10,89		SLD/35	-9,95		SLD/35	-9,12		SLD/35	-5,67
	SLD/36	-1,67		SLD/36	-2,79		SLD/36	-3,77		SLD/36	-5,50
	SLD/37	-10,90		SLD/37	-9,20		SLD/37	-7,72		SLD/37	-2,43
	SLD/38	4,48		SLD/38	2,72		SLD/38	1,21		SLD/38	-2,14
	SLD/39	-11,09		SLD/39	-9,39		SLD/39	-7,90		SLD/39	-2,61
	SLD/40	4,29		SLD/40	2,53		SLD/40	1,02		SLD/40	-2,32
	SLD/41	-11,54		SLD/41	-9,89		SLD/41	-8,45		SLD/41	-4,15
	SLD/42	3,84		SLD/42	2,03		SLD/42	0,47		SLD/42	-3,86
	SLD/43	-11,73		SLD/43	-10,08		SLD/43	-8,64		SLD/43	-4,32
	SLD/44	3,64		SLD/44	1,84		SLD/44	0,28		SLD/44	-4,03
	SLD/45	-11,39		SLD/45	-9,73		SLD/45	-8,29		SLD/45	-3,88
	SLD/46	3,99		SLD/46	2,19		SLD/46	0,63		SLD/46	-3,60
	SLD/47	-11,58		SLD/47	-9,92		SLD/47	-8,48		SLD/47	-4,06
	SLD/48	3,80		SLD/48	2,00		SLD/48	0,44		SLD/48	-3,77
	SLD/49	-13,32		SLD/49	-11,62		SLD/49	-10,14		SLD/49	-3,72
	SLD/50	2,06		SLD/50	0,30		SLD/50	-1,21		SLD/50	-3,44
	SLD/51	-13,51		SLD/51	-11,81		SLD/51	-10,32		SLD/51	-3,90
	SLD/52	1,87		SLD/52	0,11		SLD/52	-1,40		SLD/52	-3,61
	SLD/53	-13,96		SLD/53	-12,31		SLD/53	-10,87		SLD/53	-5,44
	SLD/54	1,42		SLD/54	-0,39		SLD/54	-1,95		SLD/54	-5,15
	SLD/55	-14,15		SLD/55	-12,50		SLD/55	-11,06		SLD/55	-5,61
	SLD/56	1,22		SLD/56	-0,58		SLD/56	-2,14		SLD/56	-5,32
	SLD/57	-13,81		SLD/57	-12,16		SLD/57	-10,71		SLD/57	-5,18
	SLD/58	1,57		SLD/58	-0,23		SLD/58	-1,79		SLD/58	-4,89
	SLD/59	-14,00		SLD/59	-12,35		SLD/59	-10,90		SLD/59	-5,35
	SLD/60	1,38		SLD/60	-0,42		SLD/60	-1,98		SLD/60	-5,06
	SLD/61	-13,96		SLD/61	-12,31		SLD/61	-10,88		SLD/61	-5,51
	SLD/62	1,42		SLD/62	-0,39		SLD/62	-1,95		SLD/62	-5,22
	SLD/63	-13,96		SLD/63	-12,31		SLD/63	-10,88		SLD/63	-5,51
	SLD/64	1,42		SLD/64	-0,39		SLD/64	-1,95		SLD/64	-5,22
	SLD/65	-13,81		SLD/65	-12,16		SLD/65	-10,71		SLD/65	-5,25
	SLD/66	1,57		SLD/66	-0,23		SLD/66	-1,79		SLD/66	-4,96
	SLD/67	-13,81		SLD/67	-12,16		SLD/67	-10,71		SLD/67	-5,25
	SLD/68	1,57		SLD/68	-0,23		SLD/68	-1,79		SLD/68	-4,96
	SLD/77	-4,98		SLD/77	-4,42		SLD/77	-3,93		SLD/77	-1,77
	SLD/78	-5,12		SLD/78	-4,56		SLD/78	-4,07		SLD/78	-1,90
	SLD/79	0,15		SLD/79	-0,45		SLD/79	-0,96		SLD/79	-1,68
	SLD/80	0,00		SLD/80	-0,59		SLD/80	-1,10		SLD/80	-1,80
	SLD/81	-4,98		SLD/81	-4,42		SLD/81	-3,93		SLD/81	-1,77
	SLD/82	-5,12		SLD/82	-4,56		SLD/82	-4,07		SLD/82	-1,90
	SLD/83	0,15		SLD/83	-0,45		SLD/83	-0,96		SLD/83	-1,68
	SLD/84	0,00		SLD/84	-0,59		SLD/84	-1,10		SLD/84	-1,80
Y+	SLD/86	-6,84	Y+	SLD/86	-6,28	Y+	SLD/86	-5,79	Y+	SLD/86	-2,85
	SLD/93	-5,47		SLD/93	-4,91		SLD/93	-4,42		SLD/93	-2,04
	SLD/94	-5,61		SLD/94	-5,05		SLD/94	-4,56		SLD/94	-2,16
	SLD/95	-0,34		SLD/95	-0,94		SLD/95	-1,45		SLD/95	-1,94
	SLD/96	-0,49		SLD/96	-1,08		SLD/96	-1,59		SLD/96	-2,07
	SLD/97	-5,47		SLD/97	-4,91		SLD/97	-4,42		SLD/97	-2,04
	SLD/98	-5,61		SLD/98	-5,05		SLD/98	-4,56		SLD/98	-2,16

RISULTANTI SOLLECITAZIONI NODI PLATEE - SLD

Nod3d N.ro	Combinazione N.ro	Fz (t)	Nod3d N.ro	Combinazione N.ro	Fz (t)	Nod3d N.ro	Combinazione N.ro	Fz (t)	Nod3d N.ro	Combinazione N.ro	Fz (t)
	SLD/99	-0,34		SLD/99	-0,94		SLD/99	-1,45		SLD/99	-1,94
	SLD/100	-0,49		SLD/100	-1,08		SLD/100	-1,59		SLD/100	-2,07
362	SLD/1	-2,77	363	SLD/1	-3,20	364	SLD/1	-1,16	365	SLD/1	-1,39
	SLD/2	-1,82		SLD/2	-1,40		SLD/2	-3,42		SLD/2	-3,21
	SLD/3	-2,94		SLD/3	-3,37		SLD/3	-1,35		SLD/3	-1,58
	SLD/4	-1,99		SLD/4	-1,57		SLD/4	-3,62		SLD/4	-3,40
	SLD/5	-5,09		SLD/5	-5,55		SLD/5	-3,27		SLD/5	-3,56
	SLD/6	-4,14		SLD/6	-3,75		SLD/6	-5,53		SLD/6	-5,38
	SLD/7	-5,26		SLD/7	-5,72		SLD/7	-3,47		SLD/7	-3,75
	SLD/8	-4,31		SLD/8	-3,92		SLD/8	-5,73		SLD/8	-5,58
	SLD/9	-4,74		SLD/9	-5,21		SLD/9	-2,93		SLD/9	-3,21
	SLD/10	-3,80		SLD/10	-3,41		SLD/10	-5,19		SLD/10	-5,03
	SLD/11	-4,91		SLD/11	-5,37		SLD/11	-3,13		SLD/11	-3,40
	SLD/12	-3,96		SLD/12	-3,57		SLD/12	-5,39		SLD/12	-5,23
	SLD/13	-4,06		SLD/13	-4,49		SLD/13	-2,48		SLD/13	-2,70
	SLD/14	-3,11		SLD/14	-2,69		SLD/14	-4,74		SLD/14	-4,53
	SLD/15	-4,23		SLD/15	-4,66		SLD/15	-2,67		SLD/15	-2,89
	SLD/16	-3,28		SLD/16	-2,86		SLD/16	-4,93		SLD/16	-4,72
	SLD/17	-6,38		SLD/17	-6,84		SLD/17	-4,59		SLD/17	-4,87
	SLD/18	-5,44		SLD/18	-5,04		SLD/18	-6,85		SLD/18	-6,70
	SLD/19	-6,55		SLD/19	-7,01		SLD/19	-4,79		SLD/19	-5,06
	SLD/20	-5,60		SLD/20	-5,21		SLD/20	-7,05		SLD/20	-6,89
	SLD/21	-6,03		SLD/21	-6,50		SLD/21	-4,25		SLD/21	-4,52
	SLD/22	-5,09		SLD/22	-4,70		SLD/22	-6,51		SLD/22	-6,35
	SLD/23	-6,20		SLD/23	-6,66		SLD/23	-4,44		SLD/23	-4,71
	SLD/24	-5,25		SLD/24	-4,86		SLD/24	-6,70		SLD/24	-6,54
	SLD/25	-4,13		SLD/25	-4,56		SLD/25	-2,56		SLD/25	-2,78
	SLD/26	-3,19		SLD/26	-2,76		SLD/26	-4,82		SLD/26	-4,61
	SLD/27	-4,13		SLD/27	-4,56		SLD/27	-2,56		SLD/27	-2,78
	SLD/28	-3,19		SLD/28	-2,76		SLD/28	-4,82		SLD/28	-4,61
	SLD/29	-6,45		SLD/29	-6,91		SLD/29	-4,67		SLD/29	-4,95
	SLD/30	-5,51		SLD/30	-5,11		SLD/30	-6,93		SLD/30	-6,78
	SLD/31	-6,45		SLD/31	-6,91		SLD/31	-4,67		SLD/31	-4,95
	SLD/32	-5,51		SLD/32	-5,11		SLD/32	-6,93		SLD/32	-6,78
	SLD/33	-6,10		SLD/33	-6,57		SLD/33	-4,33		SLD/33	-4,60
	SLD/34	-5,16		SLD/34	-4,77		SLD/34	-6,59		SLD/34	-6,43
	SLD/35	-6,10		SLD/35	-6,57		SLD/35	-4,33		SLD/35	-4,60
	SLD/36	-5,16		SLD/36	-4,77		SLD/36	-6,59		SLD/36	-6,43
	SLD/37	-3,08		SLD/37	-3,80		SLD/37	-0,41		SLD/37	-0,78
	SLD/38	-1,51		SLD/38	-0,80		SLD/38	-4,17		SLD/38	-3,82
	SLD/39	-3,25		SLD/39	-3,97		SLD/39	-0,60		SLD/39	-0,97
	SLD/40	-1,68		SLD/40	-0,97		SLD/40	-4,37		SLD/40	-4,01
	SLD/41	-4,83		SLD/41	-5,57		SLD/41	-1,99		SLD/41	-2,40
	SLD/42	-3,25		SLD/42	-2,57		SLD/42	-5,76		SLD/42	-5,45
	SLD/43	-4,99		SLD/43	-5,73		SLD/43	-2,19		SLD/43	-2,60
	SLD/44	-3,42		SLD/44	-2,73		SLD/44	-5,95		SLD/44	-5,64
	SLD/45	-4,56		SLD/45	-5,31		SLD/45	-1,73		SLD/45	-2,14
	SLD/46	-2,99		SLD/46	-2,31		SLD/46	-5,50		SLD/46	-5,19
	SLD/47	-4,73		SLD/47	-5,47		SLD/47	-1,93		SLD/47	-2,33
	SLD/48	-3,15		SLD/48	-2,47		SLD/48	-5,70		SLD/48	-5,38
	SLD/49	-4,37		SLD/49	-5,09		SLD/49	-1,72		SLD/49	-2,09
	SLD/50	-2,80		SLD/50	-2,09		SLD/50	-5,49		SLD/50	-5,14
	SLD/51	-4,54		SLD/51	-5,26		SLD/51	-1,92		SLD/51	-2,28
	SLD/52	-2,97		SLD/52	-2,26		SLD/52	-5,69		SLD/52	-5,33
	SLD/53	-6,12		SLD/53	-6,86		SLD/53	-3,31		SLD/53	-3,72
	SLD/54	-4,54		SLD/54	-3,86		SLD/54	-7,08		SLD/54	-6,77
	SLD/55	-6,28		SLD/55	-7,02		SLD/55	-3,50		SLD/55	-3,91
	SLD/56	-4,71		SLD/56	-4,02		SLD/56	-7,27		SLD/56	-6,96
	SLD/57	-5,85		SLD/57	-6,60		SLD/57	-3,05		SLD/57	-3,46
	SLD/58	-4,28		SLD/58	-3,60		SLD/58	-6,82		SLD/58	-6,50
	SLD/59	-6,02		SLD/59	-6,76		SLD/59	-3,25		SLD/59	-3,65
	SLD/60	-4,44		SLD/60	-3,76		SLD/60	-7,01		SLD/60	-6,70
	SLD/61	-6,19		SLD/61	-6,93		SLD/61	-3,39		SLD/61	-3,80
	SLD/62	-4,61		SLD/62	-3,93		SLD/62	-7,16		SLD/62	-6,85
	SLD/63	-6,19		SLD/63	-6,93		SLD/63	-3,39		SLD/63	-3,80
	SLD/64	-4,61		SLD/64	-3,93		SLD/64	-7,16		SLD/64	-6,85
	SLD/65	-5,93		SLD/65	-6,67		SLD/65	-3,13		SLD/65	-3,54
	SLD/66	-4,35		SLD/66	-3,67		SLD/66	-6,90		SLD/66	-6,58
	SLD/67	-5,93		SLD/67	-6,67		SLD/67	-3,13		SLD/67	-3,54
	SLD/68	-4,35		SLD/68	-3,67		SLD/68	-6,90		SLD/68	-6,58
	SLD/77	-1,99		SLD/77	-2,23		SLD/77	-1,10		SLD/77	-1,23
	SLD/78	-2,12		SLD/78	-2,35		SLD/78	-1,25		SLD/78	-1,37
	SLD/79	-1,47		SLD/79	-1,23		SLD/79	-2,36		SLD/79	-2,24
	SLD/80	-1,59		SLD/80	-1,35		SLD/80	-2,50		SLD/80	-2,39
	SLD/81	-1,99		SLD/81	-2,23		SLD/81	-1,10		SLD/81	-1,23
	SLD/82	-2,12		SLD/82	-2,35		SLD/82	-1,25		SLD/82	-1,37
	SLD/83	-1,47		SLD/83	-1,23		SLD/83	-2,36		SLD/83	-2,24
	SLD/84	-1,59		SLD/84	-1,35		SLD/84	-2,50		SLD/84	-2,39
Y+	SLD/86	-3,06	Y+	SLD/86	-3,29	Y+	SLD/90	-3,48	Y+	SLD/90	-3,36
	SLD/93	-2,26		SLD/93	-2,50		SLD/93	-1,37		SLD/93	-1,50
	SLD/94	-2,38		SLD/94	-2,62		SLD/94	-1,52		SLD/94	-1,64
	SLD/95	-1,73		SLD/95	-1,50		SLD/95	-2,63		SLD/95	-2,51
	SLD/96	-1,85		SLD/96	-1,62		SLD/96	-2,77		SLD/96	-2,65
	SLD/97	-2,26		SLD/97	-2,50		SLD/97	-1,37		SLD/97	-1,50

RISULTANTI SOLLECITAZIONI NODI PLATEE - SLD

Nod3d N.ro	Combinazione N.ro	Fz (t)	Nod3d N.ro	Combinazione N.ro	Fz (t)	Nod3d N.ro	Combinazione N.ro	Fz (t)	Nod3d N.ro	Combinazione N.ro	Fz (t)
	SLD/98	-2,38		SLD/98	-2,62		SLD/98	-1,52		SLD/98	-1,64
	SLD/99	-1,73		SLD/99	-1,50		SLD/99	-2,63		SLD/99	-2,51
	SLD/100	-1,85		SLD/100	-1,62		SLD/100	-2,77		SLD/100	-2,65
366	SLD/1	-1,64	367	SLD/1	-0,79	368	SLD/1	-0,70	369	SLD/1	-0,65
	SLD/2	-2,97		SLD/2	-3,75		SLD/2	-3,86		SLD/2	-3,94
	SLD/3	-1,83		SLD/3	-1,03		SLD/3	-0,93		SLD/3	-0,88
	SLD/4	-3,16		SLD/4	-3,98		SLD/4	-4,09		SLD/4	-4,16
	SLD/5	-3,87		SLD/5	-2,48		SLD/5	-2,44		SLD/5	-2,45
	SLD/6	-5,20		SLD/6	-5,43		SLD/6	-5,60		SLD/6	-5,74
	SLD/7	-4,06		SLD/7	-2,71		SLD/7	-2,67		SLD/7	-2,68
	SLD/8	-5,38		SLD/8	-5,66		SLD/8	-5,83		SLD/8	-5,96
	SLD/9	-3,51		SLD/9	-2,19		SLD/9	-2,15		SLD/9	-2,15
	SLD/10	-4,84		SLD/10	-5,15		SLD/10	-5,31		SLD/10	-5,44
	SLD/11	-3,70		SLD/11	-2,42		SLD/11	-2,38		SLD/11	-2,38
	SLD/12	-5,03		SLD/12	-5,38		SLD/12	-5,54		SLD/12	-5,66
	SLD/13	-2,96		SLD/13	-2,16		SLD/13	-2,07		SLD/13	-2,02
	SLD/14	-4,29		SLD/14	-5,12		SLD/14	-5,23		SLD/14	-5,31
	SLD/15	-3,15		SLD/15	-2,40		SLD/15	-2,30		SLD/15	-2,24
	SLD/16	-4,48		SLD/16	-5,35		SLD/16	-5,46		SLD/16	-5,53
	SLD/17	-5,18		SLD/17	-3,85		SLD/17	-3,81		SLD/17	-3,82
	SLD/18	-6,51		SLD/18	-6,80		SLD/18	-6,97		SLD/18	-7,11
	SLD/19	-5,37		SLD/19	-4,08		SLD/19	-4,04		SLD/19	-4,04
	SLD/20	-6,70		SLD/20	-7,03		SLD/20	-7,20		SLD/20	-7,33
	SLD/21	-4,83		SLD/21	-3,56		SLD/21	-3,52		SLD/21	-3,52
	SLD/22	-6,16		SLD/22	-6,52		SLD/22	-6,68		SLD/22	-6,81
	SLD/23	-5,02		SLD/23	-3,79		SLD/23	-3,75		SLD/23	-3,75
	SLD/24	-6,34		SLD/24	-6,75		SLD/24	-6,91		SLD/24	-7,03
	SLD/25	-3,04		SLD/25	-2,26		SLD/25	-2,16		SLD/25	-2,11
	SLD/26	-4,37		SLD/26	-5,21		SLD/26	-5,32		SLD/26	-5,40
	SLD/27	-3,04		SLD/27	-2,26		SLD/27	-2,16		SLD/27	-2,11
	SLD/28	-4,37		SLD/28	-5,21		SLD/28	-5,32		SLD/28	-5,40
	SLD/29	-5,26		SLD/29	-3,94		SLD/29	-3,90		SLD/29	-3,91
	SLD/30	-6,59		SLD/30	-6,89		SLD/30	-7,06		SLD/30	-7,20
	SLD/31	-5,26		SLD/31	-3,94		SLD/31	-3,90		SLD/31	-3,91
	SLD/32	-6,59		SLD/32	-6,89		SLD/32	-7,06		SLD/32	-7,20
	SLD/33	-4,91		SLD/33	-3,66		SLD/33	-3,61		SLD/33	-3,61
	SLD/34	-6,23		SLD/34	-6,61		SLD/34	-6,77		SLD/34	-6,90
	SLD/35	-4,91		SLD/35	-3,66		SLD/35	-3,61		SLD/35	-3,61
	SLD/36	-6,23		SLD/36	-6,61		SLD/36	-6,77		SLD/36	-6,90
	SLD/37	-1,20		SLD/37	0,19		SLD/37	0,35		SLD/37	0,44
	SLD/38	-3,42		SLD/38	-4,73		SLD/38	-4,92		SLD/38	-5,03
	SLD/39	-1,39		SLD/39	-0,04		SLD/39	0,12		SLD/39	0,22
	SLD/40	-3,60		SLD/40	-4,96		SLD/40	-5,15		SLD/40	-5,26
	SLD/41	-2,87		SLD/41	-1,07		SLD/41	-0,95		SLD/41	-0,90
	SLD/42	-5,08		SLD/42	-5,99		SLD/42	-6,22		SLD/42	-6,38
	SLD/43	-3,06		SLD/43	-1,30		SLD/43	-1,18		SLD/43	-1,13
	SLD/44	-5,27		SLD/44	-6,22		SLD/44	-6,45		SLD/44	-6,61
	SLD/45	-2,60		SLD/45	-0,86		SLD/45	-0,74		SLD/45	-0,68
	SLD/46	-4,82		SLD/46	-5,78		SLD/46	-6,00		SLD/46	-6,16
	SLD/47	-2,79		SLD/47	-1,09		SLD/47	-0,96		SLD/47	-0,91
	SLD/48	-5,00		SLD/48	-6,01		SLD/48	-6,23		SLD/48	-6,38
	SLD/49	-2,52		SLD/49	-1,18		SLD/49	-1,02		SLD/49	-0,92
	SLD/50	-4,73		SLD/50	-6,10		SLD/50	-6,29		SLD/50	-6,40
	SLD/51	-2,70		SLD/51	-1,41		SLD/51	-1,25		SLD/51	-1,15
	SLD/52	-4,92		SLD/52	-6,33		SLD/52	-6,51		SLD/52	-6,63
	SLD/53	-4,19		SLD/53	-2,44		SLD/53	-2,32		SLD/53	-2,27
	SLD/54	-6,40		SLD/54	-7,36		SLD/54	-7,59		SLD/54	-7,75
	SLD/55	-4,37		SLD/55	-2,67		SLD/55	-2,55		SLD/55	-2,50
	SLD/56	-6,59		SLD/56	-7,59		SLD/56	-7,82		SLD/56	-7,98
	SLD/57	-3,92		SLD/57	-2,23		SLD/57	-2,10		SLD/57	-2,05
	SLD/58	-6,13		SLD/58	-7,15		SLD/58	-7,37		SLD/58	-7,53
	SLD/59	-4,11		SLD/59	-2,46		SLD/59	-2,33		SLD/59	-2,27
	SLD/60	-6,32		SLD/60	-7,38		SLD/60	-7,60		SLD/60	-7,75
	SLD/61	-4,26		SLD/61	-2,54		SLD/61	-2,42		SLD/61	-2,36
	SLD/62	-6,48		SLD/62	-7,46		SLD/62	-7,68		SLD/62	-7,84
	SLD/63	-4,26		SLD/63	-2,54		SLD/63	-2,42		SLD/63	-2,36
	SLD/64	-6,48		SLD/64	-7,46		SLD/64	-7,68		SLD/64	-7,84
	SLD/65	-4,00		SLD/65	-2,32		SLD/65	-2,20		SLD/65	-2,14
	SLD/66	-6,21		SLD/66	-7,24		SLD/66	-7,47		SLD/66	-7,62
	SLD/67	-4,00		SLD/67	-2,32		SLD/67	-2,20		SLD/67	-2,14
	SLD/68	-6,21		SLD/68	-7,24		SLD/68	-7,47		SLD/68	-7,62
	SLD/77	-1,37		SLD/77	-0,90		SLD/77	-0,85		SLD/77	-0,82
	SLD/78	-1,51		SLD/78	-1,07		SLD/78	-1,02		SLD/78	-0,99
	SLD/79	-2,11		SLD/79	-2,54		SLD/79	-2,61		SLD/79	-2,65
	SLD/80	-2,25		SLD/80	-2,71		SLD/80	-2,78		SLD/80	-2,82
	SLD/81	-1,37		SLD/81	-0,90		SLD/81	-0,85		SLD/81	-0,82
	SLD/82	-1,51		SLD/82	-1,07		SLD/82	-1,02		SLD/82	-0,99
	SLD/83	-2,11		SLD/83	-2,54		SLD/83	-2,61		SLD/83	-2,65
	SLD/84	-2,25		SLD/84	-2,71		SLD/84	-2,78		SLD/84	-2,82
Y+	SLD/90	-3,22	Y+	SLD/92	-3,74	Y+	SLD/90	-3,80	Y+	SLD/90	-3,84
	SLD/93	-1,64		SLD/93	-1,18		SLD/93	-1,13		SLD/93	-1,11
	SLD/94	-1,78		SLD/94	-1,35		SLD/94	-1,30		SLD/94	-1,27
	SLD/95	-2,38		SLD/95	-2,82		SLD/95	-2,89		SLD/95	-2,93
	SLD/96	-2,52		SLD/96	-2,99		SLD/96	-3,06		SLD/96	-3,10

RISULTANTI SOLLECITAZIONI NODI PLATEE - SLD

Nod3d N.ro	Combinazione N.ro	Fz (t)	Nod3d N.ro	Combinazione N.ro	Fz (t)	Nod3d N.ro	Combinazione N.ro	Fz (t)	Nod3d N.ro	Combinazione N.ro	Fz (t)
	SLD/97	-1,64		SLD/97	-1,18		SLD/97	-1,13		SLD/97	-1,11
	SLD/98	-1,78		SLD/98	-1,35		SLD/98	-1,30		SLD/98	-1,27
	SLD/99	-2,38		SLD/99	-2,82		SLD/99	-2,89		SLD/99	-2,93
	SLD/100	-2,52		SLD/100	-2,99		SLD/100	-3,06		SLD/100	-3,10
370	SLD/1	-1,59	371	SLD/1	-1,33	372	SLD/1	-1,10	373	SLD/1	-3,14
	SLD/2	-2,86		SLD/2	-3,15		SLD/2	-3,39		SLD/2	-1,22
	SLD/3	-1,83		SLD/3	-1,57		SLD/3	-1,34		SLD/3	-3,40
	SLD/4	-3,10		SLD/4	-3,39		SLD/4	-3,63		SLD/4	-1,48
	SLD/5	-3,06		SLD/5	-2,84		SLD/5	-2,68		SLD/5	-4,41
	SLD/6	-4,33		SLD/6	-4,67		SLD/6	-4,96		SLD/6	-2,49
	SLD/7	-3,30		SLD/7	-3,08		SLD/7	-2,91		SLD/7	-4,66
	SLD/8	-4,57		SLD/8	-4,91		SLD/8	-5,20		SLD/8	-2,74
	SLD/9	-2,80		SLD/9	-2,58		SLD/9	-2,41		SLD/9	-4,17
	SLD/10	-4,07		SLD/10	-4,40		SLD/10	-4,69		SLD/10	-2,25
	SLD/11	-3,04		SLD/11	-2,82		SLD/11	-2,64		SLD/11	-4,43
	SLD/12	-4,31		SLD/12	-4,64		SLD/12	-4,93		SLD/12	-2,51
	SLD/13	-2,96		SLD/13	-2,70		SLD/13	-2,48		SLD/13	-4,52
	SLD/14	-4,23		SLD/14	-4,52		SLD/14	-4,76		SLD/14	-2,60
	SLD/15	-3,21		SLD/15	-2,94		SLD/15	-2,71		SLD/15	-4,77
	SLD/16	-4,48		SLD/16	-4,76		SLD/16	-5,00		SLD/16	-2,85
	SLD/17	-4,43		SLD/17	-4,21		SLD/17	-4,05		SLD/17	-5,79
	SLD/18	-5,70		SLD/18	-6,04		SLD/18	-6,33		SLD/18	-3,87
	SLD/19	-4,67		SLD/19	-4,45		SLD/19	-4,28		SLD/19	-6,04
	SLD/20	-5,94		SLD/20	-6,28		SLD/20	-6,57		SLD/20	-4,12
	SLD/21	-4,17		SLD/21	-3,95		SLD/21	-3,78		SLD/21	-5,55
	SLD/22	-5,44		SLD/22	-5,78		SLD/22	-6,06		SLD/22	-3,63
	SLD/23	-4,41		SLD/23	-4,19		SLD/23	-4,01		SLD/23	-5,80
	SLD/24	-5,68		SLD/24	-6,02		SLD/24	-6,30		SLD/24	-3,88
	SLD/25	-3,06		SLD/25	-2,80		SLD/25	-2,57		SLD/25	-4,62
	SLD/26	-4,33		SLD/26	-4,62		SLD/26	-4,86		SLD/26	-2,70
	SLD/27	-3,06		SLD/27	-2,80		SLD/27	-2,57		SLD/27	-4,62
	SLD/28	-4,33		SLD/28	-4,62		SLD/28	-4,86		SLD/28	-2,70
	SLD/29	-4,53		SLD/29	-4,31		SLD/29	-4,14		SLD/29	-5,89
	SLD/30	-5,80		SLD/30	-6,14		SLD/30	-6,43		SLD/30	-3,97
	SLD/31	-4,53		SLD/31	-4,31		SLD/31	-4,14		SLD/31	-5,89
	SLD/32	-5,80		SLD/32	-6,14		SLD/32	-6,43		SLD/32	-3,97
	SLD/33	-4,27		SLD/33	-4,05		SLD/33	-3,87		SLD/33	-5,65
	SLD/34	-5,54		SLD/34	-5,87		SLD/34	-6,16		SLD/34	-3,73
	SLD/35	-4,27		SLD/35	-4,05		SLD/35	-3,87		SLD/35	-5,65
	SLD/36	-5,54		SLD/36	-5,87		SLD/36	-6,16		SLD/36	-3,73
	SLD/37	-1,17		SLD/37	-0,72		SLD/37	-0,34		SLD/37	-3,78
	SLD/38	-3,28		SLD/38	-3,76		SLD/38	-4,15		SLD/38	-0,58
	SLD/39	-1,41		SLD/39	-0,96		SLD/39	-0,58		SLD/39	-4,04
	SLD/40	-3,53		SLD/40	-4,00		SLD/40	-4,39		SLD/40	-0,84
	SLD/41	-2,27		SLD/41	-1,86		SLD/41	-1,52		SLD/41	-4,73
	SLD/42	-4,38		SLD/42	-4,89		SLD/42	-5,33		SLD/42	-1,53
	SLD/43	-2,51		SLD/43	-2,10		SLD/43	-1,76		SLD/43	-4,99
	SLD/44	-4,63		SLD/44	-5,13		SLD/44	-5,57		SLD/44	-1,79
	SLD/45	-2,07		SLD/45	-1,66		SLD/45	-1,32		SLD/45	-4,56
	SLD/46	-4,19		SLD/46	-4,70		SLD/46	-5,13		SLD/46	-1,36
	SLD/47	-2,32		SLD/47	-1,90		SLD/47	-1,56		SLD/47	-4,81
	SLD/48	-4,43		SLD/48	-4,94		SLD/48	-5,37		SLD/48	-1,61
	SLD/49	-2,54		SLD/49	-2,09		SLD/49	-1,71		SLD/49	-5,16
	SLD/50	-4,66		SLD/50	-5,13		SLD/50	-5,53		SLD/50	-1,96
	SLD/51	-2,78		SLD/51	-2,33		SLD/51	-1,95		SLD/51	-5,41
	SLD/52	-4,90		SLD/52	-5,37		SLD/52	-5,76		SLD/52	-2,21
	SLD/53	-3,64		SLD/53	-3,23		SLD/53	-2,89		SLD/53	-6,11
	SLD/54	-5,76		SLD/54	-6,27		SLD/54	-6,70		SLD/54	-2,91
	SLD/55	-3,88		SLD/55	-3,47		SLD/55	-3,13		SLD/55	-6,36
	SLD/56	-6,00		SLD/56	-6,51		SLD/56	-6,94		SLD/56	-3,16
	SLD/57	-3,45		SLD/57	-3,03		SLD/57	-2,69		SLD/57	-5,93
	SLD/58	-5,56		SLD/58	-6,07		SLD/58	-6,50		SLD/58	-2,73
	SLD/59	-3,69		SLD/59	-3,27		SLD/59	-2,93		SLD/59	-6,19
	SLD/60	-5,81		SLD/60	-6,31		SLD/60	-6,74		SLD/60	-2,98
	SLD/61	-3,74		SLD/61	-3,32		SLD/61	-2,99		SLD/61	-6,21
	SLD/62	-5,86		SLD/62	-6,36		SLD/62	-6,80		SLD/62	-3,01
	SLD/63	-3,74		SLD/63	-3,32		SLD/63	-2,99		SLD/63	-6,21
	SLD/64	-5,86		SLD/64	-6,36		SLD/64	-6,80		SLD/64	-3,01
	SLD/65	-3,55		SLD/65	-3,13		SLD/65	-2,79		SLD/65	-6,04
	SLD/66	-5,66		SLD/66	-6,17		SLD/66	-6,60		SLD/66	-2,84
	SLD/67	-3,55		SLD/67	-3,13		SLD/67	-2,79		SLD/67	-6,04
	SLD/68	-5,66		SLD/68	-6,17		SLD/68	-6,60		SLD/68	-2,84
	SLD/77	-1,34		SLD/77	-1,19		SLD/77	-1,07		SLD/77	-2,19
	SLD/78	-1,52		SLD/78	-1,37		SLD/78	-1,25		SLD/78	-2,38
	SLD/79	-2,04		SLD/79	-2,20		SLD/79	-2,34		SLD/79	-1,13
	SLD/80	-2,22		SLD/80	-2,38		SLD/80	-2,52		SLD/80	-1,31
	SLD/81	-1,34		SLD/81	-1,19		SLD/81	-1,07		SLD/81	-2,19
	SLD/82	-1,52		SLD/82	-1,37		SLD/82	-1,25		SLD/82	-2,38
	SLD/83	-2,04		SLD/83	-2,20		SLD/83	-2,34		SLD/83	-1,13
	SLD/84	-2,22		SLD/84	-2,38		SLD/84	-2,52		SLD/84	-1,31
Y+	SLD/90	-3,26	Y+	SLD/92	-3,42	Y+	SLD/92	-3,55	Y+	SLD/86	-3,43
	SLD/93	-1,62		SLD/93	-1,47		SLD/93	-1,35		SLD/93	-2,48
	SLD/94	-1,80		SLD/94	-1,65		SLD/94	-1,53		SLD/94	-2,67
	SLD/95	-2,33		SLD/95	-2,49		SLD/95	-2,62		SLD/95	-1,41

RISULTANTI SOLLECITAZIONI NODI PLATEE - SLD

Nod3d N.ro	Combinazione N.ro	Fz (t)	Nod3d N.ro	Combinazione N.ro	Fz (t)	Nod3d N.ro	Combinazione N.ro	Fz (t)	Nod3d N.ro	Combinazione N.ro	Fz (t)
	SLD/96	-2,51		SLD/96	-2,66		SLD/96	-2,80		SLD/96	-1,60
	SLD/97	-1,62		SLD/97	-1,47		SLD/97	-1,35		SLD/97	-2,48
	SLD/98	-1,80		SLD/98	-1,65		SLD/98	-1,53		SLD/98	-2,67
	SLD/99	-2,33		SLD/99	-2,49		SLD/99	-2,62		SLD/99	-1,41
	SLD/100	-2,51		SLD/100	-2,66		SLD/100	-2,80		SLD/100	-1,60
374	SLD/1	-2,68	375	SLD/1	-2,27	376	SLD/1	-5,02	377	SLD/1	-4,42
	SLD/2	-1,71		SLD/2	-2,14		SLD/2	1,05		SLD/2	0,43
	SLD/3	-2,93		SLD/3	-2,51		SLD/3	-5,26		SLD/3	-4,66
	SLD/4	-1,96		SLD/4	-2,39		SLD/4	0,81		SLD/4	0,19
	SLD/5	-3,99		SLD/5	-3,63		SLD/5	-6,03		SLD/5	-5,46
	SLD/6	-3,02		SLD/6	-3,51		SLD/6	0,04		SLD/6	-0,62
	SLD/7	-4,24		SLD/7	-3,88		SLD/7	-6,27		SLD/7	-5,70
	SLD/8	-3,27		SLD/8	-3,75		SLD/8	-0,20		SLD/8	-0,86
	SLD/9	-3,75		SLD/9	-3,38		SLD/9	-5,82		SLD/9	-5,25
	SLD/10	-2,78		SLD/10	-3,26		SLD/10	0,25		SLD/10	-0,41
	SLD/11	-4,00		SLD/11	-3,63		SLD/11	-6,07		SLD/11	-5,49
	SLD/12	-3,03		SLD/12	-3,51		SLD/12	0,01		SLD/12	-0,65
	SLD/13	-4,05		SLD/13	-3,64		SLD/13	-6,30		SLD/13	-5,69
	SLD/14	-3,09		SLD/14	-3,52		SLD/14	-0,22		SLD/14	-0,85
	SLD/15	-4,31		SLD/15	-3,89		SLD/15	-6,54		SLD/15	-5,93
	SLD/16	-3,34		SLD/16	-3,77		SLD/16	-0,47		SLD/16	-1,09
	SLD/17	-5,37		SLD/17	-5,00		SLD/17	-7,30		SLD/17	-6,74
	SLD/18	-4,40		SLD/18	-4,88		SLD/18	-1,23		SLD/18	-1,89
	SLD/19	-5,62		SLD/19	-5,25		SLD/19	-7,55		SLD/19	-6,98
	SLD/20	-4,65		SLD/20	-5,13		SLD/20	-1,48		SLD/20	-2,13
	SLD/21	-5,13		SLD/21	-4,76		SLD/21	-7,10		SLD/21	-6,53
	SLD/22	-4,16		SLD/22	-4,63		SLD/22	-1,03		SLD/22	-1,68
	SLD/23	-5,38		SLD/23	-5,01		SLD/23	-7,34		SLD/23	-6,77
	SLD/24	-4,41		SLD/24	-4,88		SLD/24	-1,27		SLD/24	-1,92
	SLD/25	-4,16		SLD/25	-3,74		SLD/25	-6,40		SLD/25	-5,79
	SLD/26	-3,19		SLD/26	-3,62		SLD/26	-0,32		SLD/26	-0,95
	SLD/27	-4,16		SLD/27	-3,74		SLD/27	-6,40		SLD/27	-5,79
	SLD/28	-3,19		SLD/28	-3,62		SLD/28	-0,32		SLD/28	-0,95
	SLD/29	-5,47		SLD/29	-5,11		SLD/29	-7,41		SLD/29	-6,84
	SLD/30	-4,50		SLD/30	-4,98		SLD/30	-1,33		SLD/30	-1,99
	SLD/31	-5,47		SLD/31	-5,11		SLD/31	-7,41		SLD/31	-6,84
	SLD/32	-4,50		SLD/32	-4,98		SLD/32	-1,33		SLD/32	-1,99
	SLD/33	-5,23		SLD/33	-4,86		SLD/33	-7,20		SLD/33	-6,63
	SLD/34	-4,26		SLD/34	-4,74		SLD/34	-1,13		SLD/34	-1,78
	SLD/35	-5,23		SLD/35	-4,86		SLD/35	-7,20		SLD/35	-6,63
	SLD/36	-4,26		SLD/36	-4,74		SLD/36	-1,13		SLD/36	-1,78
	SLD/37	-3,00		SLD/37	-2,31		SLD/37	-7,04		SLD/37	-6,03
	SLD/38	-1,39		SLD/38	-2,10		SLD/38	3,08		SLD/38	2,04
	SLD/39	-3,25		SLD/39	-2,56		SLD/39	-7,29		SLD/39	-6,27
	SLD/40	-1,64		SLD/40	-2,35		SLD/40	2,83		SLD/40	1,80
	SLD/41	-3,99		SLD/41	-3,33		SLD/41	-7,80		SLD/41	-6,82
	SLD/42	-2,37		SLD/42	-3,13		SLD/42	2,32		SLD/42	1,26
	SLD/43	-4,24		SLD/43	-3,58		SLD/43	-8,04		SLD/43	-7,06
	SLD/44	-2,62		SLD/44	-3,37		SLD/44	2,08		SLD/44	1,02
	SLD/45	-3,81		SLD/45	-3,14		SLD/45	-7,65		SLD/45	-6,66
	SLD/46	-2,19		SLD/46	-2,94		SLD/46	2,47		SLD/46	1,42
	SLD/47	-4,06		SLD/47	-3,39		SLD/47	-7,89		SLD/47	-6,90
	SLD/48	-2,44		SLD/48	-3,19		SLD/48	2,23		SLD/48	1,17
	SLD/49	-4,38		SLD/49	-3,68		SLD/49	-8,32		SLD/49	-7,31
	SLD/50	-2,76		SLD/50	-3,48		SLD/50	1,80		SLD/50	0,77
	SLD/51	-4,63		SLD/51	-3,93		SLD/51	-8,56		SLD/51	-7,55
	SLD/52	-3,01		SLD/52	-3,73		SLD/52	1,56		SLD/52	0,53
	SLD/53	-5,36		SLD/53	-4,70		SLD/53	-9,08		SLD/53	-8,09
	SLD/54	-3,75		SLD/54	-4,50		SLD/54	1,04		SLD/54	-0,02
	SLD/55	-5,61		SLD/55	-4,95		SLD/55	-9,32		SLD/55	-8,33
	SLD/56	-4,00		SLD/56	-4,75		SLD/56	0,80		SLD/56	-0,26
	SLD/57	-5,18		SLD/57	-4,52		SLD/57	-8,92		SLD/57	-7,93
	SLD/58	-3,57		SLD/58	-4,31		SLD/58	1,20		SLD/58	0,14
	SLD/59	-5,43		SLD/59	-4,77		SLD/59	-9,16		SLD/59	-8,17
	SLD/60	-3,82		SLD/60	-4,56		SLD/60	0,95		SLD/60	-0,10
	SLD/61	-5,47		SLD/61	-4,81		SLD/61	-9,18		SLD/61	-8,19
	SLD/62	-3,85		SLD/62	-4,60		SLD/62	0,94		SLD/62	-0,12
	SLD/63	-5,47		SLD/63	-4,81		SLD/63	-9,18		SLD/63	-8,19
	SLD/64	-3,85		SLD/64	-4,60		SLD/64	0,94		SLD/64	-0,12
	SLD/65	-5,28		SLD/65	-4,62		SLD/65	-9,02		SLD/65	-8,03
	SLD/66	-3,67		SLD/66	-4,42		SLD/66	1,10		SLD/66	0,04
	SLD/67	-5,28		SLD/67	-4,62		SLD/67	-9,02		SLD/67	-8,03
	SLD/68	-3,67		SLD/68	-4,42		SLD/68	1,10		SLD/68	0,04
	SLD/77	-1,94		SLD/77	-1,71		SLD/77	-3,20		SLD/77	-2,86
	SLD/78	-2,12		SLD/78	-1,89		SLD/78	-3,38		SLD/78	-3,04
	SLD/79	-1,40		SLD/79	-1,64		SLD/79	0,18		SLD/79	-0,17
	SLD/80	-1,58		SLD/80	-1,82		SLD/80	0,00		SLD/80	-0,35
	SLD/81	-1,94		SLD/81	-1,71		SLD/81	-3,20		SLD/81	-2,86
	SLD/82	-2,12		SLD/82	-1,89		SLD/82	-3,38		SLD/82	-3,04
	SLD/83	-1,40		SLD/83	-1,64		SLD/83	0,18		SLD/83	-0,17
	SLD/84	-1,58		SLD/84	-1,82		SLD/84	0,00		SLD/84	-0,35
Y+	SLD/86	-3,17	Y+	SLD/86	-2,93	Y+	SLD/86	-4,35	Y+	SLD/86	-4,01
	SLD/93	-2,22		SLD/93	-1,99		SLD/93	-3,46		SLD/93	-3,13
	SLD/94	-2,41		SLD/94	-2,18		SLD/94	-3,64		SLD/94	-3,30

RISULTANTI SOLLECITAZIONI NODI PLATEE - SLD											
Nod3d N.ro	Combinazione N.ro	Fz (t)	Nod3d N.ro	Combinazione N.ro	Fz (t)	Nod3d N.ro	Combinazione N.ro	Fz (t)	Nod3d N.ro	Combinazione N.ro	Fz (t)
	SLD/95	-1,68		SLD/95	-1,92		SLD/95	-0,09		SLD/95	-0,43
	SLD/96	-1,87		SLD/96	-2,11		SLD/96	-0,27		SLD/96	-0,61
	SLD/97	-2,22		SLD/97	-1,99		SLD/97	-3,46		SLD/97	-3,13
	SLD/98	-2,41		SLD/98	-2,18		SLD/98	-3,64		SLD/98	-3,30
	SLD/99	-1,68		SLD/99	-1,92		SLD/99	-0,09		SLD/99	-0,43
	SLD/100	-1,87		SLD/100	-2,11		SLD/100	-0,27		SLD/100	-0,61
378	SLD/1	-3,88									
	SLD/2	-0,13									
	SLD/3	-4,12									
	SLD/4	-0,37									
	SLD/5	-4,96									
	SLD/6	-1,21									
	SLD/7	-5,20									
	SLD/8	-1,45									
	SLD/9	-4,75									
	SLD/10	-1,00									
	SLD/11	-4,99									
	SLD/12	-1,24									
	SLD/13	-5,15									
	SLD/14	-1,40									
	SLD/15	-5,39									
	SLD/16	-1,64									
	SLD/17	-6,24									
	SLD/18	-2,49									
	SLD/19	-6,48									
	SLD/20	-2,73									
	SLD/21	-6,03									
	SLD/22	-2,28									
	SLD/23	-6,26									
	SLD/24	-2,51									
	SLD/25	-5,25									
	SLD/26	-1,50									
	SLD/27	-5,25									
	SLD/28	-1,50									
	SLD/29	-6,34									
	SLD/30	-2,59									
	SLD/31	-6,34									
	SLD/32	-2,59									
	SLD/33	-6,12									
	SLD/34	-2,37									
	SLD/35	-6,12									
	SLD/36	-2,37									
	SLD/37	-5,13									
	SLD/38	1,12									
	SLD/39	-5,37									
	SLD/40	0,88									
	SLD/41	-5,94									
	SLD/42	0,31									
	SLD/43	-6,18									
	SLD/44	0,07									
	SLD/45	-5,78									
	SLD/46	0,47									
	SLD/47	-6,02									
	SLD/48	0,23									
	SLD/49	-6,40									
	SLD/50	-0,15									
	SLD/51	-6,64									
	SLD/52	-0,39									
	SLD/53	-7,22									
	SLD/54	-0,97									
	SLD/55	-7,45									
	SLD/56	-1,20									
	SLD/57	-7,06									
	SLD/58	-0,81									
	SLD/59	-7,30									
	SLD/60	-1,05									
	SLD/61	-7,31									
	SLD/62	-1,06									
	SLD/63	-7,31									
	SLD/64	-1,06									
	SLD/65	-7,16									
	SLD/66	-0,91									
	SLD/67	-7,16									
	SLD/68	-0,91									
	SLD/77	-2,56									
	SLD/78	-2,74									
	SLD/79	-0,48									
	SLD/80	-0,66									
	SLD/81	-2,56									
	SLD/82	-2,74									
	SLD/83	-0,48									
	SLD/84	-0,66									
Y+	SLD/86	-3,71									
	SLD/93	-2,83									

RISULTANTI SOLLECITAZIONI NODI PLATEE - SLD

Nod3d N.ro	Combinazione N.ro	Fz (t)	Nod3d N.ro	Combinazione N.ro	Fz (t)	Nod3d N.ro	Combinazione N.ro	Fz (t)	Nod3d N.ro	Combinazione N.ro	Fz (t)
	SLD/94	-3,00									
	SLD/95	-0,74									
	SLD/96	-0,92									
	SLD/97	-2,83									
	SLD/98	-3,00									
	SLD/99	-0,74									
	SLD/100	-0,92									

PORTANZA GLOBALE PIASTRE - MOLTIPLICATORI DI COLLASSO - SLU

	DRENATE				NON DRENATE				RISULTATI	
Comb N.ro	Risult (t)	Resist (t)	Moltipl. Collasso	%Pl. Moll	Risult (t)	Resist (t)	Moltipl. Collasso	%Pl. Moll	Moltipl. Minimo	STATUS (m)
A1 / 1	528	528	1,000	0					1,000	OK
A1 / 2	528	528	1,000	0						OK
A1 / 3	528	528	1,000	0						OK
A1 / 4	528	528	1,000	0						OK
A1 / 5	691	691	1,000	0						OK
A1 / 6	691	691	1,000	0						OK
A1 / 7	691	691	1,000	0						OK
A1 / 8	691	691	1,000	0						OK
A1 / 9	691	691	1,000	0						OK
A1 / 10	691	691	1,000	0						OK
A1 / 11	691	691	1,000	0						OK
A1 / 12	691	691	1,000	0						OK
A1 / 13	900	900	1,000	0						OK
A1 / 14	900	900	1,000	0						OK
A1 / 15	900	900	1,000	0						OK
A1 / 16	900	900	1,000	0						OK
A1 / 17	1062	1062	1,000	0						OK
A1 / 18	1062	1062	1,000	0						OK
A1 / 19	1062	1062	1,000	0						OK
A1 / 20	1062	1062	1,000	0						OK
A1 / 21	1062	1062	1,000	0						OK
A1 / 22	1062	1062	1,000	0						OK
A1 / 23	1062	1062	1,000	0						OK
A1 / 24	1062	1062	1,000	0						OK
A1 / 25	900	900	1,000	0						OK
A1 / 26	900	900	1,000	0						OK
A1 / 27	900	900	1,000	0						OK
A1 / 28	900	900	1,000	0						OK
A1 / 29	1062	1062	1,000	0						OK
A1 / 30	1062	1062	1,000	0						OK
A1 / 31	1062	1062	1,000	0						OK
A1 / 32	1062	1062	1,000	0						OK
A1 / 33	1062	1062	1,000	0						OK
A1 / 34	1062	1062	1,000	0						OK
A1 / 35	1062	1062	1,000	0						OK
A1 / 36	1062	1062	1,000	0						OK
A1 / 37	528	528	1,000	0						OK
A1 / 38	528	528	1,000	0						OK
A1 / 39	528	528	1,000	0						OK
A1 / 40	528	528	1,000	0						OK
A1 / 41	650	650	1,000	0						OK
A1 / 42	650	650	1,000	0						OK
A1 / 43	650	650	1,000	0						OK
A1 / 44	650	650	1,000	0						OK
A1 / 45	650	650	1,000	0						OK
A1 / 46	650	650	1,000	0						OK
A1 / 47	650	650	1,000	0						OK
A1 / 48	650	650	1,000	0						OK
A1 / 49	900	900	1,000	0						OK
A1 / 50	900	900	1,000	0						OK
A1 / 51	900	900	1,000	0						OK

PORTANZA GLOBALE PIASTRE - MOLTIPLICATORI DI COLLASSO - SLU

	DRENATE				NON DRENATE				RISULTATI	
Comb N.ro	Risult (t)	Resist (t)	Moltipl. Collasso	%Pl. Moll	Risult (t)	Resist (t)	Moltipl. Collasso	%Pl. Moll	Moltipl. Minimo	STATUS (m)
A1 / 52	900	900	1,000	0						OK
A1 / 53	1022	1022	1,000	0						OK
A1 / 54	1022	1022	1,000	0						OK
A1 / 55	1022	1022	1,000	0						OK
A1 / 56	1022	1022	1,000	0						OK
A1 / 57	1022	1022	1,000	0						OK
A1 / 58	1022	1022	1,000	0						OK
A1 / 59	1022	1022	1,000	0						OK
A1 / 60	1022	1022	1,000	0						OK
A1 / 61	1022	1022	1,000	0						OK
A1 / 62	1022	1022	1,000	0						OK
A1 / 63	1022	1022	1,000	0						OK
A1 / 64	1022	1022	1,000	0						OK
A1 / 65	1022	1022	1,000	0						OK
A1 / 66	1022	1022	1,000	0						OK
A1 / 67	1022	1022	1,000	0						OK
A1 / 68	1022	1022	1,000	0						OK
A1 / 69	391	391	1,000	0						OK
A1 / 70	391	391	1,000	0						OK
A1 / 71	391	391	1,000	0						OK
A1 / 72	391	391	1,000	0						OK
A1 / 73	391	391	1,000	0						OK
A1 / 74	391	391	1,000	0						OK
A1 / 75	391	391	1,000	0						OK
A1 / 76	391	391	1,000	0						OK
A1 / 77	391	391	1,000	0						OK
A1 / 78	391	391	1,000	0						OK
A1 / 79	391	391	1,000	0						OK
A1 / 80	391	391	1,000	0						OK
A1 / 81	391	391	1,000	0						OK
A1 / 82	391	391	1,000	0						OK
A1 / 83	391	391	1,000	0						OK
A1 / 84	391	391	1,000	0						OK
A1 / 85	639	639	1,000	0						OK
A1 / 86	639	639	1,000	0						OK
A1 / 87	639	639	1,000	0						OK
A1 / 88	639	639	1,000	0						OK
A1 / 89	639	639	1,000	0						OK
A1 / 90	639	639	1,000	0						OK
A1 / 91	639	639	1,000	0						OK
A1 / 92	639	639	1,000	0						OK
A1 / 93	466	466	1,000	0						OK
A1 / 94	466	466	1,000	0						OK
A1 / 95	466	466	1,000	0						OK
A1 / 96	466	466	1,000	0						OK
A1 / 97	466	466	1,000	0						OK
A1 / 98	466	466	1,000	0						OK
A1 / 99	466	466	1,000	0						OK
A1 / 100	466	466	1,000	0						OK

PORTANZA GLOBALE PIASTRE - ABBASSAMENTI COMBINAZ.: A1/42

	DRENATE		NON DRENATE			DRENATE		NON DRENATE			DRENATE		NON DRENATE	
Nodo3d N.ro	SpostZ (cm)	SpostZ/ SpostEl	SpostZ (cm)	SpostZ/ SpostEl	Nodo3d N.ro	SpostZ (cm)	SpostZ/ SpostEl	SpostZ (cm)	SpostZ/ SpostEl	Nodo3d N.ro	SpostZ (cm)	SpostZ/ SpostEl	SpostZ (cm)	SpostZ/ SpostEl
1	0,193	SOLLEV.			2	0,183	SOLLEV.			3	0,227	SOLLEV.		
4	0,216	SOLLEV.			5	9,182	SOLLEV.			6	4,912	SOLLEV.		
7	9,439	SOLLEV.			8	5,112	SOLLEV.			9	0,115	SOLLEV.		
10	0,124	SOLLEV.			11	0,035	SOLLEV.			12	0,040	SOLLEV.		
13	0,027	SOLLEV.			14	0,032	SOLLEV.			15	-0,100	ELAST.		
16	-0,102	ELAST.			17	-0,103	ELAST.			18	-0,105	ELAST.		
19	-0,105	ELAST.			20	-0,107	ELAST.			21	-0,132	ELAST.		
22	-0,134	ELAST.			23	-0,133	ELAST.			24	-0,135	ELAST.		
25	-0,139	ELAST.			26	-0,141	ELAST.			27	-0,150	ELAST.		
28	-0,152	ELAST.			29	-0,168	ELAST.			30	-0,170	ELAST.		

PORTANZA GLOBALE PIASTRE - ABBASSAMENTI COMBINAZ.: A1/42

	DRENATE		NON DRENATE			DRENATE		NON DRENATE			DRENATE		NON DRENATE	
Nodo3d N.ro	SpostZ (cm)	SpostZ/ SpostEl	SpostZ (cm)	SpostZ/ SpostEl	Nodo3d N.ro	SpostZ (cm)	SpostZ/ SpostEl	SpostZ (cm)	SpostZ/ SpostEl	Nodo3d N.ro	SpostZ (cm)	SpostZ/ SpostEl	SpostZ (cm)	SpostZ/ SpostEl
31	-0,069	ELAST.			32	-0,058	ELAST.			33	1,364	SOLLEV.		
34	1,453	SOLLEV.			35	0,170	SOLLEV.			36	0,202	SOLLEV.		
37	0,104	SOLLEV.			38	0,026	SOLLEV.			39	0,019	SOLLEV.		
40	-0,102	ELAST.			41	-0,105	ELAST.			42	-0,106	ELAST.		
43	-0,133	ELAST.			44	-0,134	ELAST.			45	-0,141	ELAST.		
46	-0,153	ELAST.			47	-0,172	ELAST.			48	-0,103	ELAST.		
49	1,235	SOLLEV.			50	4,690	SOLLEV.			51	8,915	SOLLEV.		
52	0,164	SOLLEV.			53	0,196	SOLLEV.			54	0,099	SOLLEV.		
55	0,022	SOLLEV.			56	0,015	SOLLEV.			57	-0,104	ELAST.		
58	-0,107	ELAST.			59	-0,108	ELAST.			60	-0,136	ELAST.		
61	-0,137	ELAST.			62	-0,144	ELAST.			63	-0,156	ELAST.		
64	-0,176	ELAST.			65	-0,118	ELAST.			66	1,187	SOLLEV.		
67	4,616	SOLLEV.			68	8,829	SOLLEV.			69	0,159	SOLLEV.		
70	0,191	SOLLEV.			71	0,094	SOLLEV.			72	0,018	SOLLEV.		
73	0,011	SOLLEV.			74	-0,107	ELAST.			75	-0,110	ELAST.		
76	-0,111	ELAST.			77	-0,139	ELAST.			78	-0,140	ELAST.		
79	-0,147	ELAST.			80	-0,160	ELAST.			81	-0,181	ELAST.		
82	-0,136	ELAST.			83	1,136	SOLLEV.			84	4,539	SOLLEV.		
85	8,743	SOLLEV.			86	0,139	SOLLEV.			87	0,170	SOLLEV.		
88	0,075	SOLLEV.			89	0,001	SOLLEV.			90	-0,006	ELAST.		
91	-0,121	ELAST.			92	-0,124	ELAST.			93	-0,126	ELAST.		
94	-0,155	ELAST.			95	-0,156	ELAST.			96	-0,165	ELAST.		
97	-0,180	ELAST.			98	-0,206	ELAST.			99	-0,210	ELAST.		
100	0,950	SOLLEV.			101	4,285	SOLLEV.			102	8,467	SOLLEV.		
103	0,116	SOLLEV.			104	0,147	SOLLEV.			105	0,053	SOLLEV.		
106	-0,021	ELAST.			107	-0,028	ELAST.			108	-0,141	ELAST.		
109	-0,143	ELAST.			110	-0,145	ELAST.			111	-0,177	ELAST.		
112	-0,178	ELAST.			113	-0,188	ELAST.			114	-0,206	ELAST.		
115	-0,240	ELAST.			116	-0,308	ELAST.			117	0,725	SOLLEV.		
118	4,011	SOLLEV.			119	8,190	SOLLEV.			253	8,091	SOLLEV.		
254	7,006	SOLLEV.			255	5,942	SOLLEV.			256	8,341	SOLLEV.		
257	7,244	SOLLEV.			258	6,162	SOLLEV.			259	-0,082	ELAST.		
260	-0,057	ELAST.			261	-0,020	ELAST.			262	-0,083	ELAST.		
263	-0,056	ELAST.			264	-0,018	ELAST.			265	-0,127	ELAST.		
266	-0,122	ELAST.			267	-0,115	ELAST.			268	-0,130	ELAST.		
269	-0,125	ELAST.			270	-0,118	ELAST.			271	-0,151	ELAST.		
272	-0,179	ELAST.			273	-0,179	ELAST.			274	-0,147	ELAST.		
275	-0,179	ELAST.			276	-0,180	ELAST.			277	0,800	SOLLEV.		
278	0,381	SOLLEV.			279	0,098	SOLLEV.			280	0,863	SOLLEV.		
281	0,422	SOLLEV.			282	0,121	SOLLEV.			283	3,865	SOLLEV.		
284	2,910	SOLLEV.			285	2,070	SOLLEV.			286	4,038	SOLLEV.		
287	3,055	SOLLEV.			288	2,187	SOLLEV.			289	-0,085	ELAST.		
290	-0,061	ELAST.			291	-0,027	ELAST.			292	-0,129	ELAST.		
293	-0,123	ELAST.			294	-0,116	ELAST.			295	-0,171	ELAST.		
296	-0,190	ELAST.			297	-0,186	ELAST.			298	0,698	SOLLEV.		
299	0,305	SOLLEV.			300	0,045	SOLLEV.			301	3,663	SOLLEV.		
302	2,731	SOLLEV.			303	1,916	SOLLEV.			304	7,832	SOLLEV.		
305	6,757	SOLLEV.			306	5,704	SOLLEV.			307	-0,087	ELAST.		
308	-0,063	ELAST.			309	-0,030	ELAST.			310	-0,131	ELAST.		
311	-0,125	ELAST.			312	-0,118	ELAST.			313	-0,181	ELAST.		
314	-0,198	ELAST.			315	-0,191	ELAST.			316	0,659	SOLLEV.		
317	0,274	SOLLEV.			318	0,023	SOLLEV.			319	3,593	SOLLEV.		
320	2,668	SOLLEV.			321	1,860	SOLLEV.			322	7,748	SOLLEV.		
323	6,675	SOLLEV.			324	5,626	SOLLEV.			325	-0,090	ELAST.		
326	-0,067	ELAST.			327	-0,033	ELAST.			328	-0,134	ELAST.		
329	-0,128	ELAST.			330	-0,121	ELAST.			331	-0,194	ELAST.		
332	-0,206	ELAST.			333	-0,197	ELAST.			334	0,616	SOLLEV.		
335	0,240	SOLLEV.			336	-0,003	ELAST.			337	3,522	SOLLEV.		
338	2,602	SOLLEV.			339	1,801	SOLLEV.			340	7,663	SOLLEV.		
341	6,592	SOLLEV.			342	5,546	SOLLEV.			343	-0,105	ELAST.		
344	-0,081	ELAST.			345	-0,049	ELAST.			346	-0,149	ELAST.		
347	-0,143	ELAST.			348	-0,136	ELAST.			349	-0,248	ELAST.		
350	-0,247	ELAST.			351	-0,228	ELAST.			352	0,457	SOLLEV.		
353	0,111	SOLLEV.			354	-0,101	ELAST.			355	3,279	SOLLEV.		
356	2,374	SOLLEV.			357	1,592	SOLLEV.			358	7,391	SOLLEV.		
359	6,325	SOLLEV.			360	5,284	SOLLEV.			361	-0,124	ELAST.		
362	-0,101	ELAST.			363	-0,070	ELAST.			364	-0,170	ELAST.		
365	-0,164	ELAST.			366	-0,156	ELAST.			367	-0,322	ELAST.		
368	-0,302	ELAST.			369	-0,270	ELAST.			370	0,260	SOLLEV.		
371	-0,053	ELAST.			372	-0,231	ELAST.			373	3,010	SOLLEV.		
374	2,114	SOLLEV.			375	1,346	SOLLEV.			376	7,115	SOLLEV.		
377	6,049	SOLLEV.			378	5,008	SOLLEV.							

PORTANZA GLOBALE PIASTRE - MOLTIPLICATORI DI COLLASSO - SLD

	DRENATE				NON DRENATE				RISULTATI	
Comb N.ro	Risult (t)	Resist (t)	Moltipl. Collasso	%Pl. Moll	Risult (t)	Resist (t)	Moltipl. Collasso	%Pl. Moll	Moltipl. Minimo	STATUS (m)
A1 / 1	528	528	1,000	0						OK
A1 / 2	528	528	1,000	0						OK
A1 / 3	528	528	1,000	0					1,00	OK

PORTANZA GLOBALE PIASTRE - MOLTIPLICATORI DI COLLASSO - SLD										
	DRENATE				NON DRENATE				RISULTATI	
Comb N.ro	Risult (t)	Resist (t)	Moltipl. Collasso	%Pl. Moll	Risult (t)	Resist (t)	Moltipl. Collasso	%Pl. Moll	Moltipl. Minimo	STATUS (m)
A1 / 4	528	528	1,000	0						OK
A1 / 5	691	691	1,000	0						OK
A1 / 6	691	691	1,000	0						OK
A1 / 7	691	691	1,000	0						OK
A1 / 8	691	691	1,000	0						OK
A1 / 9	691	691	1,000	0						OK
A1 / 10	691	691	1,000	0						OK
A1 / 11	691	691	1,000	0						OK
A1 / 12	691	691	1,000	0						OK
A1 / 13	900	900	1,000	0						OK
A1 / 14	900	900	1,000	0						OK
A1 / 15	900	900	1,000	0						OK
A1 / 16	900	900	1,000	0						OK
A1 / 17	1062	1062	1,000	0						OK
A1 / 18	1062	1062	1,000	0						OK
A1 / 19	1062	1062	1,000	0						OK
A1 / 20	1062	1062	1,000	0						OK
A1 / 21	1062	1062	1,000	0						OK
A1 / 22	1062	1062	1,000	0						OK
A1 / 23	1062	1062	1,000	0						OK
A1 / 24	1062	1062	1,000	0						OK
A1 / 25	900	900	1,000	0						OK
A1 / 26	900	900	1,000	0						OK
A1 / 27	900	900	1,000	0						OK
A1 / 28	900	900	1,000	0						OK
A1 / 29	1062	1062	1,000	0						OK
A1 / 30	1062	1062	1,000	0						OK
A1 / 31	1062	1062	1,000	0						OK
A1 / 32	1062	1062	1,000	0						OK
A1 / 33	1062	1062	1,000	0						OK
A1 / 34	1062	1062	1,000	0						OK
A1 / 35	1062	1062	1,000	0						OK
A1 / 36	1062	1062	1,000	0						OK
A1 / 37	528	528	1,000	0						OK
A1 / 38	528	528	1,000	0						OK
A1 / 39	528	528	1,000	0						OK
A1 / 40	528	528	1,000	0						OK
A1 / 41	650	650	1,000	0						OK
A1 / 42	650	650	1,000	0						OK
A1 / 43	650	650	1,000	0						OK
A1 / 44	650	650	1,000	0						OK
A1 / 45	650	650	1,000	0						OK
A1 / 46	650	650	1,000	0						OK
A1 / 47	650	650	1,000	0						OK
A1 / 48	650	650	1,000	0						OK
A1 / 49	900	900	1,000	0						OK
A1 / 50	900	900	1,000	0						OK
A1 / 51	900	900	1,000	0						OK
A1 / 52	900	900	1,000	0						OK
A1 / 53	1022	1022	1,000	0						OK
A1 / 54	1022	1022	1,000	0						OK
A1 / 55	1022	1022	1,000	0						OK
A1 / 56	1022	1022	1,000	0						OK
A1 / 57	1022	1022	1,000	0						OK
A1 / 58	1022	1022	1,000	0						OK
A1 / 59	1022	1022	1,000	0						OK
A1 / 60	1022	1022	1,000	0						OK
A1 / 61	1022	1022	1,000	0						OK
A1 / 62	1022	1022	1,000	0						OK
A1 / 63	1022	1022	1,000	0						OK
A1 / 64	1022	1022	1,000	0						OK

PORTANZA GLOBALE PIASTRE - MOLTIPLICATORI DI COLLASSO - SLD

	DRENATE				NON DRENATE				RISULTATI	
Comb N.ro	Risult (t)	Resist (t)	Moltipl. Collasso	%Pl. Moll	Risult (t)	Resist (t)	Moltipl. Collasso	%Pl. Moll	Moltipl. Minimo	STATUS (m)
A1 / 65	1022	1022	1,000	0						OK
A1 / 66	1022	1022	1,000	0						OK
A1 / 67	1022	1022	1,000	0						OK
A1 / 68	1022	1022	1,000	0						OK
A1 / 69	391	391	1,000	0						OK
A1 / 70	391	391	1,000	0						OK
A1 / 71	391	391	1,000	0						OK
A1 / 72	391	391	1,000	0						OK
A1 / 73	391	391	1,000	0						OK
A1 / 74	391	391	1,000	0						OK
A1 / 75	391	391	1,000	0						OK
A1 / 76	391	391	1,000	0						OK
A1 / 77	391	391	1,000	0						OK
A1 / 78	391	391	1,000	0						OK
A1 / 79	391	391	1,000	0						OK
A1 / 80	391	391	1,000	0						OK
A1 / 81	391	391	1,000	0						OK
A1 / 82	391	391	1,000	0						OK
A1 / 83	391	391	1,000	0						OK
A1 / 84	391	391	1,000	0						OK
A1 / 85	639	639	1,000	0						OK
A1 / 86	639	639	1,000	0						OK
A1 / 87	639	639	1,000	0						OK
A1 / 88	639	639	1,000	0						OK
A1 / 89	639	639	1,000	0						OK
A1 / 90	639	639	1,000	0						OK
A1 / 91	639	639	1,000	0						OK
A1 / 92	639	639	1,000	0						OK
A1 / 93	466	466	1,000	0						OK
A1 / 94	466	466	1,000	0						OK
A1 / 95	466	466	1,000	0						OK
A1 / 96	466	466	1,000	0						OK
A1 / 97	466	466	1,000	0						OK
A1 / 98	466	466	1,000	0						OK
A1 / 99	466	466	1,000	0						OK
A1 / 100	466	466	1,000	0						OK

PORTANZA GLOBALE PIASTRE - ABBASSAMENTI COMBINAZ.: SLD/44

	DRENATE		NON DRENATE			DRENATE		NON DRENATE			DRENATE		NON DRENATE	
Nodo3d N.ro	SpostZ (cm)	SpostZ/ SpostEl	SpostZ (cm)	SpostZ/ SpostEl	Nodo3d N.ro	SpostZ (cm)	SpostZ/ SpostEl	SpostZ (cm)	SpostZ/ SpostEl	Nodo3d N.ro	SpostZ (cm)	SpostZ/ SpostEl	SpostZ (cm)	SpostZ/ SpostEl
1	0,069	SOLLEV.			2	0,064	SOLLEV.			3	0,081	SOLLEV.		
4	0,075	SOLLEV.			5	3,105	SOLLEV.			6	1,674	SOLLEV.		
7	3,210	SOLLEV.			8	1,757	SOLLEV.			9	0,041	SOLLEV.		
10	0,046	SOLLEV.			11	0,014	SOLLEV.			12	0,017	SOLLEV.		
13	0,011	SOLLEV.			14	0,014	SOLLEV.			15	-0,032	ELAST.		
16	-0,032	ELAST.			17	-0,033	ELAST.			18	-0,033	ELAST.		
19	-0,034	ELAST.			20	-0,034	ELAST.			21	-0,043	ELAST.		
22	-0,043	ELAST.			23	-0,043	ELAST.			24	-0,043	ELAST.		
25	-0,045	ELAST.			26	-0,045	ELAST.			27	-0,049	ELAST.		
28	-0,049	ELAST.			29	-0,055	ELAST.			30	-0,054	ELAST.		
31	-0,015	ELAST.			32	-0,007	ELAST.			33	0,478	SOLLEV.		
34	0,519	SOLLEV.			35	0,058	SOLLEV.			36	0,069	SOLLEV.		
37	0,036	SOLLEV.			38	0,010	SOLLEV.			39	0,007	SOLLEV.		
40	-0,034	ELAST.			41	-0,035	ELAST.			42	-0,035	ELAST.		
43	-0,044	ELAST.			44	-0,045	ELAST.			45	-0,047	ELAST.		
46	-0,051	ELAST.			47	-0,057	ELAST.			48	-0,031	ELAST.		
49	0,424	SOLLEV.			50	1,583	SOLLEV.			51	2,997	SOLLEV.		
52	0,056	SOLLEV.			53	0,066	SOLLEV.			54	0,034	SOLLEV.		
55	0,008	SOLLEV.			56	0,006	SOLLEV.			57	-0,035	ELAST.		
58	-0,036	ELAST.			59	-0,036	ELAST.			60	-0,045	ELAST.		
61	-0,046	ELAST.			62	-0,048	ELAST.			63	-0,052	ELAST.		
64	-0,059	ELAST.			65	-0,037	ELAST.			66	0,404	SOLLEV.		
67	1,553	SOLLEV.			68	2,962	SOLLEV.			69	0,053	SOLLEV.		
70	0,064	SOLLEV.			71	0,032	SOLLEV.			72	0,006	SOLLEV.		
73	0,004	SOLLEV.			74	-0,036	ELAST.			75	-0,037	ELAST.		
76	-0,037	ELAST.			77	-0,047	ELAST.			78	-0,047	ELAST.		
79	-0,049	ELAST.			80	-0,054	ELAST.			81	-0,061	ELAST.		

PORTANZA GLOBALE PIASTRE - ABBASSAMENTI COMBINAZ.: SLD/44

	DRENATE		NON DRENATE			DRENATE		NON DRENATE			DRENATE		NON DRENATE	
Nodo3d N.ro	SpostZ (cm)	SpostZ/ SpostEl	SpostZ (cm)	SpostZ/ SpostEl	Nodo3d N.ro	SpostZ (cm)	SpostZ/ SpostEl	SpostZ (cm)	SpostZ/ SpostEl	Nodo3d N.ro	SpostZ (cm)	SpostZ/ SpostEl	SpostZ (cm)	SpostZ/ SpostEl
82	-0,044	ELAST.			83	0,384	SOLLEV.			84	1,522	SOLLEV.		
85	2,927	SOLLEV.			86	0,045	SOLLEV.			87	0,055	SOLLEV.		
88	0,024	SOLLEV.			89	-0,001	ELAST.			90	-0,003	ELAST.		
91	-0,041	ELAST.			92	-0,042	ELAST.			93	-0,043	ELAST.		
94	-0,053	ELAST.			95	-0,053	ELAST.			96	-0,056	ELAST.		
97	-0,062	ELAST.			98	-0,071	ELAST.			99	-0,073	ELAST.		
100	0,310	SOLLEV.			101	1,420	SOLLEV.			102	2,816	SOLLEV.		
103	0,035	SOLLEV.			104	0,046	SOLLEV.			105	0,015	SOLLEV.		
106	-0,009	ELAST.			107	-0,012	ELAST.			108	-0,049	ELAST.		
109	-0,050	ELAST.			110	-0,050	ELAST.			111	-0,061	ELAST.		
112	-0,061	ELAST.			113	-0,065	ELAST.			114	-0,071	ELAST.		
115	-0,083	ELAST.			116	-0,110	ELAST.			117	0,224	SOLLEV.		
118	1,312	SOLLEV.			119	2,705	SOLLEV.			253	2,740	SOLLEV.		
254	2,376	SOLLEV.			255	2,019	SOLLEV.			256	2,842	SOLLEV.		
257	2,474	SOLLEV.			258	2,111	SOLLEV.			259	-0,026	ELAST.		
260	-0,017	ELAST.			261	-0,005	ELAST.			262	-0,026	ELAST.		
263	-0,016	ELAST.			264	-0,003	ELAST.			265	-0,041	ELAST.		
266	-0,040	ELAST.			267	-0,037	ELAST.			268	-0,042	ELAST.		
269	-0,040	ELAST.			270	-0,037	ELAST.			271	-0,045	ELAST.		
272	-0,056	ELAST.			273	-0,058	ELAST.			274	-0,041	ELAST.		
275	-0,054	ELAST.			276	-0,057	ELAST.			277	0,286	SOLLEV.		
278	0,143	SOLLEV.			279	0,044	SOLLEV.			280	0,317	SOLLEV.		
281	0,164	SOLLEV.			282	0,058	SOLLEV.			283	1,322	SOLLEV.		
284	1,001	SOLLEV.			285	0,718	SOLLEV.			286	1,396	SOLLEV.		
287	1,064	SOLLEV.			288	0,770	SOLLEV.			289	-0,028	ELAST.		
290	-0,020	ELAST.			291	-0,008	ELAST.			292	-0,043	ELAST.		
293	-0,041	ELAST.			294	-0,039	ELAST.			295	-0,055	ELAST.		
296	-0,063	ELAST.			297	-0,061	ELAST.			298	0,243	SOLLEV.		
299	0,109	SOLLEV.			300	0,021	SOLLEV.			301	1,239	SOLLEV.		
302	0,926	SOLLEV.			303	0,653	SOLLEV.			304	2,635	SOLLEV.		
305	2,275	SOLLEV.			306	1,923	SOLLEV.			307	-0,029	ELAST.		
308	-0,021	ELAST.			309	-0,010	ELAST.			310	-0,044	ELAST.		
311	-0,042	ELAST.			312	-0,039	ELAST.			313	-0,059	ELAST.		
314	-0,066	ELAST.			315	-0,064	ELAST.			316	0,227	SOLLEV.		
317	0,097	SOLLEV.			318	0,011	SOLLEV.			319	1,211	SOLLEV.		
320	0,901	SOLLEV.			321	0,630	SOLLEV.			322	2,601	SOLLEV.		
323	2,242	SOLLEV.			324	1,891	SOLLEV.			325	-0,030	ELAST.		
326	-0,022	ELAST.			327	-0,011	ELAST.			328	-0,045	ELAST.		
329	-0,043	ELAST.			330	-0,041	ELAST.			331	-0,064	ELAST.		
332	-0,069	ELAST.			333	-0,066	ELAST.			334	0,209	SOLLEV.		
335	0,083	SOLLEV.			336	0,001	SOLLEV.			337	1,182	SOLLEV.		
338	0,874	SOLLEV.			339	0,606	SOLLEV.			340	2,566	SOLLEV.		
341	2,208	SOLLEV.			342	1,859	SOLLEV.			343	-0,036	ELAST.		
344	-0,028	ELAST.			345	-0,017	ELAST.			346	-0,051	ELAST.		
347	-0,049	ELAST.			348	-0,046	ELAST.			349	-0,085	ELAST.		
350	-0,085	ELAST.			351	-0,078	ELAST.			352	0,147	SOLLEV.		
353	0,033	SOLLEV.			354	-0,037	ELAST.			355	1,085	SOLLEV.		
356	0,784	SOLLEV.			357	0,524	SOLLEV.			358	2,457	SOLLEV.		
359	2,101	SOLLEV.			360	1,754	SOLLEV.			361	-0,043	ELAST.		
362	-0,036	ELAST.			363	-0,025	ELAST.			364	-0,059	ELAST.		
365	-0,056	ELAST.			366	-0,054	ELAST.			367	-0,113	ELAST.		
368	-0,105	ELAST.			369	-0,094	ELAST.			370	0,072	SOLLEV.		
371	-0,029	ELAST.			372	-0,086	ELAST.			373	0,979	SOLLEV.		
374	0,682	SOLLEV.			375	0,429	SOLLEV.			376	2,346	SOLLEV.		
377	1,990	SOLLEV.			378	1,644	SOLLEV.							

12. Verifica cordolo ancoraggio barriere

In corrispondenza del tratto iniziale e finale del tombino, le barriere stradali sono ancorate ad un cordolo in c.a di 1,00 m e di altezza variabile. Le verifiche sono state effettuate per il cordolo maggiormente sollecitato, che si riporta di seguito.

RISULTATI DELLE VERIFICHE

Materiali			
Calcestruzzo			
	Classe di resistenza del calcestruzzo	32/40	
f_{ck}=	Resistenza cilindrica al valore caratteristico	32	[Mpa]
γ_c=	Coefficiente di sicurezza parziale	1,00	
α_{cc}=	Coeff correttivo per resitenze di lunga durata	0,85	
f_{cd}=	Resistenza cilindrica al valore di calcolo	27,20	[Mpa]
Acciaio d'armatura			
	Classe di resistenza dell'armatura	B450C	
f_{yk}=	Resistenza allo snervamento al valore caratteristico	450	[Mpa]
γ_a=	Coefficiente di sicurezza parziale	1,00	
f_{yd}=	Resistenza allo snervamento al valore di calcolo	450	[Mpa]

Geometria del cordolo (sezione a L)			
B=	Larghezza inferiore del cordolo	100,00	[cm]
B1=	Larghezza superiore del cordolo	100,00	[cm]
H_1=	Altezza appendice	0,00	[cm]
H_2=	Altezza cordolo	40,00	[cm]
H=	Altezza totale cordolo	40,00	[cm]
h_1=	Quota estradosso cordolo rispetto alla strada	7,00	[cm]
h_2=	Distanza tra il punto di applicazione e il piano strada	100,00	[cm]
h_3=	Dist tra il punto di applic. e l'estradosso cordolo	93,00	[cm]
h_4=	Distanza tra il piano strada e la soletta	33,00	[cm]
h=	Altezza soletta	35,00	[cm]
c_{nom}=	Copriferro adottato	5,00	[cm]

RTI di progettazione:
Mandataria
Via G.B. Sammartini n°5
20125 - Milano
Tel. 02 6787911
email: mail@proiter.it
Mandante
Via Artemide n°3
92100 Agrigento
Tel. 0922 421007
email: deltaingegneria@pec.it

Disposizione armature nel cordolo

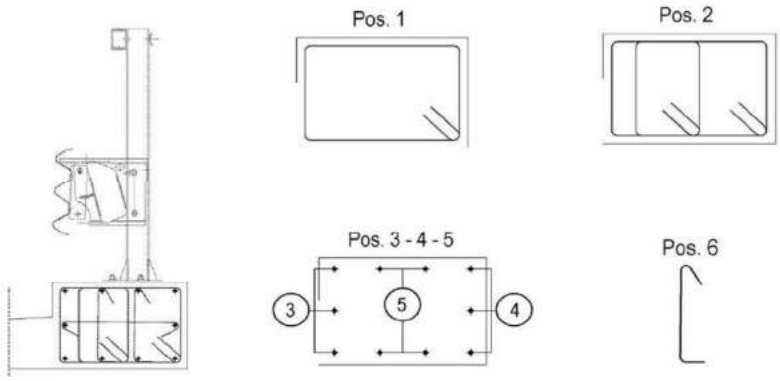

		ϕ_{sl}	n_{barre}	ϕ_{sw}	s [cm]	n_{bracci}	n_{spilli}
Pos 1	Torsione staffe	-	-	12	20	2	-
Pos 2	Torsione staffe	-	-	-	-	-	-
Pos 2	Torsione staffe	-	-	-	-	-	-
Pos 3	Torsione barre long	-	-	-	-	-	-
Pos 4	Torsione barre long	-	-	-	-	-	-
Pos 5	Torsione barre long	14	4	-	-	-	-
Pos 6	Sherar friction	-	-	-	-	-	-

Sollecitazione nel cordolo			
F=	Forza d'impatto	100	[kN]
coeff F=	Coefficiente di amplificazione	1	
F=	Forza d'impatto (quaderno ANAS vol4)	100	[kN]
A=	Coefficiente amplificazione dei carichi	1	
V_{ed}=	Sforzo di taglio agente	100	[kN]
T_{ed}=	Momento torcente agente	113	[kNm]

RTI di progettazione:
Mandataria
Via G.B. Sammartini n°5
20125 - Milano
Tel. 02 6787911
email: mail@proiter.it
Mandante
Via Artemide n°3
92100 Agrigento
Tel. 0922 421007
email: deltaingegneria@pec.it

Verifiche			
Verifica a taglio			
d=	altezza utile della sezione	95,00	
b_w=	larghezza minima della sezione	40,00	
α_c=	coefficiente maggiorativo	1,00	
V_{Rsd}	Resistenza a taglio trazione	217	[kN]
V_{Rcd}	Resistenza a taglio compressione	4651	[kN]
V_{ed}=	Valore di calcolo dello sforzo di taglio agente	50	[kN]
$V_{Rd=}$	Resistenza di calcolo a taglio della trave	217	[kN]
	Coefficente di sicurezza	4,35	VER
Resistenza a torsione della sezione			
Ac=	Area della sezione in c.a.	4000	[cm]
u=	Perimetro della decione	280	[cm]
t=	Spessore della sezione cava	14,29	[cm]
c=	Copriferro di calcolo	5	[cm]
u_m=	Perimetro medio del nucleo resistente	223	[cm²]
A=	Area racchiusa dalla fibra media del prof perif	7347	[cm²]
A_{sw}=	Area dell'armatura trasversale a torsione	1,13	[cm²]
s=	Passo delle staffe	20	[cm]
α=	Inclinazione delle staffe sull'orizzontale	90	°
ctg(α)=		0	
f'$_{cd}$=	Resistenza a compressione ridotta	13,60	°
θ=	Inclinazione bielle compresse cls	45	°
ctg(θ)=		1	
α_c=		1	
T_{Rcd}=	Resistenza di riferimento a torsione del cls	1427,41	[Mpa]
T_{Rsd}=T_{ed}	Resistenza di calcolo a torsione per staffe	373,59	[Mpa]
T_{Rd}/T_{Ed}=		3,82	VER
Verifica combinata taglio-torsione			
	$T_{Ed}/T_{Rcd}+V_{Ed}/V_{Rcd}\leq 1$	0,31	VER

RTI di progettazione:
Mandataria
Via G.B. Sammartini n°5
20125 - Milano
Tel. 02 6787911
email: mail@proiter.it
Mandante
Via Artemide n°3
92100 Agrigento
Tel. 0922 421007
email: deltaingegneria@pec.it

13. Calcolo muri d'ala

13.1. Generalità

Nel presente capitolo vengono riportati i calcoli e le verifiche relativi ai muri d'ala.
La geometria di tali elementi è riportata di seguito.

Paramento	
Materiale	Cls Armato
Altezza paramento	4.00 [m]
Altezza paramento libero	3.30 [m]
Spessore in sommità	0.30 [m]
Spessore all'attacco con la fondazione	0.63 [m]
Inclinazione paramento esterno	0.00 [°]
Inclinazione paramento interno	5.70 [°]

Fondazione	
Materiale	Cls Armato
Lunghezza mensola di valle	0.40 [m]
Lunghezza mensola di monte	2.57 [m]
Lunghezza totale	3.60 [m]
Inclinazione piano di posa	0.00 [°]
Spessore	0.70 [m]
Spessore magrone	0.20 [m]

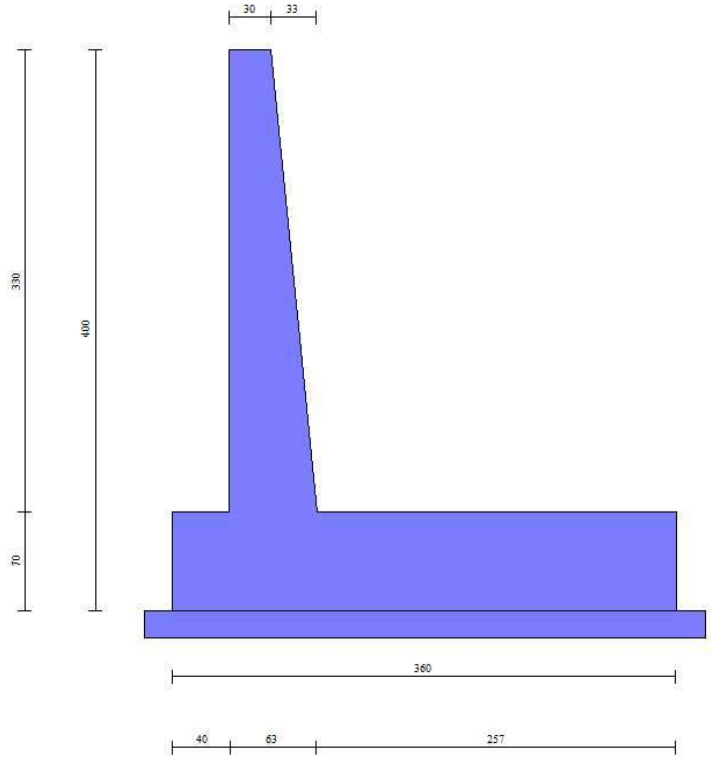

Figura 99 – Geometria del muro d'ala

RTI di progettazione:
Mandataria
Via G.B. Sammartini n°5
20125 - Milano
Tel. 02 6787911
email: mail@proiter.it
Mandante
Via Artemide n°3
92100 Agrigento
Tel. 0922 421007
email: deltaingegneria@pec.it

13.2. Modellazione

13.2.1. Tipo di analisi svolta

L'analisi strutturale e le verifiche sono condotte con l'ausilio di un codice di calcolo automatico. La verifica della sicurezza degli elementi strutturali è stata valutata con i metodi della scienza delle costruzioni.
Il calcolo dei muri di sostegno viene eseguito secondo le seguenti fasi:
- Calcolo della spinta del terreno
- Verifica a ribaltamento
- Verifica a scorrimento del muro sul piano di posa
- Verifica della stabilità complesso fondazione terreno (carico limite)
- Verifica della stabilità globale
- Calcolo delle sollecitazioni sia del muro che della fondazione, progetto delle armature e relative verifiche dei materiali.

L'analisi strutturale sotto le azioni sismiche è condotta con il metodo dell'analisi statica equivalente secondo le disposizioni del capitolo 7 del D.M. 2008.
La verifica delle sezioni degli elementi strutturali è eseguita con il metodo degli Stati Limite.
Le combinazioni di carico adottate sono esaustive relativamente agli scenari di carico più gravosi cui l'opera sarà soggetta.

13.2.2. Origine e caratteristiche dei codici di calcolo

Titolo MAX - Analisi e Calcolo Muri di Sostegno
Versione 15.0
Produttore Aztec Informatica srl, Casali del Manco - loc. Casole Bruzio (CS)
Utente Duomi S.r.l.
Licenza AIU2302G8

13.2.3. Affidabilità dei codici di calcolo

Un attento esame preliminare della documentazione a corredo del software ha consentito di valutarne l'affidabilità. La documentazione fornita dal produttore del software contiene un'esauriente descrizione delle basi teoriche, degli algoritmi impiegati e l'individuazione dei campi d'impiego. La società produttrice Aztec Informatica srl ha verificato l'affidabilità e la robustezza del codice di calcolo attraverso un numero significativo di casi prova in cui i risultati dell'analisi numerica sono stati confrontati con soluzioni teoriche.

13.2.4. Modalità di presentazione dei risultati

La relazione di calcolo strutturale presenta i dati di calcolo tale da garantirne la leggibilità, la corretta interpretazione e la riproducibilità. La relazione di calcolo illustra in modo esaustivo i dati in ingresso ed i risultati delle analisi in forma tabellare.

13.2.5. Informazioni generali sull'elaborazione

Il software prevede una serie di controlli automatici che consentono l'individuazione di errori di modellazione, di non rispetto di limitazioni geometriche e di armatura e di presenza di elementi non verificati. Il codice di calcolo consente di visualizzare e controllare, sia in

RTI di progettazione:
Mandataria
Via G.B. Sammartini n°5
20125 - Milano
Tel. 02 6787911
email: mail@proiter.it
Mandante
Via Artemide n°3
92100 Agrigento
Tel. 0922 421007
email: deltaingegneria@pec.it

forma grafica che tabellare, i dati del modello strutturale, in modo da avere una visione consapevole del comportamento corretto del modello strutturale.

13.2.6. Giudizio motivato di accettabilità dei risultati

I risultati delle elaborazioni sono stati sottoposti a controlli dall'utente del software. Tale valutazione ha compreso il confronto con i risultati di semplici calcoli, eseguiti con metodi tradizionali. Inoltre sulla base di considerazioni riguardanti gli stati tensionali e deformativi determinati, si è valutata la validità delle scelte operate in sede di schematizzazione e di modellazione della struttura e delle azioni.
In base a quanto sopra, si può affermare che l'elaborazione è corretta ed idonea al caso specifico, pertanto i risultati di calcolo sono da ritenersi validi ed accettabili.

13.3. Calcolo della spinta sul muro

13.3.1. Metodo di Culmann

Il metodo di Culmann adotta le stesse ipotesi di base del metodo di Coulomb. La differenza sostanziale è che mentre Coulomb considera un terrapieno con superficie a pendenza costante e carico uniformemente distribuito (il che permette di ottenere una espressione in forma chiusa per il coefficiente di spinta) il metodo di Culmann consente di analizzare situazioni con profilo di forma generica e carichi sia concentrati che distribuiti comunque disposti. Inoltre, rispetto al metodo di Coulomb, risulta più immediato e lineare tener conto della coesione del masso spingente. Il metodo di Culmann, nato come metodo essenzialmente grafico, si è evoluto per essere trattato mediante analisi numerica (noto in questa forma come metodo del cuneo di tentativo). Come il metodo di Coulomb anche questo metodo considera una superficie di rottura rettilinea.
I passi del procedimento risolutivo sono i seguenti:

- si impone una superficie di rottura e si considera il cuneo di spinta delimitato dalla superficie di rottura stessa, dalla parete su cui si calcola la spinta e dal profilo del terreno;
- si valutano tutte le forze agenti sul cuneo di spinta e cioè peso proprio *(W)*, carichi sul terrapieno, resistenza per attrito e per coesione lungo la superficie di rottura *(R e C)* e resistenza per coesione lungo la parete *(A)*;
- dalle equazioni di equilibrio si ricava il valore della spinta S sulla parete.

Questo processo viene iterato fino a trovare l'angolo di rottura per cui la spinta risulta massima. La convergenza non si raggiunge se il terrapieno risulta inclinato di un angolo maggiore dell'angolo d'attrito del terreno.
Nei casi in cui è applicabile il metodo di Coulomb (profilo a monte rettilineo e carico uniformemente distribuito) i risultati ottenuti col metodo di Culmann coincidono con quelli del metodo di Coulomb.
Le pressioni sulla parete di spinta si ricavano derivando l'espressione della spinta S rispetto all'ordinata *z*. Noto il diagramma delle pressioni è possibile ricavare il punto di applicazione della spinta.

RTI di progettazione:
Mandataria
Via G.B. Sammartini n°5
20125 - Milano
Tel. 02 6787911
email: mail@proiter.it
Mandante
Via Artemide n°3
92100 Agrigento
Tel. 0922 421007
email: deltaingegneria@pec.it

13.3.2. Spinta in presenza di falda

Nel caso in cui a monte della parete sia presente la falda il diagramma delle pressioni sulla parete risulta modificato a causa della sottospinta che l'acqua esercita sul terreno. Il peso di volume del terreno al di sopra della linea di falda non subisce variazioni. Viceversa al di sotto del livello di falda va considerato il peso di volume di galleggiamento

$$\gamma_a = \gamma_{sat} - \gamma_w$$

dove γ_{sat} è il peso di volume saturo del terreno (dipendente dall'indice dei pori) e γ_w è il peso di volume dell'acqua. Quindi il diagramma delle pressioni al di sotto della linea di falda ha una pendenza minore. Al diagramma così ottenuto va sommato il diagramma triangolare legato alla pressione idrostatica esercitata dall'acqua.

13.3.3. Spinta in presenza di sisma

Per tener conto dell'incremento di spinta dovuta al sisma si fa riferimento al metodo di Mononobe-Okabe (cui fa riferimento la Normativa Italiana).
La Normativa Italiana suggerisce di tener conto di un incremento di spinta dovuto al sisma nel modo seguente.
Detta ε l'inclinazione del terrapieno rispetto all'orizzontale e β l'inclinazione della parete rispetto alla verticale, si calcola la spinta *S'* considerando un'inclinazione del terrapieno e della parete pari a

$$\varepsilon' = \varepsilon + \theta$$
$$\beta' = \beta + \theta$$

dove $\theta = \text{arctg}(k_h/(1 \pm k_v))$ essendo k_h il coefficiente sismico orizzontale e k_v il coefficiente sismico verticale, definito in funzione di k_h.
Detta *S* la spinta calcolata in condizioni statiche l'incremento di spinta da applicare è espresso da

$$\Delta S = AS' - S$$

dove il coefficiente *A* vale

$$A = \frac{\cos^2(\beta+\theta)}{cos^2\,\beta\,\cos\theta}$$

Tale incremento di spinta deve essere applicato ad una distanza dalla base pari a 1/2 dell'altezza della parete.
Oltre a questo incremento bisogna tener conto delle forze d'inerzia orizzontali che si destano per effetto del sisma. Tale forza viene valutata come

$$F_i = CW$$

dove *W* è il peso della parete e dei relativi sovraccarichi permanenti e va applicata nel baricentro dei pesi.

13.4. Analisi dei carichi

13.4.1. Pesi propri

Il peso proprio degli elementi strutturali è calcolato considerando un peso specifico pari a 25 kN/m^3 per il calcestruzzo armato.

13.4.2. Spinta del terreno

RTI di progettazione:
Mandataria
Via G.B. Sammartini n°5
20125 - Milano
Tel. 02 6787911
email: mail@proiter.it
Mandante
Via Artemide n°3
92100 Agrigento
Tel. 0922 421007
email: deltaingegneria@pec.it

La spinta del terreno è stata determinata secondo quanto riportato nel §13.3.
Non è presente falda.
Il profilo del terreno è riportato nella seguente figura.

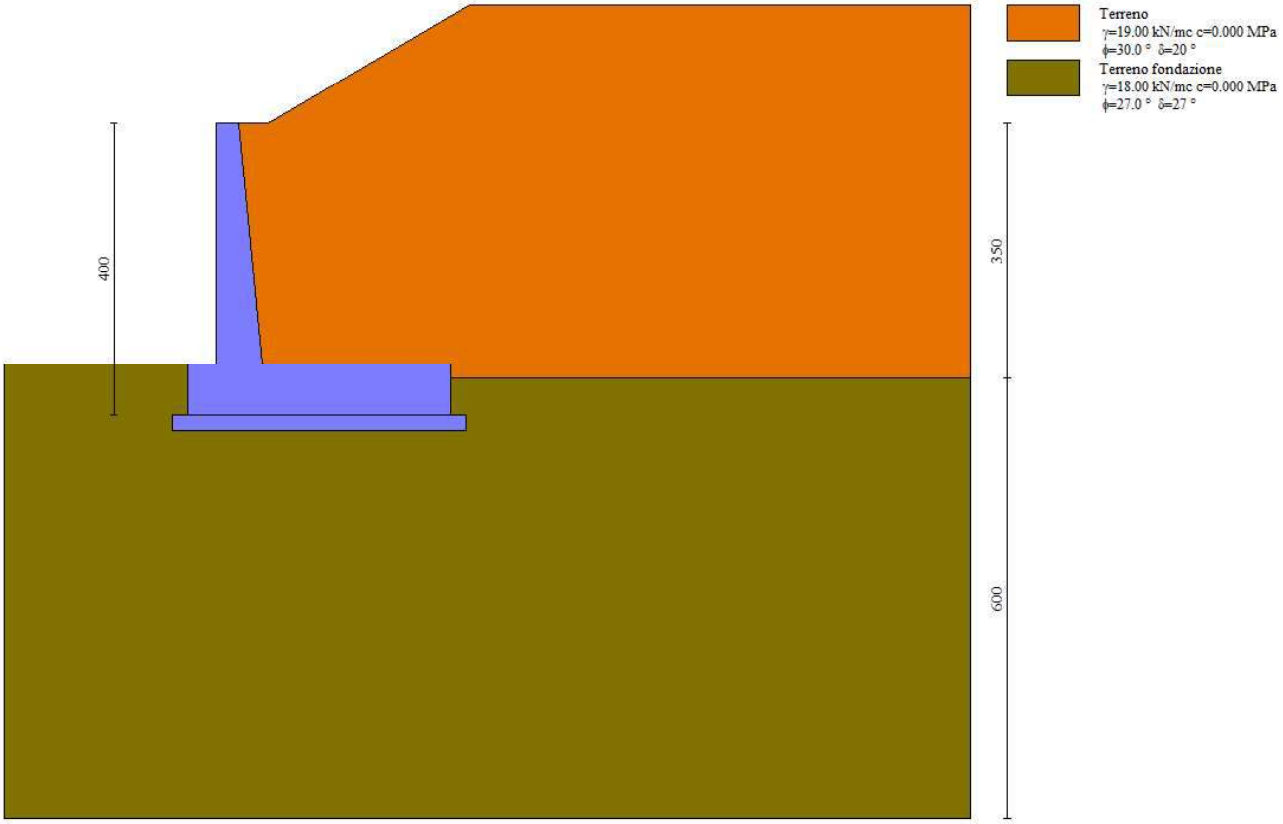

Figura 100 – Profilo del terreno

Geometria profilo terreno a monte del muro
Simbologia adottata
(Sistema di riferimento con origine in testa al muro, ascissa X positiva verso monte, ordinata Y positiva verso l'alto)
N numero ordine del punto
X ascissa del punto espressa in [m]
Y ordinata del punto espressa in [m]
A inclinazione del tratto espressa in [°]

n°	X	Y	A
	[m]	*[m]*	*[°]*
1	0.00	0.00	0.000
2	0.40	0.00	0.000
3	3.15	1.60	30.192
4	10.00	1.60	0.000

Terreno a valle del muro
Inclinazione terreno a valle del muro rispetto all'orizzontale 0.000 [°]

RTI di progettazione:
Mandataria
Via G.B. Sammartini n°5
20125 - Milano
Tel. 02 6787911
email: mail@proiter.it
Mandante
Via Artemide n°3
92100 Agrigento
Tel. 0922 421007
email: deltaingegneria@pec.it

13.4.3. Carichi variabili

È stato considerato un carico di 20 kN/m^2, applicato sull'intera carreggiata stradale.

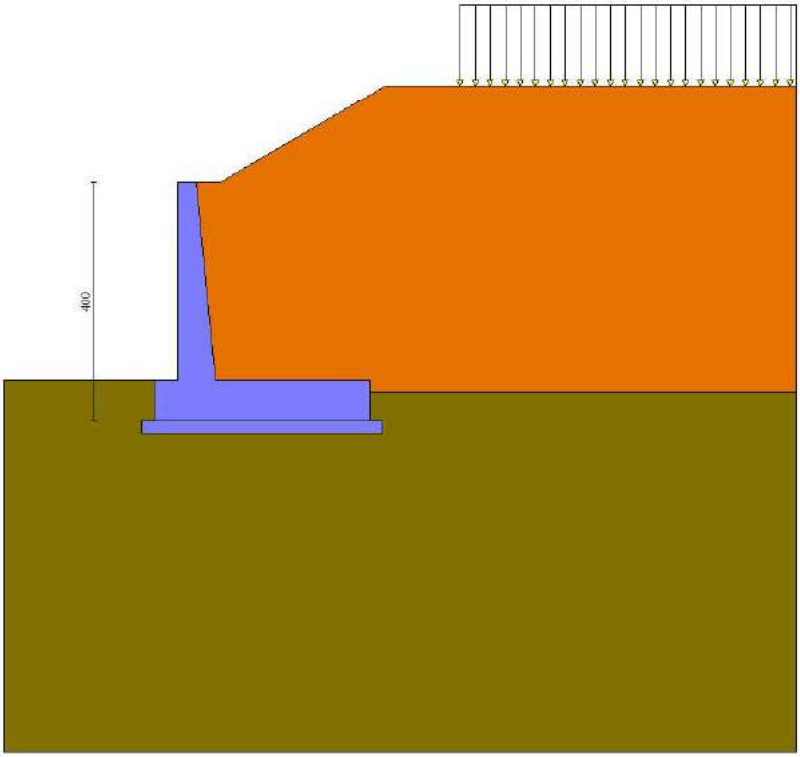

Figura 101 – Carico variabile

Simbologia adottata
Carichi verticali positivi verso il basso.
Carichi orizzontali positivi verso sinistra.
Momento positivo senso antiorario.

X	Ascissa del punto di applicazione del carico concentrato espressa in [m]
F_x	Componente orizzontale del carico concentrato espressa in [kg]
F_y	Componente verticale del carico concentrato espressa in [kg]
M	Momento espresso in [kgm]
X_i	Ascissa del punto iniziale del carico ripartito espressa in [m]
X_f	Ascissa del punto finale del carico ripartito espressa in [m]
Q_i	Intensità del carico per $x=X_i$ espressa in [kg]
Q_f	Intensità del carico per $x=X_f$ espressa in [kg]

Condizione n° 1 (Condizione 1) - VARIABILE TF
Coeff. di combinazione Ψ_0=0.75 - Ψ_1=0.75 - Ψ_2=0.00

Carichi sul terreno

n°	Tipo	X	Fx	Fy	M	Xi	Xf	Qi	Qf
		[m]	*[kg]*	*[kg]*	*[kgm]*	*[m]*	*[m]*	*[kg]*	*[kg]*
1	Distribuito					4.40	10.00	20.0000	20.0000

13.4.4. Azione sismica

RTI di progettazione:
Mandataria
Via G.B. Sammartini n°5
20125 - Milano
Tel. 02 6787911
email: mail@proiter.it
Mandante
Via Artemide n°3
92100 Agrigento
Tel. 0922 421007
email: deltaingegneria@pec.it

Si assume che il muro possa muoversi rispetto al terreno, per cui vengono assunti i coefficienti di riduzione dell'accelerazione massima previsti dalle NTC 2008, come riportato di seguito.

		SLV	SLD
Accelerazione al suolo ag [m/s^2]		0.600	0.310
Accelerazione al suolo ag [% di g]		0.061	0.032
Massimo fattore amplificazione spettro orizzontale F0		2.970	2.730
Periodo inizio tratto spettro a velocità costanteTc*		0.370	0.310
Tipo di sottosuolo - Coefficiente stratigrafico Ss	Tipo B	1.200	1.200
Coefficiente di riduzione (β_m)	C	0.380	0.470
Coefficiente di riduzione (β_m) verifica ribaltamento		0.57	
Coefficiente amplificazione topografica S_T	T1	1.00	
$Kh = ag/g * Ss * St * \beta_m$			
Coeff. di intensità sismica orizzontale Kh [%]		2.789	1.782
Intensità sismica Verticale/Orizzontale		0.50	

Figura 102 – Determinazione dei coefficienti di intensità sismica

13.5. Combinazioni dei carichi

Devono essere effettuate verifiche con riferimento ai seguentistati limite:
SLU di tipo geotecnico (GEO) e di equilibrio di corpo rigido (EQU)

- stabilità globale del complesso opera di sostegno – terreno;
- scorrimento sul piano di posa;
- collasso per carico limite dell'insieme fondazione – terreno;
- ribaltamento;

SLU di tipo strutturale (STR)

- raggiungimento della resistenza negli elementi strutturali;

Le verifiche della stabilità globale devono essere effettuate secondo l'approccio progettuale di tipo 1 secondo la seguente combinazione:
Combinazione 2 (A2+M2+R2) per verifiche GEO
Tale verifica per il tombino scatolare non è significativa e pertanto non viene effettuata.

Tutte le altre verifiche devono essere effettuate secondo l'approccio 2, che prevede un'unica combinazione di coefficienti:
Combinazione 1 (A1+M1+R3)

In funzione del tipo di verifica da eseguire, si hanno, per le azioni derivanti da carichi gravitazionali, i seguenti coefficienti parziali:

RTI di progettazione:
Mandataria
Via G.B. Sammartini n°5
20125 - Milano
Tel. 02 6787911
email: mail@proiter.it
Mandante
Via Artemide n°3
92100 Agrigento
Tel. 0922 421007
email: deltaingegneria@pec.it

Tab. 6.2.I – *Coefficienti parziali per le azioni o per l'effetto delle azioni*

	Effetto	Coefficiente Parziale γ_F (o γ_E)	EQU	(A1)	(A2)
Carichi permanenti G_1	Favorevole	γ_{G1}	0,9	1,0	1,0
	Sfavorevole		1,1	1,3	1,0
Carichi permanenti G_2 [1]	Favorevole	γ_{G2}	0,8	0,8	0,8
	Sfavorevole		1,5	1,5	1,3
Azioni variabili Q	Favorevole	γ_{Qi}	0,0	0,0	0,0
	Sfavorevole		1,5	1,5	1,3

[1] Per i carichi permanenti G_2 si applica quanto indicato alla Tabella 2.6.I. Per la spinta delle terre si fa riferimento ai coefficienti γ_{G1}

Tabella 1 – Coefficienti parziali per le azioni

Ai fini delle resistenze, in funzione del tipo di verifica da eseguire, il valore di progetto può ricavarsi applicando ai parametri geotecnici del terreno i seguenti coefficienti parziali:

Tab. 6.2.II – *Coefficienti parziali per i parametri geotecnici del terreno*

Parametro	Grandezza alla quale applicare il coefficiente parziale	Coefficiente parziale γ_M	(M1)	(M2)
Tangente dell'angolo di resistenza al taglio	$\tan \varphi'_k$	$\gamma_{\varphi'}$	1,0	1,25
Coesione efficace	c'_k	$\gamma_{c'}$	1,0	1,25
Resistenza non drenata	c_{uk}	γ_{cu}	1,0	1,4
Peso dell'unità di volume	γ_γ	γ_γ	1,0	1,0

Tabella 2 – Coefficienti parziali per i parametri geotecnici del terreno

Per quanto riguarda i coefficienti di sicurezza nei confronti dei diversi stati limite, essi sono riportati nelle tabelle seguenti:

Tab. 6.5.I - *Coefficienti parziali γ_R per le verifiche agli stati limite ultimi di muri di sostegno*

Verifica	Coefficiente parziale (R3)
Capacità portante della fondazione	$\gamma_R = 1,4$
Scorrimento	$\gamma_R = 1,1$
Ribaltamento	$\gamma_R = 1,15$
Resistenza del terreno a valle	$\gamma_R = 1,4$

Tabella 3 – Coefficienti parziali R3 per le verifiche statiche

Tab. 7.11.III - *Coefficienti parziali γ_R per le verifiche degli stati limite (SLV) dei muri di sostegno.*

Verifica	Coefficiente parziale γ_R
Carico limite	1.2
Scorrimento	1.0
Ribaltamento	1.0
Resistenza del terreno a valle	1.2

RTI di progettazione:
Mandataria
Via G.B. Sammartini n°5
20125 - Milano
Tel. 02 6787911
email: mail@proiter.it
Mandante
Via Artemide n°3
92100 Agrigento
Tel. 0922 421007
email: deltaingegneria@pec.it

Tabella 4 – Coefficienti parziali R3 per le verifiche sismiche

Sulla base delle indicazioni di cui al par. 2.5.1.3 delle NTC 2008, le azioni considerate ai fini della progettazione delle opere in esame possono essere assegnate alle seguenti famiglie di carico:

- *G1*= carichi permanenti: peso proprio di tutti gli elementi strutturali; peso proprio del terreno; forze indotte dal terreno (esclusi gli effetti di carichi variabili applicati al terreno);
- forze risultanti dalla pressione dell'acqua (quando si configurino costanti nel tempo).
- *G2*= carichi permanenti: peso proprio di tutti gli elementi non strutturali;
- *Q* = carichi variabili;
- *E* = carichi sismici: azioni derivanti dai terremoti.

Ai fini delle verifiche degli stati limite strutturali precedentemente definiti, sono state prese in esame le seguenti combinazioni delle azioni di progetto:

Combinazioni per verifiche allo SLU

- Combinazione fondamentale (SLU)

$$\gamma_{G1} \cdot G_1 + \gamma_{G2} \cdot G_2 + \gamma_P \cdot P + \gamma_{Q1} \cdot Q_{k1} + \gamma_{Q2} \cdot \psi_{02} \cdot Q_{k2} + \gamma_{Q3} \cdot \psi_{03} \cdot Q_{k3} + \dots$$

- Combinazione sismica (SLV)

$$E + G_1 + G_2 + P + \psi_{21} \cdot Q_{k1} + \psi_{22} \cdot Q_{k2} + \dots$$

- Combinazione eccezionale (ECC-STR)

$$G_1 + G_2 + P + A_d + \psi_{21} \cdot Q_{k1} + \psi_{22} \cdot Q_{k2} + \dots$$

Combinazioni per verifiche allo SLE

- Combinazione caratteristica o rara (SLE-RARA)

$$G_1 + G_2 + P + Q_{k1} + \psi_{02} \cdot Q_{k2} + \psi_{03} \cdot Q_{k3} + \dots$$

per le verifiche delle tensioni massime nel calcestruzzo e nell'acciaio

- Combinazione frequente (SLE-FREQ)

$$G_1 + G_2 + P + \psi_{11} \cdot Q_{k1} + \psi_{22} \cdot Q_{k2} + \psi_{23} \cdot Q_{k3} + \dots$$

per le verifiche allo stato limite di apertura delle fessure

- Combinazione quasi permanente (SLE-QP)

$$G_1 + G_2 + P + \psi_{21} \cdot Q_{k1} + \psi_{22} \cdot Q_{k2} + \psi_{23} \cdot Q_{k3} + \dots$$

per le verifiche delle tensioni di compressione nel calcestruzzo ed allo stato limite di apertura delle fessure

RTI di progettazione:
Mandataria
Via G.B. Sammartini n°5
20125 - Milano
Tel. 02 6787911
email: mail@proiter.it
Mandante
Via Artemide n°3
92100 Agrigento
Tel. 0922 421007
email: deltaingegneria@pec.it

dove:

- Q_{k1} = azione variabile dominante;
- Q_{kj} = azioni variabili concomitanti con quella dominante;
- γ_{Qi} = coefficiente parziale delle azioni variabili;
- γ_{G1} = coefficiente parziale dei carichi permanenti strutturali;
- γ_{G2} = coefficiente parziale dei carichi permanenti non strutturali;
- ψ_{0j}, ψ_{1j}, ψ_{2j} = coefficienti di combinazione delle azioni.

Nelle espressioni sopra riportate il simbolo + sta per *combinato con*.

13.5.1. Riepilogo dei coefficienti

Coeff. parziali per le azioni o per l'effetto delle azioni

Carichi	Effetto		Combinazioni statiche					Combinazioni sismiche		
			HYD	UPL	EQU	A1	A2	EQU	A1	A2
Permanenti strutturali	Favolevoli	$\gamma_{G1,fav}$	0.90	0.90	0.90	1.00	1.00	1.00	1.00	1.00
Permanenti strutturali	Sfavolevoli	$\gamma_{G1,sfav}$	1.30	1.10	1.10	1.30	1.00	1.00	1.00	1.00
Permanenti non strutturali	Favolevoli	$\gamma_{G2,fav}$	0.90	0.00	0.00	0.00	0.00	1.00	0.00	0.00
Permanenti non strutturali	Sfavolevoli	$\gamma_{G2,sfav}$	1.30	1.50	1.50	1.50	1.30	1.00	1.00	1.00
Variabili	Favolevoli	$\gamma_{Q,fav}$	0.00	0.00	0.00	0.00	0.00	0.00	0.00	0.00
Variabili	Sfavolevoli	$\gamma_{Q,sfav}$	1.50	1.50	1.50	1.50	1.30	1.00	1.00	1.00
Variabili da traffico	Favolevoli	$\gamma_{QT,fav}$	0.00	0.00	0.00	0.00	0.00	0.00	0.00	0.00
Variabili da traffico	Sfavolevoli	$\gamma_{QT,sfav}$	1.50	1.50	1.35	1.35	1.15	1.00	1.00	1.00

Coeff. parziali per i parametri geotecnici del terreno

Parametro		Combinazioni statiche		Combinazioni sismiche	
		M1	M2	M1	M2
Tangente dell'angolo di attrito	$\gamma_{tan(\phi')}$	1.00	1.25	1.00	1.00
Coesione efficace	$\gamma_{c'}$	1.00	1.25	1.00	1.00
Resistenza non drenata	γ_{cu}	1.00	1.40	1.00	1.00
Peso nell'unita di volume	γ_{γ}	1.00	1.00	1.00	1.00

Coeff. parziali γ_R per le verifiche agli stati limite ultimi STR e GEO

Verifica	Combinazioni statiche			Combinazioni sismiche		
✓	R1	R2	R3	R1	R2	R3
Capacità portante	--	--	1.40	--	--	1.20
Scorrimento	--	--	1.10	--	--	1.00

RTI di progettazione:
Mandataria
Via G.B. Sammartini n°5
20125 - Milano
Tel. 02 6787911
email: mail@proiter.it
Mandante
Via Artemide n°3
92100 Agrigento
Tel. 0922 421007
email: deltaingegneria@pec.it

Verifica	Combinazioni statiche			Combinazioni sismiche		
✓	R1	R2	R3	R1	R2	R3
Resistenza terreno a valle	--	--	1.40	--	--	1.20
Stabilità fronte di scavo	--	1.10	--	--	1.20	--

13.5.2. Descrizione combinazioni di carico

Simbologia adottata

γ Coefficiente di partecipazione della condizione
Ψ Coefficiente di combinazione della condizione

Combinazione n° 1 - STR A1-M1-R3

Condizione	γ	Ψ	Effetto
Peso muro	1.00	--	Favorevole
Peso terrapieno	1.00	--	Favorevole
Spinta terreno	1.30	--	Sfavorevole
Condizione 1	1.35	1.00	Sfavorevole

Combinazione n° 2 - STR A1-M1-R3 (sismica)

Condizione	γ	Ψ	Effetto
Peso muro	1.00	--	Favorevole
Peso terrapieno	1.00	--	Favorevole
Spinta terreno	1.00	--	Sfavorevole

Combinazione n° 3 - STR A1-M1-R3 (sismica)

Condizione	γ	Ψ	Effetto
Peso muro	1.00	--	Sfavorevole
Peso terrapieno	1.00	--	Sfavorevole
Spinta terreno	1.00	--	Sfavorevole

Combinazione n° 4 - STR A1-M1-R3

Condizione	γ	Ψ	Effetto
Peso muro	1.30	--	Sfavorevole
Peso terrapieno	1.30	--	Sfavorevole
Spinta terreno	1.30	--	Sfavorevole
Condizione 1	1.35	1.00	Sfavorevole

Combinazione n° 5 - STR A1-M1-R3

Condizione	γ	Ψ	Effetto
Peso muro	1.00	--	Favorevole
Peso terrapieno	1.30	--	Sfavorevole
Spinta terreno	1.30	--	Sfavorevole
Condizione 1	1.35	1.00	Sfavorevole

RTI di progettazione:
Mandataria
Via G.B. Sammartini n°5
20125 - Milano
Tel. 02 6787911
email: mail@proiter.it
Mandante
Via Artemide n°3
92100 Agrigento
Tel. 0922 421007
email: deltaingegneria@pec.it

Combinazione n° 6 - STR A1-M1-R3

Condizione	γ	Ψ	Effetto
Peso muro	1.30	--	Sfavorevole
Peso terrapieno	1.00	--	Favorevole
Spinta terreno	1.30	--	Sfavorevole
Condizione 1	1.35	1.00	Sfavorevole

Combinazione n° 7 - GEO A2-M2-R2

Condizione	γ	Ψ	Effetto
Peso muro	1.00	--	Sfavorevole
Peso terrapieno	1.00	--	Sfavorevole
Spinta terreno	1.00	--	Sfavorevole
Condizione 1	1.15	1.00	Sfavorevole

Combinazione n° 8 - GEO A2-M2-R2 (sismica)

Condizione	γ	Ψ	Effetto
Peso muro	1.00	--	Sfavorevole
Peso terrapieno	1.00	--	Sfavorevole
Spinta terreno	1.00	--	Sfavorevole

Combinazione n° 9 - GEO A2-M2-R2 (sismica)

Condizione	γ	Ψ	Effetto
Peso muro	1.00	--	Sfavorevole
Peso terrapieno	1.00	--	Sfavorevole
Spinta terreno	1.00	--	Sfavorevole

Combinazione n° 10 - EQU

Condizione	γ	Ψ	Effetto
Peso muro	0.90	--	Favorevole
Peso terrapieno	0.90	--	Favorevole
Spinta terreno	1.10	--	Sfavorevole
Condizione 1	1.35	1.00	Sfavorevole

Combinazione n° 11 - EQU (sismica) (sismica)

Condizione	γ	Ψ	Effetto
Peso muro	1.00	--	Favorevole
Peso terrapieno	1.00	--	Favorevole
Spinta terreno	1.00	--	Sfavorevole

Combinazione n° 12 - EQU (sismica)

Condizione	γ	Ψ	Effetto
Peso muro	1.00	--	Favorevole
Peso terrapieno	1.00	--	Favorevole

RTI di progettazione:
Mandataria
Via G.B. Sammartini n°5
20125 - Milano
Tel. 02 6787911
email: mail@proiter.it
Mandante
Via Artemide n°3
92100 Agrigento
Tel. 0922 421007
email: deltaingegneria@pec.it

Condizione	γ	Ψ	Effetto
Spinta terreno	1.00	--	Sfavorevole

Combinazione n° 13 - SLER

Condizione	γ	Ψ	Effetto
Peso muro	1.00	--	Sfavorevole
Peso terrapieno	1.00	--	Sfavorevole
Spinta terreno	1.00	--	Sfavorevole
Condizione 1	1.00	1.00	Sfavorevole

Combinazione n° 14 - SLEF

Condizione	γ	Ψ	Effetto
Peso muro	1.00	--	Sfavorevole
Peso terrapieno	1.00	--	Sfavorevole
Spinta terreno	1.00	--	Sfavorevole
Condizione 1	1.00	0.75	Sfavorevole

Combinazione n° 15 - SLEQ

Condizione	γ	Ψ	Effetto
Peso muro	1.00	--	Sfavorevole
Peso terrapieno	1.00	--	Sfavorevole
Spinta terreno	1.00	--	Sfavorevole

Combinazione n° 16 - SLEQ (sismica)

Condizione	γ	Ψ	Effetto
Peso muro	1.00	--	Sfavorevole
Peso terrapieno	1.00	--	Sfavorevole
Spinta terreno	1.00	--	Sfavorevole

Combinazione n° 17 - SLEQ (sismica)

Condizione	γ	Ψ	Effetto
Peso muro	1.00	--	Sfavorevole
Peso terrapieno	1.00	--	Sfavorevole
Spinta terreno	1.00	--	Sfavorevole

13.6. Risultati del calcolo delle forze

13.6.1. Spinta

Simbologia adottata

n°	Indice della combinazione
Sp	Spinta statica, espressa in [kg]
P_{Sp}	Punto di applicazione della spinta statica, espressa in [m]
Sps	Incremento spinta sismica, espressa in [kg]
P_{Sps}	Punto di applicazione dell'incremento di spinta sismica, espressa in [m]

RTI di progettazione:
Mandataria
Via G.B. Sammartini n°5
20125 - Milano
Tel. 02 6787911
email: mail@proiter.it
Mandante
Via Artemide n°3
92100 Agrigento
Tel. 0922 421007
email: deltaingegneria@pec.it

Sw Spinta falda, espressa in [kg]
P_{Sw} Punto di applicazione della spinta della falda, espressa in [m]
Ss Sottospinta falda, espressa in [kg]

n°	Sp	P_{Sp}	Sps	P_{Sps}	Sw	P_{Sw}	Ss
	[kg]	*[m]*	*[kg]*	*[m]*	*[kg]*	*[m]*	*[kg]*
1	145.30	2.90; -2.17	0.00	0.00; 0.00	0.00	0.00; 0.00	0.00
2	89.94	2.90; -2.17	6.60	2.90; -1.82	0.00	0.00; 0.00	0.00
3	89.94	2.90; -2.17	4.09	2.90; -1.82	0.00	0.00; 0.00	0.00
4	145.30	2.90; -2.17	0.00	0.00; 0.00	0.00	0.00; 0.00	0.00
5	145.30	2.90; -2.17	0.00	0.00; 0.00	0.00	0.00; 0.00	0.00
6	145.30	2.90; -2.17	0.00	0.00; 0.00	0.00	0.00; 0.00	0.00
7	141.18	2.90; -2.13	0.00	0.00; 0.00	0.00	0.00; 0.00	0.00
8	89.94	2.90; -2.17	6.60	2.90; -1.82	0.00	0.00; 0.00	0.00
9	89.94	2.90; -2.17	4.09	2.90; -1.82	0.00	0.00; 0.00	0.00
10	157.67	2.90; -2.13	0.00	0.00; 0.00	0.00	0.00; 0.00	0.00
11	89.94	2.90; -2.17	10.02	2.90; -1.82	0.00	0.00; 0.00	0.00
12	89.94	2.90; -2.17	6.28	2.90; -1.82	0.00	0.00; 0.00	0.00
13	110.95	2.90; -2.17	0.00	0.00; 0.00	0.00	0.00; 0.00	0.00
14	105.62	2.90; -2.17	0.00	0.00; 0.00	0.00	0.00; 0.00	0.00
15	89.94	2.90; -2.17	0.00	0.00; 0.00	0.00	0.00; 0.00	0.00
16	89.94	2.90; -2.17	4.18	2.90; -1.82	0.00	0.00; 0.00	0.00
17	89.94	2.90; -2.17	2.57	2.90; -1.82	0.00	0.00; 0.00	0.00

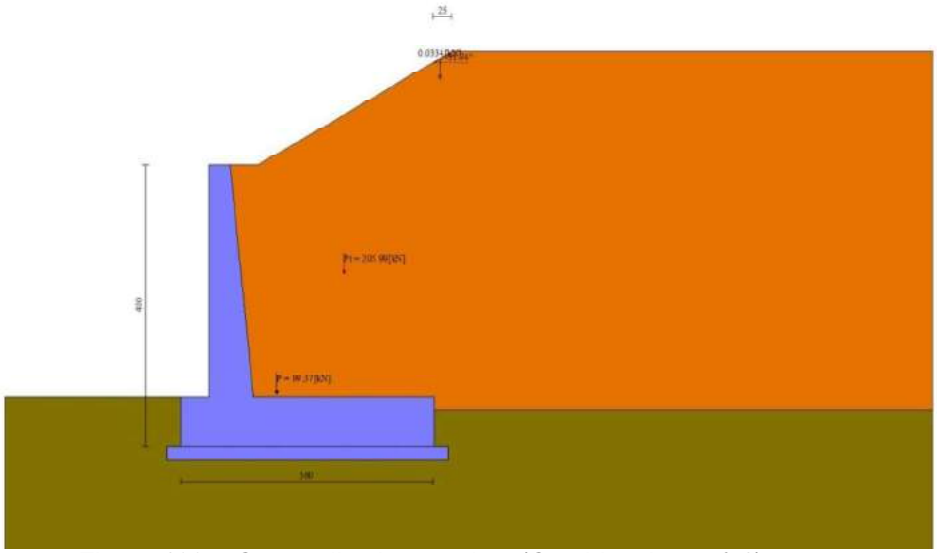

Figura 103 – Cuneo di spinta statico (Combinazione n° 1)

RTI di progettazione:
Mandataria
Via G.B. Sammartini n°5
20125 - Milano
Tel. 02 6787911
email: mail@proiter.it
Mandante
Via Artemide n°3
92100 Agrigento
Tel. 0922 421007
email: deltaingegneria@pec.it

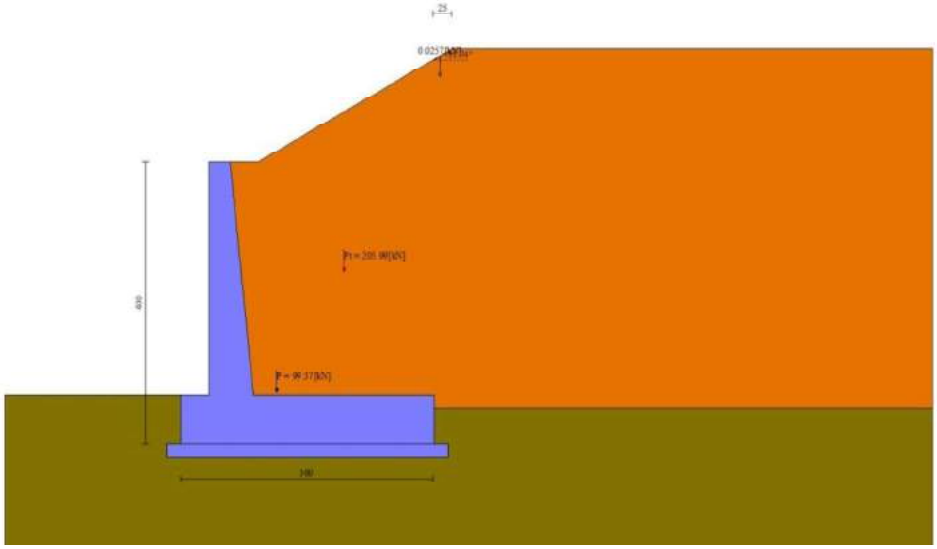

Figura 104 – Cuneo di spinta sismico (Combinazione n° 2)

RTI di progettazione:

Mandataria
Via G.B. Sammartini n°5
20125 - Milano
Tel. 02 6787911
email: mail@proiter.it

Mandante
Via Artemide n°3
92100 Agrigento
Tel. 0922 421007
email: deltaingegneria@pec.it

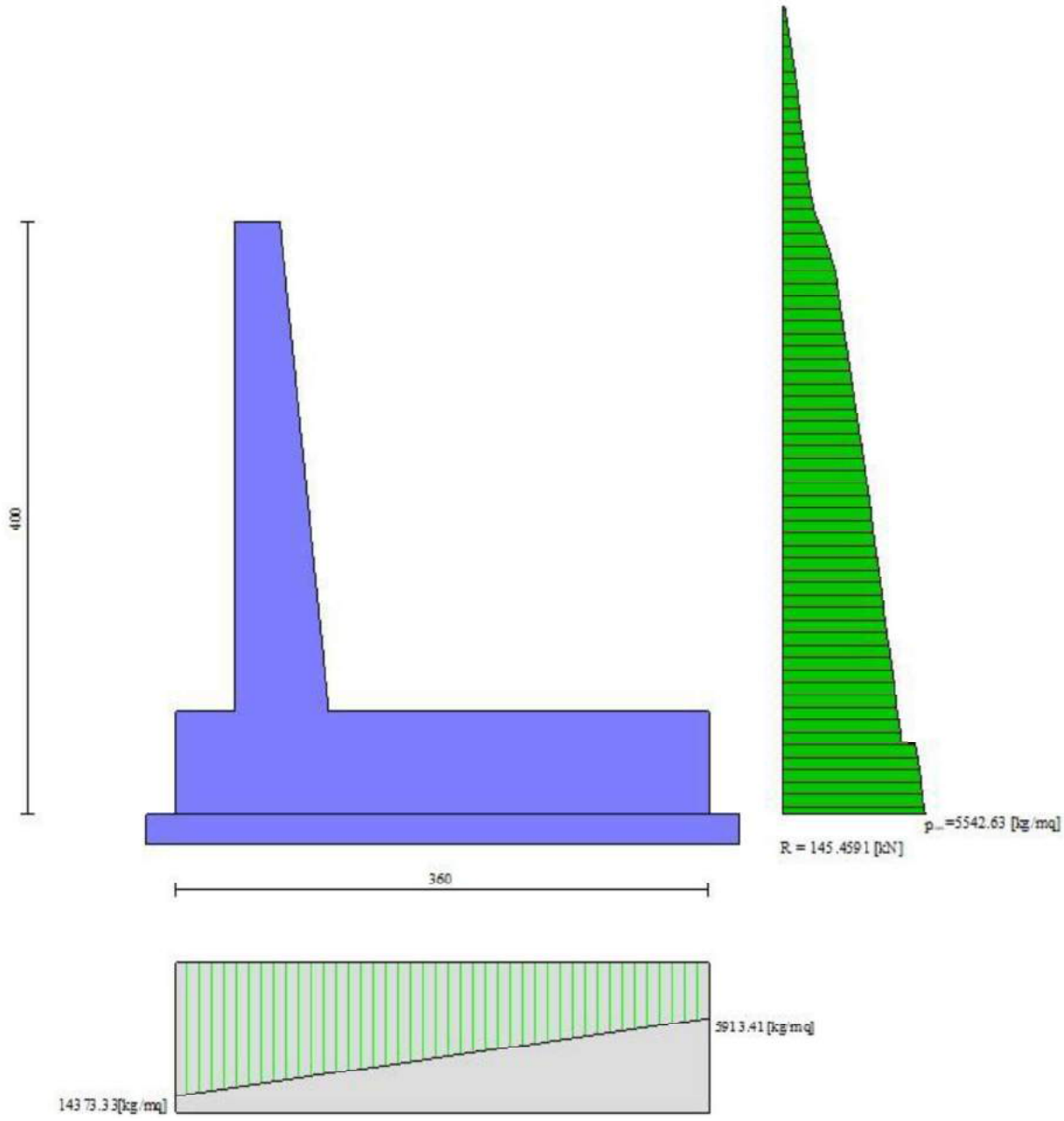

Figura 105 – Diagramma delle pressioni agenti sull'opera (combinazione statica) (Combinazione n° 1)

RTI di progettazione:

Mandataria
Via G.B. Sammartini n°5
20125 - Milano
Tel. 02 6787911
email: mail@proiter.it

Mandante
Via Artemide n°3
92100 Agrigento
Tel. 0922 421007
email: deltaingegneria@pec.it

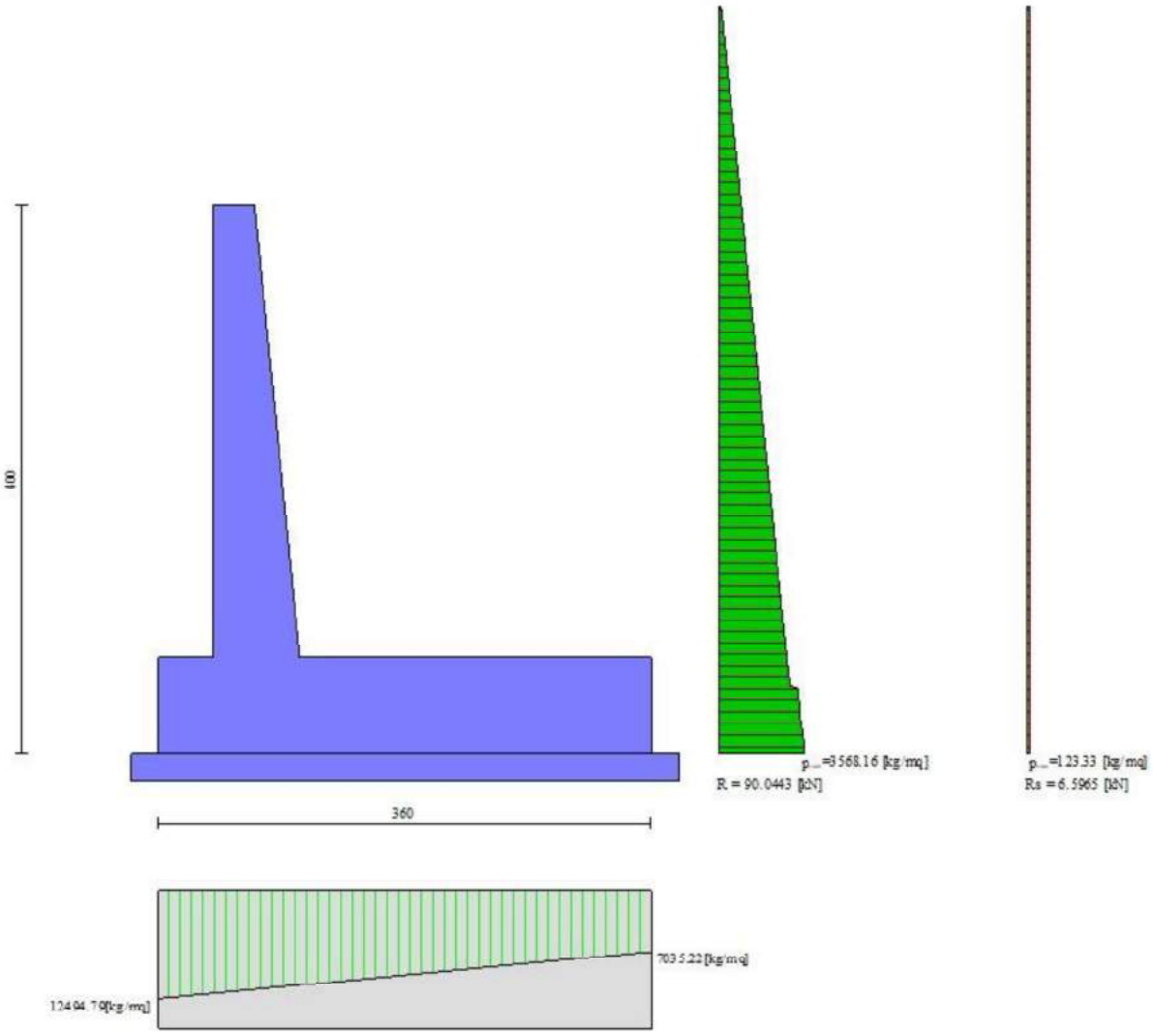

Figura 106 – Diagramma delle pressioni agenti sull'opera (combinazione sismica) (Combinazione n° 2)

13.6.2. Forze

Simbologia adottata

n°	Indice della combinazione
Pm	Peso muro, espressa in [kg]
Imx, Imy	Inerzia orizzontale e verticale muro, espressa in [kg]
Gm	Baricentro muro, espressa in [m]
Pt	Peso terrapieno, espressa in [kg]
Itx, Ity	Inerzia orizzontale e verticale terrapieno, espressa in [kg]
Gt	Baricentro terrapieno, espressa in [m]
Fx	Sottospinta falda, espressa in [kg]
Fy	Sottospinta falda, espressa in [kg]

RTI di progettazione:
Mandataria
Via G.B. Sammartini n°5
20125 - Milano
Tel. 02 6787911
email: mail@proiter.it
Mandante
Via Artemide n°3
92100 Agrigento
Tel. 0922 421007
email: deltaingegneria@pec.it

n°	Pm	Imx	Imy	Gm	Pt	Itx	Ity	Gt	Fy	Fx
	[kg]	[kg]	[kg]	[m]	[kg]	[kg]	[kg]	[m]	[kg]	[kg]
1	99.37	0.00	0.00	0.66; -2.97	205.99	0.00	0.00	1.62; -1.26	0.00	0.00
2	99.37	2.77	1.39	0.66; -2.97	205.99	5.75	2.87	1.62; -1.26	0.00	0.00
3	99.37	2.77	-1.39	0.66; -2.97	205.99	5.75	-2.87	1.62; -1.26	0.00	0.00
4	129.18	0.00	0.00	0.66; -2.97	267.79	0.00	0.00	1.62; -1.26	0.00	0.00
5	99.37	0.00	0.00	0.66; -2.97	267.79	0.00	0.00	1.62; -1.26	0.00	0.00
6	129.18	0.00	0.00	0.66; -2.97	205.99	0.00	0.00	1.62; -1.26	0.00	0.00
7	99.37	0.00	0.00	0.66; -2.97	205.99	0.00	0.00	1.62; -1.26	0.00	0.00
8	99.37	2.77	1.39	0.66; -2.97	205.99	5.75	2.87	1.62; -1.26	0.00	0.00
9	99.37	2.77	-1.39	0.66; -2.97	205.99	5.75	-2.87	1.62; -1.26	0.00	0.00
10	89.43	0.00	0.00	0.66; -2.97	185.39	0.00	0.00	1.62; -1.26	0.00	0.00
11	99.37	4.16	2.08	0.66; -2.97	205.99	8.62	4.31	1.62; -1.26	0.00	0.00
12	99.37	4.16	-2.08	0.66; -2.97	205.99	8.62	-4.31	1.62; -1.26	0.00	0.00
13	99.37	0.00	0.00	0.66; -2.97	205.99	0.00	0.00	1.62; -1.26	0.00	0.00
14	99.37	0.00	0.00	0.66; -2.97	205.99	0.00	0.00	1.62; -1.26	0.00	0.00
15	99.37	0.00	0.00	0.66; -2.97	205.99	0.00	0.00	1.62; -1.26	0.00	0.00
16	99.37	1.77	0.89	0.66; -2.97	205.99	3.67	1.84	1.62; -1.26	0.00	0.00
17	99.37	1.77	-0.89	0.66; -2.97	205.99	3.67	-1.84	1.62; -1.26	0.00	0.00

13.7. Verifiche geotecniche

13.7.1. Verifica a ribaltamento

La verifica a ribaltamento consiste nel determinare il momento risultante di tutte le forze che tendono a fare ribaltare il muro (momento ribaltante M_r) ed il momento risultante di tutte le forze che tendono a stabilizzare il muro (momento stabilizzante M_s) rispetto allo spigolo a valle della fondazione e verificare che il rapporto M_s/M_r sia maggiore di un determinato coefficiente di sicurezza. Deve quindi essere verificata la seguente diseguaglianza:

$$\frac{M_s}{M_r} \geq FS_{RIB}$$

Il momento ribaltante M_r è dato dalla componente orizzontale della spinta *S*, dalle forze di inerzia del muro e del terreno gravante sulla fondazione di monte (caso di presenza di sisma) per i rispettivi bracci. Nel momento stabilizzante interviene il peso del muro (applicato nel baricentro) ed il peso del terreno gravante sulla fondazione di monte. Per quanto riguarda invece la componente verticale della spinta essa sarà stabilizzante se l'angolo d'attrito terra-muro è positivo, ribaltante se è negativo.

Simbologia adottata

n° Indice combinazione
Ms Momento stabilizzante, espresso in [kgm]
Mr Momento ribaltante, espresso in [kgm]
FS Fattore di sicurezza (rapporto tra momento stabilizzante e momento ribaltante)

n°	Ms	Mr	FS
	[kgm]	[kgm]	
10	720.32	281.81	2.556
11	756.79	201.76	3.751
12	739.07	206.97	3.571

13.7.2. Verifica a scorrimento

RTI di progettazione:
Mandataria
Via G.B. Sammartini n°5
20125 - Milano
Tel. 02 6787911
email: mail@proiter.it
Mandante
Via Artemide n°3
92100 Agrigento
Tel. 0922 421007
email: deltaingegneria@pec.it

Per la verifica a scorrimento del muro lungo il piano di fondazione deve risultare che la somma di tutte le forze parallele al piano di posa che tendono a fare scorrere il muro deve essere minore di tutte le forze, parallele al piano di scorrimento, che si oppongono allo scivolamento, secondo un certo coefficiente di sicurezza. La verifica a scorrimento sisulta soddisfatta se il rapporto fra la risultante delle forze resistenti allo scivolamento F_r e la risultante delle forze che tendono a fare scorrere il muro F_s risulta maggiore di un determinato coefficiente di sicurezza:

$$\frac{F_r}{F_s} \geq FS_{SCOR}$$

Le forze che intervengono nella F_s sono: la componente della spinta parallela al piano di fondazione e la componente delle forze d'inerzia parallela al piano di fondazione.
La forza resistente è data dalla resistenza d'attrito e dalla resistenza per adesione lungo la base della fondazione. Detta *N* la componente normale al piano di fondazione del carico totale gravante in fondazione e indicando con δ_f l'angolo d'attrito terreno-fondazione, con c_a l'adesione terreno-fondazione e con B_r la larghezza della fondazione reagente, la forza resistente può esprimersi come

$$F_r = N \text{ tg } \delta_f + c_a B_r$$

La Normativa consente di computare, nelle forze resistenti, una aliquota dell'eventuale spinta dovuta al terreno posto a valle del muro. In tal caso, però, il coefficiente di sicurezza deve essere aumentato opportunamente. L'aliquota di spinta passiva che si può considerare ai fini della verifica a scorrimento non può comunque superare il 50 percento.
Per quanto riguarda l'angolo d'attrito terra-fondazione, δ_f, diversi autori suggeriscono di assumere un valore di δ_f pari all'angolo d'attrito del terreno di fondazione.

Simbologia adottata

n°	Indice combinazione
Rsa	Resistenza allo scorrimento per attrito, espresso in [kg]
Rpt	Resistenza passiva terreno antistante, espresso in [kg]
Rps	Resistenza passiva sperone, espresso in [kg]
T	Carico parallelo al piano di posa, espresso in [kg]
Rt	Resistenza allo scorrimento (somma di Rsa+Rpt+Rps), espresso in [kg]
FS	Fattore di sicurezza (rapporto tra resistenza allo scorrimento e carico parallelo al piano di posa)

n°	Rsa	Rpt	Rps	Rt	T	FS
	[kg]	*[kg]*	*[kg]*	*[kg]*	*[kg]*	
1	188.30	5.87	0.00	194.18	135.41	1.391
2	181.50	5.87	0.00	187.37	98.46	1.843
3	176.70	5.87	0.00	182.57	96.13	1.838
4	234.98	5.87	0.00	240.85	135.41	1.735
5	219.79	5.87	0.00	225.66	135.41	1.623
6	203.49	5.87	0.00	209.37	135.41	1.503

13.7.3. Verifica al carico limite

Il rapporto fra il carico limite in fondazione e la componente normale della risultante dei carichi trasmessi dal muro sul terreno di fondazione deve essere superiore a η_q. Cioè, detto Q_u, il carico limite ed *R* la risultante verticale dei carichi in fondazione, deve essere:

$$\frac{Q_u}{R} \geq \eta_q$$

Terzaghi ha proposto la seguente espressione per il calcolo della capacità portante di una fondazione superficiale.

RTI di progettazione:
Mandataria
Via G.B. Sammartini n°5
20125 - Milano
Tel. 02 6787911
email: mail@proiter.it
Mandante
Via Artemide n°3
92100 Agrigento
Tel. 0922 421007
email: deltaingegneria@pec.it

$q_u = c\ N_c\ s_c + q\ N_q + 0.5B\ \gamma\ N_\gamma\ s_\gamma$

La simbologia adottata è la seguente:

c coesione del terreno in fondazione;
φ angolo di attrito del terreno in fondazione;
γ peso di volume del terreno in fondazione;
B larghezza della fondazione;
D profondità del piano di posa;
q pressione geostatica alla quota del piano di posa.

I fattori di capacità portante sono espressi dalle seguenti relazioni:

La formula di **Vesic** è analoga alla formula di **Hansen**. Cambia solo il fattore N_γ e l'espressione di alcuni coefficienti.

Di seguito sono riportate per intero tutte le espressioni.

Caso generale

$q_u = c\ N_c\ s_c\ d_c\ i_c\ g_c\ b_c + q\ N_q\ s_q\ d_q\ i_q\ g_q\ b_q + 0.5\ B\ \gamma\ N_\gamma\ s_\gamma\ d_\gamma\ i_\gamma\ g_\gamma\ b_\gamma$

Caso di terreno puramente coesivo φ =0

$q_u = 5.14\ c\ (1+s_c+d_c-i_c-g_c-b_c) + q$

I fattori che compaiono in queste espressioni sono espressi da:

$$N_q = e^{\pi tg\ \phi} K_p$$

$$N_c = \left(N_q - 1\right) ctg\phi$$

$$N_\gamma = 2\left(N_q + 1\right) tg\phi$$

Fatori di forma:

per $\phi = 0$	per $\phi > 0$
$s_c = 0.2\frac{B}{L}$	$s_c = 1+\frac{N_q}{N_c}\frac{B}{L}$ $s_q = 1+\frac{B}{L}tg\phi$ $s_\gamma = 1-0.4\frac{B}{L}$

Fattori di profondità:

Si definisce il parametro k come:

$$k = \frac{D}{B} \quad \text{se} \quad \frac{D}{B} \le 1$$

$$k = arctg\frac{D}{B} \quad \text{se} \quad \frac{D}{B} > 1$$

per $\phi = 0$	per $\phi > 0$
$d_c = 0.4k$	$d_c = 1+0.4k$ $d_q = 1+2tg\phi(1-\sin\phi)^2 k$ $d_\gamma = 1$

Fattori di inclinazione del carico:

Definito il parametro:

RTI di progettazione:
Mandataria
Via G.B. Sammartini n°5
20125 - Milano
Tel. 02 6787911
email: mail@proiter.it
Mandante
Via Artemide n°3
92100 Agrigento
Tel. 0922 421007
email: deltaingegneria@pec.it

$$m = \frac{2 + B/L}{1 + B/L}$$

per $\phi = 0$	per $\phi > 0$
$i_c = \frac{mH}{A_f c_a N_c}$	$i_c = i_q - \frac{1 - i_q}{N_q - 1}$
	$i_q = \left(1 - \frac{H}{V + A_f c_a ctg\phi}\right)^m$ $i_\gamma = \left(1 - \frac{H}{V + A_f c_a ctg\phi}\right)^{m+1}$

Fattori di inclinazione del piano di posa della fondazione:

per $\phi = 0$	per $\phi > 0$
$b_c = \frac{\eta^\circ}{147^\circ}$	$b_c = 1 - \frac{\eta^\circ}{147^\circ}$ $b_q = b_\gamma = (1 - \eta tg\phi)^2$

Fattori di inclinazione del terreno:

Indicando con β la pendenza del pendio

per $\phi = 0$	per $\phi > 0$
$g_c = \frac{\beta^\circ}{147^\circ}$	$g_c = 1 - \frac{\beta^\circ}{147^\circ}$ $g_q = g_\gamma = (1 - tg\beta)^2$

Il carico ultimo fornito dalle varie formule sopra riportate è un carico ultimo unitario (Forza/Unità di superficie). Il carico limite in fondazione è fornito quindi dalla relazione:

$$Q_{lim} = q_{ult} B' L$$

$$con \quad B' = B - 2e$$

dove *B* ed *L* sono la larghezza e la lunghezza della fondazione ed *e* è l'eccentricità del carico. Risulta evidente che il carico ultimo e quindi il relativo coefficiente di sicurezza dipende, a parità di altri fattori, anche dall'entità della spinta (cambia infatti l'eccentricità).

Simbologia adottata

n°	Indice combinazione
N	Carico verticale totale, espresso in [kg]
Qu	carico limite del terreno, espresso in [kg]
Qd	Portanza di progetto, espresso in [kg]
FS	Fattore di sicurezza (rapporto tra portanza di progetto e carico agente al piano di posa)

n°	N	Qu	Qd	FS
	[kg]	*[kg]*	*[kg]*	
1	358.05	590.76	590.76	1.650
2	344.69	875.81	875.81	2.541
3	335.26	873.14	873.14	2.604

RTI di progettazione:
Mandataria
Via G.B. Sammartini n°5
20125 - Milano
Tel. 02 6787911
email: mail@proiter.it
Mandante
Via Artemide n°3
92100 Agrigento
Tel. 0922 421007
email: deltaingegneria@pec.it

n°	N	Qu	Qd	FS
	[kg]	[kg]	[kg]	
4	449.65	843.76	843.76	1.876
5	419.84	804.03	804.03	1.915
6	387.86	642.85	642.85	1.657

Simbologia adottata

n° Indece combinazione
Nc, Nq, Nγ Fattori di capacità portante
ic, iq, iγ Fattori di inclinazione del carico
dc, dq, dγ Fattori di profondità del piano di posa
gc, gq, gγ Fattori di inclinazione del profilo topografico
bc, bq, bγ Fattori di inclinazione del piano di posa
sc, sq, sγ Fattori di forma della fondazione
pc, pq, pγ Fattori di riduzione per punzonamento secondo Vesic
rγ Fattori per tener conto dell'effetto piastra. Per fondazioni che hanno larghezza maggiore di 2 m, il terzo termine della formula trinomia $0.5B\gamma N_\gamma$ viene moltiplicato per questo fattore
D Affondamento del piano di posa, espresso in [m]
H Altezza del cuneo di rottura, espresso in [m]
γ Peso di volume del terreno medio, espresso in [kg/mc]
ϕ Angolo di attrito del terreno medio, espresso in [°]
c Coesione del terreno medio, espresso in [kg/cmq]
Per i coeff. che in tabella sono indicati con il simbolo '--' sono coeff. non presenti nel metodo scelto (Vesic).

n°	Nc Nq Nγ	ic iq iγ	dc dq dγ	gc gq gγ	bc bq bγ	sc sq sγ	pc pq pγ	rγ	D	H	γ	ϕ	c
									[m]	[m]	[kg/mc]	[°]	[kg/cmq]
1	23.942 13.199 14.470	0.420 0.464 0.288	1.078 1.059 1.000	0.000 0.000 0.000	0.000 0.000 0.000	-- -- --	-- -- --	0.936	0.70	2.94	18.00	27.00	0.000
2	23.942 13.199 14.470	0.549 0.583 0.416	1.078 1.059 1.000	0.000 0.000 0.000	0.000 0.000 0.000	-- -- --	-- -- --	0.936	0.70	2.94	18.00	27.00	0.000
3	23.942 13.199 14.470	0.547 0.581 0.415	1.078 1.059 1.000	0.000 0.000 0.000	0.000 0.000 0.000	-- -- --	-- -- --	0.936	0.70	2.94	18.00	27.00	0.000
4	23.942 13.199 14.470	0.527 0.563 0.393	1.078 1.059 1.000	0.000 0.000 0.000	0.000 0.000 0.000	-- -- --	-- -- --	0.936	0.70	2.94	18.00	27.00	0.000
5	23.942 13.199 14.470	0.498 0.536 0.363	1.078 1.059 1.000	0.000 0.000 0.000	0.000 0.000 0.000	-- -- --	-- -- --	0.936	0.70	2.94	18.00	27.00	0.000
6	23.942 13.199 14.470	0.458 0.499 0.325	1.078 1.059 1.000	0.000 0.000 0.000	0.000 0.000 0.000	-- -- --	-- -- --	0.936	0.70	2.94	18.00	27.00	0.000

13.7.4. Verifica alla stabilità globale

Viene usata la tecnica della suddivisione a strisce della superficie di scorrimento da analizzare. La superficie di scorrimento viene supposta circolare e determinata in modo tale da non avere intersezione con il profilo del muro o con i pali di fondazione. Si determina il minimo coefficiente di sicurezza su una maglia di centri di dimensioni 10x10 posta in prossimità della sommità del muro. Il numero di strisce è pari a 50.

RTI di progettazione:
Mandataria
Via G.B. Sammartini n°5
20125 - Milano
Tel. 02 6787911
email: mail@proiter.it
Mandante
Via Artemide n°3
92100 Agrigento
Tel. 0922 421007
email: deltaingegneria@pec.it

Si adotta per la verifica di stabilità globale il metodo di Bishop.
Il coefficiente di sicurezza si esprime mediante la relazione:

$$\eta = \frac{\sum_{i=1}^{n}\left(\frac{b_i\, c_i + W_i\, tg\phi_i}{m}\right)}{\sum_{i=1}^{n} W_i \sin\alpha_i}$$

con

$$m = \left(1 + \frac{tg\alpha_i\; tg\phi_i}{\eta}\right)\cos\alpha_i$$

dove ***n*** è il numero delle strisce considerate, ***bi*** ed αi sono la larghezza e l'inclinazione della base della striscia i-esima rispetto all'orizzontale, ***Wi*** è il peso della striscia i-esima e ***ci*** e φi sono le caratteristiche del terreno (coesione ed angolo di attrito) lungo la base della striscia.
L'espressione del coefficiente di sicurezza di **Bishop** contiene al secondo membro il termine ***m*** che è funzione di η. Quindi essa va risolta per successive approssimazioni assumendo un valore iniziale per η da inserire nell'espressione di ***m*** ed iterare fino a quando il valore calcolato coincide con il valore assunto.

Simbologia adottata

Ic	Indice combinazione
C	Centro superficie di scorrimento, espresso in [m]
R	Raggio, espresso in [m]
FS	Fattore di sicurezza

Ic	C	R	FS
	[m]	*[m]*	
7	-0.40; 1.80	6.68	1.145
8	-0.60; 1.60	6.61	1.465
9	-0.60; 1.60	6.61	1.463

Dettagli strisce verifiche stabilità

Simbologia adottata

Le ascisse X sono considerate positive verso monte
Le ordinate Y sono considerate positive verso l'alto
Origine in testa al muro (spigolo contro terra)

W	peso della striscia espresso in [kg]
Qy	carico sulla striscia espresso in [kg]
α	angolo fra la base della striscia e l'orizzontale espresso in [°] (positivo antiorario)
ϕ	angolo d'attrito del terreno lungo la base della striscia
c	coesione del terreno lungo la base della striscia espressa in [kg/cmq]
b	larghezza della striscia espressa in [m]
u	pressione neutra lungo la base della striscia espressa in [kg/cmq]
Tx; Ty	Resistenza al taglio fornita dai tiranti in direzione X ed Y espressa in [kg/cmq]

Combinazione n° 7 - GEO A2-M2-R2

RTI di progettazione:
Mandataria
Via G.B. Sammartini n°5
20125 - Milano
Tel. 02 6787911
email: mail@proiter.it
Mandante
Via Artemide n°3
92100 Agrigento
Tel. 0922 421007
email: deltaingegneria@pec.it

n°	W	Qy	b	α	ϕ	c	u	Tx; Ty
	[kg]	[kg]	[m]	[°]	[°]	[kg/cmq]	[kg/cmq]	[kg]
1	9.15	10.13	6.28 - 0.44	78.606	24.791	0.000	0.0000	
2	22.20	10.13	0.44	64.660	24.791	0.000	0.0000	
3	28.91	10.13	0.44	56.791	24.791	0.000	0.0000	
4	33.96	10.13	0.44	50.377	24.791	0.000	0.0000	
5	38.01	2.77	0.44	44.753	24.791	0.000	0.0000	
6	41.37	0.00	0.44	39.639	24.791	0.000	0.0000	
7	44.11	0.00	0.44	34.882	22.177	0.000	0.0000	
8	46.12	0.00	0.44	30.389	22.177	0.000	0.0000	
9	47.17	0.00	0.44	26.095	22.177	0.000	0.0000	
10	46.58	0.00	0.44	21.954	22.177	0.000	0.0000	
11	45.70	0.00	0.44	17.931	22.177	0.000	0.0000	
12	44.56	0.00	0.44	13.999	22.177	0.000	0.0000	
13	43.16	0.00	0.44	10.132	22.177	0.000	0.0000	
14	43.25	0.00	0.44	6.313	22.177	0.000	0.0000	
15	47.62	0.00	0.44	2.521	22.177	0.000	0.0000	
16	14.23	0.00	0.44	-1.260	22.177	0.000	0.0000	
17	12.41	0.00	0.44	-5.046	22.177	0.000	0.0000	
18	11.98	0.00	0.44	-8.855	22.177	0.000	0.0000	
19	11.31	0.00	0.44	-12.703	22.177	0.000	0.0000	
20	10.40	0.00	0.44	-16.612	22.177	0.000	0.0000	
21	9.22	0.00	0.44	-20.601	22.177	0.000	0.0000	
22	7.76	0.00	0.44	-24.699	22.177	0.000	0.0000	
23	5.99	0.00	0.44	-28.938	22.177	0.000	0.0000	
24	3.87	0.00	0.44	-33.359	22.177	0.000	0.0000	
25	1.33	0.00	-4.73 - 0.44	-37.028	22.177	0.000	0.0000	

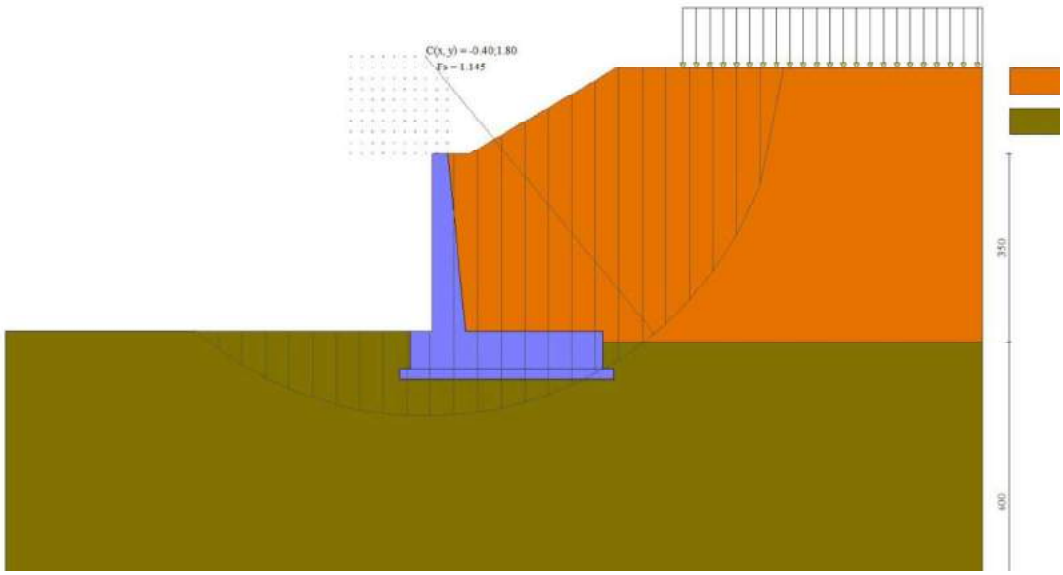

Figura 107 – Stabilità fronte di scavo - Cerchio critico (Combinazione n° 7)

Combinazione n° 8 - GEO A2-M2-R2

RTI di progettazione:
Mandataria
Via G.B. Sammartini n°5
20125 - Milano
Tel. 02 6787911
email: mail@proiter.it
Mandante
Via Artemide n°3
92100 Agrigento
Tel. 0922 421007
email: deltaingegneria@pec.it

n°	W	Qy	b	α	ϕ	c	u	Tx; Ty
	[kg]	[kg]	[m]	[°]	[°]	[kg/cmq]	[kg/cmq]	[kg]
1	10.00	0.00	6.01 - 0.44	79.459	30.000	0.000	0.0000	
2	23.91	0.00	0.44	64.465	30.000	0.000	0.0000	
3	30.62	0.00	0.44	56.532	30.000	0.000	0.0000	
4	35.66	0.00	0.44	50.065	30.000	0.000	0.0000	
5	39.70	0.00	0.44	44.391	30.000	0.000	0.0000	
6	43.02	0.00	0.44	39.231	27.000	0.000	0.0000	
7	45.38	0.00	0.44	34.429	27.000	0.000	0.0000	
8	47.54	0.00	0.44	29.891	27.000	0.000	0.0000	
9	47.30	0.00	0.44	25.553	27.000	0.000	0.0000	
10	46.66	0.00	0.44	21.367	27.000	0.000	0.0000	
11	45.74	0.00	0.44	17.299	27.000	0.000	0.0000	
12	44.54	0.00	0.44	13.319	27.000	0.000	0.0000	
13	43.33	0.00	0.44	9.404	27.000	0.000	0.0000	
14	49.36	0.00	0.44	5.533	27.000	0.000	0.0000	
15	20.96	0.00	0.44	1.688	27.000	0.000	0.0000	
16	13.99	0.00	0.44	-2.151	27.000	0.000	0.0000	
17	13.42	0.00	0.44	-5.998	27.000	0.000	0.0000	
18	12.93	0.00	0.44	-9.874	27.000	0.000	0.0000	
19	12.19	0.00	0.44	-13.795	27.000	0.000	0.0000	
20	11.19	0.00	0.44	-17.784	27.000	0.000	0.0000	
21	9.92	0.00	0.44	-21.865	27.000	0.000	0.0000	
22	8.35	0.00	0.44	-26.067	27.000	0.000	0.0000	
23	6.45	0.00	0.44	-30.427	27.000	0.000	0.0000	
24	4.18	0.00	0.44	-34.992	27.000	0.000	0.0000	
25	1.45	0.00	-5.05 - 0.44	-39.000	27.000	0.000	0.0000	

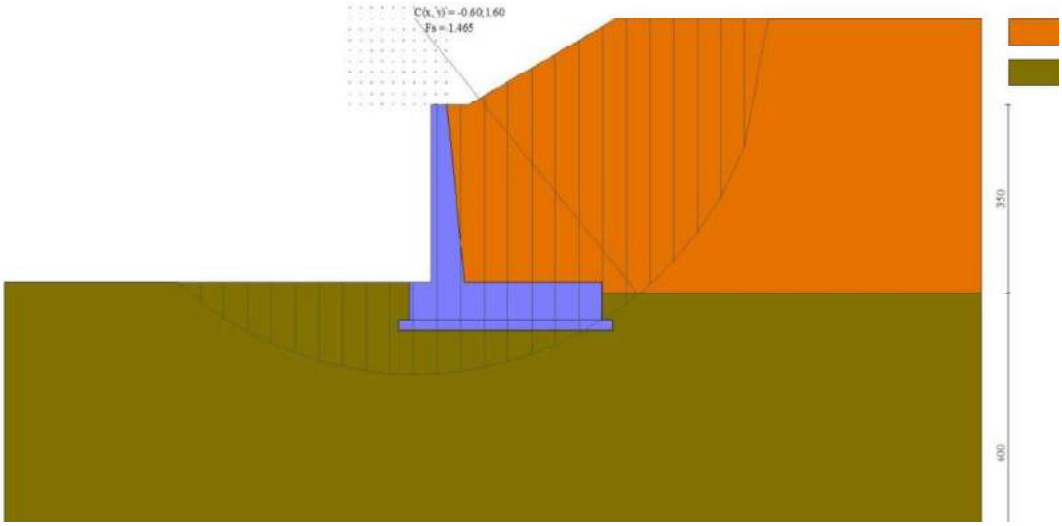

Figura 108 – Stabilità fronte di scavo - Cerchio critico (Combinazione n° 8)

Combinazione n° 9 - GEO A2-M2-R2

RTI di progettazione:
Mandataria
Via G.B. Sammartini n°5
20125 - Milano
Tel. 02 6787911
email: mail@proiter.it
Mandante
Via Artemide n°3
92100 Agrigento
Tel. 0922 421007
email: deltaingegneria@pec.it

n°	W	Qy	b	α	ϕ	c	u	Tx; Ty
	[kg]	*[kg]*	*[m]*	*[°]*	*[°]*	*[kg/cmq]*	*[kg/cmq]*	*[kg]*
1	10.00	0.00	6.01 - 0.44	79.459	30.000	0.000	0.0000	
2	23.91	0.00	0.44	64.465	30.000	0.000	0.0000	
3	30.62	0.00	0.44	56.532	30.000	0.000	0.0000	
4	35.66	0.00	0.44	50.065	30.000	0.000	0.0000	
5	39.70	0.00	0.44	44.391	30.000	0.000	0.0000	
6	43.02	0.00	0.44	39.231	27.000	0.000	0.0000	
7	45.38	0.00	0.44	34.429	27.000	0.000	0.0000	
8	47.54	0.00	0.44	29.891	27.000	0.000	0.0000	
9	47.30	0.00	0.44	25.553	27.000	0.000	0.0000	
10	46.66	0.00	0.44	21.367	27.000	0.000	0.0000	
11	45.74	0.00	0.44	17.299	27.000	0.000	0.0000	
12	44.54	0.00	0.44	13.319	27.000	0.000	0.0000	
13	43.33	0.00	0.44	9.404	27.000	0.000	0.0000	
14	49.36	0.00	0.44	5.533	27.000	0.000	0.0000	
15	20.96	0.00	0.44	1.688	27.000	0.000	0.0000	
16	13.99	0.00	0.44	-2.151	27.000	0.000	0.0000	
17	13.42	0.00	0.44	-5.998	27.000	0.000	0.0000	
18	12.93	0.00	0.44	-9.874	27.000	0.000	0.0000	
19	12.19	0.00	0.44	-13.795	27.000	0.000	0.0000	
20	11.19	0.00	0.44	-17.784	27.000	0.000	0.0000	
21	9.92	0.00	0.44	-21.865	27.000	0.000	0.0000	
22	8.35	0.00	0.44	-26.067	27.000	0.000	0.0000	
23	6.45	0.00	0.44	-30.427	27.000	0.000	0.0000	
24	4.18	0.00	0.44	-34.992	27.000	0.000	0.0000	
25	1.45	0.00	-5.05 - 0.44	-39.000	27.000	0.000	0.0000	

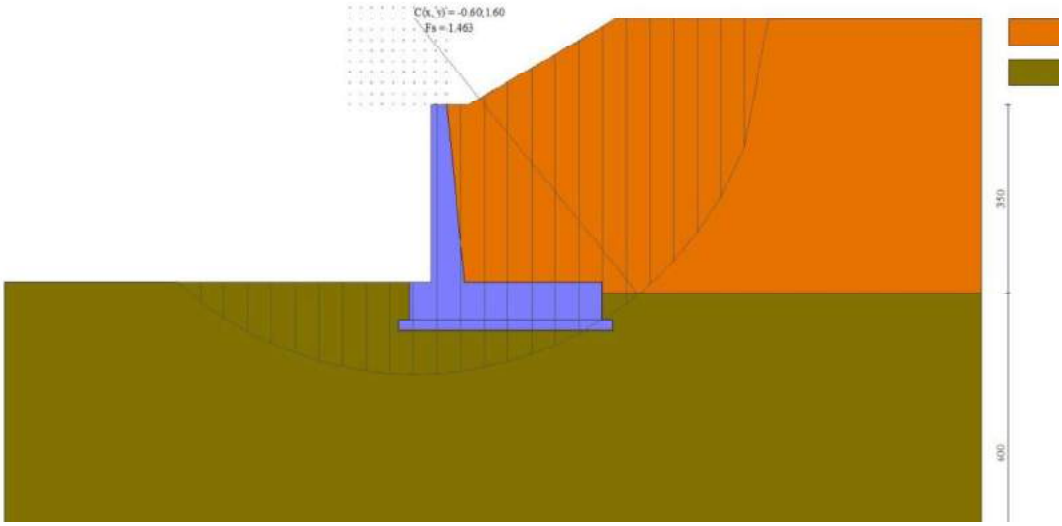

Figura 109 – Stabilità fronte di scavo - Cerchio critico (Combinazione n° 9)

RTI di progettazione:

Mandataria
Via G.B. Sammartini n°5
20125 - Milano
Tel. 02 6787911
email: mail@proiter.it

Mandante
Via Artemide n°3
92100 Agrigento
Tel. 0922 421007
email: deltaingegneria@pec.it

13.8. Verifiche strutturali

13.8.1. Inviluppo delle sollecitazioni

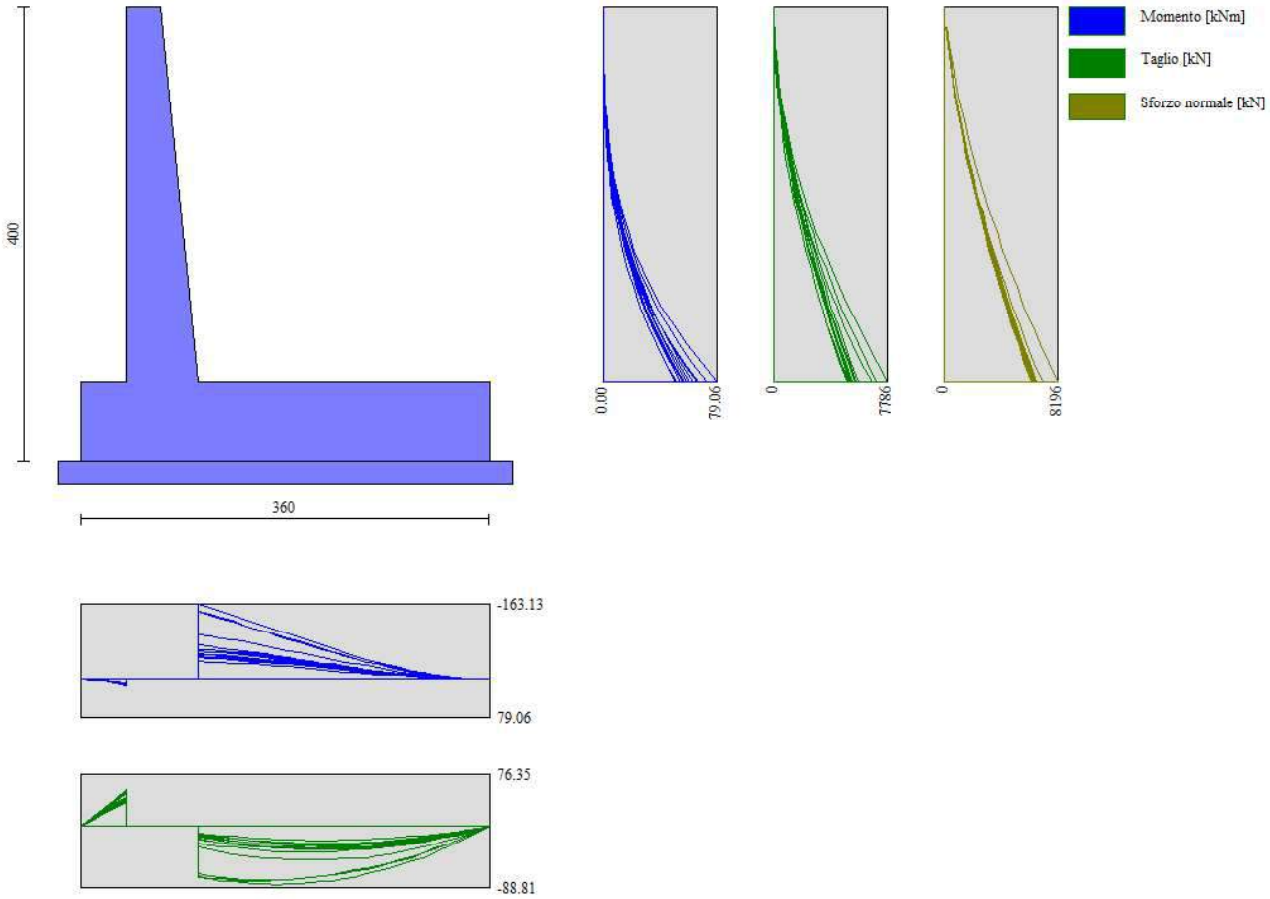

Figura 110 – Inviluppo delle sollecitazioni

RTI di progettazione:

Mandataria
Via G.B. Sammartini n°5
20125 - Milano
Tel. 02 6787911
email: mail@proiter.it

Mandante
Via Artemide n°3
92100 Agrigento
Tel. 0922 421007
email: deltaingegneria@pec.it

13.8.2. Armature

Il muro sarà armato come segue:

- Fondazione:
  - spessore 70 cm
  - armatura superiore Φ16/20cm
  - armatura inferiore Φ16/20cm
  - armatura a taglio non necessaria
  - armatura longitudinale Φ12/20cm
- Paramento:
  - spessore in testa 30 cm
  - spessore al piede 63 cm
  - armatura interna Φ16/20cm
  - armatura esterna Φ12/20cm
  - armatura a taglio non necessaria
  - armatura longitudinale Φ12/20cm

13.8.3. Verifiche a flessione

Elementi calcolati a trave

Simbologia adottata

n°	indice sezione
Y	ordinata sezione espressa in [m]
B	larghezza sezione espresso in [cm]
H	altezza sezione espressa in [cm]
Afi	area ferri inferiori espresso in [cmq]
Afs	area ferri superiori espressa in [cmq]
M	momento agente espressa in [kgm]
N	sforzo normale agente espressa in [kg]
Mu	momento ultimi espresso in [kgm]
Nu	sforzo normale ultimo espressa in [kg]
FS	fattore di sicurezza (rapporto tra sollecitazione ultima e sollecitazione agente)

Paramento

Combinazione n° 1 - STR A1-M1-R3

RTI di progettazione:
Mandataria
Via G.B. Sammartini n°5
20125 - Milano
Tel. 02 6787911
email: mail@proiter.it
Mandante
Via Artemide n°3
92100 Agrigento
Tel. 0922 421007
email: deltaingegneria@pec.it

n°	Y	B	H	Afi	Afs	M	N	Mu	Nu	FS
	[m]	[cm]	[cm]	[cmq]	[cmq]	[kgm]	[kg]	[kgm]	[kg]	
1	0.00	100	30	10.05	5.65	0.00	0.00	0.00	0.00	1000.000
2	-0.17	100	32	10.05	5.65	0.00	1.30	0.00	0.00	1000.000
3	-0.33	100	33	10.05	5.65	0.03	2.77	0.00	0.00	1000.000
4	-0.50	100	35	10.05	5.65	0.12	4.44	100.86	3667.82	826.593
5	-0.66	100	37	10.05	5.65	0.31	6.38	164.63	3342.62	523.604
6	-0.83	100	38	10.05	5.65	0.68	8.63	229.37	2921.75	338.566
7	-0.99	100	40	10.05	5.65	1.29	11.14	286.70	2479.10	222.572
8	-1.16	100	42	10.05	5.65	2.21	13.89	333.69	2097.34	151.036
9	-1.32	100	43	10.05	5.65	3.50	16.86	348.04	1678.29	99.528
10	-1.49	100	45	10.05	5.65	5.20	20.06	341.52	1316.45	65.634
11	-1.65	100	46	10.05	5.65	7.38	23.46	327.74	1042.25	44.421
12	-1.81	100	48	10.05	5.65	10.07	27.07	316.11	850.06	31.399
13	-1.98	100	50	10.05	5.65	13.32	30.88	304.04	705.07	22.832
14	-2.15	100	51	10.05	11.31	17.17	34.88	297.70	604.88	17.340
15	-2.31	100	53	20.11	11.31	21.66	39.08	534.17	963.49	24.657
16	-2.48	100	55	20.11	11.31	26.84	43.46	542.19	877.71	20.197
17	-2.64	100	56	20.11	11.31	32.74	48.04	547.48	803.18	16.720
18	-2.80	100	58	10.05	11.31	39.40	52.88	294.19	394.81	7.466
19	-2.97	100	60	10.05	5.65	46.87	58.02	295.97	366.38	6.315
20	-3.13	100	61	10.05	5.65	55.24	63.43	300.23	344.78	5.435
21	-3.30	100	63	10.05	5.65	64.57	69.10	305.04	326.46	4.724

Combinazione n° 2 - STR A1-M1-R3

n°	Y	B	H	Afi	Afs	M	N	Mu	Nu	FS
	[m]	[cm]	[cm]	[cmq]	[cmq]	[kgm]	[kg]	[kgm]	[kg]	
1	0.00	100	30	10.05	5.65	0.00	0.00	0.00	0.00	1000.000
2	-0.17	100	32	10.05	5.65	0.01	1.39	0.00	0.00	1000.000
3	-0.33	100	33	10.05	5.65	0.08	2.93	0.00	0.00	1000.000
4	-0.50	100	35	10.05	5.65	0.24	4.64	159.44	3109.33	670.695
5	-0.66	100	37	10.05	5.65	0.52	6.57	216.03	2732.04	415.729
6	-0.83	100	38	10.05	5.65	0.98	8.75	264.87	2374.04	271.226
7	-0.99	100	40	10.05	5.65	1.67	11.15	307.67	2056.89	184.445
8	-1.16	100	42	10.05	5.65	2.64	13.75	329.76	1715.54	124.766
9	-1.32	100	43	10.05	5.65	3.94	16.54	328.86	1378.76	83.363
10	-1.49	100	45	10.05	5.65	5.61	19.51	321.38	1116.91	57.242
11	-1.65	100	46	10.05	5.65	7.69	22.66	311.52	918.05	40.510
12	-1.81	100	48	10.05	5.65	10.21	25.98	302.98	771.27	29.682
13	-1.98	100	50	10.05	5.65	13.20	29.48	296.72	662.43	22.474
14	-2.15	100	51	10.05	11.31	16.71	33.13	292.84	580.66	17.526
15	-2.31	100	53	20.11	11.31	20.76	36.95	531.65	946.33	25.612
16	-2.48	100	55	20.11	11.31	25.38	40.93	541.50	873.13	21.335
17	-2.64	100	56	20.11	11.31	30.61	45.06	548.24	807.05	17.911
18	-2.80	100	58	10.05	11.31	36.47	49.35	295.26	399.49	8.095
19	-2.97	100	60	10.05	5.65	43.00	53.79	297.24	371.85	6.913
20	-3.13	100	61	10.05	5.65	50.22	58.39	301.66	350.71	6.007
21	-3.30	100	63	10.05	5.65	58.16	63.13	306.62	332.84	5.272

Combinazione n° 3 - STR A1-M1-R3

RTI di progettazione:

Mandataria
Via G.B. Sammartini n°5
20125 - Milano
Tel. 02 6787911
email: mail@proiter.it

Mandante
Via Artemide n°3
92100 Agrigento
Tel. 0922 421007
email: deltaingegneria@pec.it

n°	Y	B	H	Afi	Afs	M	N	Mu	Nu	FS
	[m]	[cm]	[cm]	[cmq]	[cmq]	[kgm]	[kg]	[kgm]	[kg]	
1	0.00	100	30	10.05	5.65	0.00	0.00	0.00	0.00	1000.000
2	-0.17	100	32	10.05	5.65	0.01	1.36	0.00	0.00	1000.000
3	-0.33	100	33	10.05	5.65	0.07	2.86	0.00	0.00	1000.000
4	-0.50	100	35	10.05	5.65	0.20	4.54	146.25	3247.84	715.751
5	-0.66	100	37	10.05	5.65	0.45	6.44	203.90	2894.28	449.380
6	-0.83	100	38	10.05	5.65	0.87	8.59	255.92	2534.06	295.030
7	-0.99	100	40	10.05	5.65	1.51	10.96	301.67	2195.82	200.437
8	-1.16	100	42	10.05	5.65	2.42	13.52	334.40	1871.84	138.443
9	-1.32	100	43	10.05	5.65	3.64	16.28	338.86	1514.45	93.042
10	-1.49	100	45	10.05	5.65	5.23	19.22	331.81	1220.27	63.499
11	-1.65	100	46	10.05	5.65	7.20	22.33	321.99	998.22	44.694
12	-1.81	100	48	10.05	5.65	9.61	25.62	313.84	836.42	32.642
13	-1.98	100	50	10.05	5.65	12.49	29.08	304.84	709.70	24.403
14	-2.15	100	51	10.05	11.31	15.87	32.71	300.67	619.67	18.947
15	-2.31	100	53	20.11	11.31	19.78	36.49	538.60	993.70	27.232
16	-2.48	100	55	20.11	11.31	24.25	40.43	547.50	912.83	22.576
17	-2.64	100	56	20.11	11.31	29.32	44.53	555.45	843.72	18.945
18	-2.80	100	58	10.05	11.31	35.01	48.79	299.27	417.08	8.548
19	-2.97	100	60	10.05	5.65	41.35	53.20	300.75	386.90	7.272
20	-3.13	100	61	10.05	5.65	48.38	57.76	304.82	363.93	6.300
21	-3.30	100	63	10.05	5.65	56.12	62.48	309.51	344.58	5.515

Combinazione n° 4 - STR A1-M1-R3

n°	Y	B	H	Afi	Afs	M	N	Mu	Nu	FS
	[m]	[cm]	[cm]	[cmq]	[cmq]	[kgm]	[kg]	[kgm]	[kg]	
1	0.00	100	30	10.05	5.65	0.00	0.00	0.00	0.00	1000.000
2	-0.17	100	32	10.05	5.65	0.00	1.67	0.00	0.00	1000.000
3	-0.33	100	33	10.05	5.65	0.04	3.53	0.00	0.00	1000.000
4	-0.50	100	35	10.05	5.65	0.14	5.62	90.96	3751.16	667.533
5	-0.66	100	37	10.05	5.65	0.34	8.00	148.64	3495.81	436.971
6	-0.83	100	38	10.05	5.65	0.72	10.70	211.34	3147.88	294.194
7	-0.99	100	40	10.05	5.65	1.35	13.68	270.31	2743.64	200.520
8	-1.16	100	42	10.05	5.65	2.29	16.92	321.54	2374.16	140.278
9	-1.32	100	43	10.05	5.65	3.61	20.41	361.00	2043.22	100.085
10	-1.49	100	45	10.05	5.65	5.34	24.14	367.76	1661.22	68.806
11	-1.65	100	46	10.05	5.65	7.56	28.10	361.22	1343.61	47.810
12	-1.81	100	48	10.05	5.65	10.29	32.29	350.31	1099.64	34.059
13	-1.98	100	50	10.05	5.65	13.58	36.69	340.76	920.63	25.093
14	-2.15	100	51	10.05	11.31	17.48	41.31	335.31	792.26	19.181
15	-2.31	100	53	20.11	11.31	22.03	46.13	565.55	1184.11	25.668
16	-2.48	100	55	20.11	11.31	27.27	51.17	571.60	1072.32	20.958
17	-2.64	100	56	20.11	11.31	33.24	56.42	579.43	983.51	17.431
18	-2.80	100	58	10.05	11.31	39.97	61.96	315.84	489.58	7.902
19	-2.97	100	60	10.05	5.65	47.52	67.81	315.52	450.29	6.640
20	-3.13	100	61	10.05	5.65	55.97	73.96	318.46	420.83	5.690
21	-3.30	100	63	10.05	5.65	65.39	80.38	322.19	396.06	4.927

RTI di progettazione:
PRO ITER Progetto Infrastrutture Territorio s.r.l.
Mandataria
Via G.B. Sammartini n°5
20125 - Milano
Tel. 02 6787911
email: mail@proiter.it
delta ingegneria
Mandante
Via Artemide n°3
92100 Agrigento
Tel. 0922 421007
email: deltaingegneria@pec.it

Combinazione n° 5 - STR A1-M1-R3

n°	Y	B	H	Afi	Afs	M	N	Mu	Nu	FS
	[m]	[cm]	[cm]	[cmq]	[cmq]	[kgm]	[kg]	[kgm]	[kg]	
1	0.00	100	30	10.05	5.65	0.00	0.00	0.00	0.00	1000.000
2	-0.17	100	32	10.05	5.65	0.00	1.30	0.00	0.00	1000.000
3	-0.33	100	33	10.05	5.65	0.03	2.77	0.00	0.00	1000.000
4	-0.50	100	35	10.05	5.65	0.12	4.44	100.86	3667.82	826.593
5	-0.66	100	37	10.05	5.65	0.31	6.38	164.63	3342.62	523.604
6	-0.83	100	38	10.05	5.65	0.68	8.63	229.37	2921.75	338.566
7	-0.99	100	40	10.05	5.65	1.29	11.14	286.70	2479.10	222.572
8	-1.16	100	42	10.05	5.65	2.21	13.89	333.69	2097.34	151.036
9	-1.32	100	43	10.05	5.65	3.50	16.86	348.04	1678.29	99.528
10	-1.49	100	45	10.05	5.65	5.20	20.06	341.52	1316.45	65.634
11	-1.65	100	46	10.05	5.65	7.38	23.46	327.74	1042.25	44.421
12	-1.81	100	48	10.05	5.65	10.07	27.07	316.11	850.06	31.399
13	-1.98	100	50	10.05	5.65	13.32	30.88	304.04	705.07	22.832
14	-2.15	100	51	10.05	11.31	17.17	34.88	297.70	604.88	17.340
15	-2.31	100	53	20.11	11.31	21.66	39.08	534.17	963.49	24.657
16	-2.48	100	55	20.11	11.31	26.84	43.46	542.19	877.71	20.197
17	-2.64	100	56	20.11	11.31	32.74	48.04	547.48	803.18	16.720
18	-2.80	100	58	10.05	11.31	39.40	52.88	294.19	394.81	7.466
19	-2.97	100	60	10.05	5.65	46.87	58.02	295.97	366.38	6.315
20	-3.13	100	61	10.05	5.65	55.24	63.43	300.23	344.78	5.435
21	-3.30	100	63	10.05	5.65	64.57	69.10	305.04	326.46	4.724

Combinazione n° 6 - STR A1-M1-R3

n°	Y	B	H	Afi	Afs	M	N	Mu	Nu	FS
	[m]	[cm]	[cm]	[cmq]	[cmq]	[kgm]	[kg]	[kgm]	[kg]	
1	0.00	100	30	10.05	5.65	0.00	0.00	0.00	0.00	1000.000
2	-0.17	100	32	10.05	5.65	0.00	1.67	0.00	0.00	1000.000
3	-0.33	100	33	10.05	5.65	0.04	3.53	0.00	0.00	1000.000
4	-0.50	100	35	10.05	5.65	0.14	5.62	90.96	3751.16	667.533
5	-0.66	100	37	10.05	5.65	0.34	8.00	148.64	3495.81	436.971
6	-0.83	100	38	10.05	5.65	0.72	10.70	211.34	3147.88	294.194
7	-0.99	100	40	10.05	5.65	1.35	13.68	270.31	2743.64	200.520
8	-1.16	100	42	10.05	5.65	2.29	16.92	321.54	2374.16	140.278
9	-1.32	100	43	10.05	5.65	3.61	20.41	361.00	2043.22	100.085
10	-1.49	100	45	10.05	5.65	5.34	24.14	367.76	1661.22	68.806
11	-1.65	100	46	10.05	5.65	7.56	28.10	361.22	1343.61	47.810
12	-1.81	100	48	10.05	5.65	10.29	32.29	350.31	1099.64	34.059
13	-1.98	100	50	10.05	5.65	13.58	36.69	340.76	920.63	25.093
14	-2.15	100	51	10.05	11.31	17.48	41.31	335.31	792.26	19.181
15	-2.31	100	53	20.11	11.31	22.03	46.13	565.55	1184.11	25.668
16	-2.48	100	55	20.11	11.31	27.27	51.17	571.60	1072.32	20.958
17	-2.64	100	56	20.11	11.31	33.24	56.42	579.43	983.51	17.431
18	-2.80	100	58	10.05	11.31	39.97	61.96	315.84	489.58	7.902
19	-2.97	100	60	10.05	5.65	47.52	67.81	315.52	450.29	6.640
20	-3.13	100	61	10.05	5.65	55.97	73.96	318.46	420.83	5.690
21	-3.30	100	63	10.05	5.65	65.39	80.38	322.19	396.06	4.927

RTI di progettazione:
PRO ITER Progetto Infrastrutture Territorio s.r.l.
Mandataria
Via G.B. Sammartini n°5
20125 - Milano
Tel. 02 6787911
email: mail@proiter.it
Mandante
Via Artemide n°3
92100 Agrigento
Tel. 0922 421007
email: deltaingegneria@pec.it

Fondazione

Combinazione n° 1 - STR A1-M1-R3

n°	Y	B	H	Afi	Afs	M	N	Mu	Nu	FS
	[m]	*[cm]*	*[cm]*	*[cmq]*	*[cmq]*	*[kNm]*	*[kN]*	*[kNm]*	*[kN]*	
1	-0.70	100	70	10.05	10.05	0.00	0.00	0.00	0.00	1000.000
2	-0.60	100	70	10.05	10.05	0.62	0.00	245.23	0.00	398.671
3	-0.50	100	70	10.05	10.05	2.45	0.00	245.23	0.00	100.294
4	-0.40	100	70	10.05	10.05	5.47	0.00	245.23	0.00	44.857
5	-0.30	100	70	10.05	10.05	9.66	0.00	245.23	0.00	25.393
6	0.33	100	70	10.05	10.05	-147.10	0.00	-245.23	0.00	1.667
7	0.43	100	70	10.05	10.05	-139.76	0.00	-245.23	0.00	1.755
8	0.53	100	70	10.05	10.05	-132.28	0.00	-245.23	0.00	1.854
9	0.63	100	70	10.05	10.05	-124.67	0.00	-245.23	0.00	1.967
10	0.72	100	70	10.05	10.05	-116.98	0.00	-245.23	0.00	2.096
11	0.82	100	70	10.05	10.05	-109.24	0.00	-245.23	0.00	2.245
12	0.92	100	70	10.05	10.05	-101.50	0.00	-245.23	0.00	2.416
13	1.02	100	70	10.05	10.05	-93.77	0.00	-245.23	0.00	2.615
14	1.12	100	70	10.05	10.05	-86.11	0.00	-245.23	0.00	2.848
15	1.22	100	70	10.05	10.05	-78.55	0.00	-245.23	0.00	3.122
16	1.32	100	70	10.05	10.05	-71.13	0.00	-245.23	0.00	3.448
17	1.42	100	70	10.05	10.05	-63.87	0.00	-245.23	0.00	3.840
18	1.52	100	70	10.05	10.05	-56.82	0.00	-245.23	0.00	4.316
19	1.61	100	70	10.05	10.05	-50.01	0.00	-245.23	0.00	4.904
20	1.71	100	70	10.05	10.05	-43.48	0.00	-245.23	0.00	5.641
21	1.81	100	70	10.05	10.05	-37.26	0.00	-245.23	0.00	6.581
22	1.91	100	70	10.05	10.05	-31.40	0.00	-245.23	0.00	7.811
23	2.01	100	70	10.05	10.05	-25.92	0.00	-245.23	0.00	9.461
24	2.11	100	70	10.05	10.05	-20.87	0.00	-245.23	0.00	11.753
25	2.21	100	70	10.05	10.05	-16.27	0.00	-245.23	0.00	15.073
26	2.31	100	70	10.05	10.05	-12.17	0.00	-245.23	0.00	20.150
27	2.41	100	70	10.05	10.05	-8.60	0.00	-245.23	0.00	28.508
28	2.50	100	70	10.05	10.05	-5.60	0.00	-245.23	0.00	43.778
29	2.60	100	70	10.05	10.05	-3.21	0.00	-245.23	0.00	76.511
30	2.70	100	70	10.05	10.05	-1.45	0.00	-245.23	0.00	169.287
31	2.80	100	70	10.05	10.05	-0.37	0.00	-245.23	0.00	666.068
32	2.90	100	70	10.05	10.05	0.00	0.00	0.00	0.00	1000.000

Combinazione n° 2 - STR A1-M1-R3

n°	Y	B	H	Afi	Afs	M	N	Mu	Nu	FS
	[m]	*[cm]*	*[cm]*	*[cmq]*	*[cmq]*	*[kNm]*	*[kN]*	*[kNm]*	*[kN]*	
1	-0.70	100	70	10.05	10.05	0.00	0.00	0.00	0.00	1000.000
2	-0.60	100	70	10.05	10.05	0.52	0.00	245.23	0.00	467.665
3	-0.50	100	70	10.05	10.05	2.09	0.00	245.23	0.00	117.472
4	-0.40	100	70	10.05	10.05	4.67	0.00	245.23	0.00	52.459
5	-0.30	100	70	10.05	10.05	8.27	0.00	245.23	0.00	29.650
6	0.33	100	70	10.05	10.05	-53.78	0.00	-245.23	0.00	4.560

RTI di progettazione:

Mandataria
Via G.B. Sammartini n°5
20125 - Milano
Tel. 02 6787911
email: mail@proiter.it

Mandante
Via Artemide n°3
92100 Agrigento
Tel. 0922 421007
email: deltaingegneria@pec.it

n°	Y	B	H	Afi	Afs	M	N	Mu	Nu	FS
	[m]	*[cm]*	*[cm]*	*[cmq]*	*[cmq]*	*[kNm]*	*[kN]*	*[kNm]*	*[kN]*	
7	0.43	100	70	10.05	10.05	-52.33	0.00	-245.23	0.00	4.686
8	0.53	100	70	10.05	10.05	-50.63	0.00	-245.23	0.00	4.843
9	0.63	100	70	10.05	10.05	-48.71	0.00	-245.23	0.00	5.035
10	0.72	100	70	10.05	10.05	-46.59	0.00	-245.23	0.00	5.264
11	0.82	100	70	10.05	10.05	-44.29	0.00	-245.23	0.00	5.537
12	0.92	100	70	10.05	10.05	-41.84	0.00	-245.23	0.00	5.861
13	1.02	100	70	10.05	10.05	-39.27	0.00	-245.23	0.00	6.245
14	1.12	100	70	10.05	10.05	-36.60	0.00	-245.23	0.00	6.701
15	1.22	100	70	10.05	10.05	-33.85	0.00	-245.23	0.00	7.245
16	1.32	100	70	10.05	10.05	-31.05	0.00	-245.23	0.00	7.898
17	1.42	100	70	10.05	10.05	-28.23	0.00	-245.23	0.00	8.687
18	1.52	100	70	10.05	10.05	-25.41	0.00	-245.23	0.00	9.651
19	1.61	100	70	10.05	10.05	-22.62	0.00	-245.23	0.00	10.844
20	1.71	100	70	10.05	10.05	-19.87	0.00	-245.23	0.00	12.342
21	1.81	100	70	10.05	10.05	-17.20	0.00	-245.23	0.00	14.256
22	1.91	100	70	10.05	10.05	-14.63	0.00	-245.23	0.00	16.758
23	2.01	100	70	10.05	10.05	-12.19	0.00	-245.23	0.00	20.115
24	2.11	100	70	10.05	10.05	-9.90	0.00	-245.23	0.00	24.771
25	2.21	100	70	10.05	10.05	-7.78	0.00	-245.23	0.00	31.505
26	2.31	100	70	10.05	10.05	-5.87	0.00	-245.23	0.00	41.783
27	2.41	100	70	10.05	10.05	-4.18	0.00	-245.23	0.00	58.666
28	2.50	100	70	10.05	10.05	-2.74	0.00	-245.23	0.00	89.434
29	2.60	100	70	10.05	10.05	-1.58	0.00	-245.23	0.00	155.213
30	2.70	100	70	10.05	10.05	-0.72	0.00	-245.23	0.00	341.119
31	2.80	100	70	10.05	10.05	-0.18	0.00	0.00	0.00	1000.000
32	2.90	100	70	10.05	10.05	0.00	0.00	0.00	0.00	1000.000

Combinazione n° 3 - STR A1-M1-R3

n°	Y	B	H	Afi	Afs	M	N	Mu	Nu	FS
	[m]	*[cm]*	*[cm]*	*[cmq]*	*[cmq]*	*[kNm]*	*[kN]*	*[kNm]*	*[kN]*	
1	-0.70	100	70	10.05	10.05	0.00	0.00	0.00	0.00	1000.000
2	-0.60	100	70	10.05	10.05	0.51	0.00	245.23	0.00	483.243
3	-0.50	100	70	10.05	10.05	2.02	0.00	245.23	0.00	121.386
4	-0.40	100	70	10.05	10.05	4.52	0.00	245.23	0.00	54.208
5	-0.30	100	70	10.05	10.05	8.00	0.00	245.23	0.00	30.639
6	0.33	100	70	10.05	10.05	-61.09	0.00	-245.23	0.00	4.014
7	0.43	100	70	10.05	10.05	-59.04	0.00	-245.23	0.00	4.153
8	0.53	100	70	10.05	10.05	-56.78	0.00	-245.23	0.00	4.319
9	0.63	100	70	10.05	10.05	-54.32	0.00	-245.23	0.00	4.515
10	0.72	100	70	10.05	10.05	-51.68	0.00	-245.23	0.00	4.745
11	0.82	100	70	10.05	10.05	-48.90	0.00	-245.23	0.00	5.015
12	0.92	100	70	10.05	10.05	-46.00	0.00	-245.23	0.00	5.332
13	1.02	100	70	10.05	10.05	-42.99	0.00	-245.23	0.00	5.704
14	1.12	100	70	10.05	10.05	-39.92	0.00	-245.23	0.00	6.144
15	1.22	100	70	10.05	10.05	-36.79	0.00	-245.23	0.00	6.666
16	1.32	100	70	10.05	10.05	-33.64	0.00	-245.23	0.00	7.290
17	1.42	100	70	10.05	10.05	-30.49	0.00	-245.23	0.00	8.043
18	1.52	100	70	10.05	10.05	-27.36	0.00	-245.23	0.00	8.962

RTI di progettazione:

Mandataria
Via G.B. Sammartini n°5
20125 - Milano
Tel. 02 6787911
email: mail@proiter.it

Mandante
Via Artemide n°3
92100 Agrigento
Tel. 0922 421007
email: deltaingegneria@pec.it

n°	Y	B	H	Afi	Afs	M	N	Mu	Nu	FS
	[m]	[cm]	[cm]	[cmq]	[cmq]	[kNm]	[kN]	[kNm]	[kN]	
19	1.61	100	70	10.05	10.05	-24.29	0.00	-245.23	0.00	10.097
20	1.71	100	70	10.05	10.05	-21.29	0.00	-245.23	0.00	11.521
21	1.81	100	70	10.05	10.05	-18.38	0.00	-245.23	0.00	13.340
22	1.91	100	70	10.05	10.05	-15.60	0.00	-245.23	0.00	15.717
23	2.01	100	70	10.05	10.05	-12.97	0.00	-245.23	0.00	18.906
24	2.11	100	70	10.05	10.05	-10.51	0.00	-245.23	0.00	23.330
25	2.21	100	70	10.05	10.05	-8.25	0.00	-245.23	0.00	29.729
26	2.31	100	70	10.05	10.05	-6.21	0.00	-245.23	0.00	39.502
27	2.41	100	70	10.05	10.05	-4.41	0.00	-245.23	0.00	55.560
28	2.50	100	70	10.05	10.05	-2.89	0.00	-245.23	0.00	84.840
29	2.60	100	70	10.05	10.05	-1.66	0.00	-245.23	0.00	147.477
30	2.70	100	70	10.05	10.05	-0.76	0.00	-245.23	0.00	324.611
31	2.80	100	70	10.05	10.05	-0.19	0.00	0.00	0.00	1000.000
32	2.90	100	70	10.05	10.05	0.00	0.00	0.00	0.00	1000.000

Combinazione n° 4 - STR A1-M1-R3

n°	Y	B	H	Afi	Afs	M	N	Mu	Nu	FS
	[m]	[cm]	[cm]	[cmq]	[cmq]	[kNm]	[kN]	[kNm]	[kN]	
1	-0.70	100	70	10.05	10.05	0.00	0.00	0.00	0.00	1000.000
2	-0.60	100	70	10.05	10.05	0.67	0.00	245.23	0.00	364.276
3	-0.50	100	70	10.05	10.05	2.68	0.00	245.23	0.00	91.480
4	-0.40	100	70	10.05	10.05	6.00	0.00	245.23	0.00	40.842
5	-0.30	100	70	10.05	10.05	10.63	0.00	245.23	0.00	23.078
6	0.33	100	70	10.05	10.05	-64.73	0.00	-245.23	0.00	3.788
7	0.43	100	70	10.05	10.05	-63.12	0.00	-245.23	0.00	3.885
8	0.53	100	70	10.05	10.05	-61.18	0.00	-245.23	0.00	4.008
9	0.63	100	70	10.05	10.05	-58.96	0.00	-245.23	0.00	4.159
10	0.72	100	70	10.05	10.05	-56.48	0.00	-245.23	0.00	4.342
11	0.82	100	70	10.05	10.05	-53.77	0.00	-245.23	0.00	4.561
12	0.92	100	70	10.05	10.05	-50.86	0.00	-245.23	0.00	4.822
13	1.02	100	70	10.05	10.05	-47.79	0.00	-245.23	0.00	5.132
14	1.12	100	70	10.05	10.05	-44.59	0.00	-245.23	0.00	5.500
15	1.22	100	70	10.05	10.05	-41.28	0.00	-245.23	0.00	5.940
16	1.32	100	70	10.05	10.05	-37.91	0.00	-245.23	0.00	6.469
17	1.42	100	70	10.05	10.05	-34.49	0.00	-245.23	0.00	7.109
18	1.52	100	70	10.05	10.05	-31.07	0.00	-245.23	0.00	7.892
19	1.61	100	70	10.05	10.05	-27.68	0.00	-245.23	0.00	8.860
20	1.71	100	70	10.05	10.05	-24.34	0.00	-245.23	0.00	10.077
21	1.81	100	70	10.05	10.05	-21.08	0.00	-245.23	0.00	11.632
22	1.91	100	70	10.05	10.05	-17.95	0.00	-245.23	0.00	13.665
23	2.01	100	70	10.05	10.05	-14.96	0.00	-245.23	0.00	16.392
24	2.11	100	70	10.05	10.05	-12.16	0.00	-245.23	0.00	20.175
25	2.21	100	70	10.05	10.05	-9.56	0.00	-245.23	0.00	25.644
26	2.31	100	70	10.05	10.05	-7.21	0.00	-245.23	0.00	33.993
27	2.41	100	70	10.05	10.05	-5.14	0.00	-245.23	0.00	47.705
28	2.50	100	70	10.05	10.05	-3.37	0.00	-245.23	0.00	72.689
29	2.60	100	70	10.05	10.05	-1.94	0.00	-245.23	0.00	126.097
30	2.70	100	70	10.05	10.05	-0.89	0.00	-245.23	0.00	277.011

RTI di progettazione:

Mandataria
Via G.B. Sammartini n°5
20125 - Milano
Tel. 02 6787911
email: mail@proiter.it

Mandante
Via Artemide n°3
92100 Agrigento
Tel. 0922 421007
email: deltaingegneria@pec.it

n°	Y	B	H	Afi	Afs	M	N	Mu	Nu	FS
	[m]	[cm]	[cm]	[cmq]	[cmq]	[kNm]	[kN]	[kNm]	[kN]	
31	2.80	100	70	10.05	10.05	-0.23	0.00	0.00	0.00	1000.000
32	2.90	100	70	10.05	10.05	0.00	0.00	0.00	0.00	1000.000

Combinazione n° 5 - STR A1-M1-R3

n°	Y	B	H	Afi	Afs	M	N	Mu	Nu	FS
	[m]	[cm]	[cm]	[cmq]	[cmq]	[kNm]	[kN]	[kNm]	[kN]	
1	-0.70	100	70	10.05	10.05	0.00	0.00	0.00	0.00	1000.000
2	-0.60	100	70	10.05	10.05	0.63	0.00	245.23	0.00	390.582
3	-0.50	100	70	10.05	10.05	2.50	0.00	245.23	0.00	98.030
4	-0.40	100	70	10.05	10.05	5.61	0.00	245.23	0.00	43.741
5	-0.30	100	70	10.05	10.05	9.93	0.00	245.23	0.00	24.702
6	0.33	100	70	10.05	10.05	-64.62	0.00	-245.23	0.00	3.795
7	0.43	100	70	10.05	10.05	-62.67	0.00	-245.23	0.00	3.913
8	0.53	100	70	10.05	10.05	-60.46	0.00	-245.23	0.00	4.056
9	0.63	100	70	10.05	10.05	-58.01	0.00	-245.23	0.00	4.227
10	0.72	100	70	10.05	10.05	-55.35	0.00	-245.23	0.00	4.431
11	0.82	100	70	10.05	10.05	-52.50	0.00	-245.23	0.00	4.671
12	0.92	100	70	10.05	10.05	-49.49	0.00	-245.23	0.00	4.955
13	1.02	100	70	10.05	10.05	-46.36	0.00	-245.23	0.00	5.290
14	1.12	100	70	10.05	10.05	-43.13	0.00	-245.23	0.00	5.686
15	1.22	100	70	10.05	10.05	-39.83	0.00	-245.23	0.00	6.158
16	1.32	100	70	10.05	10.05	-36.48	0.00	-245.23	0.00	6.723
17	1.42	100	70	10.05	10.05	-33.12	0.00	-245.23	0.00	7.405
18	1.52	100	70	10.05	10.05	-29.77	0.00	-245.23	0.00	8.238
19	1.61	100	70	10.05	10.05	-26.46	0.00	-245.23	0.00	9.268
20	1.71	100	70	10.05	10.05	-23.22	0.00	-245.23	0.00	10.561
21	1.81	100	70	10.05	10.05	-20.08	0.00	-245.23	0.00	12.213
22	1.91	100	70	10.05	10.05	-17.06	0.00	-245.23	0.00	14.371
23	2.01	100	70	10.05	10.05	-14.20	0.00	-245.23	0.00	17.267
24	2.11	100	70	10.05	10.05	-11.52	0.00	-245.23	0.00	21.285
25	2.21	100	70	10.05	10.05	-9.05	0.00	-245.23	0.00	27.094
26	2.31	100	70	10.05	10.05	-6.82	0.00	-245.23	0.00	35.965
27	2.41	100	70	10.05	10.05	-4.85	0.00	-245.23	0.00	50.538
28	2.50	100	70	10.05	10.05	-3.18	0.00	-245.23	0.00	77.102
29	2.60	100	70	10.05	10.05	-1.83	0.00	-245.23	0.00	133.911
30	2.70	100	70	10.05	10.05	-0.83	0.00	-245.23	0.00	294.510
31	2.80	100	70	10.05	10.05	-0.21	0.00	0.00	0.00	1000.000
32	2.90	100	70	10.05	10.05	0.00	0.00	0.00	0.00	1000.000

Combinazione n° 6 - STR A1-M1-R3

n°	Y	B	H	Afi	Afs	M	N	Mu	Nu	FS
	[m]	[cm]	[cm]	[cmq]	[cmq]	[kNm]	[kN]	[kNm]	[kN]	
1	-0.70	100	70	10.05	10.05	0.00	0.00	0.00	0.00	1000.000
2	-0.60	100	70	10.05	10.05	0.66	0.00	245.23	0.00	371.302
3	-0.50	100	70	10.05	10.05	2.62	0.00	245.23	0.00	93.448
4	-0.40	100	70	10.05	10.05	5.87	0.00	245.23	0.00	41.813
5	-0.30	100	70	10.05	10.05	10.36	0.00	245.23	0.00	23.680

RTI di progettazione:
Mandataria
Via G.B. Sammartini n°5
20125 - Milano
Tel. 02 6787911
email: mail@proiter.it
Mandante
Via Artemide n°3
92100 Agrigento
Tel. 0922 421007
email: deltaingegneria@pec.it

n°	Y	B	H	Afi	Afs	M	N	Mu	Nu	FS
	[m]	[cm]	[cm]	[cmq]	[cmq]	[kNm]	[kN]	[kNm]	[kN]	
6	0.33	100	70	10.05	10.05	-147.21	0.00	-245.23	0.00	1.666
7	0.43	100	70	10.05	10.05	-140.21	0.00	-245.23	0.00	1.749
8	0.53	100	70	10.05	10.05	-133.00	0.00	-245.23	0.00	1.844
9	0.63	100	70	10.05	10.05	-125.62	0.00	-245.23	0.00	1.952
10	0.72	100	70	10.05	10.05	-118.11	0.00	-245.23	0.00	2.076
11	0.82	100	70	10.05	10.05	-110.51	0.00	-245.23	0.00	2.219
12	0.92	100	70	10.05	10.05	-102.86	0.00	-245.23	0.00	2.384
13	1.02	100	70	10.05	10.05	-95.20	0.00	-245.23	0.00	2.576
14	1.12	100	70	10.05	10.05	-87.57	0.00	-245.23	0.00	2.800
15	1.22	100	70	10.05	10.05	-80.01	0.00	-245.23	0.00	3.065
16	1.32	100	70	10.05	10.05	-72.55	0.00	-245.23	0.00	3.380
17	1.42	100	70	10.05	10.05	-65.24	0.00	-245.23	0.00	3.759
18	1.52	100	70	10.05	10.05	-58.12	0.00	-245.23	0.00	4.219
19	1.61	100	70	10.05	10.05	-51.22	0.00	-245.23	0.00	4.787
20	1.71	100	70	10.05	10.05	-44.59	0.00	-245.23	0.00	5.500
21	1.81	100	70	10.05	10.05	-38.26	0.00	-245.23	0.00	6.409
22	1.91	100	70	10.05	10.05	-32.28	0.00	-245.23	0.00	7.597
23	2.01	100	70	10.05	10.05	-26.68	0.00	-245.23	0.00	9.192
24	2.11	100	70	10.05	10.05	-21.50	0.00	-245.23	0.00	11.407
25	2.21	100	70	10.05	10.05	-16.78	0.00	-245.23	0.00	14.613
26	2.31	100	70	10.05	10.05	-12.57	0.00	-245.23	0.00	19.516
27	2.41	100	70	10.05	10.05	-8.89	0.00	-245.23	0.00	27.584
28	2.50	100	70	10.05	10.05	-5.79	0.00	-245.23	0.00	42.319
29	2.60	100	70	10.05	10.05	-3.32	0.00	-245.23	0.00	73.895
30	2.70	100	70	10.05	10.05	-1.50	0.00	-245.23	0.00	163.355
31	2.80	100	70	10.05	10.05	-0.38	0.00	-245.23	0.00	642.188
32	2.90	100	70	10.05	10.05	0.00	0.00	0.00	0.00	1000.000

13.8.4. Verifiche a taglio

Elementi calcolati a trave

Simbologia adottata

n°	indice sezione
Y	ordinata sezione espressa in [m]
B	larghezza sezione espresso in [cm]
H	altezza sezione espressa in [cm]
Afw	area ferri a taglio espresso in [cmq]
VRcd	resistenza di progetto a 'taglio compressione' espressa in [kg]
VRsd	resistenza di progetto a 'taglio trazione' espressa in [kg]
VRd	resistenza di progetto a taglio (min(VRcd, VRsd)) espresso in [kg]
T	taglio agente espressa in [kg]
FS	fattore di sicurezza (rapporto tra sollecitazione resistente e sollecitazione agente)

Paramento

Combinazione n° 1 - STR A1-M1-R3

RTI di progettazione:
Mandataria
Via G.B. Sammartini n°5
20125 - Milano
Tel. 02 6787911
email: mail@proiter.it
Mandante
Via Artemide n°3
92100 Agrigento
Tel. 0922 421007
email: deltaingegneria@pec.it

n°	Y	B	H	Afw	VRcd	VRsd	VRd	T	FS
	[m]	*[cm]*	*[cm]*	*[cmq]*	*[kg]*	*[kg]*	*[kg]*	*[kg]*	
1	0.00	100	30	0.00	0.00	0.00	133.85	0.00	100.000
2	-0.17	100	32	0.00	0.00	0.00	137.76	0.10	1325.116
3	-0.33	100	33	0.00	0.00	0.00	141.60	0.43	331.602
4	-0.50	100	35	0.00	0.00	0.00	145.38	1.03	140.866
5	-0.66	100	37	0.00	0.00	0.00	149.12	2.07	72.015
6	-0.83	100	38	0.00	0.00	0.00	152.82	3.59	42.536
7	-0.99	100	40	0.00	0.00	0.00	156.49	5.52	28.339
8	-1.16	100	42	0.00	0.00	0.00	160.13	7.81	20.502
9	-1.32	100	43	0.00	0.00	0.00	163.75	10.43	15.693
10	-1.49	100	45	0.00	0.00	0.00	167.34	13.37	12.512
11	-1.65	100	46	0.00	0.00	0.00	170.91	16.61	10.287
12	-1.81	100	48	0.00	0.00	0.00	174.46	20.14	8.663
13	-1.98	100	50	0.00	0.00	0.00	177.99	23.94	7.435
14	-2.15	100	51	0.00	0.00	0.00	200.59	28.00	7.163
15	-2.31	100	53	0.00	0.00	0.00	231.72	32.32	7.169
16	-2.48	100	55	0.00	0.00	0.00	235.96	36.90	6.395
17	-2.64	100	56	0.00	0.00	0.00	240.19	41.75	5.753
18	-2.80	100	58	0.00	0.00	0.00	215.79	47.00	4.591
19	-2.97	100	60	0.00	0.00	0.00	198.97	52.75	3.772
20	-3.13	100	61	0.00	0.00	0.00	202.47	58.91	3.437
21	-3.30	100	63	0.00	0.00	0.00	205.98	65.46	3.147

Combinazione n° 2 - STR A1-M1-R3

n°	Y	B	H	Afw	VRcd	VRsd	VRd	T	FS
	[m]	*[cm]*	*[cm]*	*[cmq]*	*[kg]*	*[kg]*	*[kg]*	*[kg]*	
1	0.00	100	30	0.00	0.00	0.00	133.85	0.00	100.000
2	-0.17	100	32	0.00	0.00	0.00	137.78	0.33	415.278
3	-0.33	100	33	0.00	0.00	0.00	141.62	0.83	169.825
4	-0.50	100	35	0.00	0.00	0.00	145.41	1.55	93.518
5	-0.66	100	37	0.00	0.00	0.00	149.14	2.61	57.118
6	-0.83	100	38	0.00	0.00	0.00	152.84	4.04	37.820
7	-0.99	100	40	0.00	0.00	0.00	156.49	5.79	27.045
8	-1.16	100	42	0.00	0.00	0.00	160.12	7.81	20.502
9	-1.32	100	43	0.00	0.00	0.00	163.71	10.09	16.220
10	-1.49	100	45	0.00	0.00	0.00	167.27	12.62	13.253
11	-1.65	100	46	0.00	0.00	0.00	170.80	15.38	11.104
12	-1.81	100	48	0.00	0.00	0.00	174.31	18.36	9.492
13	-1.98	100	50	0.00	0.00	0.00	177.80	21.56	8.247
14	-2.15	100	51	0.00	0.00	0.00	200.35	24.96	8.027
15	-2.31	100	53	0.00	0.00	0.00	231.44	28.56	8.104
16	-2.48	100	55	0.00	0.00	0.00	235.62	32.35	7.282
17	-2.64	100	56	0.00	0.00	0.00	239.78	36.34	6.598
18	-2.80	100	58	0.00	0.00	0.00	215.31	40.51	5.315
19	-2.97	100	60	0.00	0.00	0.00	198.39	44.86	4.422
20	-3.13	100	61	0.00	0.00	0.00	201.78	49.40	4.085
21	-3.30	100	63	0.00	0.00	0.00	205.16	54.11	3.791

Combinazione n° 3 - STR A1-M1-R3

RTI di progettazione:

Mandataria
Via G.B. Sammartini n°5
20125 - Milano
Tel. 02 6787911
email: mail@proiter.it

Mandante
Via Artemide n°3
92100 Agrigento
Tel. 0922 421007
email: deltaingegneria@pec.it

n°	Y	B	H	Afw	VRcd	VRsd	VRd	T	FS
	[m]	*[cm]*	*[cm]*	*[cmq]*	*[kg]*	*[kg]*	*[kg]*	*[kg]*	
1	0.00	100	30	0.00	0.00	0.00	133.85	0.00	100.000
2	-0.17	100	32	0.00	0.00	0.00	137.77	0.26	522.508
3	-0.33	100	33	0.00	0.00	0.00	141.61	0.70	202.961
4	-0.50	100	35	0.00	0.00	0.00	145.39	1.35	107.654
5	-0.66	100	37	0.00	0.00	0.00	149.12	2.34	63.762
6	-0.83	100	38	0.00	0.00	0.00	152.81	3.70	41.293
7	-0.99	100	40	0.00	0.00	0.00	156.47	5.38	29.094
8	-1.16	100	42	0.00	0.00	0.00	160.09	7.33	21.830
9	-1.32	100	43	0.00	0.00	0.00	163.67	9.55	17.141
10	-1.49	100	45	0.00	0.00	0.00	167.23	12.01	13.926
11	-1.65	100	46	0.00	0.00	0.00	170.76	14.70	11.616
12	-1.81	100	48	0.00	0.00	0.00	174.27	17.61	9.893
13	-1.98	100	50	0.00	0.00	0.00	177.75	20.74	8.570
14	-2.15	100	51	0.00	0.00	0.00	200.30	24.07	8.320
15	-2.31	100	53	0.00	0.00	0.00	231.37	27.61	8.381
16	-2.48	100	55	0.00	0.00	0.00	235.55	31.33	7.518
17	-2.64	100	56	0.00	0.00	0.00	239.71	35.25	6.800
18	-2.80	100	58	0.00	0.00	0.00	215.23	39.35	5.469
19	-2.97	100	60	0.00	0.00	0.00	198.31	43.64	4.544
20	-3.13	100	61	0.00	0.00	0.00	201.69	48.10	4.193
21	-3.30	100	63	0.00	0.00	0.00	205.07	52.75	3.888

Combinazione n° 4 - STR A1-M1-R3

n°	Y	B	H	Afw	VRcd	VRsd	VRd	T	FS
	[m]	*[cm]*	*[cm]*	*[cmq]*	*[kg]*	*[kg]*	*[kg]*	*[kg]*	
1	0.00	100	30	0.00	0.00	0.00	133.85	0.00	100.000
2	-0.17	100	32	0.00	0.00	0.00	137.81	0.10	1325.571
3	-0.33	100	33	0.00	0.00	0.00	141.70	0.43	331.831
4	-0.50	100	35	0.00	0.00	0.00	145.53	1.03	141.014
5	-0.66	100	37	0.00	0.00	0.00	149.33	2.07	72.116
6	-0.83	100	38	0.00	0.00	0.00	153.09	3.59	42.611
7	-0.99	100	40	0.00	0.00	0.00	156.83	5.52	28.399
8	-1.16	100	42	0.00	0.00	0.00	160.53	7.81	20.553
9	-1.32	100	43	0.00	0.00	0.00	164.22	10.43	15.738
10	-1.49	100	45	0.00	0.00	0.00	167.88	13.37	12.552
11	-1.65	100	46	0.00	0.00	0.00	171.53	16.61	10.324
12	-1.81	100	48	0.00	0.00	0.00	175.16	20.14	8.697
13	-1.98	100	50	0.00	0.00	0.00	178.78	23.94	7.468
14	-2.15	100	51	0.00	0.00	0.00	201.46	28.00	7.194
15	-2.31	100	53	0.00	0.00	0.00	232.68	32.32	7.198
16	-2.48	100	55	0.00	0.00	0.00	237.02	36.90	6.424
17	-2.64	100	56	0.00	0.00	0.00	241.33	41.75	5.780
18	-2.80	100	58	0.00	0.00	0.00	217.04	47.00	4.618
19	-2.97	100	60	0.00	0.00	0.00	200.32	52.75	3.798
20	-3.13	100	61	0.00	0.00	0.00	203.92	58.91	3.462
21	-3.30	100	63	0.00	0.00	0.00	207.54	65.46	3.171

RTI di progettazione:

Mandataria
Via G.B. Sammartini n°5
20125 - Milano
Tel. 02 6787911
email: mail@proiter.it

Mandante
Via Artemide n°3
92100 Agrigento
Tel. 0922 421007
email: deltaingegneria@pec.it

Combinazione n° 5 - STR A1-M1-R3

n°	Y	B	H	Afw	VRcd	VRsd	VRd	T	FS
	[m]	*[cm]*	*[cm]*	*[cmq]*	*[kg]*	*[kg]*	*[kg]*	*[kg]*	
1	0.00	100	30	0.00	0.00	0.00	133.85	0.00	100.000
2	-0.17	100	32	0.00	0.00	0.00	137.76	0.10	1325.116
3	-0.33	100	33	0.00	0.00	0.00	141.60	0.43	331.602
4	-0.50	100	35	0.00	0.00	0.00	145.38	1.03	140.866
5	-0.66	100	37	0.00	0.00	0.00	149.12	2.07	72.015
6	-0.83	100	38	0.00	0.00	0.00	152.82	3.59	42.536
7	-0.99	100	40	0.00	0.00	0.00	156.49	5.52	28.339
8	-1.16	100	42	0.00	0.00	0.00	160.13	7.81	20.502
9	-1.32	100	43	0.00	0.00	0.00	163.75	10.43	15.693
10	-1.49	100	45	0.00	0.00	0.00	167.34	13.37	12.512
11	-1.65	100	46	0.00	0.00	0.00	170.91	16.61	10.287
12	-1.81	100	48	0.00	0.00	0.00	174.46	20.14	8.663
13	-1.98	100	50	0.00	0.00	0.00	177.99	23.94	7.435
14	-2.15	100	51	0.00	0.00	0.00	200.59	28.00	7.163
15	-2.31	100	53	0.00	0.00	0.00	231.72	32.32	7.169
16	-2.48	100	55	0.00	0.00	0.00	235.96	36.90	6.395
17	-2.64	100	56	0.00	0.00	0.00	240.19	41.75	5.753
18	-2.80	100	58	0.00	0.00	0.00	215.79	47.00	4.591
19	-2.97	100	60	0.00	0.00	0.00	198.97	52.75	3.772
20	-3.13	100	61	0.00	0.00	0.00	202.47	58.91	3.437
21	-3.30	100	63	0.00	0.00	0.00	205.98	65.46	3.147

Combinazione n° 6 - STR A1-M1-R3

n°	Y	B	H	Afw	VRcd	VRsd	VRd	T	FS
	[m]	*[cm]*	*[cm]*	*[cmq]*	*[kg]*	*[kg]*	*[kg]*	*[kg]*	
1	0.00	100	30	0.00	0.00	0.00	133.85	0.00	100.000
2	-0.17	100	32	0.00	0.00	0.00	137.81	0.10	1325.571
3	-0.33	100	33	0.00	0.00	0.00	141.70	0.43	331.831
4	-0.50	100	35	0.00	0.00	0.00	145.53	1.03	141.014
5	-0.66	100	37	0.00	0.00	0.00	149.33	2.07	72.116
6	-0.83	100	38	0.00	0.00	0.00	153.09	3.59	42.611
7	-0.99	100	40	0.00	0.00	0.00	156.83	5.52	28.399
8	-1.16	100	42	0.00	0.00	0.00	160.53	7.81	20.553
9	-1.32	100	43	0.00	0.00	0.00	164.22	10.43	15.738
10	-1.49	100	45	0.00	0.00	0.00	167.88	13.37	12.552
11	-1.65	100	46	0.00	0.00	0.00	171.53	16.61	10.324
12	-1.81	100	48	0.00	0.00	0.00	175.16	20.14	8.697
13	-1.98	100	50	0.00	0.00	0.00	178.78	23.94	7.468
14	-2.15	100	51	0.00	0.00	0.00	201.46	28.00	7.194
15	-2.31	100	53	0.00	0.00	0.00	232.68	32.32	7.198
16	-2.48	100	55	0.00	0.00	0.00	237.02	36.90	6.424
17	-2.64	100	56	0.00	0.00	0.00	241.33	41.75	5.780
18	-2.80	100	58	0.00	0.00	0.00	217.04	47.00	4.618
19	-2.97	100	60	0.00	0.00	0.00	200.32	52.75	3.798
20	-3.13	100	61	0.00	0.00	0.00	203.92	58.91	3.462
21	-3.30	100	63	0.00	0.00	0.00	207.54	65.46	3.171

RTI di progettazione:

Mandataria
Via G.B. Sammartini n°5
20125 - Milano
Tel. 02 6787911
email: mail@proiter.it

Mandante
Via Artemide n°3
92100 Agrigento
Tel. 0922 421007
email: deltaingegneria@pec.it

Fondazione

Combinazione n° 1 - STR A1-M1-R3

n°	Y	B	H	Afw	VRcd	VRsd	VRd	T	FS
	[m]	[cm]	[cm]	[cmq]	[kN]	[kN]	[kN]	[kN]	
1	-0.70	100	70	0.00	0.00	0.00	225.52	0.00	100.000
2	-0.60	100	70	0.00	0.00	0.00	225.52	12.26	18.389
3	-0.50	100	70	0.00	0.00	0.00	225.52	24.30	9.282
4	-0.40	100	70	0.00	0.00	0.00	225.52	36.10	6.247
5	-0.30	100	70	0.00	0.00	0.00	225.52	47.67	4.731
6	0.33	100	70	0.00	0.00	0.00	225.52	-73.31	3.076
7	0.43	100	70	0.00	0.00	0.00	225.52	-75.03	3.006
8	0.53	100	70	0.00	0.00	0.00	225.52	-76.42	2.951
9	0.63	100	70	0.00	0.00	0.00	225.52	-77.44	2.912
10	0.72	100	70	0.00	0.00	0.00	225.52	-78.09	2.888
11	0.82	100	70	0.00	0.00	0.00	225.52	-78.38	2.877
12	0.92	100	70	0.00	0.00	0.00	225.52	-78.31	2.880
13	1.02	100	70	0.00	0.00	0.00	225.52	-77.86	2.896
14	1.12	100	70	0.00	0.00	0.00	225.52	-77.06	2.927
15	1.22	100	70	0.00	0.00	0.00	225.52	-75.88	2.972
16	1.32	100	70	0.00	0.00	0.00	225.52	-74.34	3.033
17	1.42	100	70	0.00	0.00	0.00	225.52	-72.44	3.113
18	1.52	100	70	0.00	0.00	0.00	225.52	-70.17	3.214
19	1.61	100	70	0.00	0.00	0.00	225.52	-67.53	3.339
20	1.71	100	70	0.00	0.00	0.00	225.52	-64.53	3.495
21	1.81	100	70	0.00	0.00	0.00	225.52	-61.17	3.687
22	1.91	100	70	0.00	0.00	0.00	225.52	-57.43	3.927
23	2.01	100	70	0.00	0.00	0.00	225.52	-53.34	4.228
24	2.11	100	70	0.00	0.00	0.00	225.52	-48.87	4.615
25	2.21	100	70	0.00	0.00	0.00	225.52	-44.04	5.121
26	2.31	100	70	0.00	0.00	0.00	225.52	-38.85	5.805
27	2.41	100	70	0.00	0.00	0.00	225.52	-33.29	6.775
28	2.50	100	70	0.00	0.00	0.00	225.52	-27.36	8.242
29	2.60	100	70	0.00	0.00	0.00	225.52	-21.07	10.704
30	2.70	100	70	0.00	0.00	0.00	225.52	-14.41	15.648
31	2.80	100	70	0.00	0.00	0.00	225.52	-7.39	30.523
32	2.90	100	70	0.00	0.00	0.00	225.52	0.00	100.000

Combinazione n° 2 - STR A1-M1-R3

n°	Y	B	H	Afw	VRcd	VRsd	VRd	T	FS
	[m]	[cm]	[cm]	[cmq]	[kN]	[kN]	[kN]	[kN]	
1	-0.70	100	70	0.00	0.00	0.00	225.52	0.00	100.000
2	-0.60	100	70	0.00	0.00	0.00	225.52	10.46	21.555
3	-0.50	100	70	0.00	0.00	0.00	225.52	20.78	10.854
4	-0.40	100	70	0.00	0.00	0.00	225.52	30.94	7.288
5	-0.30	100	70	0.00	0.00	0.00	225.52	40.96	5.506
6	0.33	100	70	0.00	0.00	0.00	225.52	-13.34	16.909

RTI di progettazione:

Mandataria
Via G.B. Sammartini n°5
20125 - Milano
Tel. 02 6787911
email: mail@proiter.it

Mandante
Via Artemide n°3
92100 Agrigento
Tel. 0922 421007
email: deltaingegneria@pec.it

n°	Y	B	H	Afw	VRcd	VRsd	VRd	T	FS
	[m]	[cm]	[cm]	[cmq]	[kN]	[kN]	[kN]	[kN]	
7	0.43	100	70	0.00	0.00	0.00	225.52	-15.96	14.126
8	0.53	100	70	0.00	0.00	0.00	225.52	-18.37	12.279
9	0.63	100	70	0.00	0.00	0.00	225.52	-20.51	10.993
10	0.72	100	70	0.00	0.00	0.00	225.52	-22.41	10.064
11	0.82	100	70	0.00	0.00	0.00	225.52	-24.05	9.377
12	0.92	100	70	0.00	0.00	0.00	225.52	-25.44	8.865
13	1.02	100	70	0.00	0.00	0.00	225.52	-26.57	8.487
14	1.12	100	70	0.00	0.00	0.00	225.52	-27.46	8.214
15	1.22	100	70	0.00	0.00	0.00	225.52	-28.08	8.030
16	1.32	100	70	0.00	0.00	0.00	225.52	-28.46	7.925
17	1.42	100	70	0.00	0.00	0.00	225.52	-28.58	7.891
18	1.52	100	70	0.00	0.00	0.00	225.52	-28.45	7.928
19	1.61	100	70	0.00	0.00	0.00	225.52	-28.06	8.036
20	1.71	100	70	0.00	0.00	0.00	225.52	-27.42	8.223
21	1.81	100	70	0.00	0.00	0.00	225.52	-26.53	8.500
22	1.91	100	70	0.00	0.00	0.00	225.52	-25.39	8.883
23	2.01	100	70	0.00	0.00	0.00	225.52	-23.99	9.401
24	2.11	100	70	0.00	0.00	0.00	225.52	-22.34	10.097
25	2.21	100	70	0.00	0.00	0.00	225.52	-20.43	11.038
26	2.31	100	70	0.00	0.00	0.00	225.52	-18.27	12.342
27	2.41	100	70	0.00	0.00	0.00	225.52	-15.86	14.219
28	2.50	100	70	0.00	0.00	0.00	225.52	-13.19	17.092
29	2.60	100	70	0.00	0.00	0.00	225.52	-10.28	21.946
30	2.70	100	70	0.00	0.00	0.00	225.52	-7.10	31.745
31	2.80	100	70	0.00	0.00	0.00	225.52	-3.68	61.304
32	2.90	100	70	0.00	0.00	0.00	225.52	0.00	100.000

Combinazione n° 3 - STR A1-M1-R3

n°	Y	B	H	Afw	VRcd	VRsd	VRd	T	FS
	[m]	[cm]	[cm]	[cmq]	[kN]	[kN]	[kN]	[kN]	
1	-0.70	100	70	0.00	0.00	0.00	225.52	0.00	100.000
2	-0.60	100	70	0.00	0.00	0.00	225.52	10.13	22.273
3	-0.50	100	70	0.00	0.00	0.00	225.52	20.11	11.216
4	-0.40	100	70	0.00	0.00	0.00	225.52	29.94	7.532
5	-0.30	100	70	0.00	0.00	0.00	225.52	39.64	5.690
6	0.33	100	70	0.00	0.00	0.00	225.52	-19.50	11.567
7	0.43	100	70	0.00	0.00	0.00	225.52	-21.83	10.329
8	0.53	100	70	0.00	0.00	0.00	225.52	-23.95	9.416
9	0.63	100	70	0.00	0.00	0.00	225.52	-25.82	8.735
10	0.72	100	70	0.00	0.00	0.00	225.52	-27.44	8.220
11	0.82	100	70	0.00	0.00	0.00	225.52	-28.80	7.829
12	0.92	100	70	0.00	0.00	0.00	225.52	-29.92	7.536
13	1.02	100	70	0.00	0.00	0.00	225.52	-30.80	7.323
14	1.12	100	70	0.00	0.00	0.00	225.52	-31.42	7.178
15	1.22	100	70	0.00	0.00	0.00	225.52	-31.79	7.094
16	1.32	100	70	0.00	0.00	0.00	225.52	-31.91	7.067
17	1.42	100	70	0.00	0.00	0.00	225.52	-31.79	7.095
18	1.52	100	70	0.00	0.00	0.00	225.52	-31.41	7.180

RTI di progettazione:
PRO ITER Progetto Infrastrutture Territorio s.r.l.
Mandataria
Via G.B. Sammartini n°5
20125 - Milano
Tel. 02 6787911
email: mail@proiter.it
Mandante
Via Artemide n°3
92100 Agrigento
Tel. 0922 421007
email: deltaingegneria@pec.it

n°	Y	B	H	Afw	VRcd	VRsd	VRd	T	FS
	[m]	[cm]	[cm]	[cmq]	[kN]	[kN]	[kN]	[kN]	
19	1.61	100	70	0.00	0.00	0.00	225.52	-30.79	7.325
20	1.71	100	70	0.00	0.00	0.00	225.52	-29.91	7.539
21	1.81	100	70	0.00	0.00	0.00	225.52	-28.79	7.833
22	1.91	100	70	0.00	0.00	0.00	225.52	-27.42	8.225
23	2.01	100	70	0.00	0.00	0.00	225.52	-25.80	8.742
24	2.11	100	70	0.00	0.00	0.00	225.52	-23.93	9.425
25	2.21	100	70	0.00	0.00	0.00	225.52	-21.81	10.341
26	2.31	100	70	0.00	0.00	0.00	225.52	-19.44	11.600
27	2.41	100	70	0.00	0.00	0.00	225.52	-16.82	13.405
28	2.50	100	70	0.00	0.00	0.00	225.52	-13.96	16.158
29	2.60	100	70	0.00	0.00	0.00	225.52	-10.84	20.802
30	2.70	100	70	0.00	0.00	0.00	225.52	-7.48	30.163
31	2.80	100	70	0.00	0.00	0.00	225.52	-3.86	58.380
32	2.90	100	70	0.00	0.00	0.00	225.52	0.00	100.000

Combinazione n° 4 - STR A1-M1-R3

n°	Y	B	H	Afw	VRcd	VRsd	VRd	T	FS
	[m]	[cm]	[cm]	[cmq]	[kN]	[kN]	[kN]	[kN]	
1	-0.70	100	70	0.00	0.00	0.00	225.52	0.00	100.000
2	-0.60	100	70	0.00	0.00	0.00	225.52	13.43	16.787
3	-0.50	100	70	0.00	0.00	0.00	225.52	26.69	8.451
4	-0.40	100	70	0.00	0.00	0.00	225.52	39.76	5.672
5	-0.30	100	70	0.00	0.00	0.00	225.52	52.65	4.284
6	0.33	100	70	0.00	0.00	0.00	225.52	-14.63	15.413
7	0.43	100	70	0.00	0.00	0.00	225.52	-18.00	12.526
8	0.53	100	70	0.00	0.00	0.00	225.52	-21.10	10.691
9	0.63	100	70	0.00	0.00	0.00	225.52	-23.87	9.449
10	0.72	100	70	0.00	0.00	0.00	225.52	-26.32	8.567
11	0.82	100	70	0.00	0.00	0.00	225.52	-28.46	7.924
12	0.92	100	70	0.00	0.00	0.00	225.52	-30.28	7.447
13	1.02	100	70	0.00	0.00	0.00	225.52	-31.78	7.095
14	1.12	100	70	0.00	0.00	0.00	225.52	-32.97	6.840
15	1.22	100	70	0.00	0.00	0.00	225.52	-33.84	6.665
16	1.32	100	70	0.00	0.00	0.00	225.52	-34.39	6.558
17	1.42	100	70	0.00	0.00	0.00	225.52	-34.62	6.514
18	1.52	100	70	0.00	0.00	0.00	225.52	-34.54	6.530
19	1.61	100	70	0.00	0.00	0.00	225.52	-34.13	6.607
20	1.71	100	70	0.00	0.00	0.00	225.52	-33.41	6.750
21	1.81	100	70	0.00	0.00	0.00	225.52	-32.37	6.966
22	1.91	100	70	0.00	0.00	0.00	225.52	-31.02	7.270
23	2.01	100	70	0.00	0.00	0.00	225.52	-29.35	7.685
24	2.11	100	70	0.00	0.00	0.00	225.52	-27.36	8.244
25	2.21	100	70	0.00	0.00	0.00	225.52	-25.05	9.003
26	2.31	100	70	0.00	0.00	0.00	225.52	-22.42	10.058
27	2.41	100	70	0.00	0.00	0.00	225.52	-19.48	11.577
28	2.50	100	70	0.00	0.00	0.00	225.52	-16.22	13.905
29	2.60	100	70	0.00	0.00	0.00	225.52	-12.64	17.841
30	2.70	100	70	0.00	0.00	0.00	225.52	-8.74	25.790

RTI di progettazione:

Mandataria
Via G.B. Sammartini n°5
20125 - Milano
Tel. 02 6787911
email: mail@proiter.it

Mandante
Via Artemide n°3
92100 Agrigento
Tel. 0922 421007
email: deltaingegneria@pec.it

n°	Y	B	H	Afw	VRcd	VRsd	VRd	T	FS
	[m]	[cm]	[cm]	[cmq]	[kN]	[kN]	[kN]	[kN]	
31	2.80	100	70	0.00	0.00	0.00	225.52	-4.53	49.773
32	2.90	100	70	0.00	0.00	0.00	225.52	0.00	100.000

Combinazione n° 5 - STR A1-M1-R3

n°	Y	B	H	Afw	VRcd	VRsd	VRd	T	FS
	[m]	[cm]	[cm]	[cmq]	[kN]	[kN]	[kN]	[kN]	
1	-0.70	100	70	0.00	0.00	0.00	225.52	0.00	100.000
2	-0.60	100	70	0.00	0.00	0.00	225.52	12.53	17.995
3	-0.50	100	70	0.00	0.00	0.00	225.52	24.92	9.051
4	-0.40	100	70	0.00	0.00	0.00	225.52	37.16	6.070
5	-0.30	100	70	0.00	0.00	0.00	225.52	49.24	4.580
6	0.33	100	70	0.00	0.00	0.00	225.52	-18.24	12.364
7	0.43	100	70	0.00	0.00	0.00	225.52	-21.06	10.706
8	0.53	100	70	0.00	0.00	0.00	225.52	-23.64	9.540
9	0.63	100	70	0.00	0.00	0.00	225.52	-25.93	8.698
10	0.72	100	70	0.00	0.00	0.00	225.52	-27.93	8.074
11	0.82	100	70	0.00	0.00	0.00	225.52	-29.65	7.605
12	0.92	100	70	0.00	0.00	0.00	225.52	-31.09	7.254
13	1.02	100	70	0.00	0.00	0.00	225.52	-32.24	6.995
14	1.12	100	70	0.00	0.00	0.00	225.52	-33.11	6.812
15	1.22	100	70	0.00	0.00	0.00	225.52	-33.69	6.695
16	1.32	100	70	0.00	0.00	0.00	225.52	-33.98	6.636
17	1.42	100	70	0.00	0.00	0.00	225.52	-33.99	6.634
18	1.52	100	70	0.00	0.00	0.00	225.52	-33.72	6.688
19	1.61	100	70	0.00	0.00	0.00	225.52	-33.16	6.800
20	1.71	100	70	0.00	0.00	0.00	225.52	-32.32	6.978
21	1.81	100	70	0.00	0.00	0.00	225.52	-31.19	7.230
22	1.91	100	70	0.00	0.00	0.00	225.52	-29.78	7.573
23	2.01	100	70	0.00	0.00	0.00	225.52	-28.08	8.030
24	2.11	100	70	0.00	0.00	0.00	225.52	-26.10	8.640
25	2.21	100	70	0.00	0.00	0.00	225.52	-23.84	9.461
26	2.31	100	70	0.00	0.00	0.00	225.52	-21.29	10.595
27	2.41	100	70	0.00	0.00	0.00	225.52	-18.45	12.223
28	2.50	100	70	0.00	0.00	0.00	225.52	-15.33	14.712
29	2.60	100	70	0.00	0.00	0.00	225.52	-11.92	18.913
30	2.70	100	70	0.00	0.00	0.00	225.52	-8.23	27.388
31	2.80	100	70	0.00	0.00	0.00	225.52	-4.26	52.946
32	2.90	100	70	0.00	0.00	0.00	225.52	0.00	100.000

Combinazione n° 6 - STR A1-M1-R3

n°	Y	B	H	Afw	VRcd	VRsd	VRd	T	FS
	[m]	[cm]	[cm]	[cmq]	[kN]	[kN]	[kN]	[kN]	
1	-0.70	100	70	0.00	0.00	0.00	225.52	0.00	100.000
2	-0.60	100	70	0.00	0.00	0.00	225.52	13.17	17.130
3	-0.50	100	70	0.00	0.00	0.00	225.52	26.07	8.652
4	-0.40	100	70	0.00	0.00	0.00	225.52	38.70	5.827
5	-0.30	100	70	0.00	0.00	0.00	225.52	51.08	4.415

RTI di progettazione:

Mandataria
Via G.B. Sammartini n°5
20125 - Milano
Tel. 02 6787911
email: mail@proiter.it

Mandante
Via Artemide n°3
92100 Agrigento
Tel. 0922 421007
email: deltaingegneria@pec.it

n°	Y	B	H	Afw	VRcd	VRsd	VRd	T	FS
	[m]	[cm]	[cm]	[cmq]	[kN]	[kN]	[kN]	[kN]	
6	0.33	100	70	0.00	0.00	0.00	225.52	-69.71	3.235
7	0.43	100	70	0.00	0.00	0.00	225.52	-71.97	3.134
8	0.53	100	70	0.00	0.00	0.00	225.52	-73.87	3.053
9	0.63	100	70	0.00	0.00	0.00	225.52	-75.38	2.992
10	0.72	100	70	0.00	0.00	0.00	225.52	-76.48	2.949
11	0.82	100	70	0.00	0.00	0.00	225.52	-77.19	2.922
12	0.92	100	70	0.00	0.00	0.00	225.52	-77.50	2.910
13	1.02	100	70	0.00	0.00	0.00	225.52	-77.41	2.913
14	1.12	100	70	0.00	0.00	0.00	225.52	-76.92	2.932
15	1.22	100	70	0.00	0.00	0.00	225.52	-76.03	2.966
16	1.32	100	70	0.00	0.00	0.00	225.52	-74.75	3.017
17	1.42	100	70	0.00	0.00	0.00	225.52	-73.07	3.087
18	1.52	100	70	0.00	0.00	0.00	225.52	-70.98	3.177
19	1.61	100	70	0.00	0.00	0.00	225.52	-68.50	3.292
20	1.71	100	70	0.00	0.00	0.00	225.52	-65.63	3.437
21	1.81	100	70	0.00	0.00	0.00	225.52	-62.35	3.617
22	1.91	100	70	0.00	0.00	0.00	225.52	-58.67	3.844
23	2.01	100	70	0.00	0.00	0.00	225.52	-54.60	4.131
24	2.11	100	70	0.00	0.00	0.00	225.52	-50.13	4.499
25	2.21	100	70	0.00	0.00	0.00	225.52	-45.25	4.983
26	2.31	100	70	0.00	0.00	0.00	225.52	-39.98	5.640
27	2.41	100	70	0.00	0.00	0.00	225.52	-34.32	6.572
28	2.50	100	70	0.00	0.00	0.00	225.52	-28.25	7.983
29	2.60	100	70	0.00	0.00	0.00	225.52	-21.79	10.352
30	2.70	100	70	0.00	0.00	0.00	225.52	-14.92	15.113
31	2.80	100	70	0.00	0.00	0.00	225.52	-7.66	29.441
32	2.90	100	70	0.00	0.00	0.00	225.52	0.00	100.000

13.8.5. Verifica delle tensioni

Simbologia adottata

n°	indice sezione
Y	ordinata sezione espressa in [m]
B	larghezza sezione espresso in [cm]
H	altezza sezione espressa in [cm]
Afi	area ferri inferiori espresso in [cmq]
Afs	area ferri superiori espressa in [cmq]
M	momento agente espressa in [kgm]
N	sforzo normale agente espressa in [kg]
σc	area ferri a taglio espresso in [kg/cmq]
σfi	resistenza di progetto a 'taglio compressione' espressa in [kg/cmq]
σfs	resistenza di progetto a 'taglio trazione' espressa in [kg/cmq]

Paramento

Combinazione n° 13 - SLER

RTI di progettazione:
Mandataria
Via G.B. Sammartini n°5
20125 - Milano
Tel. 02 6787911
email: mail@proiter.it
Mandante
Via Artemide n°3
92100 Agrigento
Tel. 0922 421007
email: deltaingegneria@pec.it

n°	Y	B	H	Afi	Afs	M	N	σc	σfi	σfs
	[m]	*[cm]*	*[cm]*	*[cmq]*	*[cmq]*	*[kNm]*	*[kN]*	*[MPa]*	*[MPa]*	*[MPa]*
1	0.00	100	30	10.05	5.65	0.00	0.00	0.000	0.000	0.000
2	-0.17	100	32	10.05	5.65	0.00	1.29	0.004	0.053	0.060
3	-0.33	100	33	10.05	5.65	0.03	2.72	0.009	0.096	0.133
4	-0.50	100	35	10.05	5.65	0.10	4.32	0.017	0.120	0.229
5	-0.66	100	37	10.05	5.65	0.26	6.15	0.027	0.117	0.361
6	-0.83	100	38	10.05	5.65	0.55	8.23	0.042	0.072	0.544
7	-0.99	100	40	10.05	5.65	1.04	10.53	0.064	0.098	0.811
8	-1.16	100	42	10.05	5.65	1.76	13.02	0.099	0.596	1.203
9	-1.32	100	43	10.05	5.65	2.77	15.70	0.149	1.650	1.728
10	-1.49	100	45	10.05	5.65	4.11	18.57	0.213	3.367	2.368
11	-1.65	100	46	10.05	5.65	5.81	21.62	0.288	5.752	3.108
12	-1.81	100	48	10.05	5.65	7.91	24.84	0.374	8.789	3.943
13	-1.98	100	50	10.05	5.65	10.45	28.22	0.470	12.466	4.870
14	-2.15	100	51	10.05	11.31	13.45	31.77	0.549	16.626	5.557
15	-2.31	100	53	20.11	11.31	16.95	35.49	0.534	11.669	5.961
16	-2.48	100	55	20.11	11.31	20.98	39.36	0.624	14.559	6.960
17	-2.64	100	56	20.11	11.31	25.57	43.40	0.721	17.755	8.028
18	-2.80	100	58	10.05	11.31	30.75	47.64	1.030	39.916	10.230
19	-2.97	100	60	10.05	5.65	36.55	52.13	1.221	47.441	12.293
20	-3.13	100	61	10.05	5.65	43.04	56.85	1.372	55.371	13.839
21	-3.30	100	63	10.05	5.65	50.27	61.78	1.532	63.964	15.480

Combinazione n° 14 - SLEF

n°	Y	B	H	Afi	Afs	M	N	σc	σfi	σfs
	[m]	*[cm]*	*[cm]*	*[cmq]*	*[cmq]*	*[kNm]*	*[kN]*	*[MPa]*	*[MPa]*	*[MPa]*
1	0.00	100	30	10.05	5.65	0.00	0.00	0.000	0.000	0.000
2	-0.17	100	32	10.05	5.65	0.00	1.29	0.004	0.053	0.060
3	-0.33	100	33	10.05	5.65	0.03	2.72	0.009	0.096	0.133
4	-0.50	100	35	10.05	5.65	0.10	4.32	0.017	0.120	0.229
5	-0.66	100	37	10.05	5.65	0.26	6.15	0.027	0.117	0.361
6	-0.83	100	38	10.05	5.65	0.55	8.23	0.042	0.072	0.544
7	-0.99	100	40	10.05	5.65	1.04	10.53	0.064	0.098	0.811
8	-1.16	100	42	10.05	5.65	1.76	13.02	0.099	0.596	1.203
9	-1.32	100	43	10.05	5.65	2.77	15.70	0.149	1.650	1.728
10	-1.49	100	45	10.05	5.65	4.11	18.57	0.213	3.367	2.368
11	-1.65	100	46	10.05	5.65	5.81	21.62	0.288	5.752	3.108
12	-1.81	100	48	10.05	5.65	7.91	24.84	0.374	8.789	3.943
13	-1.98	100	50	10.05	5.65	10.45	28.22	0.470	12.466	4.870
14	-2.15	100	51	10.05	11.31	13.45	31.77	0.549	16.626	5.557
15	-2.31	100	53	20.11	11.31	16.95	35.49	0.534	11.669	5.961
16	-2.48	100	55	20.11	11.31	20.98	39.36	0.624	14.559	6.960
17	-2.64	100	56	20.11	11.31	25.57	43.39	0.721	17.760	8.029
18	-2.80	100	58	10.05	11.31	30.75	47.58	1.031	39.955	10.230
19	-2.97	100	60	10.05	5.65	36.55	51.98	1.221	47.505	12.288
20	-3.13	100	61	10.05	5.65	43.00	56.60	1.371	55.401	13.819
21	-3.30	100	63	10.05	5.65	50.16	61.46	1.529	63.899	15.439

Combinazione n° 15 - SLEQ

RTI di progettazione:

Mandataria
Via G.B. Sammartini n°5
20125 - Milano
Tel. 02 6787911
email: mail@proiter.it

Mandante
Via Artemide n°3
92100 Agrigento
Tel. 0922 421007
email: deltaingegneria@pec.it

n°	Y	B	H	Afi	Afs	M	N	σc	σfi	σfs
	[m]	[cm]	[cm]	[cmq]	[cmq]	[kNm]	[kN]	[MPa]	[MPa]	[MPa]
1	0.00	100	30	10.05	5.65	0.00	0.00	0.000	0.000	0.000
2	-0.17	100	32	10.05	5.65	0.00	1.29	0.004	0.053	0.060
3	-0.33	100	33	10.05	5.65	0.03	2.72	0.009	0.096	0.133
4	-0.50	100	35	10.05	5.65	0.10	4.32	0.017	0.120	0.229
5	-0.66	100	37	10.05	5.65	0.26	6.15	0.027	0.117	0.361
6	-0.83	100	38	10.05	5.65	0.55	8.23	0.042	0.072	0.544
7	-0.99	100	40	10.05	5.65	1.04	10.53	0.064	0.098	0.811
8	-1.16	100	42	10.05	5.65	1.76	13.02	0.099	0.596	1.203
9	-1.32	100	43	10.05	5.65	2.77	15.70	0.149	1.650	1.728
10	-1.49	100	45	10.05	5.65	4.11	18.57	0.213	3.367	2.368
11	-1.65	100	46	10.05	5.65	5.81	21.62	0.288	5.752	3.108
12	-1.81	100	48	10.05	5.65	7.91	24.84	0.374	8.789	3.943
13	-1.98	100	50	10.05	5.65	10.45	28.22	0.470	12.466	4.870
14	-2.15	100	51	10.05	11.31	13.45	31.77	0.549	16.626	5.557
15	-2.31	100	53	20.11	11.31	16.95	35.49	0.534	11.669	5.961
16	-2.48	100	55	20.11	11.31	20.98	39.36	0.624	14.559	6.960
17	-2.64	100	56	20.11	11.31	25.57	43.39	0.721	17.760	8.029
18	-2.80	100	58	10.05	11.31	30.75	47.57	1.031	39.962	10.230
19	-2.97	100	60	10.05	5.65	36.56	51.91	1.221	47.549	12.288
20	-3.13	100	61	10.05	5.65	43.01	56.40	1.371	55.501	13.815
21	-3.30	100	63	10.05	5.65	50.13	61.05	1.528	64.034	15.418

Combinazione n° 16 - SLEQ

n°	Y	B	H	Afi	Afs	M	N	σc	σfi	σfs
	[m]	[cm]	[cm]	[cmq]	[cmq]	[kNm]	[kN]	[MPa]	[MPa]	[MPa]
1	0.00	100	30	10.05	5.65	0.00	0.00	0.000	0.000	0.000
2	-0.17	100	32	10.05	5.65	0.01	1.35	0.004	0.055	0.065
3	-0.33	100	33	10.05	5.65	0.06	2.85	0.011	0.086	0.155
4	-0.50	100	35	10.05	5.65	0.19	4.52	0.021	0.089	0.278
5	-0.66	100	37	10.05	5.65	0.43	6.42	0.035	0.055	0.446
6	-0.83	100	38	10.05	5.65	0.82	8.56	0.055	0.089	0.689
7	-0.99	100	40	10.05	5.65	1.44	10.92	0.088	0.533	1.049
8	-1.16	100	42	10.05	5.65	2.32	13.48	0.135	1.501	1.539
9	-1.32	100	43	10.05	5.65	3.52	16.23	0.196	3.110	2.144
10	-1.49	100	45	10.05	5.65	5.06	19.17	0.269	5.383	2.854
11	-1.65	100	46	10.05	5.65	7.00	22.28	0.354	8.316	3.663
12	-1.81	100	48	10.05	5.65	9.37	25.56	0.449	11.903	4.570
13	-1.98	100	50	10.05	5.65	12.19	29.01	0.554	16.142	5.574
14	-2.15	100	51	10.05	11.31	15.51	32.63	0.638	20.880	6.287
15	-2.31	100	53	20.11	11.31	19.36	36.41	0.608	14.156	6.703
16	-2.48	100	55	20.11	11.31	23.77	40.35	0.706	17.353	7.775
17	-2.64	100	56	20.11	11.31	28.76	44.44	0.809	20.869	8.917
18	-2.80	100	58	10.05	11.31	34.38	48.69	1.155	46.651	11.284
19	-2.97	100	60	10.05	5.65	40.64	53.10	1.360	54.883	13.506
20	-3.13	100	61	10.05	5.65	47.57	57.66	1.519	63.492	15.124
21	-3.30	100	63	10.05	5.65	55.22	62.37	1.685	72.694	16.821

RTI di progettazione:
Mandataria
Via G.B. Sammartini n°5
20125 - Milano
Tel. 02 6787911
email: mail@proiter.it
Mandante
Via Artemide n°3
92100 Agrigento
Tel. 0922 421007
email: deltaingegneria@pec.it

Combinazione n° 17 - SLEQ

n°	Y	B	H	Afi	Afs	M	N	σc	σfi	σfs
	[m]	[cm]	[cm]	[cmq]	[cmq]	[kNm]	[kN]	[MPa]	[MPa]	[MPa]
1	0.00	100	30	10.05	5.65	0.00	0.00	0.000	0.000	0.000
2	-0.17	100	32	10.05	5.65	0.01	1.33	0.004	0.054	0.064
3	-0.33	100	33	10.05	5.65	0.05	2.81	0.011	0.088	0.149
4	-0.50	100	35	10.05	5.65	0.17	4.46	0.020	0.096	0.265
5	-0.66	100	37	10.05	5.65	0.38	6.33	0.033	0.071	0.423
6	-0.83	100	38	10.05	5.65	0.75	8.46	0.051	0.037	0.647
7	-0.99	100	40	10.05	5.65	1.33	10.80	0.081	0.398	0.983
8	-1.16	100	42	10.05	5.65	2.17	13.33	0.125	1.241	1.451
9	-1.32	100	43	10.05	5.65	3.32	16.06	0.184	2.715	2.037
10	-1.49	100	45	10.05	5.65	4.81	18.98	0.254	4.852	2.729
11	-1.65	100	46	10.05	5.65	6.69	22.07	0.337	7.649	3.520
12	-1.81	100	48	10.05	5.65	8.99	25.33	0.429	11.099	4.407
13	-1.98	100	50	10.05	5.65	11.74	28.76	0.532	15.197	5.391
14	-2.15	100	51	10.05	11.31	14.98	32.36	0.615	19.789	6.097
15	-2.31	100	53	20.11	11.31	18.73	36.12	0.589	13.519	6.509
16	-2.48	100	55	20.11	11.31	23.04	40.03	0.685	16.639	7.563
17	-2.64	100	56	20.11	11.31	27.94	44.11	0.786	20.075	8.686
18	-2.80	100	58	10.05	11.31	33.44	48.34	1.123	44.950	11.010
19	-2.97	100	60	10.05	5.65	39.58	52.72	1.324	53.021	13.190
20	-3.13	100	61	10.05	5.65	46.40	57.26	1.481	61.467	14.786
21	-3.30	100	63	10.05	5.65	53.91	61.95	1.645	70.504	16.459

Fondazione

Combinazione n° 13 - SLER

n°	Y	B	H	Afi	Afs	M	N	σc	σfi	σfs
	[m]	[cm]	[cm]	[cmq]	[cmq]	[kNm]	[kN]	[MPa]	[MPa]	[MPa]
1	-0.70	100	70	10.05	10.05	0.00	0.00	0.000	0.000	0.000
2	-0.60	100	70	10.05	10.05	0.52	0.00	0.012	0.841	0.108
3	-0.50	100	70	10.05	10.05	2.05	0.00	0.050	3.350	0.430
4	-0.40	100	70	10.05	10.05	4.60	0.00	0.111	7.505	0.963
5	-0.30	100	70	10.05	10.05	8.14	0.00	0.197	13.283	1.704
6	0.33	100	70	10.05	10.05	-49.31	0.00	1.193	10.331	80.507
7	0.43	100	70	10.05	10.05	-48.08	0.00	1.164	10.073	78.499
8	0.53	100	70	10.05	10.05	-46.60	0.00	1.128	9.764	76.093
9	0.63	100	70	10.05	10.05	-44.91	0.00	1.087	9.409	73.326
10	0.72	100	70	10.05	10.05	-43.02	0.00	1.041	9.013	70.238
11	0.82	100	70	10.05	10.05	-40.95	0.00	0.991	8.580	66.867
12	0.92	100	70	10.05	10.05	-38.74	0.00	0.938	8.117	63.253
13	1.02	100	70	10.05	10.05	-36.40	0.00	0.881	7.627	59.435
14	1.12	100	70	10.05	10.05	-33.96	0.00	0.822	7.116	55.452
15	1.22	100	70	10.05	10.05	-31.45	0.00	0.761	6.588	51.342
16	1.32	100	70	10.05	10.05	-28.87	0.00	0.699	6.050	47.145
17	1.42	100	70	10.05	10.05	-26.27	0.00	0.636	5.505	42.900
18	1.52	100	70	10.05	10.05	-23.67	0.00	0.573	4.959	38.646

RTI di progettazione:
Mandataria
Via G.B. Sammartini n°5
20125 - Milano
Tel. 02 6787911
email: mail@proiter.it
Mandante
Via Artemide n°3
92100 Agrigento
Tel. 0922 421007
email: deltaingegneria@pec.it

n°	Y	B	H	Afi	Afs	M	N	σc	σfi	σfs
	[m]	[cm]	[cm]	[cmq]	[cmq]	[kNm]	[kN]	[MPa]	[MPa]	[MPa]
19	1.61	100	70	10.05	10.05	-21.08	0.00	0.510	4.417	34.422
20	1.71	100	70	10.05	10.05	-18.54	0.00	0.449	3.884	30.267
21	1.81	100	70	10.05	10.05	-16.06	0.00	0.389	3.365	26.220
22	1.91	100	70	10.05	10.05	-13.67	0.00	0.331	2.864	22.320
23	2.01	100	70	10.05	10.05	-11.40	0.00	0.276	2.388	18.606
24	2.11	100	70	10.05	10.05	-9.26	0.00	0.224	1.940	15.118
25	2.21	100	70	10.05	10.05	-7.28	0.00	0.176	1.526	11.893
26	2.31	100	70	10.05	10.05	-5.50	0.00	0.133	1.151	8.972
27	2.41	100	70	10.05	10.05	-3.92	0.00	0.095	0.820	6.393
28	2.50	100	70	10.05	10.05	-2.57	0.00	0.062	0.538	4.196
29	2.60	100	70	10.05	10.05	-1.48	0.00	0.036	0.310	2.419
30	2.70	100	70	10.05	10.05	-0.67	0.00	0.016	0.141	1.101
31	2.80	100	70	10.05	10.05	-0.17	0.00	0.004	0.036	0.282
32	2.90	100	70	10.05	10.05	0.00	0.00	0.000	0.000	0.000

Combinazione n° 14 - SLEF

n°	Y	B	H	Afi	Afs	M	N	σc	σfi	σfs
	[m]	[cm]	[cm]	[cmq]	[cmq]	[kNm]	[kN]	[MPa]	[MPa]	[MPa]
1	-0.70	100	70	10.05	10.05	0.00	0.00	0.000	0.000	0.000
2	-0.60	100	70	10.05	10.05	0.50	0.00	0.012	0.815	0.105
3	-0.50	100	70	10.05	10.05	1.99	0.00	0.048	3.245	0.416
4	-0.40	100	70	10.05	10.05	4.45	0.00	0.108	7.272	0.933
5	-0.30	100	70	10.05	10.05	7.89	0.00	0.191	12.875	1.652
6	0.33	100	70	10.05	10.05	-46.23	0.00	1.119	9.685	75.477
7	0.43	100	70	10.05	10.05	-45.07	0.00	1.091	9.444	73.594
8	0.53	100	70	10.05	10.05	-43.69	0.00	1.057	9.154	71.337
9	0.63	100	70	10.05	10.05	-42.10	0.00	1.019	8.821	68.742
10	0.72	100	70	10.05	10.05	-40.33	0.00	0.976	8.449	65.846
11	0.82	100	70	10.05	10.05	-38.39	0.00	0.929	8.044	62.686
12	0.92	100	70	10.05	10.05	-36.32	0.00	0.879	7.609	59.297
13	1.02	100	70	10.05	10.05	-34.12	0.00	0.826	7.150	55.717
14	1.12	100	70	10.05	10.05	-31.84	0.00	0.771	6.670	51.983
15	1.22	100	70	10.05	10.05	-29.48	0.00	0.713	6.176	48.130
16	1.32	100	70	10.05	10.05	-27.07	0.00	0.655	5.671	44.195
17	1.42	100	70	10.05	10.05	-24.63	0.00	0.596	5.161	40.216
18	1.52	100	70	10.05	10.05	-22.19	0.00	0.537	4.649	36.228
19	1.61	100	70	10.05	10.05	-19.76	0.00	0.478	4.141	32.268
20	1.71	100	70	10.05	10.05	-17.38	0.00	0.421	3.641	28.373
21	1.81	100	70	10.05	10.05	-15.05	0.00	0.364	3.154	24.579
22	1.91	100	70	10.05	10.05	-12.81	0.00	0.310	2.685	20.923
23	2.01	100	70	10.05	10.05	-10.68	0.00	0.259	2.238	17.442
24	2.11	100	70	10.05	10.05	-8.68	0.00	0.210	1.818	14.171
25	2.21	100	70	10.05	10.05	-6.83	0.00	0.165	1.431	11.149
26	2.31	100	70	10.05	10.05	-5.15	0.00	0.125	1.079	8.410
27	2.41	100	70	10.05	10.05	-3.67	0.00	0.089	0.769	5.993
28	2.50	100	70	10.05	10.05	-2.41	0.00	0.058	0.505	3.933
29	2.60	100	70	10.05	10.05	-1.39	0.00	0.034	0.291	2.267
30	2.70	100	70	10.05	10.05	-0.63	0.00	0.015	0.132	1.032

RTI di progettazione:
PRO ITER Progetto Infrastrutture Territorio s.r.l.
Mandataria
Via G.B. Sammartini n°5
20125 - Milano
Tel. 02 6787911
email: mail@proiter.it
Mandante
Via Artemide n°3
92100 Agrigento
Tel. 0922 421007
email: deltaingegneria@pec.it

n°	Y	B	H	Afi	Afs	M	N	σc	σfi	σfs
	[m]	[cm]	[cm]	[cmq]	[cmq]	[kNm]	[kN]	[MPa]	[MPa]	[MPa]
31	2.80	100	70	10.05	10.05	-0.16	0.00	0.004	0.034	0.264
32	2.90	100	70	10.05	10.05	0.00	0.00	0.000	0.000	0.000

Combinazione n° 15 - SLEQ

n°	Y	B	H	Afi	Afs	M	N	σc	σfi	σfs
	[m]	[cm]	[cm]	[cmq]	[cmq]	[kNm]	[kN]	[MPa]	[MPa]	[MPa]
1	-0.70	100	70	10.05	10.05	0.00	0.00	0.000	0.000	0.000
2	-0.60	100	70	10.05	10.05	0.45	0.00	0.011	0.742	0.095
3	-0.50	100	70	10.05	10.05	1.81	0.00	0.044	2.958	0.380
4	-0.40	100	70	10.05	10.05	4.06	0.00	0.098	6.636	0.852
5	-0.30	100	70	10.05	10.05	7.20	0.00	0.174	11.763	1.509
6	0.33	100	70	10.05	10.05	-38.42	0.00	0.930	8.050	62.731
7	0.43	100	70	10.05	10.05	-37.44	0.00	0.906	7.844	61.124
8	0.53	100	70	10.05	10.05	-36.27	0.00	0.878	7.598	59.214
9	0.63	100	70	10.05	10.05	-34.93	0.00	0.845	7.318	57.029
10	0.72	100	70	10.05	10.05	-33.44	0.00	0.809	7.006	54.599
11	0.82	100	70	10.05	10.05	-31.82	0.00	0.770	6.667	51.955
12	0.92	100	70	10.05	10.05	-30.09	0.00	0.728	6.304	49.126
13	1.02	100	70	10.05	10.05	-28.26	0.00	0.684	5.921	46.142
14	1.12	100	70	10.05	10.05	-26.36	0.00	0.638	5.522	43.034
15	1.22	100	70	10.05	10.05	-24.39	0.00	0.590	5.111	39.831
16	1.32	100	70	10.05	10.05	-22.39	0.00	0.542	4.692	36.563
17	1.42	100	70	10.05	10.05	-20.37	0.00	0.493	4.268	33.262
18	1.52	100	70	10.05	10.05	-18.35	0.00	0.444	3.844	29.955
19	1.61	100	70	10.05	10.05	-16.34	0.00	0.395	3.423	26.674
20	1.71	100	70	10.05	10.05	-14.36	0.00	0.348	3.009	23.449
21	1.81	100	70	10.05	10.05	-12.44	0.00	0.301	2.606	20.309
22	1.91	100	70	10.05	10.05	-10.59	0.00	0.256	2.218	17.284
23	2.01	100	70	10.05	10.05	-8.82	0.00	0.214	1.849	14.406
24	2.11	100	70	10.05	10.05	-7.17	0.00	0.173	1.502	11.702
25	2.21	100	70	10.05	10.05	-5.64	0.00	0.136	1.181	9.205
26	2.31	100	70	10.05	10.05	-4.25	0.00	0.103	0.891	6.943
27	2.41	100	70	10.05	10.05	-3.03	0.00	0.073	0.635	4.946
28	2.50	100	70	10.05	10.05	-1.99	0.00	0.048	0.417	3.246
29	2.60	100	70	10.05	10.05	-1.15	0.00	0.028	0.240	1.871
30	2.70	100	70	10.05	10.05	-0.52	0.00	0.013	0.109	0.851
31	2.80	100	70	10.05	10.05	-0.13	0.00	0.003	0.028	0.218
32	2.90	100	70	10.05	10.05	0.00	0.00	0.000	0.000	0.000

Combinazione n° 16 - SLEQ

n°	Y	B	H	Afi	Afs	M	N	σc	σfi	σfs
	[m]	[cm]	[cm]	[cmq]	[cmq]	[kNm]	[kN]	[MPa]	[MPa]	[MPa]
1	-0.70	100	70	10.05	10.05	0.00	0.00	0.000	0.000	0.000
2	-0.60	100	70	10.05	10.05	0.50	0.00	0.012	0.815	0.105
3	-0.50	100	70	10.05	10.05	1.99	0.00	0.048	3.245	0.416
4	-0.40	100	70	10.05	10.05	4.45	0.00	0.108	7.271	0.933
5	-0.30	100	70	10.05	10.05	7.88	0.00	0.191	12.872	1.652

RTI di progettazione:
PRO ITER Progetto Infrastrutture Territorio s.r.l.
Mandataria
Via G.B. Sammartini n°5
20125 - Milano
Tel. 02 6787911
email: mail@proiter.it
Mandante
Via Artemide n°3
92100 Agrigento
Tel. 0922 421007
email: deltaingegneria@pec.it

n°	Y	B	H	Afi	Afs	M	N	σc	σfi	σfs
	[m]	[cm]	[cm]	[cmq]	[cmq]	[kNm]	[kN]	[MPa]	[MPa]	[MPa]
6	0.33	100	70	10.05	10.05	-48.21	0.00	1.167	10.100	78.710
7	0.43	100	70	10.05	10.05	-46.93	0.00	1.136	9.832	76.619
8	0.53	100	70	10.05	10.05	-45.42	0.00	1.099	9.516	74.159
9	0.63	100	70	10.05	10.05	-43.71	0.00	1.058	9.158	71.365
10	0.72	100	70	10.05	10.05	-41.82	0.00	1.012	8.761	68.274
11	0.82	100	70	10.05	10.05	-39.76	0.00	0.962	8.331	64.924
12	0.92	100	70	10.05	10.05	-37.57	0.00	0.909	7.873	61.350
13	1.02	100	70	10.05	10.05	-35.27	0.00	0.854	7.390	57.591
14	1.12	100	70	10.05	10.05	-32.88	0.00	0.796	6.889	53.684
15	1.22	100	70	10.05	10.05	-30.42	0.00	0.736	6.373	49.664
16	1.32	100	70	10.05	10.05	-27.91	0.00	0.675	5.847	45.569
17	1.42	100	70	10.05	10.05	-25.38	0.00	0.614	5.317	41.436
18	1.52	100	70	10.05	10.05	-22.85	0.00	0.553	4.787	37.302
19	1.61	100	70	10.05	10.05	-20.34	0.00	0.492	4.261	33.204
20	1.71	100	70	10.05	10.05	-17.87	0.00	0.433	3.744	29.179
21	1.81	100	70	10.05	10.05	-15.47	0.00	0.374	3.242	25.264
22	1.91	100	70	10.05	10.05	-13.16	0.00	0.319	2.758	21.495
23	2.01	100	70	10.05	10.05	-10.97	0.00	0.265	2.298	17.909
24	2.11	100	70	10.05	10.05	-8.91	0.00	0.216	1.866	14.545
25	2.21	100	70	10.05	10.05	-7.01	0.00	0.170	1.468	11.437
26	2.31	100	70	10.05	10.05	-5.28	0.00	0.128	1.107	8.625
27	2.41	100	70	10.05	10.05	-3.76	0.00	0.091	0.788	6.143
28	2.50	100	70	10.05	10.05	-2.47	0.00	0.060	0.517	4.030
29	2.60	100	70	10.05	10.05	-1.42	0.00	0.034	0.298	2.322
30	2.70	100	70	10.05	10.05	-0.65	0.00	0.016	0.136	1.057
31	2.80	100	70	10.05	10.05	-0.17	0.00	0.004	0.035	0.270
32	2.90	100	70	10.05	10.05	0.00	0.00	0.000	0.000	0.000

Combinazione n° 17 - SLEQ

n°	Y	B	H	Afi	Afs	M	N	σc	σfi	σfs
	[m]	[cm]	[cm]	[cmq]	[cmq]	[kNm]	[kN]	[MPa]	[MPa]	[MPa]
1	-0.70	100	70	10.05	10.05	0.00	0.00	0.000	0.000	0.000
2	-0.60	100	70	10.05	10.05	0.49	0.00	0.012	0.797	0.102
3	-0.50	100	70	10.05	10.05	1.94	0.00	0.047	3.175	0.407
4	-0.40	100	70	10.05	10.05	4.36	0.00	0.105	7.114	0.913
5	-0.30	100	70	10.05	10.05	7.71	0.00	0.187	12.594	1.616
6	0.33	100	70	10.05	10.05	-52.87	0.00	1.280	11.078	86.330
7	0.43	100	70	10.05	10.05	-51.21	0.00	1.239	10.730	83.619
8	0.53	100	70	10.05	10.05	-49.34	0.00	1.194	10.338	80.568
9	0.63	100	70	10.05	10.05	-47.29	0.00	1.145	9.908	77.212
10	0.72	100	70	10.05	10.05	-45.07	0.00	1.091	9.443	73.589
11	0.82	100	70	10.05	10.05	-42.71	0.00	1.034	8.948	69.734
12	0.92	100	70	10.05	10.05	-40.23	0.00	0.974	8.429	65.685
13	1.02	100	70	10.05	10.05	-37.65	0.00	0.911	7.889	61.477
14	1.12	100	70	10.05	10.05	-35.00	0.00	0.847	7.333	57.147
15	1.22	100	70	10.05	10.05	-32.30	0.00	0.782	6.767	52.732
16	1.32	100	70	10.05	10.05	-29.56	0.00	0.715	6.194	48.269
17	1.42	100	70	10.05	10.05	-26.82	0.00	0.649	5.620	43.793

RTI di progettazione:
PRO ITER Progetto Infrastrutture Territorio s.r.l.
Mandataria
Via G.B. Sammartini n°5
20125 - Milano
Tel. 02 6787911
email: mail@proiter.it
Mandante
Via Artemide n°3
92100 Agrigento
Tel. 0922 421007
email: deltaingegneria@pec.it

n°	Y	B	H	Afi	Afs	M	N	σc	σfi	σfs
	[m]	*[cm]*	*[cm]*	*[cmq]*	*[cmq]*	*[kNm]*	*[kN]*	*[MPa]*	*[MPa]*	*[MPa]*
18	1.52	100	70	10.05	10.05	-24.09	0.00	0.583	5.048	39.341
19	1.61	100	70	10.05	10.05	-21.41	0.00	0.518	4.485	34.950
20	1.71	100	70	10.05	10.05	-18.78	0.00	0.454	3.934	30.656
21	1.81	100	70	10.05	10.05	-16.23	0.00	0.393	3.400	26.496
22	1.91	100	70	10.05	10.05	-13.78	0.00	0.334	2.888	22.506
23	2.01	100	70	10.05	10.05	-11.47	0.00	0.278	2.402	18.722
24	2.11	100	70	10.05	10.05	-9.30	0.00	0.225	1.948	15.182
25	2.21	100	70	10.05	10.05	-7.30	0.00	0.177	1.530	11.922
26	2.31	100	70	10.05	10.05	-5.50	0.00	0.133	1.152	8.978
27	2.41	100	70	10.05	10.05	-3.91	0.00	0.095	0.820	6.387
28	2.50	100	70	10.05	10.05	-2.56	0.00	0.062	0.537	4.185
29	2.60	100	70	10.05	10.05	-1.48	0.00	0.036	0.309	2.409
30	2.70	100	70	10.05	10.05	-0.67	0.00	0.016	0.141	1.095
31	2.80	100	70	10.05	10.05	-0.17	0.00	0.004	0.036	0.280
32	2.90	100	70	10.05	10.05	0.00	0.00	0.000	0.000	0.000

13.8.6. Verifiche a fessurazione

Simbologia adottata

n°	indice sezione
Y	ordinata sezione espressa in [m]
B	larghezza sezione espresso in [cm]
H	altezza sezione espressa in [cm]
Afi	area ferri zona tesa espresso in [cmq]
Aeff	area efficace espressa in [cmq]
M	momento agente espressa in [kgm]
Mpf	momento di prima fessurazione espressa in [kgm]
ε	deformazione espresso in %
Sm	spaziatura tra le fessure espressa in [mm]
w	apertura delle fessure espressa in [mm]

Paramento

Combinazione n° 13 - SLER

n°	Y	B	H	Af	Aeff	M	Mpf	ε	Sm	w
	[m]	*[cm]*	*[cm]*	*[cmq]*	*[cmq]*	*[kNm]*	*[kNm]*	*[%]*	*[mm]*	*[mm]*
1	0.00	100	30	0.00	0.00	0.00	0.00	0.0000000	0.000	0.00
2	-0.17	100	32	0.00	0.00	0.00	2.22	0.0000000	0.000	0.00
3	-0.33	100	33	0.00	0.00	0.03	11.49	0.0000000	0.000	0.00
4	-0.50	100	35	0.00	0.00	0.10	36.08	0.0000000	0.000	0.00
5	-0.66	100	37	0.00	0.00	0.26	124.90	0.0000000	0.000	0.00
6	-0.83	100	38	0.00	0.00	0.55	1593.96	0.0000000	0.000	0.00
7	-0.99	100	40	0.00	0.00	1.04	211.08	0.0000000	0.000	0.00
8	-1.16	100	42	10.05	772.24	1.76	149.93	0.0000000	0.000	0.00
9	-1.32	100	43	10.05	1060.16	2.77	132.80	0.0000000	0.000	0.00
10	-1.49	100	45	10.05	1272.17	4.11	127.50	0.0000000	0.000	0.00
11	-1.65	100	46	10.05	1433.74	5.81	127.12	0.0000000	0.000	0.00

RTI di progettazione:
Mandataria
Via G.B. Sammartini n°5
20125 - Milano
Tel. 02 6787911
email: mail@proiter.it
Mandante
Via Artemide n°3
92100 Agrigento
Tel. 0922 421007
email: deltaingegneria@pec.it

n°	Y	B	H	Af	Aeff	M	Mpf	ε	Sm	w
	[m]	[cm]	[cm]	[cmq]	[cmq]	[kNm]	[kNm]	[%]	[mm]	[mm]
12	-1.81	100	48	10.05	1565.58	7.91	129.32	0.0000000	0.000	0.00
13	-1.98	100	50	10.05	1679.64	10.45	133.08	0.0000000	0.000	0.00
14	-2.15	100	51	10.05	1801.83	13.45	141.60	0.0000000	0.000	0.00
15	-2.31	100	53	20.11	1674.96	16.95	157.06	0.0000000	0.000	0.00
16	-2.48	100	55	20.11	1762.23	20.98	163.53	0.0000000	0.000	0.00
17	-2.64	100	56	20.11	1845.93	25.57	170.54	0.0000000	0.000	0.00
18	-2.80	100	58	10.05	2160.28	30.75	167.08	0.0000000	0.000	0.00
19	-2.97	100	60	10.05	2221.38	36.55	170.88	0.0000000	0.000	0.00
20	-3.13	100	61	10.05	2301.77	43.04	178.73	0.0000000	0.000	0.00
21	-3.30	100	63	10.05	2381.16	50.27	186.87	0.0000000	0.000	0.00

Combinazione n° 14 - SLEF

n°	Y	B	H	Af	Aeff	M	Mpf	ε	Sm	w
	[m]	[cm]	[cm]	[cmq]	[cmq]	[kNm]	[kNm]	[%]	[mm]	[mm]
1	0.00	100	30	0.00	0.00	0.00	0.00	0.0000000	0.000	0.00
2	-0.17	100	32	0.00	0.00	0.00	2.22	0.0000000	0.000	0.00
3	-0.33	100	33	0.00	0.00	0.03	11.49	0.0000000	0.000	0.00
4	-0.50	100	35	0.00	0.00	0.10	36.08	0.0000000	0.000	0.00
5	-0.66	100	37	0.00	0.00	0.26	124.90	0.0000000	0.000	0.00
6	-0.83	100	38	0.00	0.00	0.55	1593.96	0.0000000	0.000	0.00
7	-0.99	100	40	0.00	0.00	1.04	211.08	0.0000000	0.000	0.00
8	-1.16	100	42	10.05	772.24	1.76	149.93	0.0000000	0.000	0.00
9	-1.32	100	43	10.05	1060.16	2.77	132.80	0.0000000	0.000	0.00
10	-1.49	100	45	10.05	1272.17	4.11	127.50	0.0000000	0.000	0.00
11	-1.65	100	46	10.05	1433.74	5.81	127.12	0.0000000	0.000	0.00
12	-1.81	100	48	10.05	1565.58	7.91	129.32	0.0000000	0.000	0.00
13	-1.98	100	50	10.05	1679.64	10.45	133.08	0.0000000	0.000	0.00
14	-2.15	100	51	10.05	1801.83	13.45	141.60	0.0000000	0.000	0.00
15	-2.31	100	53	20.11	1674.96	16.95	157.06	0.0000000	0.000	0.00
16	-2.48	100	55	20.11	1762.23	20.98	163.53	0.0000000	0.000	0.00
17	-2.64	100	56	20.11	1846.03	25.57	170.53	0.0000000	0.000	0.00
18	-2.80	100	58	10.05	2160.68	30.75	167.04	0.0000000	0.000	0.00
19	-2.97	100	60	10.05	2222.11	36.55	170.80	0.0000000	0.000	0.00
20	-3.13	100	61	10.05	2302.57	43.00	178.63	0.0000000	0.000	0.00
21	-3.30	100	63	10.05	2381.84	50.16	186.79	0.0000000	0.000	0.00

Combinazione n° 15 - SLEQ

n°	Y	B	H	Af	Aeff	M	Mpf	ε	Sm	w
	[m]	[cm]	[cm]	[cmq]	[cmq]	[kNm]	[kNm]	[%]	[mm]	[mm]
1	0.00	100	30	0.00	0.00	0.00	0.00	0.0000000	0.000	0.00
2	-0.17	100	32	0.00	0.00	0.00	2.22	0.0000000	0.000	0.00
3	-0.33	100	33	0.00	0.00	0.03	11.49	0.0000000	0.000	0.00
4	-0.50	100	35	0.00	0.00	0.10	36.08	0.0000000	0.000	0.00
5	-0.66	100	37	0.00	0.00	0.26	124.90	0.0000000	0.000	0.00
6	-0.83	100	38	0.00	0.00	0.55	1593.96	0.0000000	0.000	0.00
7	-0.99	100	40	0.00	0.00	1.04	211.08	0.0000000	0.000	0.00
8	-1.16	100	42	10.05	772.24	1.76	149.93	0.0000000	0.000	0.00

RTI di progettazione:
PRO ITER Progetto Infrastrutture Territorio s.r.l.
Mandataria
Via G.B. Sammartini n°5
20125 - Milano
Tel. 02 6787911
email: mail@proiter.it
delta ingegneria
Mandante
Via Artemide n°3
92100 Agrigento
Tel. 0922 421007
email: deltaingegneria@pec.it

n°	Y	B	H	Af	Aeff	M	Mpf	ε	Sm	w
	[m]	[cm]	[cm]	[cmq]	[cmq]	[kNm]	[kNm]	[%]	[mm]	[mm]
9	-1.32	100	43	10.05	1060.16	2.77	132.80	0.0000000	0.000	0.00
10	-1.49	100	45	10.05	1272.17	4.11	127.50	0.0000000	0.000	0.00
11	-1.65	100	46	10.05	1433.74	5.81	127.12	0.0000000	0.000	0.00
12	-1.81	100	48	10.05	1565.58	7.91	129.32	0.0000000	0.000	0.00
13	-1.98	100	50	10.05	1679.64	10.45	133.08	0.0000000	0.000	0.00
14	-2.15	100	51	10.05	1801.83	13.45	141.60	0.0000000	0.000	0.00
15	-2.31	100	53	20.11	1674.96	16.95	157.06	0.0000000	0.000	0.00
16	-2.48	100	55	20.11	1762.23	20.98	163.53	0.0000000	0.000	0.00
17	-2.64	100	56	20.11	1846.03	25.57	170.53	0.0000000	0.000	0.00
18	-2.80	100	58	10.05	2160.73	30.75	167.03	0.0000000	0.000	0.00
19	-2.97	100	60	10.05	2222.48	36.56	170.76	0.0000000	0.000	0.00
20	-3.13	100	61	10.05	2303.44	43.01	178.53	0.0000000	0.000	0.00
21	-3.30	100	63	10.05	2383.26	50.13	186.61	0.0000000	0.000	0.00

Combinazione n° 16 - SLEQ

n°	Y	B	H	Af	Aeff	M	Mpf	ε	Sm	w
	[m]	[cm]	[cm]	[cmq]	[cmq]	[kNm]	[kNm]	[%]	[mm]	[mm]
1	0.00	100	30	0.00	0.00	0.00	0.00	0.0000000	0.000	0.00
2	-0.17	100	32	0.00	0.00	0.01	3.93	0.0000000	0.000	0.00
3	-0.33	100	33	0.00	0.00	0.06	28.76	0.0000000	0.000	0.00
4	-0.50	100	35	0.00	0.00	0.19	126.85	0.0000000	0.000	0.00
5	-0.66	100	37	0.00	0.00	0.43	810.33	0.0000000	0.000	0.00
6	-0.83	100	38	0.00	0.00	0.82	187.35	0.0000000	0.000	0.00
7	-0.99	100	40	10.05	753.59	1.44	136.59	0.0000000	0.000	0.00
8	-1.16	100	42	10.05	1028.33	2.32	121.85	0.0000000	0.000	0.00
9	-1.32	100	43	10.05	1231.84	3.52	117.47	0.0000000	0.000	0.00
10	-1.49	100	45	10.05	1387.82	5.06	117.52	0.0000000	0.000	0.00
11	-1.65	100	46	10.05	1515.83	7.00	119.91	0.0000000	0.000	0.00
12	-1.81	100	48	10.05	1627.09	9.37	123.74	0.0000000	0.000	0.00
13	-1.98	100	50	10.05	1727.86	12.19	128.53	0.0000000	0.000	0.00
14	-2.15	100	51	10.05	1841.31	15.51	137.47	0.0000000	0.000	0.00
15	-2.31	100	53	20.11	1711.05	19.36	153.32	0.0000000	0.000	0.00
16	-2.48	100	55	20.11	1793.60	23.77	160.22	0.0000000	0.000	0.00
17	-2.64	100	56	20.11	1873.75	28.76	167.54	0.0000000	0.000	0.00
18	-2.80	100	58	10.05	2182.46	34.38	164.42	0.0000000	0.000	0.00
19	-2.97	100	60	10.05	2242.02	40.64	168.48	0.0000000	0.000	0.00
20	-3.13	100	61	10.05	2321.20	47.57	176.40	0.0000000	0.000	0.00
21	-3.30	100	63	10.05	2399.54	55.22	184.60	0.0000000	0.000	0.00

Combinazione n° 17 - SLEQ

n°	Y	B	H	Af	Aeff	M	Mpf	ε	Sm	w
	[m]	[cm]	[cm]	[cmq]	[cmq]	[kNm]	[kNm]	[%]	[mm]	[mm]
1	0.00	100	30	0.00	0.00	0.00	0.00	0.0000000	0.000	0.00
2	-0.17	100	32	0.00	0.00	0.01	3.80	0.0000000	0.000	0.00
3	-0.33	100	33	0.00	0.00	0.05	24.02	0.0000000	0.000	0.00
4	-0.50	100	35	0.00	0.00	0.17	91.38	0.0000000	0.000	0.00
5	-0.66	100	37	0.00	0.00	0.38	2849.03	0.0000000	0.000	0.00

RTI di progettazione:
PRO ITER Progetto Infrastrutture Territorio s.r.l.
Mandataria
Via G.B. Sammartini n°5
20125 - Milano
Tel. 02 6787911
email: mail@proiter.it
Mandante
Via Artemide n°3
92100 Agrigento
Tel. 0922 421007
email: deltaingegneria@pec.it

n°	Y	B	H	Af	Aeff	M	Mpf	ε	Sm	w
	[m]	[cm]	[cm]	[cmq]	[cmq]	[kNm]	[kNm]	[%]	[mm]	[mm]
6	-0.83	100	38	0.00	0.00	0.75	224.06	0.0000000	0.000	0.00
7	-0.99	100	40	10.05	680.10	1.33	146.77	0.0000000	0.000	0.00
8	-1.16	100	42	10.05	976.83	2.17	126.70	0.0000000	0.000	0.00
9	-1.32	100	43	10.05	1197.69	3.32	120.39	0.0000000	0.000	0.00
10	-1.49	100	45	10.05	1364.39	4.81	119.52	0.0000000	0.000	0.00
11	-1.65	100	46	10.05	1498.84	6.69	121.40	0.0000000	0.000	0.00
12	-1.81	100	48	10.05	1614.13	8.99	124.92	0.0000000	0.000	0.00
13	-1.98	100	50	10.05	1717.57	11.74	129.51	0.0000000	0.000	0.00
14	-2.15	100	51	10.05	1832.82	14.98	138.36	0.0000000	0.000	0.00
15	-2.31	100	53	20.11	1703.16	18.73	154.13	0.0000000	0.000	0.00
16	-2.48	100	55	20.11	1786.72	23.04	160.94	0.0000000	0.000	0.00
17	-2.64	100	56	20.11	1867.65	27.94	168.20	0.0000000	0.000	0.00
18	-2.80	100	58	10.05	2177.70	33.44	164.99	0.0000000	0.000	0.00
19	-2.97	100	60	10.05	2237.73	39.58	168.98	0.0000000	0.000	0.00
20	-3.13	100	61	10.05	2317.30	46.40	176.87	0.0000000	0.000	0.00
21	-3.30	100	63	10.05	2395.96	53.91	185.04	0.0000000	0.000	0.00

Fondazione

Combinazione n° 13 - SLER

n°	Y	B	H	Af	Aeff	M	Mpf	ε	Sm	w
	[m]	[cm]	[cm]	[cmq]	[cmq]	[kNm]	[kNm]	[%]	[mm]	[mm]
1	-0.70	100	70	0.00	0.00	0.00	0.00	0.0000000	0.000	0.00
2	-0.60	100	70	10.05	2908.82	0.52	201.85	0.0000000	0.000	0.00
3	-0.50	100	70	10.05	2908.82	2.05	201.85	0.0000000	0.000	0.00
4	-0.40	100	70	10.05	2908.82	4.60	201.85	0.0000000	0.000	0.00
5	-0.30	100	70	10.05	2908.82	8.14	201.85	0.0000000	0.000	0.00
6	0.33	100	70	10.05	3183.28	-49.31	-201.85	0.0000000	0.000	0.00
7	0.43	100	70	10.05	3183.28	-48.08	-201.85	0.0000000	0.000	0.00
8	0.53	100	70	10.05	3183.28	-46.60	-201.85	0.0000000	0.000	0.00
9	0.63	100	70	10.05	3183.28	-44.91	-201.85	0.0000000	0.000	0.00
10	0.72	100	70	10.05	3183.28	-43.02	-201.85	0.0000000	0.000	0.00
11	0.82	100	70	10.05	3183.28	-40.95	-201.85	0.0000000	0.000	0.00
12	0.92	100	70	10.05	3183.28	-38.74	-201.85	0.0000000	0.000	0.00
13	1.02	100	70	10.05	3183.28	-36.40	-201.85	0.0000000	0.000	0.00
14	1.12	100	70	10.05	3183.28	-33.96	-201.85	0.0000000	0.000	0.00
15	1.22	100	70	10.05	3183.28	-31.45	-201.85	0.0000000	0.000	0.00
16	1.32	100	70	10.05	3183.28	-28.87	-201.85	0.0000000	0.000	0.00
17	1.42	100	70	10.05	3183.28	-26.27	-201.85	0.0000000	0.000	0.00
18	1.52	100	70	10.05	3183.28	-23.67	-201.85	0.0000000	0.000	0.00
19	1.61	100	70	10.05	3183.28	-21.08	-201.85	0.0000000	0.000	0.00
20	1.71	100	70	10.05	3183.28	-18.54	-201.85	0.0000000	0.000	0.00
21	1.81	100	70	10.05	3183.28	-16.06	-201.85	0.0000000	0.000	0.00
22	1.91	100	70	10.05	3183.28	-13.67	-201.85	0.0000000	0.000	0.00
23	2.01	100	70	10.05	3183.28	-11.40	-201.85	0.0000000	0.000	0.00
24	2.11	100	70	10.05	3183.28	-9.26	-201.85	0.0000000	0.000	0.00
25	2.21	100	70	10.05	3183.28	-7.28	-201.85	0.0000000	0.000	0.00

RTI di progettazione:
PRO ITER Progetto Infrastrutture Territorio s.r.l.
Mandataria
Via G.B. Sammartini n°5
20125 - Milano
Tel. 02 6787911
email: mail@proiter.it
Mandante
Via Artemide n°3
92100 Agrigento
Tel. 0922 421007
email: deltaingegneria@pec.it

n°	Y	B	H	Af	Aeff	M	Mpf	ε	Sm	w
	[m]	[cm]	[cm]	[cmq]	[cmq]	[kNm]	[kNm]	[%]	[mm]	[mm]
26	2.31	100	70	10.05	3183.28	-5.50	-201.85	0.0000000	0.000	0.00
27	2.41	100	70	10.05	3183.28	-3.92	-201.85	0.0000000	0.000	0.00
28	2.50	100	70	10.05	3183.28	-2.57	-201.85	0.0000000	0.000	0.00
29	2.60	100	70	10.05	3183.28	-1.48	-201.85	0.0000000	0.000	0.00
30	2.70	100	70	10.05	3183.28	-0.67	-201.85	0.0000000	0.000	0.00
31	2.80	100	70	10.05	3183.28	-0.17	-201.85	0.0000000	0.000	0.00
32	2.90	100	70	0.00	0.00	0.00	0.00	0.0000000	0.000	0.00

Combinazione n° 14 - SLEF

n°	Y	B	H	Af	Aeff	M	Mpf	ε	Sm	w
	[m]	[cm]	[cm]	[cmq]	[cmq]	[kNm]	[kNm]	[%]	[mm]	[mm]
1	-0.70	100	70	0.00	0.00	0.00	0.00	0.0000000	0.000	0.00
2	-0.60	100	70	10.05	2908.82	0.50	201.85	0.0000000	0.000	0.00
3	-0.50	100	70	10.05	2908.82	1.99	201.85	0.0000000	0.000	0.00
4	-0.40	100	70	10.05	2908.82	4.45	201.85	0.0000000	0.000	0.00
5	-0.30	100	70	10.05	2908.82	7.89	201.85	0.0000000	0.000	0.00
6	0.33	100	70	10.05	3183.28	-46.23	-201.85	0.0000000	0.000	0.00
7	0.43	100	70	10.05	3183.28	-45.07	-201.85	0.0000000	0.000	0.00
8	0.53	100	70	10.05	3183.28	-43.69	-201.85	0.0000000	0.000	0.00
9	0.63	100	70	10.05	3183.28	-42.10	-201.85	0.0000000	0.000	0.00
10	0.72	100	70	10.05	3183.28	-40.33	-201.85	0.0000000	0.000	0.00
11	0.82	100	70	10.05	3183.28	-38.39	-201.85	0.0000000	0.000	0.00
12	0.92	100	70	10.05	3183.28	-36.32	-201.85	0.0000000	0.000	0.00
13	1.02	100	70	10.05	3183.28	-34.12	-201.85	0.0000000	0.000	0.00
14	1.12	100	70	10.05	3183.28	-31.84	-201.85	0.0000000	0.000	0.00
15	1.22	100	70	10.05	3183.28	-29.48	-201.85	0.0000000	0.000	0.00
16	1.32	100	70	10.05	3183.28	-27.07	-201.85	0.0000000	0.000	0.00
17	1.42	100	70	10.05	3183.28	-24.63	-201.85	0.0000000	0.000	0.00
18	1.52	100	70	10.05	3183.28	-22.19	-201.85	0.0000000	0.000	0.00
19	1.61	100	70	10.05	3183.28	-19.76	-201.85	0.0000000	0.000	0.00
20	1.71	100	70	10.05	3183.28	-17.38	-201.85	0.0000000	0.000	0.00
21	1.81	100	70	10.05	3183.28	-15.05	-201.85	0.0000000	0.000	0.00
22	1.91	100	70	10.05	3183.28	-12.81	-201.85	0.0000000	0.000	0.00
23	2.01	100	70	10.05	3183.28	-10.68	-201.85	0.0000000	0.000	0.00
24	2.11	100	70	10.05	3183.28	-8.68	-201.85	0.0000000	0.000	0.00
25	2.21	100	70	10.05	3183.28	-6.83	-201.85	0.0000000	0.000	0.00
26	2.31	100	70	10.05	3183.28	-5.15	-201.85	0.0000000	0.000	0.00
27	2.41	100	70	10.05	3183.28	-3.67	-201.85	0.0000000	0.000	0.00
28	2.50	100	70	10.05	3183.28	-2.41	-201.85	0.0000000	0.000	0.00
29	2.60	100	70	10.05	3183.28	-1.39	-201.85	0.0000000	0.000	0.00
30	2.70	100	70	10.05	3183.28	-0.63	-201.85	0.0000000	0.000	0.00
31	2.80	100	70	10.05	3183.28	-0.16	-201.85	0.0000000	0.000	0.00
32	2.90	100	70	0.00	0.00	0.00	0.00	0.0000000	0.000	0.00

Combinazione n° 15 - SLEQ

RTI di progettazione:

Mandataria
Via G.B. Sammartini n°5
20125 - Milano
Tel. 02 6787911
email: mail@proiter.it

Mandante
Via Artemide n°3
92100 Agrigento
Tel. 0922 421007
email: deltaingegneria@pec.it

n°	Y	B	H	Af	Aeff	M	Mpf	ε	Sm	w
	[m]	[cm]	[cm]	[cmq]	[cmq]	[kNm]	[kNm]	[%]	[mm]	[mm]
1	-0.70	100	70	0.00	0.00	0.00	0.00	0.0000000	0.000	0.00
2	-0.60	100	70	10.05	2908.82	0.45	201.85	0.0000000	0.000	0.00
3	-0.50	100	70	10.05	2908.82	1.81	201.85	0.0000000	0.000	0.00
4	-0.40	100	70	10.05	2908.82	4.06	201.85	0.0000000	0.000	0.00
5	-0.30	100	70	10.05	2908.82	7.20	201.85	0.0000000	0.000	0.00
6	0.33	100	70	10.05	3183.28	-38.42	-201.85	0.0000000	0.000	0.00
7	0.43	100	70	10.05	3183.28	-37.44	-201.85	0.0000000	0.000	0.00
8	0.53	100	70	10.05	3183.28	-36.27	-201.85	0.0000000	0.000	0.00
9	0.63	100	70	10.05	3183.28	-34.93	-201.85	0.0000000	0.000	0.00
10	0.72	100	70	10.05	3183.28	-33.44	-201.85	0.0000000	0.000	0.00
11	0.82	100	70	10.05	3183.28	-31.82	-201.85	0.0000000	0.000	0.00
12	0.92	100	70	10.05	3183.28	-30.09	-201.85	0.0000000	0.000	0.00
13	1.02	100	70	10.05	3183.28	-28.26	-201.85	0.0000000	0.000	0.00
14	1.12	100	70	10.05	3183.28	-26.36	-201.85	0.0000000	0.000	0.00
15	1.22	100	70	10.05	3183.28	-24.39	-201.85	0.0000000	0.000	0.00
16	1.32	100	70	10.05	3183.28	-22.39	-201.85	0.0000000	0.000	0.00
17	1.42	100	70	10.05	3183.28	-20.37	-201.85	0.0000000	0.000	0.00
18	1.52	100	70	10.05	3183.28	-18.35	-201.85	0.0000000	0.000	0.00
19	1.61	100	70	10.05	3183.28	-16.34	-201.85	0.0000000	0.000	0.00
20	1.71	100	70	10.05	3183.28	-14.36	-201.85	0.0000000	0.000	0.00
21	1.81	100	70	10.05	3183.28	-12.44	-201.85	0.0000000	0.000	0.00
22	1.91	100	70	10.05	3183.28	-10.59	-201.85	0.0000000	0.000	0.00
23	2.01	100	70	10.05	3183.28	-8.82	-201.85	0.0000000	0.000	0.00
24	2.11	100	70	10.05	3183.28	-7.17	-201.85	0.0000000	0.000	0.00
25	2.21	100	70	10.05	3183.28	-5.64	-201.85	0.0000000	0.000	0.00
26	2.31	100	70	10.05	3183.28	-4.25	-201.85	0.0000000	0.000	0.00
27	2.41	100	70	10.05	3183.28	-3.03	-201.85	0.0000000	0.000	0.00
28	2.50	100	70	10.05	3183.28	-1.99	-201.85	0.0000000	0.000	0.00
29	2.60	100	70	10.05	3183.28	-1.15	-201.85	0.0000000	0.000	0.00
30	2.70	100	70	10.05	3183.28	-0.52	-201.85	0.0000000	0.000	0.00
31	2.80	100	70	10.05	3183.28	-0.13	-201.85	0.0000000	0.000	0.00
32	2.90	100	70	0.00	0.00	0.00	0.00	0.0000000	0.000	0.00

Combinazione n° 16 - SLEQ

n°	Y	B	H	Af	Aeff	M	Mpf	ε	Sm	w
	[m]	[cm]	[cm]	[cmq]	[cmq]	[kNm]	[kNm]	[%]	[mm]	[mm]
1	-0.70	100	70	0.00	0.00	0.00	0.00	0.0000000	0.000	0.00
2	-0.60	100	70	10.05	2908.82	0.50	201.85	0.0000000	0.000	0.00
3	-0.50	100	70	10.05	2908.82	1.99	201.85	0.0000000	0.000	0.00
4	-0.40	100	70	10.05	2908.82	4.45	201.85	0.0000000	0.000	0.00
5	-0.30	100	70	10.05	2908.82	7.88	201.85	0.0000000	0.000	0.00
6	0.33	100	70	10.05	3183.28	-48.21	-201.85	0.0000000	0.000	0.00
7	0.43	100	70	10.05	3183.28	-46.93	-201.85	0.0000000	0.000	0.00
8	0.53	100	70	10.05	3183.28	-45.42	-201.85	0.0000000	0.000	0.00
9	0.63	100	70	10.05	3183.28	-43.71	-201.85	0.0000000	0.000	0.00
10	0.72	100	70	10.05	3183.28	-41.82	-201.85	0.0000000	0.000	0.00
11	0.82	100	70	10.05	3183.28	-39.76	-201.85	0.0000000	0.000	0.00
12	0.92	100	70	10.05	3183.28	-37.57	-201.85	0.0000000	0.000	0.00

RTI di progettazione:
PRO ITER Progetto Infrastrutture Territorio s.r.l.
Mandataria
Via G.B. Sammartini n°5
20125 - Milano
Tel. 02 6787911
email: mail@proiter.it
Mandante
Via Artemide n°3
92100 Agrigento
Tel. 0922 421007
email: deltaingegneria@pec.it

n°	Y	B	H	Af	Aeff	M	Mpf	ε	Sm	w
	[m]	[cm]	[cm]	[cmq]	[cmq]	[kNm]	[kNm]	[%]	[mm]	[mm]
13	1.02	100	70	10.05	3183.28	-35.27	-201.85	0.0000000	0.000	0.00
14	1.12	100	70	10.05	3183.28	-32.88	-201.85	0.0000000	0.000	0.00
15	1.22	100	70	10.05	3183.28	-30.42	-201.85	0.0000000	0.000	0.00
16	1.32	100	70	10.05	3183.28	-27.91	-201.85	0.0000000	0.000	0.00
17	1.42	100	70	10.05	3183.28	-25.38	-201.85	0.0000000	0.000	0.00
18	1.52	100	70	10.05	3183.28	-22.85	-201.85	0.0000000	0.000	0.00
19	1.61	100	70	10.05	3183.28	-20.34	-201.85	0.0000000	0.000	0.00
20	1.71	100	70	10.05	3183.28	-17.87	-201.85	0.0000000	0.000	0.00
21	1.81	100	70	10.05	3183.28	-15.47	-201.85	0.0000000	0.000	0.00
22	1.91	100	70	10.05	3183.28	-13.16	-201.85	0.0000000	0.000	0.00
23	2.01	100	70	10.05	3183.28	-10.97	-201.85	0.0000000	0.000	0.00
24	2.11	100	70	10.05	3183.28	-8.91	-201.85	0.0000000	0.000	0.00
25	2.21	100	70	10.05	3183.28	-7.01	-201.85	0.0000000	0.000	0.00
26	2.31	100	70	10.05	3183.28	-5.28	-201.85	0.0000000	0.000	0.00
27	2.41	100	70	10.05	3183.28	-3.76	-201.85	0.0000000	0.000	0.00
28	2.50	100	70	10.05	3183.28	-2.47	-201.85	0.0000000	0.000	0.00
29	2.60	100	70	10.05	3183.28	-1.42	-201.85	0.0000000	0.000	0.00
30	2.70	100	70	10.05	3183.28	-0.65	-201.85	0.0000000	0.000	0.00
31	2.80	100	70	10.05	3183.28	-0.17	-201.85	0.0000000	0.000	0.00
32	2.90	100	70	0.00	0.00	0.00	0.00	0.0000000	0.000	0.00

Combinazione n° 17 - SLEQ

n°	Y	B	H	Af	Aeff	M	Mpf	ε	Sm	w
	[m]	[cm]	[cm]	[cmq]	[cmq]	[kNm]	[kNm]	[%]	[mm]	[mm]
1	-0.70	100	70	0.00	0.00	0.00	0.00	0.0000000	0.000	0.00
2	-0.60	100	70	10.05	2908.82	0.49	201.85	0.0000000	0.000	0.00
3	-0.50	100	70	10.05	2908.82	1.94	201.85	0.0000000	0.000	0.00
4	-0.40	100	70	10.05	2908.82	4.36	201.85	0.0000000	0.000	0.00
5	-0.30	100	70	10.05	2908.82	7.71	201.85	0.0000000	0.000	0.00
6	0.33	100	70	10.05	3183.28	-52.87	-201.85	0.0000000	0.000	0.00
7	0.43	100	70	10.05	3183.28	-51.21	-201.85	0.0000000	0.000	0.00
8	0.53	100	70	10.05	3183.28	-49.34	-201.85	0.0000000	0.000	0.00
9	0.63	100	70	10.05	3183.28	-47.29	-201.85	0.0000000	0.000	0.00
10	0.72	100	70	10.05	3183.28	-45.07	-201.85	0.0000000	0.000	0.00
11	0.82	100	70	10.05	3183.28	-42.71	-201.85	0.0000000	0.000	0.00
12	0.92	100	70	10.05	3183.28	-40.23	-201.85	0.0000000	0.000	0.00
13	1.02	100	70	10.05	3183.28	-37.65	-201.85	0.0000000	0.000	0.00
14	1.12	100	70	10.05	3183.28	-35.00	-201.85	0.0000000	0.000	0.00
15	1.22	100	70	10.05	3183.28	-32.30	-201.85	0.0000000	0.000	0.00
16	1.32	100	70	10.05	3183.28	-29.56	-201.85	0.0000000	0.000	0.00
17	1.42	100	70	10.05	3183.28	-26.82	-201.85	0.0000000	0.000	0.00
18	1.52	100	70	10.05	3183.28	-24.09	-201.85	0.0000000	0.000	0.00
19	1.61	100	70	10.05	3183.28	-21.41	-201.85	0.0000000	0.000	0.00
20	1.71	100	70	10.05	3183.28	-18.78	-201.85	0.0000000	0.000	0.00
21	1.81	100	70	10.05	3183.28	-16.23	-201.85	0.0000000	0.000	0.00
22	1.91	100	70	10.05	3183.28	-13.78	-201.85	0.0000000	0.000	0.00
23	2.01	100	70	10.05	3183.28	-11.47	-201.85	0.0000000	0.000	0.00
24	2.11	100	70	10.05	3183.28	-9.30	-201.85	0.0000000	0.000	0.00

RTI di progettazione:
PRO ITER Progetto Infrastrutture Territorio s.r.l.
Mandataria
Via G.B. Sammartini n°5
20125 - Milano
Tel. 02 6787911
email: mail@proiter.it
Mandante
Via Artemide n°3
92100 Agrigento
Tel. 0922 421007
email: deltaingegneria@pec.it

n°	Y	B	H	Af	Aeff	M	Mpf	ε	Sm	w
	[m]	*[cm]*	*[cm]*	*[cmq]*	*[cmq]*	*[kNm]*	*[kNm]*	*[%]*	*[mm]*	*[mm]*
25	2.21	100	70	10.05	3183.28	-7.30	-201.85	0.0000000	0.000	0.00
26	2.31	100	70	10.05	3183.28	-5.50	-201.85	0.0000000	0.000	0.00
27	2.41	100	70	10.05	3183.28	-3.91	-201.85	0.0000000	0.000	0.00
28	2.50	100	70	10.05	3183.28	-2.56	-201.85	0.0000000	0.000	0.00
29	2.60	100	70	10.05	3183.28	-1.48	-201.85	0.0000000	0.000	0.00
30	2.70	100	70	10.05	3183.28	-0.67	-201.85	0.0000000	0.000	0.00
31	2.80	100	70	10.05	3183.28	-0.17	-201.85	0.0000000	0.000	0.00
32	2.90	100	70	0.00	0.00	0.00	0.00	0.0000000	0.000	0.00

RTI di progettazione:

Mandataria
Via G.B. Sammartini n°5
20125 - Milano
Tel. 02 6787911
email: mail@proiter.it

Mandante
Via Artemide n°3
92100 Agrigento
Tel. 0922 421007
email: deltaingegneria@pec.it