VISTA DALL'ALTO
SCALA 1:50

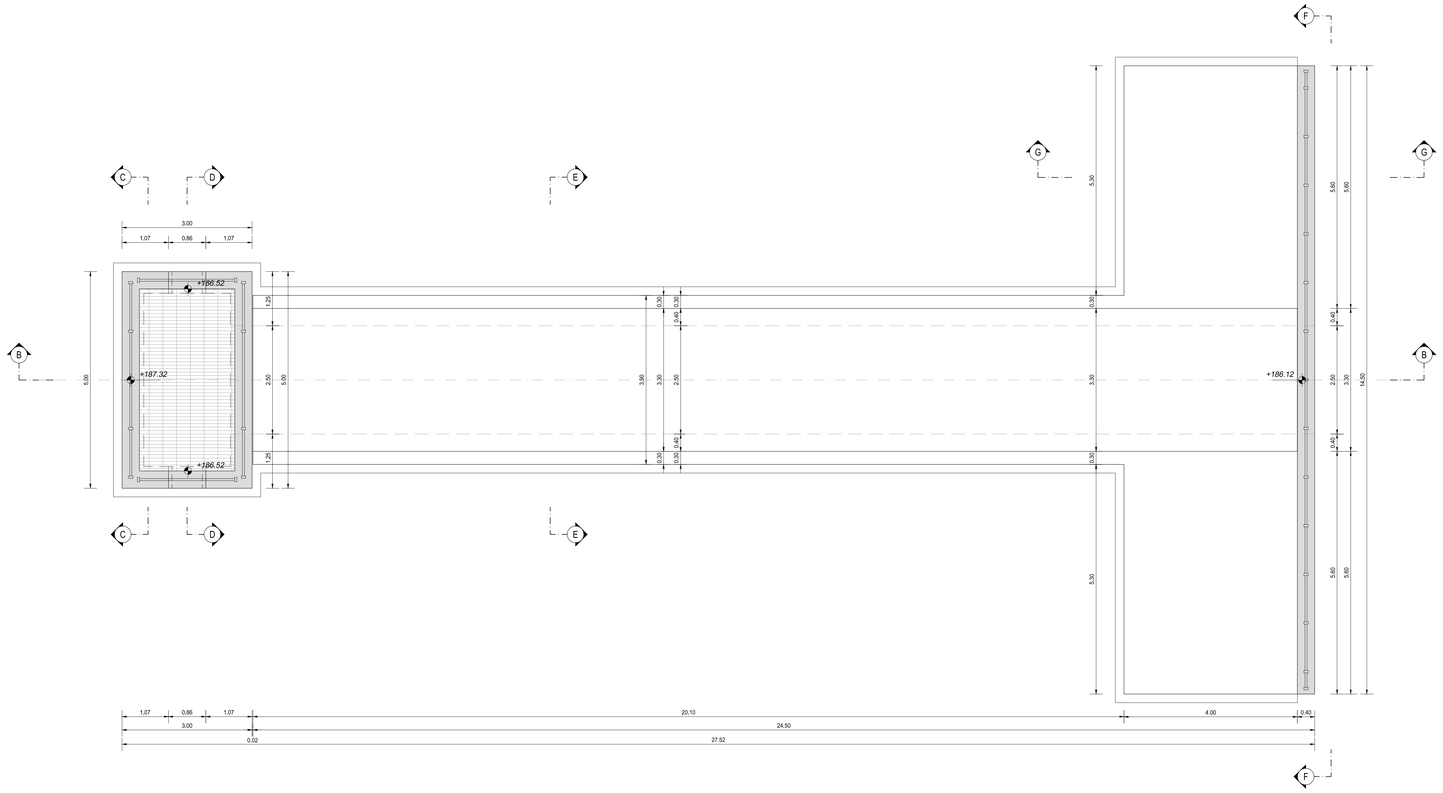

SEZIONE A-A
SCALA 1:50

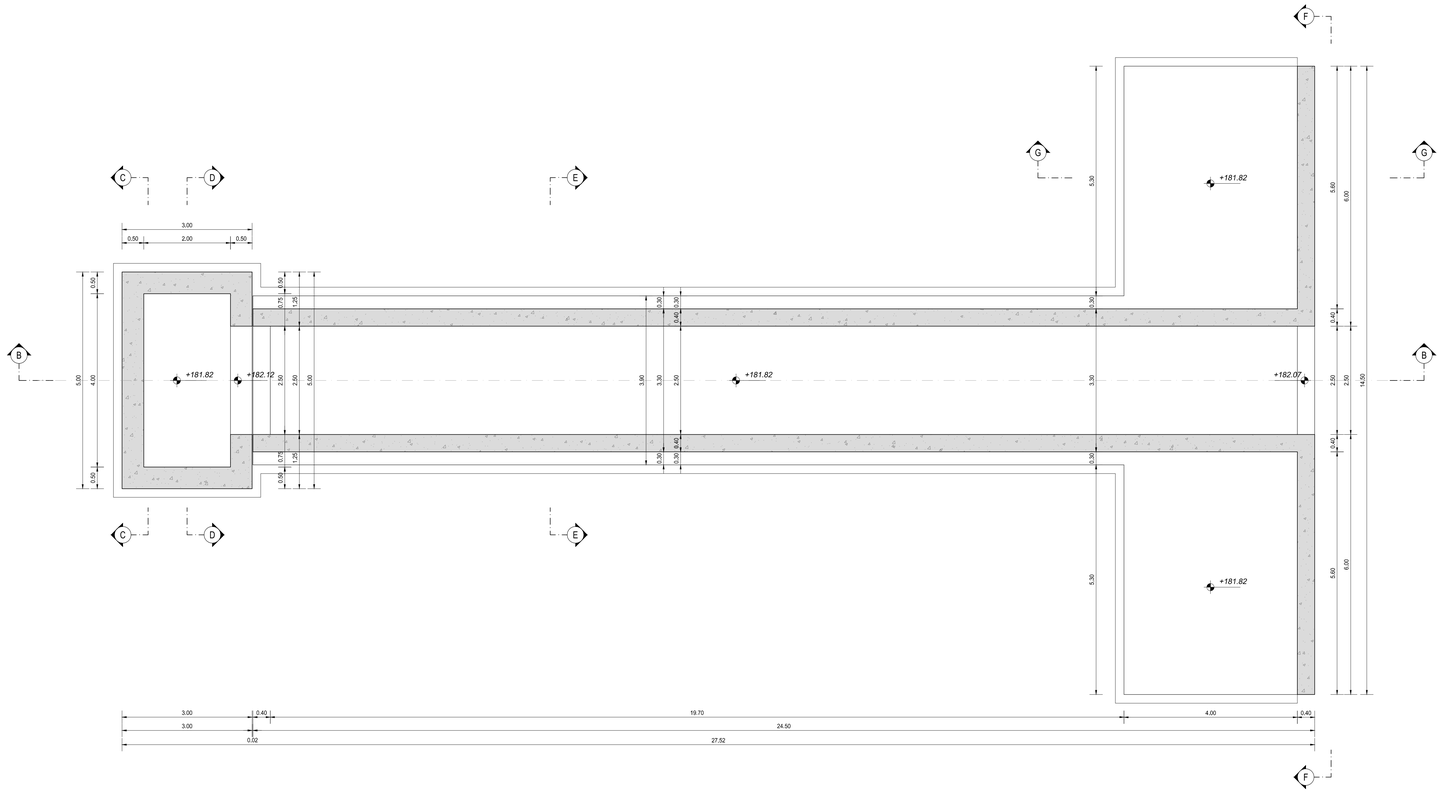

RICHIAMI AD ALTRI ELABORATI	
PER LA DEFINIZIONE DELLE CARATTERISTICHE DEI MATERIALI	T00TM00STRSC01

anas GRUPPO FS ITALIANE

ANAS S.p.A.
Direzione Progettazione e Realizzazione Lavori

S.S.45 DELLA VAL DI TREBBIA

AMMODERNAMENTO DELLA STRADA STATALE N. 45 DELLA VAL TREBBIA NEL TRATTO CERNUSCA-RIVERGARO

PROGETTO DEFINITIVO

PROGETTAZIONE: ANAS DPRL

SUPPORTO ALLA PROGETTAZIONE:

I PROGETTISTI:
ing. Antonio SCALAMANDRÉ
Ordine Ing. di Frosinone n.1063

IL GEOLOGO:
geol. Maurizio MARTINO
Ordine Geol. del Lazio ES n.457

IL RESPONSABILE DEL SIA:
Ing. Laura TROIANI
Ordine Arch. di Roma n.A-31880

IL COORDINATORE PER LA SICUREZZA IN FASE DI PROGETTAZIONE:
geom. E.PAELLA

VISTO: IL RESPONSABILE DEL PROCEDIMENTO:
ing. Anna Maria NOSARI

PROTOCOLLO | DATA

STUDIO CORONA
Ingegneria del Territorio s.r.l.
COMMESSA UNING Società Integrata GA&M
SETAC Srl Service & Engineering Trasporti Ambiente Costruzioni
ARKE' INGEGNERIA S.r.l. Ingegneria Architettura Ambiente
ECOPLAN
EG Engineering & Graphics S.r.l.
DOTT. GEOL. DANILO GALLO
ING. RENATO DEL PRETE

LAB02

L - PROGETTO STRUTTURALE - TOMBINATURE IDRAULICHE
LAB - TM02 - TOMBINO SCATOLARE 2,50X2,50M ALLA PROGR. KM 1+798 - ASSE 01
CARPENTERIA - TAVOLA 01 DI 02

CODICE PROGETTO				NOME FILE	REVISIONE	SCALA:
PROGETTO	LIV. PROG.	N. PROG.		LAB02-P01TM02STRCP01_A.dwg		
BO0067	D	1801	CODICE ELAB.	P01TM02STRCP01	A	1:50

REV.	DESCRIZIONE	DATA	REDATTO	VERIFICATO	APPROVATO
C					
B					
A	EMISSIONE	APRILE 2020			