VISTA DALL'ALTO
SCALA 1:50

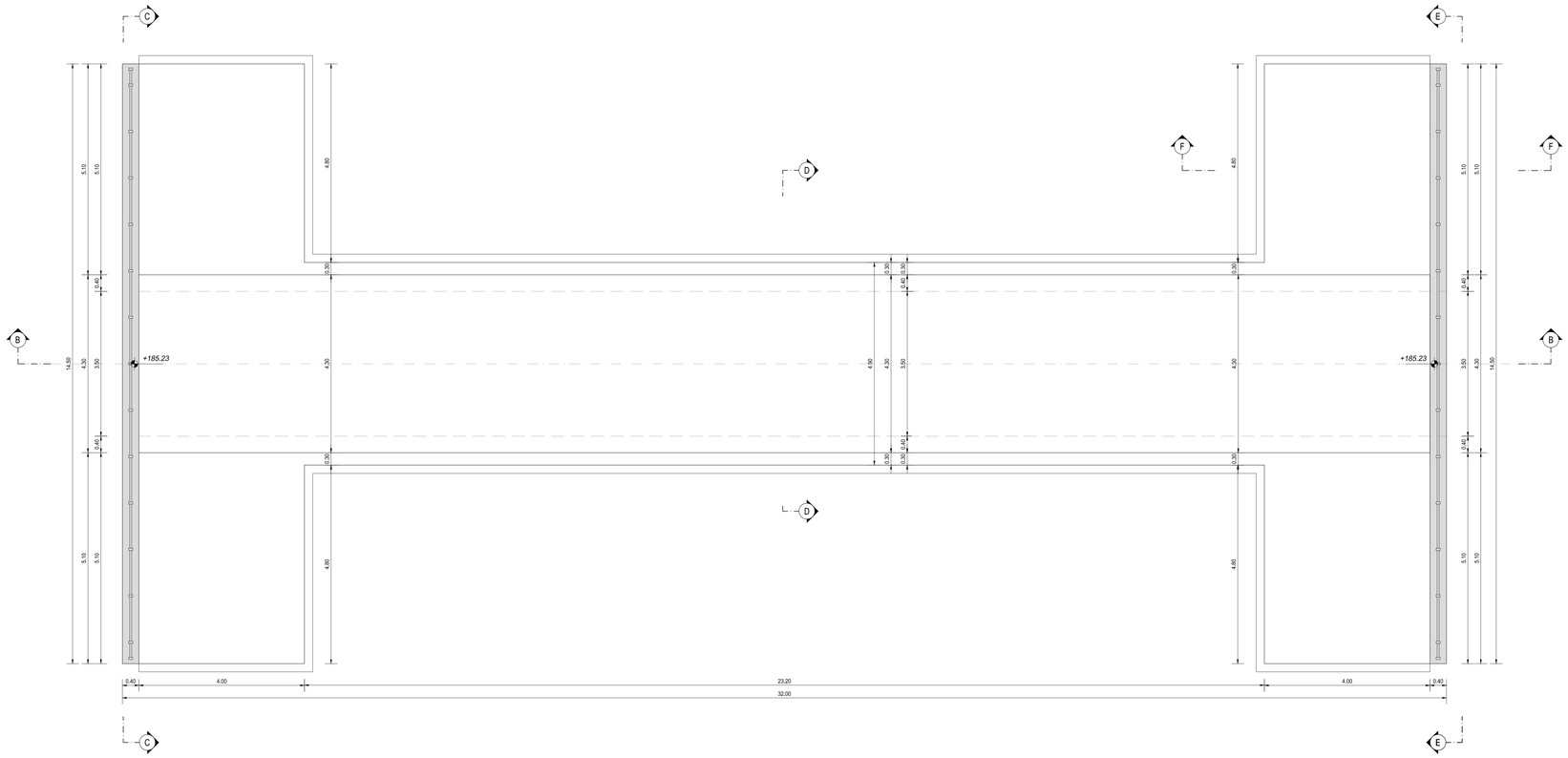

SEZIONE A-A
SCALA 1:50

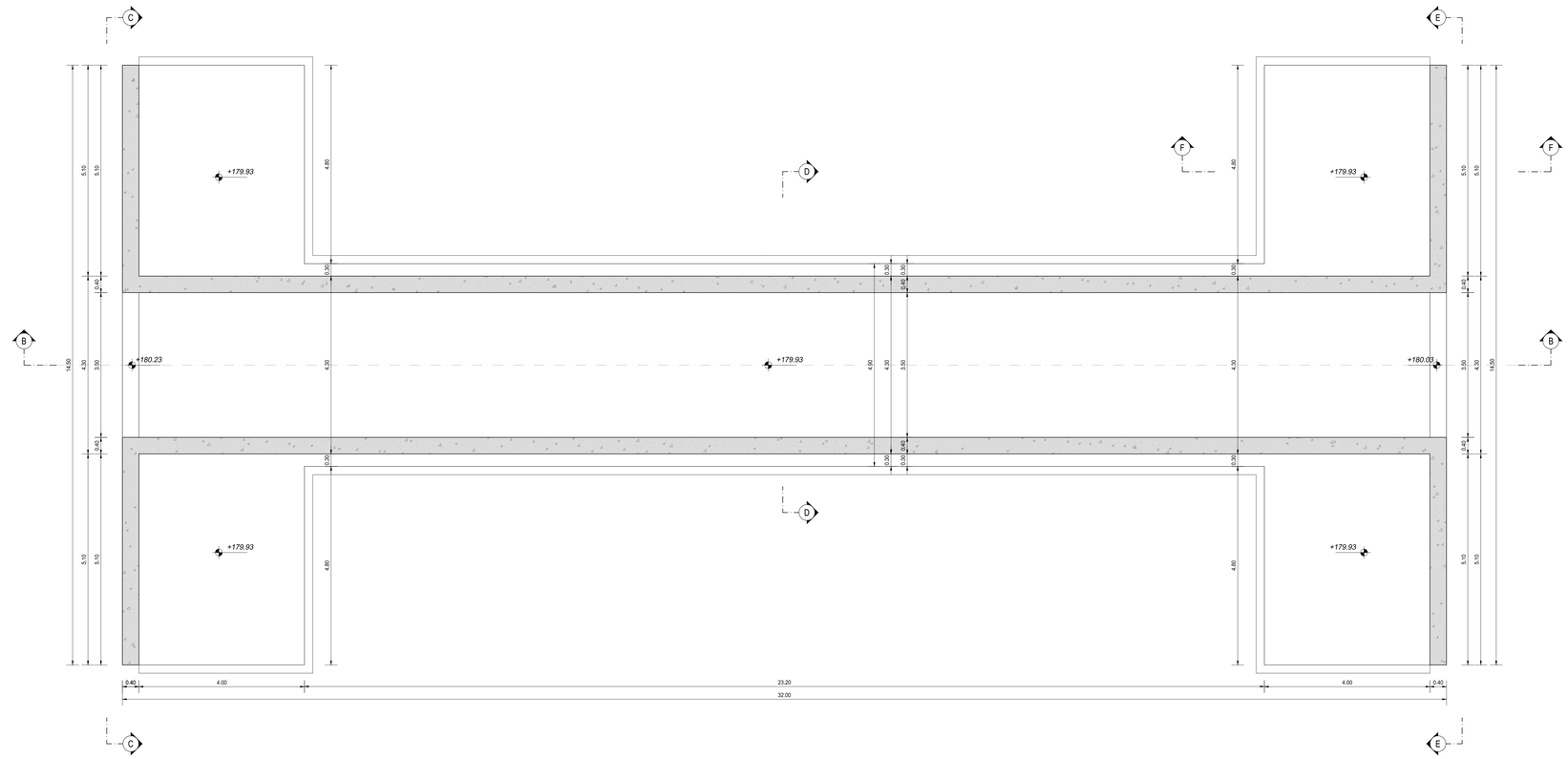

RICHIAMI AD ALTRI ELABORATI	
PER LA DEFINIZIONE DELLE CARATTERISTICHE DEI MATERIALI	T00TM00STRSC01

anas GRUPPO FS ITALIANE

ANAS S.p.A.
Direzione Progettazione e Realizzazione Lavori

S.S.45 DELLA VAL DI TREBBIA

AMMODERNAMENTO DELLA STRADA STATALE N. 45 DELLA VAL TREBBIA NEL TRATTO CERNUSCA-RIVERGARO

PROGETTO DEFINITIVO

PROGETTAZIONE: ANAS DPRL

SUPPORTO ALLA PROGETTAZIONE:

I PROGETTISTI:
ing. Antonio SCALAMANDRE'
Ordine Ing. di Frosinone n.1363

IL GEOLOGO:
geol. Maurizio MARTINO
Ordine Geol. del Lazio EG n.437

IL RESPONSABILE DEL SIA:
Ing. Laura TROIANI
Ordine Arch. di Roma n.A-21880

IL COORDINATORE PER LA SICUREZZA IN FASE DI PROGETTAZIONE:
geom. E FAIELLA

VISTO: IL RESPONSABILE DEL PROCEDIMENTO:
ing. Anna Maria NOSARI

PROTOCOLLO | DATA

STUDIO CORONA
Ingegneria del Territorio s.r.l.
CONSORZIO UNING Soc. Coop. a r.l.
SETAC SrI Servizi & Ingegneria Trasporti Ambiente Costruzioni
GA&M. Studio Associato
ARKE' INGEGNERIA S.R.L. Ingegneria Architettura Geologia Ambiente
ECOPLAN
EG EBG Engineering & Graphics S.r.l.
DOTT. GEOL. DANILO GALLO
ING. RENATO DEL PRETE

LAG02

L - PROGETTO STRUTTURALE - TOMBINATURE IDRAULICHE
LAG - TM07 - TOMBINO SCATOLARE 3,50X3,50M ALLA PROGR. KM 1+111 - ASSE 04
CARPENTERIA - TAVOLA 01 DI 02

CODICE PROGETTO			NOME FILE	REVISIONE	SCALA:
PROGETTO	LIV. PROG.	N. PROG.	LAG02-P04TM07STRCP01_A.dwg		
B0006 7	D	1801	CODICE ELAB. P04TM07STRCP01	A	1:50

REV.	DESCRIZIONE	DATA	REDATTO	VERIFICATO	APPROVATO
C					
B					
A	EMISSIONE	APRILE 2020			