REGIONE PUGLIA

CITTA' di GALLIPOLI

PROVINCIA DI LECCE

PROGETTO DI RIQUALIFICAZIONE CON AMPLIAMENTO DI PORTO GAIO

MARINA DI GALLIPOLI

PROGETTO DEFINITIVO

ISTANZA CONCESSIONE DEMANIALE MARITTIMA
(D.P.R. 509/97 E L.R. N.17/2015)

COMMITTENTE

Porto Gaio S.r.l.

TAVOLA **A12**

SCALA 1:50

TITOLO

OPERE ARCHITETTONICHE

particolari ombreggianti a lamelle in acciaio bianco e vetro
(Aree Ristorante e Yacht Club)

PROGETTISTI

OPERE PORTUALI RETROPORTUALI E MARITTIME E STUDIO DI IMPATTO AMBIENTALE
ing. Mirarco Walter
ing. Cariddi Pierpaolo
d_progetti DONATI D'ELIA Associati

STUDIO IDRO-GEOLOGICO E GEOMORFOLOGICO
geol.Gianfreda Francesco

STUDIO ARCHEOLOGICO
dott. Cossa Angelo

COLLABORATORE
ing. Filieri Andrea

PIANTA 1:50

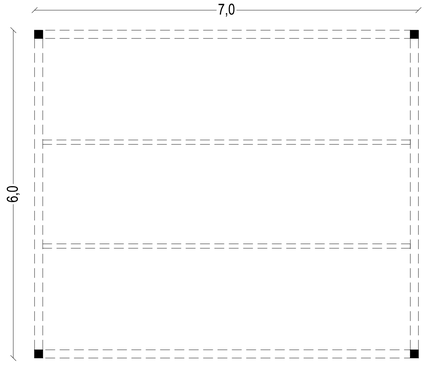

PIANTA COPERTURE 1:50

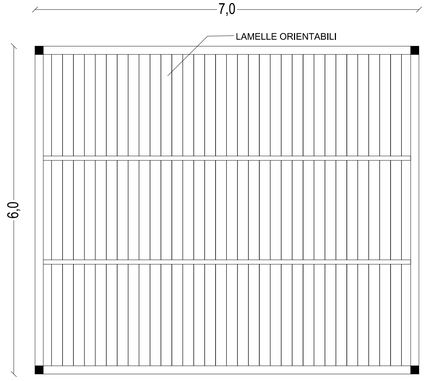

PROSPETTI 1:50

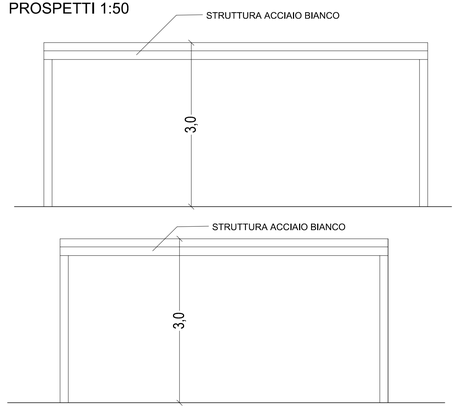

RENDER

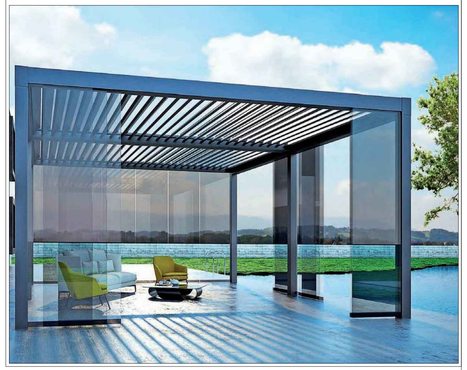
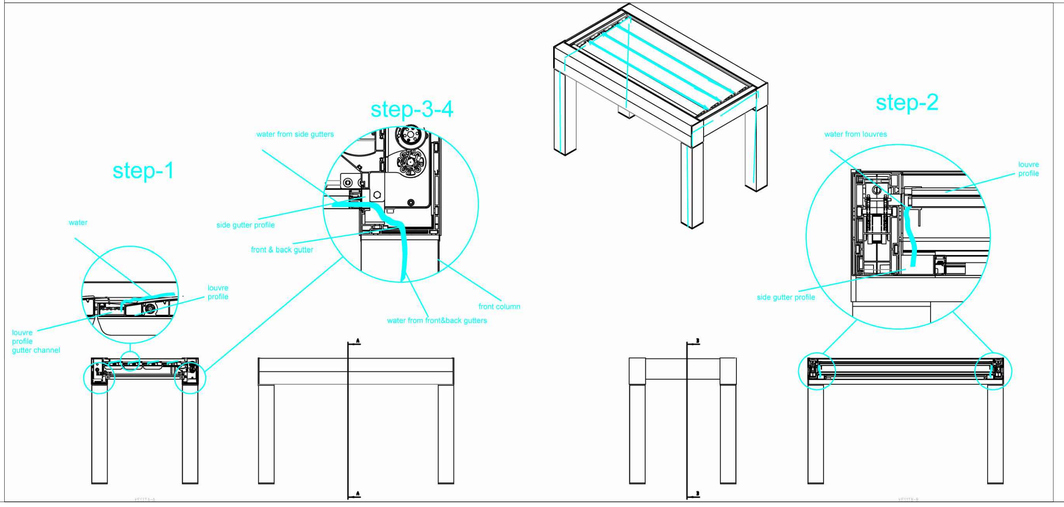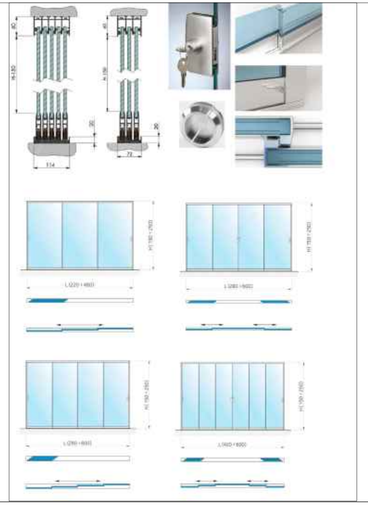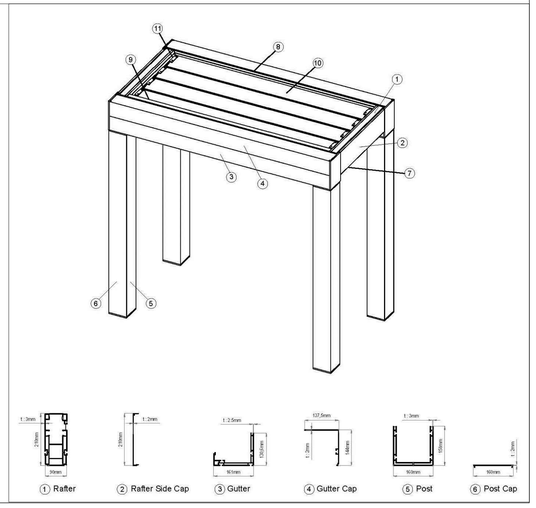
PARTICOLARI