ANAS S.p.A.

Direzione Progettazione e Realizzazione Lavori

NUOVA S.S. 341 "GALLARATESE" - TRATTO DA SAMARATE A CONFINE CON LA PROVINCIA DI NOVARA - TRATTO NORD

STRALCIO FUNZIONALE DAL KM 6+500 (SVINCOLO S.S. 336 NORD) AL KM 8+844 (SVINCOLO AUTOSTRADA A8) "BRETELLA DI GALLARATE"

PROGETTO ESECUTIVO

STUDIO CORONA
Ing. Renato Vaira
(Ordine degli Ingg. di Torino e Provincia n° 4663 W)

Ingegneria del Territorio s.r.l.
Ing. Valerio Bajetti
Ordine degli Ingg. di Roma e provincia n° A-26211

ING. RENATO DEL PRETE
Ing. Renato Del Prete
Ordine degli Ingg. di Bari e provincia n° 5073

ECOPLAN
Arch. Nicoletta Frattini
Ordine degli Arch. di Torino e provincia n° A-8433

E&G Engineering & Graphics S.r.l.
Ing. Gabriele Incecchi
Ordine degli Ingg. di Roma e provincia n° A-12102

CONSORZIO UNING Soc.Cons. a r.l.
Società designata: GA&M srl
Prof. Ing. Matteo Ranieri
Ordine degli Ingg. di Bari e provincia n° 1137

SETAC Srl
Servizi & Engineering Trasporti Ambiente Costruzioni
Prof. Ing. Luigi Monterisi
Ordine degli Ingg. di Bari e provincia n° 1771

ARKE' INGEGNERIA s.r.l.
Ing. Gioacchino Angarano
Ordine degli Ingg. di Bari e provincia n° 5970

DOTT. GEOL. DANILO GALLO
Dott. Geol. Danilo Gallo
Ordine dei Geologi della Regione Puglia n° 588

VISTO: IL RESPONSABILE DEL PROCEDIMENTO	RESPONSABILE INTEGRAZIONE DELLE PRESTAZIONI SPECIALISTICHE	IL PROGETTISTA FIRMATARIO DELLA PRESTAZIONE	GEOLOGO	COORDINATORE DELLA SICUREZZA IN FASE DI PROGETTAZIONE
Dott. Ing. Giancarlo LUONGO	Ing. Renato DEL PRETE	Ing. Valerio BAJETTI	Prof. Ing. Geol. Luigi MONTERISI	Ing. Gaetano RANIERI

DB 342

D-PROGETTO STRADALE

DB - SVINCOLI - DB-3 - SVINCOLO A8/PEDEMONTANA LOMBARDA

Sezioni trasversali Complanare Sud

CODICE PROGETTO			NOME FILE	REVISIONE	SCALA:
PROGETTO	LIV. PROG.	N. PROG.	DB342_V03PS00TRASZ05_C.dwg		
MI53	E	1801	CODICE ELAB. V03PS00TRASZ05	C	1:200

REV.	DESCRIZIONE	DATA	REDATTO	VERIFICATO	APPROVATO
D					
C	EMISSIONE A SEGUITO DI ISTRUTTORIA INTERNA ANAS	LUGLIO 2021	ING. AURORA LUISI	ING. VALERIO BAJETTI	ING. RENATO DEL PRETE
B	EMISSIONE A SEGUITO DI ISTRUTTORIA INTERNA ANAS	APRILE 2021	ING. AURORA LUISI	ING. VALERIO BAJETTI	ING. RENATO DEL PRETE
A	EMISSIONE	OTTOBRE 2020	ING. AURORA LUISI	ING. VALERIO BAJETTI	ING. RENATO DEL PRETE

SEZIONE N. R4-8 - CS-1

PROGR. 139.50
QP = 247.76

ml 19.50 da sez.n. R4-7 ◄ | ► ml 20.50 a sez.n. CS-2

SEZIONE N. R4-8 - CS-1	
Rilevato (mq)	0.00
Scavo (mq)	4.71
Scotico (m)	7.87
Bonifica (mq)	2.89
Ammorsamento (mq)	0.00
Terreno vegetale sx (mq)	0.00
Terreno vegetale dx (mq)	0.33
Usura drenante (m)	6.27
Binder (m)	6.27
Base bitumata (m)	6.27
Base cementata (m)	6.27
Fondazione (m)	6.27

CARREGGIATA SUD
AUTOSTRADA A8

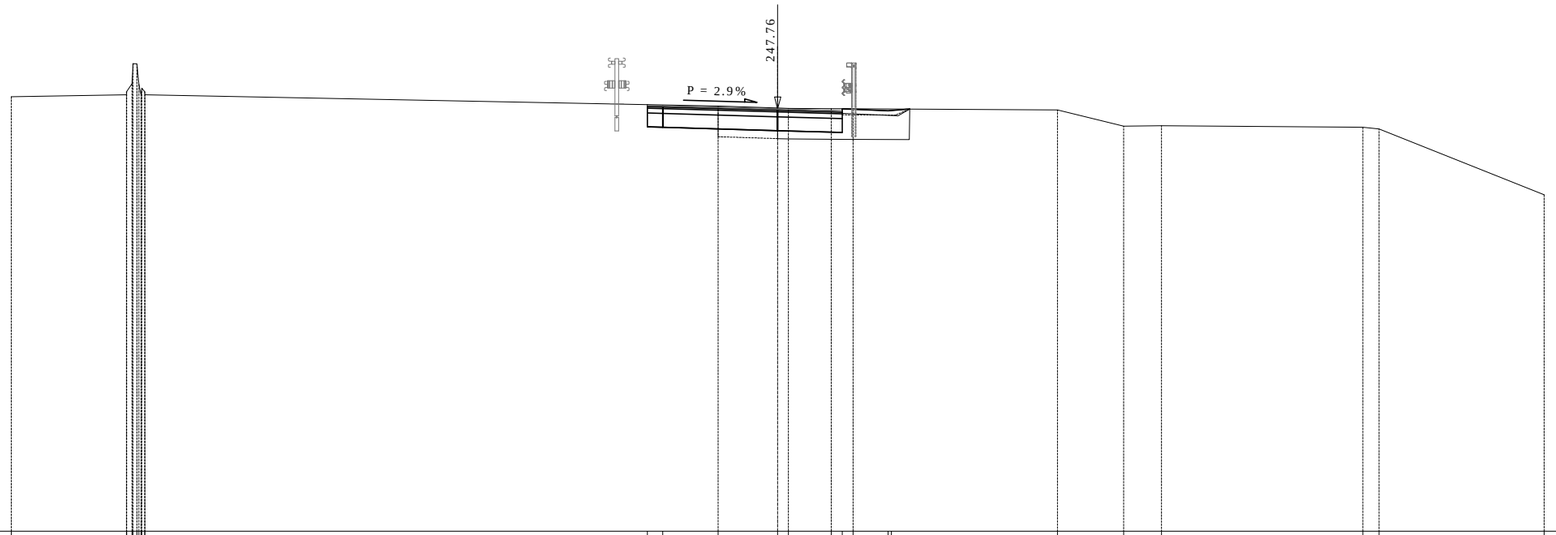

234.00

Terreno

Dist. parziali: 3.76 | 16.39 | 0.50 | 1.81 | 1.94 | 0.35 | 1.40 | 0.35 | 0.36 | 1.14 | 0.10 | 5.42 | 2.15 | 1.23 | 6.57 | 0.53 | 5.38

Dist. progressive: -25.00 | -21.24 -21.07 -21.03 -20.90 -20.84 -20.76 -20.74 -20.65 -20.64 | -4.25 -3.75 | -1.94 | 0.00 0.35 | 1.75 2.10 2.46 | 3.60 3.71 | 9.13 | 11.28 | 12.52 | 19.09 19.62 | 25.00

Quote Terreno: 248.17 | 248.23 248.33 248.39 249.25 249.24 248.57 248.52 248.44 248.33 248.23 | 247.91 247.90 | 247.86 | 247.80 247.79 | 247.78 247.78 247.78 | 247.77 247.77 | 247.74 | 247.21 | 247.22 | 247.17 247.12 | 244.97

Progetto

Dist. parziali: 0.50 | 3.75 | 1.75 | 0.35 | 0.36 | 1.14 | 0.10

Dist. progressive: -4.25 -3.75 | 0.00 | 1.75 2.10 2.46 | 3.60 3.71

Quote Progetto: 247.91 247.89 247.87 | 247.76 | 247.71 247.70 247.77 247.76 | 247.71 247.77

SEZIONE N. CS-2

PROGR. 160.00
QP = 247.82

ml 20.50 da sez.n. R4-8 - CS-1 → ml 20.00 a sez.n. CS-3

SEZIONE N. CS-2	
Rilevato (mq)	1.68
Scavo (mq)	3.06
Scotico (m)	9.83
Bonifica (mq)	5.87
Ammorsamento (mq)	2.05
Terreno vegetale sx (mq)	0.00
Terreno vegetale dx (mq)	1.05
Usura drenante (m)	6.00
Binder (m)	6.00
Base bitumata (m)	6.00
Base cementata (m)	6.00
Fondazione (m)	6.00

CARREGGIATA SUD
AUTOSTRADA A8

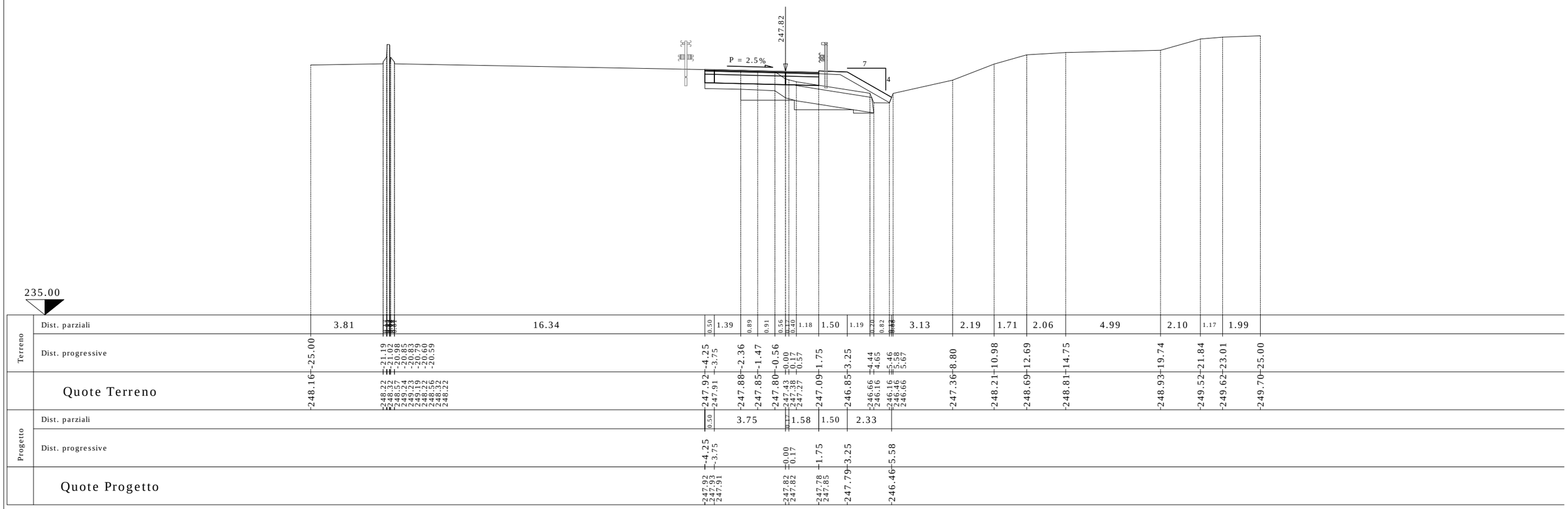

SEZIONE N. CS-3

PROGR. 180.00

QP = 247.86

ml 20.00 da sez.n. CS-2 ml 20.00 a sez.n. CS-4

SEZIONE N. CS-3	
Rilevato (mq)	2.72
Scavo (mq)	2.68
Scotico (m)	9.37
Bonifica (mq)	5.65
Ammorsamento (mq)	2.03
Terreno vegetale sx (mq)	0.00
Terreno vegetale dx (mq)	0.80
Usura drenante (m)	6.00
Binder (m)	6.00
Base bitumata (m)	6.00
Base cementata (m)	6.00
Fondazione (m)	6.00

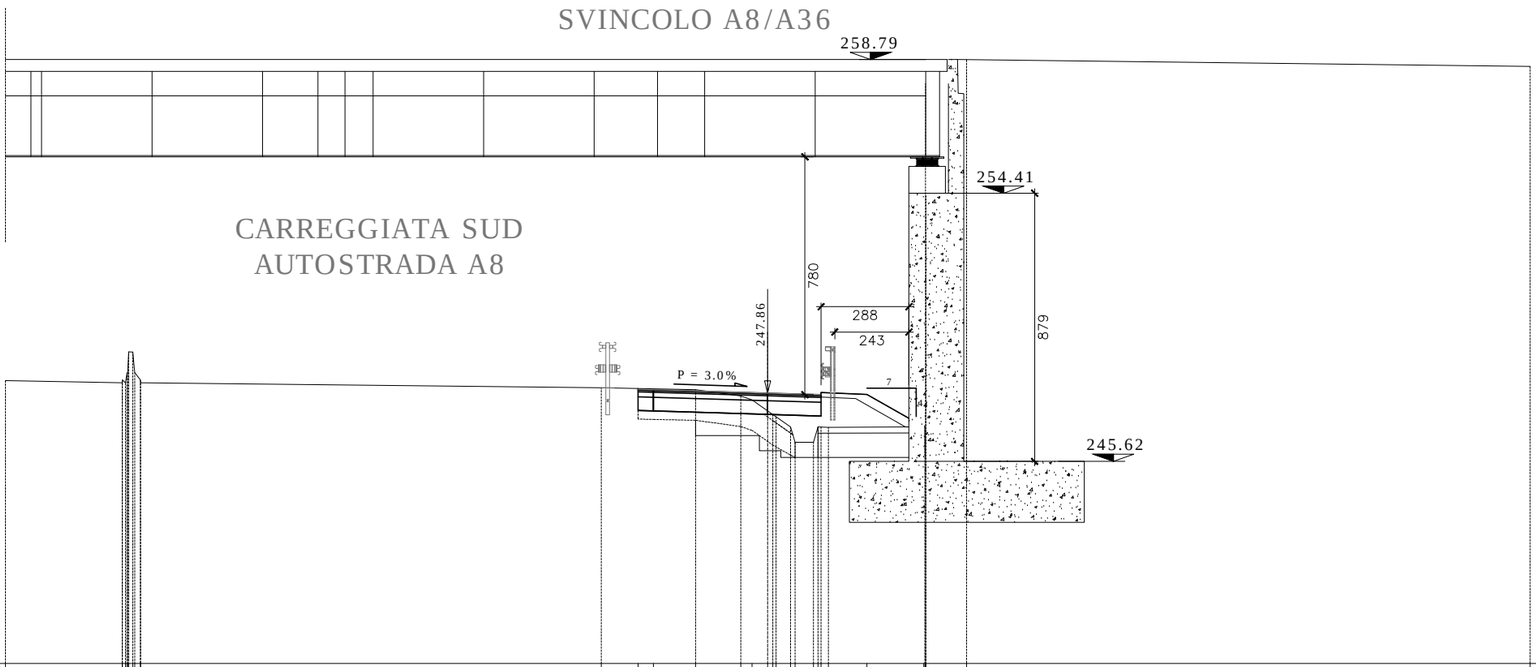

239.00

Terreno

Dist. parziali: 3.83 | 15.11 | 1.21 | 0.50 | 1.39 | 1.48 | 0.37 | 0.51 | 0.14 | 0.48 | 0.65 | 0.60 | 0.24 | 1.26 | 1.87 | 0.03 | 1.34 | 18.47

Dist. progressive: -25.00 | -21.17 | -21.16 | -21.06 | -20.99 | -20.95 | -20.92 | -20.76 | -20.57 | -20.57 | -5.46 | -4.25 | -3.75 | -2.36 | -0.88 | -0.51 | 0.00 | 0.17 | 0.27 | 0.75 | 0.90 | 1.50 | 1.75 | 1.95 | 1.99 | 3.25 | 5.12 | 5.16 | 5.17 | 5.19 | 6.53 | 25.00

Quote Terreno: -248.26 | 248.19 | 248.19 | 248.19 | 248.50 | 248.54 | 249.21 | 249.20 | 248.53 | 248.29 | 248.19 | -248.03 | -248.01 | -247.99 | -247.97 | -247.76 | -247.64 | -247.27 | -247.15 | -247.17 | -246.75 | -246.25 | -246.25 | -246.75 | -246.75 | -246.74 | -246.74 | -246.75 | -246.75 | -246.64 | -247.04 | -258.66 | -258.57

Progetto

Dist. parziali: 0.50 | 3.75 | 0.14 | 1.48 | 1.50 | 1.87

Dist. progressive: -4.25 | -3.75 | 0.00 | 0.17 | 0.27 | 1.75 | 3.25 | 5.12

Quote Progetto: -248.01 | 247.99 | 247.97 | 247.86 | 247.85 | 247.85 | 247.81 | 247.88 | 247.82 | 246.75

SEZIONE N. CS-4

PROGR. 200.00
QP = 247.78

ml 20.00 da sez.n. CS-3 ← | → ml 20.00 a sez.n. CS-5

SEZIONE N. CS-4	
Rilevato (mq)	2.25
Scavo (mq)	2.44
Scotico (m)	9.18
Bonifica (mq)	5.76
Ammorsamento (mq)	1.43
Terreno vegetale sx (mq)	0.00
Terreno vegetale dx (mq)	0.74
Usura drenante (m)	6.00
Binder (m)	6.00
Base bitumata (m)	6.00
Base cementata (m)	6.00
Fondazione (m)	6.00

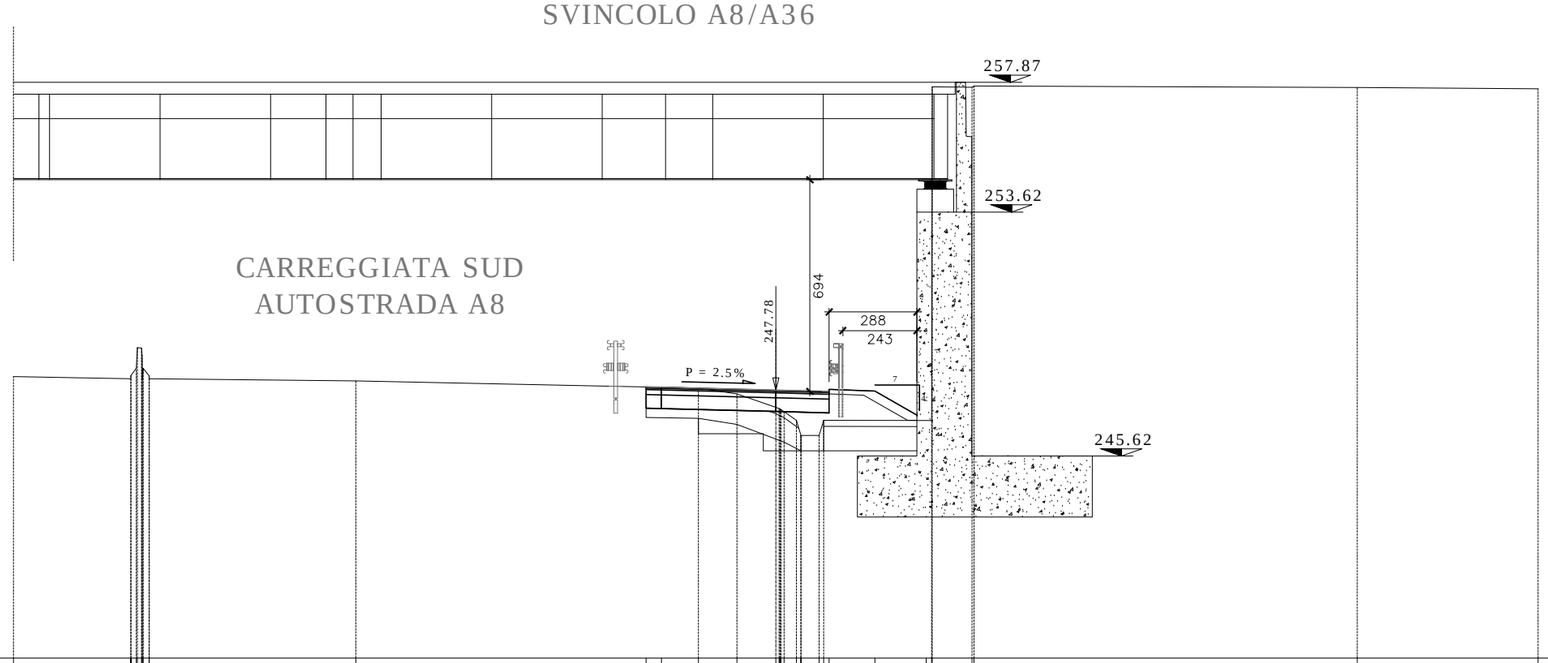

| | | |

SEZIONE N. CS-5

PROGR. 220.00
QP = 247.68

ml 20.00 da sez.n. CS-4 ← | → ml 20.00 a sez.n. CS-6

SEZIONE N. CS-5	
Rilevato (mq)	1.83
Scavo (mq)	2.16
Scotico (m)	8.97
Bonifica (mq)	5.81
Ammorsamento (mq)	1.68
Terreno vegetale sx (mq)	0.00
Terreno vegetale dx (mq)	0.67
Usura drenante (m)	6.00
Binder (m)	6.00
Base bitumata (m)	6.00
Base cementata (m)	6.00
Fondazione (m)	6.00

CARREGGIATA SUD
AUTOSTRADA A8

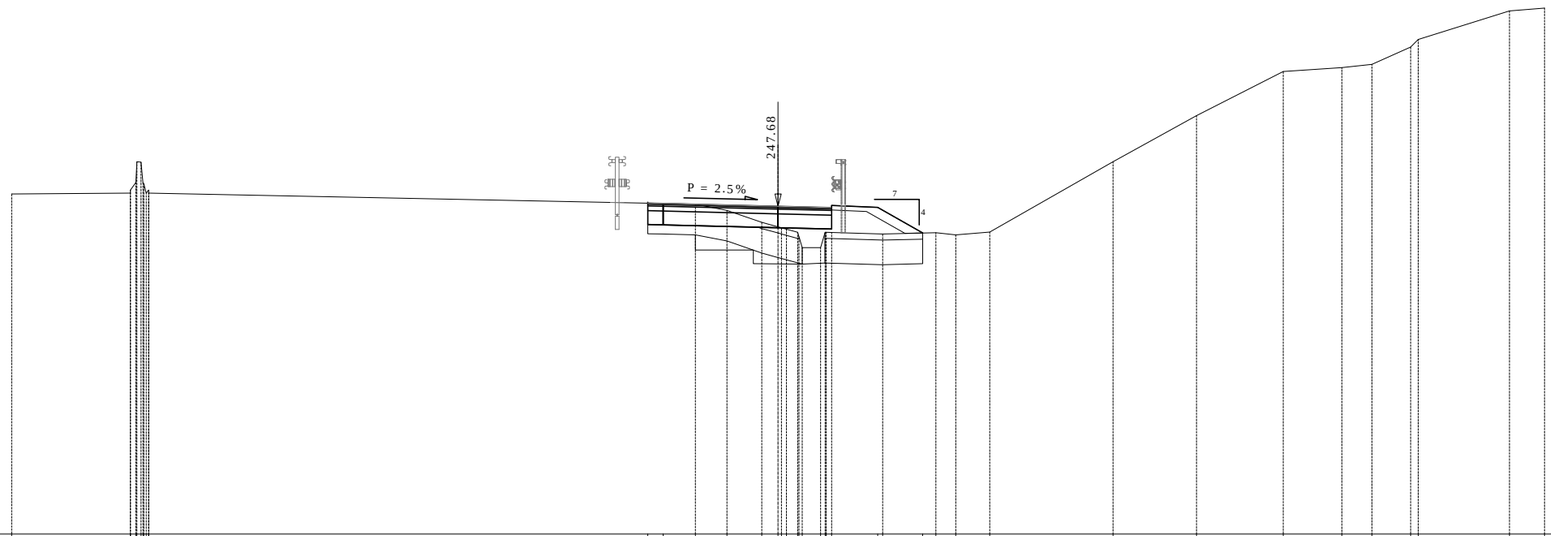

237.00

Terreno

Dist. parziali: 3.87 | 16.28 | 0.50 | 1.05 | 1.03 | 1.14 | 0.53 | 0.16 | 0.16 | 0.36 | 0.36 | 0.60 | 0.67 | 1.50 | 0.16 | 1.31 | 0.43 | 0.65 | 1.11 | 4.02 | 2.73 | 2.83 | 1.91 | 0.99 | 1.26 | 0.25 | 2.98 | 1.14

Dist. progressive: -25.00 | -21.13 -21.05 -20.91 -20.78 -20.72 -20.69 -20.61 -20.53 -20.53 | -4.25 -3.75 | -2.70 | -1.67 | -0.53 | 0.00 0.11 0.17 0.27 0.64 0.68 0.79 1.38 1.53 1.57 1.75 3.25 3.41 | 4.72 5.15 | 5.80 | 6.90 | 10.92 | 13.65 | 16.48 | 18.39 | 19.37 | 20.64 20.89 | 23.86 | 25.00

Quote Terreno: 248.09 | 248.12 248.21 248.46 249.13 249.13 248.46 248.41 248.12 248.21 248.12 | 247.79 247.78 | 247.76 | 247.55 | 247.16 | 247.01 246.98 246.94 246.84 246.67 246.69 246.34 246.34 246.34 246.84 246.83 246.79 246.78 | 246.81 246.82 | 246.75 | 246.85 | 249.13 | 250.64 | 252.08 | 252.21 | 252.32 | 252.88 253.12 | 254.06 | 254.15

Progetto

Dist. parziali: 0.50 | 3.75 | 0.16 0.41 | 0.89 | 0.16 | 1.50 | 1.47

Dist. progressive: -4.25 -3.75 | 0.00 0.11 0.17 0.27 0.68 1.57 1.75 | 3.25 | 4.72

Quote Progetto: 247.79 247.78 | 247.68 247.68 247.68 247.67 247.65 247.64 247.71 | 247.65 | 246.81

SEZIONE N. CS-6

PROGR. 240.00
QP = 247.60

ml 20.00 da sez.n. CS-5 ← | → ml 20.00 a sez.n. CS-7

SEZIONE N. CS-6	
Rilevato (mq)	1.78
Scavo (mq)	2.60
Scotico (m)	9.35
Bonifica (mq)	5.79
Ammorsamento (mq)	1.85
Terreno vegetale sx (mq)	0.00
Terreno vegetale dx (mq)	0.79
Usura drenante (m)	6.00
Binder (m)	6.00
Base bitumata (m)	6.00
Base cementata (m)	6.00
Fondazione (m)	6.00

CARREGGIATA SUD
AUTOSTRADA A8

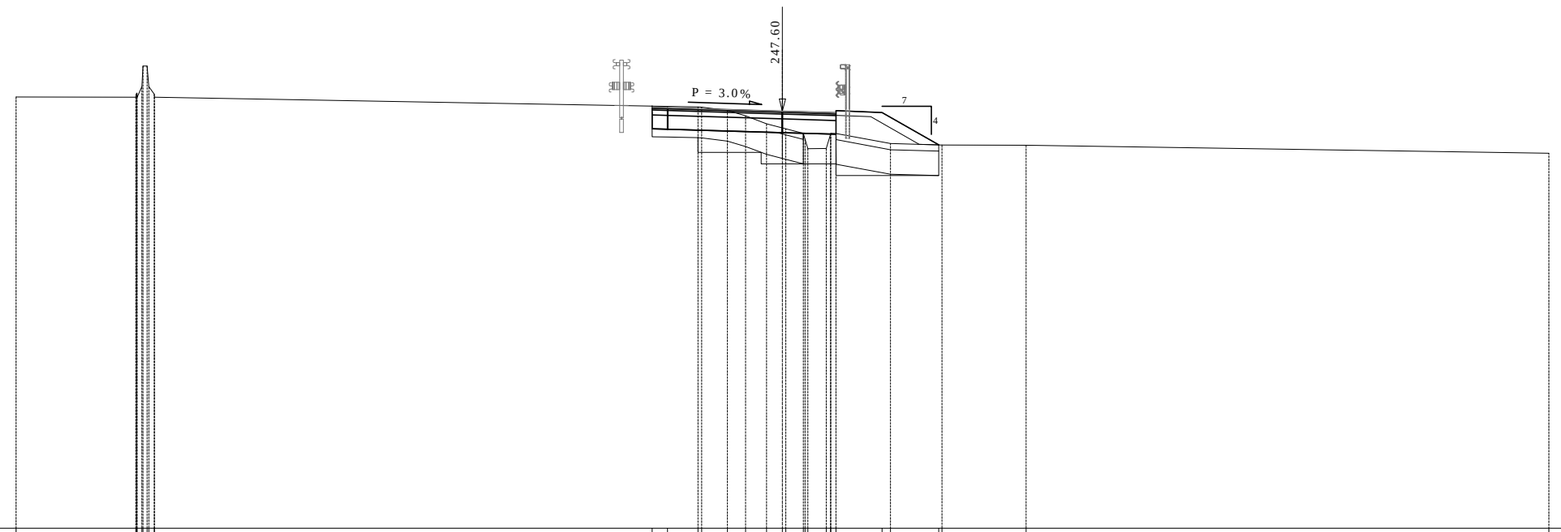

234.00

Terreno

Dist. parziali: 3.91 | 16.24 | 0.50 | 0.99 | 0.42 | 0.84 | 0.60 | 0.69 | 0.51 | 0.11 | 0.57 | 0.69 | 0.69 | 0.83 | 0.79 | 1.50 | 0.28 | 1.57 | 0.11 | 2.74 | 17.05

Dist. progressive: -25.00 | -21.09 | -21.08 | -21.15 | -21.05 | -20.90 | -20.86 | -20.82 | -20.67 | -20.49 | -4.25 | -3.75 | -2.76 | -2.64 | -1.80 | -1.20 | -0.51 | 0.00 | 0.11 | 0.68 | 0.74 | 0.83 | 1.43 | 1.57 | 1.65 | 1.75 | 3.25 | 3.53 | 5.10 | 5.21 | 7.95 | 25.00

Quote Terreno: 248.06 | 248.06 | 248.15 | 248.19 | 248.06 | 248.40 | 249.07 | 249.07 | 248.40 | 248.15 | 248.06 | 247.76 | 247.75 | 247.74 | 247.73 | 247.62 | 247.45 | 247.19 | 247.05 | 247.03 | 246.68 | 246.68 | 246.38 | 246.38 | 246.85 | 246.89 | 246.87 | 246.59 | 246.54 | 246.50 | 246.50 | 246.49 | 246.23

Progetto

Dist. parziali: 0.50 | 3.75 | 0.11 | 0.57 | 0.69 | 0.69 | 0.83 | 1.50 | 1.85

Dist. progressive: -4.25 | -3.75 | 0.00 | 0.11 | 0.68 | 0.74 | 1.57 | 1.75 | 3.25 | 5.10

Quote Progetto: 247.76 | 247.75 | 247.71 | 247.60 | 247.59 | 247.58 | 247.57 | 247.55 | 247.54 | 247.61 | 247.55 | 246.50

SEZIONE N. CS-7

PROGR. 260.00
QP = 247.55

ml 20.00 da sez.n. CS-6 ◄——— | ———► ml 20.00 a sez.n. CS-8

SEZIONE N. CS-7	
Rilevato (mq)	1.51
Scavo (mq)	2.71
Scotico (m)	9.57
Bonifica (mq)	5.93
Ammorsamento (mq)	1.61
Terreno vegetale sx (mq)	0.00
Terreno vegetale dx (mq)	0.85
Usura drenante (m)	6.00
Binder (m)	6.00
Base bitumata (m)	6.00
Base cementata (m)	6.00
Fondazione (m)	6.00

CARREGGIATA SUD
AUTOSTRADA A8

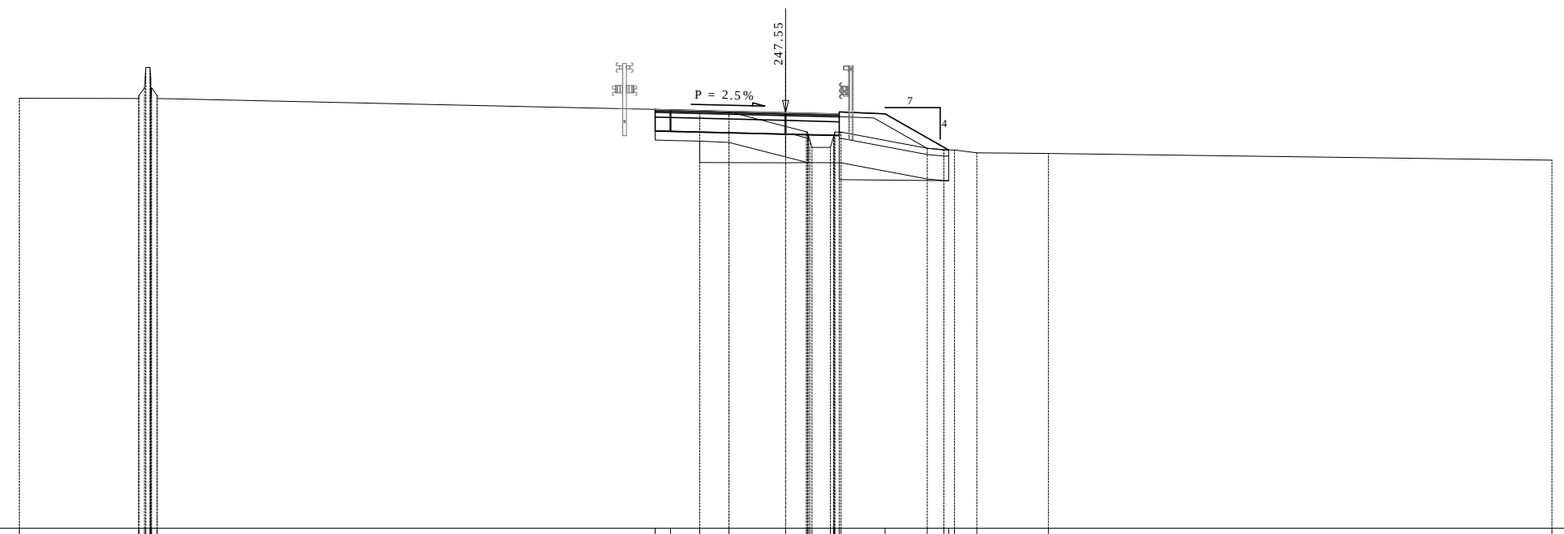

234.00

Terreno

Dist. parziali: 3.90 | 16.25 | 0.50 | 0.95 | 0.95 | 1.85 | 0.68 | 0.09 | 0.09 | 0.60 | 0.83 | 0.83 | 1.44 | 1.37 | 0.54 | 0.18 | 0.18 | 0.73 | 2.34 | 16.42

Dist. progressive: -25.00 | -21.10 | -21.10 | -20.87 | -20.74 | -20.71 | -20.68 | -20.51 | -4.25 | -3.75 | -2.80 | -1.85 | -0.00 | 0.68 | 0.77 | 0.71 | 0.74 | 0.79 | 0.86 | 1.46 | 1.52 | 1.59 | 1.61 | 1.75 | 1.81 | 3.91 | 4.62 | 5.16 | 5.32 | 5.51 | 6.24 | 8.57 | 25.00

Quote Terreno: 248.02 | 248.01 | 248.11 | 248.36 | 249.03 | 248.69 | 248.01 | 248.56 | 248.11 | 248.01 | 247.66 | 247.64 | 247.62 | 247.58 | 247.10 | 246.93 | 246.92 | 246.83 | 246.66 | 246.42 | 246.42 | 246.29 | 246.84 | 246.92 | 246.92 | 246.84 | 246.39 | 246.34 | 246.33 | 246.31 | 246.24 | 246.22 | 246.00

Progetto

Dist. parziali: 0.50 | 3.75 | 0.68 | 0.09 | 0.09 | 0.78 | 0.83 | 0.83 | 1.50 | 2.07

Dist. progressive: -4.25 | -3.75 | -0.00 | 0.68 | 0.77 | 0.74 | 1.57 | 1.59 | 1.75 | -3.25 | -5.32

Quote Progetto: 247.66 | 247.64 | 247.55 | 247.53 | 247.53 | 247.53 | 247.51 | 247.51 | 247.50 | 247.51 | 247.51 | 246.33

SEZIONE N. CS-8

PROGR. 280.00
QP = 247.52

ml 20.00 da sez.n. CS-7 ← | → ml 20.00 a sez.n. CS-9

SEZIONE N. CS-8	
Rilevato (mq)	1.04
Scavo (mq)	2.85
Scotico (m)	8.95
Bonifica (mq)	5.31
Ammorsamento (mq)	1.75
Terreno vegetale sx (mq)	0.00
Terreno vegetale dx (mq)	0.63
Usura drenante (m)	6.00
Binder (m)	6.00
Base bitumata (m)	6.00
Base cementata (m)	6.00
Fondazione (m)	6.00

CARREGGIATA SUD
AUTOSTRADA A8

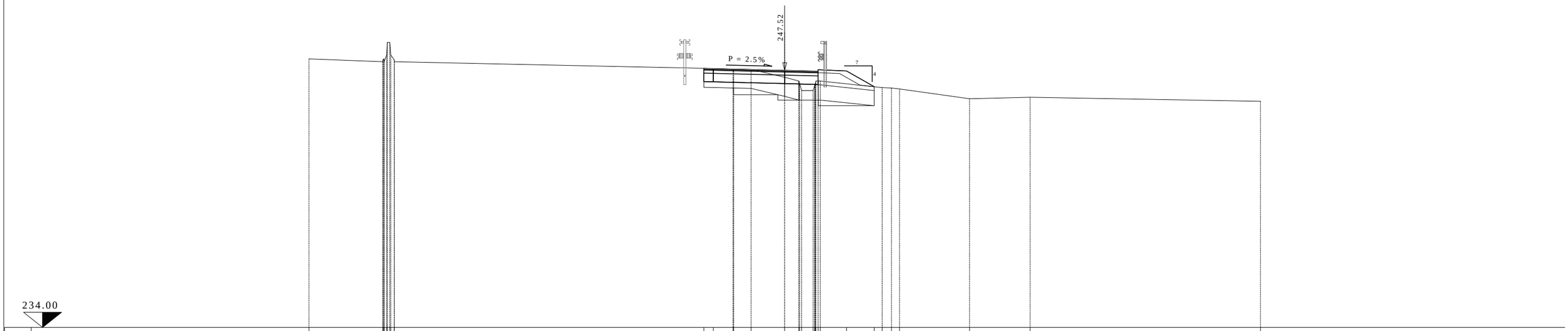

Terreno

Dist. parziali: 3.88 | 16.27 | 0.50 | 1.03 | 0.84 | 0.92 | 1.76 | 0.74 | 0.80 | 0.79 | 0.89 | 1.39 | 1.45 | 0.42 | 0.49 | 0.42 | 3.68 | 3.18 | 12.11

Dist. progressive: -25.00 | 21.12 | 21.11 | 21.07 | 21.05 | 20.92 | 20.88 | 20.75 | 20.69 | 20.52 | -4.25 | -3.75 | -2.72 | -2.68 | -1.76 | -0.00 | 0.74 | 0.79 | 1.49 | 1.58 | 1.59 | 1.60 | 1.64 | 1.75 | 1.86 | 3.86 | 4.70 | 5.12 | 5.61 | 6.04 | 9.72 | 12.89 | 25.00

Quote Terreno: 248.12 | 247.98 | 247.77 | 248.13 | 247.98 | 248.32 | 248.39 | 248.39 | 248.32 | 248.07 | 247.98 | 247.63 | 247.62 | 247.60 | 247.60 | 247.57 | 247.16 | 246.96 | 246.80 | 246.46 | 246.46 | 246.75 | 246.79 | 246.84 | 246.96 | 246.96 | 246.86 | 246.82 | 246.66 | 246.62 | 246.60 | 246.54 | 246.03 | 246.11 | 245.89

Progetto

Dist. parziali: 0.50 | 3.75 | 0.74 | 0.79 | 1.50 | 1.45

Dist. progressive: -4.25 | -3.75 | -0.00 | 0.74 | 0.79 | 1.58 | 1.59 | 1.60 | 1.75 | -3.25 | -4.70

Quote Progetto: 247.63 | 247.62 | 247.52 | 247.51 | 247.50 | 247.48 | 247.48 | 247.48 | 247.48 | 247.45 | 247.49 | 246.66

SEZIONE N. CS-9

PROGR. 300.00
QP = 247.50

ml 20.00 da sez.n. CS-8 ml 20.00 a sez.n. CS-10

SEZIONE N. CS-9	
Rilevato (mq)	2.57
Scavo (mq)	2.58
Scotico (m)	11.80
Bonifica (mq)	7.81
Ammorsamento (mq)	2.37
Terreno vegetale sx (mq)	0.00
Terreno vegetale dx (mq)	1.64
Usura drenante (m)	6.00
Binder (m)	6.00
Base bitumata (m)	6.00
Base cementata (m)	6.00
Fondazione (m)	6.00

CARREGGIATA SUD
AUTOSTRADA A8

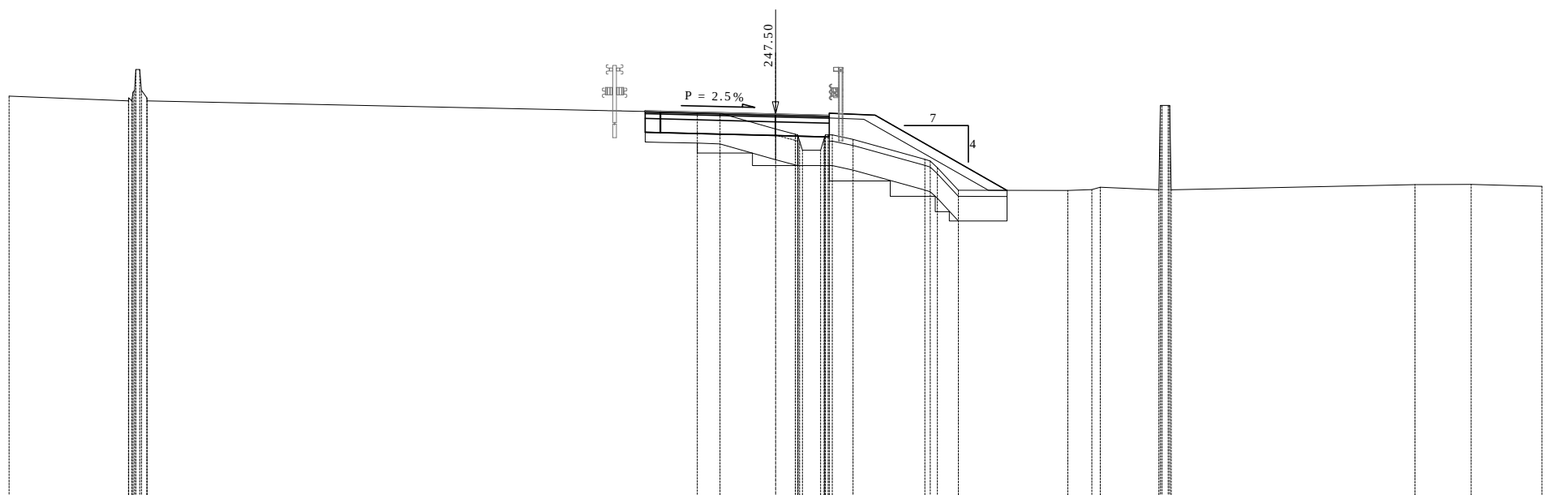

234.00

Terreno

Dist. parziali: 3.89 | 16.25 | 0.50 | 1.20 | 0.74 | 1.81 | 0.65 | 0.68 | 0.72 | 1.62 | 0.68 | 1.59 | 1.98 | 0.78 | 0.28 | 1.91 | 7.96 | 1.83 | 2.31

Dist. progressive: -25.00 | 21.11 21.94 21.00 -20.96 -20.91 -20.87 -20.77 -20.74 -20.68 -20.51 | -4.25 -3.75 | -2.55 -1.81 | 0.00 | 0.65 0.73 0.74 0.79 0.89 1.32 1.47 1.59 1.60 1.72 1.82 1.75 1.85 2.53 3.13 4.87 5.05 5.28 5.97 | 7.55 | 9.53 | 10.32 10.60 | 12.51 12.56 12.61 12.81 12.86 12.91 | 20.86 | 22.69 | 25.00

Quote Terreno: 248.09 | 247.94 247.93 247.94 248.22 248.28 248.35 248.35 248.28 248.03 247.94 | 247.59 247.58 | 247.56 247.53 | 247.02 | 246.85 246.82 246.78 246.61 246.58 246.32 246.70 246.76 246.82 246.82 246.82 246.82 246.68 246.63 246.03 245.97 245.76 245.02 | 245.02 | 245.01 | 245.04 245.12 | 245.04 247.79 247.79 247.79 247.79 245.04 | 245.21 | 245.21 | 245.15

Progetto

Dist. parziali: 0.50 | 3.75 | 0.65 0.80 1.50 | 4.30

Dist. progressive: -4.25 -3.75 | 0.00 | 0.65 0.74 0.79 1.59 1.72 1.75 3.25 | 7.55

Quote Progetto: 247.59 247.61 247.60 | 247.50 | 247.49 247.48 247.48 247.46 247.46 247.46 247.46 247.53 247.47 | 245.02

SEZIONE N. CS-10 SEZIONE N. B(A8)-37

PROGR. 320.00

QP = 247.47 QP = 246.97

ml 20.00 da sez.n. CS-9 ml 20.72 a sez.n. CS-11

SEZIONE N. CS-10	
Rilevato (mq)	2.63
Scavo (mq)	2.64
Scotico (m)	8.68
Bonifica (mq)	5.20
Ammorsamento (mq)	1.83
Terreno vegetale sx (mq)	0.00
Terreno vegetale dx (mq)	0.67
Usura drenante (m)	6.00
Binder (m)	6.00
Base bitumata (m)	6.00
Base cementata (m)	6.00
Fondazione (m)	6.00

CARREGGIATA SUD
AUTOSTRADA A8

RAMPA B

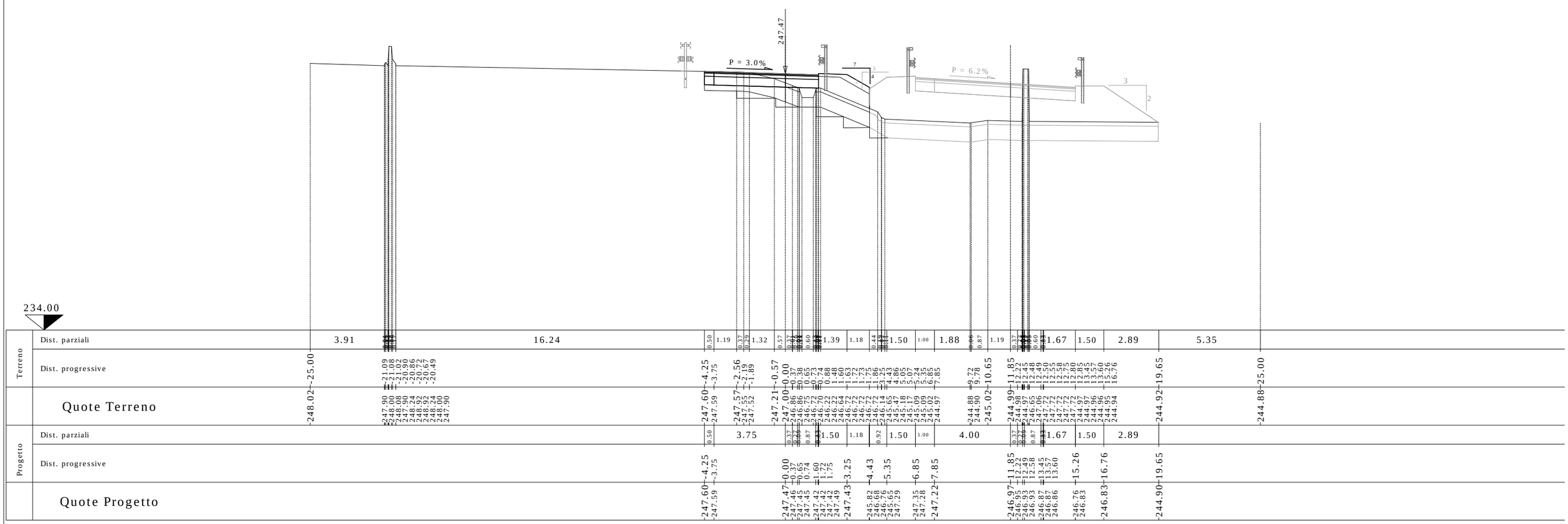

SEZIONE N. CS-11 SEZIONE N. B(A8)-38

PROGR. 340.72

QP = 247.43 QP = 247.14

ml 20.72 da sez.n. CS-10 ml 22.57 a sez.n. CS-12

SEZIONE N. CS-11	
Rilevato (mq)	0.49
Scavo (mq)	2.55
Scotico (m)	5.99
Bonifica (mq)	3.10
Ammorsamento (mq)	1.44
Terreno vegetale sx (mq)	0.00
Terreno vegetale dx (mq)	0.00
Usura drenante (m)	5.99
Binder (m)	5.99
Base bitumata (m)	5.99
Base cementata (m)	5.99
Fondazione (m)	5.99

CARREGGIATA SUD
AUTOSTRADA A8

RAMPA B

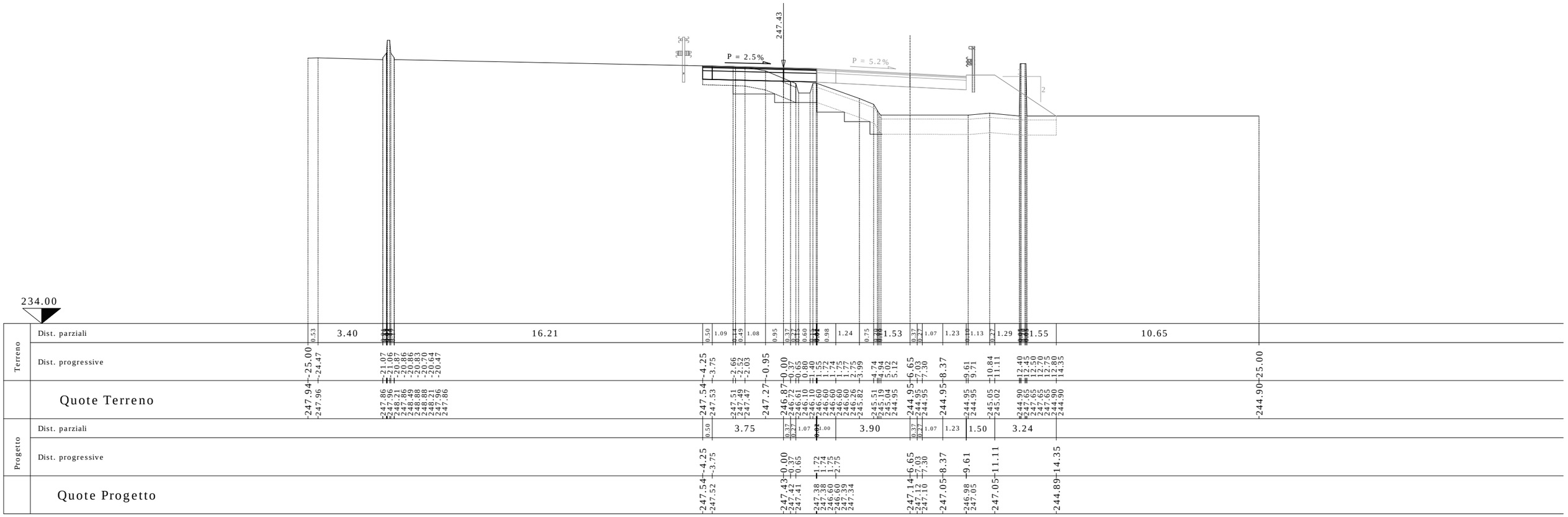

SEZIONE N. CS-12 SEZIONE N. B(A8)-39

PROGR. 363.29

QP = 247.38 QP = 247.25

ml 22.57 da sez.n. CS-11 ml 20.19 a sez.n. CS-13

SEZIONE N. CS-12	
Rilevato (mq)	0.00
Scavo (mq)	2.29
Scotico (m)	4.25
Bonifica (mq)	1.92
Ammorsamento (mq)	0.91
Terreno vegetale sx (mq)	0.00
Terreno vegetale dx (mq)	0.00
Usura drenante (m)	4.25
Binder (m)	4.25
Base bitumata (m)	4.25
Base cementata (m)	4.25
Fondazione (m)	4.25

CARREGGIATA SUD
AUTOSTRADA A8

RAMPA B

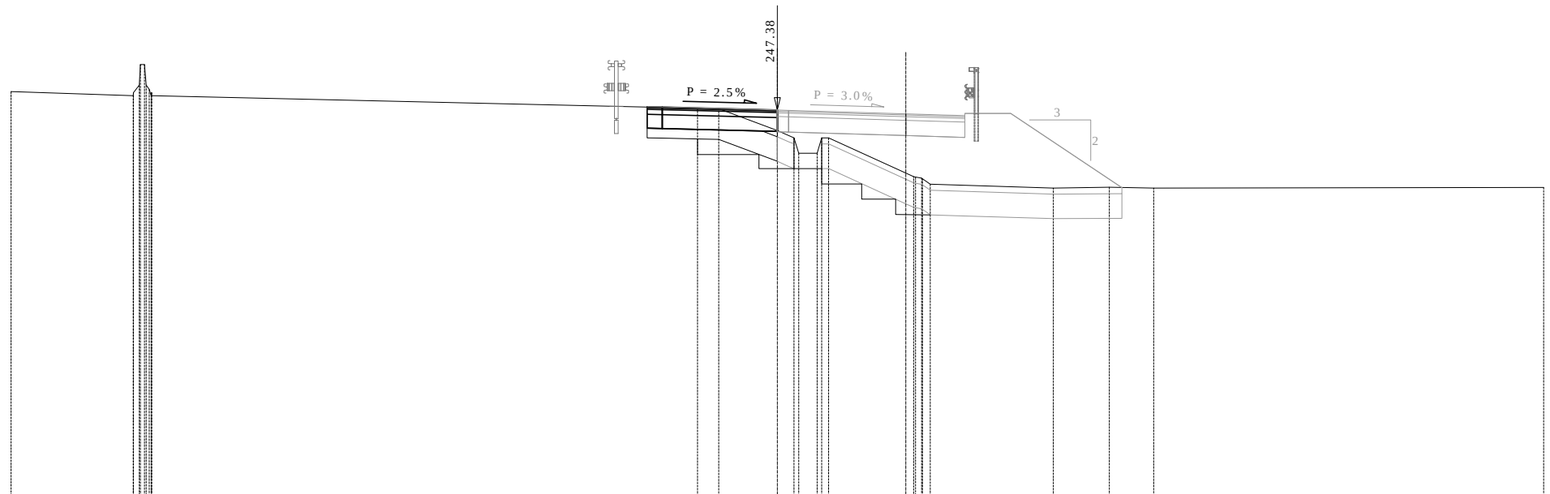

234.00

Terreno

Dist. parziali: 3.99 | 16.16 | 0.50 | 1.14 | 0.70 | 1.91 | 0.37 | 0.18 | 0.18 | 0.60 | 0.73 | 2.52 | 0.25 | 0.25 | 0.25 | 0.25 | 1.12 | 1.50 | 1.39 | 1.83 | 0.41 | 1.03 | 12.73

Dist. progressive: -25.00 | -21.01 -21.00 -20.82 -20.72 -20.64 -20.59 -20.49 -20.43 -20.41 | -4.25 -3.75 | -2.61 -1.91 | -0.00 -0.37 -0.55 -0.75 -1.30 -1.45 -1.67 | -4.20 -4.45 -4.51 -4.71 -4.73 -4.99 -6.12 | -7.62 | -9.00 | -10.83 -11.24 | -12.27 | -25.00

Quote Terreno: 247.98 | 247.84 247.94 247.91 248.86 248.86 248.18 248.05 247.84 247.94 247.84 | 247.47 247.46 | 247.43 247.42 | 246.71 246.55 246.57 246.47 245.97 246.47 246.47 | 245.32 245.20 245.19 245.15 245.13 244.96 244.92 | 244.87 | 244.83 | 244.86 244.85 | 244.83 | 244.85

Progetto

Dist. parziali: 0.50 | 3.75 | 0.37 | 3.83 | 1.92 | 1.50 | 3.63

Dist. progressive: -4.25 -3.75 | -0.00 -0.37 | -4.20 | -6.12 | -7.62 | -11.24

Quote Progetto: 247.47 247.49 247.47 | 246.68 247.38 247.37 247.37 | 247.25 | 247.19 247.26 | 247.26 | 244.85

SEZIONE N. CS-13 SEZIONE N. B(A8)-40

PROGR. 383.48

QP = 247.34 QP = 247.25

ml 20.19 da sez.n. CS-12 ml 13.17 a sez.n. CS-14

SEZIONE N. CS-13	
Rilevato (mq)	0.00
Scavo (mq)	2.31
Scotico (m)	4.25
Bonifica (mq)	1.89
Ammorsamento (mq)	0.93
Terreno vegetale sx (mq)	0.00
Terreno vegetale dx (mq)	0.00
Usura drenante (m)	4.25
Binder (m)	4.25
Base bitumata (m)	4.25
Base cementata (m)	4.25
Fondazione (m)	4.25

CARREGGIATA SUD
AUTOSTRADA A8

RAMPA B

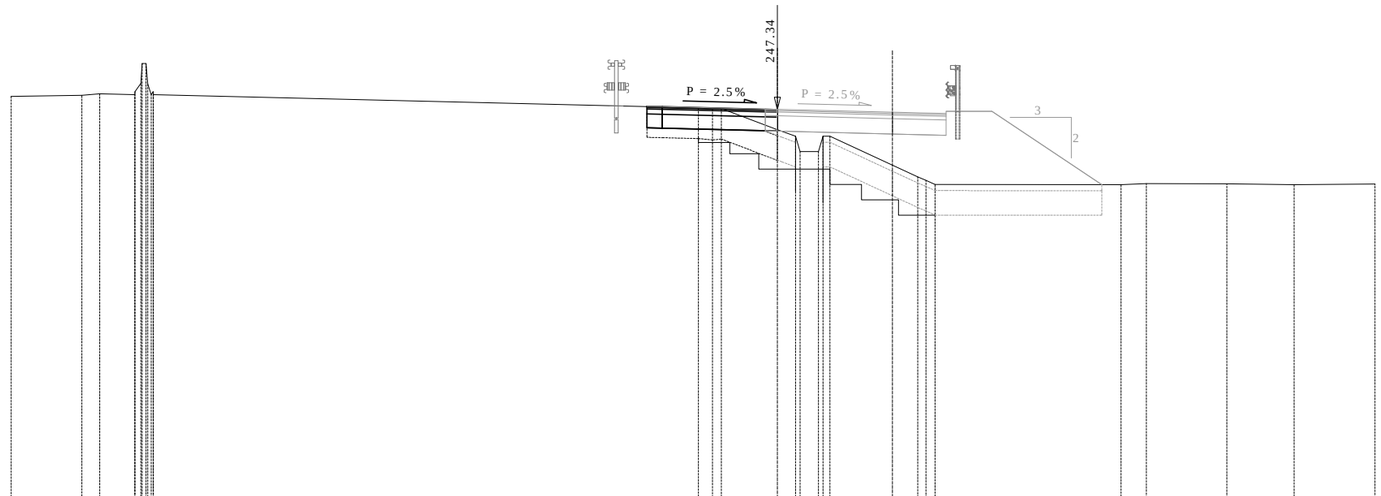

234.00

Terreno

Dist. parziali: 2.31 | 0.58 | 1.14 | 16.11 | 0.50 | 1.17 | 0.46 | 0.22 | 1.43 | 0.38 | 0.54 | 0.15 | 0.60 | 0.13 | 2.04 | 0.82 | 0.27 | 0.27 | 0.36 | 1.50 | 3.58 | 0.62 | 0.82 | 2.63 | 2.20 | 2.64

Dist. progressive: -25.00 | -22.69 | -22.10 | -20.96 | -20.75 | -20.76 | -20.72 | -20.59 | -20.53 | -20.43 | -20.36 | -4.25 | -3.75 | -2.58 | -2.11 | -1.83 | -0.40 | -0.02 | 0.00 | 0.59 | 0.74 | 1.34 | 1.49 | 1.72 | 3.75 | 4.58 | 4.85 | 5.14 | 5.50 | 7.00 | 10.59 | 11.21 | 12.04 | 14.66 | 16.86 | 19.49

Quote Terreno: 247.76 | 247.80 | 247.84 | 247.82 | 247.78 | 248.18 | 248.84 | 248.84 | 248.16 | 247.82 | 247.92 | 247.92 | 247.82 | 247.43 | 247.42 | 247.39 | 247.34 | 247.37 | 246.83 | 246.68 | 246.66 | 246.46 | 245.96 | 245.96 | 246.46 | 246.46 | 245.52 | 245.14 | 245.05 | 244.83 | 244.89 | 244.89 | 244.89 | 244.88 | 244.92 | 244.91 | 244.88 | 244.90

Progetto

Dist. parziali: 0.50 | 3.35 | 0.38 | 3.75 | 1.75 | 1.50 | 3.58

Dist. progressive: -4.25 | -3.75 | -0.40 | -0.02 | 0.00 | 3.75 | 5.50 | 7.00 | 10.59

Quote Progetto: 247.43 | 247.44 | 247.43 | 246.84 | 247.35 | 247.34 | 247.34 | 246.68 | 247.25 | 247.20 | 247.27 | 247.27 | 244.89

SEZIONE N. CS-14 SEZIONE N. B(A8)-41

PROGR. 396.64

QP = 247.31 QP = 247.21

ml 13.17 da sez.n. CS-13 ml 26.85 a sez.n. CS-15

SEZIONE N. CS-14	
Rilevato (mq)	0.00
Scavo (mq)	2.47
Scotico (m)	4.25
Bonifica (mq)	1.75
Ammorsamento (mq)	0.91
Terreno vegetale sx (mq)	0.00
Terreno vegetale dx (mq)	0.00
Usura drenante (m)	4.25
Binder (m)	4.25
Base bitumata (m)	4.25
Base cementata (m)	4.25
Fondazione (m)	4.25

CARREGGIATA SUD
AUTOSTRADA A8

RAMPA B

MURO DI
SOSTEGNO
OS69

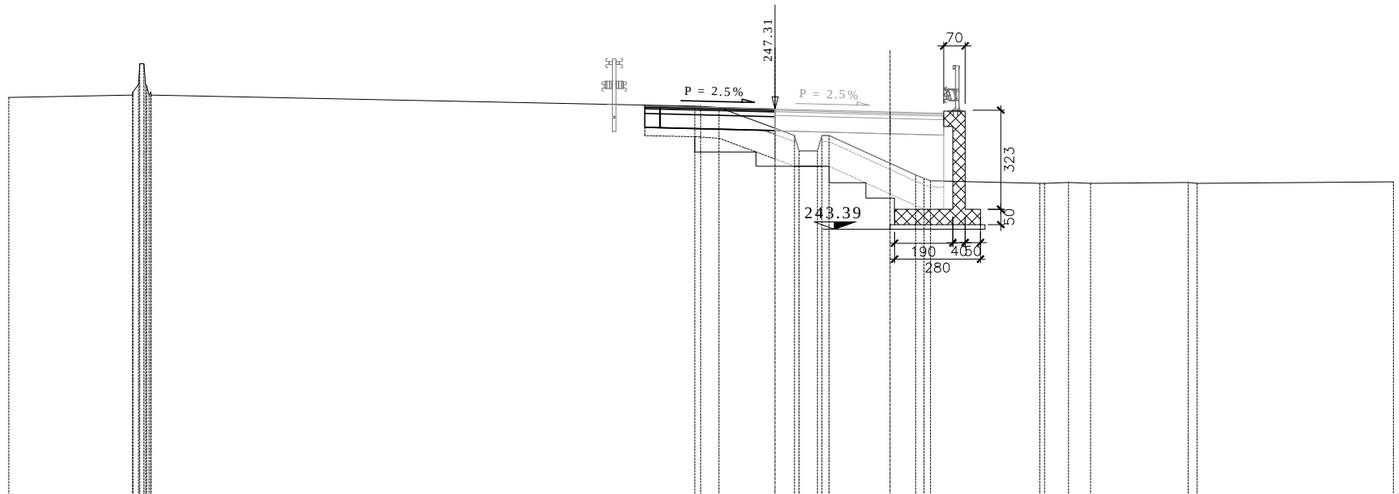

234.00

| | | |

SEZIONE N. CS-15 SEZIONE N. B(A8)-42

PROGR. 423.49

QP = 247.23 QP = 247.14

ml 26.85 da sez.n. CS-14 ml 19.99 a sez.n. CS-16

SEZIONE N. CS-15	
Rilevato (mq)	0.00
Scavo (mq)	2.57
Scotico (m)	4.25
Bonifica (mq)	1.66
Ammorsamento (mq)	0.81
Terreno vegetale sx (mq)	0.00
Terreno vegetale dx (mq)	0.00
Usura drenante (m)	4.25
Binder (m)	4.25
Base bitumata (m)	4.25
Base cementata (m)	4.25
Fondazione (m)	4.25

CARREGGIATA SUD
AUTOSTRADA A8

MURO DI
RAMPA B SOSTEGNO
OS69

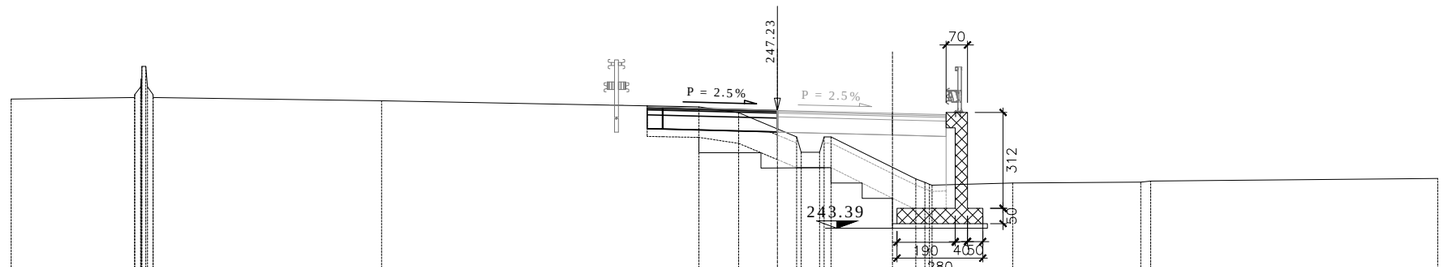

234.00

| | | |

SEZIONE N. CS-16 SEZIONE N. B(A8)-43

PROGR. 443.48

QP = 247.16 QP = 247.06

ml 19.99 da sez.n. CS-15 ml 25.54 a sez.n. CS-17

SEZIONE N. CS-16	
Rilevato (mq)	0.00
Scavo (mq)	2.41
Scotico (m)	4.26
Bonifica (mq)	1.83
Ammorsamento (mq)	0.90
Terreno vegetale sx (mq)	0.00
Terreno vegetale dx (mq)	0.00
Usura drenante (m)	4.26
Binder (m)	4.26
Base bitumata (m)	4.26
Base cementata (m)	4.26
Fondazione (m)	4.26

CARREGGIATA SUD
AUTOSTRADA A8

RAMPA B

MURO DI
SOSTEGNO
OS69

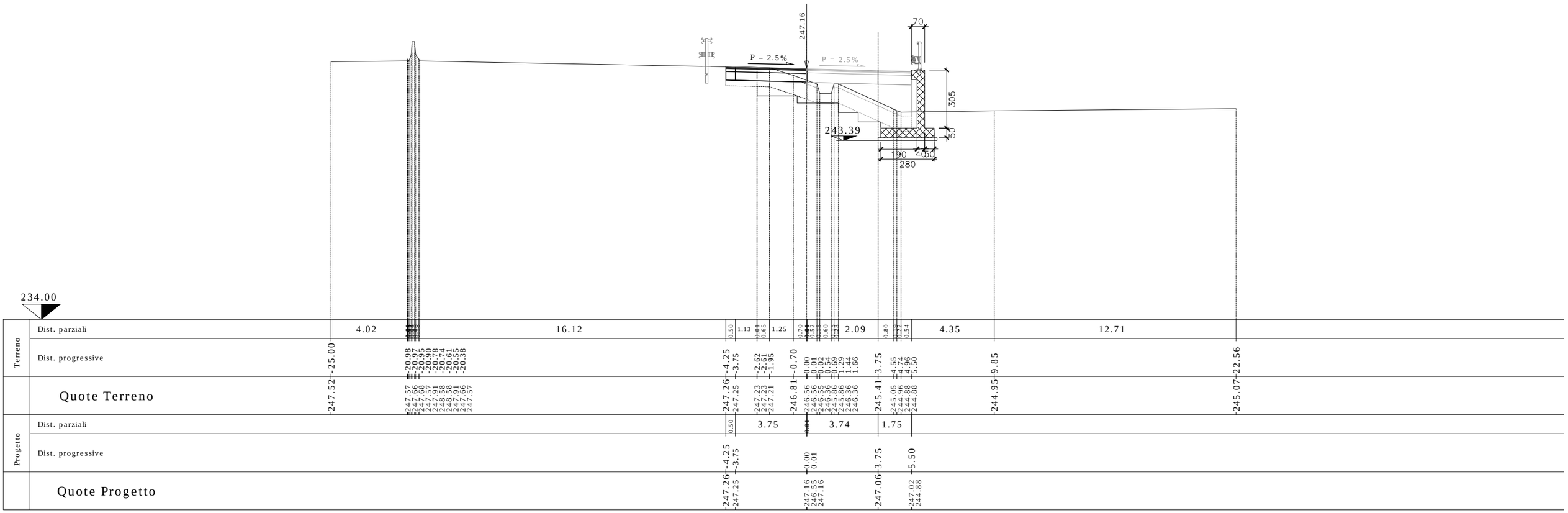

SEZIONE N. CS-17 SEZIONE N. B(A8)-44

PROGR. 469.02

QP = 247.13 QP = 247.03

ml 25.54 da sez.n. CS-16 ml 19.24 a sez.n. CS-18

SEZIONE N. CS-17	
Rilevato (mq)	0.00
Scavo (mq)	2.42
Scotico (m)	4.25
Bonifica (mq)	1.80
Ammorsamento (mq)	0.96
Terreno vegetale sx (mq)	0.00
Terreno vegetale dx (mq)	0.00
Usura drenante (m)	4.25
Binder (m)	4.25
Base bitumata (m)	4.25
Base cementata (m)	4.25
Fondazione (m)	4.25

CARREGGIATA SUD
AUTOSTRADA A8

RAMPA B

MURO DI
SOSTEGNO
OS69

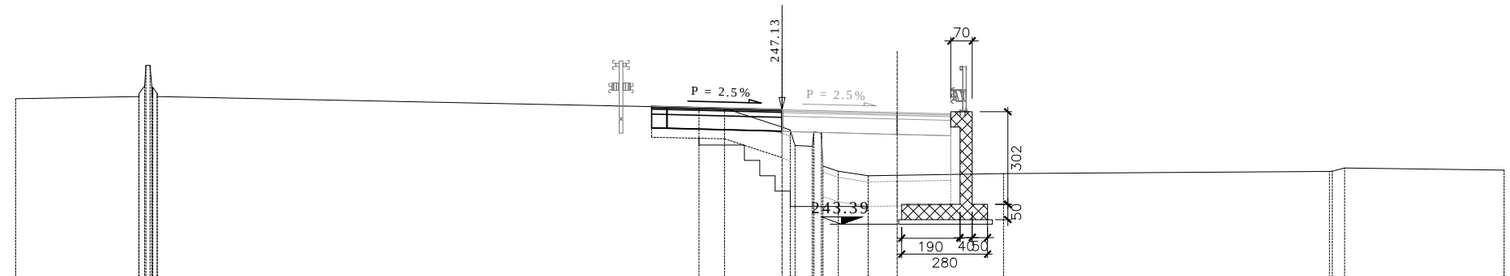

234.00

| | | |

SEZIONE N. CS-18 SEZIONE N. B(A8)-45

PROGR. 488.26

QP = 247.15 QP = 247.09

ml 19.24 da sez.n. CS-17 ml 11.74 a sez.n. CS-19

SEZIONE N. CS-18	
Rilevato (mq)	0.00
Scavo (mq)	2.48
Scotico (m)	4.25
Bonifica (mq)	1.78
Ammorsamento (mq)	0.98
Terreno vegetale sx (mq)	0.00
Terreno vegetale dx (mq)	0.00
Usura drenante (m)	4.25
Binder (m)	4.25
Base bitumata (m)	4.25
Base cementata (m)	4.25
Fondazione (m)	4.25

CARREGGIATA SUD
AUTOSTRADA A8

RAMPA B

MURO DI
SOSTEGNO
OS69

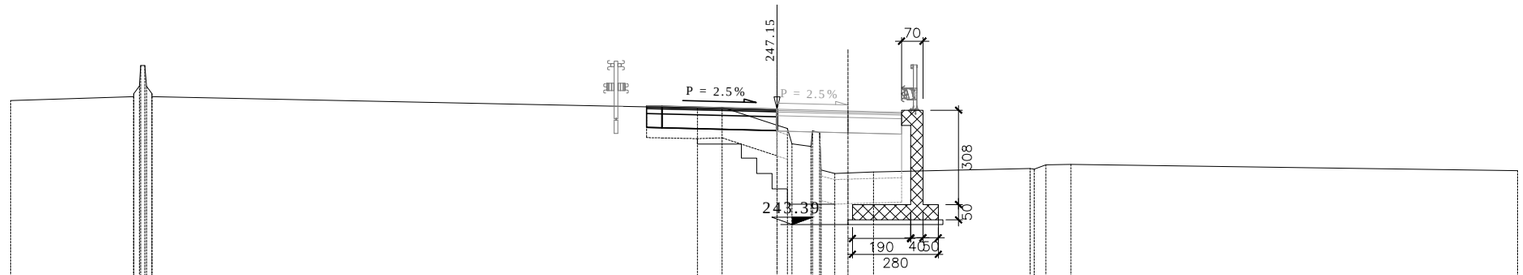

234.00

| | | |

SEZIONE N. CS-19 SEZIONE N. B(A8)-45 A

PROGR. 500.00

QP = 247.12 QP = 247.08

ml 11.74 da sez.n. CS-18 ml 19.16 a sez.n. CS-20

SEZIONE N. CS-19	
Rilevato (mq)	0.00
Scavo (mq)	2.60
Scotico (m)	4.25
Bonifica (mq)	1.64
Ammorsamento (mq)	0.92
Terreno vegetale sx (mq)	0.00
Terreno vegetale dx (mq)	0.00
Usura drenante (m)	4.25
Binder (m)	4.25
Base bitumata (m)	4.25
Base cementata (m)	4.25
Fondazione (m)	4.25

CARREGGIATA SUD
AUTOSTRADA A8

RAMPA B

MURO DI
SOSTEGNO
OS69

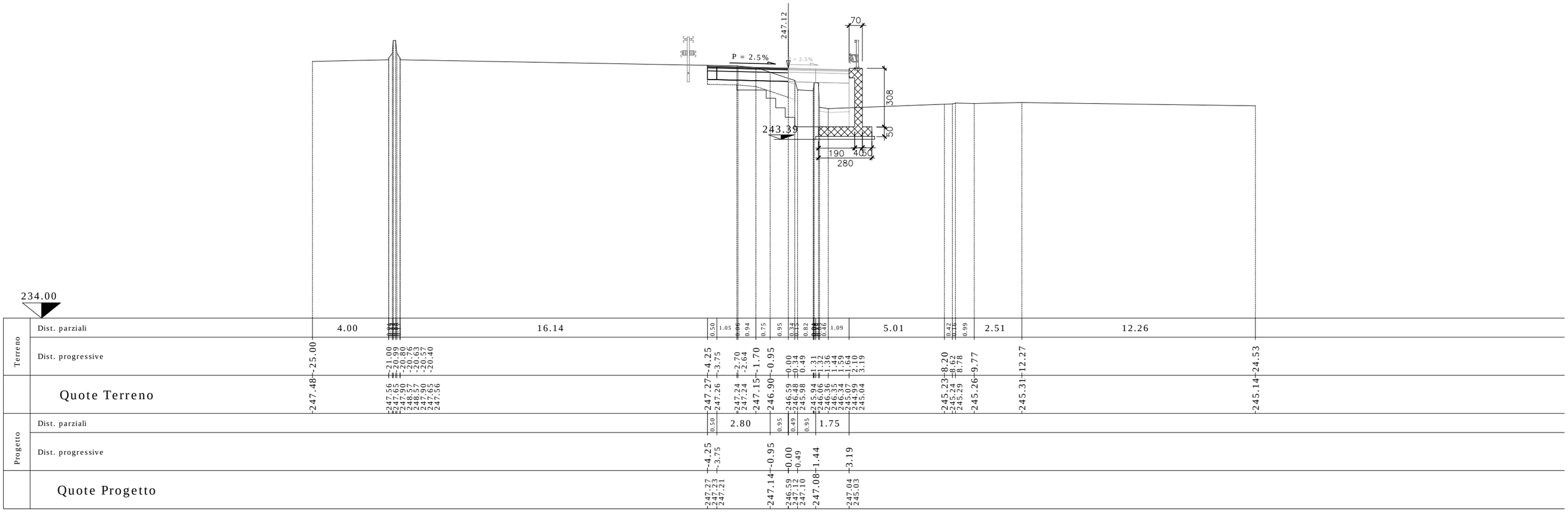

SEZIONE N. CS-20 SEZIONE N. B(A8)-46

PROGR. 519.16

QP = 247.04 QP = 247.04

ml 19.16 da sez.n. CS-19 ml 29.90 a sez.n. CS-21

SEZIONE N. CS-20	
Rilevato (mq)	3.07
Scavo (mq)	2.18
Scotico (m)	6.00
Bonifica (mq)	3.27
Ammorsamento (mq)	1.32
Terreno vegetale sx (mq)	0.00
Terreno vegetale dx (mq)	0.00
Usura drenante (m)	6.00
Binder (m)	6.00
Base bitumata (m)	6.00
Base cementata (m)	6.00
Fondazione (m)	6.00

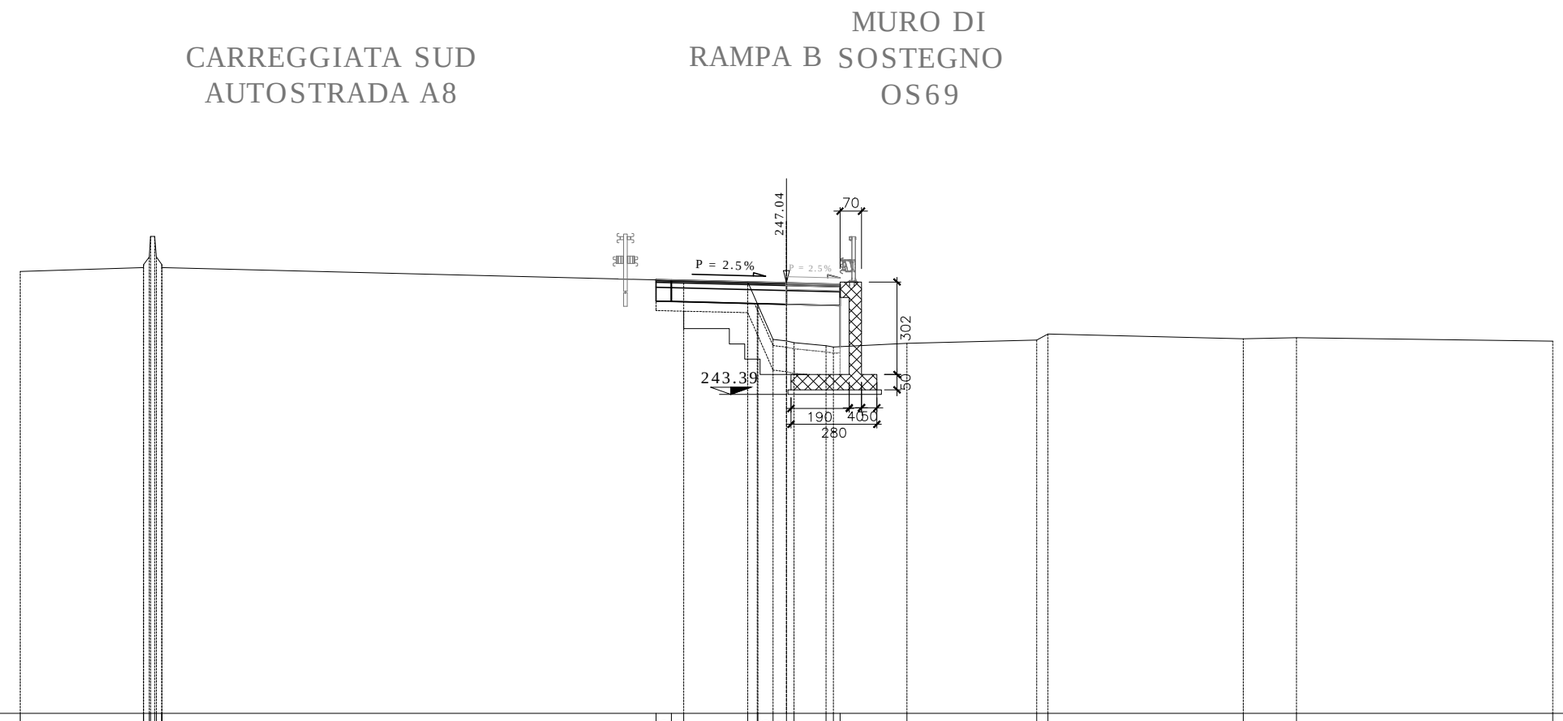

Terreno

Dist. parziali: 4.02 | 16.12 | 0.50 | 0.40 | 2.09 | 0.31 | 0.50 | 0.50 | 0.44 | 0.25 | 1.04 | 0.24 | 0.22 | 2.18 | 4.23 | 0.37 | 6.37 | 1.74 | 8.36

Dist. progressive: -25.00 | -20.98 | -20.97 | -20.78 | -20.74 | -20.61 | -20.55 | -20.38 | -4.25 | -3.75 | -3.35 | -1.26 | -0.95 | -0.93 | -0.44 | 0.00 | 0.25 | 1.29 | 1.53 | 1.75 | -3.93 | -8.16 | -8.53 | -14.90 | -16.64 | -25.00

Quote Terreno: 247.41 | 247.53 | 247.63 | 247.68 | 248.55 | 248.55 | 247.88 | 247.63 | 247.53 | 247.13 | 247.12 | 247.11 | 247.06 | 246.36 | 246.32 | 245.19 | 245.14 | 245.09 | 244.98 | 244.94 | 244.95 | 245.06 | 245.17 | 245.37 | 245.21 | 245.25 | 245.13

Progetto

Dist. parziali: 0.50 | 2.80 | 0.02 | 0.93 | 1.75

Dist. progressive: -4.25 | -3.75 | -0.95 | -0.93 | -0.00 | -1.75

Quote Progetto: 247.14 | 247.13 | 247.06 | 247.06 | 245.14 | 247.04 | 246.99 | 244.95

SEZIONE N. CS-21

PROGR. 549.05
QP = 247.10

ml 29.90 da sez.n. CS-20 ← | → ml 10.95 a sez.n. CS-22

SEZIONE N. CS-21	
Rilevato (mq)	3.21
Scavo (mq)	2.31
Scotico (m)	6.00
Bonifica (mq)	21.52
Ammorsamento (mq)	11.99
Terreno vegetale sx (mq)	0.00
Terreno vegetale dx (mq)	0.00
Usura drenante (m)	6.00
Binder (m)	6.00
Base bitumata (m)	6.00
Base cementata (m)	6.00
Fondazione (m)	6.00

CARREGGIATA SUD
AUTOSTRADA A8

MURO DI
SOSTEGNO
OS69

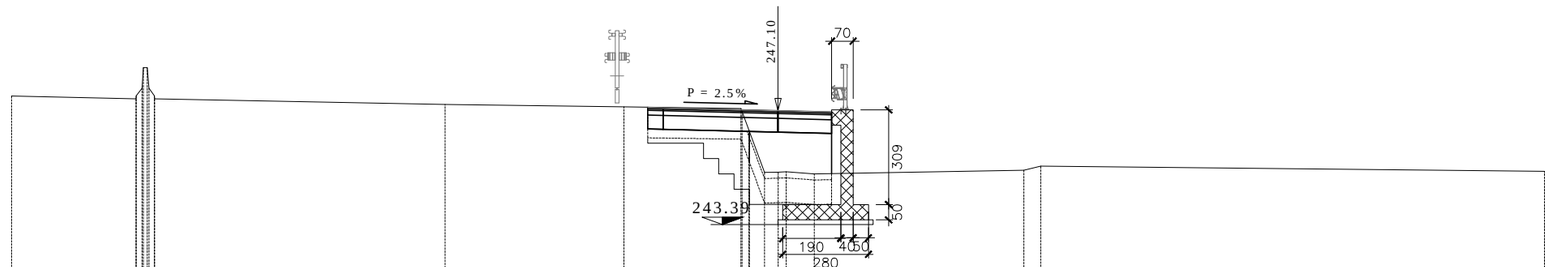

234.00

| | | |

SEZIONE N. CS-22

PROGR. 560.00
QP = 247.02

ml 10.95 da sez.n. CS-21 ◄ | ► ml 20.00 a sez.n. CS-23

SEZIONE N. CS-22	
Rilevato (mq)	10.42
Scavo (mq)	5.49
Scotico (m)	16.20
Bonifica (mq)	12.96
Ammorsamento (mq)	34.10
Terreno vegetale sx (mq)	0.00
Terreno vegetale dx (mq)	1.44
Usura drenante (m)	10.97
Binder (m)	10.97
Base bitumata (m)	10.97
Base cementata (m)	10.97
Fondazione (m)	10.97

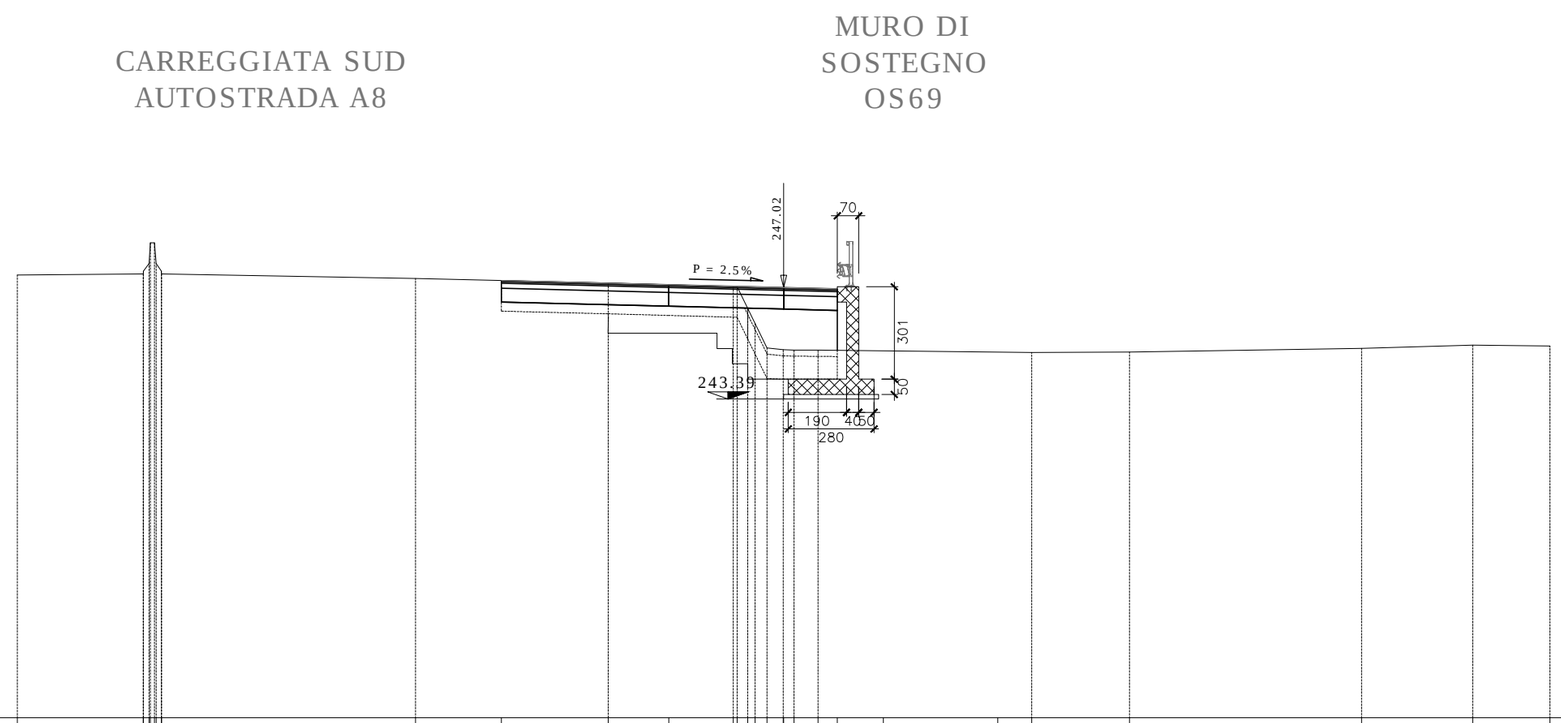

Terreno	Dist. parziali		4.10		8.28		2.80	3.49	1.97	2.11	0.13 0.34 0.34 0.39 0.53 0.91 0.78	0.63	1.50	3.73	1.11	3.19	7.57	3.63	2.52			
	Dist. progressive	-25.00		-20.90 -20.89 -20.70 -20.66 -20.53 -20.47 -20.30		-12.01		-9.21	-5.72	-3.75	-1.64 -1.52 -1.17 -1.17 -0.93 -0.54 -0.01 0.00 0.34 0.12 -1.75			3.25	6.98	8.09	11.28	18.85	22.48	25.00			
	Quote Terreno	247.44		247.47 247.57 247.81 248.49 248.49 247.81 247.57 247.47		247.33		247.26	247.17	247.12	247.06 247.06 246.85 246.85 245.06 245.00 245.00 244.99 244.98 244.98			244.96	244.92	244.91	244.92	245.04	245.15	245.12			
Progetto	Dist. parziali							5.46		2.11	0.47 0.24 0.93	1.75	1.50	3.73								
	Dist. progressive							-9.21		-3.75	-1.64 -1.17 -0.93	0.00	1.75	3.25	6.98							
	Quote Progetto							247.26		247.12	247.07 247.05 247.05	247.02	246.98 247.05	247.05	244.92							

SEZIONE N. CS-23

PROGR. 580.00
QP = 246.95

ml 20.00 da sez.n. CS-22 ml 20.00 a sez.n. CS-24

SEZIONE N. CS-23	
Rilevato (mq)	2.75
Scavo (mq)	4.77
Scotico (m)	10.71
Bonifica (mq)	5.21
Ammorsamento (mq)	1.98
Terreno vegetale sx (mq)	0.00
Terreno vegetale dx (mq)	0.00
Usura drenante (m)	10.71
Binder (m)	10.71
Base bitumata (m)	10.71
Base cementata (m)	10.71
Fondazione (m)	10.71

CARREGGIATA SUD
AUTOSTRADA A8

MURO DI
SOSTEGNO
OS69

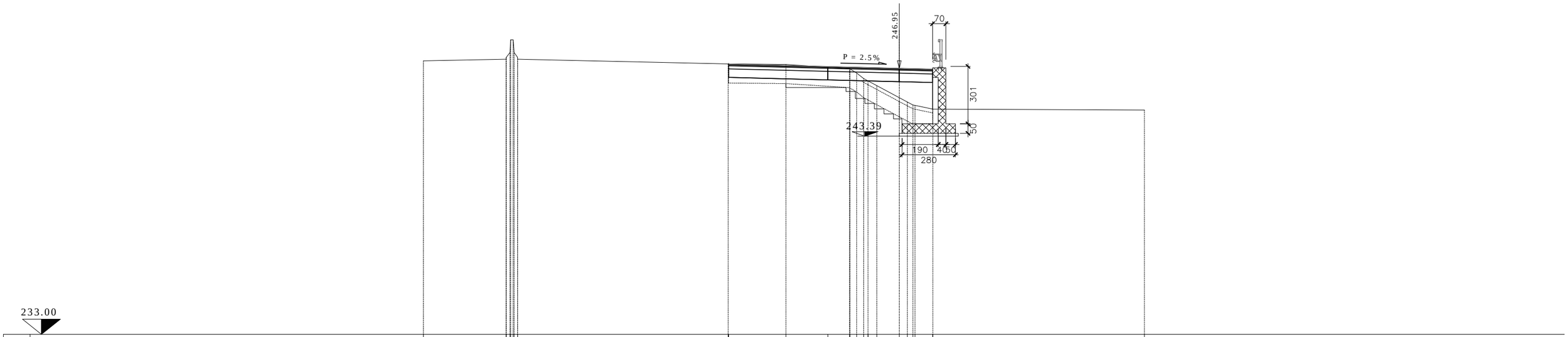

| | | |

SEZIONE N. CS-24

PROGR. 600.00
QP = 246.91

ml 20.00 da sez.n. CS-23 ml 20.00 a sez.n. CS-25

SEZIONE N. CS-24	
Rilevato (mq)	0.41
Scavo (mq)	5.60
Scotico (m)	10.23
Bonifica (mq)	4.30
Ammorsamento (mq)	1.77
Terreno vegetale sx (mq)	0.00
Terreno vegetale dx (mq)	0.00
Usura drenante (m)	10.23
Binder (m)	10.23
Base bitumata (m)	10.23
Base cementata (m)	10.23
Fondazione (m)	10.23

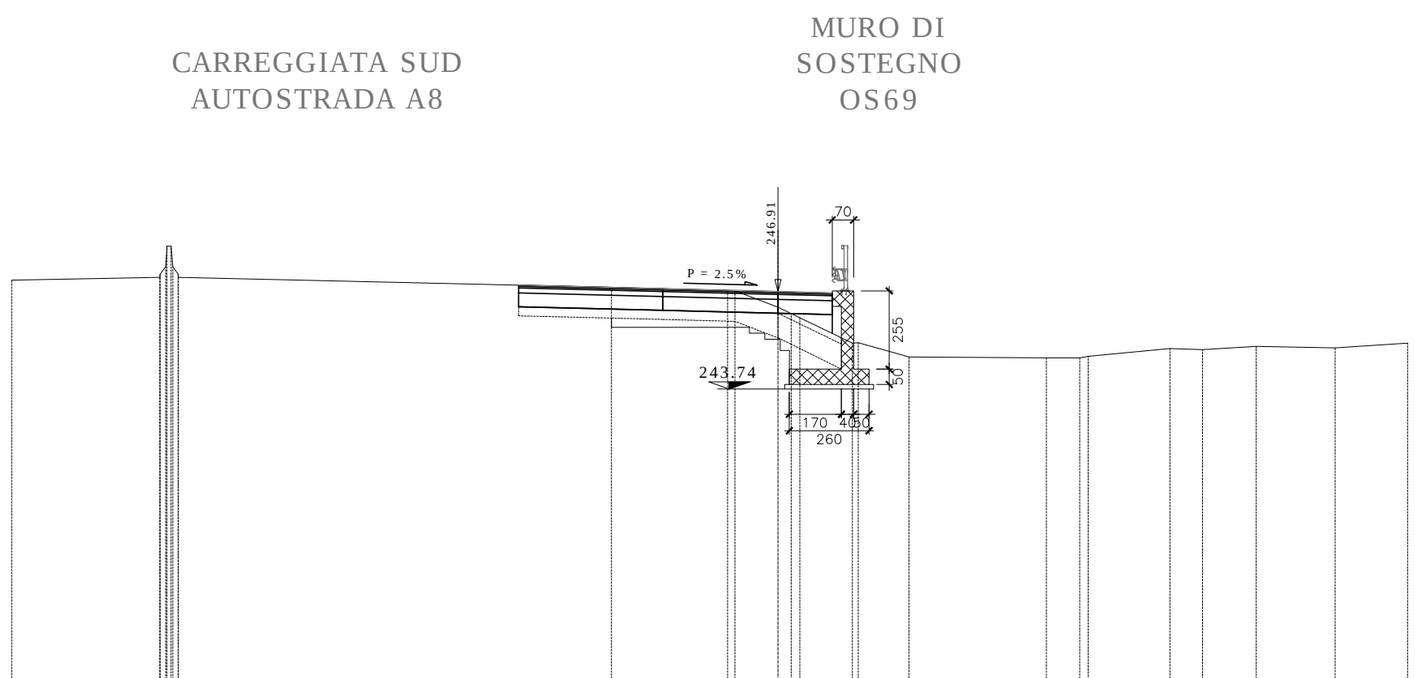

Terreno	Dist. parziali		4.83		11.10		3.03	1.68	2.11	0.24 1.40	0.43 0.28 1.06	0.66 0.19 1.66	4.48	1.09 0.27	2.67	1.07	1.75	2.57	2.37			
	Dist. progressive	-25.00		-20.17 -20.16 -19.97 -19.93 -19.80 -19.74 -19.57		-8.46		-5.43	-3.75	-1.64 -1.40	-0.00 -0.43 -0.71	-1.77 -2.43 -2.62	-4.28	-8.76	-9.85 -10.12	-12.78	-13.85	-15.60	-18.17	-20.54		
	Quote Terreno	-247.29		-247.38 -247.48 -247.73 -248.40 -248.80 -247.70 -247.48 -247.38		-247.13		-247.06	-247.01	-246.95 -246.95	-246.41 -246.21 -246.07	-245.56 -245.24 -245.26	-244.79	-244.76	-244.76 -244.80	-245.07	-245.02	-245.13	-245.08	-245.24		
Progetto	Dist. parziali						4.71		2.11	1.64	0.43 0.28 1.06											
	Dist. progressive					-8.46			-3.75	-1.64	-0.00 -0.43 -0.71	-1.77										
	Quote Progetto					-247.13			-247.01	-246.96	-246.91 -246.90 -246.90	-246.87 -245.56										

SEZIONE N. CS-25

PROGR. 620.00
QP = 246.89

ml 20.00 da sez.n. CS-24 ← | → ml 20.00 a sez.n. CS-26

SEZIONE N. CS-25	
Rilevato (mq)	0.31
Scavo (mq)	5.19
Scotico (m)	9.64
Bonifica (mq)	4.16
Ammorsamento (mq)	1.78
Terreno vegetale sx (mq)	0.00
Terreno vegetale dx (mq)	0.00
Usura drenante (m)	9.64
Binder (m)	9.64
Base bitumata (m)	9.64
Base cementata (m)	9.64
Fondazione (m)	9.64

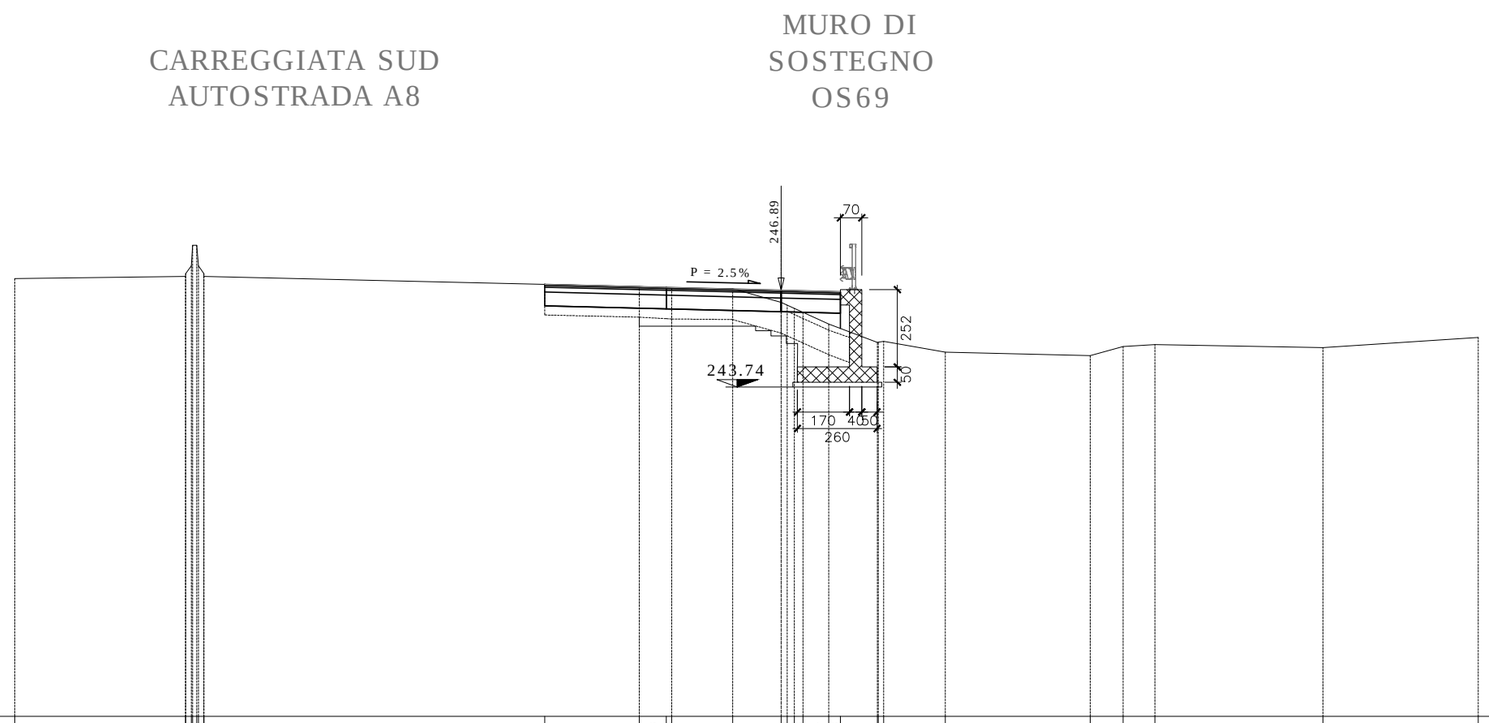

233.00

Terreno

Dist. parziali: 5.56 | 11.12 | 3.08 | 0.88 | 0.18 | 1.99 | 1.58 | 0.20 | 0.20 | 0.28 | 0.84 | 0.38 | 1.21 | 0.28 | 2.01 | 4.73 | 1.07 | 1.04 | 5.48 | 5.06

Dist. progressive: -25.00 | -19.44 | -19.43 | -19.24 | -19.20 | -19.07 | -19.01 | -18.84 | -7.71 | -4.63 | -3.75 | -3.57 | -1.58 | 0.00 | 0.20 | 0.40 | 0.71 | 1.55 | 1.93 | 3.14 | 3.17 | 3.35 | 5.36 | 10.08 | 11.16 | 12.19 | 17.67 | 22.74

Quote Terreno: 247.27 | 247.34 | 247.44 | 247.68 | 248.36 | 247.68 | 247.68 | 247.44 | 247.34 | 247.08 | 247.01 | 246.97 | 246.96 | 246.94 | 246.49 | 246.41 | 246.30 | 246.17 | 245.79 | 245.65 | 245.19 | 245.10 | 245.23 | 244.87 | 244.76 | 245.06 | 245.12 | 245.02 | 245.36

Progetto

Dist. parziali: 3.96 | 3.75 | 0.20 | 0.20 | 0.28 | 1.22

Dist. progressive: -7.71 | -3.75 | 0.00 | 0.20 | 0.40 | 0.71 | 1.93

Quote Progetto: 247.08 | 246.98 | 246.89 | 246.69 | 246.89 | 246.87 | 246.84 | 245.65

SEZIONE N. CS-26

PROGR. 640.00
QP = 247.04

ml 20.00 da sez.n. CS-25 ← | → ml 20.00 a sez.n. CS-27

SEZIONE N. CS-26	
Rilevato (mq)	0.54
Scavo (mq)	3.89
Scotico (m)	8.77
Bonifica (mq)	4.44
Ammorsamento (mq)	1.94
Terreno vegetale sx (mq)	0.00
Terreno vegetale dx (mq)	0.00
Usura drenante (m)	8.77
Binder (m)	8.77
Base bitumata (m)	8.77
Base cementata (m)	8.77
Fondazione (m)	8.77

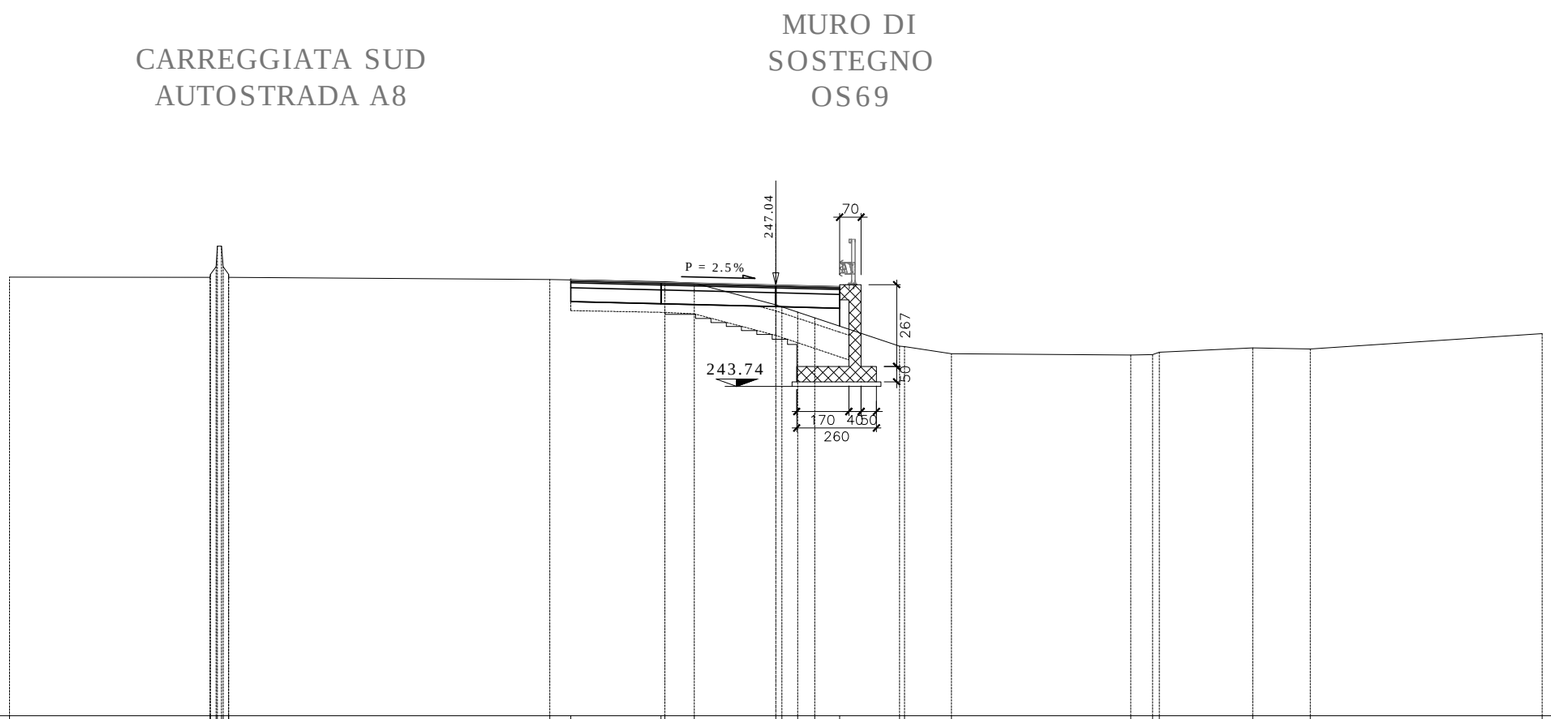

| | | |

SEZIONE N. CS-27

PROGR. 660.00
QP = 246.99

ml 20.00 da sez.n. CS-26 ← | → ml 20.00 a sez.n. CS-28

SEZIONE N. CS-27	
Rilevato (mq)	0.14
Scavo (mq)	3.83
Scotico (m)	7.87
Bonifica (mq)	3.77
Ammorsamento (mq)	1.61
Terreno vegetale sx (mq)	0.00
Terreno vegetale dx (mq)	0.00
Usura drenante (m)	7.88
Binder (m)	7.88
Base bitumata (m)	7.88
Base cementata (m)	7.88
Fondazione (m)	7.88

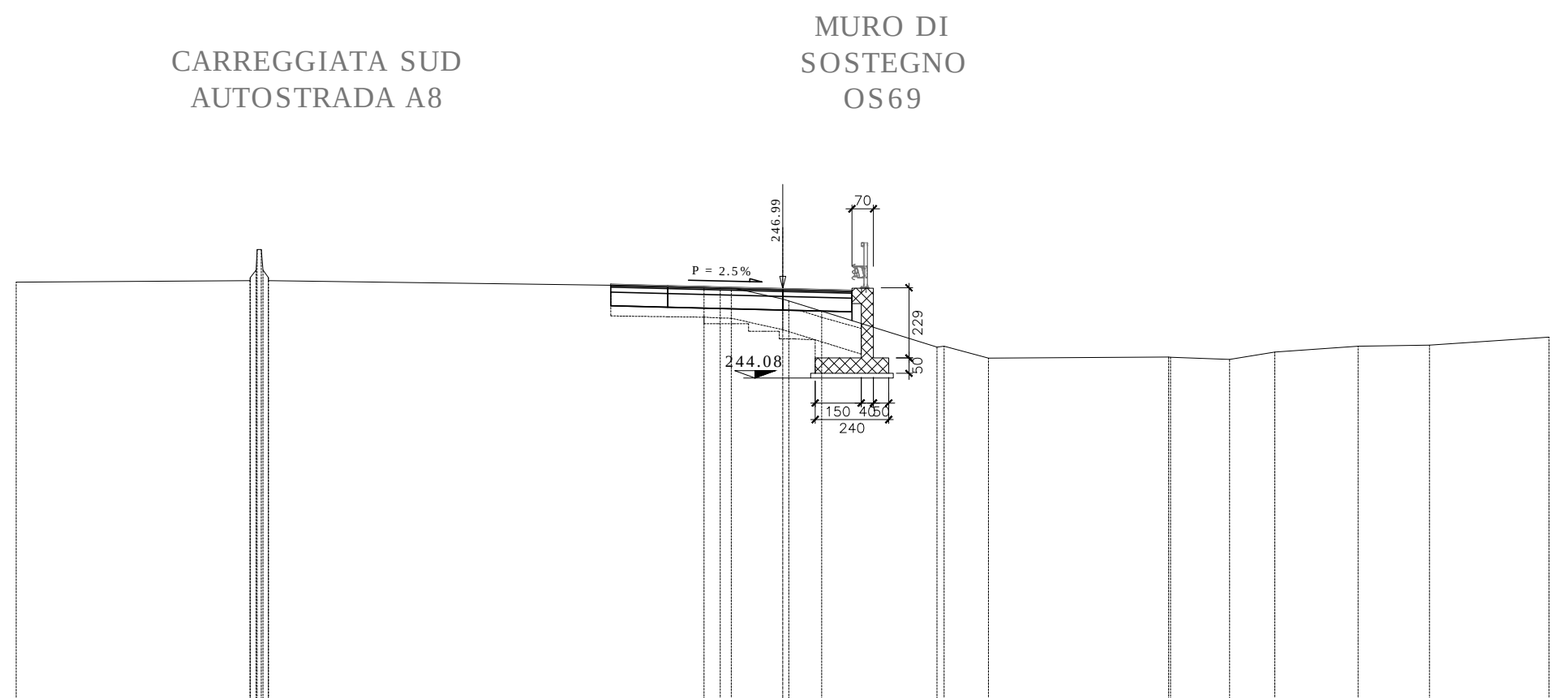

Terreno	Dist. parziali	7.62	0.14	0.14	11.16	1.86	1.18	0.53	0.36	1.67	0.49	1.06	0.99	2.77	0.23	1.44	5.88	0.06	1.93	1.48	2.72	2.32	3.90
	Dist. progressive	-25.00	-17.38	-17.37	-17.18	-5.61	-3.75	-2.57	-2.04	-1.67	-0.00	-0.20	-0.21	-1.27	-2.26	-5.03	-5.27	-6.71	-12.59	-12.65	-14.58	-16.06	-18.77	-21.10	-25.00
	Quote Terreno	247.20	247.25	247.35	247.36	247.10	247.08	247.06	247.04	247.03	246.65	246.59	246.59	246.26	245.95	245.09	245.12	244.72	244.76	244.75	244.68	244.93	245.12	245.15	245.41
Progetto	Dist. parziali					1.86				3.75	0.20	1.07	0.99												
	Dist. progressive					-5.61	-3.75				-0.00	-0.20		-1.27	-2.26										
	Quote Progetto					247.10	247.08				246.99	246.99		246.96	246.93										

SEZIONE N. CS-28

PROGR. 680.00
QP = 246.87

ml 20.00 da sez.n. CS-27 ← | → ml 20.00 a sez.n. CS-29

SEZIONE N. CS-28	
Rilevato (mq)	0.00
Scavo (mq)	4.22
Scotico (m)	7.18
Bonifica (mq)	6.35
Ammorsamento (mq)	1.49
Terreno vegetale sx (mq)	0.00
Terreno vegetale dx (mq)	0.00
Usura drenante (m)	7.18
Binder (m)	7.18
Base bitumata (m)	7.18
Base cementata (m)	7.18
Fondazione (m)	7.18

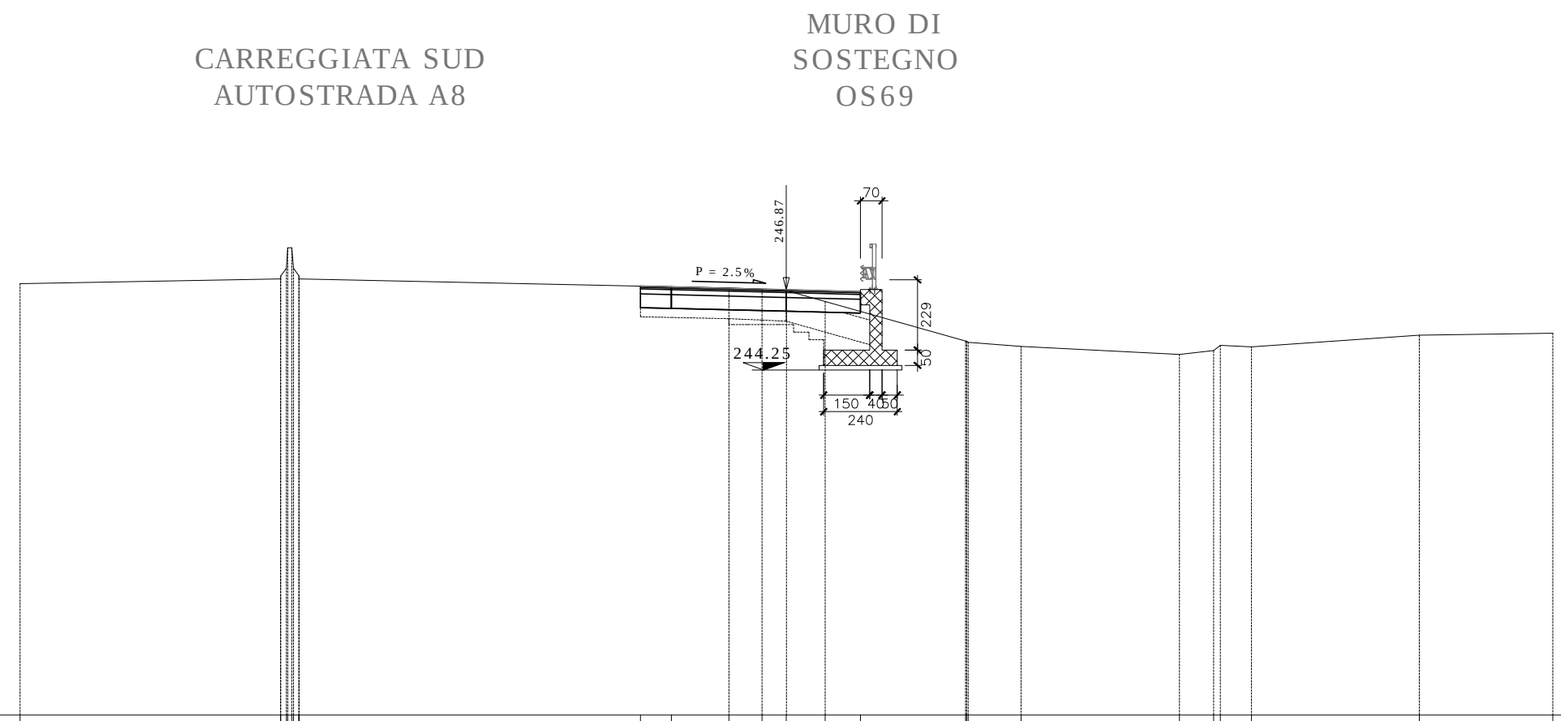

233.00

Terreno	Dist. parziali		8.50		11.14		1.01	1.88	1.08	0.79	1.27	1.15	3.42		1.72	5.17	1.12	0.77	1.02	5.47	4.35				
	Dist. progressive	-25.00		-16.50 -16.49 -16.31 -16.26 -16.13 -16.08 -15.90		-4.76	-3.75	-1.87	-0.79	0.00	1.27	2.42		5.84 5.88 5.93		7.66	12.82	13.94 14.16	15.18		20.65		25.00		
	Quote Terreno	247.07		247.22 247.36 247.56 248.24 248.24 247.36 247.22		246.98	246.96	246.92	246.88	246.84	246.48	246.16		245.20 245.20 245.15		245.02	244.76	244.88 245.06	245.00		245.38		245.45		
Progetto	Dist. parziali						1.01	3.75			1.27	1.15													
	Dist. progressive					-4.76	-3.75			0.00	1.27	2.42													
	Quote Progetto					246.98	246.96			246.87	246.83	246.80 246.16													

SEZIONE N. CS-29

PROGR. 700.00
QP = 246.89

ml 20.00 da sez.n. CS-28 ml 20.00 a sez.n. CS-30

SEZIONE N. CS-29	
Rilevato (mq)	0.00
Scavo (mq)	4.08
Scotico (m)	6.67
Bonifica (mq)	5.62
Ammorsamento (mq)	1.12
Terreno vegetale sx (mq)	0.00
Terreno vegetale dx (mq)	0.00
Usura drenante (m)	6.67
Binder (m)	6.67
Base bitumata (m)	6.67
Base cementata (m)	6.67
Fondazione (m)	6.67

CARREGGIATA SUD
AUTOSTRADA A8

MURO DI
SOSTEGNO
OS69

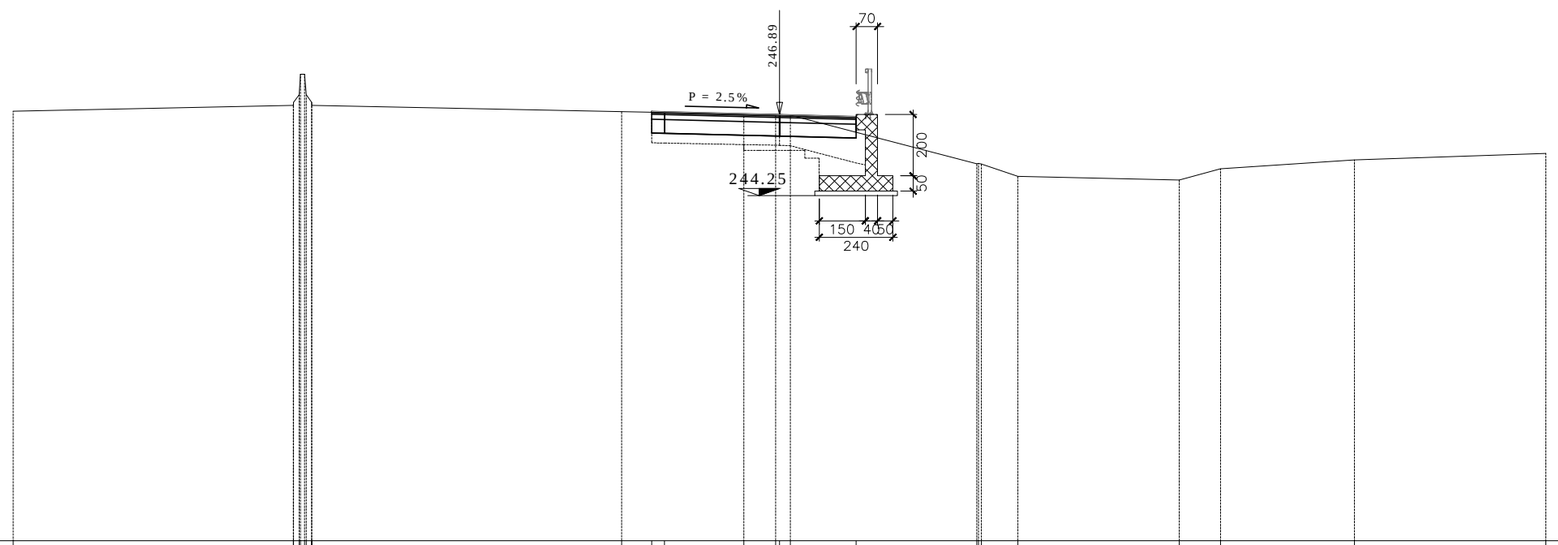

233.00

| | | |

SEZIONE N. CS-30

PROGR. 720.00
QP = 246.89

ml 20.00 da sez.n. CS-29 ← | → ml 20.00 a sez.n. CS-31

SEZIONE N. CS-30	
Rilevato (mq)	0.00
Scavo (mq)	3.78
Scotico (m)	6.25
Bonifica (mq)	5.18
Ammorsamento (mq)	0.57
Terreno vegetale sx (mq)	0.00
Terreno vegetale dx (mq)	0.00
Usura drenante (m)	6.25
Binder (m)	6.25
Base bitumata (m)	6.25
Base cementata (m)	6.25
Fondazione (m)	6.25

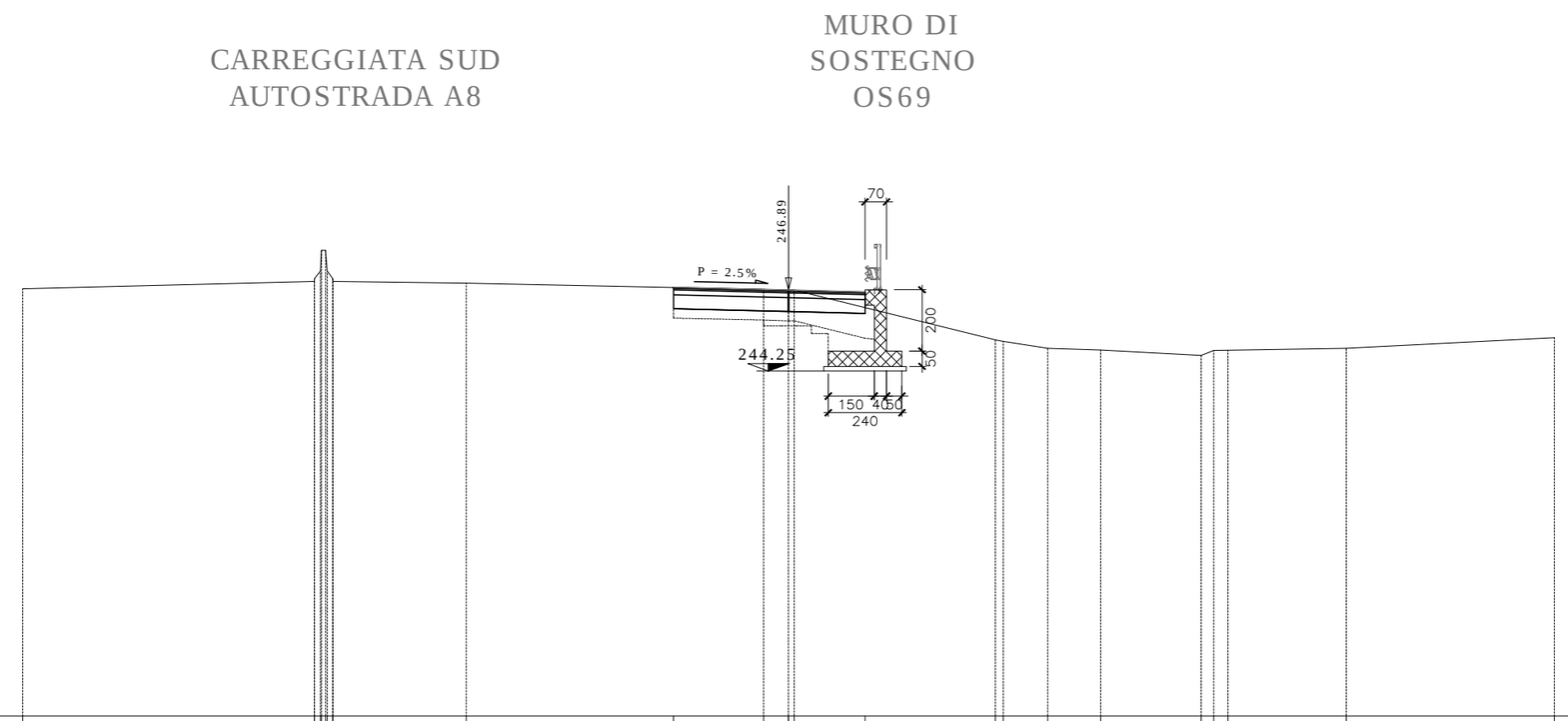

Terreno	Dist. parziali		9.52			4.36		6.77		2.94	0.80	2.31	4.26	0.25	1.46	1.73	3.28	0.41	0.47	3.86		6.80	
Terreno	Dist. progressive	-25.00		-15.48	-15.47	-15.26	-15.24	-15.11	-15.05	-14.88	-10.52	-3.75	-0.81	-0.01	0.00	0.19	2.50	6.76	7.01	8.46	10.19	13.47	13.88	14.35	18.20	25.00
	Quote Terreno	246.93		247.17	247.26	247.51	247.54	248.18	247.51	247.26	247.12	246.97	246.91	246.88	246.88	246.89	246.32	245.27	245.22	244.99	244.93	244.76	244.92	244.93	244.99	245.33
Progetto	Dist. parziali											3.75		2.50												
Progetto	Dist. progressive											-3.75		-0.00			-2.50									
	Quote Progetto											246.97 246.98		246.89			246.83 246.32									

SEZIONE N. CS-31

PROGR. 740.00
QP = 246.84

ml 20.00 da sez.n. CS-30 ← | → ml 20.00 a sez.n. CS-32

SEZIONE N. CS-31	
Rilevato (mq)	0.00
Scavo (mq)	4.09
Scotico (m)	6.25
Bonifica (mq)	5.03
Ammorsamento (mq)	0.61
Terreno vegetale sx (mq)	0.00
Terreno vegetale dx (mq)	0.00
Usura drenante (m)	6.25
Binder (m)	6.25
Base bitumata (m)	6.25
Base cementata (m)	6.25
Fondazione (m)	6.25

CARREGGIATA SUD
AUTOSTRADA A8

MURO DI
SOSTEGNO
OS69

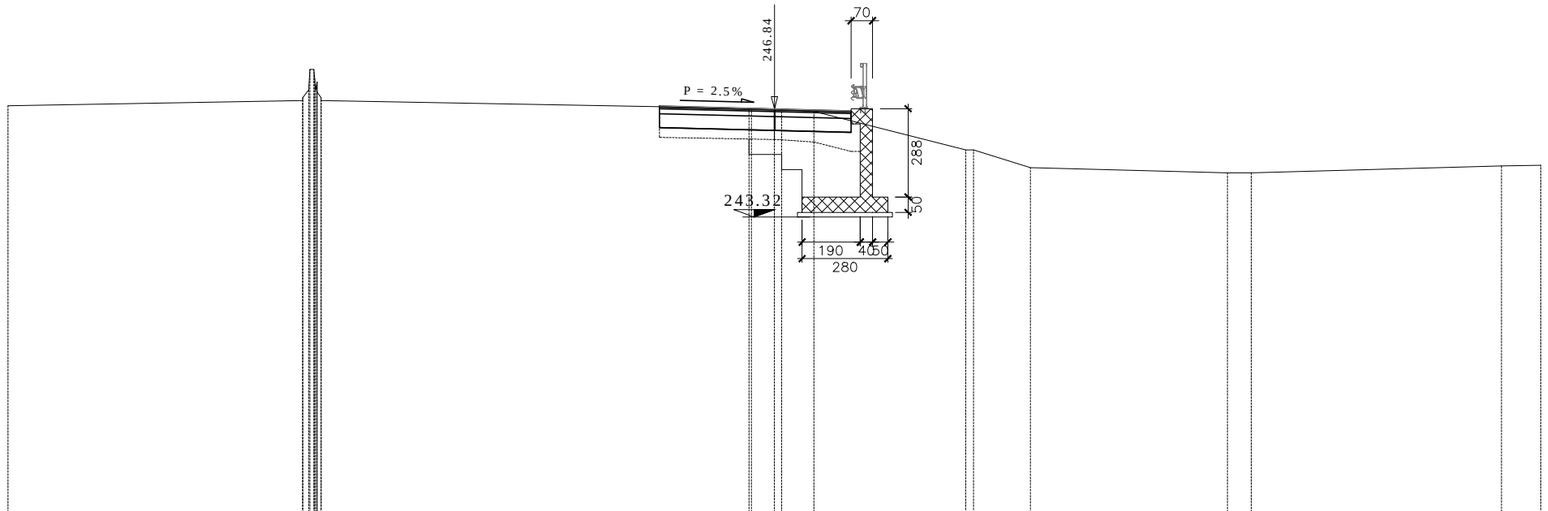

233.00

| | | |

SEZIONE N. CS-32

PROGR. 760.00
QP = 246.93

ml 20.00 da sez.n. CS-31 ← | → ml 20.00 a sez.n. CS-33

SEZIONE N. CS-32	
Rilevato (mq)	6.44
Scavo (mq)	1.98
Scotico (m)	6.25
Bonifica (mq)	13.23
Ammorsamento (mq)	0.84
Terreno vegetale sx (mq)	0.00
Terreno vegetale dx (mq)	0.00
Usura drenante (m)	6.25
Binder (m)	6.25
Base bitumata (m)	6.25
Base cementata (m)	6.25
Fondazione (m)	6.25

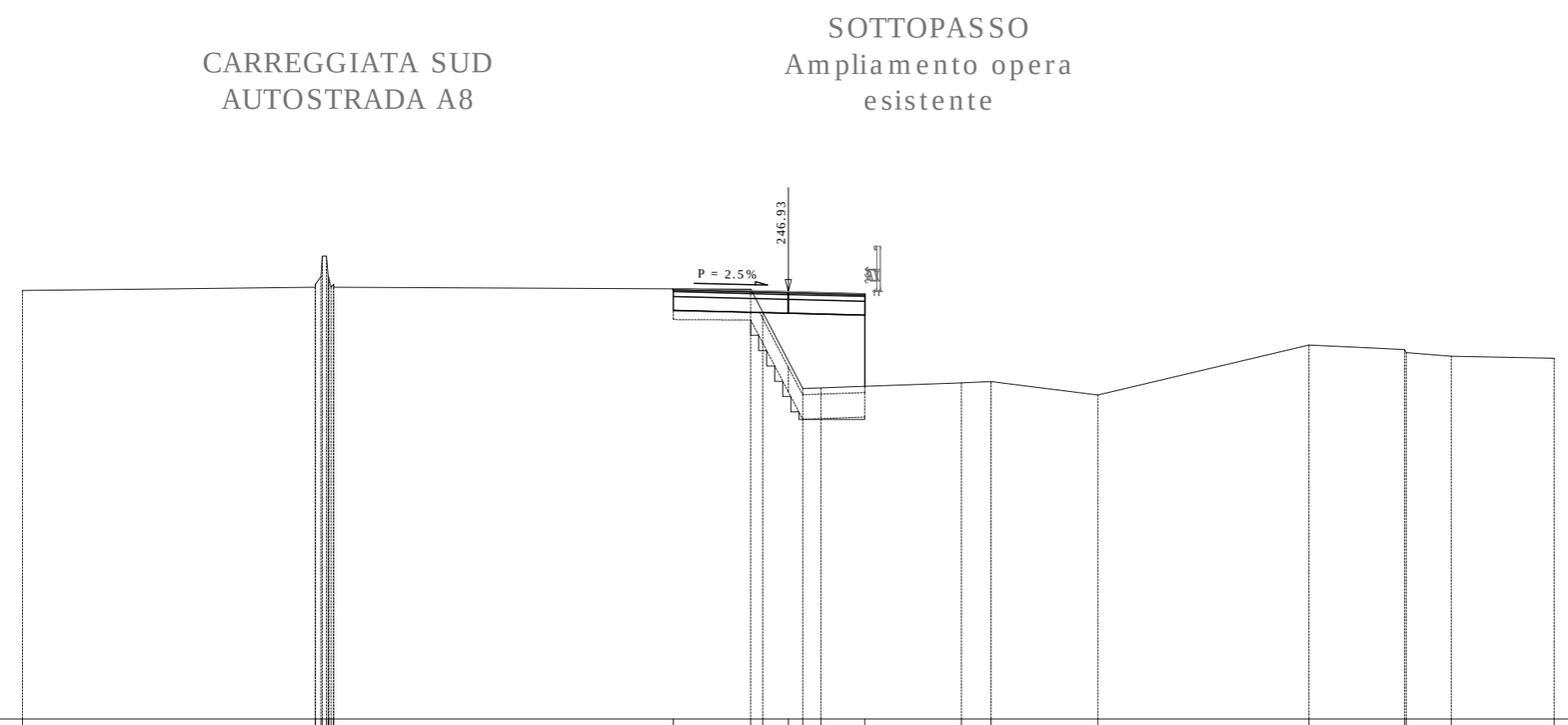

233.00

| | | |

SEZIONE N. CS-33

PROGR. 780.00
QP = 246.91

ml 20.00 da sez.n. CS-32 ml 20.00 a sez.n. CS-34

SEZIONE N. CS-33	
Rilevato (mq)	0.53
Scavo (mq)	2.85
Scotico (m)	6.25
Bonifica (mq)	3.08
Ammorsamento (mq)	1.43
Terreno vegetale sx (mq)	0.00
Terreno vegetale dx (mq)	0.00
Usura drenante (m)	6.25
Binder (m)	6.25
Base bitumata (m)	6.25
Base cementata (m)	6.25
Fondazione (m)	6.25

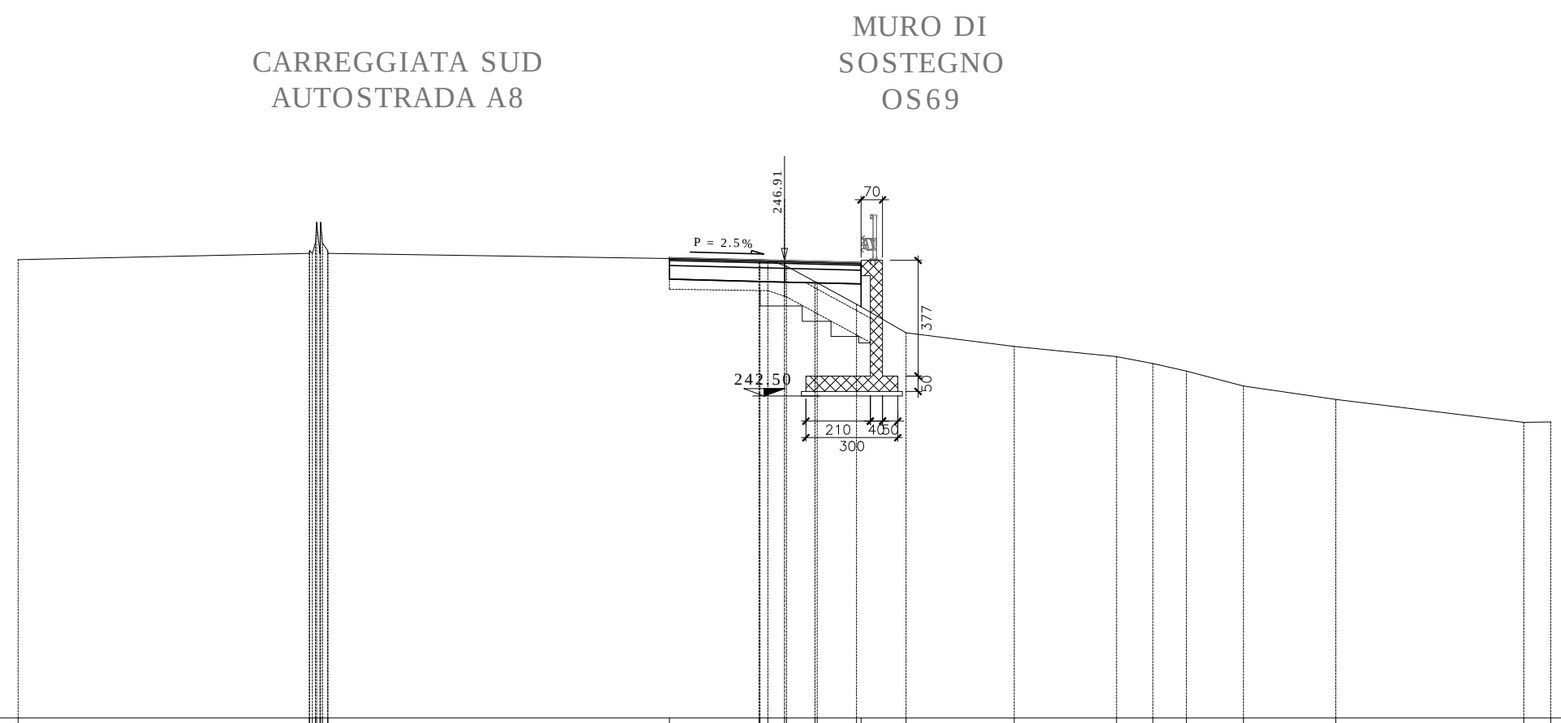

232.00

Terreno

Dist. parziali: 9.50 | 11.15 | 2.92 | 0.28 0.54 0.07 0.93 0.07 1.28 0.15 1.47 | 3.52 | 3.34 | 1.18 1.10 1.86 | 3.01 | 6.13 | 0.88

Dist. progressive: -25.00 | -15.50 -15.40 -15.34 -15.30 -15.26 -15.15 -15.11 -15.07 -14.90 | -3.75 | -0.83 -0.80 -0.54 0.00 0.07 0.99 1.07 | 2.35 2.50 | 3.97 | 7.49 | 10.84 | 12.02 | 13.11 | 14.97 | 17.99 | 24.12 | 25.00

Quote Terreno: 246.95 | 247.15 247.24 247.34 247.49 248.16 247.15 247.16 247.49 247.24 247.15 | 246.98 | 246.94 246.93 246.76 246.73 246.23 246.19 | 245.49 245.41 | 244.56 | 244.12 | 243.78 | 243.56 | 243.31 | 242.83 | 242.39 | 241.64 | 241.65

Progetto

Dist. parziali: 2.92 | 0.83 0.99 0.07 1.43

Dist. progressive: -3.75 | -0.83 -0.00 | 0.99 1.07 | 2.50

Quote Progetto: 246.98 247.01 | 246.94 246.91 | 246.89 246.89 | 246.85 245.41

SEZIONE N. CS-34

PROGR. 800.00
QP = 246.81

ml 20.00 da sez.n. CS-33 ← | → ml 20.00 a sez.n. CS-35

SEZIONE N. CS-34	
Rilevato (mq)	1.06
Scavo (mq)	2.96
Scotico (m)	6.25
Bonifica (mq)	2.96
Ammorsamento (mq)	1.33
Terreno vegetale sx (mq)	0.00
Terreno vegetale dx (mq)	0.00
Usura drenante (m)	6.25
Binder (m)	6.25
Base bitumata (m)	6.25
Base cementata (m)	6.25
Fondazione (m)	6.25

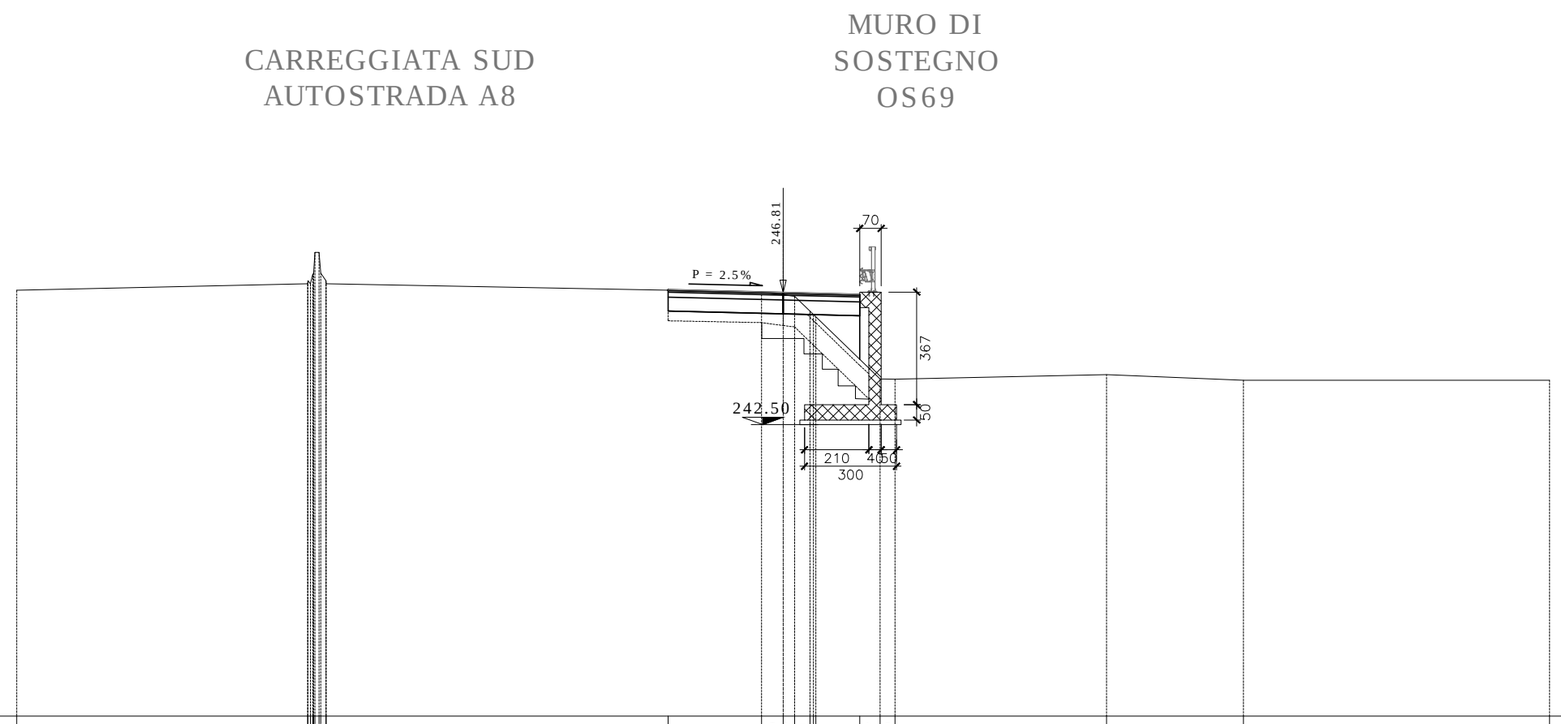

233.00

| | | |

SEZIONE N. CS-35

PROGR. 820.00

QP = 246.74

ml 20.00 da sez.n. CS-34 ml 20.00 a sez.n. CS-36

SEZIONE N. CS-35	
Rilevato (mq)	1.21
Scavo (mq)	2.96
Scotico (m)	6.25
Bonifica (mq)	2.95
Ammorsamento (mq)	1.36
Terreno vegetale sx (mq)	0.00
Terreno vegetale dx (mq)	0.00
Usura drenante (m)	6.25
Binder (m)	6.25
Base bitumata (m)	6.25
Base cementata (m)	6.25
Fondazione (m)	6.25

CARREGGIATA SUD
AUTOSTRADA A8

MURO DI
SOSTEGNO
OS69

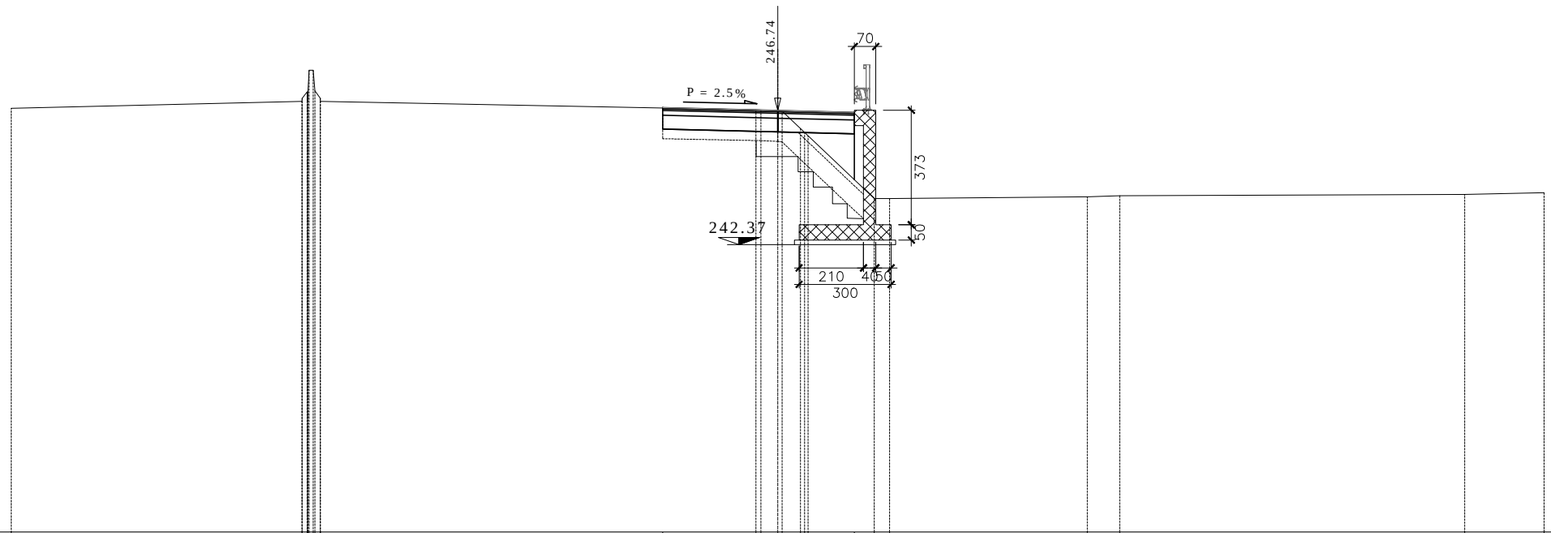

233.00

| | | |

SEZIONE N. CS-36

PROGR. 840.00

QP = 246.70

ml 20.00 da sez.n. CS-35 ← | → ml 20.00 a sez.n. CS-37

SEZIONE N. CS-36	
Rilevato (mq)	1.40
Scavo (mq)	2.87
Scotico (m)	6.25
Bonifica (mq)	3.01
Ammorsamento (mq)	1.45
Terreno vegetale sx (mq)	0.00
Terreno vegetale dx (mq)	0.00
Usura drenante (m)	6.25
Binder (m)	6.25
Base bitumata (m)	6.25
Base cementata (m)	6.25
Fondazione (m)	6.25

CARREGGIATA SUD
AUTOSTRADA A8

MURO DI
SOSTEGNO
OS69

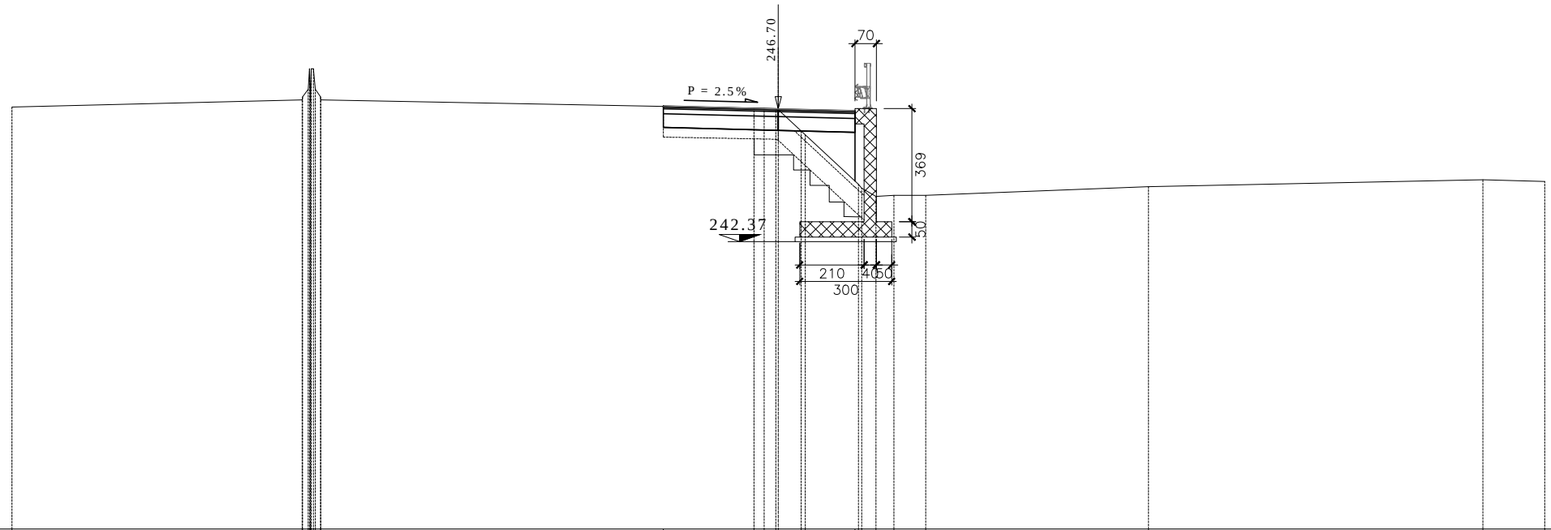

233.00

| | | |

SEZIONE N. CS-37

PROGR. 860.00
QP = 246.66

ml 20.00 da sez.n. CS-36 ⟵ | ⟶ ml 20.00 a sez.n. CS-38

SEZIONE N. CS-37	
Rilevato (mq)	10.59
Scavo (mq)	2.15
Scotico (m)	12.52
Bonifica (mq)	8.51
Ammorsamento (mq)	2.58
Terreno vegetale sx (mq)	0.00
Terreno vegetale dx (mq)	1.61
Usura drenante (m)	6.25
Binder (m)	6.25
Base bitumata (m)	6.25
Base cementata (m)	6.25
Fondazione (m)	6.25

CARREGGIATA SUD
AUTOSTRADA A8

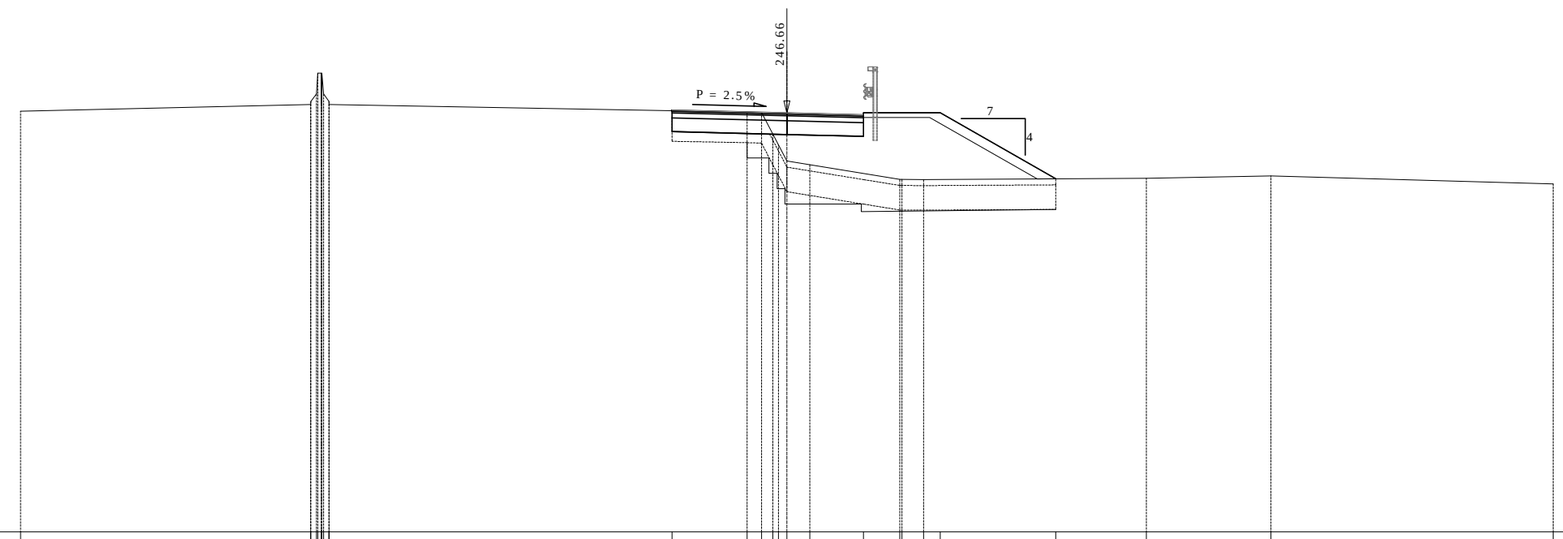

233.00

Terreno

Dist. parziali: 9.46 | 11.19 | 2.45 | 0.47 0.37 0.16 0.28 0.74 | 1.76 | 1.18 | 0.07 0.71 0.54 | 3.77 | 2.96 | 4.06 | 9.21

Dist. progressive: 25.00 | 15.54 15.53 15.33 15.29 15.31 15.20 15.19 15.17 15.12 14.94 | 3.75 | 1.30 0.83 0.46 0.28 0.00 0.74 | 2.50 | 3.68 3.75 4.46 5.00 | 8.77 | 11.73 | 15.79 | 25.00

Quote Terreno: 246.72 | 246.94 247.04 247.29 247.66 247.96 246.94 247.26 247.22 247.04 246.94 | 246.74 | 246.69 246.68 245.97 245.63 245.10 244.97 | 244.69 | 244.50 244.50 244.49 244.50 | 244.52 | 244.53 | 244.61 | 244.35

Progetto

Dist. parziali: 3.29 | 0.18 0.28 0.74 | 1.76 | 2.50 | 3.77

Dist. progressive: 3.75 | 0.46 0.28 0.00 0.74 | 2.50 | 5.00 | 8.77

Quote Progetto: 246.74 246.75 | 246.67 246.67 246.66 246.64 | 246.60 246.67 | 246.67 | 244.52

SEZIONE N. CS-38

PROGR. 880.00
QP = 246.61

ml 20.00 da sez.n. CS-37 ◄ | ► ml 20.00 a sez.n. CS-39

SEZIONE N. CS-38	
Rilevato (mq)	10.85
Scavo (mq)	2.30
Scotico (m)	12.32
Bonifica (mq)	9.85
Ammorsamento (mq)	16.76
Terreno vegetale sx (mq)	0.00
Terreno vegetale dx (mq)	1.54
Usura drenante (m)	6.25
Binder (m)	6.25
Base bitumata (m)	6.25
Base cementata (m)	6.25
Fondazione (m)	6.25

CARREGGIATA SUD
AUTOSTRADA A8

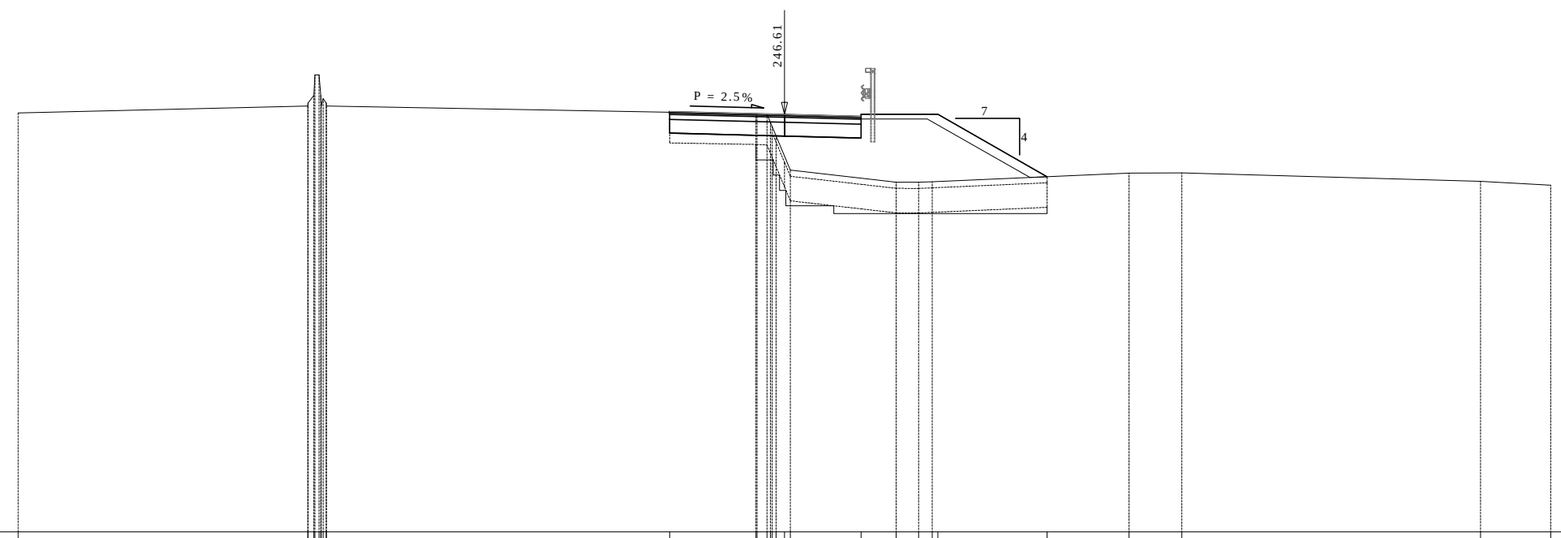

233.00

Terreno

Dist. parziali: 9.45 | 11.20 | 2.82 | 2.31 | 1.14 | 0.74 | 0.44 | 3.57 | 2.67 | 1.72 | 9.75 | 2.30

Dist. progressive: -25.00 | -15.55 | -15.36 | -15.32 | -15.18 | -15.13 | -15.11 | -15.05 | -14.95 | -3.75 | -0.93 | -0.89 | -0.57 | -0.46 | -0.40 | -0.28 | 0.00 | 0.19 | -2.50 | -3.64 | -4.38 | -4.82 | -5.00 | -8.57 | -11.24 | -12.96 | -22.70 | -25.00

Quote Terreno: 246.66 | 246.89 | 246.89 | 247.23 | 247.91 | 247.91 | 247.93 | 247.83 | 247.13 | 246.99 | 246.89 | 246.69 | 246.63 | 246.63 | 246.62 | 246.35 | 246.21 | 245.92 | 245.52 | 244.80 | 244.53 | 244.40 | 244.40 | 244.42 | 244.43 | 244.58 | 244.70 | 244.71 | 244.43 | 244.31

Progetto

Dist. parziali: 3.29 | 2.50 | 2.50 | 3.57

Dist. progressive: -3.75 | -0.46 | -0.40 | -0.28 | 0.00 | -2.50 | -5.00 | -8.57

Quote Progetto: 246.69 | 246.70 | 246.62 | 246.62 | 246.62 | 246.61 | 246.55 | 246.62 | 246.62 | 244.58

SEZIONE N. CS-39

PROGR. 900.00
QP = 246.54

ml 20.00 da sez.n. CS-38 ← | → ml 20.00 a sez.n. CS-39_a

SEZIONE N. CS-39	
Rilevato (mq)	11.57
Scavo (mq)	2.21
Scotico (m)	12.51
Bonifica (mq)	10.01
Ammorsamento (mq)	16.94
Terreno vegetale sx (mq)	0.00
Terreno vegetale dx (mq)	1.61
Usura drenante (m)	6.25
Binder (m)	6.25
Base bitumata (m)	6.25
Base cementata (m)	6.25
Fondazione (m)	6.25

CARREGGIATA SUD
AUTOSTRADA A8

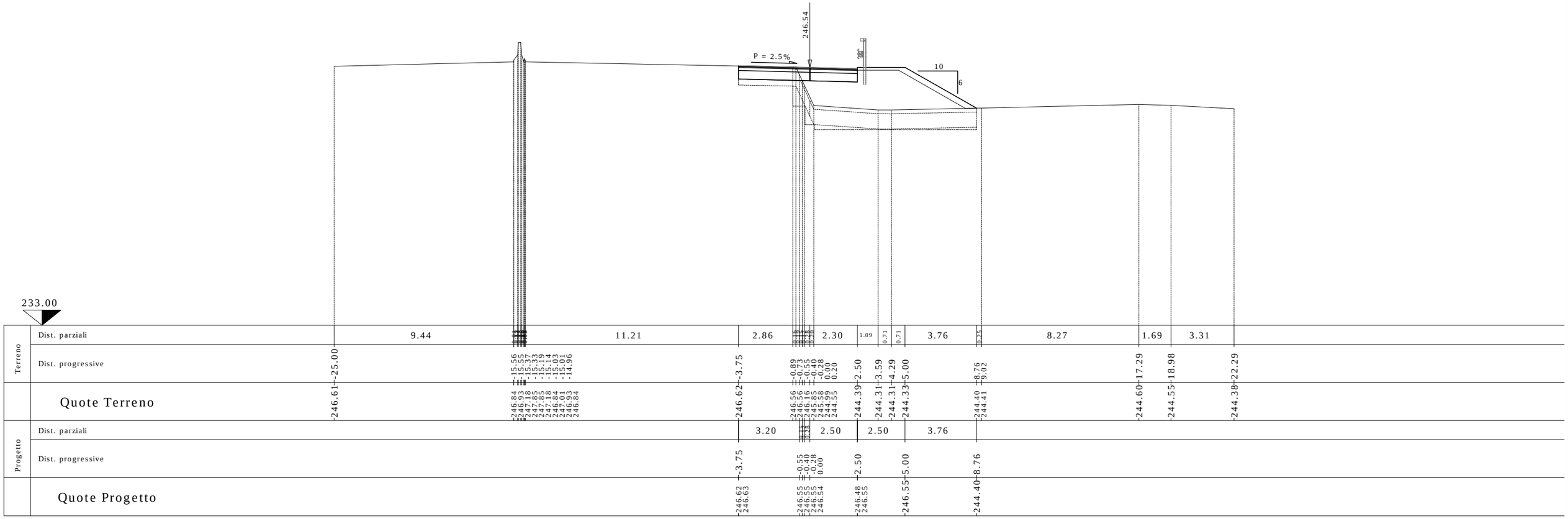

SEZIONE N. CS-39_a

PROGR. 920.00
QP = 246.46

ml 20.00 da sez.n. CS-39 ◄ | ► ml 20.00 a sez.n. CS-39_b

SEZIONE N. CS-39_a	
Rilevato (mq)	11.79
Scavo (mq)	2.17
Scotico (m)	12.52
Bonifica (mq)	8.48
Ammorsamento (mq)	2.64
Terreno vegetale sx (mq)	0.00
Terreno vegetale dx (mq)	1.61
Usura drenante (m)	6.25
Binder (m)	6.25
Base bitumata (m)	6.25
Base cementata (m)	6.25
Fondazione (m)	6.25

CARREGGIATA SUD
AUTOSTRADA A8

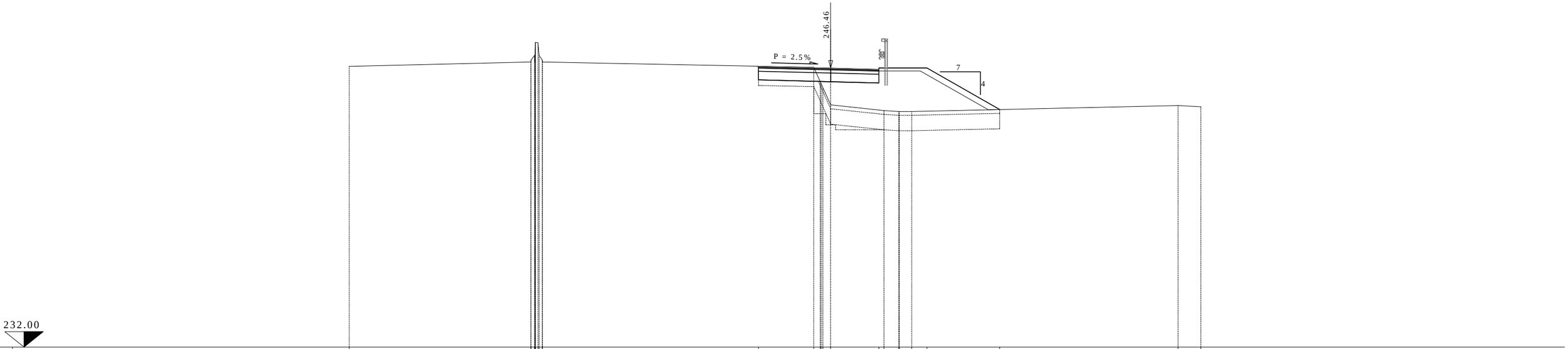

| | | |

SEZIONE N. CS-39_b

PROGR. 940.00
QP = 246.40

ml 20.00 da sez.n. CS-39_a ← | → ml 20.00 a sez.n. CS-39_c

SEZIONE N. CS-39_b	
Rilevato (mq)	11.10
Scavo (mq)	2.14
Scotico (m)	12.49
Bonifica (mq)	8.48
Ammorsamento (mq)	2.16
Terreno vegetale sx (mq)	0.00
Terreno vegetale dx (mq)	1.60
Usura drenante (m)	6.25
Binder (m)	6.25
Base bitumata (m)	6.25
Base cementata (m)	6.25
Fondazione (m)	6.25

CARREGGIATA SUD
AUTOSTRADA A8

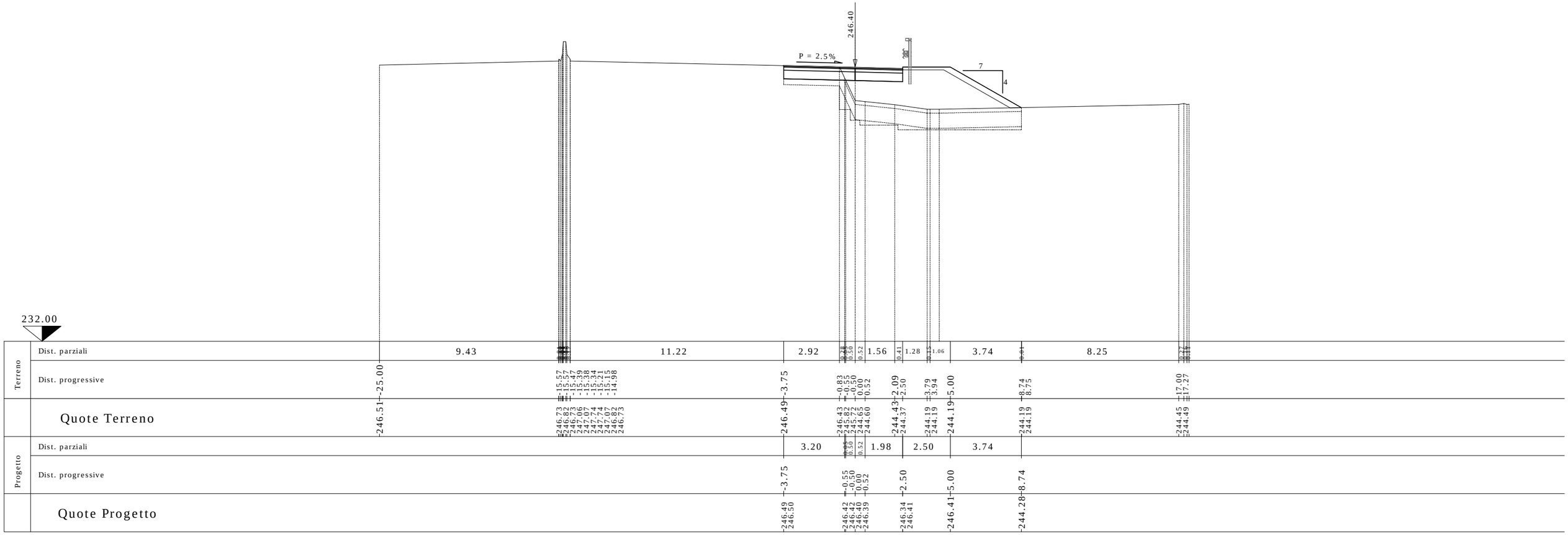

SEZIONE N. CS-39_c

PROGR. 960.00
QP = 246.32

ml 20.00 da sez.n. CS-39_b ⟵ | ⟶ ml 20.00 a sez.n. CS-39_d

SEZIONE N. CS-39_c	
Rilevato (mq)	7.66
Scavo (mq)	2.48
Scotico (m)	12.28
Bonifica (mq)	9.83
Ammorsamento (mq)	20.43
Terreno vegetale sx (mq)	0.00
Terreno vegetale dx (mq)	1.53
Usura drenante (m)	6.25
Binder (m)	6.25
Base bitumata (m)	6.25
Base cementata (m)	6.25
Fondazione (m)	6.25

CARREGGIATA SUD
AUTOSTRADA A8

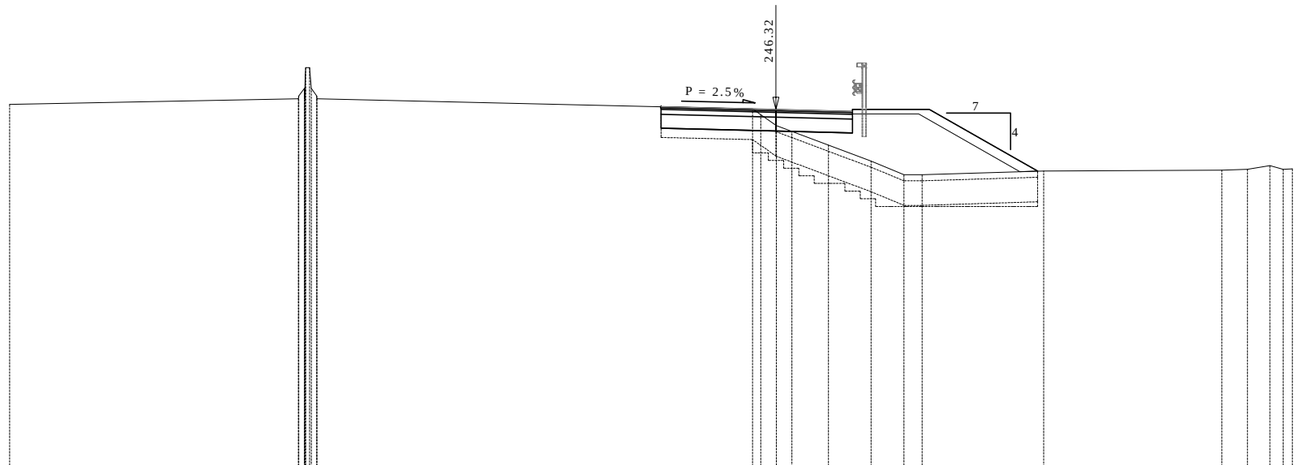

233.00

Terreno

Dist. parziali: 9.42 | 11.23 | 2.99 | 0.26 0.50 0.51 1.19 | 0.79 | 0.61 1.07 | 0.59 0.22 | 3.53 | 0.20 | 5.82 | 0.83 0.74 0.43 0.31

Dist. progressive: -25.00 | -15.58 -15.56 -15.38 -15.37 -15.36 -15.34 -15.21 -15.15 -14.98 | -3.75 | -0.76 -0.50 +0.00 +0.51 +0.52 | +1.71 | +2.50 +3.11 | +4.18 +4.77 +5.00 | +8.53 +8.73 | +14.55 +15.38 +16.12 +16.54 +16.85

Quote Terreno: 246.49 | 246.67 246.76 247.01 246.67 247.46 247.68 247.76 247.01 246.76 246.67 | 246.41 | 246.34 246.15 245.80 245.59 245.60 | 245.16 | 244.86 244.64 | 244.19 244.19 244.20 | 244.31 244.32 | 244.34 244.37 244.49 244.37 244.39

Progetto

Dist. parziali: 3.25 | 0.50 0.52 1.19 | 0.79 | 2.50 | 3.53

Dist. progressive: -3.75 | -0.50 +0.00 +0.52 | +1.71 | +2.50 | +5.00 | +8.53

Quote Progetto: 246.41 | 246.33 246.32 246.30 | 246.27 | 246.25 246.32 | 246.32 | 244.31

SEZIONE N. CS-39_d

PROGR. 980.00
QP = 246.23

ml 20.00 da sez.n. CS-39_c ◁ ▷ ml 20.00 a sez.n. CS-39_e

SEZIONE N. CS-39_d	
Rilevato (mq)	6.29
Scavo (mq)	3.30
Scotico (m)	12.26
Bonifica (mq)	9.81
Ammorsamento (mq)	19.77
Terreno vegetale sx (mq)	0.00
Terreno vegetale dx (mq)	1.52
Usura drenante (m)	6.25
Binder (m)	6.25
Base bitumata (m)	6.25
Base cementata (m)	6.25
Fondazione (m)	6.25

CARREGGIATA SUD
AUTOSTRADA A8

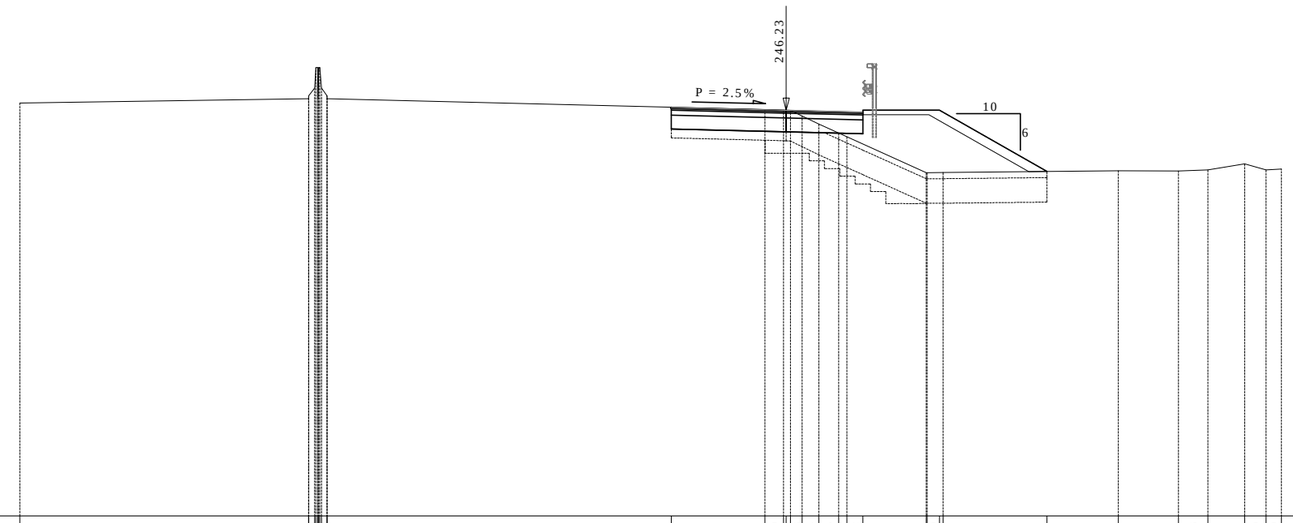

233.00

Terreno

Dist. parziali: 9.42 | 11.23 | 3.06 | 0.60 0.02 0.38 0.54 0.65 0.27 0.52 | 2.07 | 0.02 0.40 0.12 | 3.39 | 2.33 | 1.96 | 0.96 | 1.20 | 0.70 0.50

Dist. progressive: -25.00 | -15.58 -15.57 -15.39 -15.33 -15.28 -15.25 -15.21 -15.16 -14.98 -14.98 | -3.75 | -0.69 -0.09 0.00 0.14 0.52 0.78 1.71 1.98 2.50 | 4.57 4.60 5.00 5.12 | 8.51 | 10.84 | 12.80 | 13.76 | 14.96 | 15.65 16.15

Quote Terreno: 246.46 | 246.61 246.70 246.95 247.62 247.62 246.61 247.62 247.62 246.95 246.70 246.61 | 246.33 | 246.25 246.24 246.23 246.23 245.78 245.48 245.36 245.13 | 244.20 244.20 244.20 244.20 | 244.23 | 244.26 | 244.25 | 244.29 | 244.48 | 244.29 244.32

Progetto

Dist. parziali: 3.75 | 0.52 1.19 0.27 0.52 | 2.50 | 3.51

Dist. progressive: -3.75 | 0.00 0.52 | 1.71 1.98 2.50 | 5.00 | 8.51

Quote Progetto: 246.33 246.32 | 246.23 246.21 | 246.18 246.18 246.16 246.23 | 246.23 | 244.23

SEZIONE N. CS-39_e

PROGR. 1000.00

QP = 246.17

ml 20.00 da sez.n. CS-39_d ⟵ ⟶ ml 17.34 a sez.n. CS-40

SEZIONE N. CS-39_e	
Rilevato (mq)	5.71
Scavo (mq)	3.40
Scotico (m)	12.19
Bonifica (mq)	7.43
Ammorsamento (mq)	2.66
Terreno vegetale sx (mq)	0.00
Terreno vegetale dx (mq)	1.49
Usura drenante (m)	6.25
Binder (m)	6.25
Base bitumata (m)	6.25
Base cementata (m)	6.25
Fondazione (m)	6.25

CARREGGIATA SUD
AUTOSTRADA A8

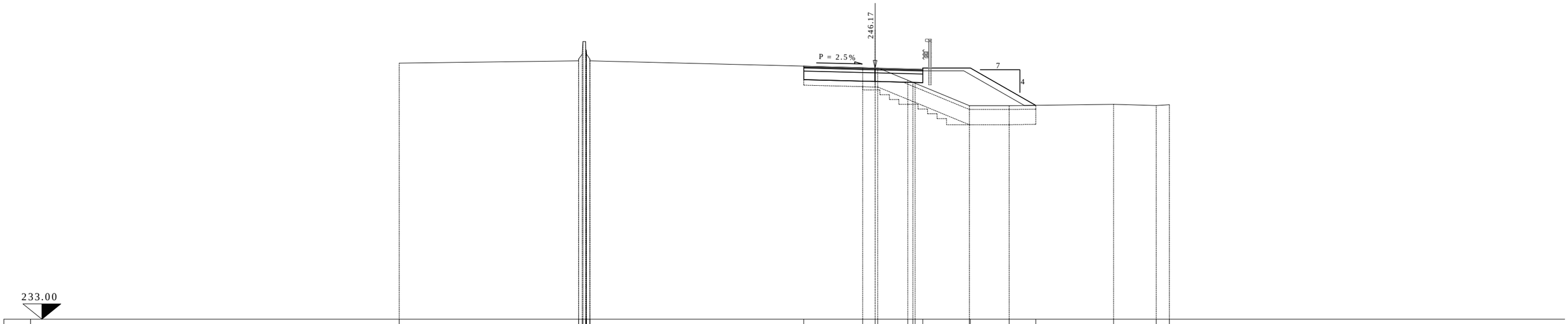

| | | |

SEZIONE N. CS-40
PROGR. 1017.34
QP = 246.13

ml 17.34 da sez.n. CS-39_e ← | → ml 24.75 a sez.n. CS-41

SEZIONE N. CS-40	
Rilevato (mq)	5.53
Scavo (mq)	3.47
Scotico (m)	12.11
Bonifica (mq)	7.33
Ammorsamento (mq)	2.63
Terreno vegetale sx (mq)	0.00
Terreno vegetale dx (mq)	1.48
Usura drenante (m)	6.25
Binder (m)	6.25
Base bitumata (m)	6.25
Base cementata (m)	6.25
Fondazione (m)	6.25

CARREGGIATA SUD
AUTOSTRADA A8

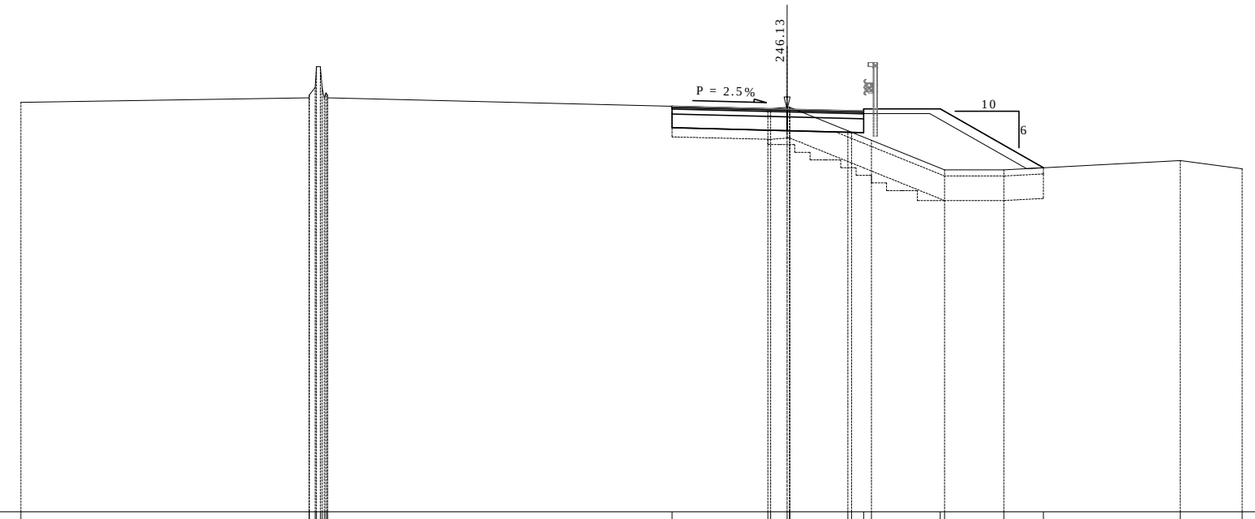

233.00

Terreno	Dist. parziali	9.41	11.24	3.13	0.00 0.54 0.08	1.89	0.12 0.40 0.25	2.25	0.11	1.93	1.29	4.47	2.01
	Dist. progressive	-25.00	-15.59 -15.58 -15.40 -15.35 -15.22 -15.17 -15.10 -15.04 -14.99	-3.75	-0.62 -0.54 -0.00 0.08 0.09	-1.98 -2.10 -2.50 -2.75	-5.00 -5.14	-7.07	-8.36	-12.83	-14.84
	Quote Terreno	246.35	246.49 246.59 246.84 247.51 247.51 246.84 246.49 246.66 246.59 246.49	246.22	246.15 246.14 246.18 246.19 246.19	245.42 245.37 245.21 245.11	244.20 244.15	244.15	244.22	244.45	244.18
Progetto	Dist. parziali			3.75		1.98	0.12 0.40 0.25	2.25		3.36	
	Dist. progressive			-3.75	-0.00	-1.98 -2.10 -2.50 -2.75	-5.00		-8.36		
	Quote Progetto			246.22	246.13	246.08 246.07 246.06 246.13 246.13	246.13		244.22		

SEZIONE N. CS-41

PROGR. 1042.09
QP = 246.08

ml 24.75 da sez.n. CS-40 ◄ | ► ml 27.73 a sez.n. CS-42

SEZIONE N. CS-41	
Rilevato (mq)	4.00
Scavo (mq)	3.56
Scotico (m)	11.27
Bonifica (mq)	6.53
Ammorsamento (mq)	2.48
Terreno vegetale sx (mq)	0.00
Terreno vegetale dx (mq)	1.51
Usura drenante (m)	5.26
Binder (m)	5.26
Base bitumata (m)	5.26
Base cementata (m)	5.26
Fondazione (m)	5.26

CARREGGIATA SUD
AUTOSTRADA A8

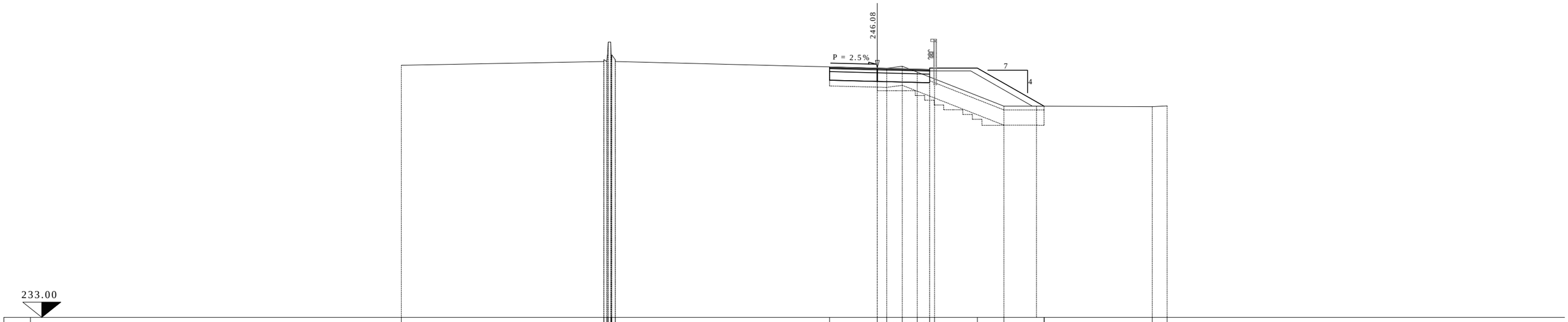

Terreno

Dist. parziali: 10.63 | 11.26 | 2.51 | 0.49 | 0.82 | 0.79 | 0.65 | 0.25 | 2.25 | 1.40 | 2.10 | 0.01 | 5.67 | 0.78

Dist. progressive: -25.00 | -14.37 | -14.36 | -14.32 | -14.17 | -14.13 | -14.00 | -13.98 | -13.94 | -13.77 | -13.77 | -2.51 | 0.00 | -0.49 | -1.31 | -2.10 | -2.75 | -3.00 | -5.25 | -6.65 | -8.76 | -8.77 | -14.44 | -15.22

Quote Terreno: 246.22 | 246.42 | 246.52 | 246.42 | 246.77 | 247.44 | 247.44 | 246.77 | 246.52 | 246.42 | 246.14 | 246.07 | 246.06 | 246.17 | 245.86 | 245.61 | 245.51 | 244.63 | 244.08 | 244.08 | 244.08 | 244.05 | 244.09

Progetto

Dist. parziali: 2.51 | 2.10 | 0.65 | 0.25 | 2.25 | 3.51

Dist. progressive: -2.51 | 0.00 | -2.10 | -2.75 | -3.00 | -5.25 | -8.76

Quote Progetto: 246.14 | 246.08 | 246.02 | 246.01 | 246.08 | 246.08 | 246.08 | 244.08

SEZIONE N. CS-42

PROGR. 1069.82
QP = 246.00

ml 27.73 da sez.n. CS-41 ← | → ml 22.61 a sez.n. CS-43

SEZIONE N. CS-42	
Rilevato (mq)	1.99
Scavo (mq)	2.84
Scotico (m)	10.12
Bonifica (mq)	6.08
Ammorsamento (mq)	2.22
Terreno vegetale sx (mq)	0.00
Terreno vegetale dx (mq)	1.51
Usura drenante (m)	4.13
Binder (m)	4.13
Base bitumata (m)	4.13
Base cementata (m)	4.13
Fondazione (m)	4.13

CARREGGIATA SUD
AUTOSTRADA A8

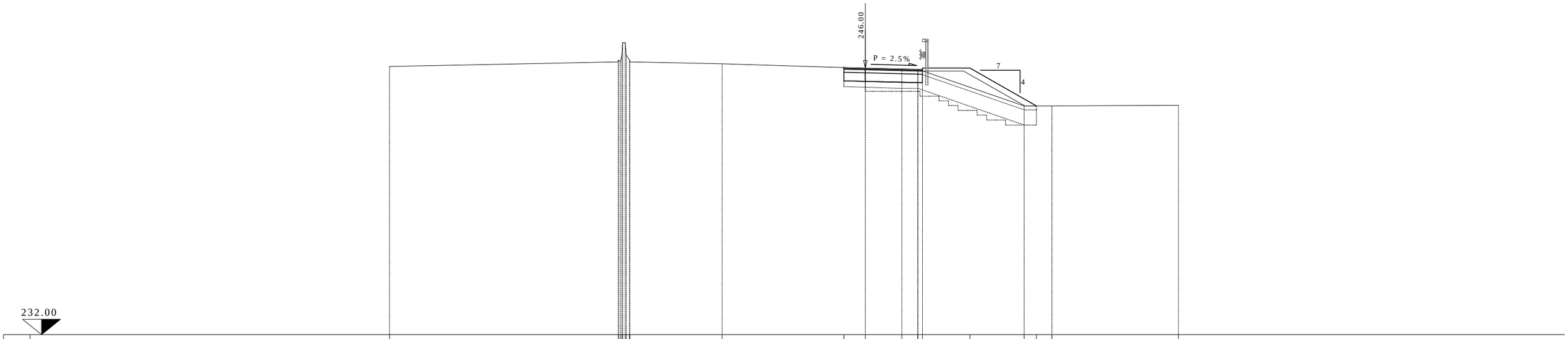

Terreno

Dist. parziali: 12.01 | 4.86 | 6.39 | 1.13 | 1.92 | 0.83 | 0.94 | 2.50 | 2.84 | 0.65 | 0.81 | 6.65

Dist. progressive: -25.00 | -12.98 | -12.98 | -12.87 | -12.79 | -12.75 | -12.62 | -12.56 | -12.39 | -7.52 | -1.13 | 0.00 | 1.92 | 2.75 | 2.76 | 3.00 | 5.50 | 8.34 | 8.99 | 9.80 | 16.45

Quote Terreno: 246.08 | 246.32 | 246.42 | 246.32 | 246.66 | 247.34 | 247.77 | 246.66 | 246.42 | 246.32 | 246.22 | 246.02 | 245.99 | 245.93 | 245.93 | 245.93 | 245.85 | 244.99 | 244.00 | 244.00 | 244.00 | 244.04

Progetto

Dist. parziali: 1.13 | 2.75 | 0.25 | 2.50 | 3.49

Dist. progressive: -1.13 | 0.00 | 2.75 | 3.00 | 5.50 | 8.99

Quote Progetto: 246.02 | 246.00 | 245.93 | 245.92 | 245.99 | 245.99 | 244.00

SEZIONE N. CS-43

PROGR. 1092.43
QP = 245.98

ml 22.61 da sez.n. CS-42

SEZIONE N. CS-43	
Rilevato (mq)	0.57
Scavo (mq)	2.11
Scotico (m)	8.62
Bonifica (mq)	5.42
Ammorsamento (mq)	1.70
Terreno vegetale sx (mq)	0.00
Terreno vegetale dx (mq)	1.20
Usura drenante (m)	3.00
Binder (m)	3.00
Base bitumata (m)	3.00
Base cementata (m)	3.00
Fondazione (m)	3.00
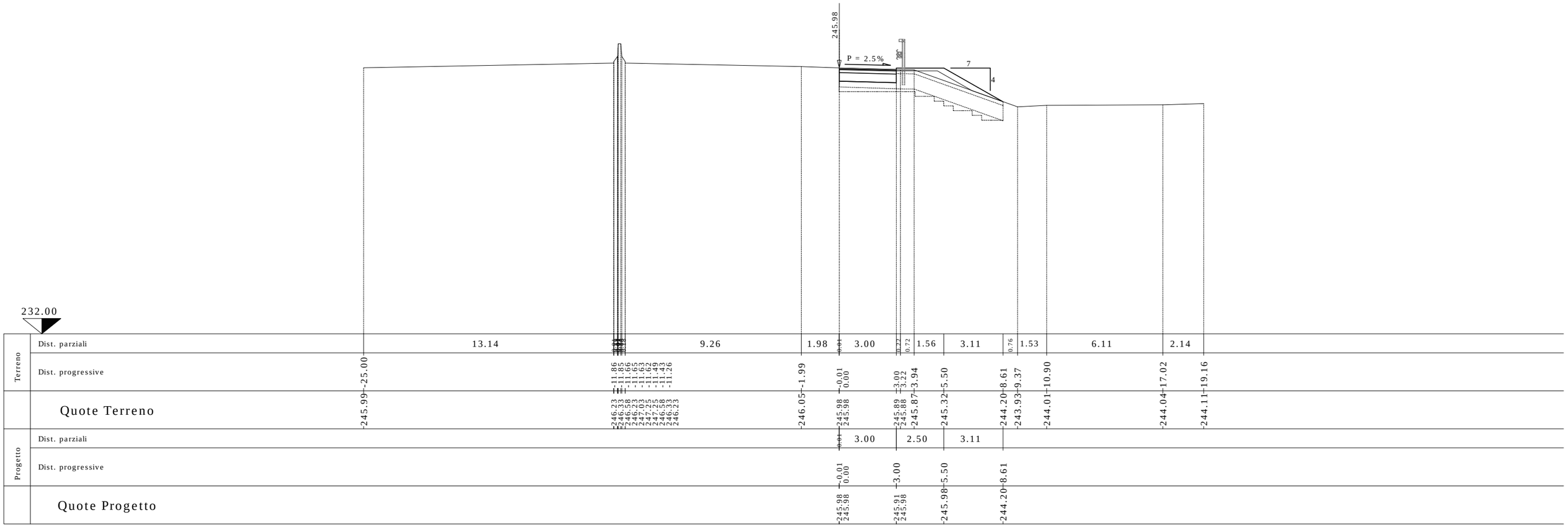
CARREGGIATA SUD
AUTOSTRADA A8