DETTAGLIO 3"
SCALA 1:20

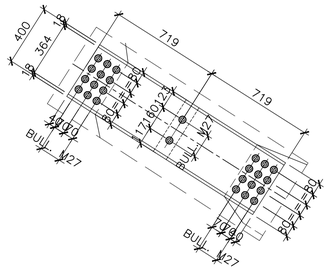

DETTAGLIO 1"
SCALA 1:20

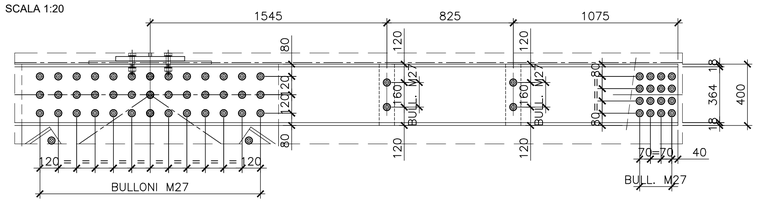

SEZIONE TRAVE PRINCIPALE
SCALA 1:20

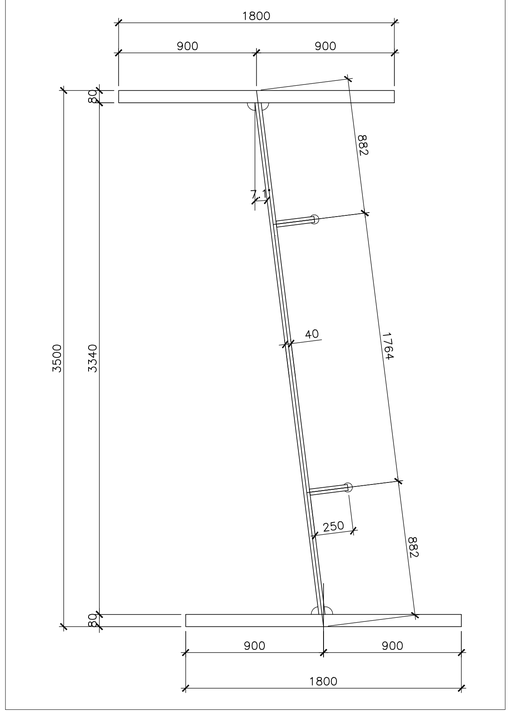

DIAFRAMMA DV
SCALA 1:20

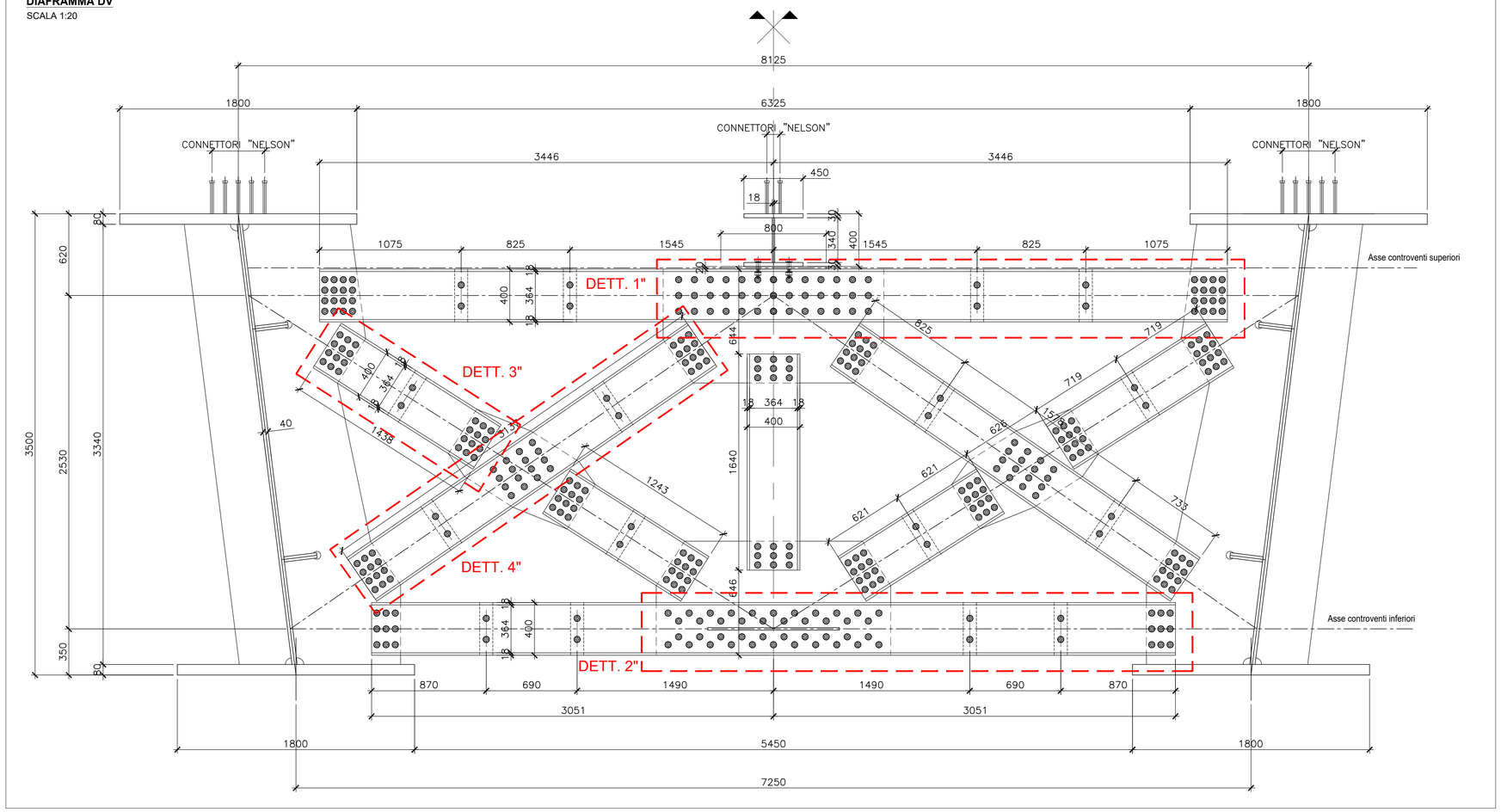

DETTAGLIO 4"
SCALA 1:20

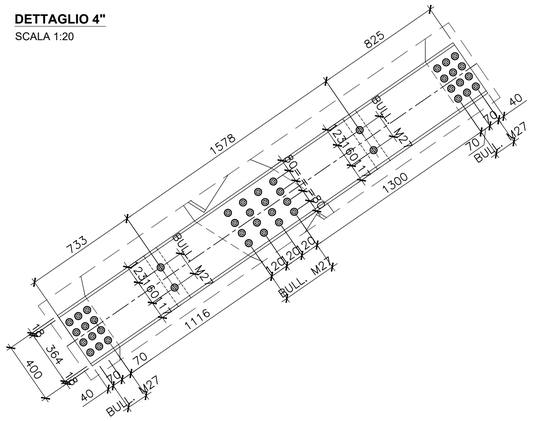

DETTAGLIO 2"
SCALA 1:20

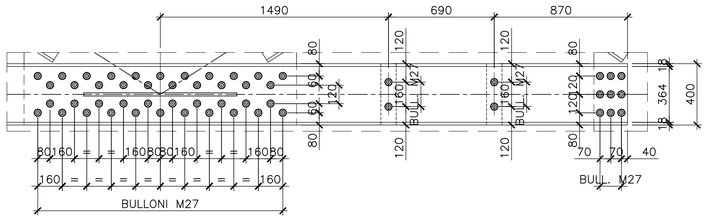

ANAS S.p.A.
Direzione Progettazione e Realizzazione Lavori

NUOVA S.S. 341 "GALLARATESE" - TRATTO DA SAMARATE A CONFINE CON LA PROVINCIA DI NOVARA - TRATTO NORD

STRALCIO FUNZIONALE DAL KM 6+500 (SVINCOLO S.S. 336 NORD) AL KM 8+844 (SVINCOLO AUTOSTRADA A8) "BRETELLA DI GALLARATE"

PROGETTO ESECUTIVO

STUDIO CORONA	Ingegneria del Territorio s.r.l.	ING. RENATO DEL PRETE	ECOPLAN	E&G Engineering & Graphics S.r.l.
Ing. Renato Vaira (Ordine degli Ingg. di Torino e Provincia n° 4663 W)	Ing. Valerio Bajetti (Ordine degli Ingg. di Roma e provincia n° A-25211)	Ing. Renato Del Prete (Ordine degli Ingg. di Bari e provincia n° 5073)	Arch. Nicoletta Frattini (Ordine degli Arch. di Torino e provincia n° A-8433)	Ing. Gabriele Incecchi (Ordine degli Ingg. di Roma e provincia n° A-12102)
	CONSORZIO UNING (Società designata: GA&M)	SETAC Srl Servizi & Engineering Trasporti Ambiente Costruzioni	ARKE' INGEGNERIA s.r.l.	DOTT. GEOL. DANILO GALLO
	Prof. Ing. Matteo Ranieri (Ordine degli Ingg. di Bari e provincia n° 1137)	Prof. Ing. Luigi Monterisi (Ordine degli Ingg. di Bari e provincia n° 2197)	Ing. Gioacchino Angarano (Ordine degli Ingg. di Bari e provincia n° 2970)	Dott. Geol. Danilo Gallo (Ordine dei Geologi della Regione Puglia n° 58)

VISTO: IL RESPONSABILE DEL PROCEDIMENTO	RESPONSABILE INTEGRAZIONE DELLE PRESTAZIONI SPECIALISTICHE	IL PROGETTISTA FIRMATARIO DELLA PRESTAZIONE	GEOLOGO	COORDINATORE DELLA SICUREZZA IN FASE DI PROGETTAZIONE
Dott. Ing. Giancarlo LUONGO	Ing. Renato DEL PRETE	Ing. Valerio BAJETTI	Prof. Ing. Geol. Luigi MONTERISI	Ing. Fabrizio BAJETTI

HA064

OPERE D'ARTE MAGGIORI: VIADOTTI E PONTI
VIADOTTO BRETELLA SS.336 - A8 -ASSE PRINCIPALE
CARPENTERIA METALLICA
PARTICOLARI - Tav. 1 di 4

CODICE PROGETTO	NOME FILE	REVISIONE	SCALA:
PROGETTO M1533 LIV. PROG. E N. PROG. 1801	HA064_P00VI01STRCP20_A.dwg		1:20 1:5
	CODICE ELAB. P00VI01STRCP20	A	

REV.	DESCRIZIONE	DATA	REDATTO	VERIFICATO	APPROVATO
C					
B					
A	EMISSIONE	MARZO 2021	ING. RENATO VAIRA	ING. VALERIO BAJETTI	ING. RENATO DEL PRETE