PIANTA FONDAZIONI

SCALA 1:100

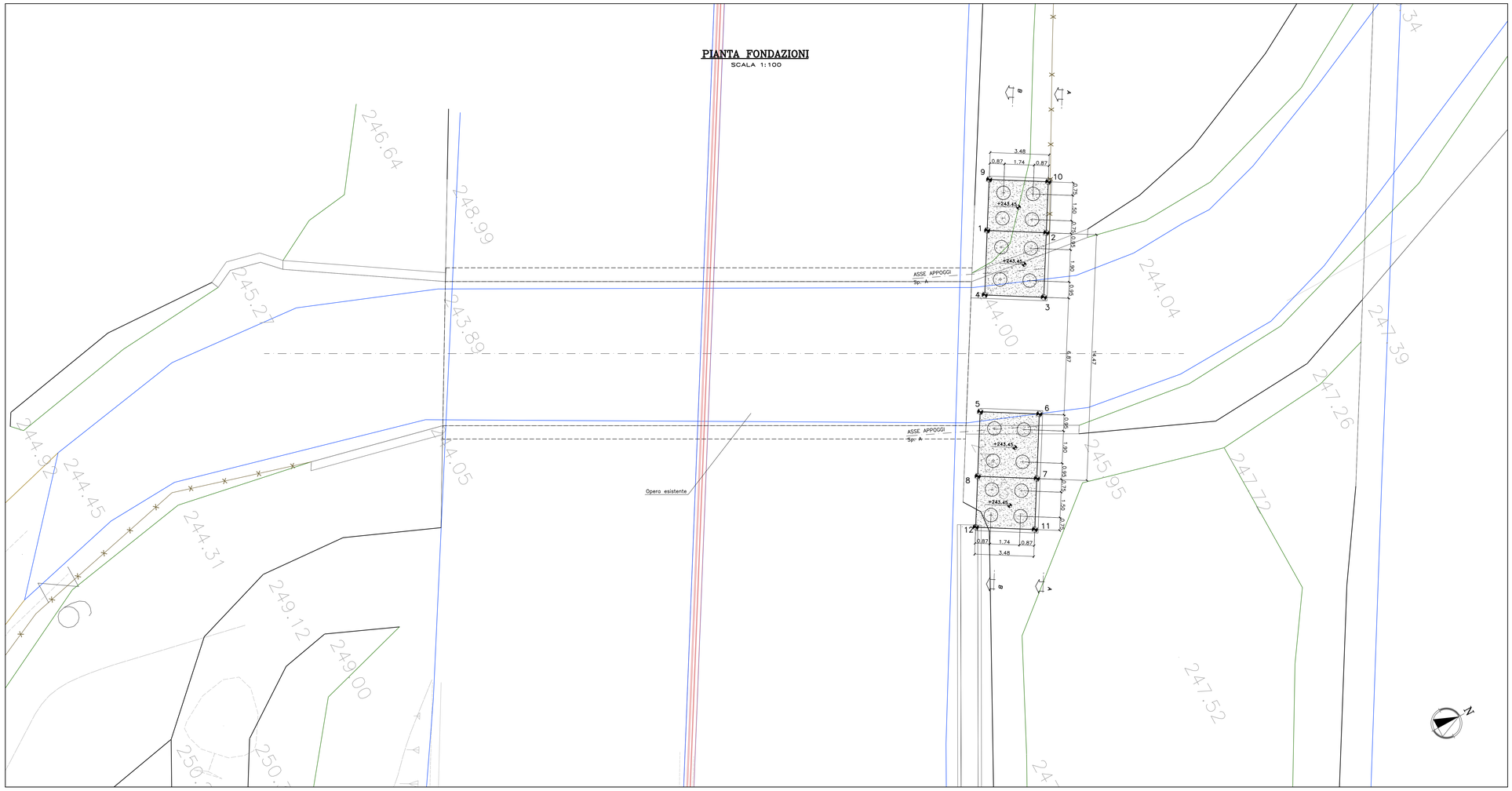

PUNTI	COORDINATE X,Y	
	X(EST)	Y(NORD)
1	121387.8962	242271.9324
2	121389.6873	242274.9163
3	121392.9453	242272.9607
4	121391.1544	242269.9769
5	121397.0449	242266.4415
6	121398.8358	242269.4253
7	121402.0940	242267.4697
8	121400.3031	242264.4859
9	121385.3240	242273.4763
10	121387.1148	242276.4601
11	121404.6662	242265.9259
12	121402.8753	242262.9421

NOTA:
Per la tabella materiali si rimanda all'elaborato HM001_V03ST02STRDI01_A

SEZIONE A–A

SCALA 1:50

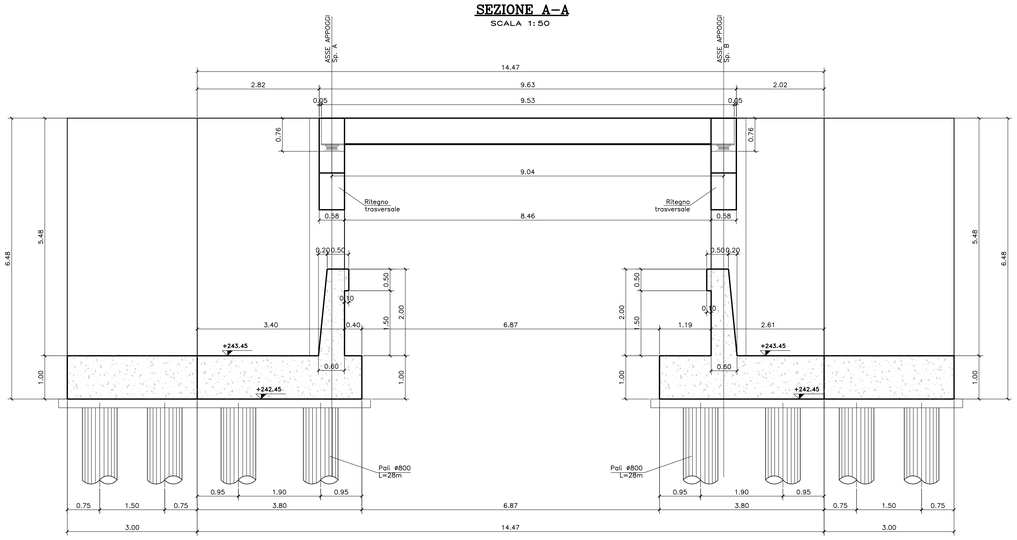

SEZIONE B–B

SCALA 1:50

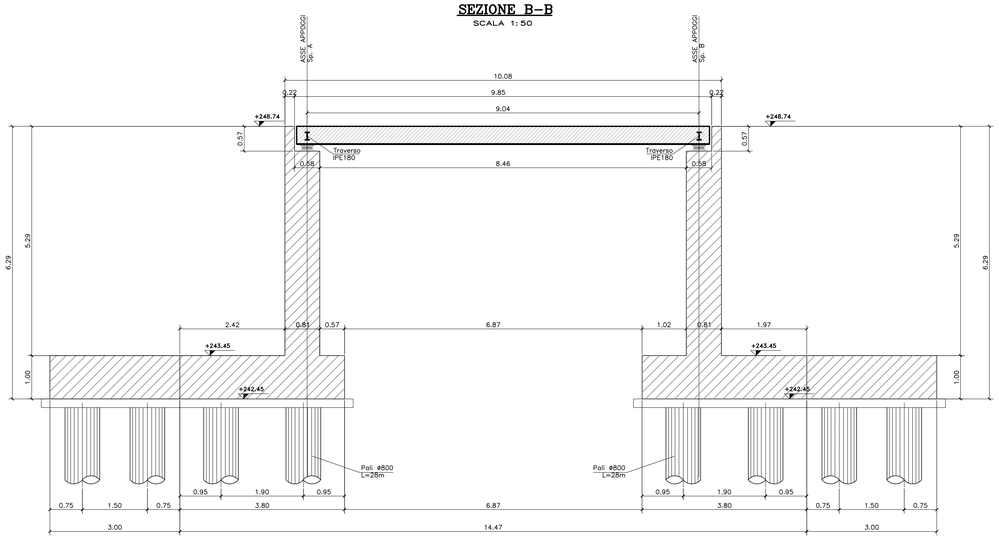

ANAS S.p.A.
Direzione Progettazione e Realizzazione Lavori

NUOVA S.S. 341 "GALLARATESE" - TRATTO DA SAMARATE A CONFINE CON LA PROVINCIA DI NOVARA - TRATTO NORD

STRALCIO FUNZIONALE DAL KM 6+500 (SVINCOLO S.S. 336 NORD) AL KM 8+844 (SVINCOLO AUTOSTRADA A8) "BRETELLA DI GALLARATE"

PROGETTO ESECUTIVO

STUDIO CORONA — Ing. Renato Viara

Ing. Valerio Bajetti — Ordine degli Ingg. di Bari n.A1000 — Iscr. all'Albo n° A1001

Ing. Renato Del Prete — Ordine degli Ingg. di Bari n.A1002 — Iscr. all'Albo n° A1003

Arch. Nicoletta Frattini — Ordine degli Archi. di Bari n.A1004

Ing. Gabriele Inoccchi — Ordine degli Ingg. di Bari n.A1005

Prof. Ing. Matteo Ranieri — Ordine degli Ingg. di Bari e provincia n° 1157

Prof. Ing. Luigi Monteriso — Ordine degli Ingg. di Bari e provincia n° 1158

Ing. Gioacchino Angarano — Ordine degli Ingg. di Bari e provincia n° 1159

Dott. Geol. Danilo Gallo — Ordine del Geologi della Puglia n° 38

VISTO: IL RESPONSABILE DEL PROCEDIMENTO — Dott. Ing. Giancarlo LUONGO

RESPONSABILE INTEGRAZIONE DELLE PRESTAZIONI SPECIALISTICHE — Ing. Renato DEL PRETE

IL PROGETTISTA FIRMATARIO DELLA PRESTAZIONE — Ing. Valerio BAJETTI

GEOLOGO — Prof. Ing. Dott. Luigi MONTERISI

COORDINATORE DELLA SICUREZZA IN FASE DI PROGETTAZIONE — Ing. Fabrizio BAJETTI

HM008	**H - PROGETTO STRUTTURALE - OPERE PRINCIPALI**
	HM - ST05 - AMPLIAMENTO SOTTOVIA - CARREGGIATA NORD A8
	PIANTA FONDAZIONI, SEZIONI TRASVERSALI SULLE SPALLE E TRACCIAMENTO

CODICE PROGETTO			NOME FILE	REVISIONE	SCALA:
PROGETTO	LIV. PROG.	N. PROG.	HM008_V03ST02STRDI03A_Plan fond.dwg		
MI533	E	1801	CODICE ELAB. V03ST02STRDI03	A	1:50 / 1:100

REV.	DESCRIZIONE	DATA	REDATTO	VERIFICATO	APPROVATO
C					
B					
A	EMISSIONE	MAGGIO 2021	ING. ENRICO QUINTAVALLE	ING. VALERIO BAJETTI	ING. RENATO DEL PRETE