ARMATURA TRAVI DI CORREA DIAFRAMMI IN DX E SX

scala 1:100

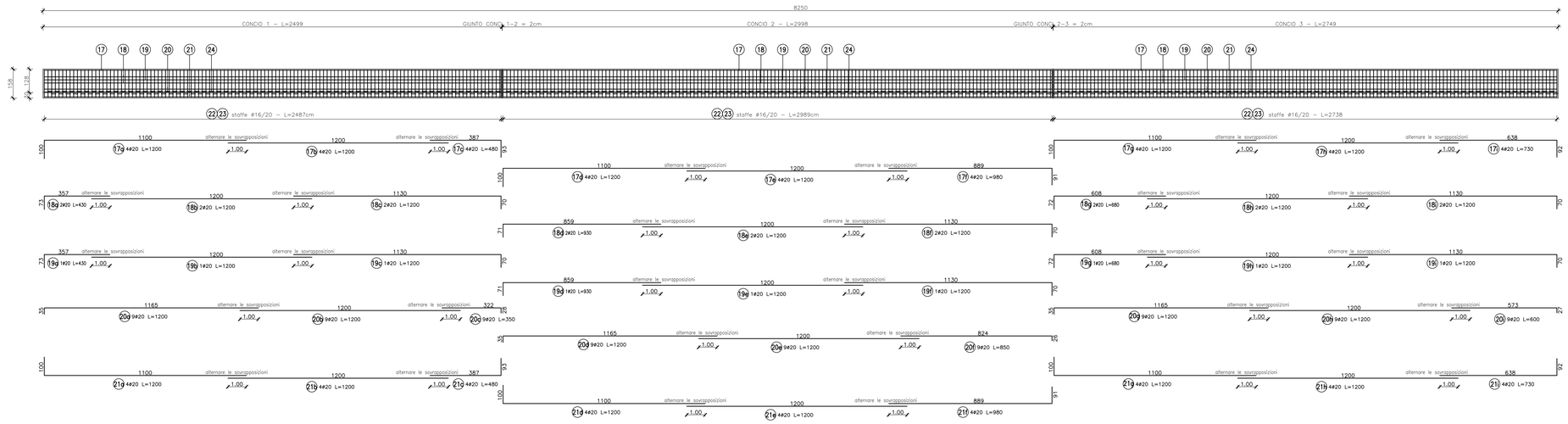

ARMATURA TRAVI DI CORREA DIAFRAMMI IN ASSE

scala 1:100

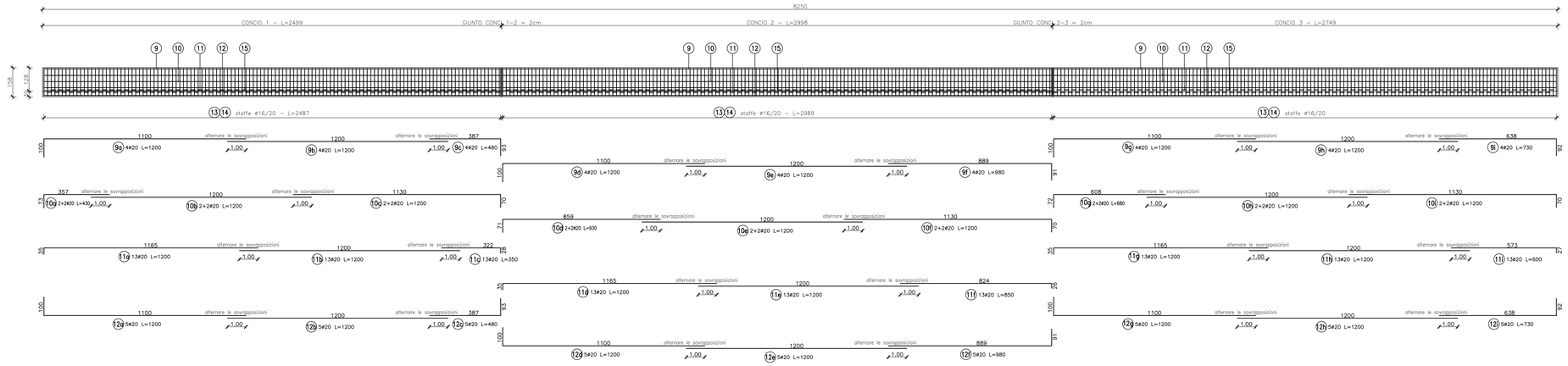

SEZIONE TRAVI DI CORREA DIAFRAMMI IN ASSE

scala 1:20

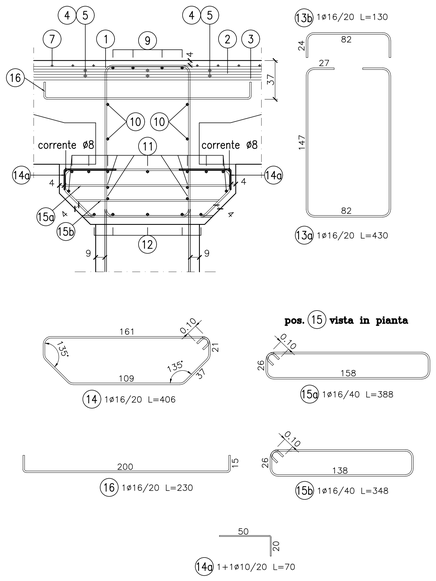

SEZIONE TRAVI DI CORREA DIAFRAMMI IN SX

scala 1:20

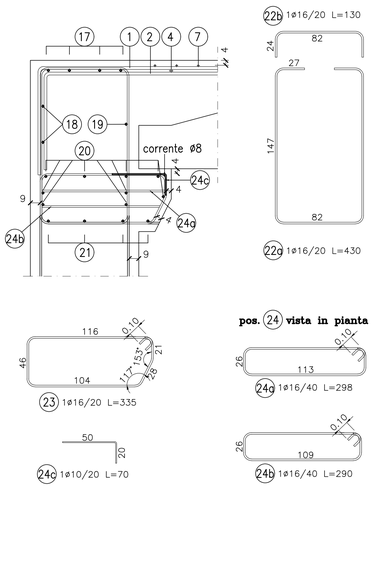

SEZIONE TRAVI DI CORREA DIAFRAMMI IN DX

scala 1:20

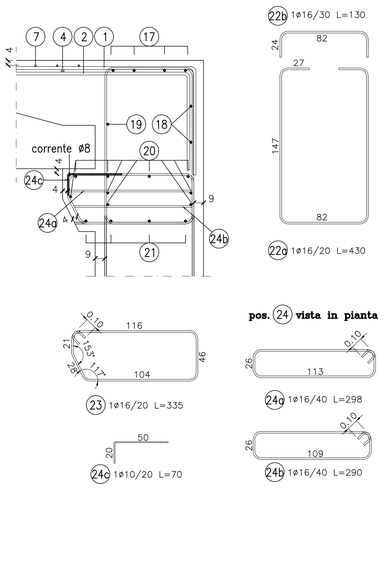

TABELLA FERRI

POS.	Num.	Ø [mm]	Lunghezza [cm]	TOTALE [m]	PESO [kg]
9a	4	20	1200	48.00	118.38
9b	4	20	1200	48.00	118.38
9c	4	20	480	19.20	47.35
9d	4	20	1200	48.00	118.38
9e	4	20	1200	48.00	118.38
9f	4	20	980	39.20	96.67
9g	4	20	1200	48.00	118.38
9h	4	20	1200	48.00	118.38
9i	4	20	730	29.20	72.01
10a	4	20	430	17.20	42.42
10b	4	20	1200	48.00	118.38
10c	4	20	1200	48.00	118.38
10d	4	20	930	37.20	91.74
10e	4	20	1200	48.00	118.38
10f	4	20	1200	48.00	118.38
10g	4	20	680	27.20	67.08
10h	4	20	1200	48.00	118.38
10i	4	20	1200	48.00	118.38
Totale Kg =					1837.77

TABELLA FERRI

POS.	Num.	Ø [mm]	Lunghezza [cm]	TOTALE [m]	PESO [kg]
11a	13	20	1200	156.00	384.72
11b	13	20	1200	156.00	384.72
11c	13	20	350	45.50	112.21
11d	13	20	1200	156.00	384.72
11e	13	20	1200	156.00	384.72
11f	13	20	850	110.50	272.51
11g	13	20	1200	156.00	384.72
11h	13	20	1200	156.00	384.72
11i	13	20	600	78.00	192.36
12a	5	20	1200	60.00	147.97
12b	5	20	1200	60.00	147.97
12c	5	20	480	24.00	59.19
12d	5	20	1200	60.00	147.97
12e	5	20	1200	60.00	147.97
12f	5	20	980	49.00	120.84
12g	5	20	1200	60.00	147.97
12h	5	20	1200	60.00	147.97
12i	5	20	730	36.50	90.01
Totale Kg =					4043.25

TABELLA FERRI

POS.	Num.	Ø [mm]	Lunghezza [cm]	TOTALE [m]	PESO [kg]
13a	412	16	430	1771.60	2796.18
13b	412	16	130	535.60	845.36
14	412	16	406	1672.72	2640.11
14a	824	10	70	576.80	355.62
15a	406	16	388	1575.28	2486.32
15b	406	16	348	1412.88	2230.00
16	412	16	230	947.60	1495.63
22a	824	16	430	3543.20	5592.36
22b	824	16	130	1071.20	1690.71
23	824	16	335	2760.40	4356.84
24a	812	16	298	2419.76	3819.19
24b	812	16	290	2354.80	3716.67
24c	824	10	70	576.80	355.62
corrente Ø8	4	8	8250	330.00	130.21
Totale Kg =					32380.61

TABELLA FERRI

POS.	Num.	Ø [mm]	Lunghezza [cm]	TOTALE [m]	PESO [kg]
17a	8	20	1200	96.00	236.75
17b	8	20	1200	96.00	236.75
17c	8	20	480	38.40	94.70
17d	8	20	1200	96.00	236.75
17e	8	20	1200	96.00	236.75
17f	8	20	980	78.40	193.35
17g	8	20	1200	96.00	236.75
17h	8	20	1200	96.00	236.75
17i	8	20	730	58.40	144.02
18a	4	20	430	17.20	42.42
18b	4	20	1200	48.00	118.38
18c	44	20	1200	528.00	1302.13
18d	4	20	930	37.20	91.74
18e	4	20	1200	48.00	118.38
18f	4	20	1200	48.00	118.38
18g	4	20	680	27.20	67.08
18h	4	20	1200	48.00	118.38
18i	4	20	1200	48.00	118.38
Totale Kg =					3947.81

TABELLA FERRI

POS.	Num.	Ø [mm]	Lunghezza [cm]	TOTALE [m]	PESO [kg]
19a	2	20	430	8.60	21.21
19b	2	20	1200	24.00	59.19
19c	2	20	1200	24.00	59.19
19d	2	20	930	18.60	45.87
19e	2	20	1200	24.00	59.19
19f	2	20	1200	24.00	59.19
19g	2	20	680	13.60	33.54
19h	2	20	1200	24.00	59.19
19i	2	20	1200	24.00	59.19
20a	18	20	1200	216.00	532.69
20b	18	20	1200	216.00	532.69
20c	18	20	480	86.40	213.08
20d	18	20	1200	216.00	532.69
20e	18	20	1200	216.00	532.69
20f	18	20	980	176.40	435.03
20g	18	20	1200	216.00	532.69
20h	18	20	1200	216.00	532.69
20i	18	20	600	108.00	266.34
Totale Kg =					4566.32

TABELLA FERRI

POS.	Num.	Ø [mm]	Lunghezza [cm]	TOTALE [m]	PESO [kg]
21a	8	20	1200	96.00	236.75
21b	8	20	1200	96.00	236.75
21c	8	20	480	38.40	94.70
21d	8	20	1200	96.00	236.75
21e	8	20	1200	96.00	236.75
21f	8	20	980	78.40	193.35
21g	8	20	1200	96.00	236.75
21h	8	20	1200	96.00	236.75
21i	8	20	730	58.40	144.02
Totale Kg =					1852.57

anas GRUPPO FS ITALIANE

ANAS S.p.A.

Direzione Progettazione e Realizzazione Lavori

NUOVA S.S. 341 "GALLARATESE" - TRATTO DA SAMARATE A CONFINE CON LA PROVINCIA DI NOVARA - TRATTO NORD

STRALCIO FUNZIONALE DAL KM 6+500 (SVINCOLO S.S. 336 NORD) AL KM 8+844 (SVINCOLO AUTOSTRADA A8) "BRETELLA DI GALLARATE"

PROGETTO ESECUTIVO

STUDIO CORONA – Ing. Renato Varca, Ordine degli Ingg. di Roma e provincia n° 4842 A1

Ingegneria del Territorio s.r.l. – Ing. Valerio Bajetti, Ordine degli Ingg. di Roma e provincia n° 8261

ING. RENATO DEL PRETE – Ing. Renato Del Prete, Ordine degli Ingg. di Bari e provincia n° 3429

ECOPLAN – Arch. Nicoletta Frattini, Ordine degli Ingg. di Torino e provincia n° A-4439

GE Engineering & Graphics S.r.l. – Ing. Gabriele Inoscritti, Ordine degli Ingg. di Roma e provincia n° A-31156

CONSORZIO UNING – Società Italiana GA&M – Prof. Ing. Matteo Ranieri, Ordine degli Ingg. di Bari e provincia n° 5128

SETAC Service & Engineering Trasporti Archeologia Costruzioni – Prof. Ing. Luigi Monteriisi, Ordine degli Ingg. di Bari e provincia n° 2738

ARKE' INGEGNERIA S.r.l. – Ing. Gioacchino Angarano, Ordine degli Ingg. di Bari e provincia n° 3025

DOTT. GEOL. DANILO GALLO – Dott. Geol. Danilo Gallo, Ordine dei Geologi della Puglia n° 52

VISTO: IL RESPONSABILE DEL PROCEDIMENTO – Dott. Ing. Giancarlo LUONGO

RESPONSABILE INTEGRAZIONE DELLE PRESTAZIONI SPECIALISTICHE – Ing. Renato DEL PRETE

IL PROGETTISTA FIRMATARIO DELLA PRESTAZIONE – Ing. Valerio BAJETTI

GEOLOGO – Prof. Ing. Luigi MONTERISI

COORDINATORE DELLA SICUREZZA IN FASE DI PROGETTAZIONE – Ing. Gaetano RANIERI

HO010

H-PROGETTO STRUTTURALE OPERE PRINCIPALI

HO - GA05 - GALLERIA ARTIFICIALE PROG. 6+840

Armatura travi di correa

CODICE PROGETTO				NOME FILE	REVISIONE	SCALA:
PROGETTO	LIV. PROG.	N. PROG.		HO010_P00GA01STRAR05_A.dwg		
MI533	E	1801	CODICE ELAB.	P00GA01STRAR05	A	1:100-1:20

REV.	DESCRIZIONE	DATA	REDATTO	VERIFICATO	APPROVATO
D					
C					
B					
A	EMISSIONE	MARZO 2021	PROF. ING. LUIGI MONTERISI	ING. VALERIO BAJETTI	ING. RENATO DEL PRETE