STRALCIO PLANIMETRICO
Scala 1:200

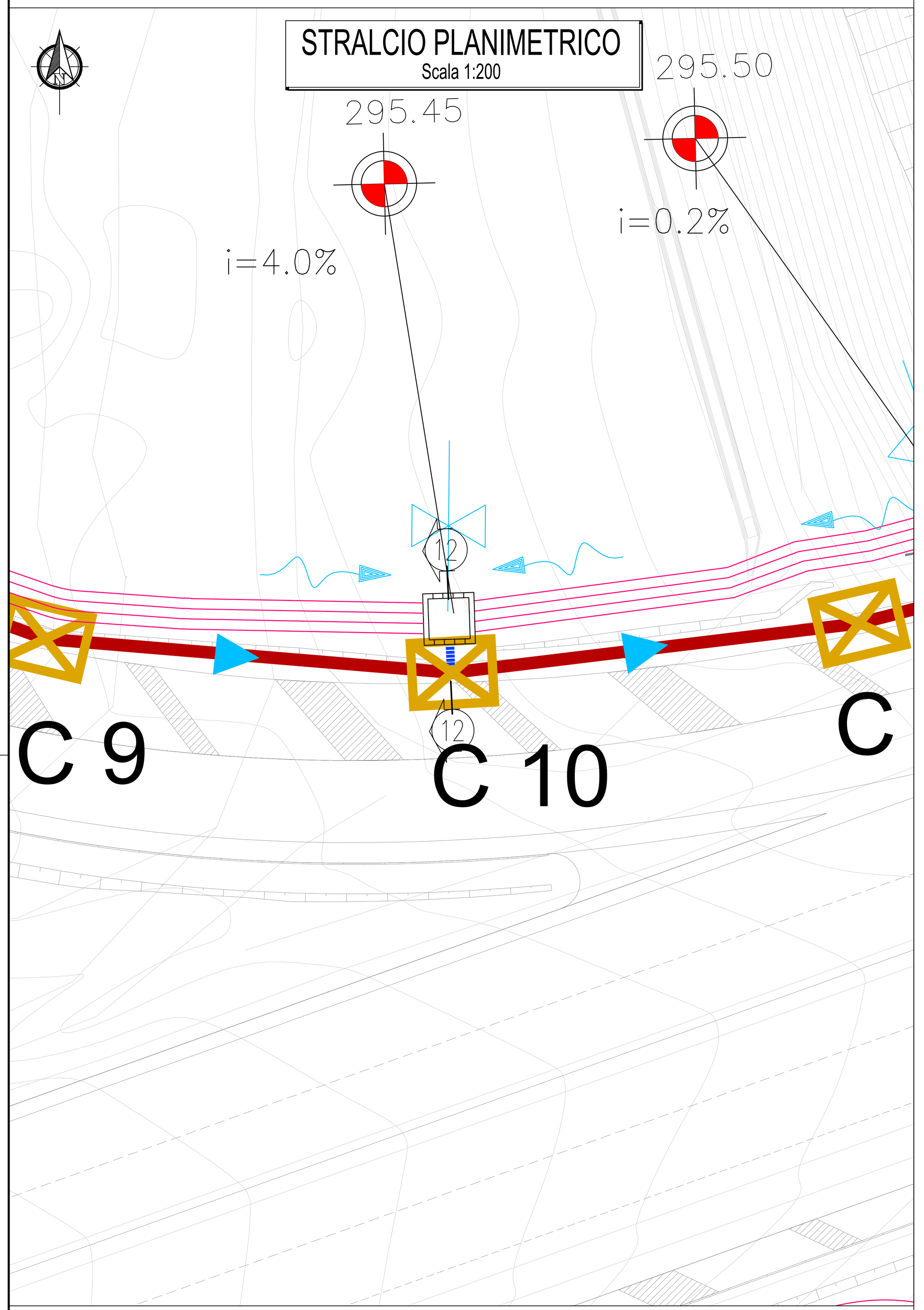

TOMBINO CIRCOLARE TC20
Scala 1:50

SEZIONE 12-12

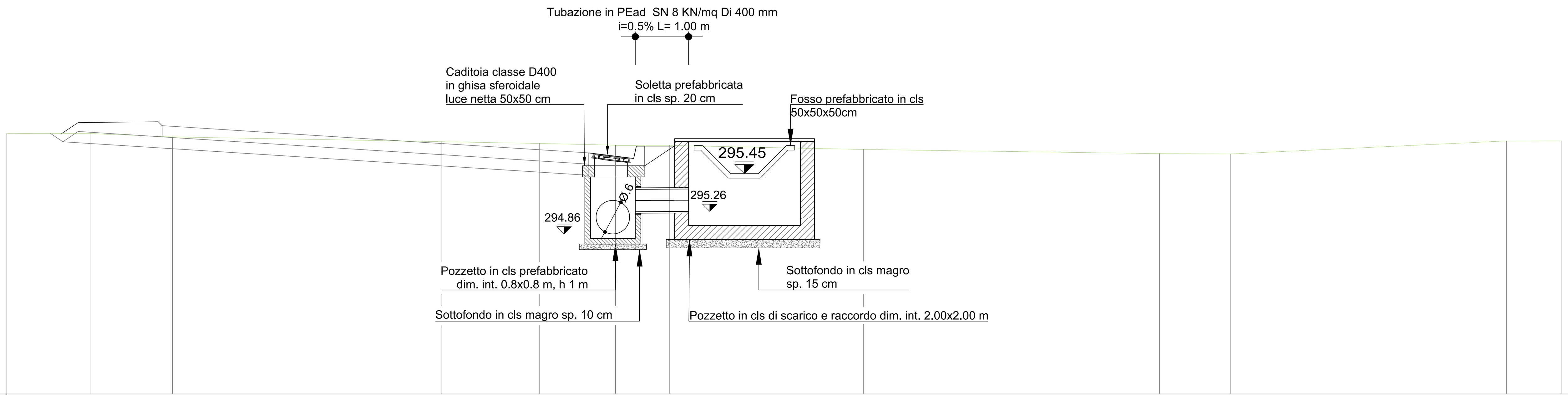

QUOTE TERRENO	296,657	296,653	296,595	296,509	296,478	296,447	296,441	296,441	296,371	296,295	296,290	296,521	296,523
DIST.PARZIALI TERRENO	1,503	1,457	4,815	1,739	1,363	0,968	3,467	5,284	1,266	4,940	0,972		
QUOTE PROGETTO	296,655	296,508	296,331	296,076	295,844	296,044	296,078	296,439					
DIST.PARZIALI PROGETTO	2,774	4,000	3,625										

QUADRO D'UNIONE

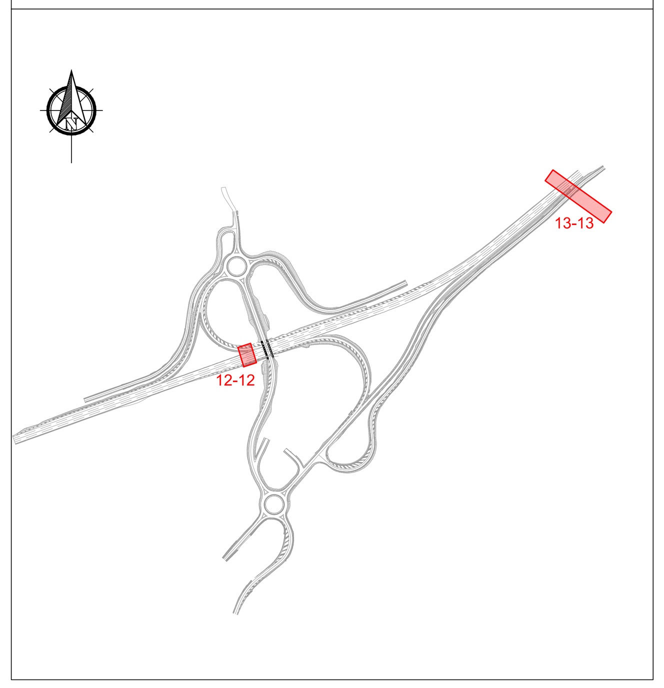

STRALCIO PLANIMETRICO
Scala 1:400

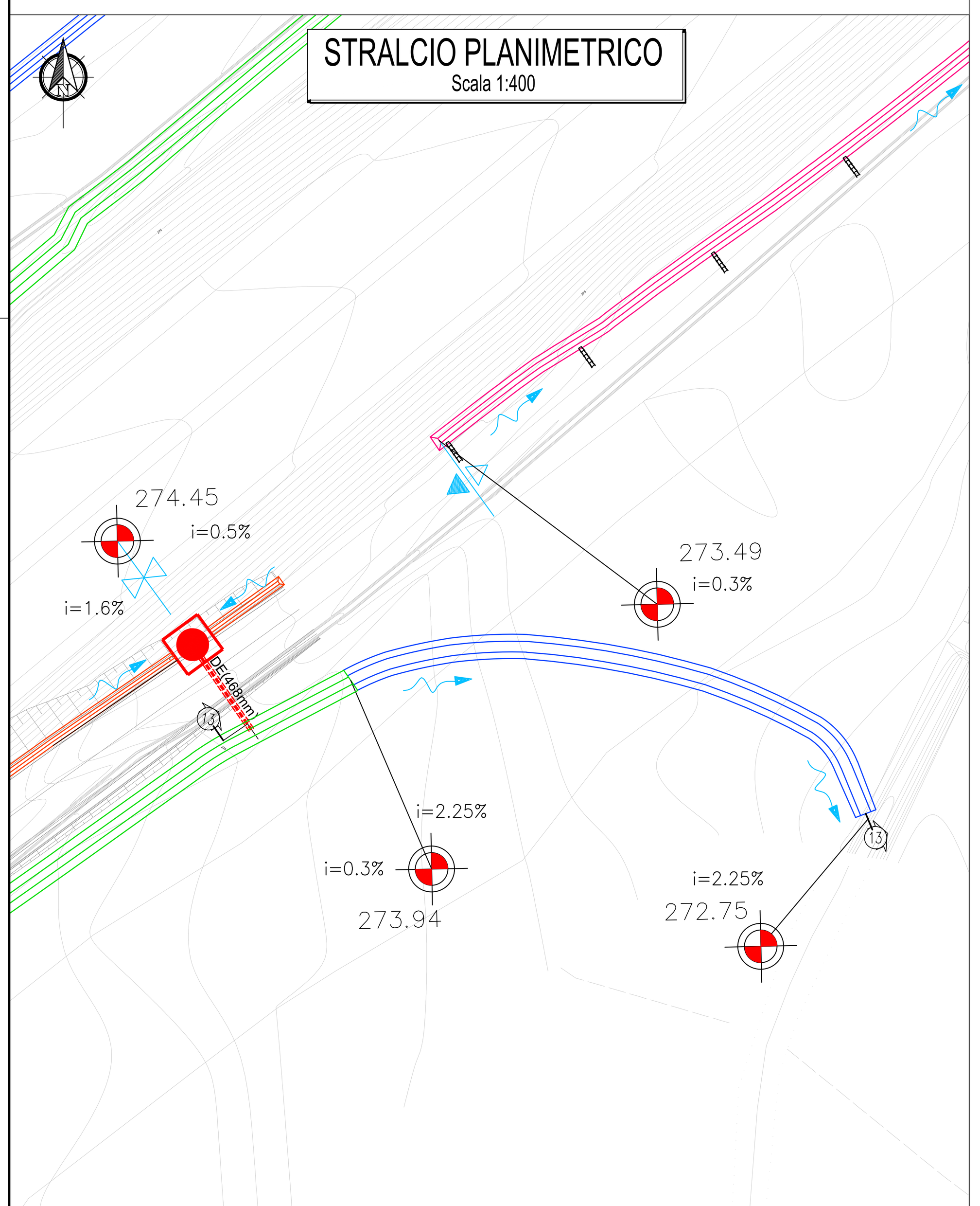

SCARICO RAMPA B - INTERPODERALE SUD EST
Scala 1:100

SEZIONE 13-13

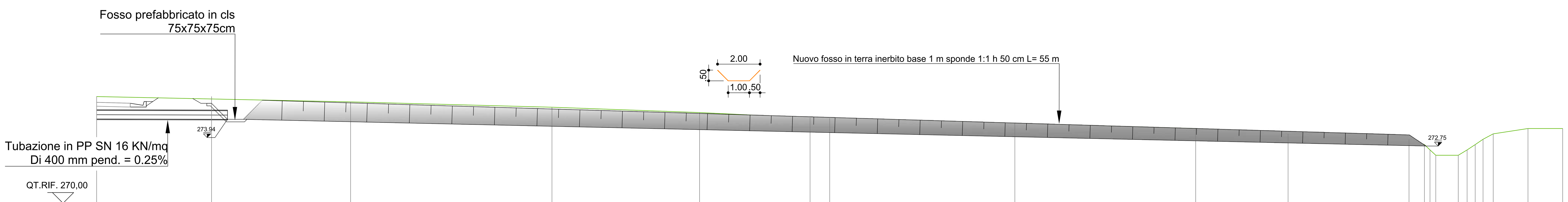

DISTANZE PROGRESSIVE	11.93	21.40	28.34	33.53	34.46	43.16	51.66	56.01	61.69	62.41	62.68	62.95	64.00	64.42	64.80	65.17	65.65	67.28	68.91
DISTANZE PARZIALI	11.93	9.47	6.94	5.19	0.92	8.70	8.50	4.34	5.68	0.72	0.26	0.27	1.06	0.42	0.38	0.37	0.48	1.64	1.63
QUOTE TERRENO	274.75	274.50	274.25	274.00	273.98	273.75	273.50	273.25	273.00	272.75	272.50	272.25	272.25	272.50	272.75	273.00	273.25	273.50	273.50
QUOTE PROGETTO	273.82	273.61	273.45	273.33	273.31	273.12	272.93	273.83	272.70	272.75									

anas
GRUPPO FS ITALIANE
Direzione Progettazione e Realizzazione Lavori

S.S. 131 di "Carlo Felice"
Adeguamento e messa in sicurezza della S.S.131
Risoluzione dei nodi critici - 2° stralcio
dal km 108+300 al km 158+000

PROGETTO ESECUTIVO — CA284

R.T.I. di PROGETTAZIONE:
Mandataria: PRO ITER Progetto Infrastrutture Territorio s.r.l. — Via G.B. Sammartini n°5, 20125 – Milano, Tel. 02 6787911, email:mail@proiter.it
Mandante: delta ingegneria — Via Artemide n°3, 92100 Agrigento, Tel. 0922 421007, email: deltaingegneria@pec.it

PROGETTISTI:
Ing. Riccardo Formichi – Pro Iter srl (Integratore prestazioni specialistiche)
Ordine Ing. di Milano n. 18045
Ing. Riccardo Formichi
Ordine Ing. di Milano n. 18045

IL GEOLOGO
Dott. Geol. Massimo Mezzanzanica – Pro Iter srl
Albo Geol. Lombardia n. A762

COORDINATORE PER LA SICUREZZA IN FASE DI PROGETTAZIONE
Ing. Diego Ceccherelli
Ordine Ing. di Milano n. 15813

VISTO: IL RESP. DEL PROCEDIMENTO
Dott. Ing. Salvatore FRASCA

ORDINE DEGLI INGEGNERI DELLA PROVINCIA DI MILANO — DOTT.ING. FORMICHI RICCARDO — Sez.A Settori: a) civile e ambientale b) industriale c) dell'informazione — n° A 18045

PROTOCOLLO | DATA

IDROLOGIA E IDRAULICA
NUOVI SVINCOLI - Nuovo svincolo di Paulilatino al Km 120+000
Opere di drenaggio del corpo stradale - Opere tipo e particolari (Tav. 5/5)

CODICE PROGETTO (PROGETTO / LIV. PROG. / N. PROG.)	NOME FILE	REVISIONE	SCALA:
LOPLSQ E 1901	V01ID00IDRDC05B .pdf — CODICE ELAB. V01 ID00 IDR DC05	B	Varie

REV.	DESCRIZIONE	DATA	REDATTO	VERIFICATO	APPROVATO
D					
C					
B	REVISIONE PER ISTRUTTORIA, VERIFICA E CONTROLLI D.LGS35/11	Aprile 2021	Galletti	Besio	Formichi
A	EMISSIONE	Marzo 2020	Argirò	Besio	Formichi