anas
GRUPPO FS ITALIANE

Direzione Progettazione e Realizzazione Lavori

S.S.131 DI "CARLO FELICE"

Adeguamento e messa in sicurezza della S.S.131
Risoluzione dei nodi critici 2°stralcio
dal km 108+300 al km 158+000

PROGETTO ESECUTIVO

CA284

R.T.I. di PROGETTAZIONE:

Mandataria

PRO ITER Progetto Infrastrutture Territorio s.r.l.
Via G.B. Sammartini n°5
20125 – Milano
Tel. 02 6787911
email:mail@proiter.it

Mandante

delta ingegneria
Via Artemide n°3
92100 Agrigento
Tel. 0922 421007
email: deltaingegneria@pec.it

PROGETTISTI:
Ing. Riccardo Formichi – Pro Iter srl (Integratore prestazioni specialistiche)
Ordine Ing. di Milano n. 18045

Ing. Nicola D'Alessandro – Delta Ingegneria srl
Ordine Ing. di Agrigento n. A995

IL GEOLOGO
Dott. Geol. Massimo Mezzanzanica – Pro Iter srl
Albo Geol. Lombardia n. A762

COORDINATORE PER LA SICUREZZA IN FASE DI PROGETTAZIONE
Ing. Diego Ceccherelli
Ordine Ing. di Milano n. 15813

VISTO: IL RESP. DEL PROCEDIMENTO
Dott. Ing. Salvatore Frasca

PROTOCOLLO | DATA

ORDINE DEGLI INGEGNERI DELLA PROVINCIA DI MILANO
DOTT.ING. FORMICHI RICCARDO
Sez.A Settori: a) civile e ambientale b) industriale c) dell'informazione
n° A 18045

Ordine degli Ingegneri della Provincia di Agrigento
Sez. A N. A 995
Dott. Ing. Nicola D'Alessandro
Settori: civile ambientale, industriale, dell'informazione

PROGETTO STRADALE

Risoluzione accessi C. N. e C.S. dal Km 144+760 al km 145+950

Sezioni trasversali – carreggiata Sud

CODICE PROGETTO			NOME FILE	REVISIONE	SCALA
PROGETTO	LIV. PROG.	N. PROG.	S13PS00TRASZ01_D		
LOPLSQ	E	1901	CODICE ELAB. S13PS00TRASZ01	D	varie

REV.	DESCRIZIONE	DATA	REDATTO	VERIFICATO	APPROVATO
D	REV. ISTRUTTORIA,VERIFICA, CONTROLLI D.LGS. 35/11 E PARERE MIBACT	Gennaio 2021	Ing.D. D'ALESSANDRO	Ing. M. CARLINO	Ing.N. D'ALESSANDRO
C	REVISIONE PER ISTRUTTORIA, VERIFICA E CONTROLLI D.LGS. 35/11	Agosto 2020	Ing.D. D'ALESSANDRO	Ing. M. CARLINO	Ing.N. D'ALESSANDRO
B	Emissione	Marzo 2020	Ing.D. D'ALESSANDRO	Ing. M. CARLINO	Ing.N. D'ALESSANDRO
A	Emissione per controlli D.LGS. 35/2011	Novembre 2019	Ing.D. D'ALESSANDRO	Ing. M. CARLINO	Ing.N. D'ALESSANDRO

SCAVI E BONIFICHE	
STERRO	2,444 m²
RILEVATI	
RILEVATO	0,071 m²
TERRENO VEGETALE	2,284 m
SOVRASTRUTTURA STRADALE	
STRATI LEGATI	4,000 m
STRATO DI FONDAZIONE	1,267 m²
MANUFATTI	
CANALETTA	0,309 m²

SEZIONE N.: 1
QT. PROGETTO: 566,622
DIST.PROG.: 0,000
DIST.SUCC.: 20,000

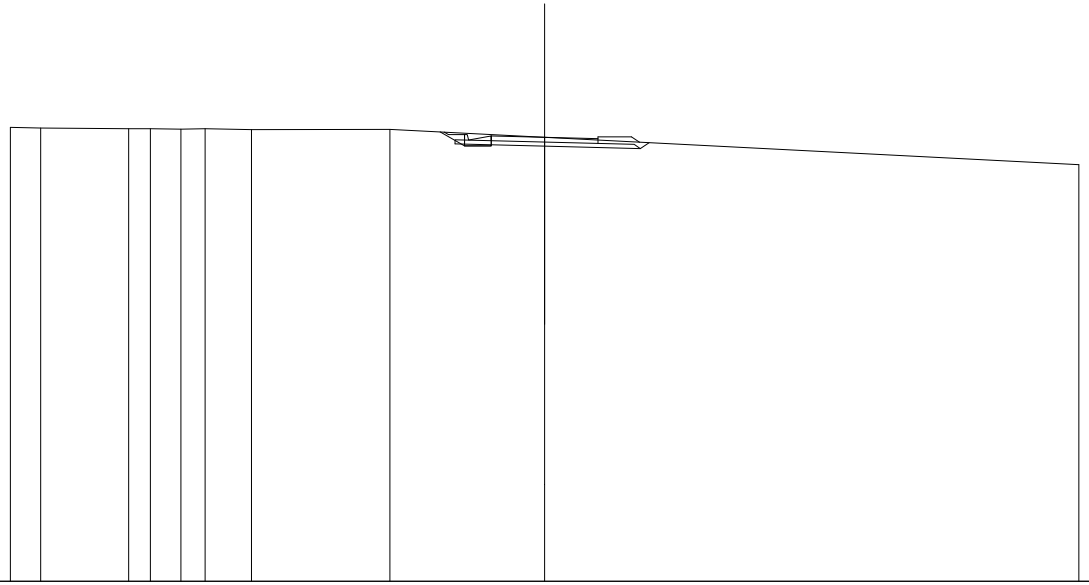

SCALA 1:200

QT.RIF. 550,000

QUOTE TERRENO	566,992 566,988 566,943 566,943 566,930 566,943 566,907 566,919 566,622 565,598
DIST.PARZIALI TERRENO	1,130 3,296 0,811 1,143 0,905 1,741 5,177 5,797 20,000
QUOTE PROGETTO	566,623 566,376 566,322 566,272 566,302 566,572 566,292 566,203 566,422
DIST.PARZIALI PROGETTO	0,600 0,600 2,000 3,584
QUOTE PAVIMENTATO	566,452 566,672 566,622 566,392 566,572
DIST.PARZIALI PAVIMENTATO	2,000 2,000

SCAVI E BONIFICHE	
STERRO	2,233 m²
RILEVATI	
RILEVATO	0,130 m²
TERRENO VEGETALE	1,200 m
SOVRASTRUTTURA STRADALE	
STRATI LEGATI	4,000 m
STRATO DI FONDAZIONE	1,450 m²
MANUFATTI	
CANALETTA	0,617 m²

SEZIONE N.: 2
QT. PROGETTO: 565,726
DIST.PROG.: 20,000
DIST.PREC.: 20,000
DIST.SUCC.: 20,000

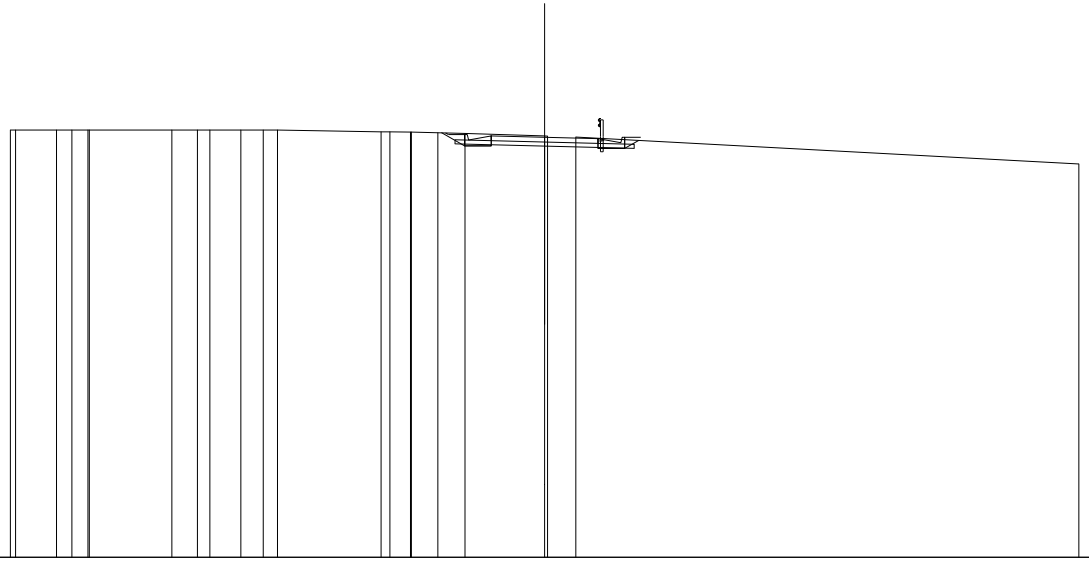

SCALA 1:200

QT.RIF. 550,000

QUOTE TERRENO	566,000 566,000 566,000 566,000 566,000 566,000 566,000 566,000 566,000 566,000 566,000 566,000 566,000 565,929 565,925 565,919 565,916 565,896 565,867 565,773 565,769 565,732 564,729
DIST.PARZIALI TERRENO	1,532 0,574 0,802 3,098 0,983 0,482 1,166 0,534 0,537 3,880 0,770 0,991 1,013 2,985 1,002 18,836
QUOTE PROGETTO	565,592 565,480 565,406 565,406 565,406 565,406 565,776 565,396 565,306 565,676 565,306 565,306 565,726 565,312 565,606
DIST.PARZIALI PROGETTO	0,600 0,080 2,000 2,000 0,080
QUOTE PAVIMENTATO	565,596 565,776 565,726 565,496 565,676
DIST.PARZIALI PAVIMENTATO	2,000 2,000

SCAVI E BONIFICHE	
STERRO	2,385 m²
RILEVATI	
RILEVATO	0,059 m²
TERRENO VEGETALE	2,085 m
SOVRASTRUTTURA STRADALE	
STRATI LEGATI	4,000 m
STRATO DI FONDAZIONE	1,222 m²
MANUFATTI	
CANALETTA	0,309 m²

SEZIONE N.: 3
QT. PROGETTO: 565,163
DIST.PROG.: 40,000
DIST.PREC.: 20,000
DIST.SUCC.: 20,000

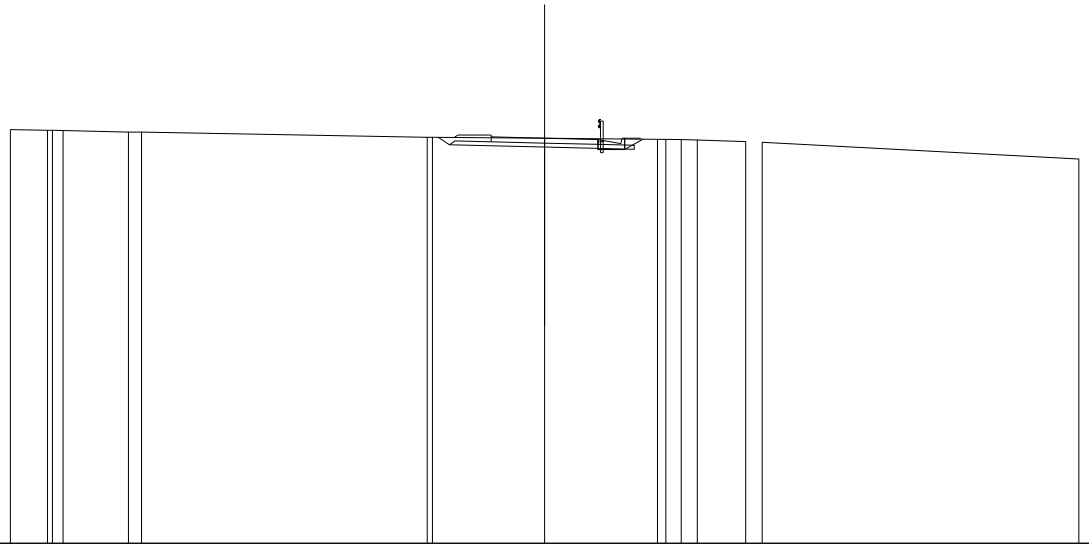

SCALA 1:200

QT.RIF. 550,000

QUOTE TERRENO	565,491; 565,453; 565,450; 565,449; 565,398; 565,397; 565,200; 565,166; 565,163; 565,128; 565,125; 565,111; 565,094; 565,037; 565,015; 564,394
DIST.PARZIALI TERRENO	1,388; 0,401; 2,448; 0,449; 10,689; 4,198; 4,223; 0,951; 0,394; 1,815; 0,918; 11,857
QUOTE PROGETTO	565,157; 564,823; 564,833; 564,743; 565,113; 564,743; 565,163; 564,700; 565,133
DIST.PARZIALI PROGETTO	0,411; 3,567; 2,000; 0,660
QUOTE PAVIMENTATO	565,033; 565,213; 565,163; 564,933; 565,113
DIST.PARZIALI PAVIMENTATO	2,000; 2,000

SCAVI E BONIFICHE	
SCOTICO	7,405 m
BONIFICA	3,703 m²
RILEVATI	
RILEVATO	5,847 m²
TERRENO VEGETALE	4,386 m
SOVRASTRUTTURA STRADALE	
STRATI LEGATI	4,000 m
STRATO DI FONDAZIONE	1,039 m²

SEZIONE N.: 4
QT. PROGETTO: 564,871
DIST.PROG.: 60,000
DIST.PREC.: 20,000
DIST.SUCC.: 20,000

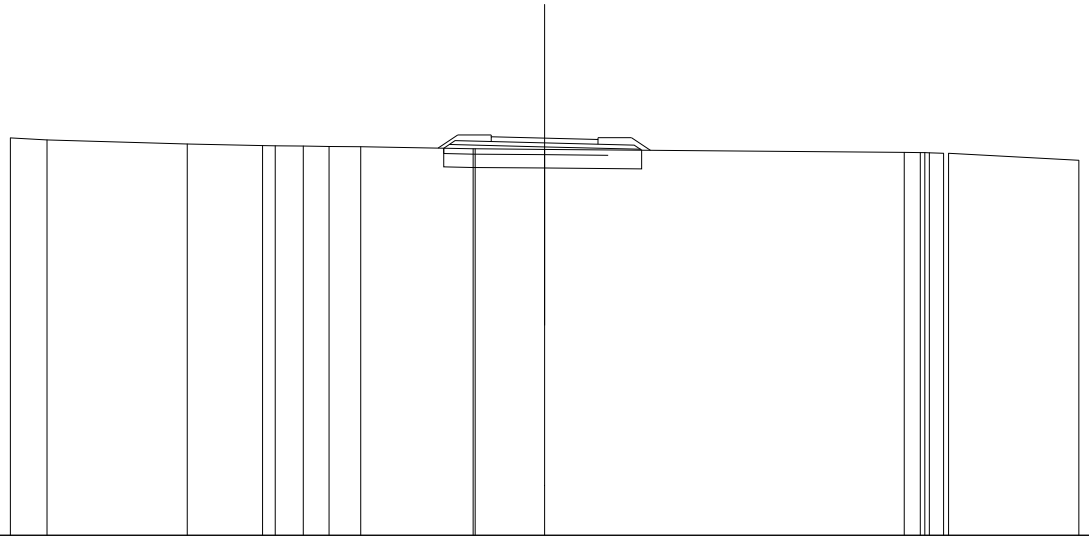

SCALA 1:200

QT.RIF. 550,000

| | | |

SCAVI E BONIFICHE	
SCOTICO	8,077 m
BONIFICA	4,039 m²
RILEVATI	
RILEVATO	7,649 m²
TERRENO VEGETALE	5,234 m
SOVRASTRUTTURA STRADALE	
STRATI LEGATI	4,000 m
STRATO DI FONDAZIONE	1,039 m²

SEZIONE N.: 5
QT. PROGETTO: 564,578
DIST.PROG.: 80,000
DIST.PREC.: 20,000
DIST.SUCC.: 20,000

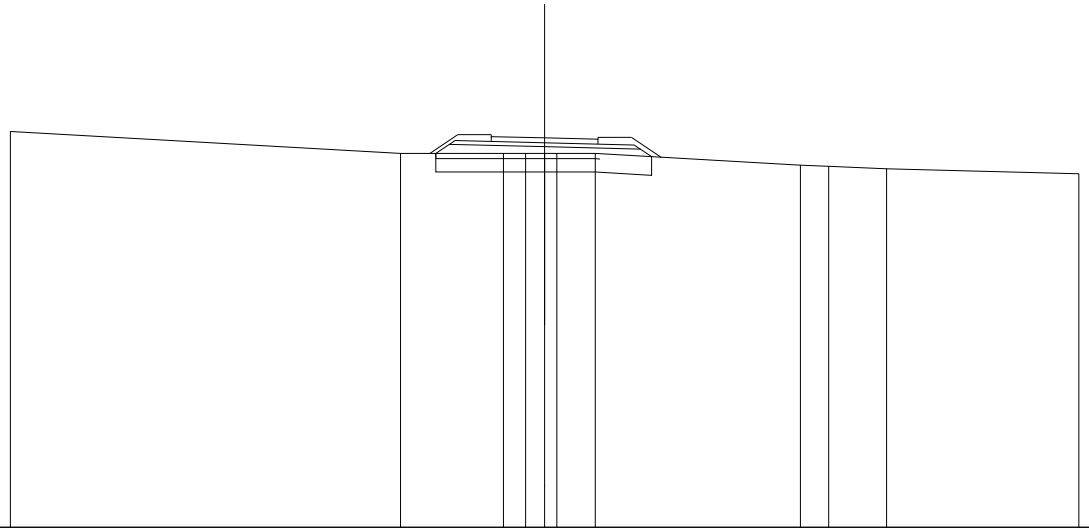

SCALA 1:200

QT.RIF. 550,000

QUOTE TERRENO	564,819 · 564,000 · 564,000 · 564,000 · 564,000 · 564,000 · 563,555 · 563,512 · 563,425 · 563,239
DIST.PARZIALI TERRENO	14,603 · 3,857 · 0,827 · 0,719 · 0,468 · 1,441 · 7,676 · 1,088 · 2,172 · 7,197
QUOTE PROGETTO	564,000 · 564,337 · 564,248 · 564,159 · 563,978
DIST.PARZIALI PROGETTO	0,505 · 3,567 · 3,584 · 0,421
QUOTE PAVIMENTATO	564,448 · 564,628 · 564,578 · 564,348 · 564,528
DIST.PARZIALI PAVIMENTATO	2,000 · 2,000

SCAVI E BONIFICHE	
SCOTICO	8,601 m
BONIFICA	4,300 m²
RILEVATI	
RILEVATO	9,812 m²
TERRENO VEGETALE	5,839 m
SOVRASTRUTTURA STRADALE	
STRATI LEGATI	4,000 m
STRATO DI FONDAZIONE	1,039 m²

SEZIONE N.: 6
QT. PROGETTO: 564,362
DIST.PROG.: 100,000
DIST.PREC.: 20,000
DIST.SUCC.: 20,000

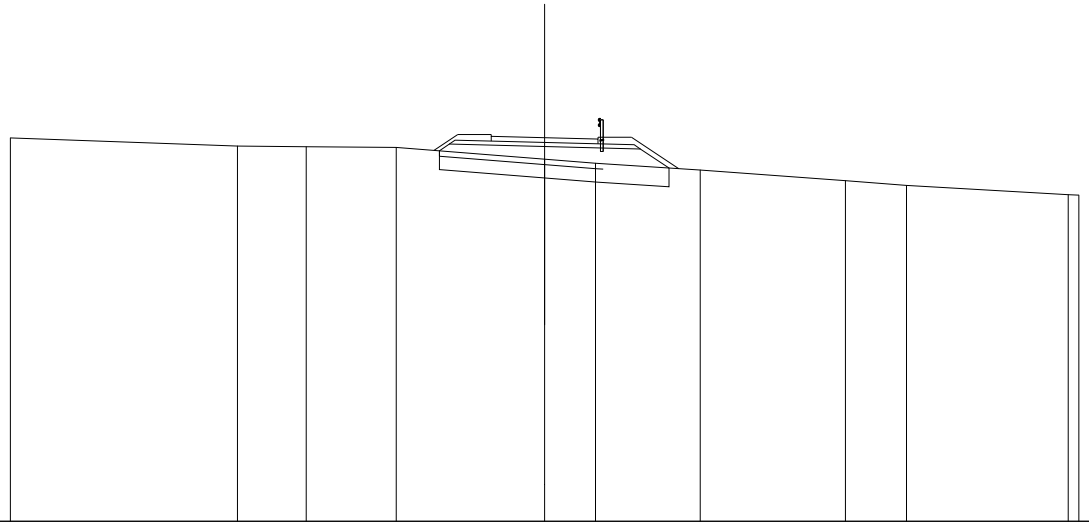

SCALA 1:200

QT.RIF. 550,000

| | | |

SCAVI E BONIFICHE	
SCOTICO	9,673 m
BONIFICA	4,836 m²
RILEVATI	
RILEVATO	13,522 m²
TERRENO VEGETALE	7,150 m
SOVRASTRUTTURA STRADALE	
STRATI LEGATI	4,000 m
STRATO DI FONDAZIONE	1,039 m²

SEZIONE N.: 7
QT. PROGETTO: 564,516
DIST.PROG.: 120,000
DIST.PREC.: 20,000
DIST.SUCC.: 3,452

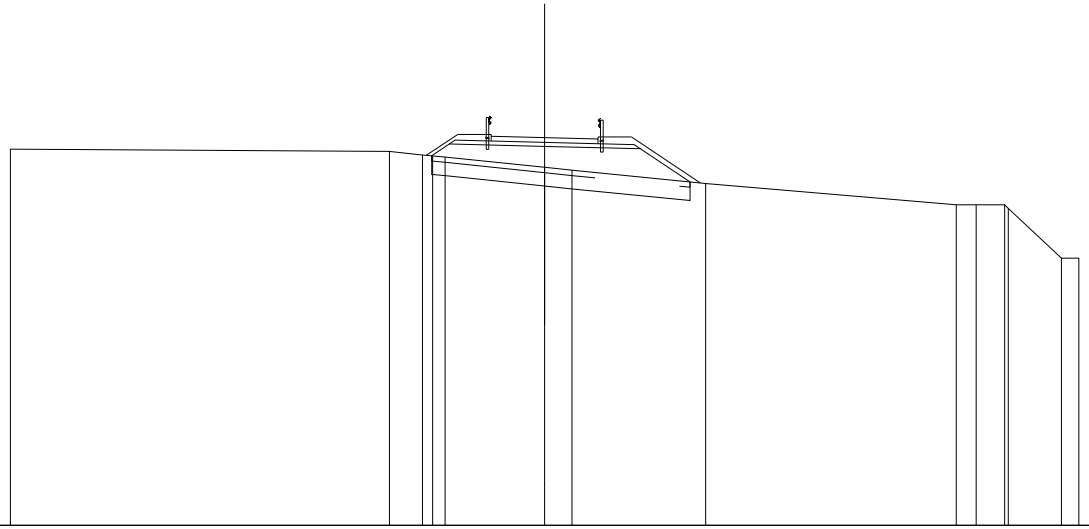

SCALA 1:200

QT.RIF. 550,000

QUOTE TERRENO	564,081 · 564,000 · 563,865 · 563,830 · 563,789 · 563,401 · 563,294 · 562,796 · 562,000 · 562,000 · 562,000 · 561,866 · 560,000 · 560,000
DIST.PARZIALI TERRENO	14,190 · 1,232 · 0,465 · 3,730 · 1,025 · 5,005 · 9,378 · 0,760 · 1,060 · 1,986 · 0,654
QUOTE PROGETTO	563,833 · 564,276 · 564,186 · 564,097 · 562,857
DIST.PARZIALI PROGETTO	0,463 · 3,567 · 3,584 · 1,859
QUOTE PAVIMENTATO	564,386 · 564,566 · 564,516 · 564,256 · 564,466
DIST.PARZIALI PAVIMENTATO	2,000 · 2,000

SCAVI E BONIFICHE	
SCOTICO	10,033 m
BONIFICA	5,016 m²
RILEVATI	
RILEVATO	14,939 m²
TERRENO VEGETALE	7,570 m
SOVRASTRUTTURA STRADALE	
STRATI LEGATI	4,000 m
STRATO DI FONDAZIONE	1,039 m²

SEZIONE N.: 8
QT. PROGETTO: 564,583
DIST.PROG.: 123,452
DIST.PREC.: 3,452
DIST.SUCC.: 16,548

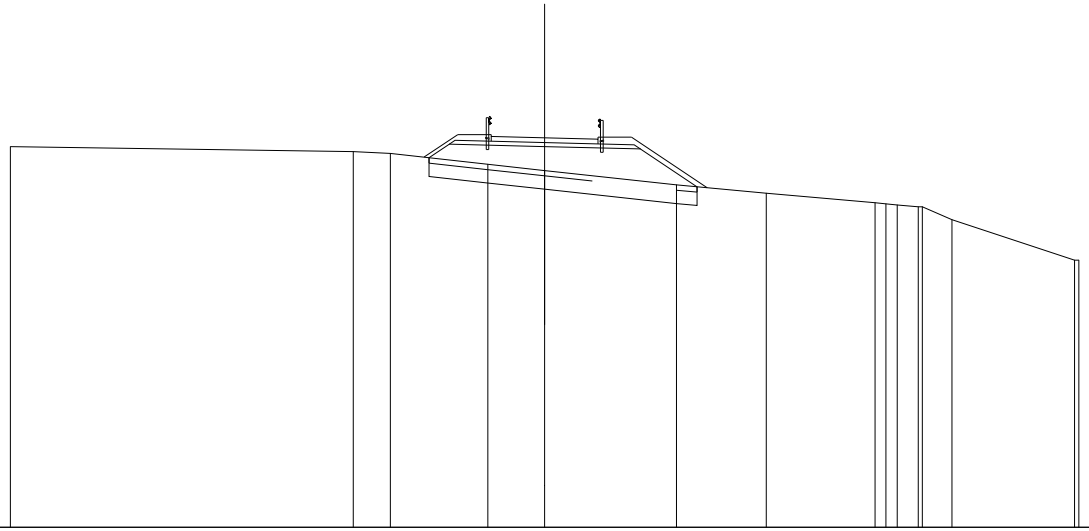

SCALA 1:200

QT.RIF. 550,000

| | | |

SCAVI E BONIFICHE	
SCOTICO	11,666 m
BONIFICA	5,833 m²
RILEVATI	
RILEVATO	21,816 m²
TERRENO VEGETALE	9,604 m
SOVRASTRUTTURA STRADALE	
STRATI LEGATI	4,000 m
STRATO DI FONDAZIONE	1,039 m²

SEZIONE N.: 9
QT. PROGETTO: 565,071
DIST.PROG.: 140,000
DIST.PREC.: 16,548
DIST.SUCC.: 4,280

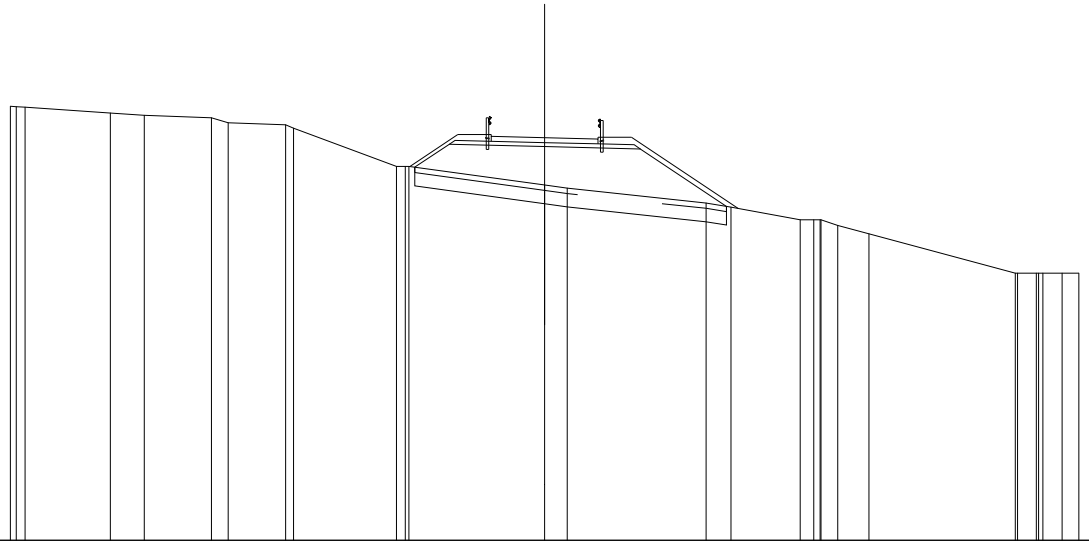

SCALA 1:200

QT.RIF. 550,000

QUOTE TERRENO	566,250 566,234 566,214 566,000 565,913 565,821 565,626 565,558 565,429 564,000 564,000 564,000 563,300 563,183 562,627 562,472 562,000 562,000 562,000 562,000 561,764 561,476 560,000 560,000 560,000 560,000 560,000 560,000
DIST.PARZIALI TERRENO	3,191 1,268 2,515 0,939 2,154 3,852 5,082 0,846 5,199 0,289 2,584 0,512 0,022 1,167 5,482 0,704 0,722 0,623
QUOTE PROGETTO	563,069 564,830 564,741 564,651 562,500
DIST.PARZIALI PROGETTO	1,291 3,567 3,584 3,225
QUOTE PAVIMENTATO	564,941 566,121 565,071 564,841 565,021
DIST.PARZIALI PAVIMENTATO	2,000 2,000

SCAVI E BONIFICHE	
SCOTICO	11,169 m
BONIFICA	5,584 m²
RILEVATI	
RILEVATO	18,341 m²
TERRENO VEGETALE	9,016 m
SOVRASTRUTTURA STRADALE	
STRATI LEGATI	4,000 m
STRATO DI FONDAZIONE	1,039 m²

SEZIONE N.: 10
QT. PROGETTO: 565,241
DIST.PROG.: 144,280
DIST.PREC.: 4,280
DIST.SUCC.: 15,720

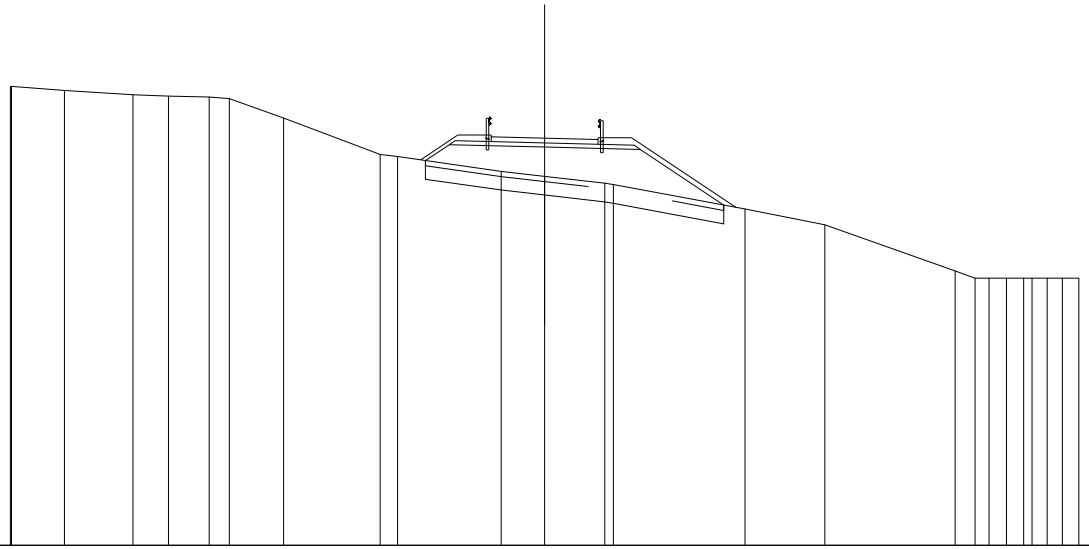

SCALA 1:200

QT.RIF. 550,000

QUOTE TERRENO	557,182 557,179 557,028 556,868 556,815 556,780 556,724 556,000 554,638 554,555 554,000 553,815 553,558 553,504 552,589 552,000 550,271 550,000 550,000 550,000 550,000 550,000 550,000 550,000 550,000
DIST.PARZIALI TERRENO	1,977 2,567 1,330 1,524 0,782 2,038 3,616 0,849 3,879 1,627 2,255 4,931 2,990 4,875 0,747 0,528 0,551 0,545 0,560 0,558 0,517
QUOTE PROGETTO	554,405 555,001 554,811 554,822 552,737
DIST.PARZIALI PROGETTO	0,882 3,567 3,584 3,126
QUOTE PAVIMENTATO	555,111 555,231 555,241 555,011 555,151
DIST.PARZIALI PAVIMENTATO	2,000 2,000

SCAVI E BONIFICHE	
STERRO	0,288 m³
SCOTICO	7,613 m
BONIFICA	4,862 m³
RILEVATI	
RILEVATO	10,162 m³
TERRENO VEGETALE	6,264 m
SOVRASTRUTTURA STRADALE	
STRATI LEGATI	4,000 m
STRATO DI FONDAZIONE	1,039 m²

SEZIONE N.: 11
QT. PROGETTO: 565,955
DIST.PROG.: 160,000
DIST.PREC.: 15,720
DIST.SUCC.: 5,108

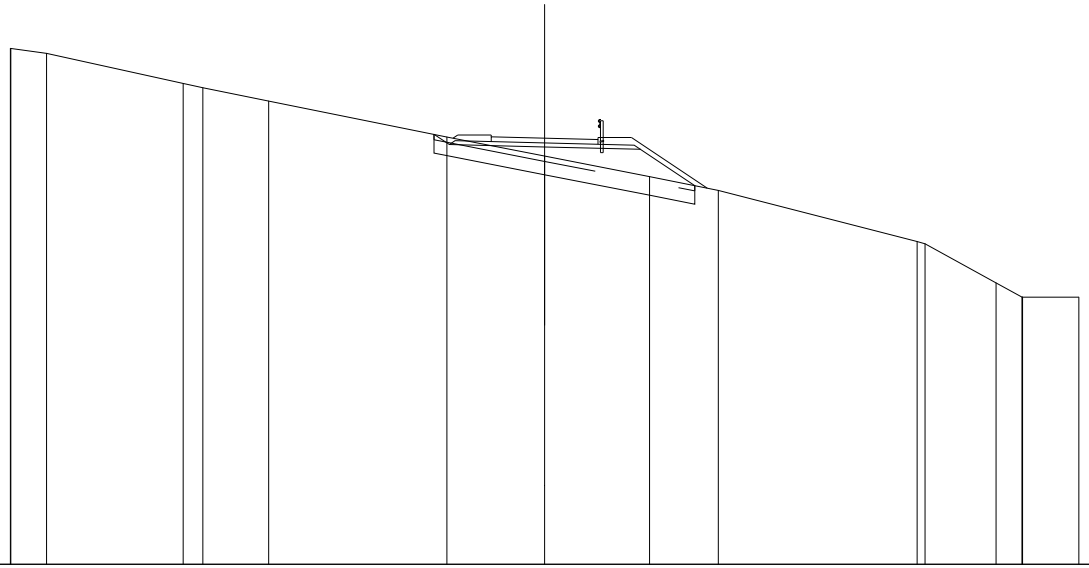

SCALA 1:200

QT.RIF. 550,000

QUOTE TERRENO	569,318	569,316	569,133	568,000	567,839	567,345	566,000	565,285	564,518	564,000	562,060	562,000	560,533	560,000	560,000	560,000	560,000	560,000					
DIST.PARZIALI TERRENO		1,337	5,115	0,741	2,461	6,675	3,657	3,926	2,576	7,441		2,660	0,972	2,107									
QUOTE PROGETTO							566,098	565,714	565,525	565,535	564,177												
DIST.PARZIALI PROGETTO							0,575	3,567	3,584	2,036													
QUOTE PAVIMENTATO								565,825 566,005	565,955	565,725 565,905													
DIST.PARZIALI PAVIMENTATO								2,000	2,000														

SCAVI E BONIFICHE	
STERRO	0,567 m³
SCOTICO	6,869 m
BONIFICA	4,801 m³
RILEVATI	
RILEVATO	9,360 m³
TERRENO VEGETALE	5,945 m
SOVRASTRUTTURA STRADALE	
STRATI LEGATI	4,000 m
STRATO DI FONDAZIONE	1,039 m²

SEZIONE N.: 12
QT. PROGETTO: 566,189
DIST.PROG.: 165,108
DIST.PREC.: 5,108
DIST.SUCC.: 14,892

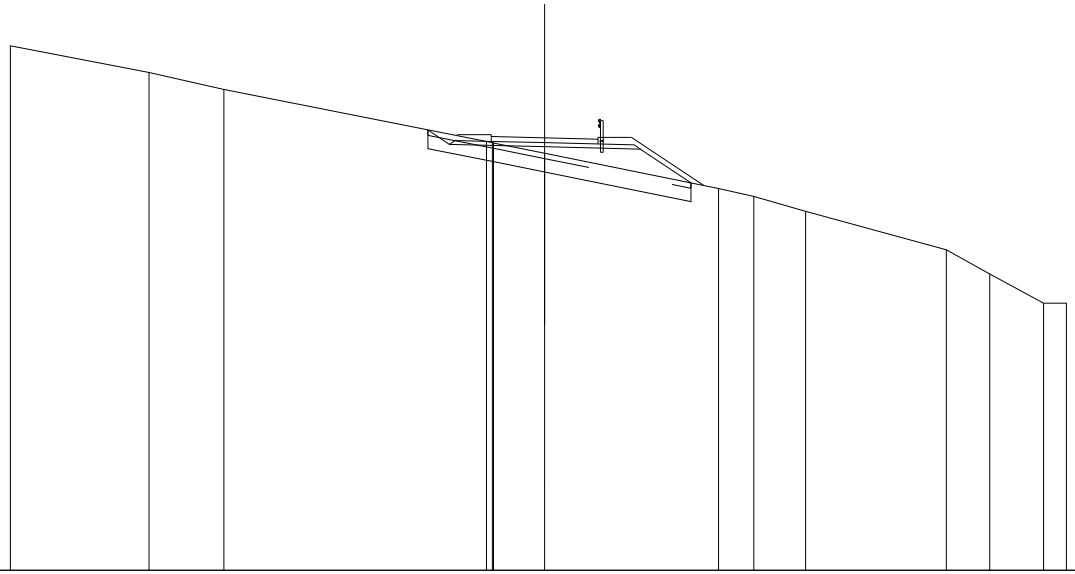

SCALA 1:200

QT.RIF. 550,000

QUOTE TERRENO	569,641		568,635		568,000		566,051	566,009	566,000	565,613		564,296	564,000	563,441		562,000	561,095	560,000	560,000
DIST.PARZIALI TERRENO		5,189		2,802		9,834			1,912		6,511		1,325	1,937	5,267		1,623	2,018	0,883
QUOTE PROGETTO								566,487	565,948		565,859		565,770	564,504					
DIST.PARZIALI PROGETTO								0,008		3,567		3,584		1,897					
QUOTE PAVIMENTATO							566,059 566,239			566,189		565,969 566,139							
DIST.PARZIALI PAVIMENTATO								2,000		2,000									

SCAVI E BONIFICHE	
STERRO	1,573 m²
SCOTICO	3,292 m
BONIFICA	3,199 m²
RILEVATI	
RILEVATO	4,641 m²
TERRENO VEGETALE	3,731 m
SOVRASTRUTTURA STRADALE	
STRATI LEGATI	4,000 m
STRATO DI FONDAZIONE	1,267 m²
MANUFATTI	
CANALETTA	0,309 m²

SEZIONE N.: 13
QT. PROGETTO: 566,872
DIST.PROG.: 180,000
DIST.PREC.: 14,892
DIST.SUCC.: 20,000

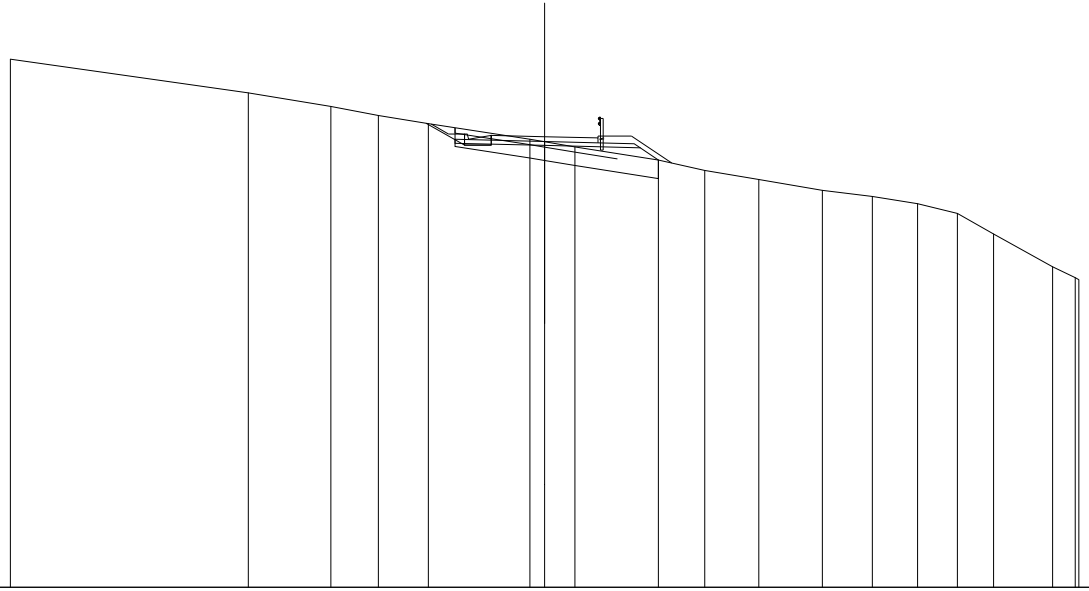

SCALA 1:200

QT.RIF. 550,000

| | | |

SCAVI E BONIFICHE	
STERRO	0,626 m³
SCOTICO	3,590 m
BONIFICA	3,968 m³
RILEVATI	
RILEVATO	5,410 m³
TERRENO VEGETALE	4,149 m
SOVRASTRUTTURA STRADALE	
STRATI LEGATI	4,000 m
STRATO DI FONDAZIONE	1,039 m²

SEZIONE N.: 14
QT. PROGETTO: 567,789
DIST.PROG.: 200,000
DIST.PREC.: 20,000
DIST.SUCC.: 20,000

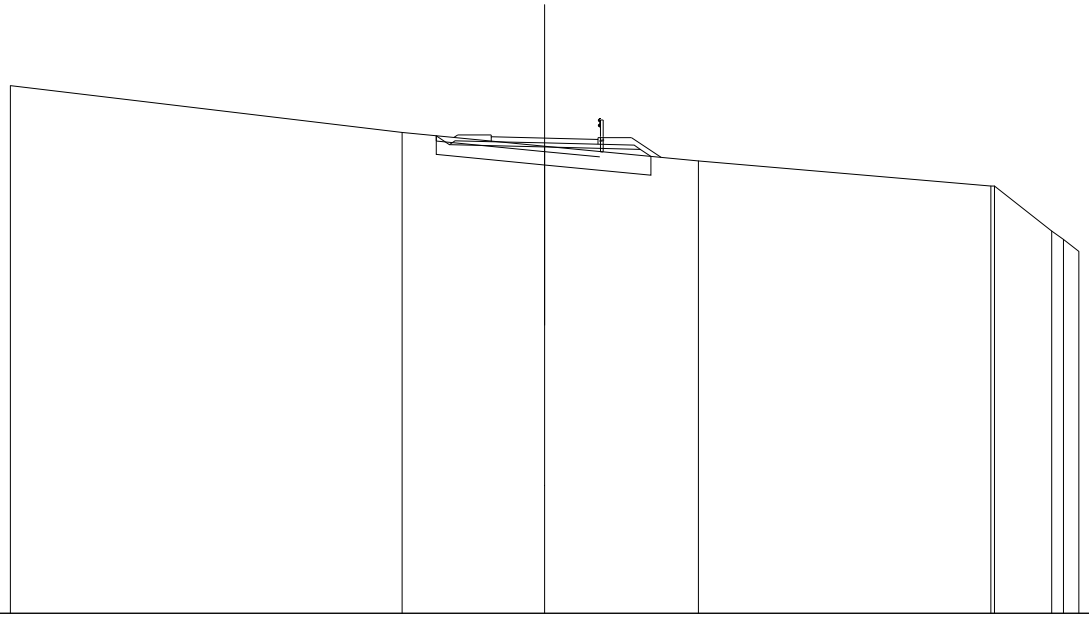

SCALA 1:200

QT.RIF. 550,000

QUOTE TERRENO	569,754			568,000		567,487		566,934		566,000 566,000	564,311 564,000 563,547			
DIST.PARZIALI TERRENO		14,666			5,334		5,754		10,952		2,146	0,458	0,576	
QUOTE PROGETTO				567,878 567,549		567,459		567,370 567,105						
DIST.PARZIALI PROGETTO				0,493	3,567		3,584	0,398						
QUOTE PAVIMENTATO					567,859 567,839	567,789		567,559 567,739						
DIST.PARZIALI PAVIMENTATO					2,000	2,000								

SCAVI E BONIFICHE	
SCOTICO	12,964 m
BONIFICA	6,482 m²
RILEVATI	
RILEVATO	22,561 m²
TERRENO VEGETALE	11,304 m
SOVRASTRUTTURA STRADALE	
STRATI LEGATI	4,000 m
STRATO DI FONDAZIONE	1,039 m²

SEZIONE N.: 15
QT. PROGETTO: 568,707
DIST.PROG.: 220,000
DIST.PREC.: 20,000
DIST.SUCC.: 20,000

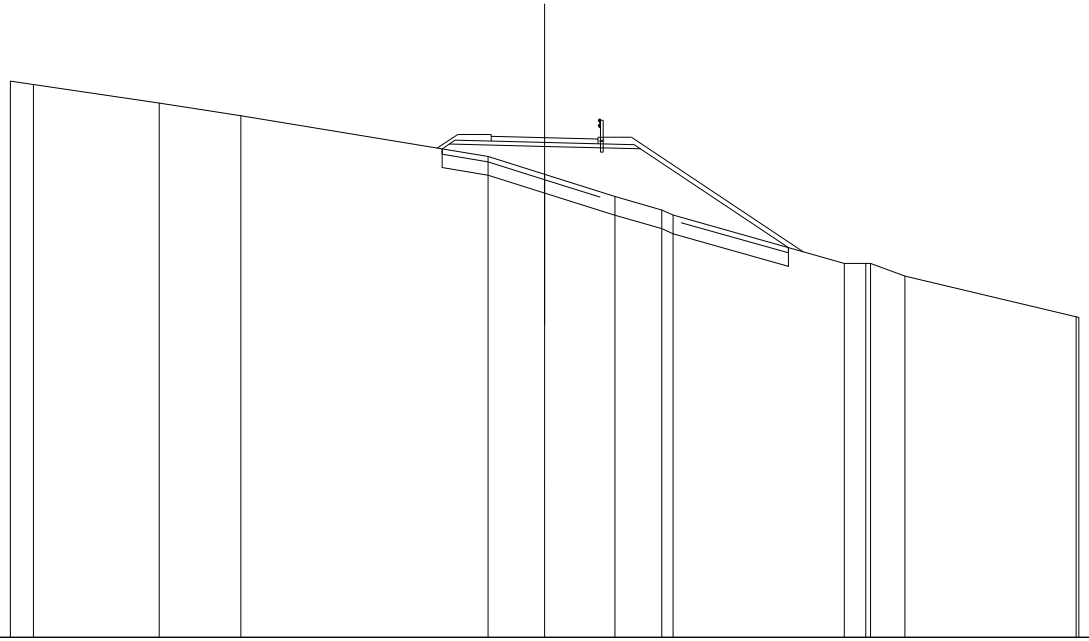

SCALA 1:200

QT.RIF. 550,000

QUOTE TERRENO	570,819 570,897 570,000 569,528 568,000 567,333 566,505 566,000 565,808 564,000 564,000 563,519 562,000 561,976
DIST.PARZIALI TERRENO	0,883 4,705 3,063 9,250 2,119 2,633 1,753 0,427 6,406 0,955 1,285 6,406
QUOTE PROGETTO	568,234 568,466 568,377 566,257 564,591
DIST.PARZIALI PROGETTO	3,567 3,584 5,541
QUOTE PAVIMENTATO	568,577 568,757 568,707 568,477 568,657
DIST.PARZIALI PAVIMENTATO	2,000 2,000

SCAVI E BONIFICHE	
SCOTICO	11,639 m
BONIFICA	5,819 m²
RILEVATI	
RILEVATO	19,360 m²
TERRENO VEGETALE	9,622 m
SOVRASTRUTTURA STRADALE	
STRATI LEGATI	4,000 m
STRATO DI FONDAZIONE	1,039 m²

SEZIONE N.: 16
QT. PROGETTO: 569,624
DIST.PROG.: 240,000
DIST.PREC.: 20,000
DIST.SUCC.: 20,000

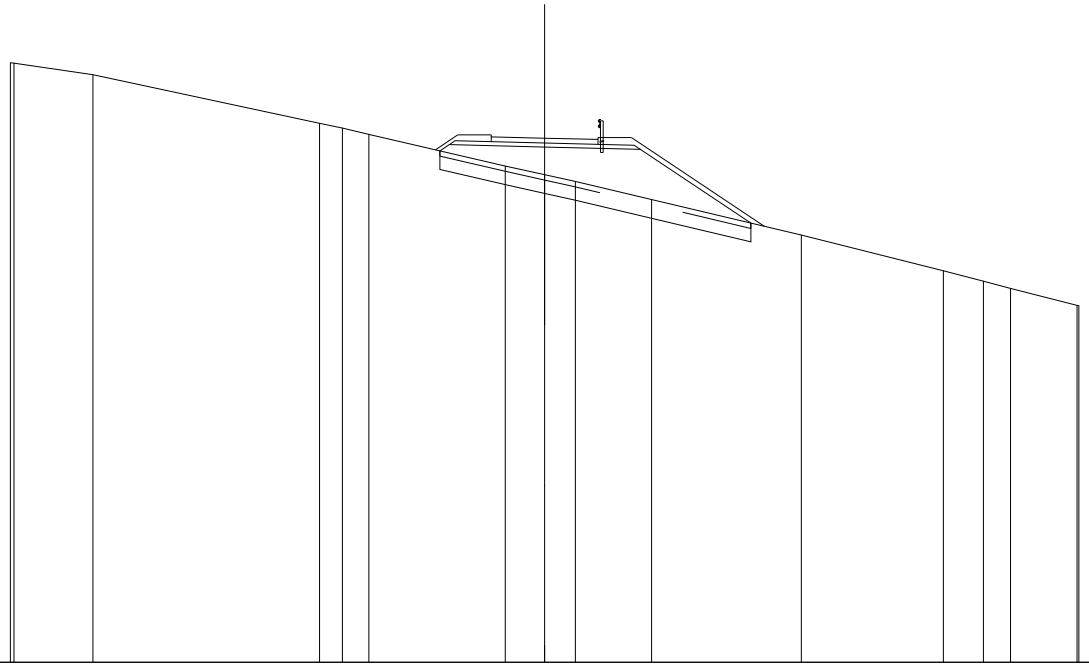

SCALA 1:200

QT.RIF. 550,000

QUOTE TERRENO	572,446 572,429 572,000 570,177 570,000 569,767 568,551 568,255 568,000 567,322 566,000 564,658 564,272 564,000 563,353 563,351
DIST.PARZIALI TERRENO	2,960 8,488 0,847 0,986 5,107 1,474 1,160 2,854 5,604 5,317 1,499 1,016 2,490
QUOTE PROGETTO	569,149 569,353 569,294 569,204 566,445
DIST.PARZIALI PROGETTO	3,567 3,584 4,137
QUOTE PAVIMENTATO	569,494 569,674 569,624 569,394 569,574
DIST.PARZIALI PAVIMENTATO	2,000 2,000

SCAVI E BONIFICHE	
STERRO	0,052 m²
SCOTICO	9,054 m
BONIFICA	4,992 m²
RILEVATI	
RILEVATO	12,132 m²
TERRENO VEGETALE	7,181 m
SOVRASTRUTTURA STRADALE	
STRATI LEGATI	4,000 m
STRATO DI FONDAZIONE	1,039 m²

SEZIONE N.: 17
QT. PROGETTO: 570,328
DIST.PROG.: 260,000
DIST.PREC.: 20,000
DIST.SUCC.: 5,395

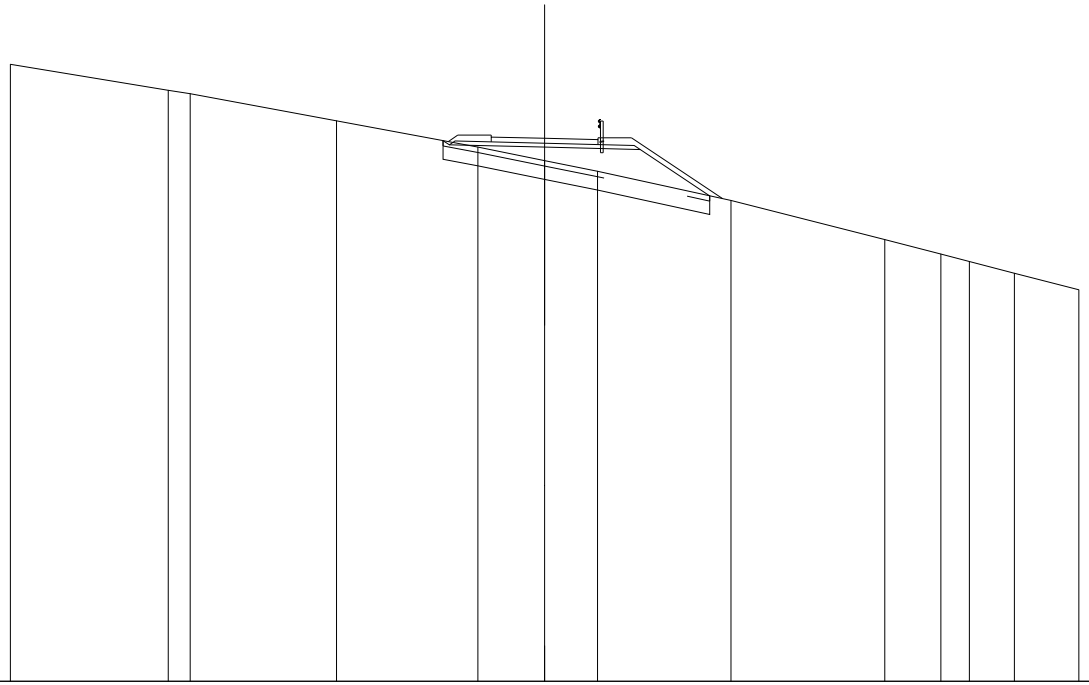

SCALA 1:200

QT.RIF. 550,000

| | | |

SCAVI E BONIFICHE	
STERRO	0,579 m²
SCOTICO	6,828 m
BONIFICA	4,887 m²
RILEVATI	
RILEVATO	9,539 m²
TERRENO VEGETALE	6,240 m
SOVRASTRUTTURA STRADALE	
STRATI LEGATI	4,000 m
STRATO DI FONDAZIONE	1,039 m²

SEZIONE N.: 18
QT. PROGETTO: 570,388
DIST.PROG.: 265,395
DIST.PREC.: 5,395
DIST.SUCC.: 14,605

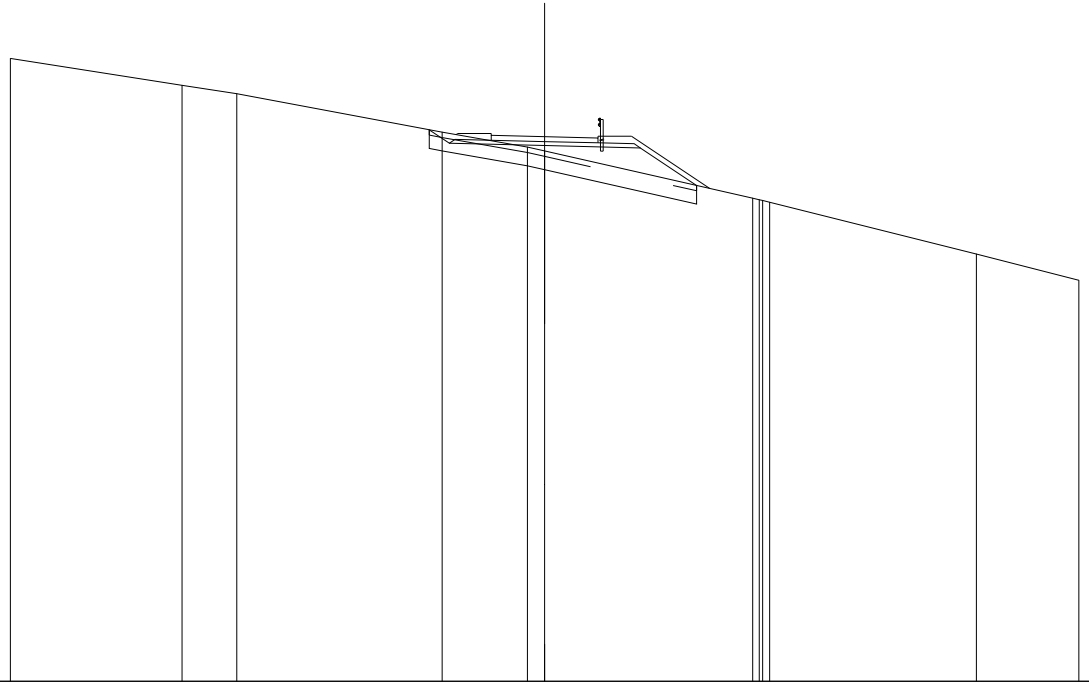

SCALA 1:200

QT.RIF. 550,000

| | | |

SCAVI E BONIFICHE	
STERRO	10,729 m³
RILEVATI	
RILEVATO	0,130 m³
TERRENO VEGETALE	1,200 m
SOVRASTRUTTURA STRADALE	
STRATI LEGATI	4,000 m
STRATO DI FONDAZIONE	1,450 m²
MANUFATTI	
CANALETTA	0,618 m³

SEZIONE N.: 19
QT. PROGETTO: 570,260
DIST.PROG.: 280,000
DIST.PREC.: 14,605
DIST.SUCC.: 11,280

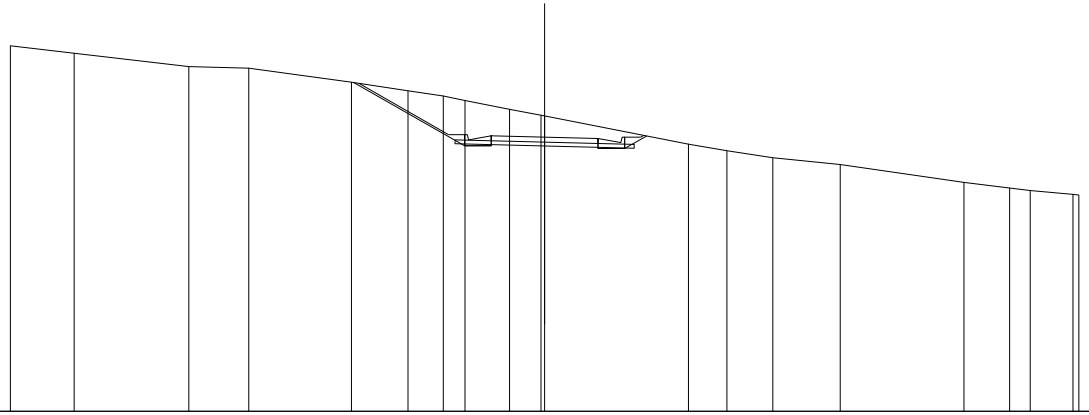

SCALA 1:200

QT.RIF. 560,000

QUOTE TERRENO	573,883	573,405	572,907	572,848	572,318	572,000	571,806	571,635	571,309	571,057 571,056	570,000	569,769	569,491	569,237	568,571	568,358	568,267	568,122 568,092				
DIST.PARZIALI TERRENO		2,389	4,293	2,242	3,842	2,115	1,322	0,516	1,670	1,171	5,385	1,436	1,727	2,515	4,636	1,710	0,773	1,595				
QUOTE PROGETTO						572,304		570,014 569,940 569,940 569,940 570,310		569,930		569,840 570,210 569,840 569,840 570,260 569,846 570,308										
DIST.PARZIALI PROGETTO						3,786		0,880	2,000	2,000		0,880	0,499									
QUOTE PAVIMENTATO									570,130 570,310	570,260		570,030 570,210										
DIST.PARZIALI PAVIMENTATO									2,000	2,000												

SCAVI E BONIFICHE	
STERRO	22,708 m³
RILEVATI	
RILEVATO	0,130 m³
TERRENO VEGETALE	1,200 m
SOVRASTRUTTURA STRADALE	
STRATI LEGATI	4,000 m
STRATO DI FONDAZIONE	1,450 m²
MANUFATTI	
CANALETTA	0,617 m²

SEZIONE N.: 20
QT. PROGETTO: 569,869
DIST.PROG.: 291,280
DIST.PREC.: 11,280
DIST.SUCC.: 8,720

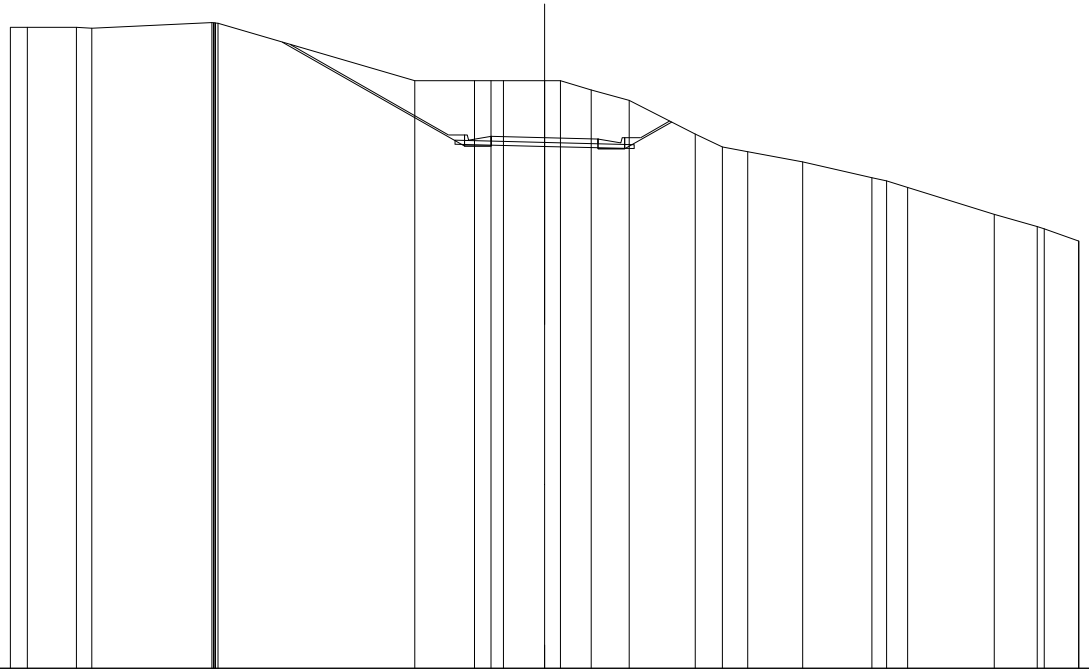

SCALA 1:200

QT.RIF. 550,000

QUOTE TERRENO	574,000 574,000 574,000 573,961 574,173 574,169 574,165 574,162 574,147 572,000 572,000 572,000 572,000 572,000 572,000 571,851 571,265 570,000 569,520 569,337 568,968 568,363 568,245 568,000 566,985 566,540 566,452 566,000 565,998
DIST.PARZIALI TERRENO	0,832 1,837 0,960 4,496 7,370 2,232 0,620 0,471 1,539 0,589 1,162 1,422 2,480 1,011 0,948 2,062 2,586 0,554 0,764 3,245 1,611 1,287
QUOTE PROGETTO	573,443 569,623 569,549 569,549 569,549 569,549 569,919 569,539 569,449 569,519 569,449 569,449 569,449 569,455 570,452
DIST.PARZIALI PROGETTO	6,464 0,880 2,000 2,000 0,880 1,406
QUOTE PAVIMENTATO	569,739 569,919 569,869 569,639 569,519
DIST.PARZIALI PAVIMENTATO	2,000 2,000

SCAVI E BONIFICHE	
STERRO	5,134 m²
SCOTICO	5,253 m
BONIFICA	3,451 m²
RILEVATI	
RILEVATO	6,684 m²
TERRENO VEGETALE	6,543 m
SOVRASTRUTTURA STRADALE	
STRATI LEGATI	4,000 m
STRATO DI FONDAZIONE	1,267 m²
MANUFATTI	
CANALETTA	0,309 m²

SEZIONE N.: 21
QT. PROGETTO: 569,392
DIST.PROG.: 300,000
DIST.PREC.: 8,720
DIST.SUCC.: 17,165

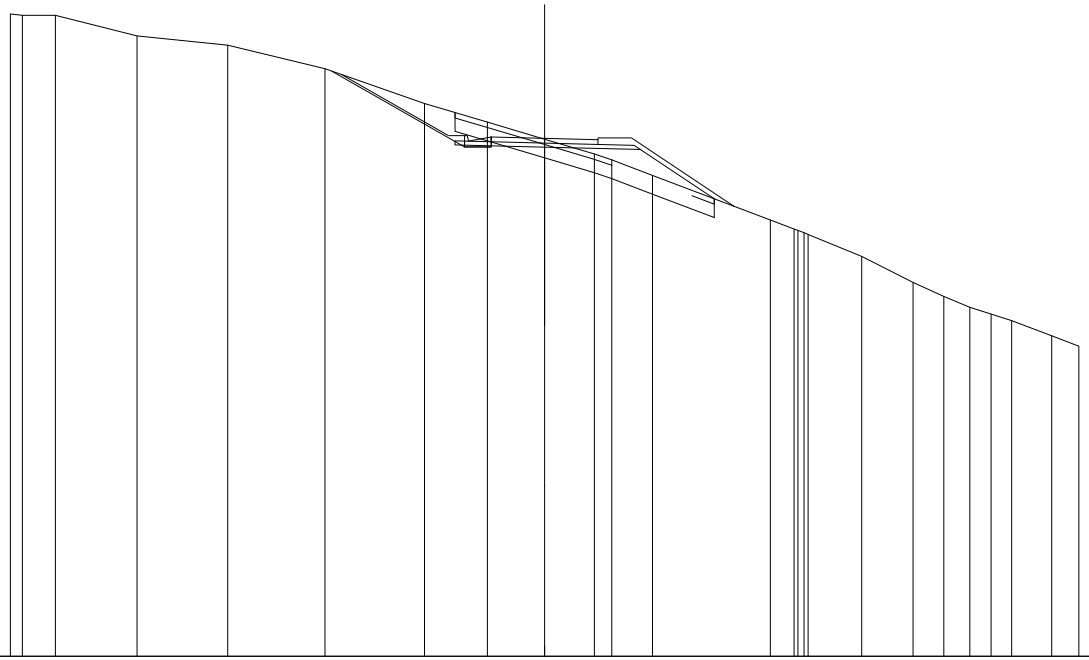

SCALA 1:200

QT.RIF. 550,000

QUOTE TERRENO	574,051 574,000 574,000 573,225 572,863 572,000 570,892 570,000 569,361 568,807 568,586 568,000 568,335 566,000 565,945 565,860 565,794 564,973 564,000 563,472 563,063 562,808 562,586 562,000 561,606
DIST.PARZIALI TERRENO	0,460 1,229 3,065 3,392 3,642 3,727 2,349 2,146 1,860 0,682 1,528 4,414 0,883 2,007 1,924 1,144 0,860 0,794 0,788 1,505 1,012
QUOTE PROGETTO	571,910 569,146 569,072 569,072 569,072 569,072 569,442 569,062 568,573 567,130
DIST.PARZIALI PROGETTO	4,616 0,860 2,000 3,584 2,764
QUOTE PAVIMENTATO	569,262 569,442 569,392 569,162 569,342
DIST.PARZIALI PAVIMENTATO	2,000 2,000

SCAVI E BONIFICHE	
SCOTICO	21,637 m
BONIFICA	10,818 m²
RILEVATI	
RILEVATO	52,176 m²
TERRENO VEGETALE	21,048 m
SOVRASTRUTTURA STRADALE	
STRATI LEGATI	4,000 m
STRATO DI FONDAZIONE	1,039 m²

SEZIONE N.: 22
QT. PROGETTO: 568,010
DIST.PROG.: 317,165
DIST.PREC.: 17,165
DIST.SUCC.: 2,835

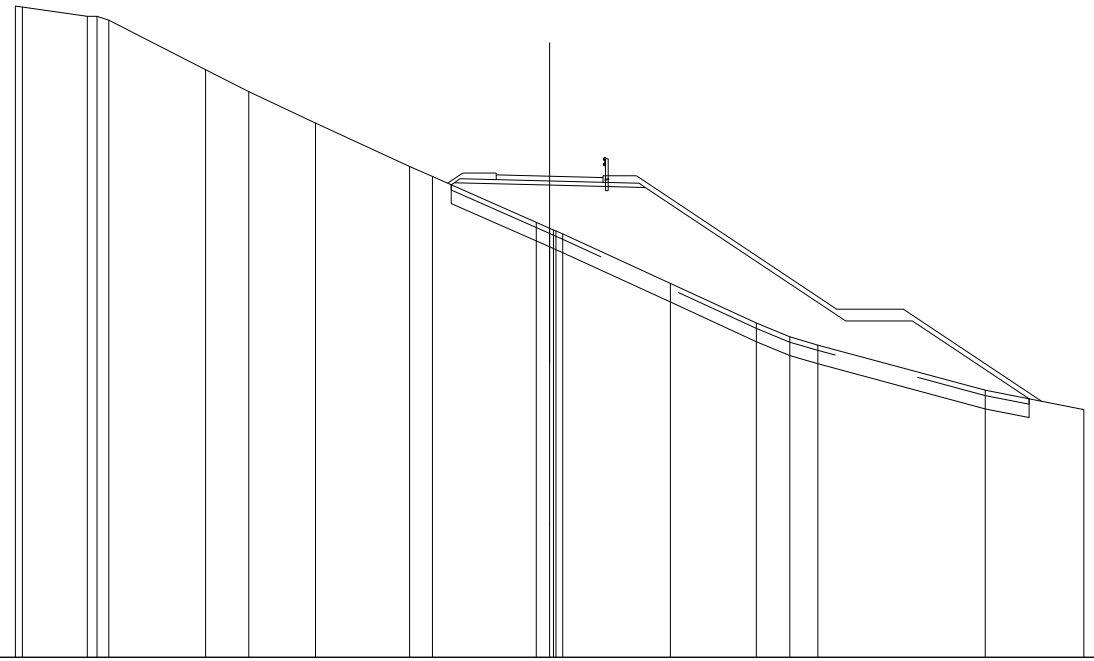

SCALA 1:200

QT.RIF. 550,000

QUOTE TERRENO	574,375 574,342 574,000 574,000 573,865 572,000 571,176 570,000 568,377 568,000 568,298 568,096 568,000 565,981 565,852 564,000 562,512 562,000 561,689 560,000 559,270
DIST.PARZIALI TERRENO	2,433 0,440 3,625 1,616 2,502 3,521 0,862 3,892 0,497 4,026 3,214 1,255 1,052 6,266 3,692
QUOTE PROGETTO	567,591 567,770 567,590 567,591 562,591 562,591 559,675
DIST.PARZIALI PROGETTO	3,567 3,584 7,496 2,500 4,372
QUOTE PAVIMENTATO	567,880 568,060 568,010 567,790 567,960
DIST.PARZIALI PAVIMENTATO	2,000 2,000

SCAVI E BONIFICHE	
SCOTICO	21,124 m
BONIFICA	10,562 m²
RILEVATI	
RILEVATO	47,798 m²
TERRENO VEGETALE	20,418 m
SOVRASTRUTTURA STRADALE	
STRATI LEGATI	4,000 m
STRATO DI FONDAZIONE	1,039 m²

SEZIONE N.: 23
QT. PROGETTO: 567,738
DIST.PROG.: 320,000
DIST.PREC.: 2,835
DIST.SUCC.: 20,000

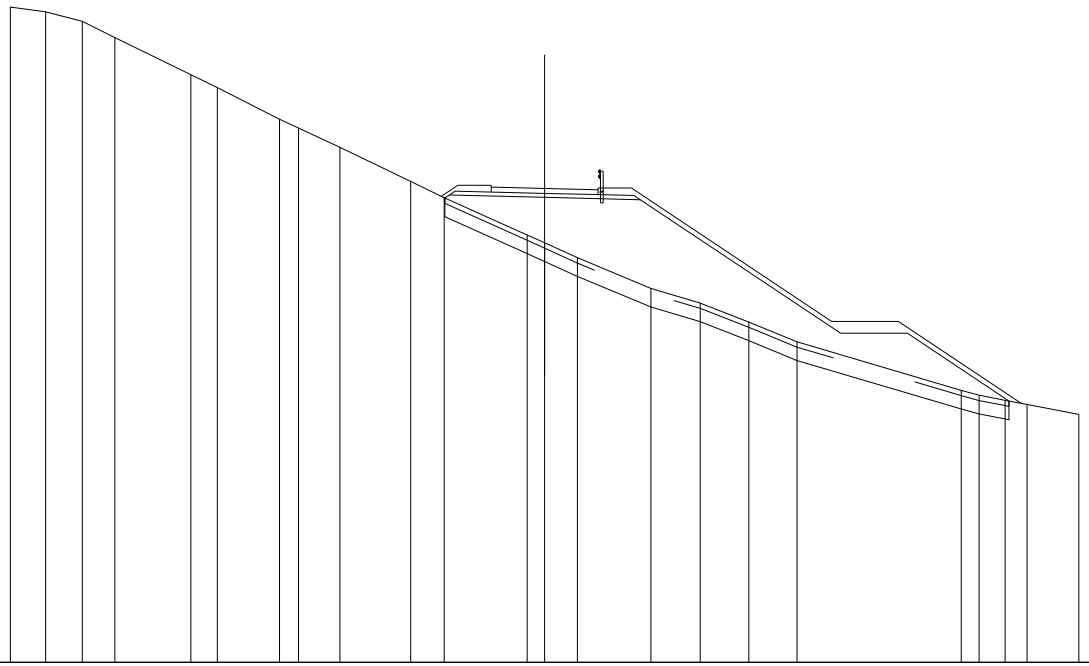

SCALA 1:200

QT.RIF. 550,000

QUOTE TERRENO	574,533	574,353	574,000	573,366	572,000	571,521	570,335	570,000	569,285	568,000	567,392	566,000	565,704	565,145	564,000	563,450	562,738	562,000	560,181	560,000	559,809	559,651	559,277
DIST.PARZIALI TERRENO	1,317	1,377	1,212	2,851	0,982	2,325	0,712	1,551	2,648	1,252	3,111	0,861	1,230	2,749	1,845	1,818	1,810	6,146	0,871	0,988	0,525	1,937	
QUOTE PROGETTO											567,392 567,497	567,408		567,318				562,318	562,318		559,790		
DIST.PARZIALI PROGETTO											3,567	3,584		7,496				2,500	3,805				
QUOTE PAVIMENTATO												567,926 567,798	567,738		567,506 567,666								
DIST.PARZIALI PAVIMENTATO												2,000	2,000										

SCAVI E BONIFICHE	
SCOTICO	12,792 m
BONIFICA	6,396 m²
RILEVATI	
RILEVATO	22,268 m²
TERRENO VEGETALE	10,981 m
SOVRASTRUTTURA STRADALE	
STRATI LEGATI	4,000 m
STRATO DI FONDAZIONE	1,039 m²

SEZIONE N.: 24
QT. PROGETTO: 565,814
DIST.PROG.: 340,000
DIST.PREC.: 20,000
DIST.SUCC.: 20,000

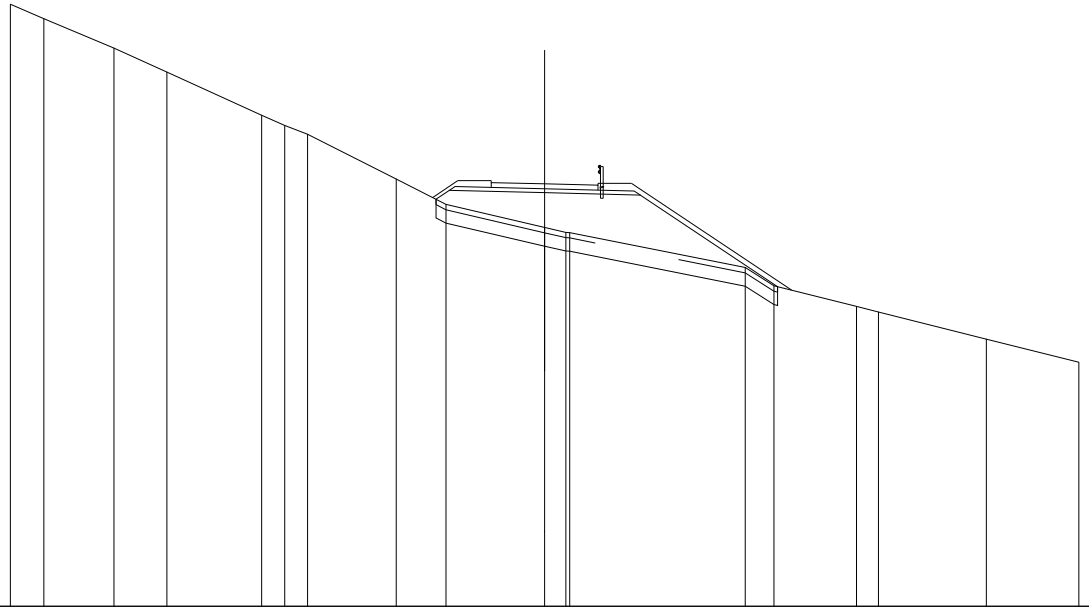

SCALA 1:200

QT.RIF. 550,000

QUOTE TERRENO	572,538 572,000 570,902 570,000 568,384 568,000 567,671 566,000 565,046 564,185 564,000 563,963 562,663 562,000 561,231 561,013 560,000 559,136
DIST.PARZIALI TERRENO	1,254 2,622 1,980 3,547 0,888 0,383 3,318 1,866 3,691 0,762 6,570 1,080 3,066 0,924 4,041 3,462
QUOTE PROGETTO	565,239 565,573 565,494 565,395 561,966
DIST.PARZIALI PROGETTO	0,602 3,567 3,584 5,140
QUOTE PAVIMENTATO	565,684 566,664 565,814 565,584 565,764
DIST.PARZIALI PAVIMENTATO	2,000 2,000

SCAVI E BONIFICHE	
STERRO	3,314 m²
SCOTICO	3,833 m
BONIFICA	2,933 m²
RILEVATI	
RILEVATO	4,918 m²
TERRENO VEGETALE	4,541 m
SOVRASTRUTTURA STRADALE	
STRATI LEGATI	4,000 m
STRATO DI FONDAZIONE	1,267 m²
MANUFATTI	
CANALETTA	0,309 m²

SEZIONE N.: 25
QT. PROGETTO: 564,159
DIST.PROG.: 360,000
DIST.PREC.: 20,000
DIST.SUCC.: 20,000

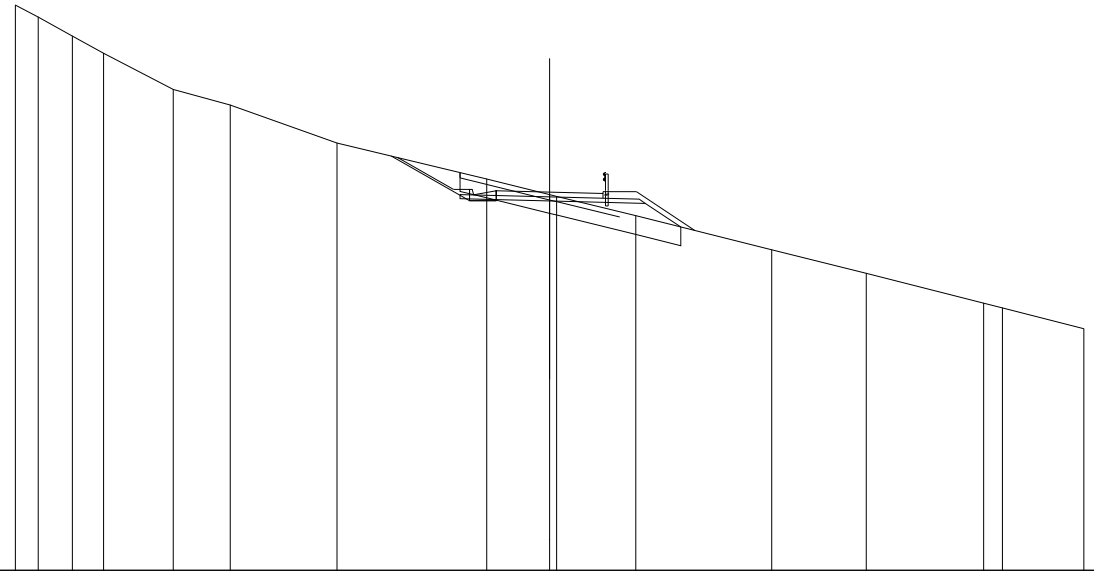

SCALA 1:200

QT.RIF. 550,000

QUOTE TERRENO	571,161 570,712 570,000 569,356 568,000 567,419 566,000 564,848 564,065 564,000 563,276 562,000 561,121 560,000 559,823 559,047
DIST.PARZIALI TERRENO	0,660 1,286 1,169 2,613 2,126 4,003 5,601 2,358 2,964 5,091 3,532 4,395 0,766 3,050
QUOTE PROGETTO	565,509 563,912 563,539 563,539 563,639 564,209 563,829 563,739 562,855
DIST.PARZIALI PROGETTO	2,573 0,660 2,000 3,584 1,326
QUOTE PAVIMENTATO	564,029 564,209 564,159 563,929 564,109
DIST.PARZIALI PAVIMENTATO	2,000 2,000

SCAVI E BONIFICHE	
STERRO	1,547 m²
SCOTICO	5,739 m
BONIFICA	3,852 m²
RILEVATI	
RILEVATO	7,476 m²
TERRENO VEGETALE	5,216 m
SOVRASTRUTTURA STRADALE	
STRATI LEGATI	4,000 m
STRATO DI FONDAZIONE	1,267 m²
MANUFATTI	
CANALETTA	0,309 m²

SEZIONE N.: 26
QT. PROGETTO: 563,200
DIST.PROG.: 380,000
DIST.PREC.: 20,000
DIST.SUCC.: 20,000

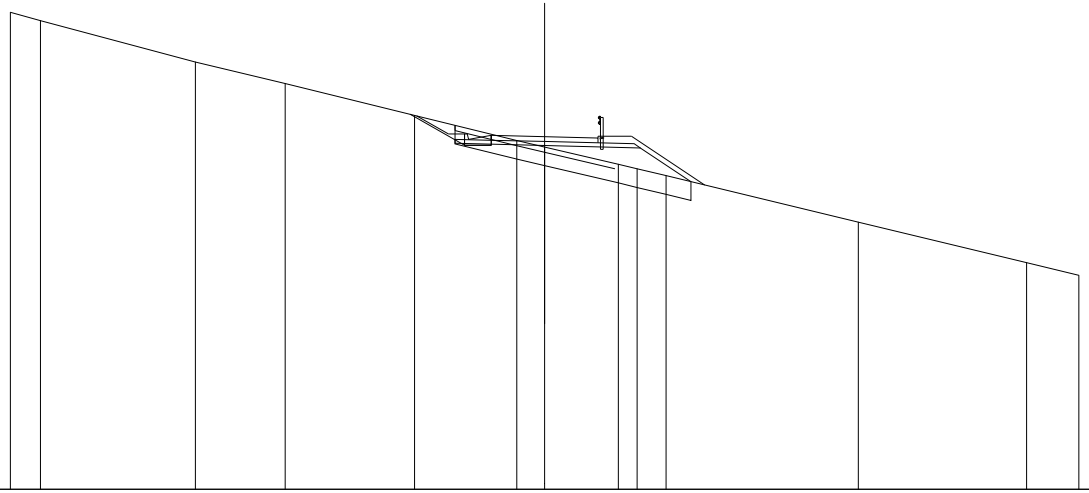

SCALA 1:200

QT.RIF. 550,000

| | | |

SCAVI E BONIFICHE	
SCOTICO	14,115 m
BONIFICA	7,058 m²
RILEVATI	
RILEVATO	30,749 m²
TERRENO VEGETALE	12,495 m
SOVRASTRUTTURA STRADALE	
STRATI LEGATI	4,000 m
STRATO DI FONDAZIONE	1,039 m²

SEZIONE N.: 27
QT. PROGETTO: 562,352
DIST.PROG.: 400,000
DIST.PREC.: 20,000
DIST.SUCC.: 2,041

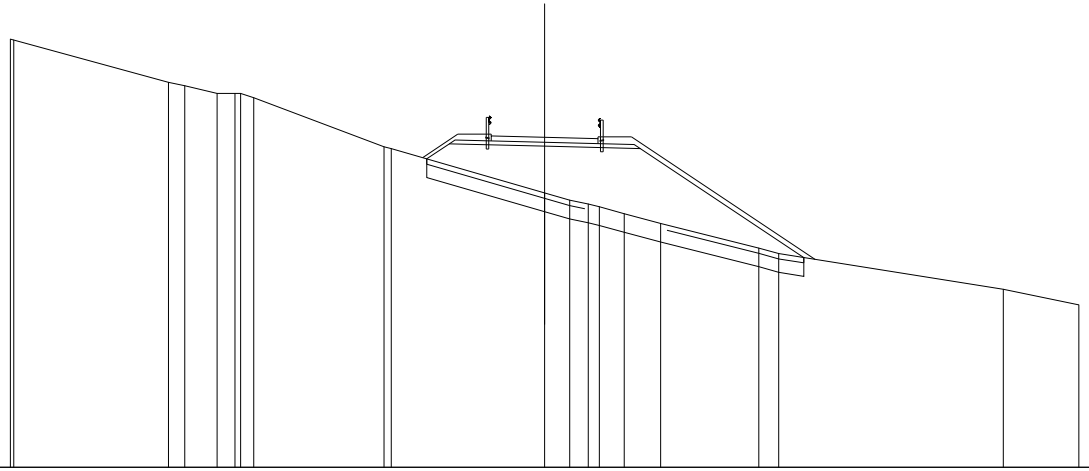

SCALA 1:200

QT.RIF. 550,000

| | | |

SCAVI E BONIFICHE	
SCOTICO	14,619 m
BONIFICA	7,310 m²
RILEVATI	
RILEVATO	33,717 m²
TERRENO VEGETALE	13,117 m
SOVRASTRUTTURA STRADALE	
STRATI LEGATI	4,000 m
STRATO DI FONDAZIONE	1,039 m²

SEZIONE N.: 28
QT. PROGETTO: 562,265
DIST.PROG.: 402,041
DIST.PREC.: 2,041
DIST.SUCC.: 18,703

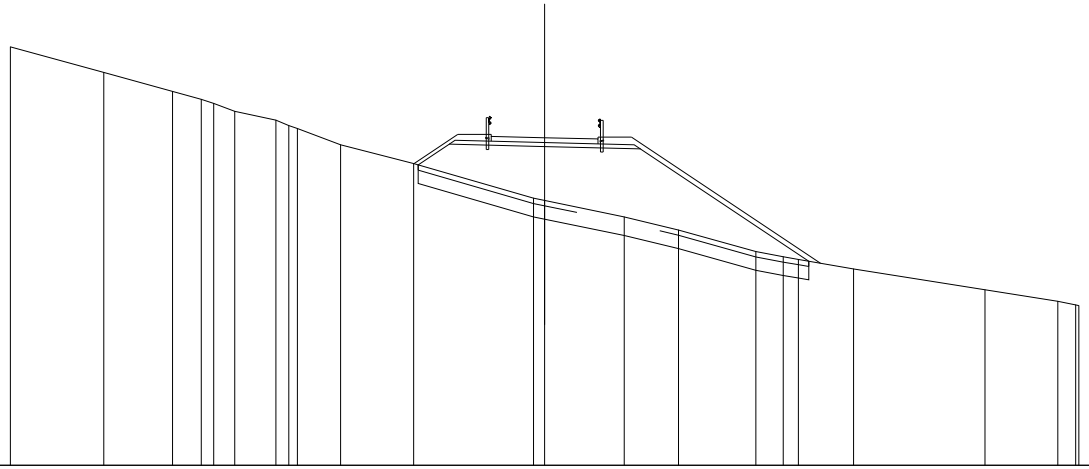

SCALA 1:200

QT.RIF. 550,000

QUOTE TERRENO	565,867		564,706		564,000	563,701	563,547	563,252	562,921	562,718	562,607	562,000	561,299	560,000	559,915	559,300	558,809	558,000	557,804	557,708	557,349	556,672	556,140	556,000	555,982			
DIST.PARZIALI TERRENO		3,497		2,575		1,071	0,470	0,766	1,545	0,477	1,615	2,734	4,491		0,414	2,983	2,027	2,895	1,024	0,572	2,062	4,924	2,723	0,576				
QUOTE PROGETTO													561,248	562,024	561,935		561,846			557,840								
DIST.PARZIALI PROGETTO													1,164	3,567		3,584		6,305										
QUOTE PAVIMENTATO														562,135 562,315		562,265		562,035 562,215										
DIST.PARZIALI PAVIMENTATO														2,000		2,000												

SCAVI E BONIFICHE	
SCOTICO	16,155 m
BONIFICA	8,078 m²
RILEVATI	
RILEVATO	46,920 m²
TERRENO VEGETALE	14,932 m
SOVRASTRUTTURA STRADALE	
STRATI LEGATI	4,000 m
STRATO DI FONDAZIONE	1,039 m²

SEZIONE N.: 29
QT. PROGETTO: 561,472
DIST.PROG.: 420,744
DIST.PREC.: 18,703
DIST.SUCC.: 18,703

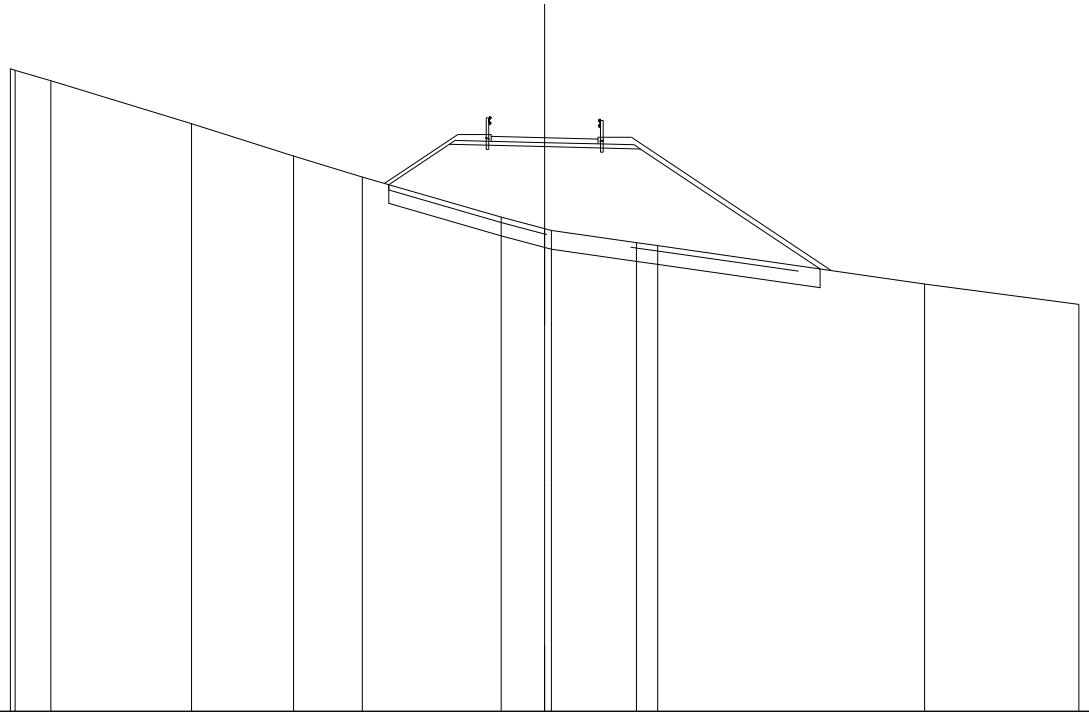

SCALA 1:200

QT.RIF. 540,000

| | | |

SCAVI E BONIFICHE	
SCOTICO	13,822 m
BONIFICA	6,911 m²
RILEVATI	
RILEVATO	33,698 m²
TERRENO VEGETALE	12,121 m
SOVRASTRUTTURA STRADALE	
STRATI LEGATI	4,000 m
STRATO DI FONDAZIONE	1,039 m²

SEZIONE N.: 30
QT. PROGETTO: 560,679
DIST.PROG.: 439,447
DIST.PREC.: 18,703
DIST.SUCC.: 20,553

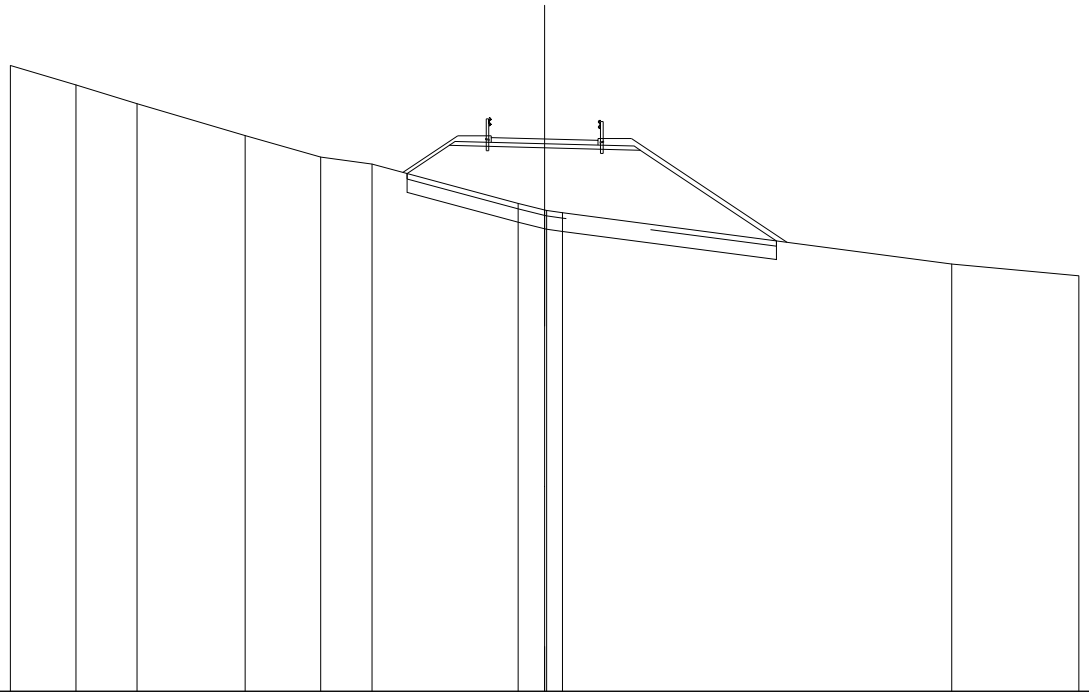

SCALA 1:200

QT.RIF. 540,000

QUOTE TERRENO	563,429	562,704	562,000	560,806	560,000	559,738	558,262	558,018	558,000	557,917	556,000	555,553
DIST.PARZIALI TERRENO	2,453	2,283	4,048	2,830	1,926	5,466	0,982	0,086	14,570	4,761
QUOTE PROGETTO	559,384	560,438	560,349	560,260	555,884
DIST.PARZIALI PROGETTO	1,581	3,567	3,584	5,091
QUOTE PAVIMENTATO	560,549 560,729	560,679	560,449 560,629
DIST.PARZIALI PAVIMENTATO	2,000	2,000

SCAVI E BONIFICHE	
SCOTICO	11,240 m
BONIFICA	5,620 m²
RILEVATI	
RILEVATO	20,280 m²
TERRENO VEGETALE	9,029 m
SOVRASTRUTTURA STRADALE	
STRATI LEGATI	4,000 m
STRATO DI FONDAZIONE	1,039 m²

SEZIONE N.: 31
QT. PROGETTO: 559,808
DIST.PROG.: 460,000
DIST.PREC.: 20,553
DIST.SUCC.: 20,000

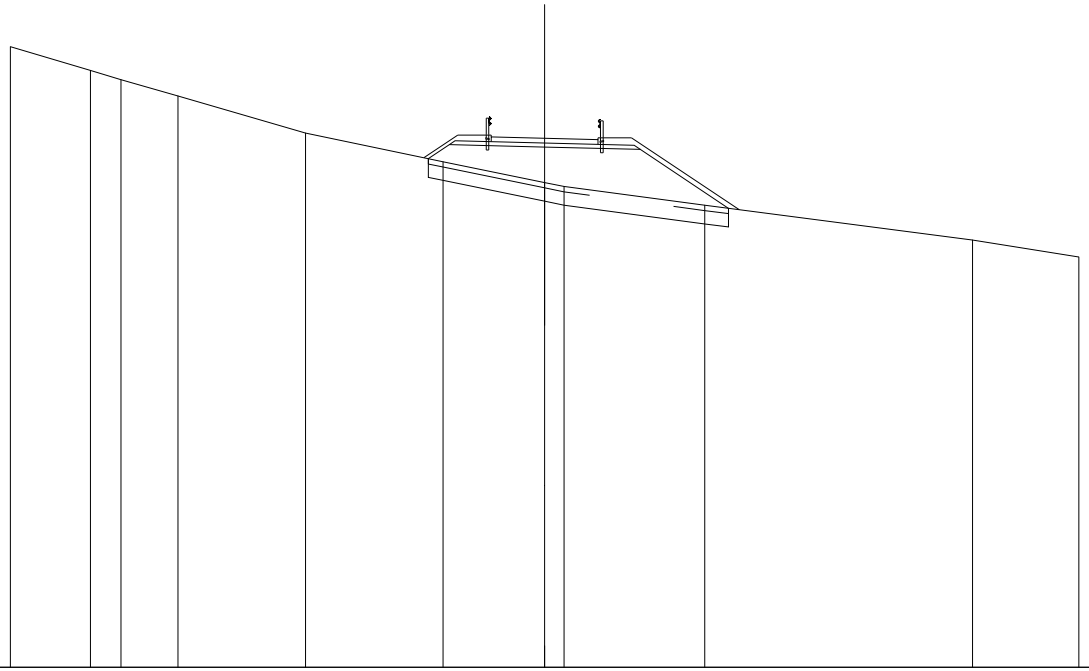

SCALA 1:200

QT.RIF. 540,000

| | | |

SCAVI E BONIFICHE	
SCOTICO	9,966 m
BONIFICA	4,983 m²
RILEVATI	
RILEVATO	14,717 m²
TERRENO VEGETALE	7,505 m
SOVRASTRUTTURA STRADALE	
STRATI LEGATI	4,000 m
STRATO DI FONDAZIONE	1,039 m²

SEZIONE N.: 32
QT. PROGETTO: 558,960
DIST.PROG.: 480,000
DIST.PREC.: 20,000
DIST.SUCC.: 20,000

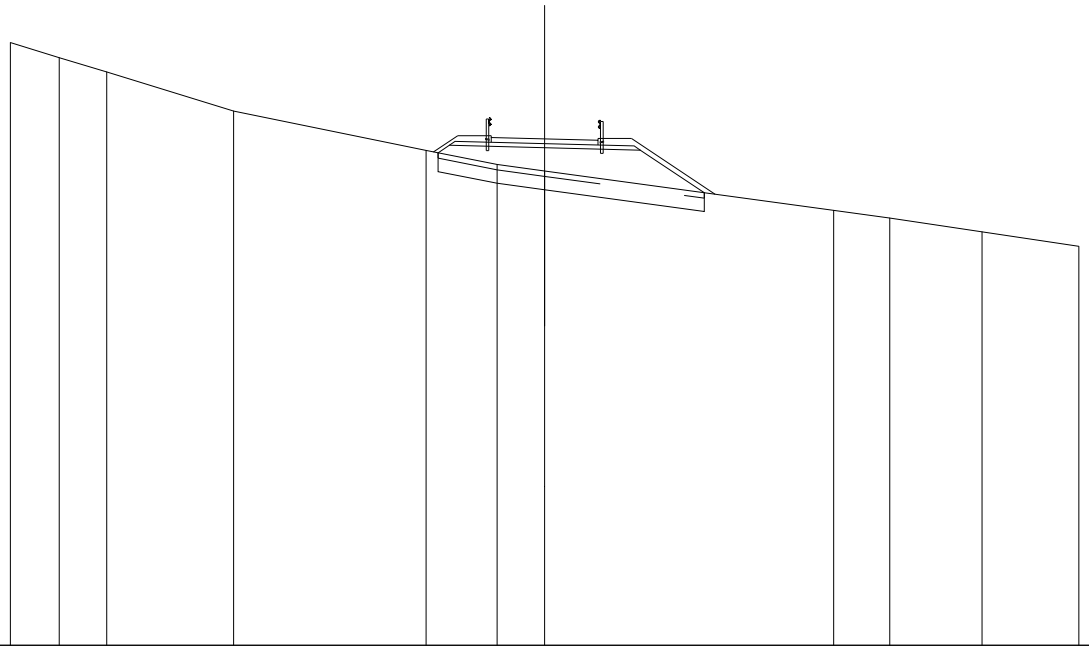

SCALA 1:200

QT.RIF. 540,000

QUOTE TERRENO	562,585	562,000	561,465	560,000	558,525	558,000	557,757	556,285	556,000	555,477	554,941			
DIST.PARZIALI TERRENO	1,826	1,777	4,753	7,203	2,659	1,783	10,822	2,103	3,455	3,620				
QUOTE PROGETTO	558,436	558,719	558,830	559,540	559,945									
DIST.PARZIALI PROGETTO	0,424	3,567	3,584	2,392										
QUOTE PAVIMENTATO	558,830 559,010	558,980	558,730 558,910											
DIST.PARZIALI PAVIMENTATO	2,000	2,000												

SCAVI E BONIFICHE	
STERRO	0,002 m³
SCOTICO	8,524 m
BONIFICA	4,372 m³
RILEVATI	
RILEVATO	9,586 m³
TERRENO VEGETALE	5,979 m
SOVRASTRUTTURA STRADALE	
STRATI LEGATI	4,000 m
STRATO DI FONDAZIONE	1,039 m²

SEZIONE N.: 33
QT. PROGETTO: 558,112
DIST.PROG.: 500,000
DIST.PREC.: 20,000
DIST.SUCC.: 20,000

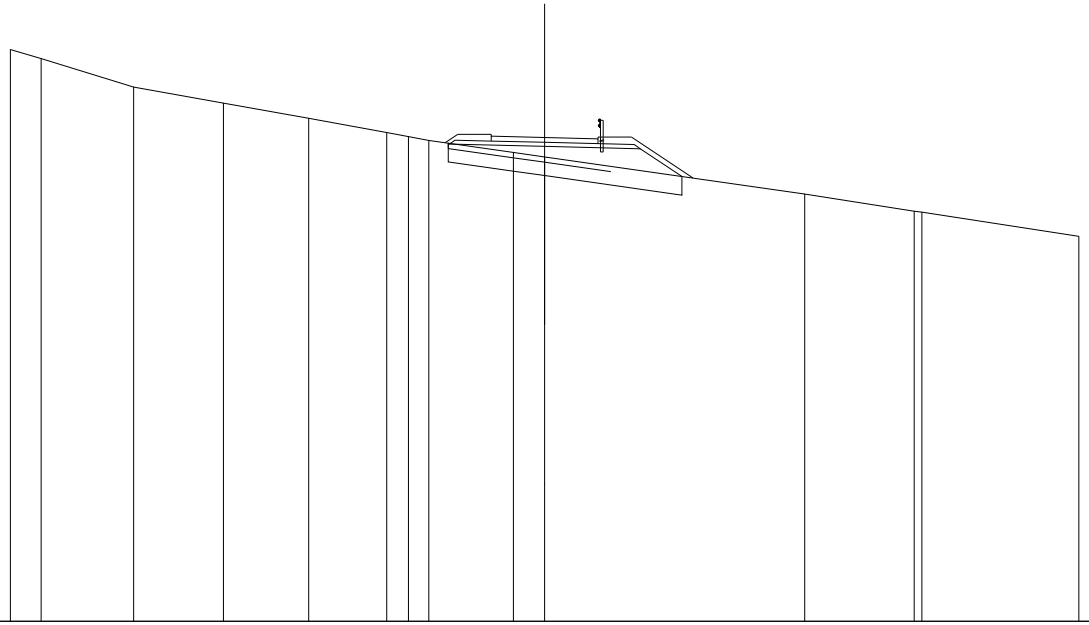

SCALA 1:200

QT.RIF. 540,000

QUOTE TERRENO	561,410 · 561,067 · 560,000 · 559,403 · 558,835 · 558,296 · 558,146 · 558,000 · 557,554 · 557,387 · 556,000 · 555,357 · 555,315 · 554,414
DIST.PARZIALI TERRENO	1,151 · 3,462 · 3,363 · 3,190 · 2,927 · 0,607 · 0,769 · 3,168 · 1,167 · 9,735 · 4,102 · 5,879
QUOTE PROGETTO	557,697 · 557,571 · 557,782 · 557,692 · 556,555
DIST.PARZIALI PROGETTO	3,567 · 3,584 · 1,555
QUOTE PAVIMENTATO	557,962 · 558,162 · 558,112 · 557,852 · 558,062
DIST.PARZIALI PAVIMENTATO	2,000 · 2,000

SCAVI E BONIFICHE	
STERRO	0,833 m²
RILEVATI	
RILEVATO	1,092 m²
TERRENO VEGETALE	4,748 m
SOVRASTRUTTURA STRADALE	
STRATI LEGATI	4,000 m
STRATO DI FONDAZIONE	1,039 m²

SEZIONE N.: 34
QT. PROGETTO: 557,264
DIST.PROG.: 520,000
DIST.PREC.: 20,000
DIST.SUCC.: 19,362

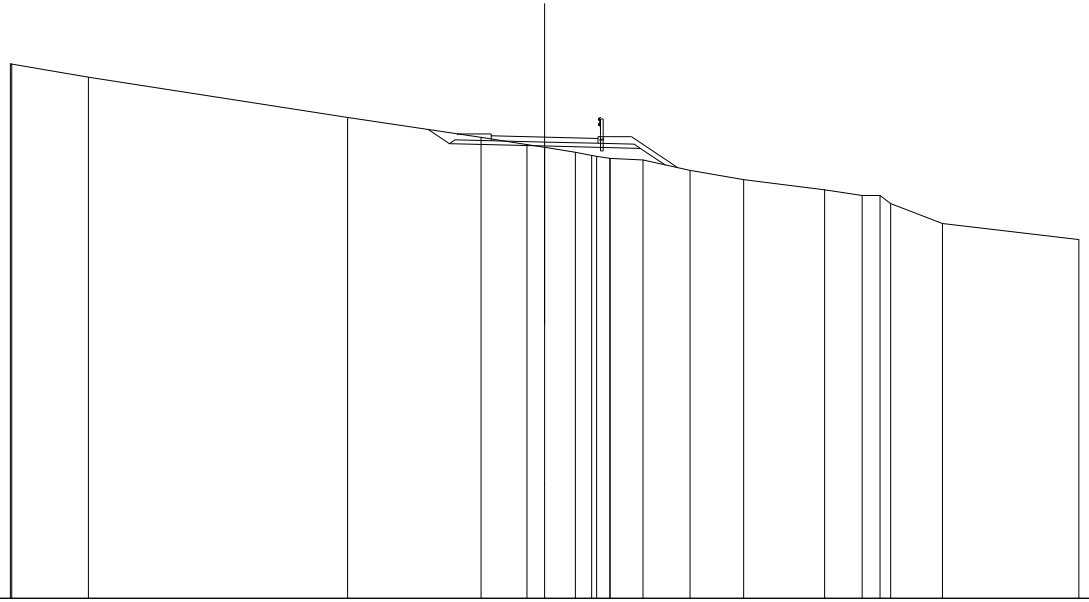

SCALA 1:200

QT.RIF. 540,000

| | | |

SCAVI E BONIFICHE	
STERRO	2,034 m²
SCOTICO	2,983 m
BONIFICA	2,810 m²
RILEVATI	
RILEVATO	4,137 m²
TERRENO VEGETALE	3,266 m
SOVRASTRUTTURA STRADALE	
STRATI LEGATI	4,000 m
STRATO DI FONDAZIONE	1,267 m²
MANUFATTI	
CANALETTA	0,309 m²

SEZIONE N.: 35
QT. PROGETTO: 556,443
DIST.PROG.: 539,362
DIST.PREC.: 19,362
DIST.SUCC.: 17,812

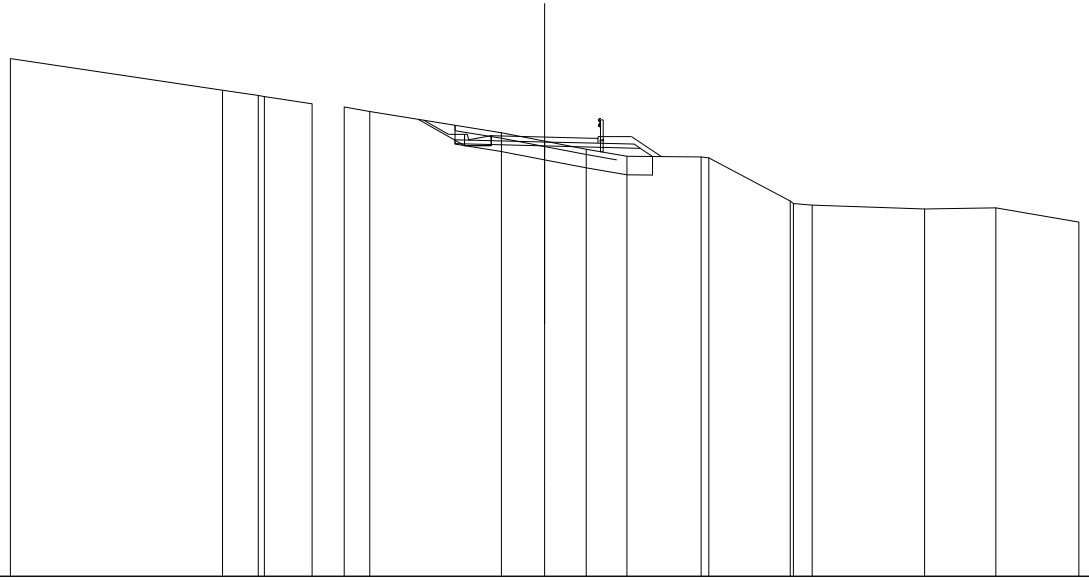

SCALA 1:200

QT.RIF. 540,000

| | | |

SCAVI E BONIFICHE	
SCOTICO	10,573 m
BONIFICA	5,287 m²
RILEVATI	
RILEVATO	18,607 m²
TERRENO VEGETALE	8,170 m
SOVRASTRUTTURA STRADALE	
STRATI LEGATI	4,000 m
STRATO DI FONDAZIONE	1,039 m²

SEZIONE N.: 36
QT. PROGETTO: 555,687
DIST.PROG.: 557,173
DIST.PREC.: 17,812
DIST.SUCC.: 2,827

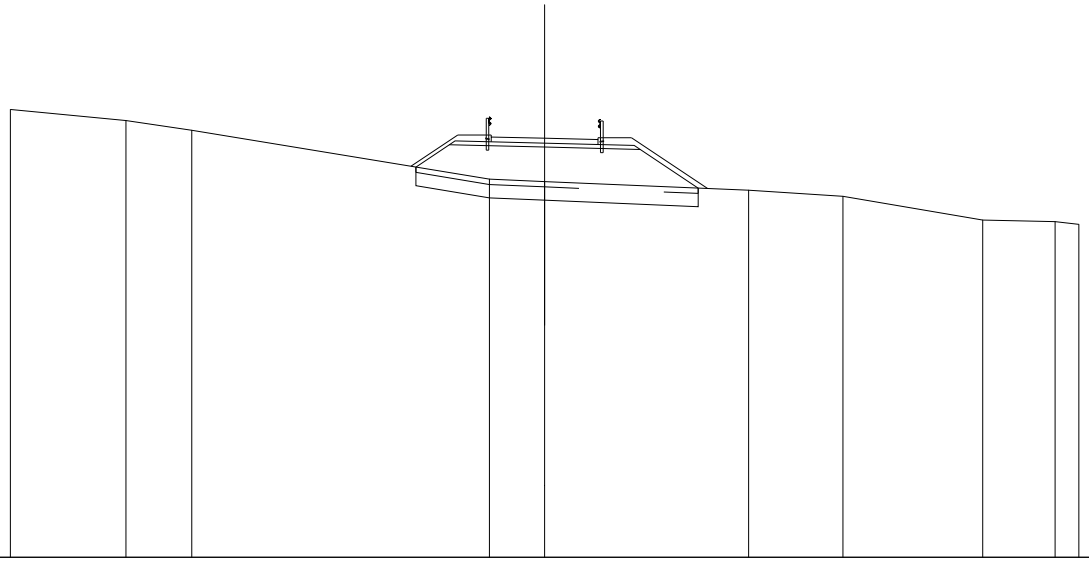

SCALA 1:200

QT.RIF. 540,000

| | | |

SCAVI E BONIFICHE	
SCOTICO	10,859 m
BONIFICA	5,430 m²
RILEVATI	
RILEVATO	19,578 m²
TERRENO VEGETALE	8,538 m
SOVRASTRUTTURA STRADALE	
STRATI LEGATI	4,000 m
STRATO DI FONDAZIONE	1,039 m²

SEZIONE N.: 37
QT. PROGETTO: 555,567
DIST.PROG.: 560,000
DIST.PREC.: 2,827
DIST.SUCC.: 14,985

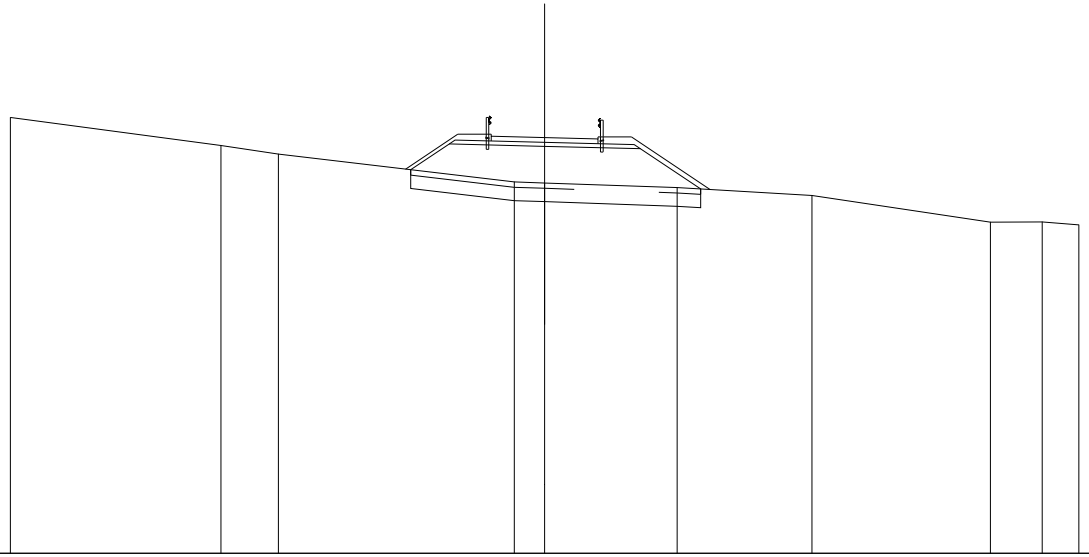

SCALA 1:200

QT.RIF. 540,000

| | | |

SCAVI E BONIFICHE	
SCOTICO	14,491 m
BONIFICA	7,245 m²
RILEVATI	
RILEVATO	35,753 m²
TERRENO VEGETALE	12,948 m
SOVRASTRUTTURA STRADALE	
STRATI LEGATI	4,000 m
STRATO DI FONDAZIONE	1,039 m²

SEZIONE N.: 38
QT. PROGETTO: 555,105
DIST.PROG.: 574,985
DIST.PREC.: 14,985
DIST.SUCC.: 5,069

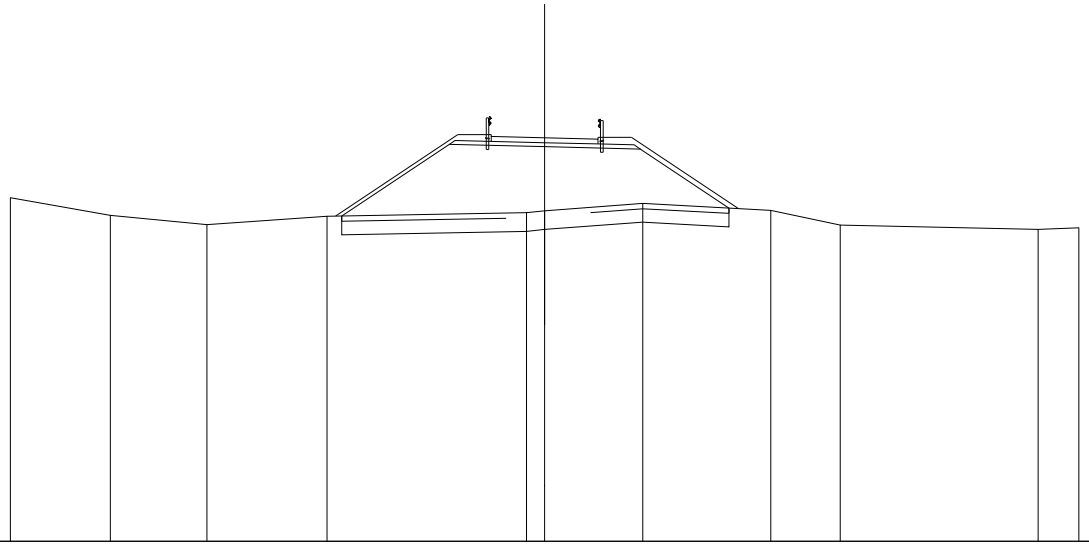

SCALA 1:200

QT.RIF. 540,000

QUOTE TERRENO	552,860		552,204		551,855		552,166		552,302	552,375		552,650		552,389	551,842		551,677	551,735
DIST.PARZIALI TERRENO		3,740		3,620		4,495		7,465	0,079		3,672		4,791		2,606	7,410		1,521
QUOTE PROGETTO							552,178		554,864	554,775		554,685		552,475				
DIST.PARZIALI PROGETTO								4,026		3,567		3,584		3,314				
QUOTE PAVIMENTATO									554,975 555,155	555,105		554,875 555,055						
DIST.PARZIALI PAVIMENTATO										2,000		2,000						

SCAVI E BONIFICHE	
SCOTICO	17,001 m
BONIFICA	8,500 m²
RILEVATI	
RILEVATO	51,662 m²
TERRENO VEGETALE	15,942 m
SOVRASTRUTTURA STRADALE	
STRATI LEGATI	4,000 m
STRATO DI FONDAZIONE	1,039 m²

SEZIONE N.: 39
QT. PROGETTO: 555,048
DIST.PROG.: 580,054
DIST.PREC.: 5,069
DIST.SUCC.: 8,378

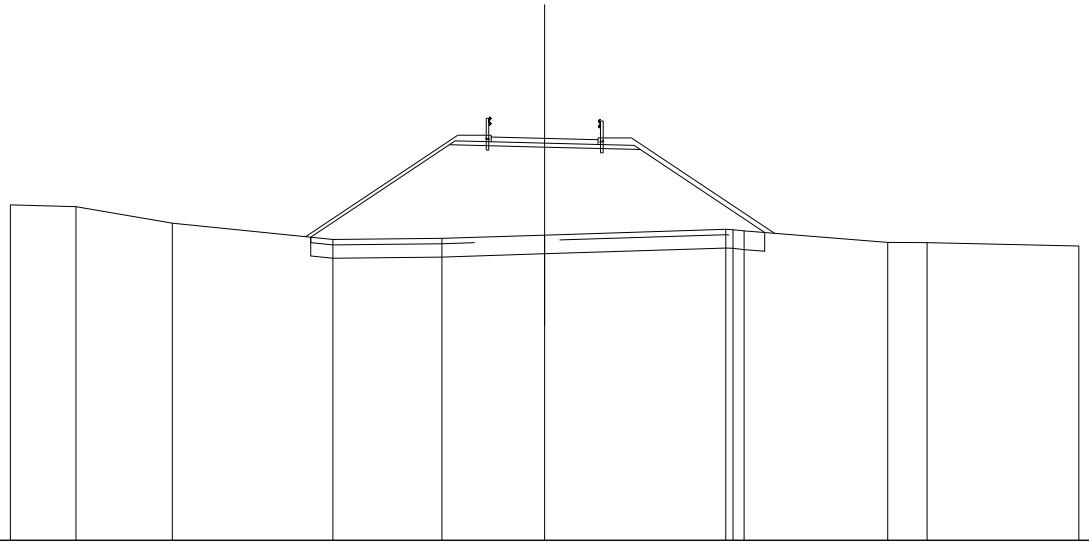

SCALA 1:200

QT.RIF. 540,000

QUOTE TERRENO	552,559	552,493	551,889	551,281	551,303	551,426	551,840	551,829	551,554	551,149	551,146	551,016						
DIST.PARZIALI TERRENO		2,455	3,603	6,014	4,079	3,848	6,784	0,413		5,381	1,471	5,682						
QUOTE PROGETTO					551,345	554,808	554,718	554,629	551,521									
DIST.PARZIALI PROGETTO					5,192	3,567	3,584	4,659										
QUOTE PAVIMENTATO						554,918 555,098	555,048	554,816 554,996										
DIST.PARZIALI PAVIMENTATO						2,000	2,000											

SCAVI E BONIFICHE	
SCOTICO	20,099 m
BONIFICA	10,049 m²
RILEVATI	
RILEVATO	69,529 m²
TERRENO VEGETALE	19,728 m
SOVRASTRUTTURA STRADALE	
STRATI LEGATI	4,000 m
STRATO DI FONDAZIONE	1,039 m²

SEZIONE N.: 40
QT. PROGETTO: 555,019
DIST.PROG.: 588,432
DIST.PREC.: 8,378
DIST.SUCC.: 11,622

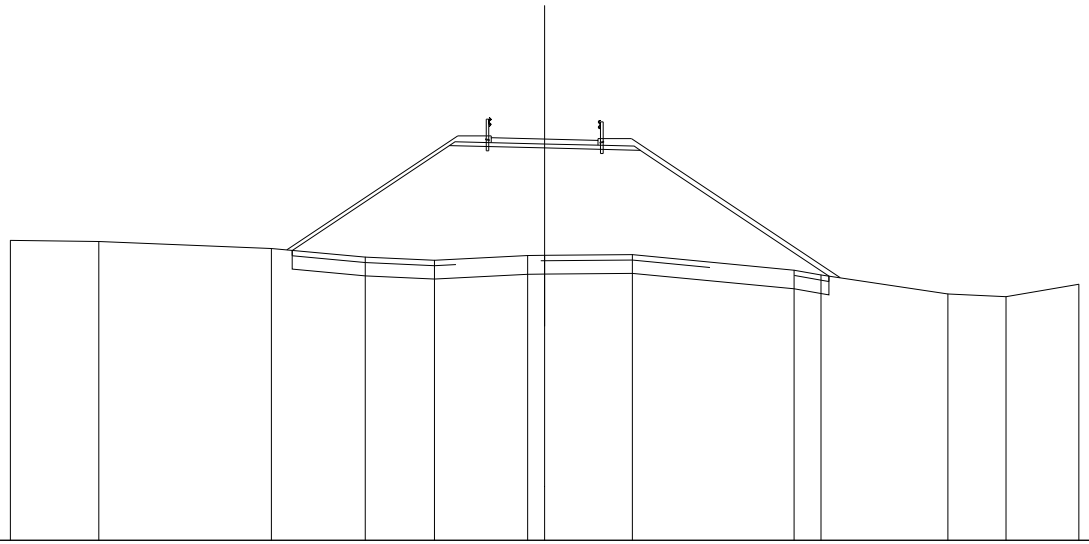

SCALA 1:200

QT.RIF. 540,000

QUOTE TERRENO	551,228	551,188	550,923	550,602	550,479	550,662	550,670	550,694	550,115	549,934	549,223	549,116	549,589	
DIST.PARZIALI TERRENO	3,313	6,455	3,515	2,596	3,485	0,238	3,286	6,056	1,007	4,745	2,176	2,730		
QUOTE PROGETTO	550,852	554,779	554,899	554,600	549,890									
DIST.PARZIALI PROGETTO	5,887	3,567	3,584	7,061										
QUOTE PAVIMENTATO	554,899 555,069	555,019	554,799 554,969											
DIST.PARZIALI PAVIMENTATO	2,000	2,000												

SEZIONE N.: 41
QT. PROGETTO: 554,982
DIST.PROG.: 600,054
DIST.PREC.: 11,622
DIST.SUCC.: 15,378

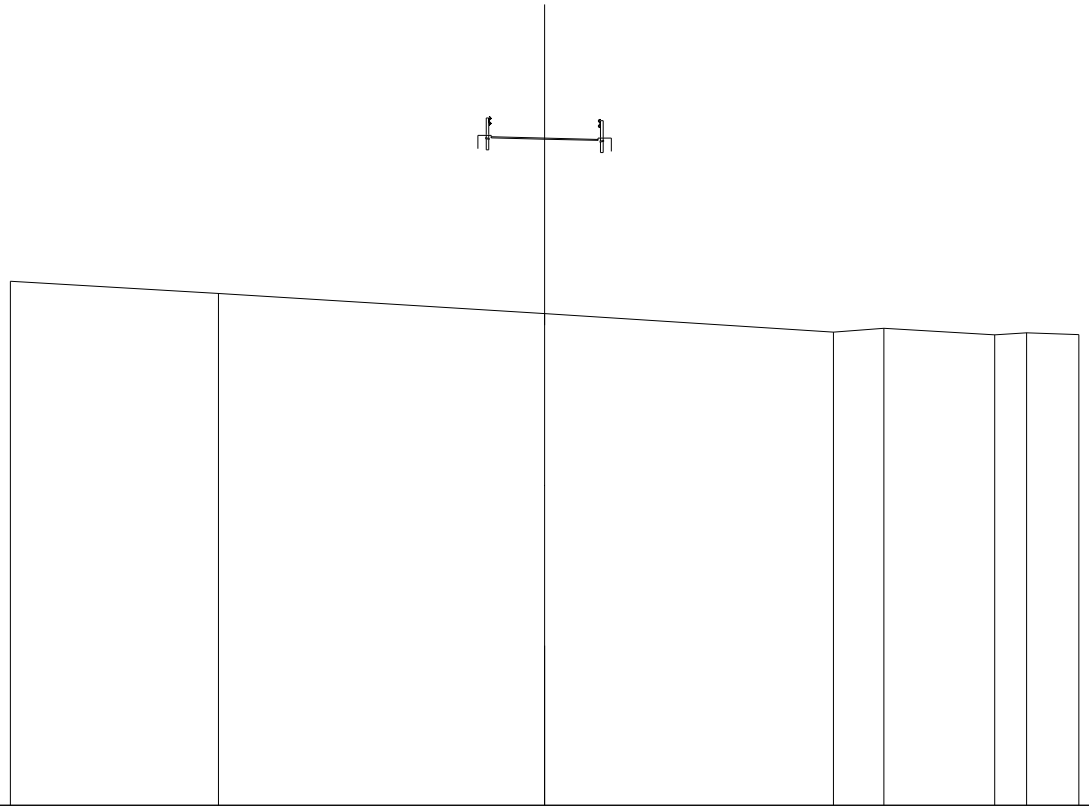

SCALA 1:200

QT.RIF. 530,000

| | | |

SCAVI E BONIFICHE	
SCOTICO	26,041 m
BONIFICA	13,020 m²
RILEVATI	
RILEVATO	95,977 m²
TERRENO VEGETALE	26,327 m
SOVRASTRUTTURA STRADALE	
STRATI LEGATI	4,000 m
STRATO DI FONDAZIONE	1,039 m²

SEZIONE N.: 42
QT. PROGETTO: 554,932
DIST.PROG.: 615,432
DIST.PREC.: 15,378
DIST.SUCC.: 4,622

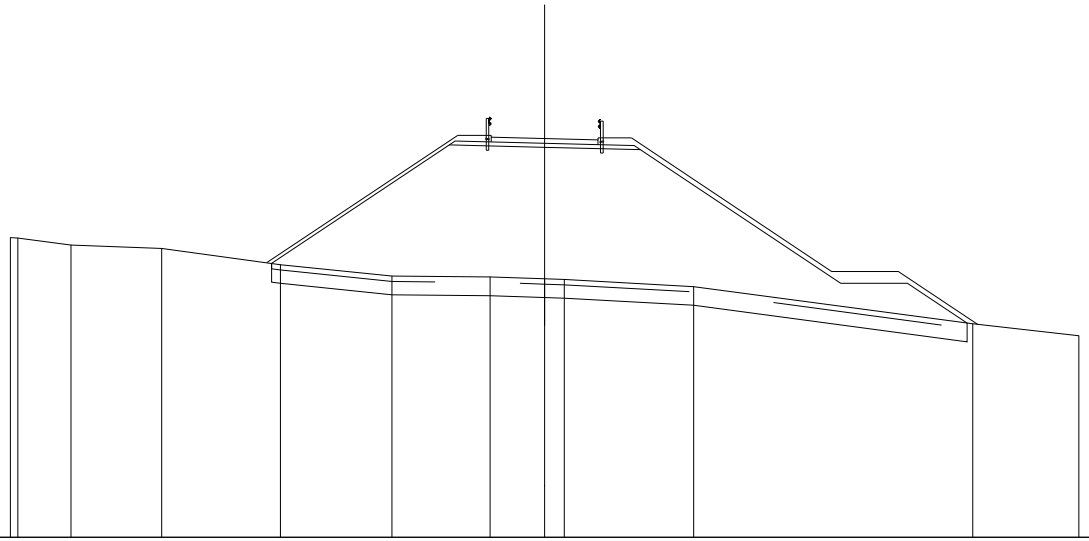

SCALA 1:200

QT.RIF. 540,000

QUOTE TERRENO	551,220 551,204		550,938		550,815		550,207		549,777		549,744	549,676 549,651		549,385			547,991	547,544
DIST.PARZIALI TERRENO		1,990		3,398		4,441		4,177		3,678	2,039	0,740	4,842		10,443			3,975
QUOTE PROGETTO							550,252		554,691		554,802		554,512			549,512	549,512	549,019
DIST.PARZIALI PROGETTO								6,655		3,567		3,584		7,496			2,500	2,239
QUOTE PAVIMENTATO											554,802 554,982	554,932	554,702 554,882					
DIST.PARZIALI PAVIMENTATO											2,000	2,000						

SCAVI E BONIFICHE	
SCOTICO	21,191 m
BONIFICA	10,596 m²
RILEVATI	
RILEVATO	78,858 m²
TERRENO VEGETALE	24,301 m
SOVRASTRUTTURA STRADALE	
STRATI LEGATI	4,000 m
STRATO DI FONDAZIONE	1,039 m²

SEZIONE N.: 43
QT. PROGETTO: 554,917
DIST.PROG.: 620,054
DIST.PREC.: 4,622
DIST.SUCC.: 20,000

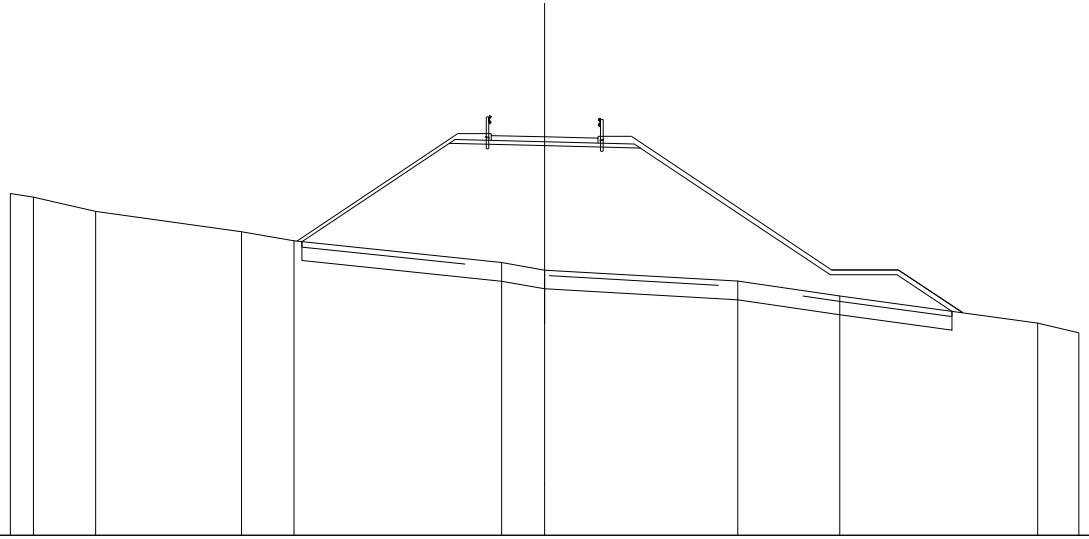

SCALA 1:200

QT.RIF. 540,000

QUOTE TERRENO	552,793	552,661	552,125	551,360	551,023	550,212	549,928	549,518	548,960	547,945	547,575							
DIST.PARZIALI TERRENO	0,661	2,329	5,462	1,964	7,773	1,610	7,232	3,817	7,410	1,541								
QUOTE PROGETTO					550,992		554,576	554,587	554,497		549,757	549,757	549,395					
DIST.PARZIALI PROGETTO					5,523		3,567	3,584	7,108		2,500	2,057						
QUOTE PAVIMENTATO							554,757 554,967	554,917	554,657 554,867									
DIST.PARZIALI PAVIMENTATO							2,000	2,000										

SCAVI E BONIFICHE	
SCOTICO	12,021 m
BONIFICA	6,010 m²
RILEVATI	
RILEVATO	20,130 m²
TERRENO VEGETALE	10,195 m
SOVRASTRUTTURA STRADALE	
STRATI LEGATI	4,000 m
STRATO DI FONDAZIONE	1,039 m²

SEZIONE N.: 44
QT. PROGETTO: 555,154
DIST.PROG.: 640,054
DIST.PREC.: 20,000
DIST.SUCC.: 20,000

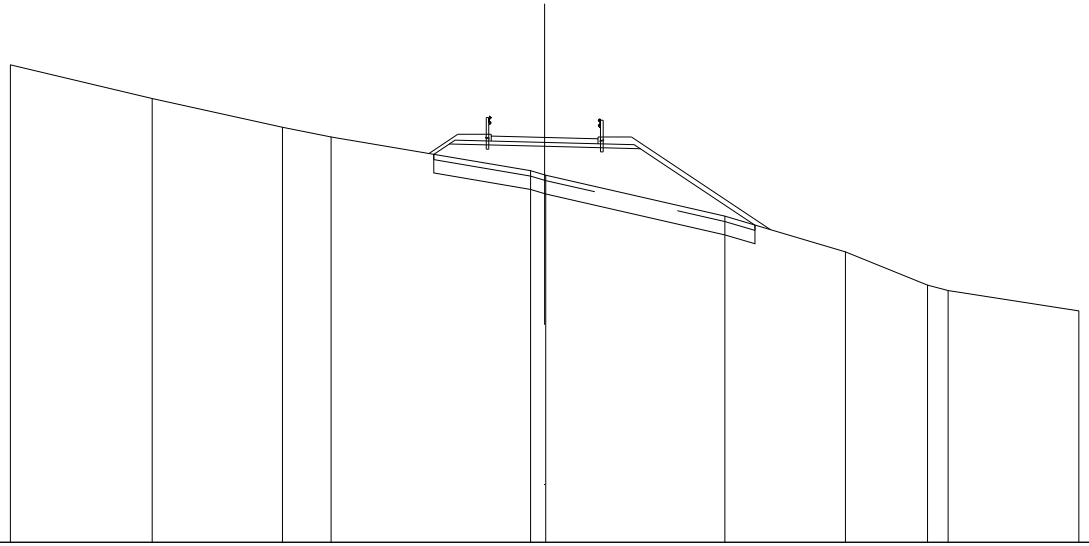

SCALA 1:200

QT.RIF. 540,000

| | | |

SCAVI E BONIFICHE	
STERRO	0,659 m²
SCOTICO	5,028 m
BONIFICA	4,399 m²
RILEVATI	
RILEVATO	7,122 m²
TERRENO VEGETALE	5,421 m
SOVRASTRUTTURA STRADALE	
STRATI LEGATI	4,000 m
STRATO DI FONDAZIONE	1,039 m²

SEZIONE N.: 45
QT. PROGETTO: 556,185
DIST.PROG.: 660,054
DIST.PREC.: 20,000
DIST.SUCC.: 5,982

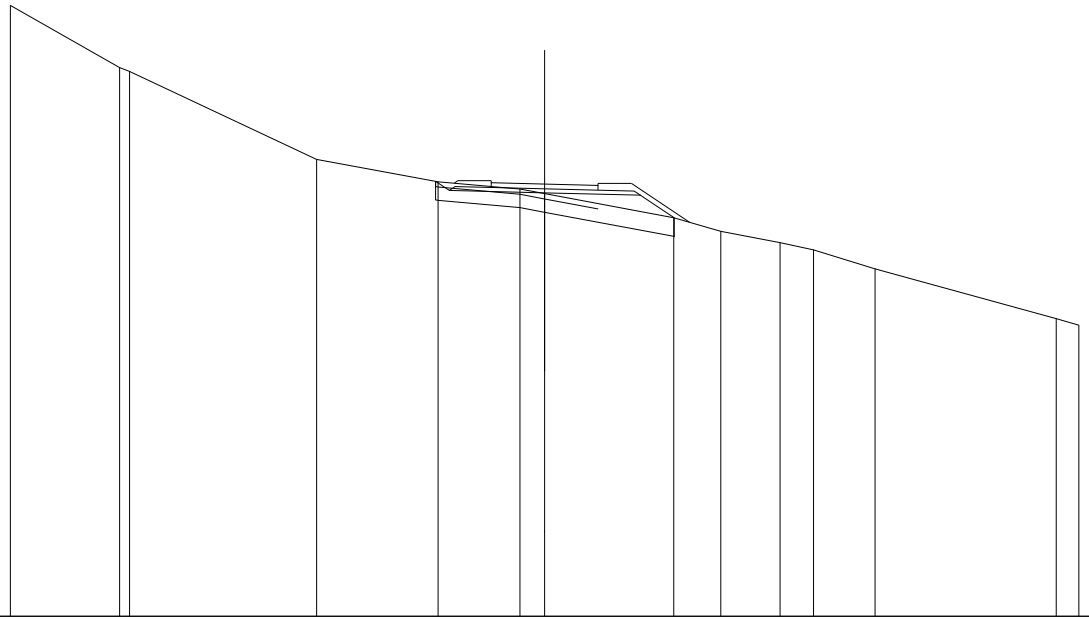

SCALA 1:200

QT.RIF. 540,000

QUOTE TERRENO	562,871		560,545 560,397		557,101		558,270	558,000	555,827		554,923	554,412	553,991	553,717	553,005		551,143	550,996	
DIST.PARZIALI TERRENO		4,091		7,000		4,551	3,062	0,225		4,837	1,758	2,221	1,252	2,304		6,782		0,147	
QUOTE PROGETTO							558,287 555,944		555,855		555,766	554,918							
DIST.PARZIALI PROGETTO							0,514	3,567		3,584	1,270								
QUOTE PAVIMENTATO								558,055 558,235	558,185		555,955 556,135								
DIST.PARZIALI PAVIMENTATO								2,000	2,000										

SCAVI E BONIFICHE	
STERRO	0,126 m²
SCOTICO	7,954 m
BONIFICA	4,648 m²
RILEVATI	
RILEVATO	10,123 m²
TERRENO VEGETALE	5,935 m
SOVRASTRUTTURA STRADALE	
STRATI LEGATI	4,000 m
STRATO DI FONDAZIONE	1,039 m²

SEZIONE N.: 46
QT. PROGETTO: 556,642
DIST.PROG.: 666,036
DIST.PREC.: 5,982
DIST.SUCC.: 15,123

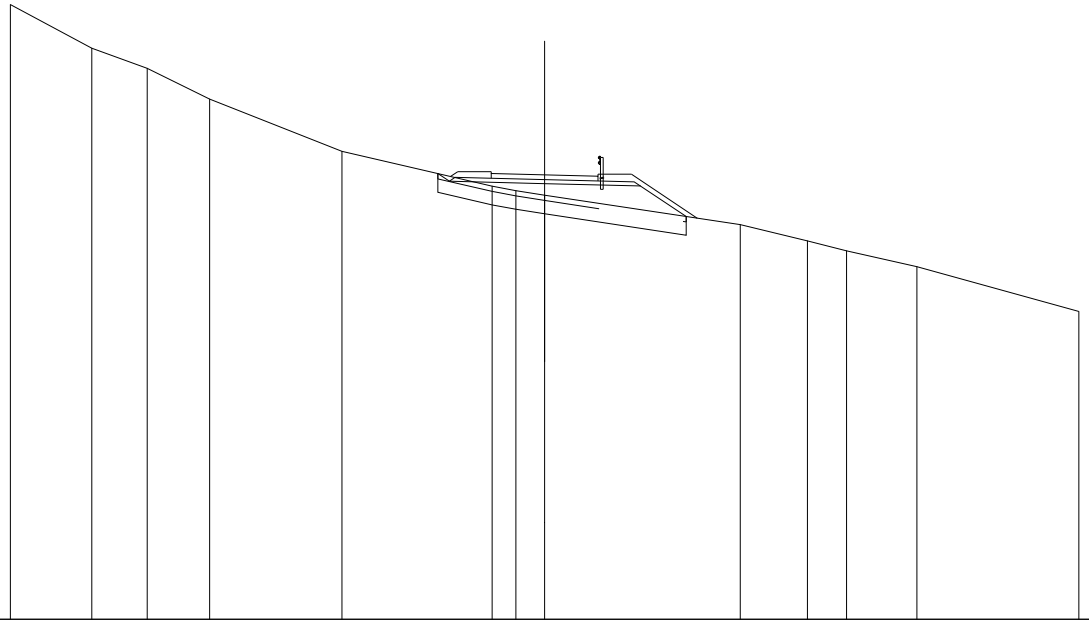

SCALA 1:200

QT.RIF. 540,000

QUOTE TERRENO	563,018	561,379	560,625	559,476	557,522	556,217	556,050	555,881	554,773	554,170	553,795	553,205	551,623			
DIST.PARZIALI TERRENO	3,043	2,074	2,339	4,958	5,623	0,883	1,079	7,323	2,517	1,462	2,638	6,060				
QUOTE PROGETTO	558,690	558,401	556,312	555,222	555,090											
DIST.PARZIALI PROGETTO	0,483	3,567	3,584	1,713												
QUOTE PAVIMENTATO	556,512	556,692	556,642	556,412	556,592											
DIST.PARZIALI PAVIMENTATO	2,000	2,000														

SCAVI E BONIFICHE	
STERRO	1,516 m²
SCOTICO	4,537 m
BONIFICA	3,465 m²
RILEVATI	
RILEVATO	5,770 m²
TERRENO VEGETALE	4,187 m
SOVRASTRUTTURA STRADALE	
STRATI LEGATI	4,000 m
STRATO DI FONDAZIONE	1,267 m²
MANUFATTI	
CANALETTA	0,309 m²

SEZIONE N.: 47
QT. PROGETTO: 557,825
DIST.PROG.: 681,158
DIST.PREC.: 15,123
DIST.SUCC.: 15,123

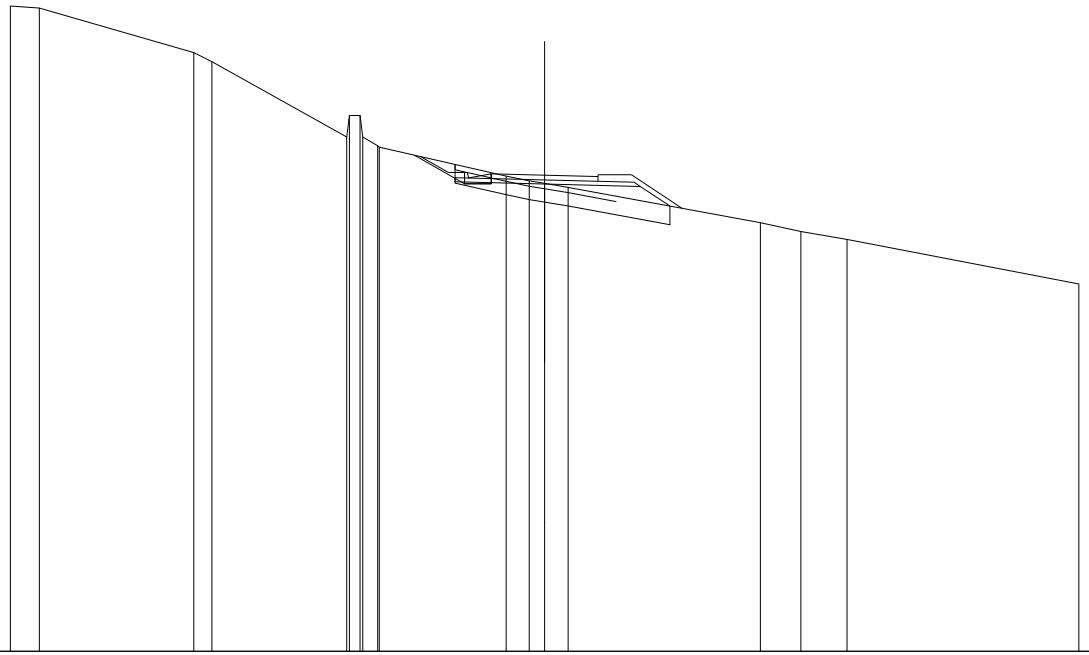

SCALA 1:200

QT.RIF. 540,000

QUOTE TERRENO	564,161 564,083 562,416 562,078 559,260 560,060 560,055 559,207 559,224 559,673 557,794 557,614 557,517 557,370 556,048 555,715 555,423 553,755
DIST.PARZIALI TERRENO	1,078 5,784 0,679 5,051 0,400 0,561 4,747 0,968 0,576 0,576 7,195 1,516 1,729 8,682
QUOTE PROGETTO	559,572 557,579 557,505 557,505 557,505 557,875 557,495 557,406 556,670
DIST.PARZIALI PROGETTO	1,516 0,880 2,000 3,584 1,103
QUOTE PAVIMENTATO	557,895 557,875 557,825 557,695 557,775
DIST.PARZIALI PAVIMENTATO	2,000 2,000

SCAVI E BONIFICHE	
STERRO	3,608 m²
RILEVATI	
RILEVATO	0,189 m²
TERRENO VEGETALE	3,288 m
SOVRASTRUTTURA STRADALE	
STRATI LEGATI	4,000 m
STRATO DI FONDAZIONE	1,267 m²
MANUFATTI	
CANALETTA	0,309 m²

SEZIONE N.: 48
QT. PROGETTO: 559,009
DIST.PROG.: 696,281
DIST.PREC.: 15,123
DIST.SUCC.: 3,773

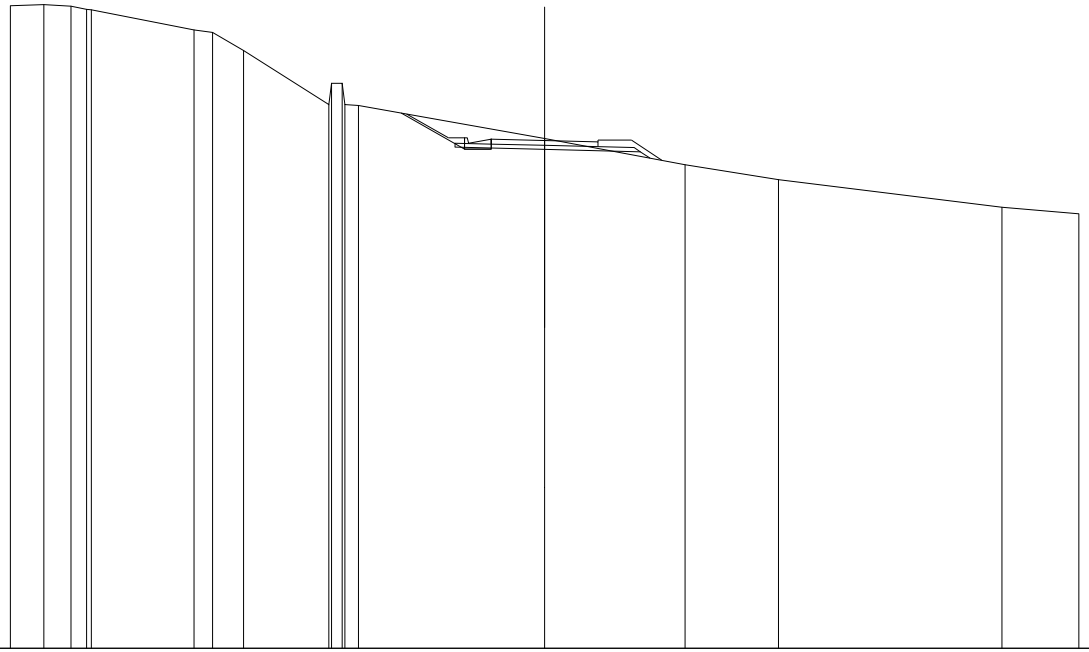

SCALA 1:200

QT.RIF. 540,000

QUOTE TERRENO	564,059 564,066 564,044 563,020 563,005 563,154 563,054 562,381 560,365 561,155 561,155 560,355 560,322 559,091 558,107 557,546 556,512 556,270
DIST.PARZIALI TERRENO	1,252 1,014 0,383 3,841 0,994 1,167 3,196 0,400 0,607 6,971 5,259 3,496 8,369 2,877
QUOTE PROGETTO	560,037 559,762 559,659 559,119 559,059 559,059 559,879 559,599 559,354
DIST.PARZIALI PROGETTO	2,010 0,880 2,000 3,584
QUOTE PAVIMENTATO	559,879 559,059 559,009 558,779 558,959
DIST.PARZIALI PAVIMENTATO	2,000 2,000

SCAVI E BONIFICHE	
STERRO	4,629 m³
RILEVATI	
RILEVATO	0,071 m³
TERRENO VEGETALE	2,735 m
SOVRASTRUTTURA STRADALE	
STRATI LEGATI	4,000 m
STRATO DI FONDAZIONE	1,267 m²
MANUFATTI	
CANALETTA	0,309 m³

SEZIONE N.: 49
QT. PROGETTO: 559,304
DIST.PROG.: 700,054
DIST.PREC.: 3,773
DIST.SUCC.: 20,000

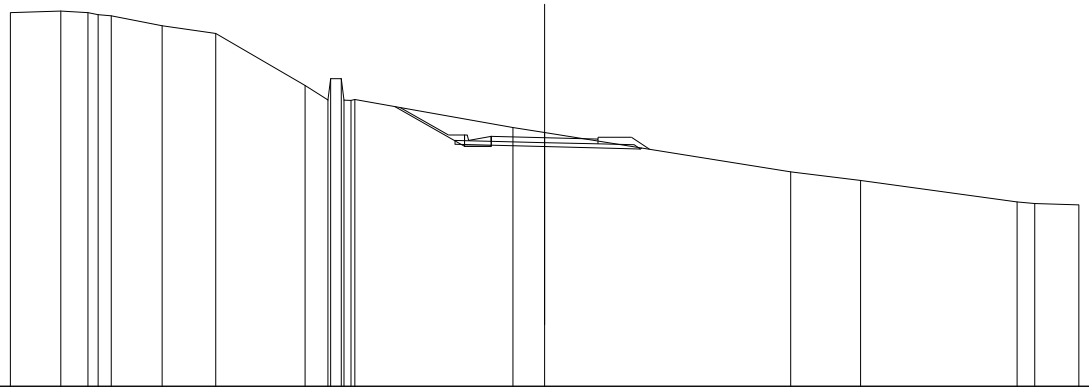

SCALA 1:200

QT.RIF. 550,000

QUOTE TERRENO	563,988 · 564,044 · 563,992 · 563,971 · 563,889 · 563,498 · 563,208 · 561,259 · 560,717 · 561,517 · 561,516 · 560,718 · 560,703 · 560,735 · 559,690 · 559,497 · 558,030 · 557,708 · 556,903 · 556,843 · 556,768
DIST.PARZIALI TERRENO	1,885 · 1,514 · 0,484 · 1,899 · 2,006 · 3,348 · 0,855 · 0,400 · 5,916 · 1,188 · 9,212 · 2,620 · 5,854 · 0,987 · 1,647
QUOTE PROGETTO	560,470 · 559,058 · 559,054 · 559,044 · 559,054 · 559,354 · 559,874 · 559,884 · 559,916
DIST.PARZIALI PROGETTO	2,251 · 0,850 · 2,000 · 3,584
QUOTE PAVIMENTATO	559,174 · 559,354 · 559,304 · 559,074 · 559,254
DIST.PARZIALI PAVIMENTATO	2,000 · 2,000

SCAVI E BONIFICHE	
STERRO	4,271 m²
RILEVATI	
RILEVATO	0,086 m²
TERRENO VEGETALE	2,940 m
SOVRASTRUTTURA STRADALE	
STRATI LEGATI	4,000 m
STRATO DI FONDAZIONE	1,267 m²
MANUFATTI	
CANALETTA	0,309 m²

SEZIONE N.: 50
QT. PROGETTO: 560,692
DIST.PROG.: 720,054
DIST.PREC.: 20,000
DIST.SUCC.: 19,946

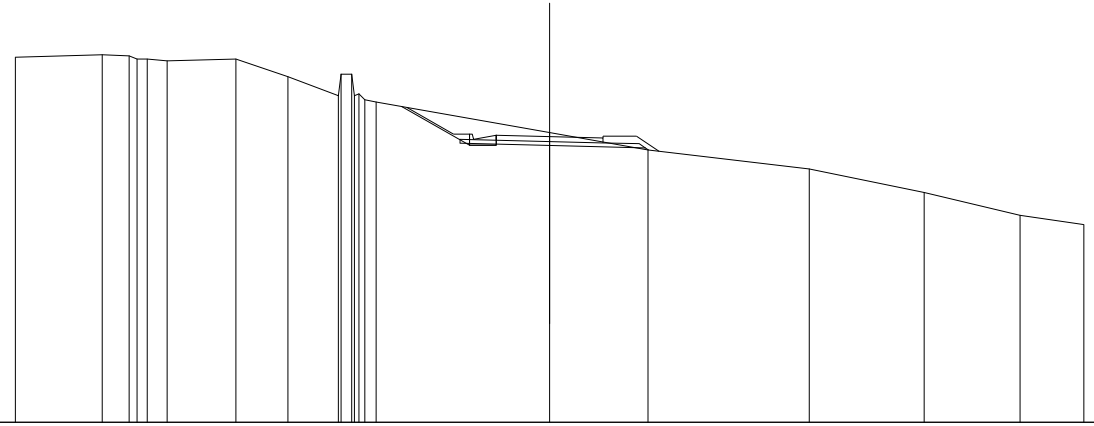

SCALA 1:200

QT.RIF. 550,000

| | | |

SCAVI E BONIFICHE	
STERRO	4,836 m²
RILEVATI	
RILEVATO	0,164 m²
TERRENO VEGETALE	3,235 m
SOVRASTRUTTURA STRADALE	
STRATI LEGATI	4,000 m
STRATO DI FONDAZIONE	1,267 m²
MANUFATTI	
CANALETTA	0,309 m²

SEZIONE N.: 51
QT. PROGETTO: 561,163
DIST.PROG.: 740,000
DIST.PREC.: 19,946
DIST.SUCC.: 20,054

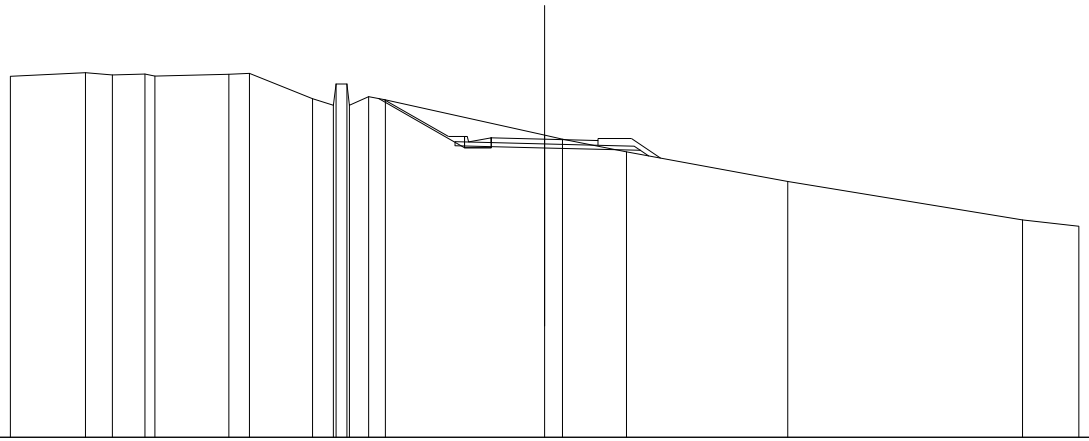

SCALA 1:200

QT.RIF. 550,000

| | | |

SCAVI E BONIFICHE	
STERRO	6,285 m²
RILEVATI	
RILEVATO	0,499 m²
TERRENO VEGETALE	3,629 m
SOVRASTRUTTURA STRADALE	
STRATI LEGATI	8,205 m
STRATO DI FONDAZIONE	1,898 m²
MANUFATTI	
CANALETTA	0,309 m²

SEZIONE N.: 52
QT. PROGETTO: 560,679
DIST.PROG.: 760,054
DIST.PREC.: 20,054
DIST.SUCC.: 20,000

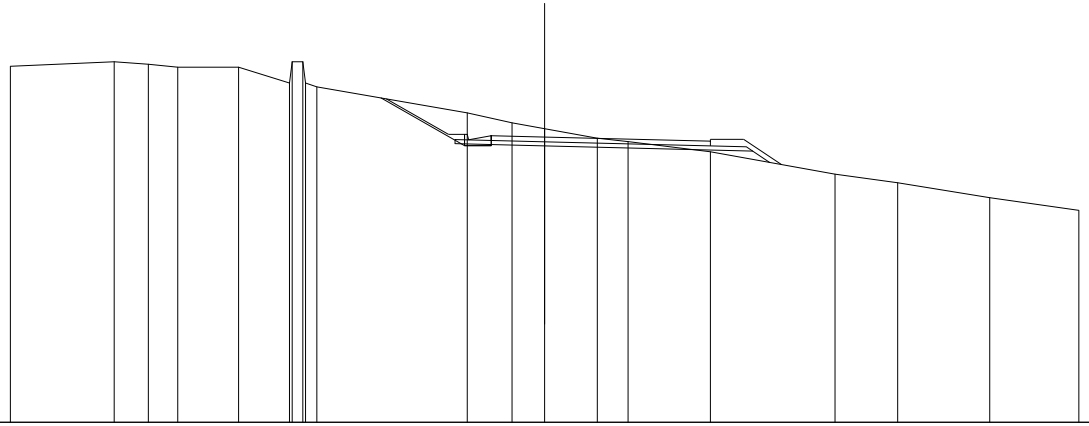

SCALA 1:200

QT.RIF. 550,000

QUOTE TERRENO	563,325 · 563,497 · 563,404 · 563,292 · 563,293 · 562,886 · 562,486 · 562,486 · 562,486 · 562,556 · 561,567 · 561,211 · 560,991 · 560,637 · 560,508 · 560,124 · 559,288 · 558,964 · 558,413 · 557,935
DIST.PARZIALI TERRENO	3,867 · 1,274 · 1,107 · 2,278 · 1,903 · 0,400 · 0,420 · 5,636 · 1,669 · 1,224 · 1,970 · 1,157 · 3,078 · 4,666 · 2,347 · 3,445 · 3,336
QUOTE PROGETTO	562,142 · 560,433 · 560,359 · 560,779 · 560,359 · 560,359 · 560,729 · 560,349 · 560,154 · 559,725
DIST.PARZIALI PROGETTO	2,770 · 0,860 · 2,000 · 7,789 · 0,443
QUOTE PAVIMENTATO	560,549 · 560,729 · 560,679 · 560,344 · 560,524
DIST.PARZIALI PAVIMENTATO	2,000 · 6,205

SCAVI E BONIFICHE	
STERRO	1,900 m²
SCOTICO	2,049 m
BONIFICA	2,938 m²
RILEVATI	
RILEVATO	3,793 m²
TERRENO VEGETALE	3,221 m
SOVRASTRUTTURA STRADALE	
STRATI LEGATI	4,000 m
STRATO DI FONDAZIONE	1,267 m²
MANUFATTI	
CANALETTA	0,309 m²

SEZIONE N.: 53
QT. PROGETTO: 559,951
DIST.PROG.: 780,054
DIST.PREC.: 20,000
DIST.SUCC.: 20,000

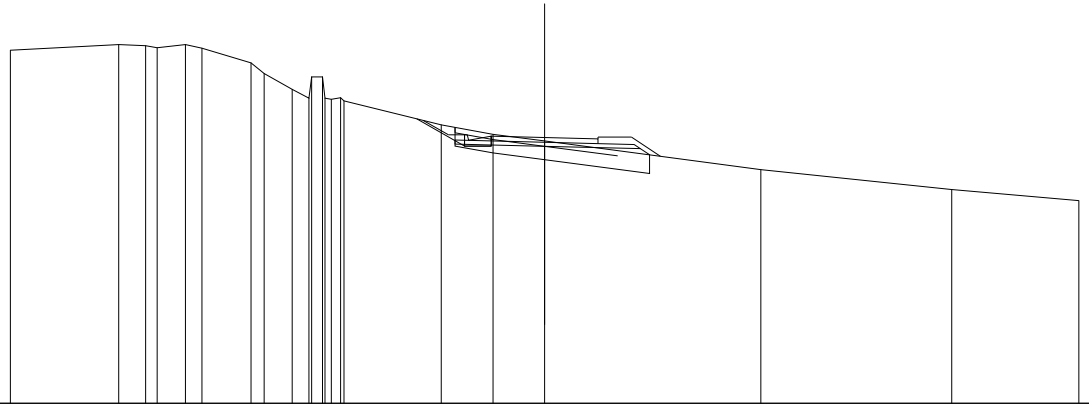

SCALA 1:200

QT.RIF. 550,000

QUOTE TERRENO	563,220 · 563,434 · 563,394 · 563,311 · 563,433 · 563,263 · 562,746 · 562,349 · 561,758 · 561,423 · 562,223 · 562,222 · 561,421 · 561,453 · 561,442 · 561,316 · 560,423 · 560,072 · 559,823 · 558,760 · 558,000 · 557,587
DIST.PARZIALI TERRENO	4,057 · 1,001 · 0,434 · 1,080 · 0,519 · 1,841 · 0,485 · 1,060 · 0,633 · 0,461 · 3,640 · 1,941 · 1,928 · 8,096 · 7,141 · 4,762
QUOTE PROGETTO	560,047 · 559,705 · 559,631 · 559,631 · 559,631 · 560,001 · 559,821 · 559,531 · 559,303
DIST.PARZIALI PROGETTO	1,428 · 0,080 · 2,000 · 3,584
QUOTE PAVIMENTATO	559,821 · 560,001 · 559,951 · 559,721 · 559,901
DIST.PARZIALI PAVIMENTATO	2,000 · 2,000

SCAVI E BONIFICHE	
STERRO	1,944 m²
SCOTICO	0,545 m
BONIFICA	2,803 m²
RILEVATI	
RILEVATO	3,271 m²
TERRENO VEGETALE	2,852 m
SOVRASTRUTTURA STRADALE	
STRATI LEGATI	4,000 m
STRATO DI FONDAZIONE	1,267 m²
MANUFATTI	
CANALETTA	0,309 m²

SEZIONE N.: 54
QT. PROGETTO: 559,267
DIST.PROG.: 800,054
DIST.PREC.: 20,000
DIST.SUCC.: 20,000

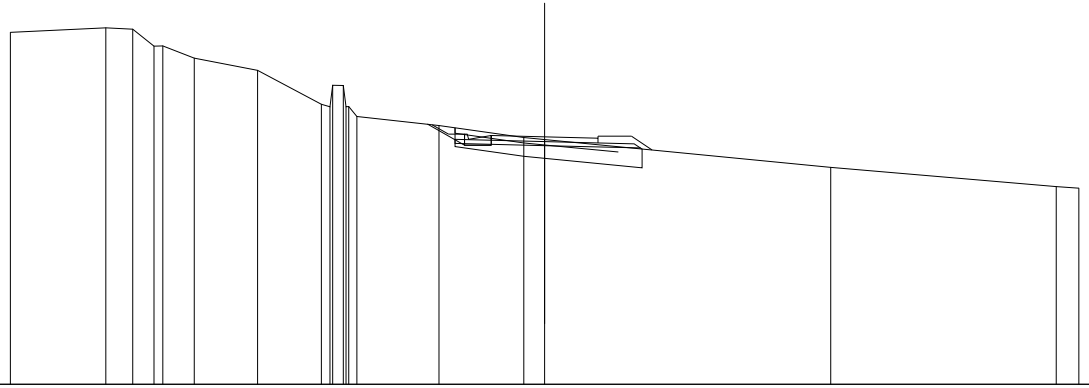

SCALA 1:200

QT.RIF. 550,000

QUOTE TERRENO	563,179 · 563,342 · 563,292 · 562,694 · 562,669 · 562,210 · 561,756 · 560,451 · 560,392 · 561,191 · 561,180 · 560,398 · 560,025 · 559,669 · 559,238 · 559,160 · 558,122 · 557,400 · 557,339
DIST.PARZIALI TERRENO	3,574 · 1,001 · 0,602 · 1,178 · 2,365 · 2,389 · 0,401 · 3,074 · 3,175 · 0,783 · 10,713 · 8,439 · 0,948
QUOTE PROGETTO	559,735 · 559,021 · 559,947 · 559,937 · 559,947 · 559,317 · 559,837 · 559,848 · 559,807
DIST.PARZIALI PROGETTO	1,028 · 0,880 · 2,000 · 3,584
QUOTE PAVIMENTATO	559,137 · 559,317 · 559,267 · 559,037 · 559,217
DIST.PARZIALI PAVIMENTATO	2,000 · 2,000

SCAVI E BONIFICHE	
STERRO	0,341 m³
SCOTICO	5,269 m
BONIFICA	3,988 m³
RILEVATI	
RILEVATO	5,930 m³
TERRENO VEGETALE	4,158 m
SOVRASTRUTTURA STRADALE	
STRATI LEGATI	4,000 m
STRATO DI FONDAZIONE	1,039 m²

SEZIONE N.: 55
QT. PROGETTO: 558,725
DIST.PROG.: 820,054
DIST.PREC.: 20,000
DIST.SUCC.: 11,892

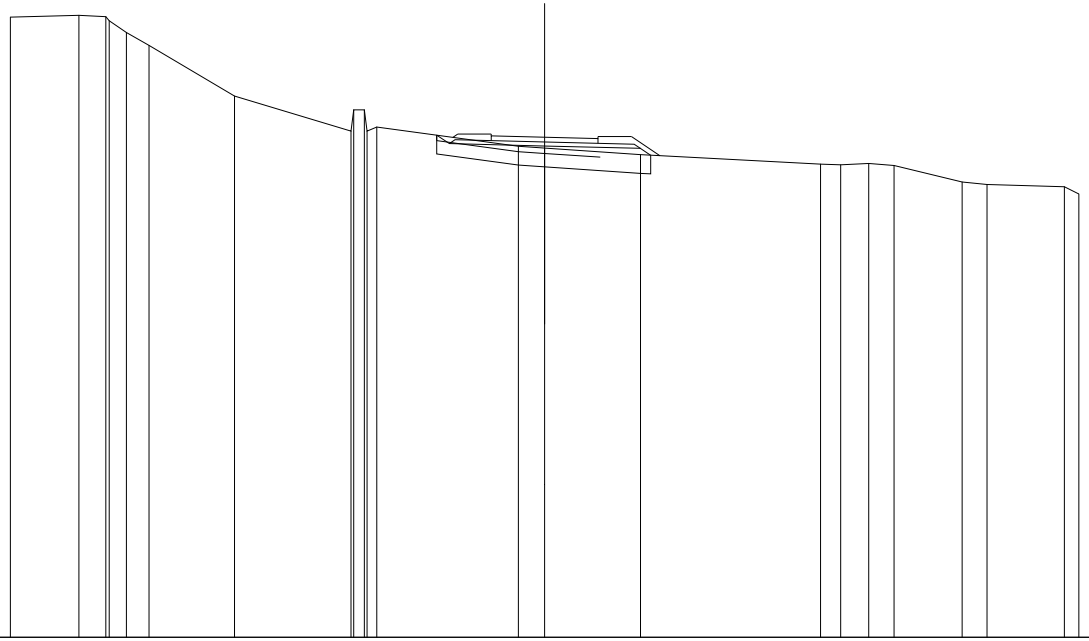

SCALA 1:200

QT.RIF. 540,000

QUOTE TERRENO	563,220 · 563,283 · 563,233 · 563,061 · 562,843 · 562,160 · 560,283 · 558,951 · 559,750 · 559,750 · 559,950 · 559,102 · 558,385 · 558,317 · 558,069 · 557,713 · 557,694 · 557,739 · 557,668 · 557,045 · 556,949 · 556,871 · 556,565
DIST.PARZIALI TERRENO	2,568 · 1,004 · 0,637 · 0,853 · 3,195 · 4,367 · 0,400 · 5,302 · 0,969 · 3,588 · 6,746 · 0,762 · 1,049 · 0,951 · 2,549 · 0,329 · 2,904 · 0,537
QUOTE PROGETTO	558,797 · 558,464 · 558,395 · 558,305 · 558,049
DIST.PARZIALI PROGETTO	0,499 · 3,567 · 3,584
QUOTE PAVIMENTATO	558,595 · 558,775 · 558,725 · 558,495 · 558,675
DIST.PARZIALI PAVIMENTATO	2,000 · 2,000

SCAVI E BONIFICHE	
STERRO	0,001 m³
SCOTICO	7,814 m
BONIFICA	3,987 m³
RILEVATI	
RILEVATO	7,553 m³
TERRENO VEGETALE	5,048 m
SOVRASTRUTTURA STRADALE	
STRATI LEGATI	4,000 m
STRATO DI FONDAZIONE	1,039 m²

SEZIONE N.: 56
QT. PROGETTO: 558,402
DIST.PROG.: 831,946
DIST.PREC.: 11,892
DIST.SUCC.: 8,108

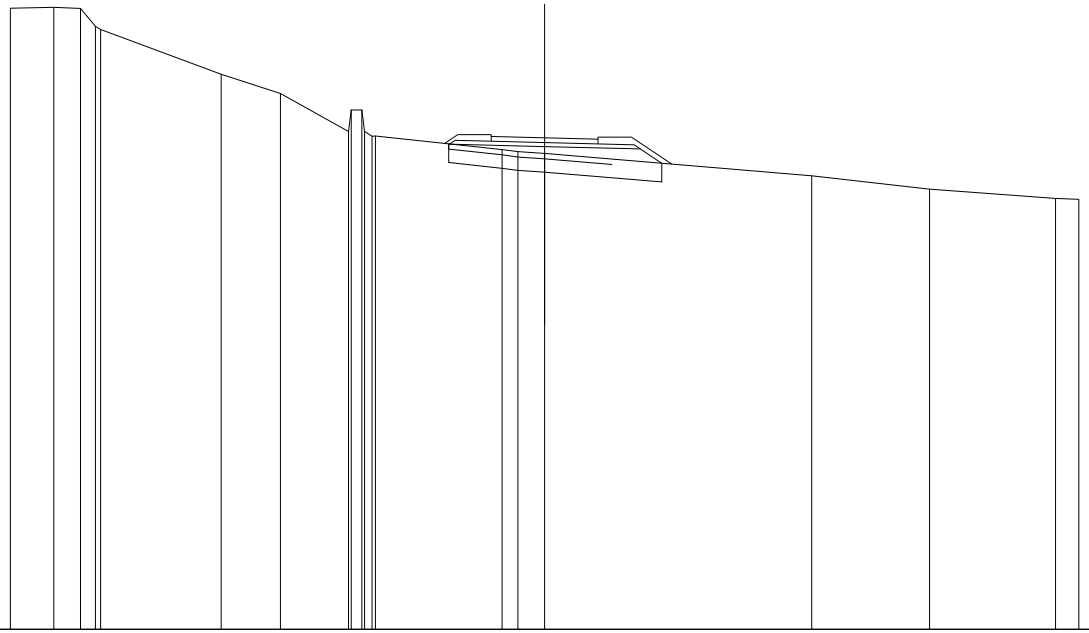

SCALA 1:200

QT.RIF. 540,000

QUOTE TERRENO	563,255 · 563,291 · 563,241 · 562,573 · 562,457 · 560,761 · 560,062 · 559,639 · 559,439 · 559,440 · 559,441 · 559,464 · 559,469 · 557,962 · 557,881 · 557,814 · 556,978 · 556,479 · 556,129 · 556,096
DIST.PARZIALI TERRENO	1,620 · 1,004 · 0,557 · 4,517 · 2,219 · 2,549 · 0,461 · 4,736 · 0,598 · 0,967 · 10,004 · 4,406 · 4,719 · 0,372
QUOTE PROGETTO	558,175 · 558,161 · 558,072 · 557,983 · 557,447
DIST.PARZIALI PROGETTO	3,567 · 3,584 · 0,002
QUOTE PAVIMENTATO	558,272 · 558,452 · 558,402 · 558,172 · 558,352
DIST.PARZIALI PAVIMENTATO	2,000 · 2,000

SCAVI E BONIFICHE	
STERRO	1,765 m²
SCOTICO	3,436 m
BONIFICA	3,849 m²
RILEVATI	
RILEVATO	5,327 m²
TERRENO VEGETALE	5,304 m
SOVRASTRUTTURA STRADALE	
STRATI LEGATI	4,000 m
STRATO DI FONDAZIONE	1,039 m²

SEZIONE N.: 57
QT. PROGETTO: 558,178
DIST.PROG.: 840,054
DIST.PREC.: 8,108
DIST.SUCC.: 20,006

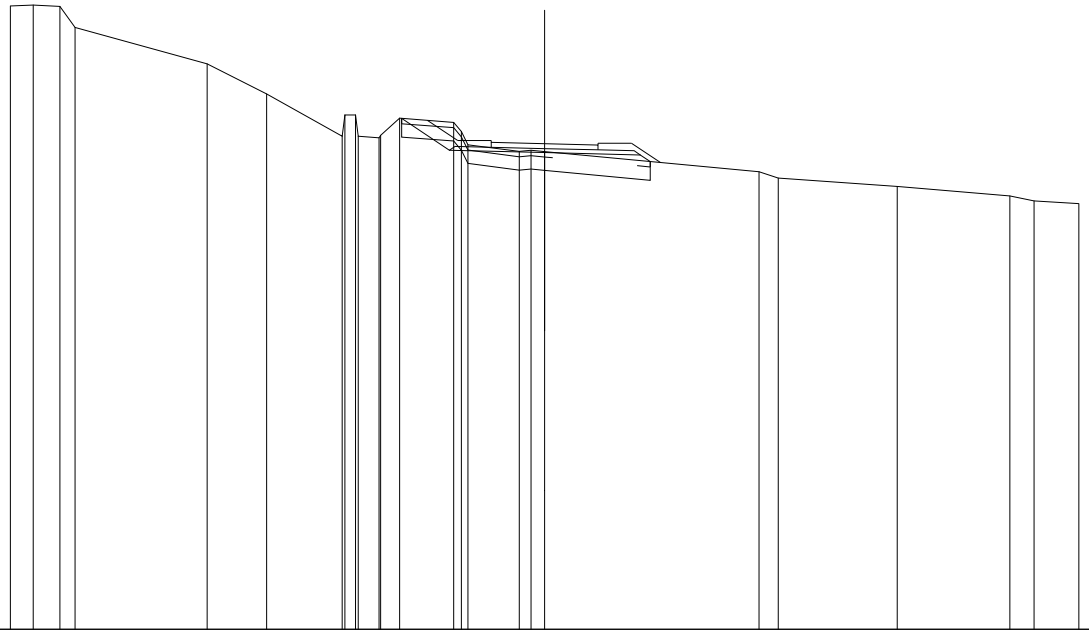

SCALA 1:200

QT.RIF. 540,000

QUOTE TERRENO	563,336 563,366 563,317 562,529 561,168 560,041 559,457 559,257 559,257 558,457 558,398 558,193 558,194 559,860 559,853 558,142 557,889 557,938 557,894 557,128 556,862 556,561 556,228 556,039 555,938
DIST.PARZIALI TERRENO	0,949 1,005 0,988 4,943 2,224 2,833 0,400 0,761 0,705 2,029 1,922 0,441 0,507 8,029 0,717 4,451 4,220 0,510 1,673
QUOTE PROGETTO	558,128 557,938 557,848 557,759 557,512
DIST.PARZIALI PROGETTO	1,785 3,567 3,584
QUOTE PAVIMENTATO	558,048 558,228 558,178 557,946 558,128
DIST.PARZIALI PAVIMENTATO	2,000 2,000

SCAVI E BONIFICHE	
STERRO	0,225 m³
SCOTICO	5,810 m
BONIFICA	4,056 m³
RILEVATI	
RILEVATO	6,534 m³
TERRENO VEGETALE	4,498 m
SOVRASTRUTTURA STRADALE	
STRATI LEGATI	4,000 m
STRATO DI FONDAZIONE	1,039 m²

SEZIONE N.: 58
QT. PROGETTO: 557,063
DIST.PROG.: 860,060
DIST.PREC.: 20,006
DIST.SUCC.: 19,994

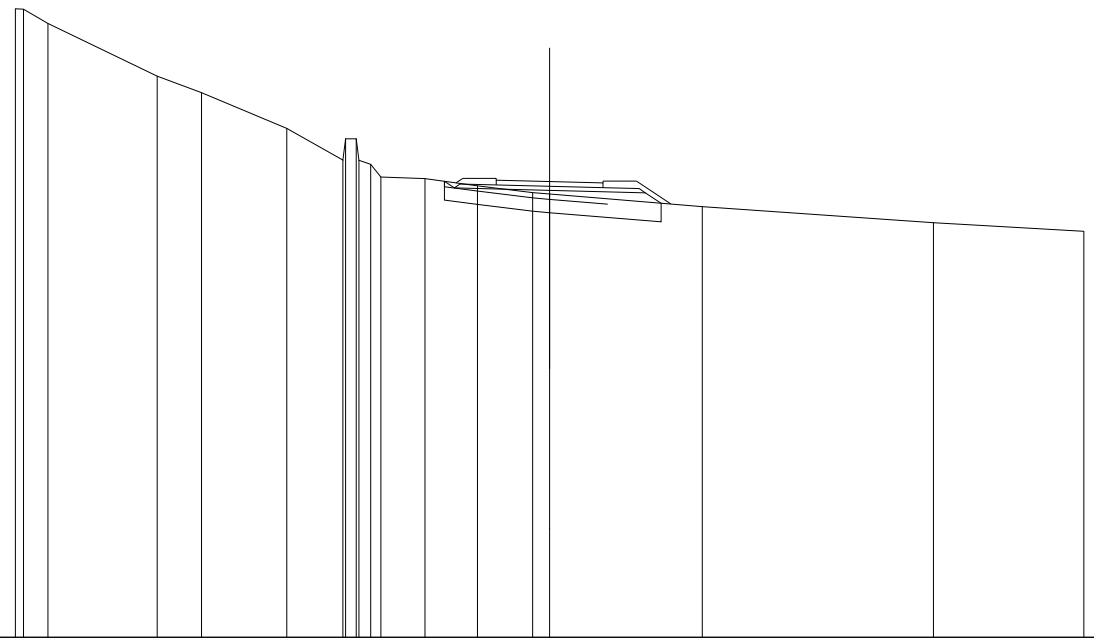

SCALA 1:200

QT.RIF. 540,000

QUOTE TERRENO	563,532 · 563,516 · 562,979 · 561,010 · 560,395 · 559,053 · 557,985 · 557,694 · 557,663 · 557,653 · 557,705 · 557,231 · 557,169 · 556,905 · 556,650 · 556,598 · 556,124 · 555,520 · 555,198
DIST.PARZIALI TERRENO	0,016 · 4,093 · 1,655 · 3,196 · 2,101 · 0,400 · 0,456 · 1,652 · 1,966 · 2,063 · 0,537 · 5,714 · 8,651 · 5,634
QUOTE PROGETTO	557,072 · 556,522 · 556,733 · 556,643 · 556,252
DIST.PARZIALI PROGETTO	3,567 · 3,584 · 0,586
QUOTE PAVIMENTATO	556,933 · 557,113 · 557,063 · 556,833 · 557,013
DIST.PARZIALI PAVIMENTATO	2,000 · 2,000

SCAVI E BONIFICHE	
STERRO	0,260 m³
SCOTICO	4,972 m
BONIFICA	3,957 m³
RILEVATI	
RILEVATO	6,001 m³
TERRENO VEGETALE	4,367 m
SOVRASTRUTTURA STRADALE	
STRATI LEGATI	4,000 m
STRATO DI FONDAZIONE	1,039 m²

SEZIONE N.: 59
QT. PROGETTO: 556,264
DIST.PROG.: 880,054
DIST.PREC.: 19,994
DIST.SUCC.: 5,579

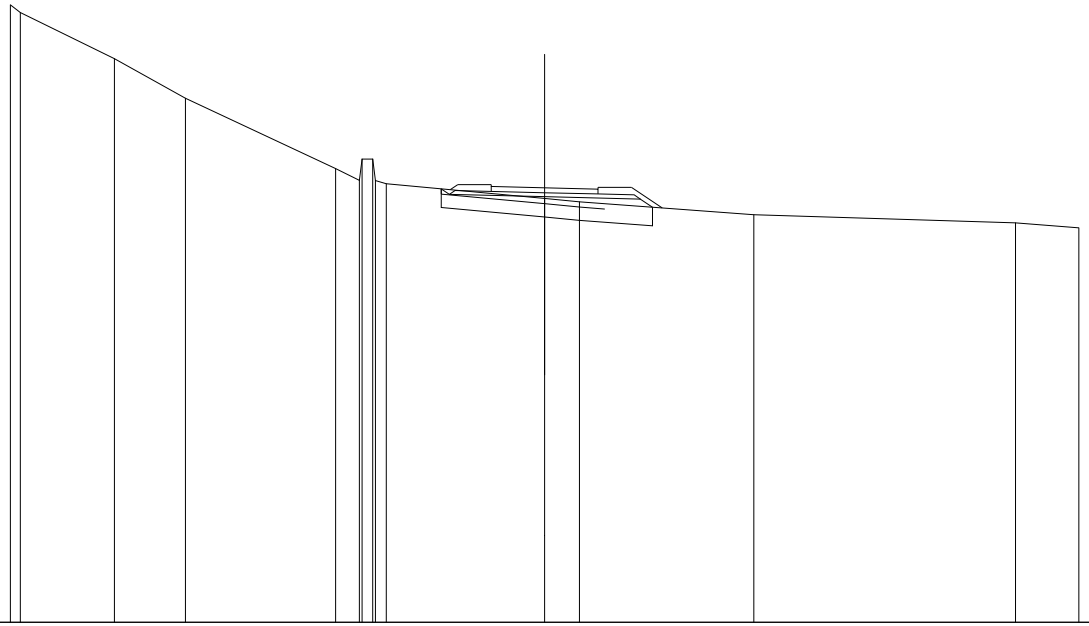

SCALA 1:200

QT.RIF. 540,000

| | | |

SCAVI E BONIFICHE	
STERRO	0,003 m³
SCOTICO	7,496 m
BONIFICA	3,911 m³
RILEVATI	
RILEVATO	6,925 m³
TERRENO VEGETALE	4,848 m
SOVRASTRUTTURA STRADALE	
STRATI LEGATI	4,000 m
STRATO DI FONDAZIONE	1,039 m²

SEZIONE N.: 60
QT. PROGETTO: 556,265
DIST.PROG.: 885,633
DIST.PREC.: 5,579
DIST.SUCC.: 14,454

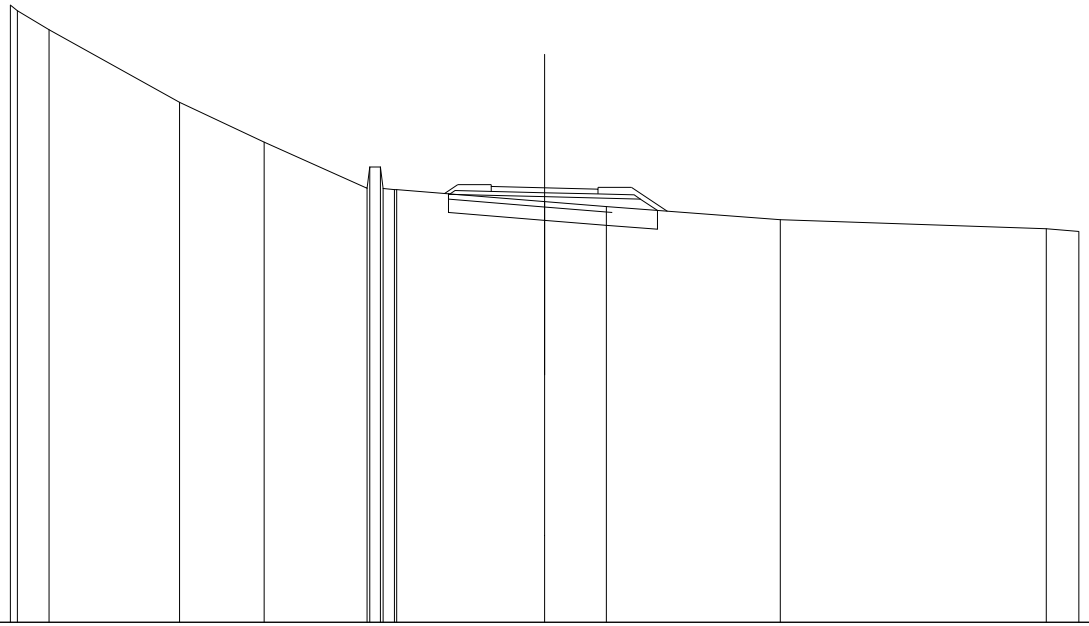

SCALA 1:200

QT.RIF. 540,000

QUOTE TERRENO	563,107	562,894	562,188	559,494	557,980	558,247	557,047	557,046	556,246	556,197	556,203	555,748	555,560	555,071	554,735	554,634		
DIST.PARZIALI TERRENO		1,188	4,884	3,164	3,853	0,461	0,429	5,539		2,312	6,509	9,957			1,222			
QUOTE PROGETTO								558,043	558,024	555,835			555,845	555,416				
DIST.PARZIALI PROGETTO								3,567		3,584			0,443					
QUOTE PAVIMENTATO									558,135 558,316	558,265		556,035 556,215						
DIST.PARZIALI PAVIMENTATO									2,000	2,000								

SCAVI E BONIFICHE	
SCOTICO	10,159 m
BONIFICA	5,080 m²
RILEVATI	
RILEVATO	15,704 m²
TERRENO VEGETALE	7,698 m
SOVRASTRUTTURA STRADALE	
STRATI LEGATI	4,000 m
STRATO DI FONDAZIONE	1,039 m²

SEZIONE N.: 61
QT. PROGETTO: 556,708
DIST.PROG.: 900,087
DIST.PREC.: 14,454
DIST.SUCC.: 20,022

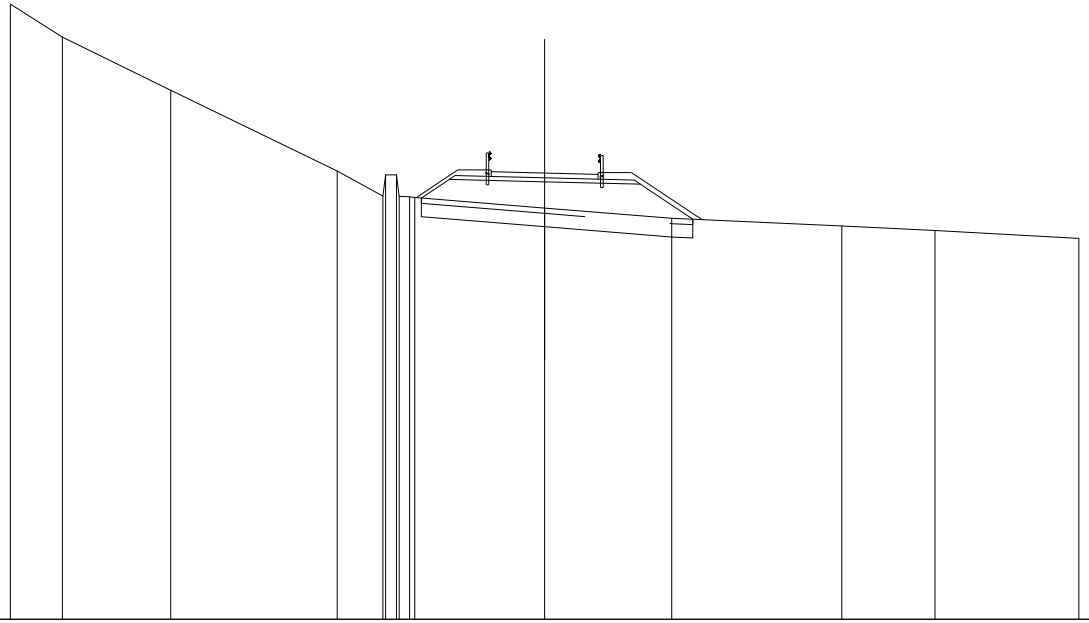

SCALA 1:200

QT.RIF. 540,000

| | | |

SCAVI E BONIFICHE	
SCOTICO	12,468 m
BONIFICA	6,234 m²
RILEVATI	
RILEVATO	30,172 m²
TERRENO VEGETALE	10,254 m
SOVRASTRUTTURA STRADALE	
STRATI LEGATI	4,000 m
STRATO DI FONDAZIONE	1,039 m²

SEZIONE N.: 62
QT. PROGETTO: 557,632
DIST.PROG.: 920,109
DIST.PREC.: 20,022
DIST.SUCC.: 19,210

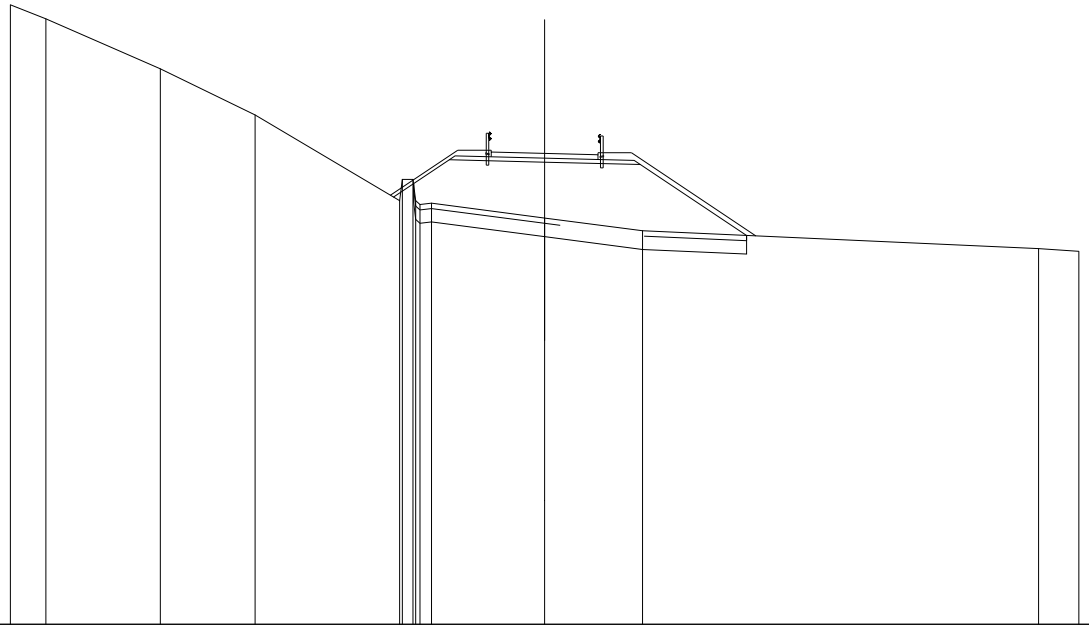

SCALA 1:200

QT.RIF. 540,000

| | | |

SCAVI E BONIFICHE	
SCOTICO	14,360 m
BONIFICA	7,180 m²
RILEVATI	
RILEVATO	38,899 m²
TERRENO VEGETALE	12,670 m
SOVRASTRUTTURA STRADALE	
STRATI LEGATI	4,000 m
STRATO DI FONDAZIONE	1,039 m²

SEZIONE N.: 63
QT. PROGETTO: 558,497
DIST.PROG.: 939,319
DIST.PREC.: 19,210
DIST.SUCC.: 20,735

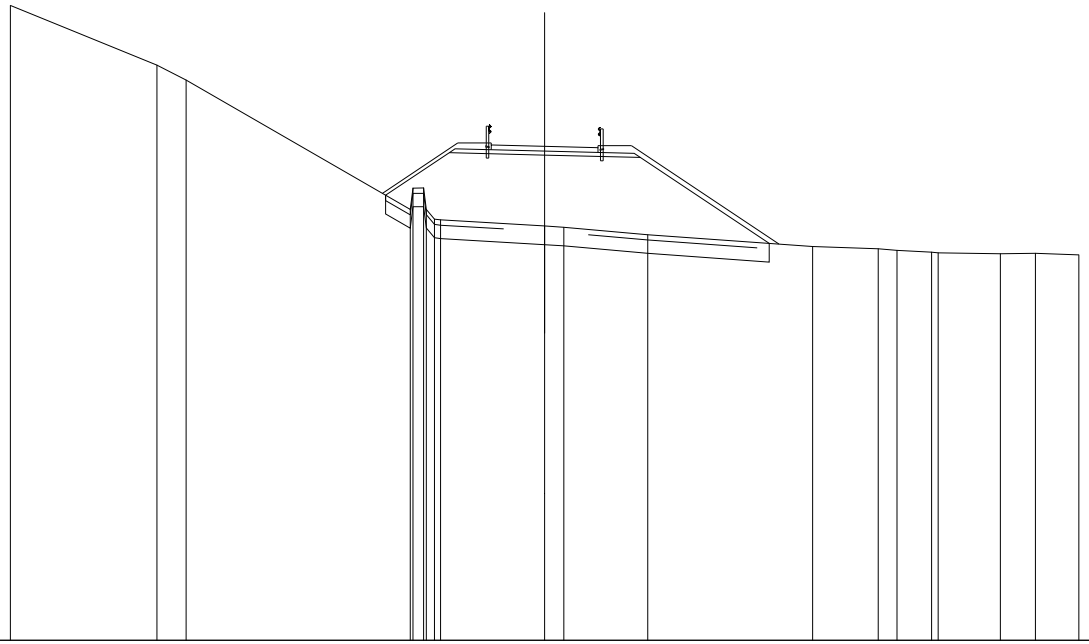

SCALA 1:200

QT.RIF. 540,000

QUOTE TERRENO	563,772 · 561,536 · 560,978 · 559,131 · 559,051 · 558,933 · 558,134 · 556,710 · 555,741 · 555,509 · 555,467 · 555,186 · 554,745 · 554,661 · 554,595 · 554,534 · 554,507 · 554,469 · 554,485 · 554,433
DIST.PARZIALI TERRENO	5,485 · 1,086 · 8,388 · 0,461 · 3,894 · 0,720 · 3,144 · 6,168 · 2,458 · 0,704 · 1,292 · 2,321 · 1,314 · 1,628
QUOTE PROGETTO	556,663 · 559,256 · 559,167 · 559,077 · 554,861
DIST.PARZIALI PROGETTO	2,388 · 3,567 · 3,584 · 4,822
QUOTE PAVIMENTATO	558,367 · 558,547 · 558,497 · 558,267 · 558,447
DIST.PARZIALI PAVIMENTATO	2,000 · 2,000

SCAVI E BONIFICHE	
SCOTICO	13,799 m
BONIFICA	6,900 m²
RILEVATI	
RILEVATO	37,078 m²
TERRENO VEGETALE	12,001 m
SOVRASTRUTTURA STRADALE	
STRATI LEGATI	4,000 m
STRATO DI FONDAZIONE	1,039 m²

SEZIONE N.: 64
QT. PROGETTO: 558,862
DIST.PROG.: 960,054
DIST.PREC.: 20,735
DIST.SUCC.: 20,079

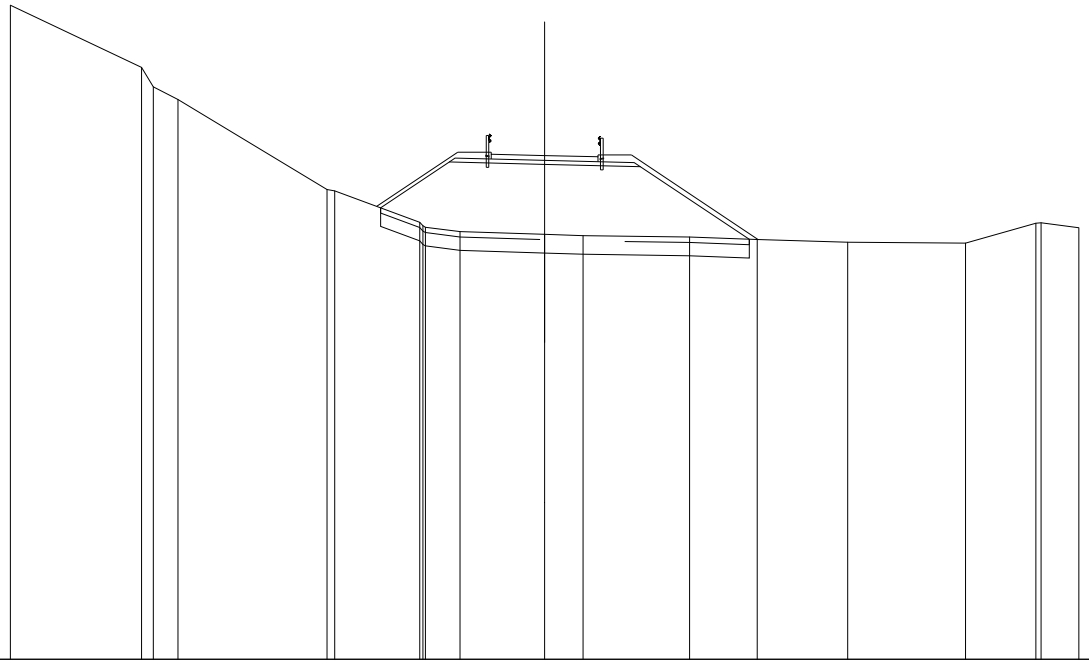

SCALA 1:200

QT.RIF. 540,000

| | | |

SCAVI E BONIFICHE	
SCOTICO	11,945 m
BONIFICA	5,973 m²
RILEVATI	
RILEVATO	24,622 m²
TERRENO VEGETALE	9,778 m
SOVRASTRUTTURA STRADALE	
STRATI LEGATI	4,000 m
STRATO DI FONDAZIONE	1,039 m²

SEZIONE N.: 65
QT. PROGETTO: 558,984
DIST.PROG.: 980,133
DIST.PREC.: 20,079
DIST.SUCC.: 19,999

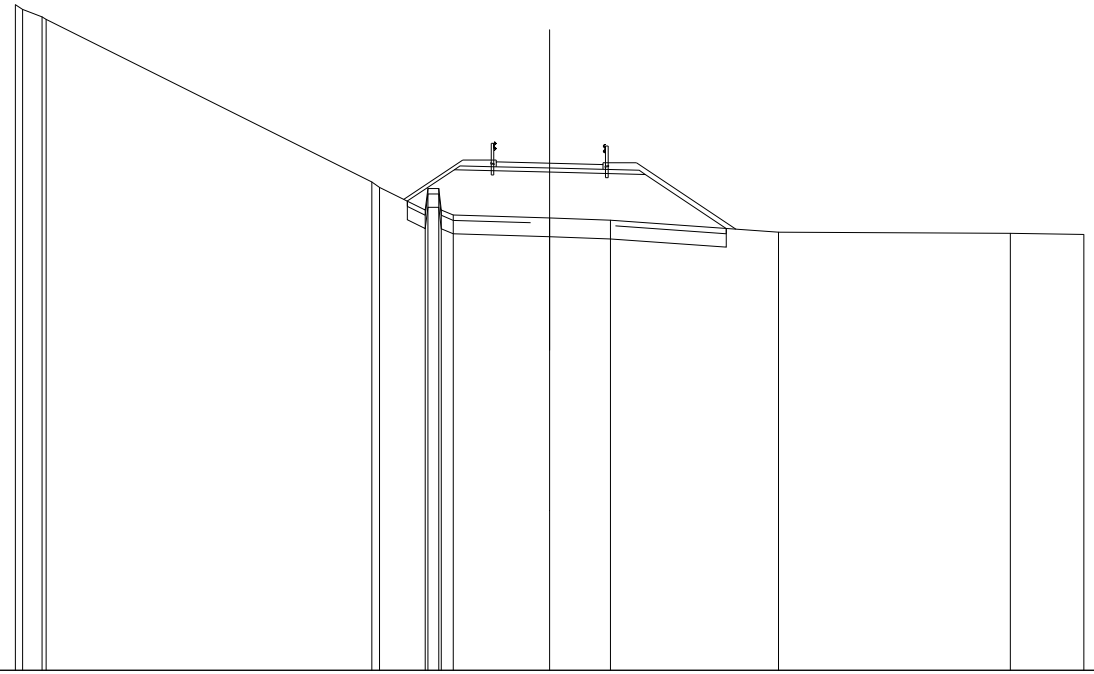

SCALA 1:200

QT.RIF. 540,000

| | | |

SCAVI E BONIFICHE	
SCOTICO	10,298 m
BONIFICA	5,149 m²
RILEVATI	
RILEVATO	17,752 m²
TERRENO VEGETALE	7,651 m
SOVRASTRUTTURA STRADALE	
STRATI LEGATI	4,000 m
STRATO DI FONDAZIONE	1,039 m²

SEZIONE N.: 66
QT. PROGETTO: 559,265
DIST.PROG.: 1000,132
DIST.PREC.: 19,999
DIST.SUCC.: 19,999

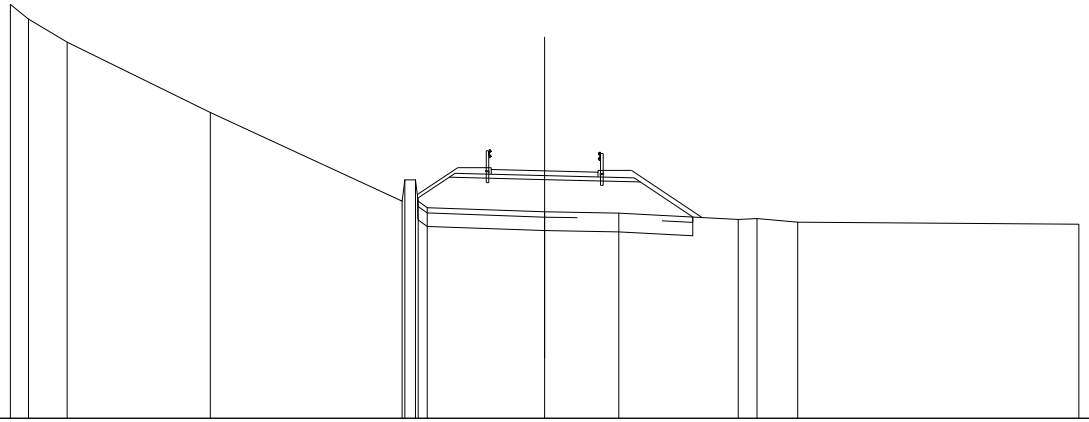

SCALA 1:200

QT.RIF. 550,000

| | | |

SCAVI E BONIFICHE	
SCOTICO	10,016 m
BONIFICA	5,008 m²
RILEVATI	
RILEVATO	16,401 m²
TERRENO VEGETALE	7,410 m
SOVRASTRUTTURA STRADALE	
STRATI LEGATI	4,000 m
STRATO DI FONDAZIONE	1,039 m²

SEZIONE N.: 67
QT. PROGETTO: 560,298
DIST.PROG.: 1020,131
DIST.PREC.: 19,999
DIST.SUCC.: 19,999

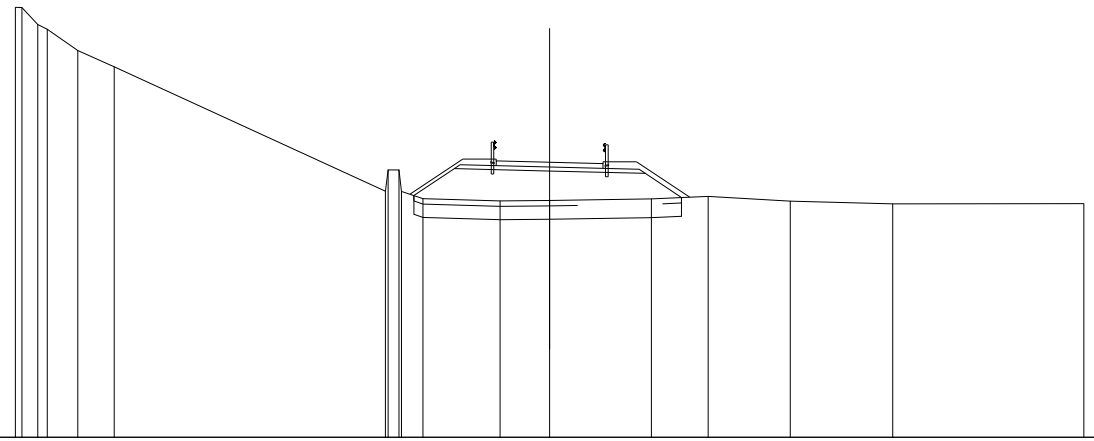

SCALA 1:200

QT.RIF. 550,000

| | | |

SCAVI E BONIFICHE	
SCOTICO	9,911 m
BONIFICA	4,956 m²
RILEVATI	
RILEVATO	15,080 m²
TERRENO VEGETALE	7,308 m
SOVRASTRUTTURA STRADALE	
STRATI LEGATI	4,000 m
STRATO DI FONDAZIONE	1,039 m²

SEZIONE N.: 68
QT. PROGETTO: 561,432
DIST.PROG.: 1040,130
DIST.PREC.: 19,999
DIST.SUCC.: 16,301

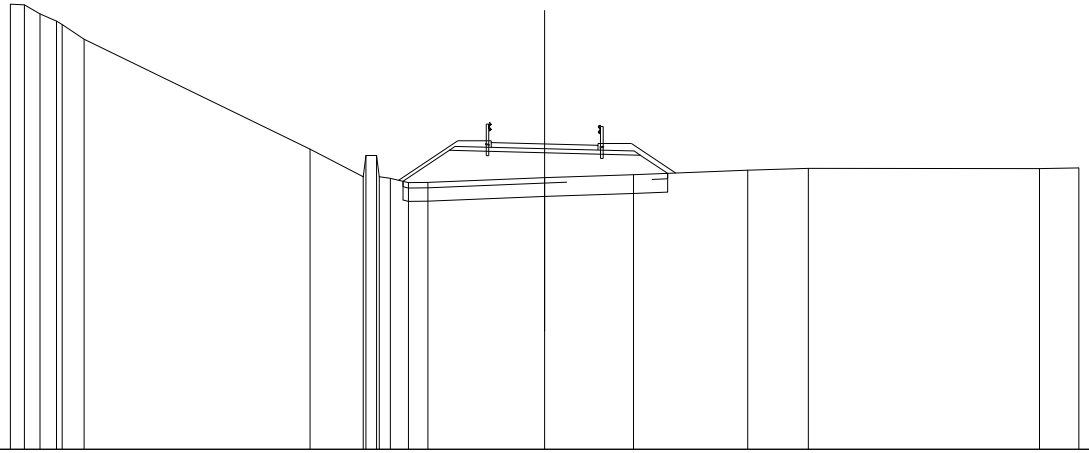

SCALA 1:200

QT.RIF. 550,000

| | | |

SCAVI E BONIFICHE	
SCOTICO	9,691 m
BONIFICA	4,845 m²
RILEVATI	
RILEVATO	13,677 m²
TERRENO VEGETALE	7,129 m
SOVRASTRUTTURA STRADALE	
STRATI LEGATI	4,000 m
STRATO DI FONDAZIONE	1,039 m²

SEZIONE N.: 69
QT. PROGETTO: 562,355
DIST.PROG.: 1056,430
DIST.PREC.: 16,301
DIST.SUCC.: 3,700

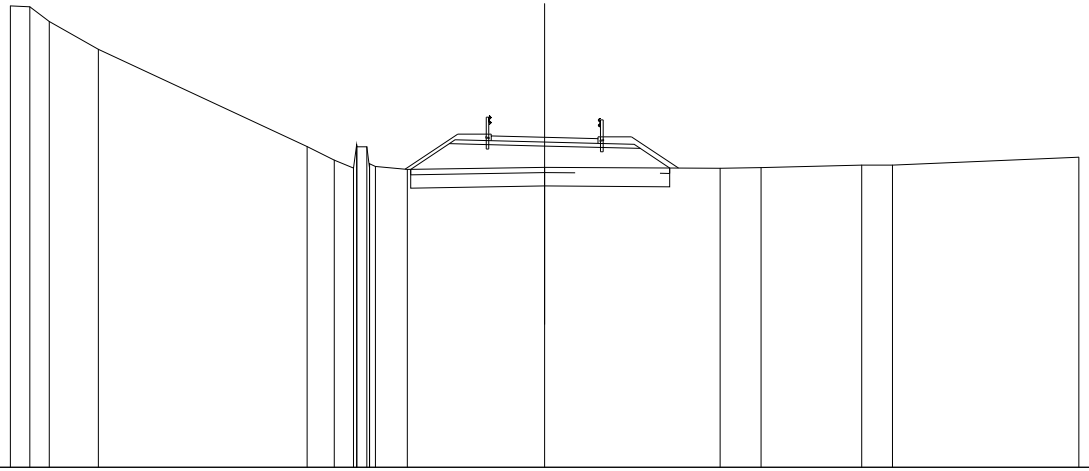

SCALA 1:200

QT.RIF. 550,000

QUOTE TERRENO	567,276 567,241 566,652 565,649 562,009 561,498 561,202 561,074 562,002 562,001 561,241 561,234 561,262 561,150 561,231 561,183 561,218 561,316 561,312 561,608
DIST.PARZIALI TERRENO	0,729 0,728 1,837 7,815 1,021 0,717 1,191 5,141 6,567 1,532 3,768 1,162 6,981
QUOTE PROGETTO	561,152 562,115 562,025 561,936 561,204
DIST.PARZIALI PROGETTO	1,443 3,567 3,584 1,087
QUOTE PAVIMENTATO	562,225 562,405 562,355 562,125 562,305
DIST.PARZIALI PAVIMENTATO	2,000 2,000

SCAVI E BONIFICHE	
SCOTICO	9,503 m
BONIFICA	4,751 m²
RILEVATI	
RILEVATO	12,821 m²
TERRENO VEGETALE	6,927 m
SOVRASTRUTTURA STRADALE	
STRATI LEGATI	4,000 m
STRATO DI FONDAZIONE	1,039 m²

SEZIONE N.: 70
QT. PROGETTO: 562,565
DIST.PROG.: 1060,131
DIST.PREC.: 3,700
DIST.SUCC.: 20,006

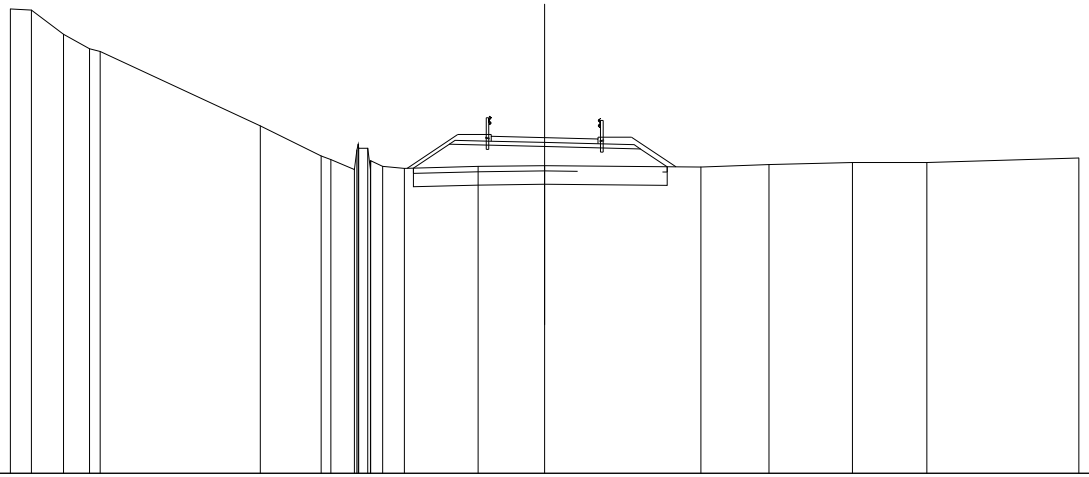

SCALA 1:200

QT.RIF. 550,000

| | | |

SCAVI E BONIFICHE	
STERRO	1,870 m²
BONIFICA	2,947 m²
RILEVATI	
RILEVATO	3,142 m²
TERRENO VEGETALE	2,438 m
SOVRASTRUTTURA STRADALE	
STRATI LEGATI	4,000 m
STRATO DI FONDAZIONE	1,222 m²
MANUFATTI	
CANALETTA	0,309 m²

SEZIONE N.: 71
QT. PROGETTO: 563,699
DIST.PROG.: 1080,137
DIST.PREC.: 20,006
DIST.SUCC.: 19,257

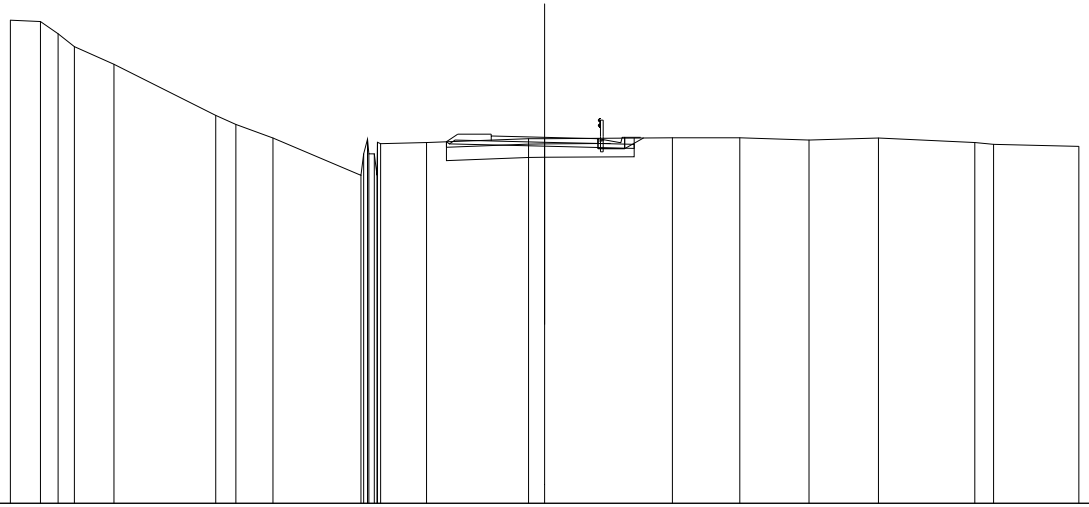

SCALA 1:200

QT.RIF. 550,000

QUOTE TERRENO	568,086 568,034 567,562 567,066 566,433 564,524 564,184 563,676 562,260 563,060 563,630 563,060 562,260 563,614 563,440 563,503 563,649 563,653 563,685 563,686 563,596 563,679 563,506 563,439 563,365
DIST.PARZIALI TERRENO	1,129 0,661 0,607 1,484 3,810 0,754 1,384 3,297 1,722 3,616 0,005 4,785 2,522 2,593 2,597 3,609 0,703 3,190
QUOTE PROGETTO	563,532 563,456 563,399 563,279 563,649 563,279 563,279 563,699 563,295 563,676
DIST.PARZIALI PROGETTO	3,567 2,000 0,050
QUOTE PAVIMENTATO	563,569 563,749 563,699 563,469 563,649
DIST.PARZIALI PAVIMENTATO	2,000 2,000

SCAVI E BONIFICHE	
STERRO	6,609 m²
RILEVATI	
RILEVATO	0,130 m²
TERRENO VEGETALE	1,200 m
SOVRASTRUTTURA STRADALE	
STRATI LEGATI	4,000 m
STRATO DI FONDAZIONE	1,450 m²
MANUFATTI	
CANALETTA	0,618 m²

SEZIONE N.: 72
QT. PROGETTO: 564,790
DIST.PROG.: 1099,394
DIST.PREC.: 19,257
DIST.SUCC.: 20,751

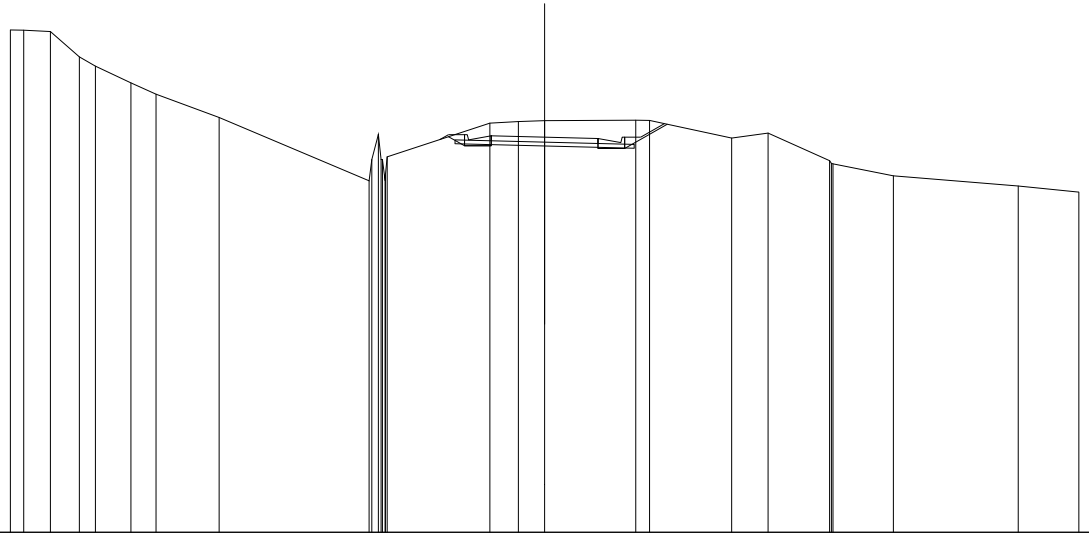

SCALA 1:200

QT.RIF. 550,000

QUOTE TERRENO	568,805 568,796 568,746 567,797 567,458 566,826 566,400 565,534 563,155 563,894 563,866 563,866 563,577 563,357 564,056 565,320 565,381 565,411 565,432 565,421 564,756 564,944 563,915 563,814 563,791 563,342 562,985 562,740
DIST.PARZIALI TERRENO	0,488 1,001 1,088 0,386 1,329 0,945 2,357 5,620 3,849 1,067 0,979 3,415 0,517 3,066 1,367 2,307 2,262 4,672 2,289
QUOTE PROGETTO	564,812 564,544 564,470 564,890 564,470 564,470 564,840 564,460 564,370 564,740 564,370 564,370 564,790 564,377 565,278
DIST.PARZIALI PROGETTO	0,860 2,000 2,000 0,860 1,299
QUOTE PAVIMENTATO	564,860 564,840 564,790 564,560 564,740
DIST.PARZIALI PAVIMENTATO	2,000 2,000

SCAVI E BONIFICHE	
SCOTICO	10,002 m
BONIFICA	5,001 m²
RILEVATI	
RILEVATO	14,434 m²
TERRENO VEGETALE	7,560 m
SOVRASTRUTTURA STRADALE	
STRATI LEGATI	4,000 m
STRATO DI FONDAZIONE	1,039 m²

SEZIONE N.: 73
QT. PROGETTO: 565,464
DIST.PROG.: 1120,145
DIST.PREC.: 20,751
DIST.SUCC.: 22,212

S.S.131>

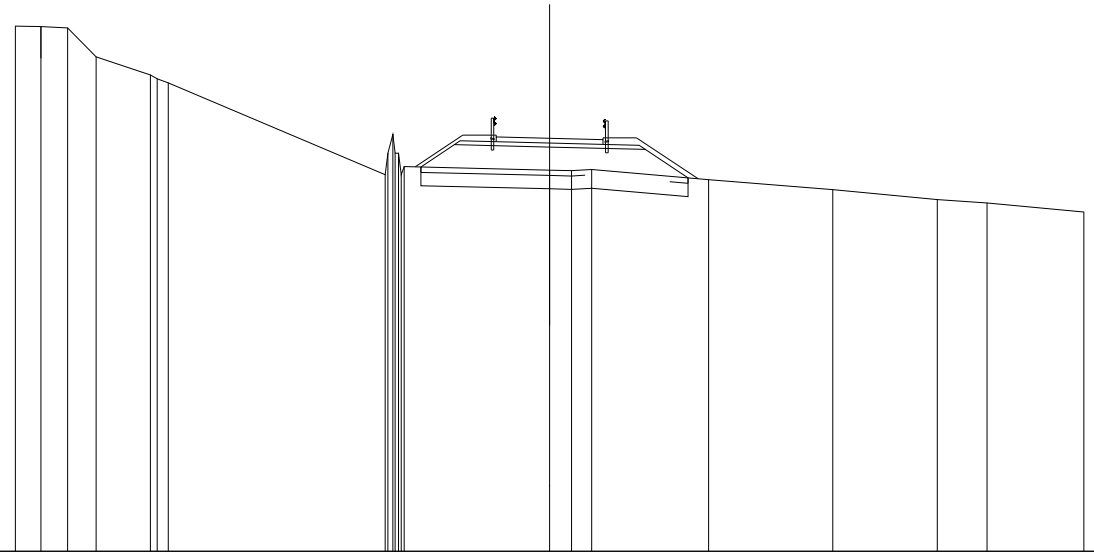

SCALA 1:200

QT.RIF. 550,000

| | | |

SCAVI E BONIFICHE	
SCOTICO	10,448 m
BONIFICA	5,224 m²
RILEVATI	
RILEVATO	19,032 m²
TERRENO VEGETALE	8,068 m
SOVRASTRUTTURA STRADALE	
STRATI LEGATI	4,000 m
STRATO DI FONDAZIONE	1,039 m²

SEZIONE N.: 74
QT. PROGETTO: 565,804
DIST.PROG.: 1142,357
DIST.PREC.: 22,212
DIST.SUCC.: 17,777

S.S.131>

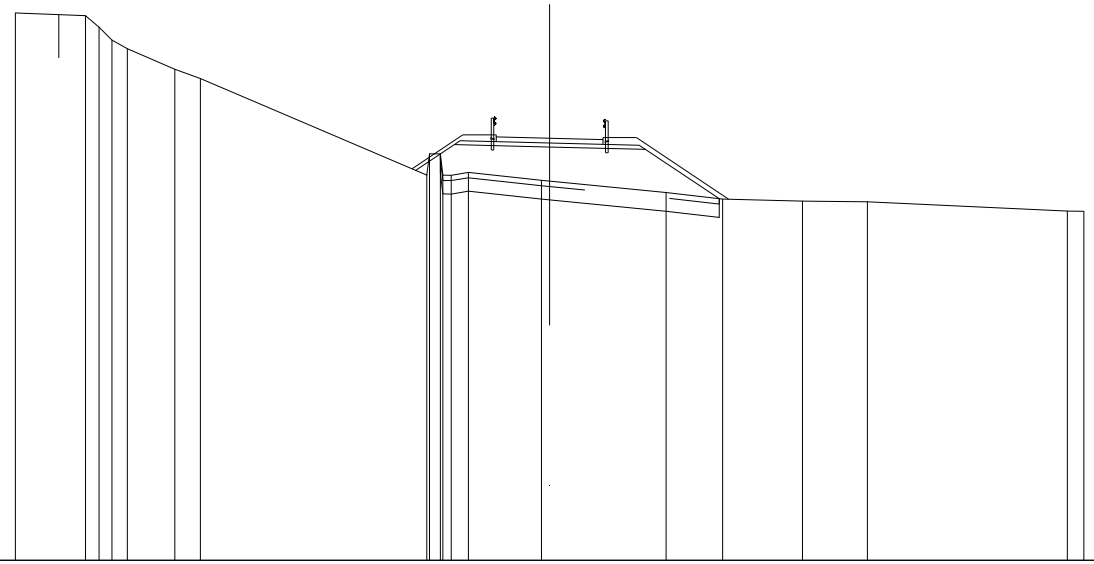

SCALA 1:200

QT.RIF. 550,000

| | | |

SCAVI E BONIFICHE	
SCOTICO	10,046 m
BONIFICA	5,023 m²
RILEVATI	
RILEVATO	17,132 m²
TERRENO VEGETALE	7,489 m
SOVRASTRUTTURA STRADALE	
STRATI LEGATI	4,000 m
STRATO DI FONDAZIONE	1,039 m²

SEZIONE N.: 75
QT. PROGETTO: 566,077
DIST.PROG.: 1160,134
DIST.PREC.: 17,777
DIST.SUCC.: 5,250

S.S.131>

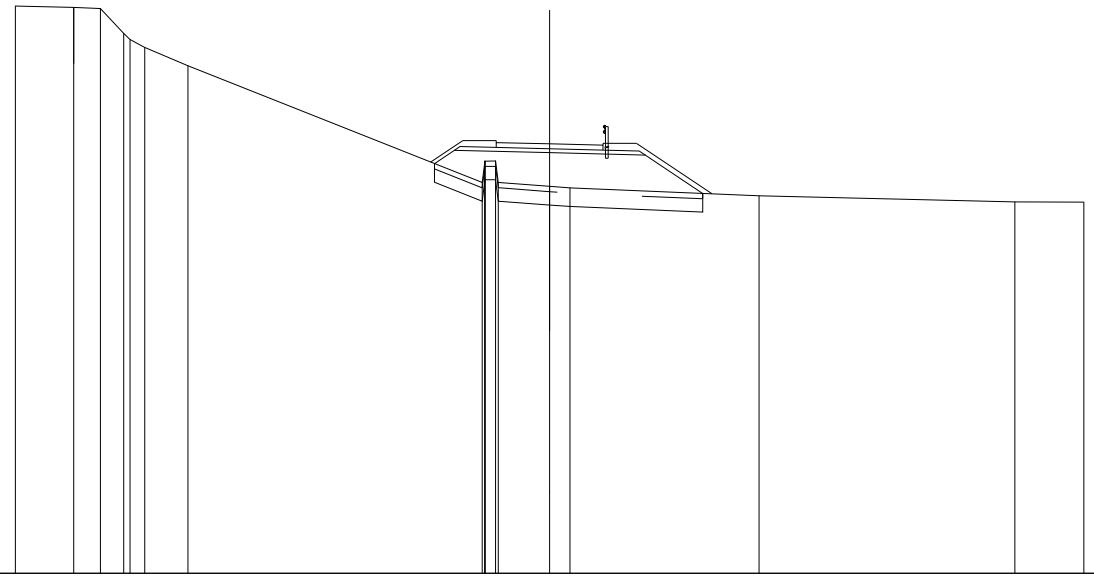

SCALA 1:200

QT.RIF. 550,000

| | | |

SCAVI E BONIFICHE	
SCOTICO	9,459 m
BONIFICA	4,729 m²
RILEVATI	
RILEVATO	14,588 m²
TERRENO VEGETALE	6,788 m
SOVRASTRUTTURA STRADALE	
STRATI LEGATI	4,000 m
STRATO DI FONDAZIONE	1,039 m²

SEZIONE N.: 76
QT. PROGETTO: 566,157
DIST.PROG.: 1165,384
DIST.PREC.: 5,250
DIST.SUCC.: 4,584

S.S.131>

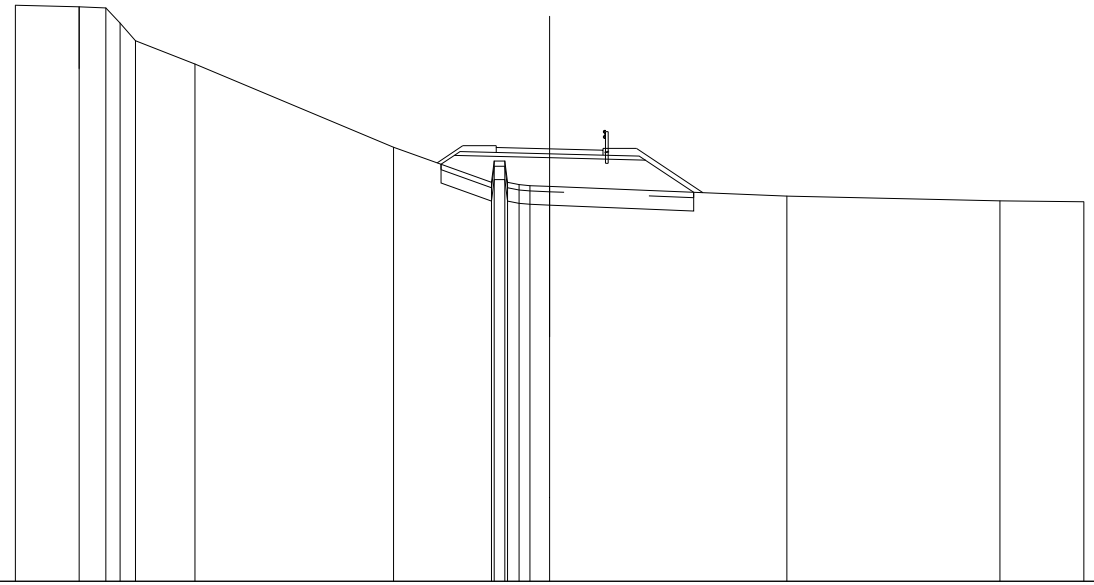

SCALA 1:200

QT.RIF. 550,000

QUOTE TERRENO	571,586 · 571,512 · 571,484 · 570,902 · 570,236 · 569,366 · 566,250 · 564,935 · 565,736 · 565,737 · 564,857 · 564,853 · 564,814 · 564,763 · 564,420 · 564,246 · 564,213
DIST.PARZIALI TERRENO	2,367 · 1,001 · 0,539 · 0,577 · 2,226 · 7,433 · 3,669 · 0,461 · 0,455 · 0,468 · 0,736 · 8,866 · 7,976 · 3,138
QUOTE PROGETTO	565,613 · 565,547 · 565,558 · 565,768 · 564,562
DIST.PARZIALI PROGETTO	0,501 · 3,567 · 3,584 · 1,806
QUOTE PAVIMENTATO	566,058 · 566,238 · 566,198 · 565,968 · 566,138
DIST.PARZIALI PAVIMENTATO	2,000 · 2,000

SCAVI E BONIFICHE	
SCOTICO	9,413 m
BONIFICA	4,707 m²
RILEVATI	
RILEVATO	14,391 m²
TERRENO VEGETALE	6,734 m
SOVRASTRUTTURA STRADALE	
STRATI LEGATI	4,000 m
STRATO DI FONDAZIONE	1,039 m²

SEZIONE N.: 77
QT. PROGETTO: 566,227
DIST.PROG.: 1169,968
DIST.PREC.: 4,584
DIST.SUCC.: 10,162

S.S.131>

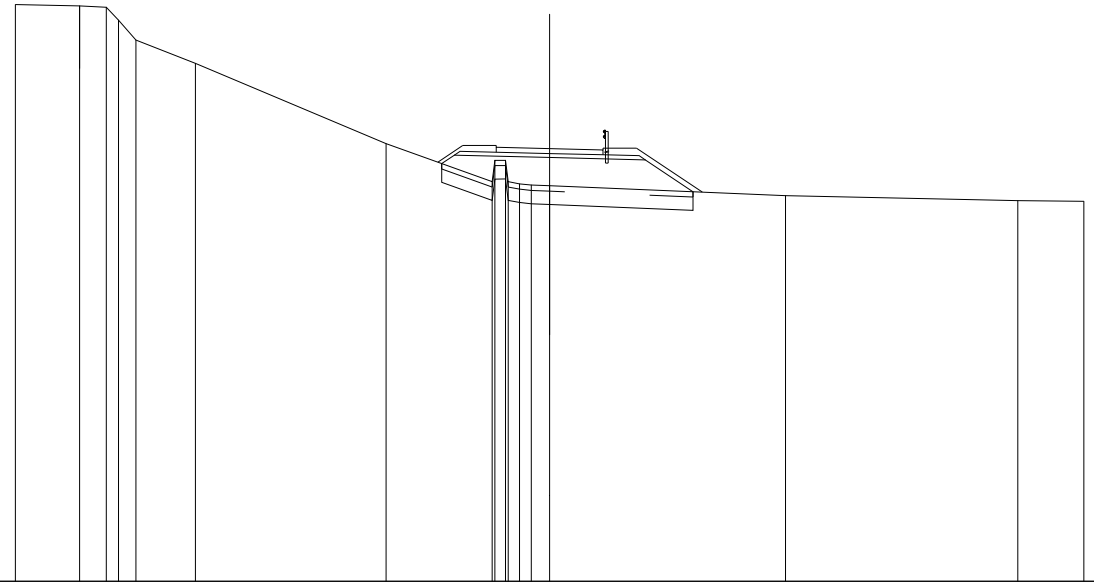

SCALA 1:200

QT.RIF. 550,000

QUOTE TERRENO	571,597 · 571,542 · 571,493 · 571,013 · 570,265 · 569,382 · 566,366 · 564,960 · 565,761 · 564,961 · 564,960 · 564,537 · 564,806 · 564,441 · 564,252 · 564,226
DIST.PARZIALI TERRENO	2,405 · 1,001 · 0,482 · 0,951 · 2,227 · 7,140 · 3,976 · 0,461 · 0,422 · 0,441 · 0,537 · 8,834 · 8,692 · 2,474
QUOTE PROGETTO	565,639 · 565,555 · 565,567 · 565,777 · 564,585
DIST.PARZIALI PROGETTO	0,476 · 3,567 · 3,584 · 1,787
QUOTE PAVIMENTATO	566,067 · 566,247 · 566,197 · 565,967 · 566,147
DIST.PARZIALI PAVIMENTATO	2,000 · 2,000

SCAVI E BONIFICHE	
STERRO	0,078 m³
SCOTICO	7,946 m
BONIFICA	4,261 m³
RILEVATI	
RILEVATO	10,545 m³
TERRENO VEGETALE	5,559 m
SOVRASTRUTTURA STRADALE	
STRATI LEGATI	4,000 m
STRATO DI FONDAZIONE	1,039 m²

SEZIONE N.: 78
QT. PROGETTO: 566,383
DIST.PROG.: 1180,130
DIST.PREC.: 10,162
DIST.SUCC.: 19,999

S.S.131>

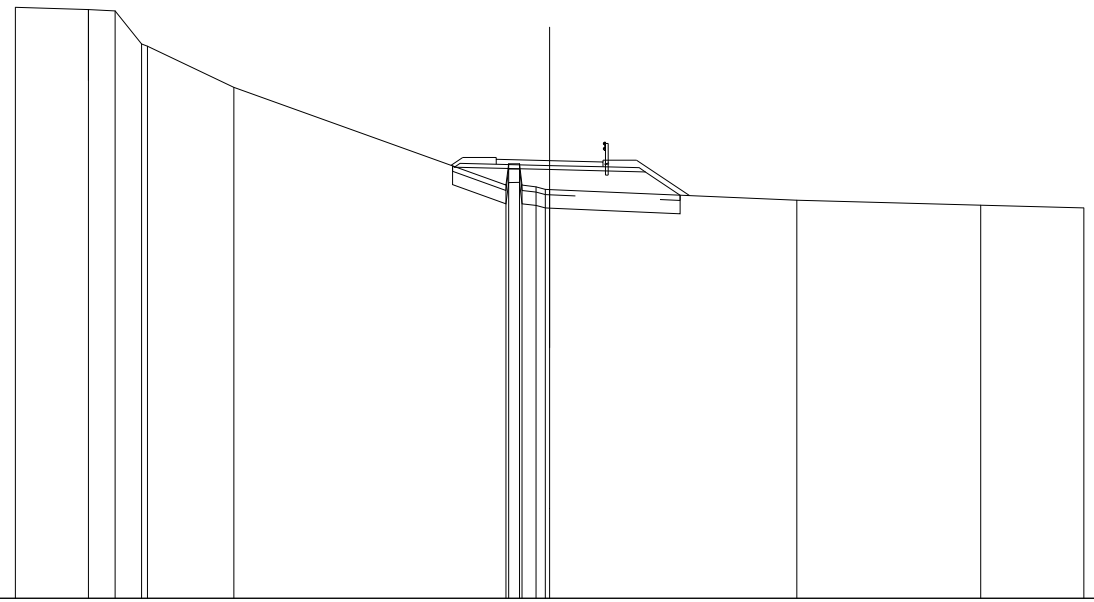

SCALA 1:200

QT.RIF. 550,000

QUOTE TERRENO	572,125 · 572,038 · 571,989 · 570,758 · 570,673 · 569,126 · 565,468 · 565,268 · 565,259 · 565,409 · 565,312 · 565,305 · 564,905 · 564,717 · 564,618
DIST.PARZIALI TERRENO	2,732 · 1,001 · 0,990 · 3,239 · 10,189 · 0,461 · 0,518 · 9,259 · 6,877 · 3,865
QUOTE PROGETTO	566,187 · 566,142 · 566,053 · 565,053 · 565,094
DIST.PARZIALI PROGETTO	3,567 · 3,584 · 1,304
QUOTE PAVIMENTATO	566,253 · 566,433 · 566,383 · 566,153 · 566,333
DIST.PARZIALI PAVIMENTATO	2,000 · 2,000

SCAVI E BONIFICHE	
STERRO	0,555 m³
SCOTICO	6,363 m
BONIFICA	4,350 m²
RILEVATI	
RILEVATO	8,010 m³
TERRENO VEGETALE	4,386 m
SOVRASTRUTTURA STRADALE	
STRATI LEGATI	4,000 m
STRATO DI FONDAZIONE	1,039 m²

SEZIONE N.: 79
QT. PROGETTO: 566,690
DIST.PROG.: 1200,129
DIST.PREC.: 19,999
DIST.SUCC.: 19,999

S.S.131>

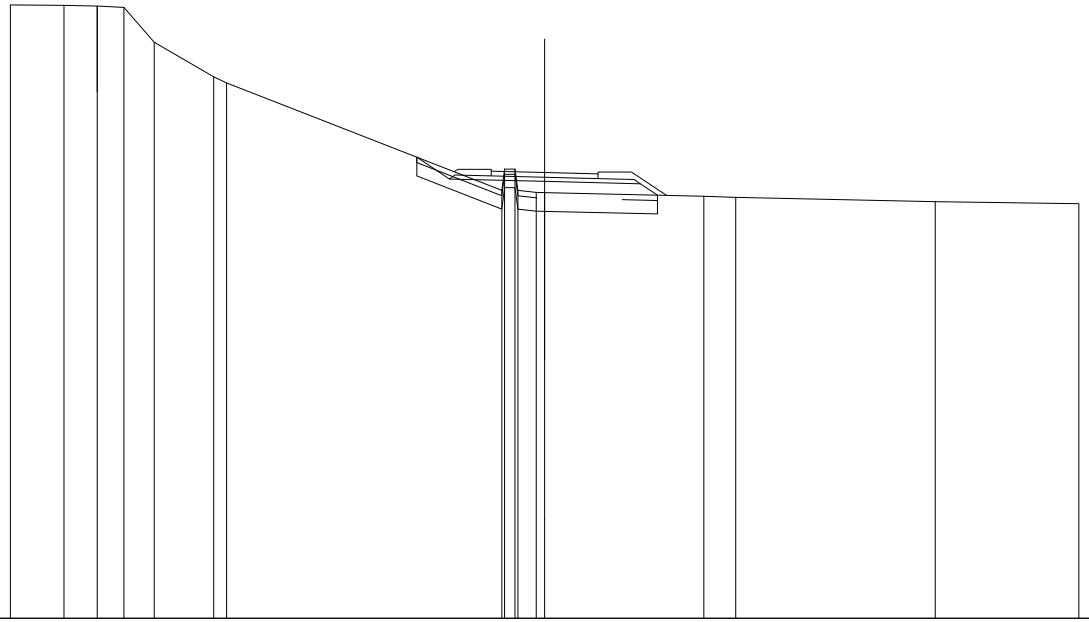

SCALA 1:200

QT.RIF. 550,000

| | | |

SCAVI E BONIFICHE	
STERRO	3,452 m²
SCOTICO	4,615 m
BONIFICA	2,653 m²
RILEVATI	
RILEVATO	3,957 m²
TERRENO VEGETALE	2,928 m
SOVRASTRUTTURA STRADALE	
STRATI LEGATI	4,000 m
STRATO DI FONDAZIONE	1,267 m²
MANUFATTI	
CANALETTA	0,309 m²

SEZIONE N.: 80
QT. PROGETTO: 567,407
DIST.PROG.: 1220,128
DIST.PREC.: 19,999
DIST.SUCC.: 19,999

S.S.131>

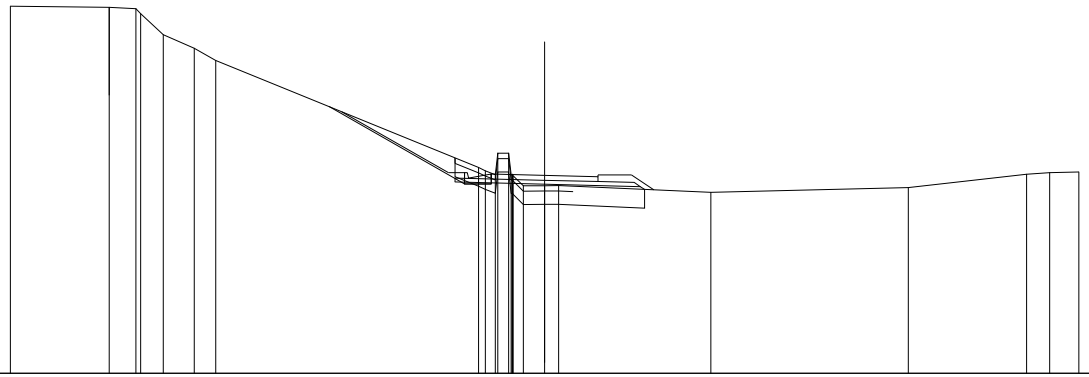

SCALA 1:200

QT.RIF. 560,000

| | | |

SCAVI E BONIFICHE	
STERRO	3,973 m²
RILEVATI	
RILEVATO	0,059 m²
TERRENO VEGETALE	2,518 m
SOVRASTRUTTURA STRADALE	
STRATI LEGATI	4,000 m
STRATO DI FONDAZIONE	1,222 m²
MANUFATTI	
CANALETTA	0,309 m²

SEZIONE N.: 81
QT. PROGETTO: 569,066
DIST.PROG.: 1240,127
DIST.PREC.: 19,999
DIST.SUCC.: 19,998

S.S.131>

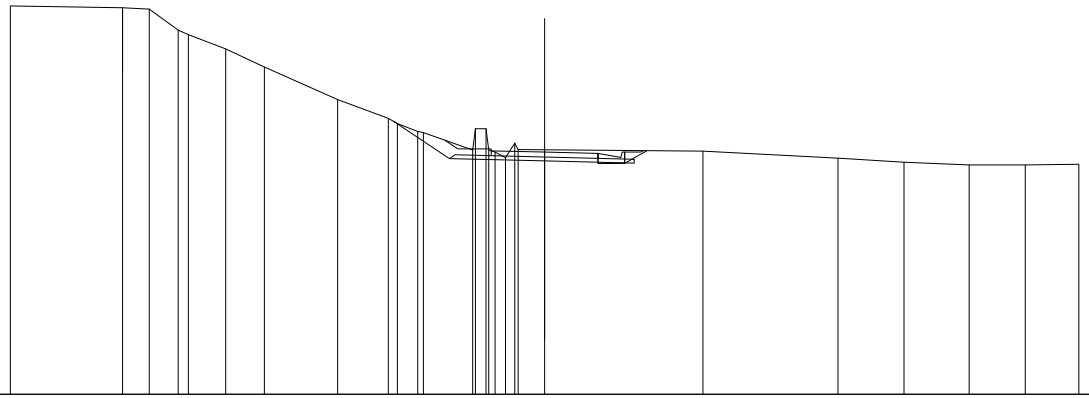

SCALA 1:200

QT.RIF. 560,000

| | | |

SCAVI E BONIFICHE	
STERRO	0,578 m²
SCOTICO	6,541 m
BONIFICA	3,829 m²
RILEVATI	
RILEVATO	7,504 m²
TERRENO VEGETALE	4,361 m
SOVRASTRUTTURA STRADALE	
STRATI LEGATI	4,000 m
STRATO DI FONDAZIONE	1,039 m²

SEZIONE N.: 82
QT. PROGETTO: 570,948
DIST.PROG.: 1260,125
DIST.PREC.: 19,998
DIST.SUCC.: 19,999

S.S.131>

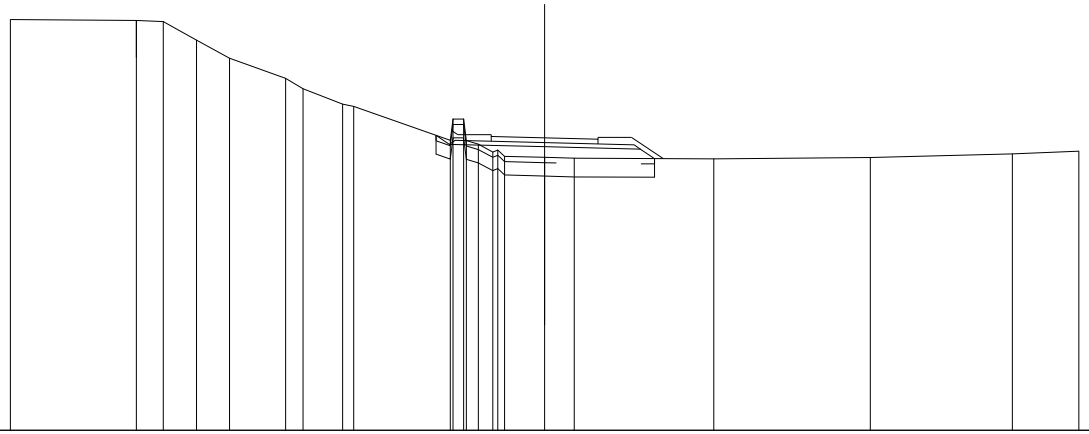

SCALA 1:200

QT.RIF. 560,000

| | | |

SCAVI E BONIFICHE	
SCOTICO	7,369 m
BONIFICA	3,685 m²
RILEVATI	
RILEVATO	6,251 m²
TERRENO VEGETALE	4,187 m
SOVRASTRUTTURA STRADALE	
STRATI LEGATI	4,000 m
STRATO DI FONDAZIONE	1,039 m²

SEZIONE N.: 83
QT. PROGETTO: 572,831
DIST.PROG.: 1280,124
DIST.PREC.: 19,999
DIST.SUCC.: 19,999

S.S.131>

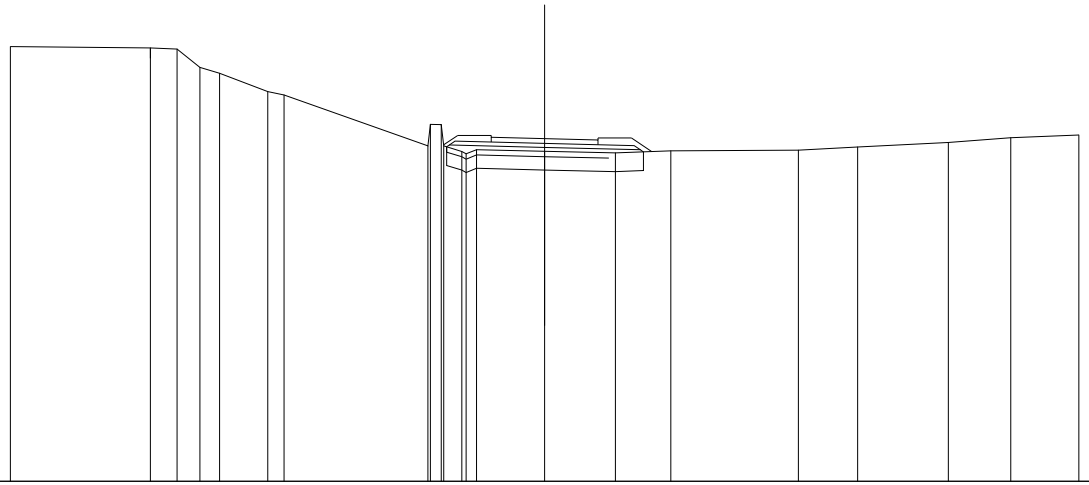

SCALA 1:200

QT.RIF. 560,000

| | | |

SCAVI E BONIFICHE	
STERRO	0,070 m²
SCOTICO	5,026 m
BONIFICA	3,723 m²
RILEVATI	
RILEVATO	5,289 m²
TERRENO VEGETALE	4,353 m
SOVRASTRUTTURA STRADALE	
STRATI LEGATI	4,000 m
STRATO DI FONDAZIONE	1,039 m²

SEZIONE N.: 84
QT. PROGETTO: 574,714
DIST.PROG.: 1300,123
DIST.PREC.: 19,999
DIST.SUCC.: 19,999

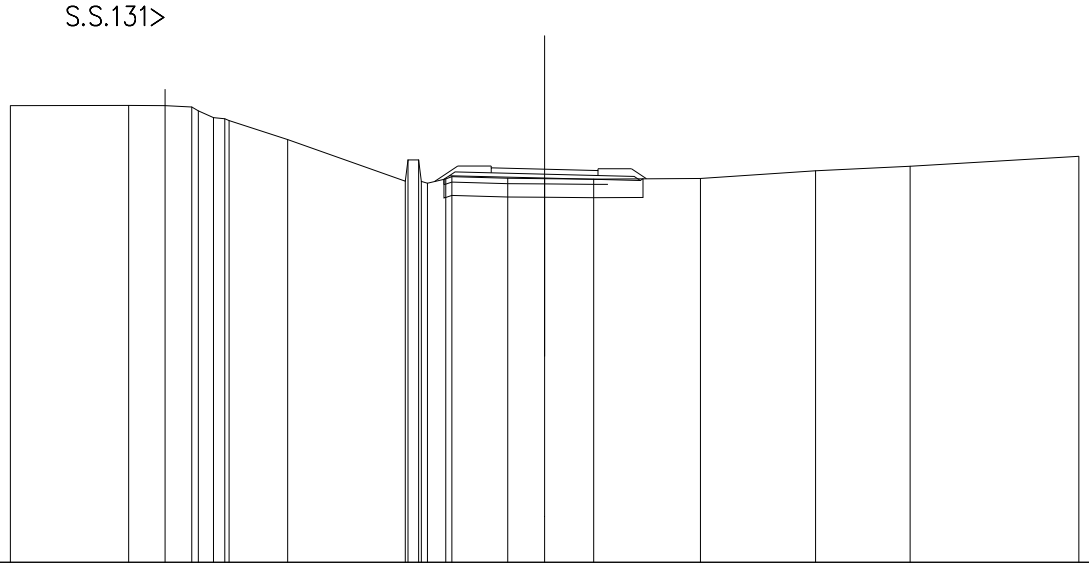

SCALA 1:200

QT.RIF. 560,000

| | | |

SCAVI E BONIFICHE	
STERRO	1,361 m²
BONIFICA	4,225 m²
RILEVATI	
RILEVATO	4,655 m²
TERRENO VEGETALE	3,220 m
SOVRASTRUTTURA STRADALE	
STRATI LEGATI	4,000 m
STRATO DI FONDAZIONE	1,039 m²

SEZIONE N.: 85
QT. PROGETTO: 576,597
DIST.PROG.: 1320,122
DIST.PREC.: 19,999
DIST.SUCC.: 21,998

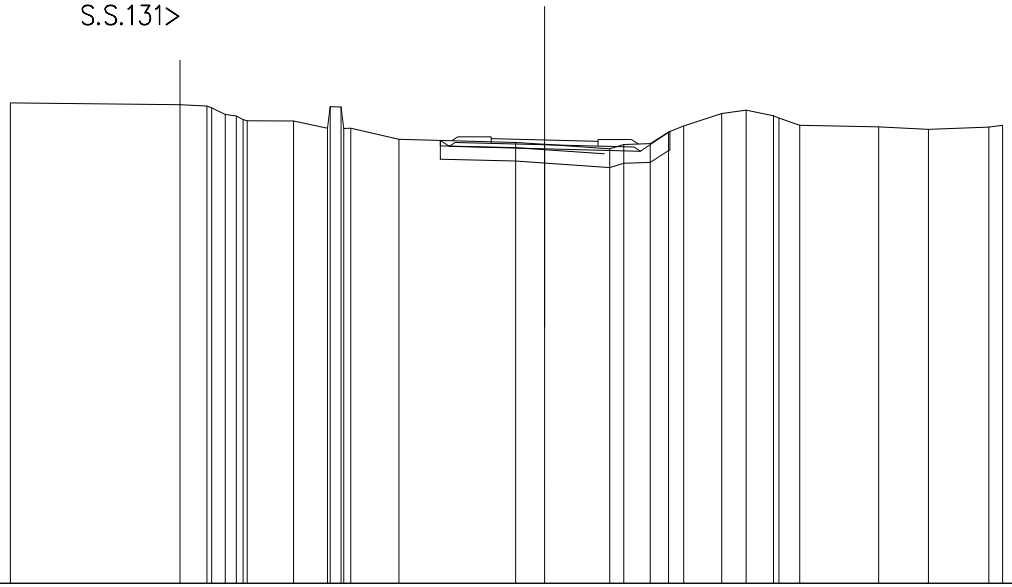

SCALA 1:200

QT.RIF. 560,000

QUOTE TERRENO	577,988 · 577,917 · 577,868 · 577,800 · 577,351 · 577,465 · 577,357 · 577,314 · 577,311 · 577,039 · 577,033 · 577,033 · 577,032 · 577,036 · 576,620 · 576,506 · 576,437 · 576,268 · 576,424 · 576,460 · 576,897 · 577,118 · 577,591 · 577,714 · 577,596 · 577,721 · 577,146 · 577,087 · 576,966 · 577,052 · 577,145
DIST.PARZIALI TERRENO	6,353 · 1,001 · 0,514 · 0,468 · 1,737 · 1,269 · 0,466 · 1,802 · 4,371 · 1,067 · 2,440 · 0,327 · 0,467 · 0,369 · 0,350 · 1,421 · 0,516 · 1,021 · 0,750 · 2,951 · 1,868 · 2,255 · 0,518
QUOTE PROGETTO	576,580 · 576,336 · 576,267 · 576,177 · 576,917
DIST.PARZIALI PROGETTO	3,567 · 3,584 · 1,108
QUOTE PAVIMENTATO	576,467 · 576,647 · 576,597 · 576,367 · 576,547
DIST.PARZIALI PAVIMENTATO	2,000 · 2,000

SCAVI E BONIFICHE	
STERRO	1,282 m²
BONIFICA	3,768 m²
RILEVATI	
RILEVATO	4,012 m²
TERRENO VEGETALE	3,575 m
SOVRASTRUTTURA STRADALE	
STRATI LEGATI	4,000 m
STRATO DI FONDAZIONE	1,039 m²

SEZIONE N.: 86
QT. PROGETTO: 579,045
DIST.PROG.: 1342,120
DIST.PREC.: 21,998
DIST.SUCC.: 5,927

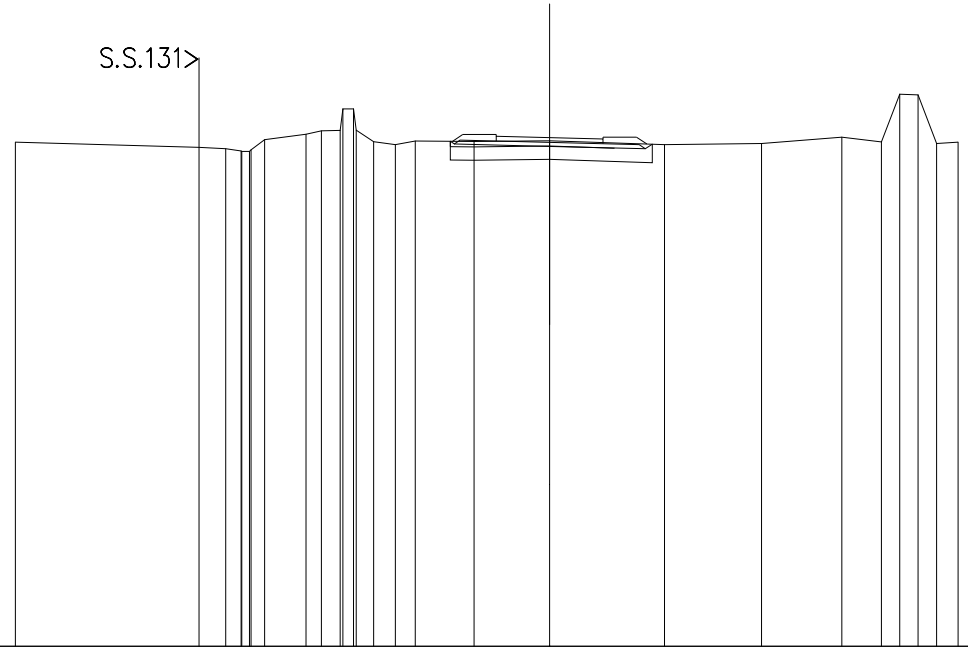

SCALA 1:200

QT.RIF. 560,000

| | | |

SCAVI E BONIFICHE	
STERRO	0,042 m³
SCOTICO	5,463 m
BONIFICA	3,642 m³
RILEVATI	
RILEVATO	5,240 m³
TERRENO VEGETALE	4,070 m
SOVRASTRUTTURA STRADALE	
STRATI LEGATI	4,000 m
STRATO DI FONDAZIONE	1,039 m²

SEZIONE N.: 87
QT. PROGETTO: 579,757
DIST.PROG.: 1348,047
DIST.PREC.: 5,927
DIST.SUCC.: 5,927

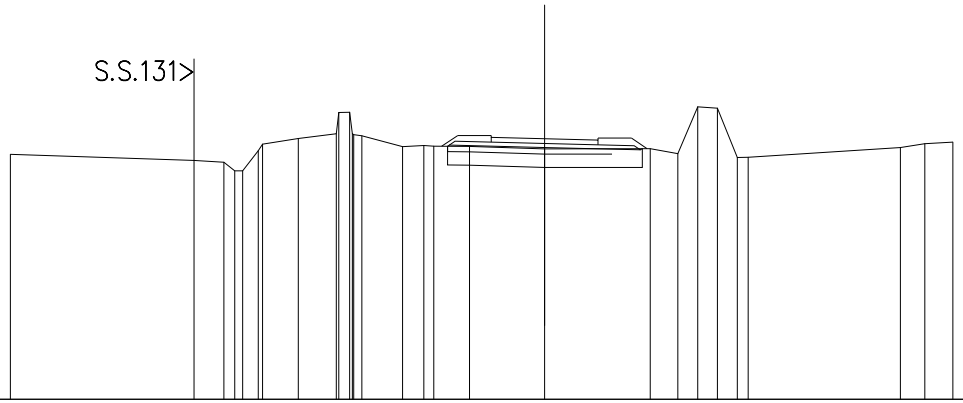

SCALA 1:200

QT.RIF. 570,000

| | | |

SCAVI E BONIFICHE	
STERRO	2,154 m²
SCOTICO	5,065 m
BONIFICA	2,813 m²
RILEVATI	
RILEVATO	4,772 m²
TERRENO VEGETALE	3,262 m
SOVRASTRUTTURA STRADALE	
STRATI LEGATI	4,000 m
STRATO DI FONDAZIONE	1,267 m²
MANUFATTI	
CANALETTA	0,309 m²

SEZIONE N.: 88
QT. PROGETTO: 580,468
DIST.PROG.: 1353,974
DIST.PREC.: 5,927
DIST.SUCC.: 5,919

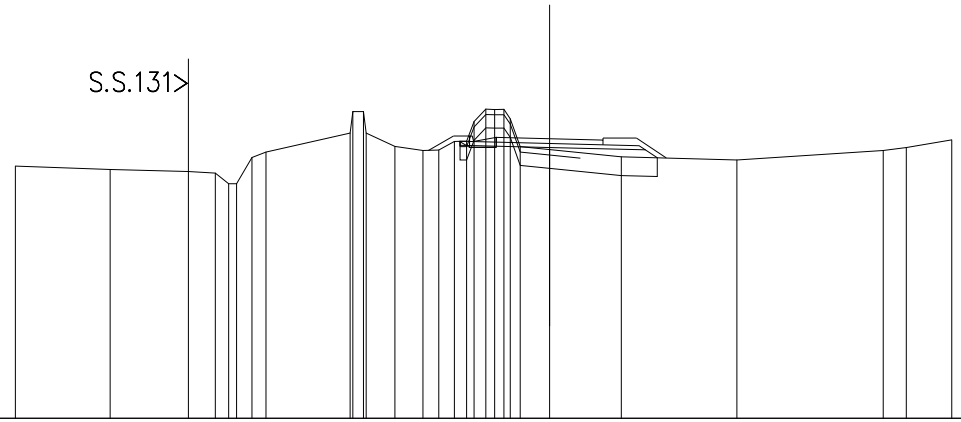

SCALA 1:200

QT.RIF. 570,000

QUOTE TERRENO	579,443 579,315 579,235 579,181 578,779 578,778 579,767 579,966 580,061 581,481 581,480 580,480 580,183 580,025 580,040 580,367 580,377 581,106 581,576 581,561 581,567 581,214 580,170 580,059 579,788 579,672 580,029 580,134 580,422
DIST.PARZIALI TERRENO	3,543 2,933 1,004 0,602 0,572 0,529 3,146 0,480 1,000 1,043 0,587 0,585 0,455 0,432 1,104 2,681 4,326 5,485 0,558 1,705
QUOTE PROGETTO	580,369 580,222 580,149 580,066 580,146 580,148 580,016 580,138 580,046 579,752
DIST.PARZIALI PROGETTO	0,080 2,000 3,584 0,444
QUOTE PAVIMENTATO	580,338 580,518 580,468 580,236 580,416
DIST.PARZIALI PAVIMENTATO	2,000 2,000

SCAVI E BONIFICHE	
STERRO	0,033 m²
SCOTICO	6,662 m
BONIFICA	3,856 m²
RILEVATI	
RILEVATO	6,698 m²
TERRENO VEGETALE	4,473 m
SOVRASTRUTTURA STRADALE	
STRATI LEGATI	4,000 m
STRATO DI FONDAZIONE	1,039 m²

SEZIONE N.: 89
QT. PROGETTO: 581,178
DIST.PROG.: 1359,893
DIST.PREC.: 5,919
DIST.SUCC.: 19,998

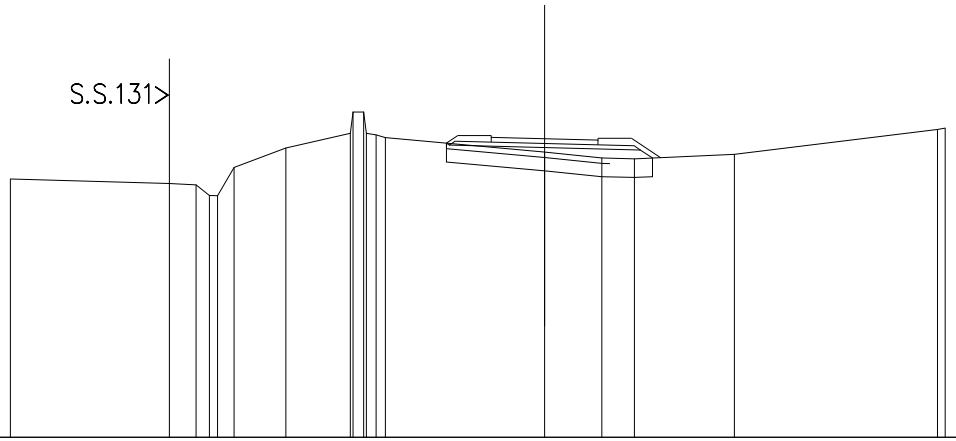

SCALA 1:200

QT.RIF. 570,000

| | | |

SCAVI E BONIFICHE	
STERRO	3,869 m²
RILEVATI	
RILEVATO	0,001 m²
TERRENO VEGETALE	1,200 m
SOVRASTRUTTURA STRADALE	
STRATI LEGATI	4,000 m
STRATO DI FONDAZIONE	0,600 m²
MANUFATTI	
CANALETTA	0,617 m²

SEZIONE N.: 90
QT. PROGETTO: 583,578
DIST.PROG.: 1379,891
DIST.PREC.: 19,998
DIST.SUCC.: 19,998

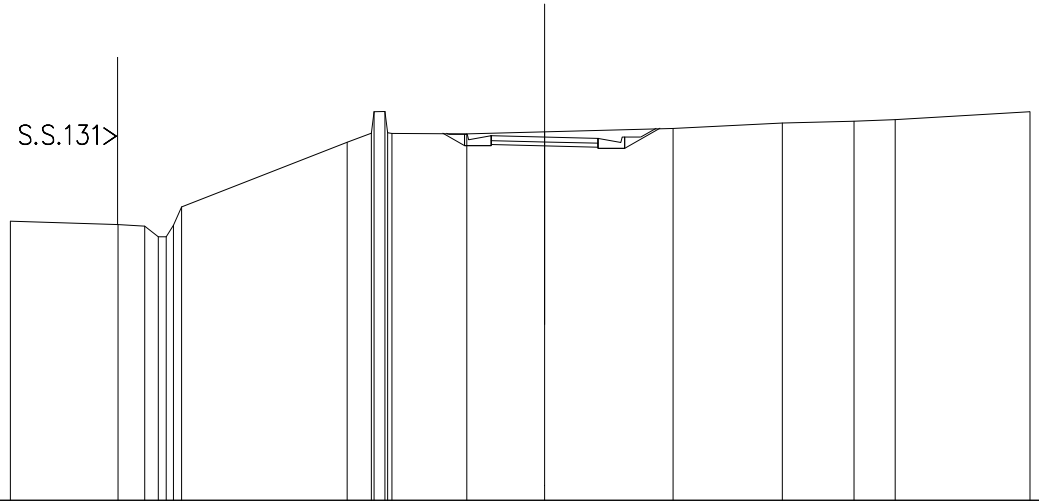

SCALA 1:200

QT.RIF. 570,000

| | | |

SCAVI E BONIFICHE	
STERRO	13,636 m²
RILEVATI	
RILEVATO	0,001 m²
TERRENO VEGETALE	1,200 m
SOVRASTRUTTURA STRADALE	
STRATI LEGATI	4,000 m
STRATO DI FONDAZIONE	0,600 m²
MANUFATTI	
CANALETTA	0,617 m²

SEZIONE N.: 91
QT. PROGETTO: 585,978
DIST.PROG.: 1399,889
DIST.PREC.: 19,998
DIST.SUCC.: 19,998

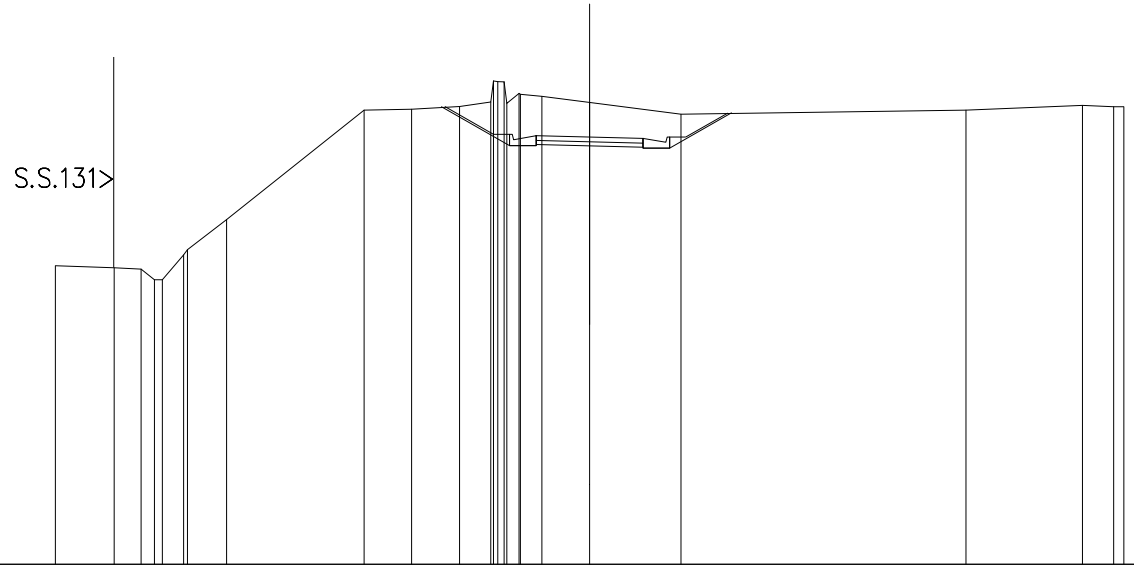

SCALA 1:200

QT.RIF. 570,000

| | | |

SCAVI E BONIFICHE	
STERRO	13,108 m³
RILEVATI	
RILEVATO	0,000 m³
TERRENO VEGETALE	1,200 m
SOVRASTRUTTURA STRADALE	
STRATI LEGATI	4,000 m
STRATO DI FONDAZIONE	0,600 m²
MANUFATTI	
CANALETTA	0,617 m²

SEZIONE N.: 92
QT. PROGETTO: 588,377
DIST.PROG.: 1419,887
DIST.PREC.: 19,998
DIST.SUCC.: 19,998

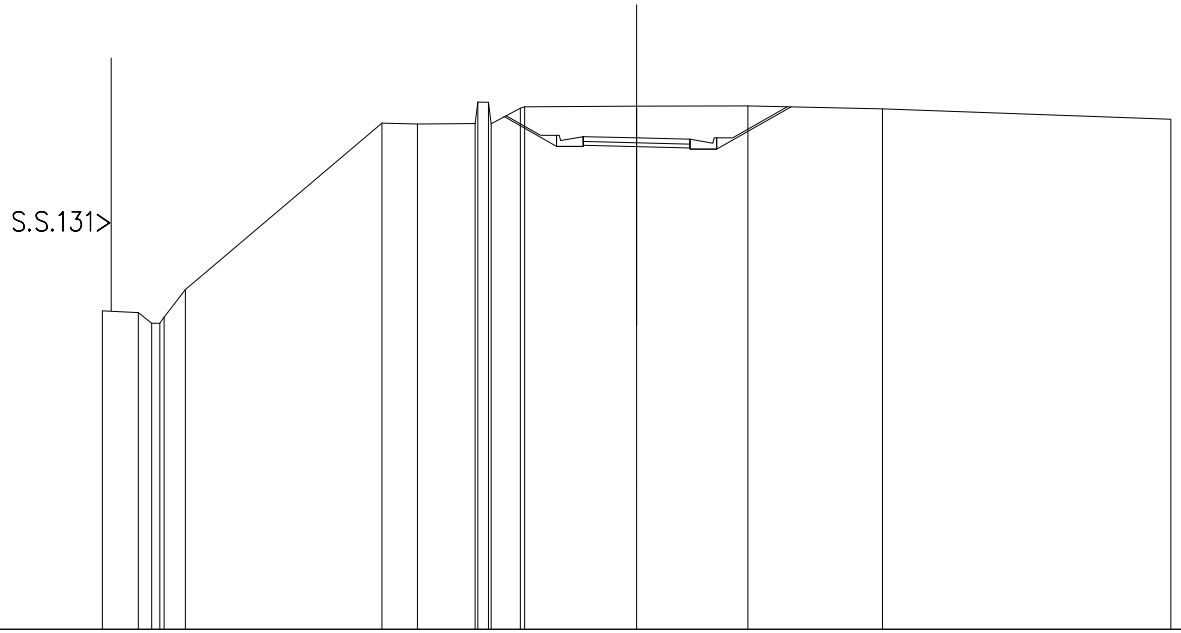

SCALA 1:200

QT.RIF. 570,000

| | | |

SCAVI E BONIFICHE	
STERRO	2,260 m²
SCOTICO	0,013 m
BONIFICA	2,766 m²
RILEVATI	
RILEVATO	2,795 m²
TERRENO VEGETALE	2,170 m
SOVRASTRUTTURA STRADALE	
STRATI LEGATI	4,000 m
STRATO DI FONDAZIONE	0,819 m²
MANUFATTI	
CANALETTA	0,309 m²

SEZIONE N.: 93
QT. PROGETTO: 590,403
DIST.PROG.: 1439,885
DIST.PREC.: 19,998
DIST.SUCC.: 19,999

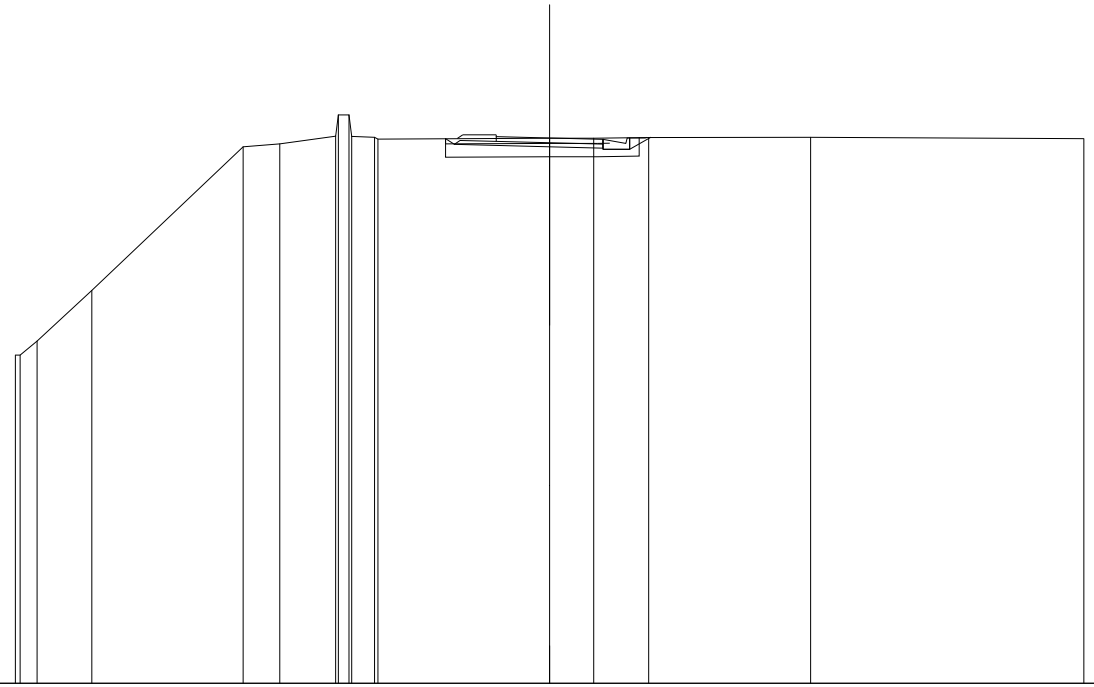

SCALA 1:200

QT.RIF. 570,000

| | | |

SCAVI E BONIFICHE	
STERRO	0,939 m²
SCOTICO	0,756 m
BONIFICA	3,724 m²
RILEVATI	
RILEVATO	4,374 m²
TERRENO VEGETALE	3,691 m
SOVRASTRUTTURA STRADALE	
STRATI LEGATI	4,000 m
STRATO DI FONDAZIONE	1,039 m²

SEZIONE N.: 94
QT. PROGETTO: 591,457
DIST.PROG.: 1459,884
DIST.PREC.: 19,999
DIST.SUCC.: 19,998

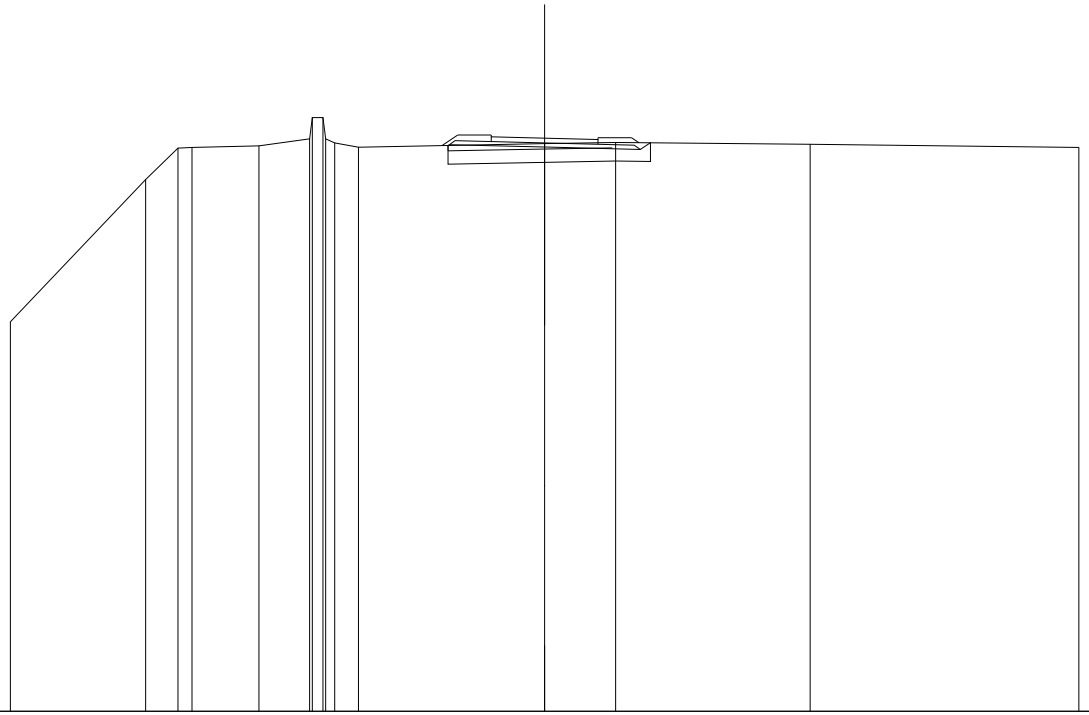

SCALA 1:200

QT.RIF. 570,000

| | | |

SCAVI E BONIFICHE	
SCOTICO	7,593 m
BONIFICA	3,796 m²
RILEVATI	
RILEVATO	6,502 m²
TERRENO VEGETALE	4,609 m
SOVRASTRUTTURA STRADALE	
STRATI LEGATI	4,000 m
STRATO DI FONDAZIONE	1,039 m²

SEZIONE N.: 95
QT. PROGETTO: 592,186
DIST.PROG.: 1479,882
DIST.PREC.: 19,998
DIST.SUCC.: 4,021

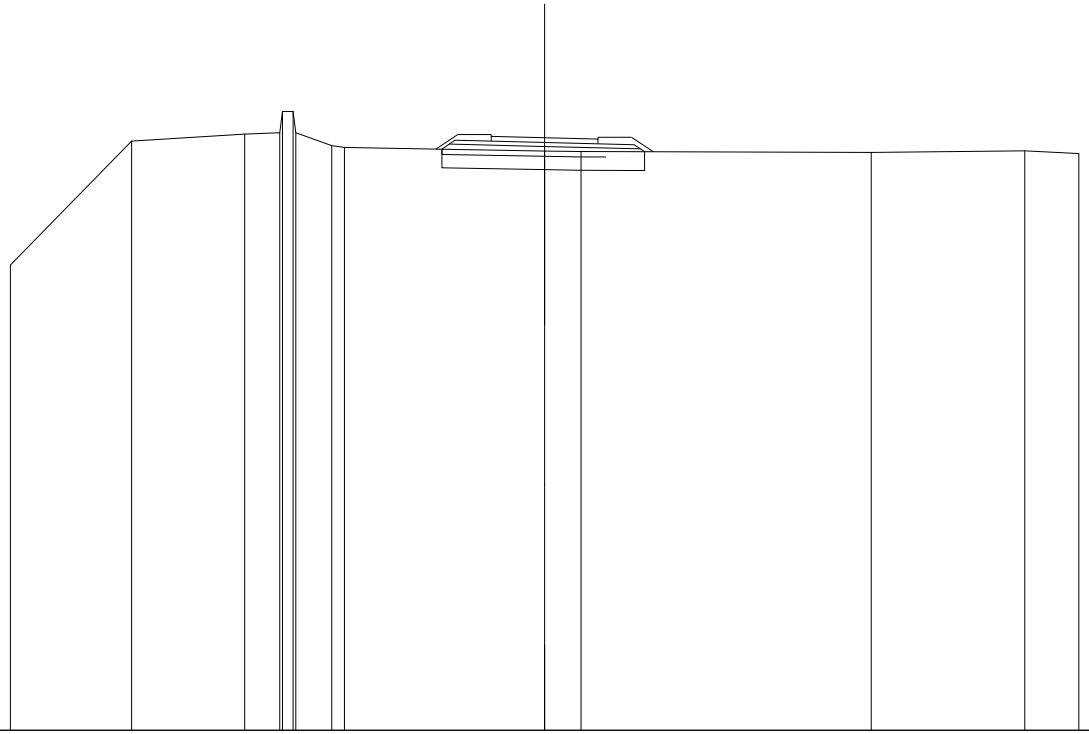

SCALA 1:200

QT.RIF. 570,000

| | | |

SCAVI E BONIFICHE	
SCOTICO	7,618 m
BONIFICA	3,809 m²
RILEVATI	
RILEVATO	6,589 m²
TERRENO VEGETALE	4,638 m
SOVRASTRUTTURA STRADALE	
STRATI LEGATI	4,000 m
STRATO DI FONDAZIONE	1,039 m²

SEZIONE N.: 96
QT. PROGETTO: 592,333
DIST.PROG.: 1483,903
DIST.PREC.: 4,021
DIST.SUCC.: 12,542

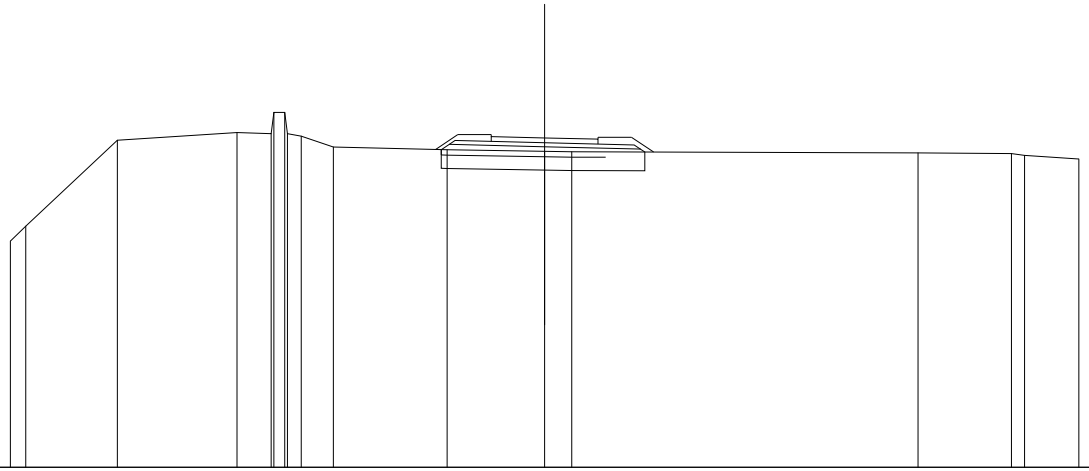

SCALA 1:200

QT.RIF. 580,000

| | | |

SCAVI E BONIFICHE	
SCOTICO	8,035 m
BONIFICA	4,017 m²
RILEVATI	
RILEVATO	8,079 m²
TERRENO VEGETALE	5,140 m
SOVRASTRUTTURA STRADALE	
STRATI LEGATI	4,000 m
STRATO DI FONDAZIONE	1,039 m²

SEZIONE N.: 97
QT. PROGETTO: 592,791
DIST.PROG.: 1496,446
DIST.PREC.: 12,542
DIST.SUCC.: 3,459

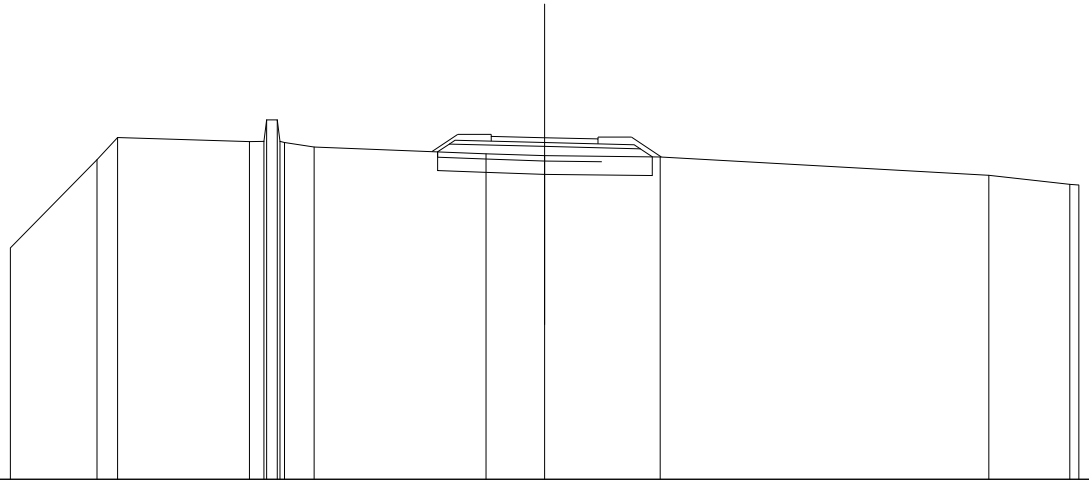

SCALA 1:200

QT.RIF. 580,000

| | | |

SCAVI E BONIFICHE	
SCOTICO	8,462 m
BONIFICA	4,231 m²
RILEVATI	
RILEVATO	8,962 m²
TERRENO VEGETALE	5,682 m
SOVRASTRUTTURA STRADALE	
STRATI LEGATI	4,000 m
STRATO DI FONDAZIONE	1,039 m²

SEZIONE N.: 98
QT. PROGETTO: 592,905
DIST.PROG.: 1499,905
DIST.PREC.: 3,459
DIST.SUCC.: 9,083

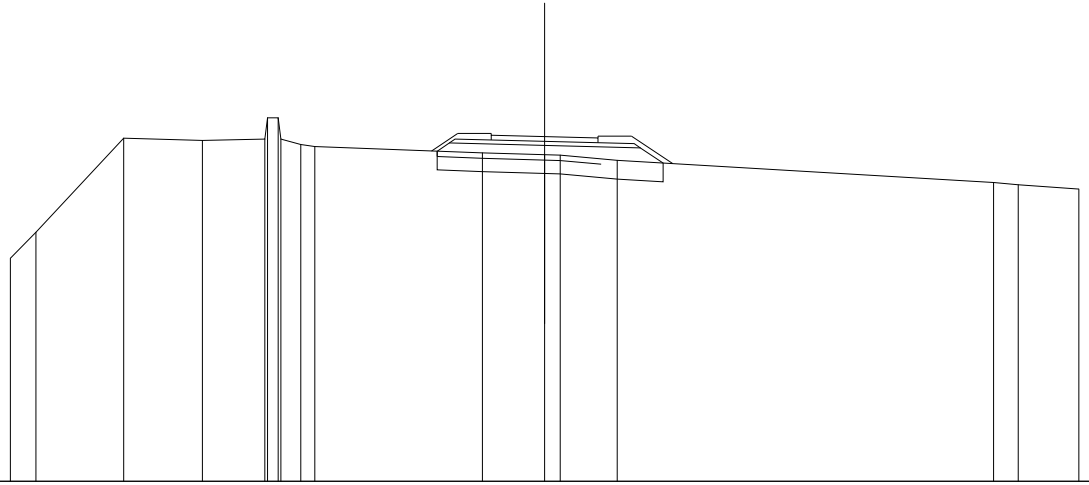

SCALA 1:200

QT.RIF. 580,000

| | | |

SCAVI E BONIFICHE	
STERRO	0,026 m³
SCOTICO	3,880 m
BONIFICA	3,652 m³
RILEVATI	
RILEVATO	5,160 m³
TERRENO VEGETALE	4,316 m
SOVRASTRUTTURA STRADALE	
STRATI LEGATI	4,000 m
STRATO DI FONDAZIONE	1,039 m²

SEZIONE N.: 99
QT. PROGETTO: 593,062
DIST.PROG.: 1508,988
DIST.PREC.: 9,083
DIST.SUCC.: 10,920

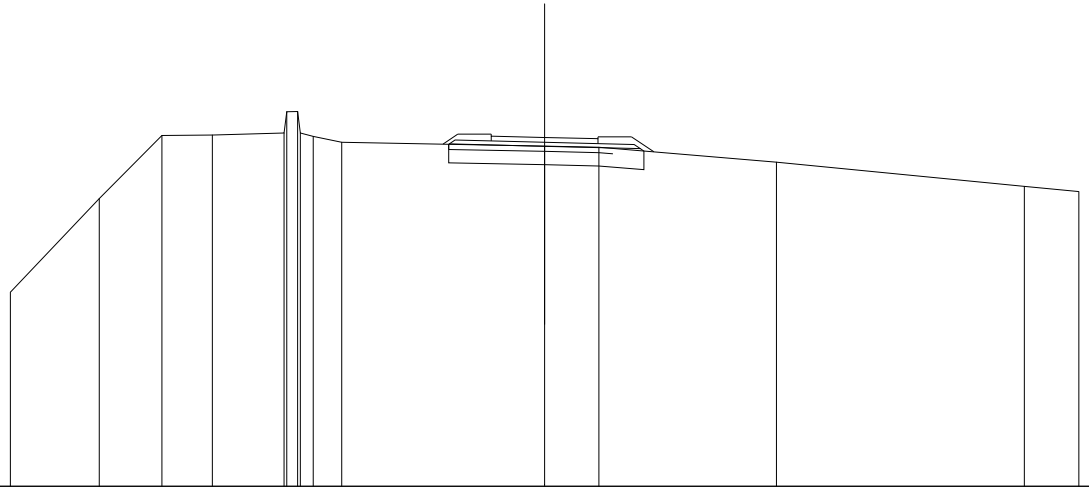

SCALA 1:200

QT.RIF. 580,000

QUOTE TERRENO	597,285		590,775		593,135		593,151		593,223 / 594,024 / 594,027 / 593,228 / 593,103		592,883		592,739		592,694		592,138		591,225		591,038
DIST.PARZIALI TERRENO		3,324		2,345		1,889		2,688		0,405 / 0,469 / 1,099		7,595		2,032		6,649		9,281		2,037	
QUOTE PROGETTO												592,807 / 592,821		592,732		592,642 / 592,653					
DIST.PARZIALI PROGETTO													3,567		3,584						
QUOTE PAVIMENTATO													592,932 / 593,112	593,062		592,832 / 593,012					
DIST.PARZIALI PAVIMENTATO														2,000	2,000						

SCAVI E BONIFICHE	
STERRO	4,682 m²
RILEVATI	
RILEVATO	0,001 m²
TERRENO VEGETALE	1,200 m
SOVRASTRUTTURA STRADALE	
STRATI LEGATI	4,000 m
STRATO DI FONDAZIONE	0,600 m²
MANUFATTI	
CANALETTA	0,617 m²

SEZIONE N.: 100
QT. PROGETTO: 592,977
DIST.PROG.: 1519,908
DIST.PREC.: 10,920
DIST.SUCC.: 20,000

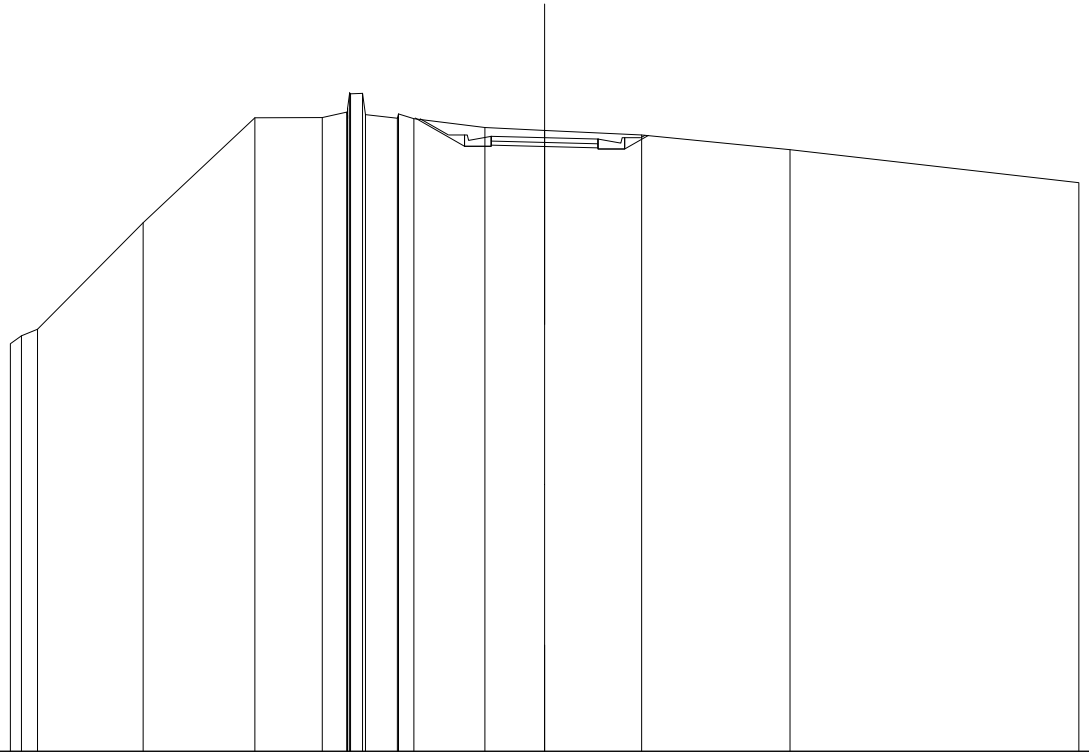

SCALA 1:200

QT.RIF. 570,000

QUOTE TERRENO	595,262 595,557 595,804 599,786 593,718 593,729 593,931 593,814 594,079 594,647 594,617 594,630 593,854 593,703 593,862 593,685 593,354 593,249 593,078 592,524 591,289
DIST.PARZIALI TERRENO	0,415 0,666 3,957 4,181 2,523 0,919 0,446 1,162 0,977 2,657 2,238 3,636 5,548 10,817
QUOTE PROGETTO	593,706 592,954 593,074 592,654 592,654 593,024 592,844 592,554 592,654 592,624 592,654 592,974 593,050
DIST.PARZIALI PROGETTO	1,841 0,880 2,000 2,000 0,880 0,884
QUOTE PAVIMENTATO	592,844 593,024 592,974 592,744 592,924
DIST.PARZIALI PAVIMENTATO	2,000 2,000

SCAVI E BONIFICHE	
STERRO	34,170 m²
RILEVATI	
RILEVATO	0,000 m²
TERRENO VEGETALE	1,200 m
SOVRASTRUTTURA STRADALE	
STRATI LEGATI	4,000 m
STRATO DI FONDAZIONE	0,600 m²
MANUFATTI	
CANALETTA	0,617 m²

SEZIONE N.: 101
QT. PROGETTO: 592,093
DIST.PROG.: 1539,908
DIST.PREC.: 20,000
DIST.SUCC.: 20,000

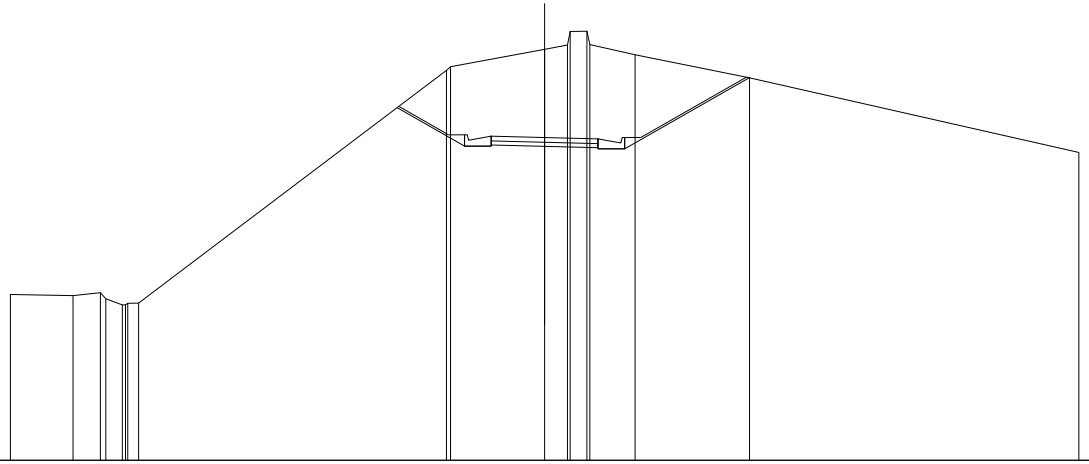

SCALA 1:200

QT.RIF. 580,000

| | | |

SCAVI E BONIFICHE	
STERRO	67,149 m²
RILEVATI	
RILEVATO	0,000 m²
TERRENO VEGETALE	1,200 m
SOVRASTRUTTURA STRADALE	
STRATI LEGATI	4,000 m
STRATO DI FONDAZIONE	0,600 m²
MANUFATTI	
CANALETTA	0,617 m²

SEZIONE N.: 102
QT. PROGETTO: 590,959
DIST.PROG.: 1559,908
DIST.PREC.: 20,000
DIST.SUCC.: 6,757

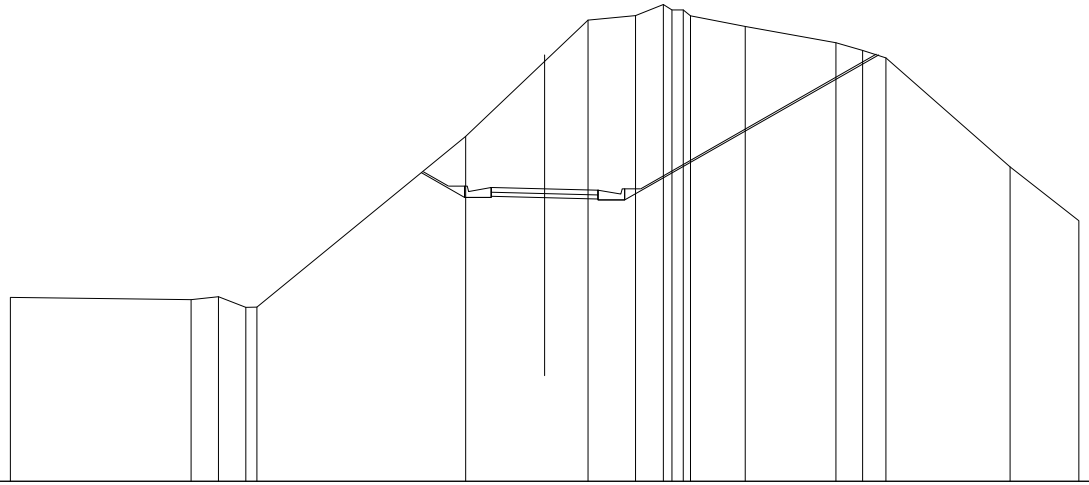

SCALA 1:200

QT.RIF. 580,000

QUOTE TERRENO	586,881 · 586,802 · 586,906 · 586,515 · 586,517 · 592,916 · 595,727 · 597,270 · 597,439 · 597,848 · 597,843 · 597,844 · 597,424 · 597,032 · 596,421 · 596,133 · 595,860 · 591,772 · 589,752
DIST.PARZIALI TERRENO	6,767 · 1,024 · 1,024 · 0,410 · 7,818 · 2,957 · 1,623 · 1,777 · 1,047 · 0,424 · 2,043 · 3,400 · 0,989 · 0,273 · 4,648 · 2,572
QUOTE PROGETTO	591,547 · 590,631 · 591,051 · 590,631 · 590,671 · 591,001 · 590,821 · 590,531 · 590,671 · 590,601 · 590,631 · 590,601 · 590,951 · 595,995
DIST.PARZIALI PROGETTO	1,604 · 0,880 · 2,000 · 2,000 · 0,880 · 9,510
QUOTE PAVIMENTATO	590,821 · 591,001 · 590,951 · 590,721 · 590,901
DIST.PARZIALI PAVIMENTATO	2,000 · 2,000

SCAVI E BONIFICHE	
STERRO	67,394 m²
RILEVATI	
RILEVATO	0,130 m²
TERRENO VEGETALE	1,200 m
SOVRASTRUTTURA STRADALE	
STRATI LEGATI	4,000 m
STRATO DI FONDAZIONE	1,450 m²
MANUFATTI	
CANALETTA	0,617 m²

SEZIONE N.: 103
QT. PROGETTO: 590,576
DIST.PROG.: 1566,664
DIST.PREC.: 6,757
DIST.SUCC.: 13,243

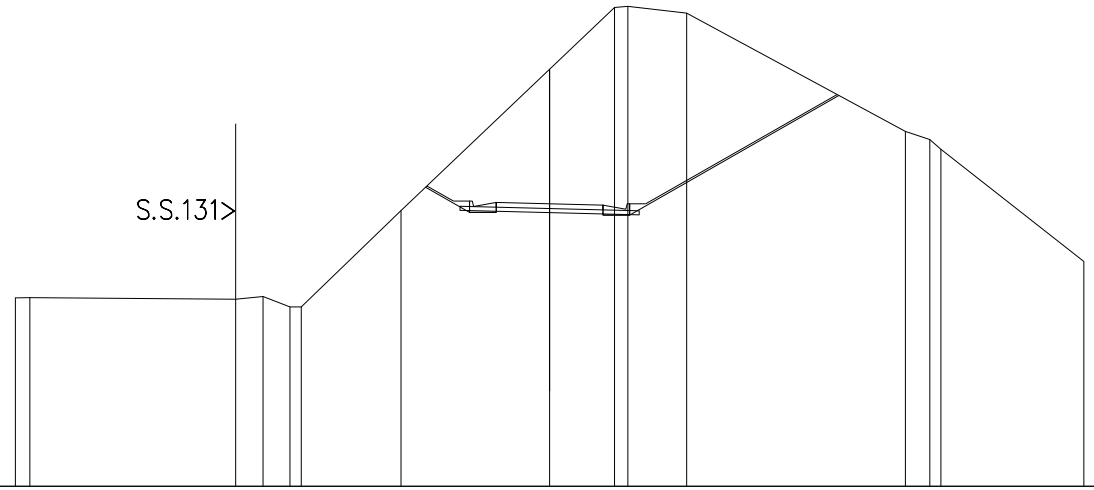

SCALA 1:200

QT.RIF. 580,000

| | | |

SCAVI E BONIFICHE	
STERRO	56,045 m²
RILEVATI	
TERRENO VEGETALE	1,200 m
SOVRASTRUTTURA STRADALE	
STRATI LEGATI	4,000 m
STRATO DI FONDAZIONE	0,600 m²
MANUFATTI	
CANALETTA	0,617 m²

SEZIONE N.: 104
QT. PROGETTO: 589,825
DIST.PROG.: 1579,908
DIST.PREC.: 13,243
DIST.SUCC.: 14,149

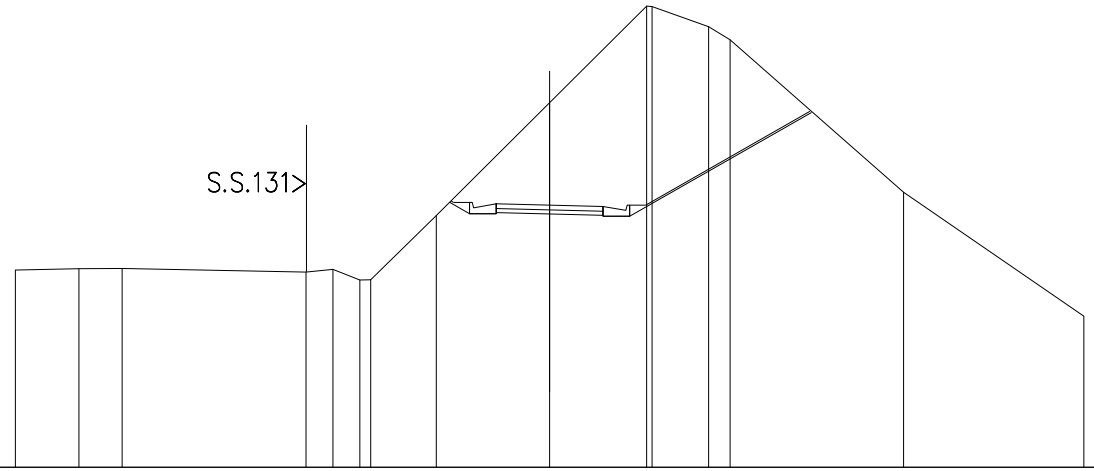

SCALA 1:200

QT.RIF. 580,000

| | | |

SCAVI E BONIFICHE	
STERRO	30,079 m²
RILEVATI	
TERRENO VEGETALE	1,200 m
SOVRASTRUTTURA STRADALE	
STRATI LEGATI	4,000 m
STRATO DI FONDAZIONE	0,600 m²
MANUFATTI	
CANALETTA	0,617 m²

SEZIONE N.: 105
QT. PROGETTO: 589,023
DIST.PROG.: 1594,057
DIST.PREC.: 14,149
DIST.SUCC.: 5,851

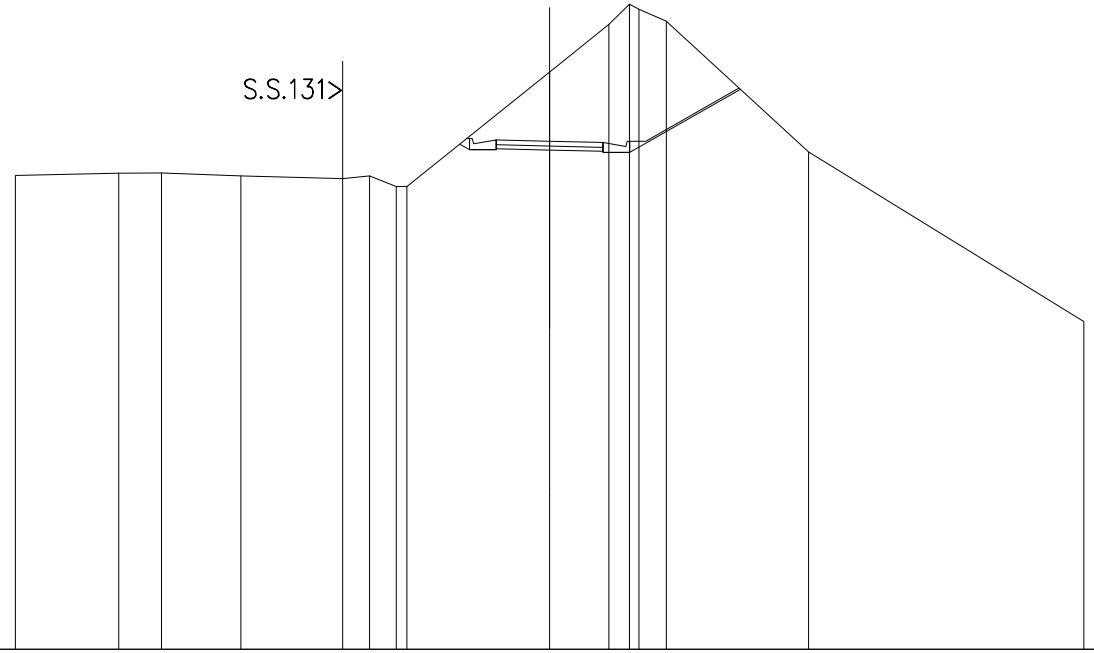

SCALA 1:200

QT.RIF. 570,000

| | | |

SCAVI E BONIFICHE	
STERRO	17,879 m²
RILEVATI	
TERRENO VEGETALE	1,200 m
SOVRASTRUTTURA STRADALE	
STRATI LEGATI	4,000 m
STRATO DI FONDAZIONE	0,600 m²
MANUFATTI	
CANALETTA	0,617 m²

SEZIONE N.: 106
QT. PROGETTO: 588,691
DIST.PROG.: 1599,906
DIST.PREC.: 5,851
DIST.SUCC.: 21,542

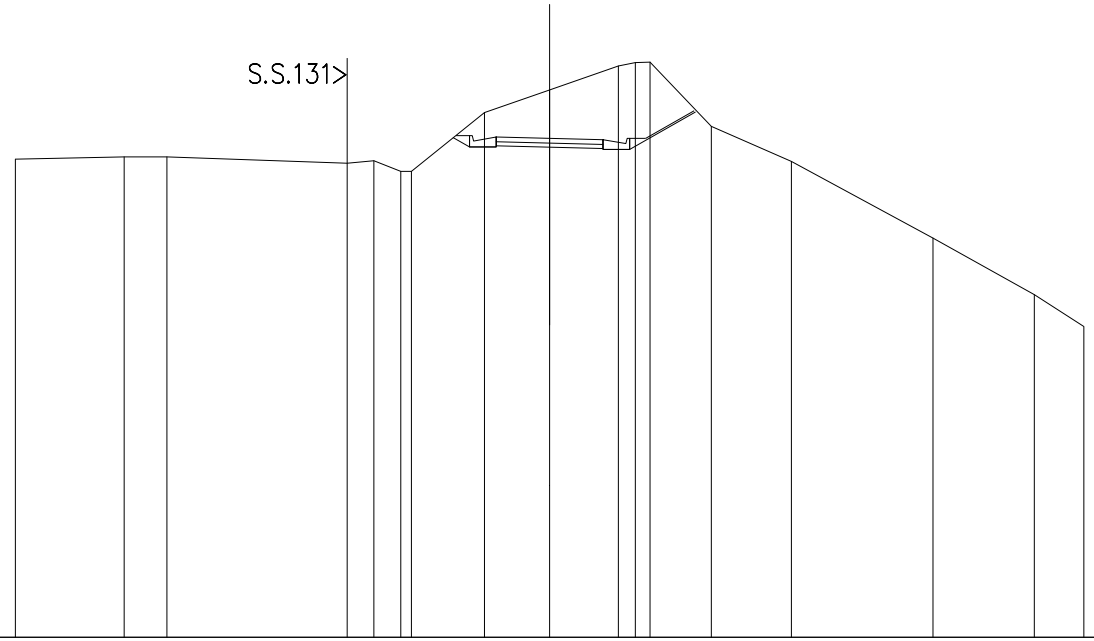

SCALA 1:200

QT.RIF. 570,000

| | | |

SCAVI E BONIFICHE	
STERRO	5,798 m²
RILEVATI	
RILEVATO	0,113 m²
TERRENO VEGETALE	1,200 m
SOVRASTRUTTURA STRADALE	
STRATI LEGATI	4,000 m
STRATO DI FONDAZIONE	1,449 m²
MANUFATTI	
CANALETTA	0,618 m²

SEZIONE N.: 107
QT. PROGETTO: 587,470
DIST.PROG.: 1621,449
DIST.PREC.: 21,542
DIST.SUCC.: 18,458

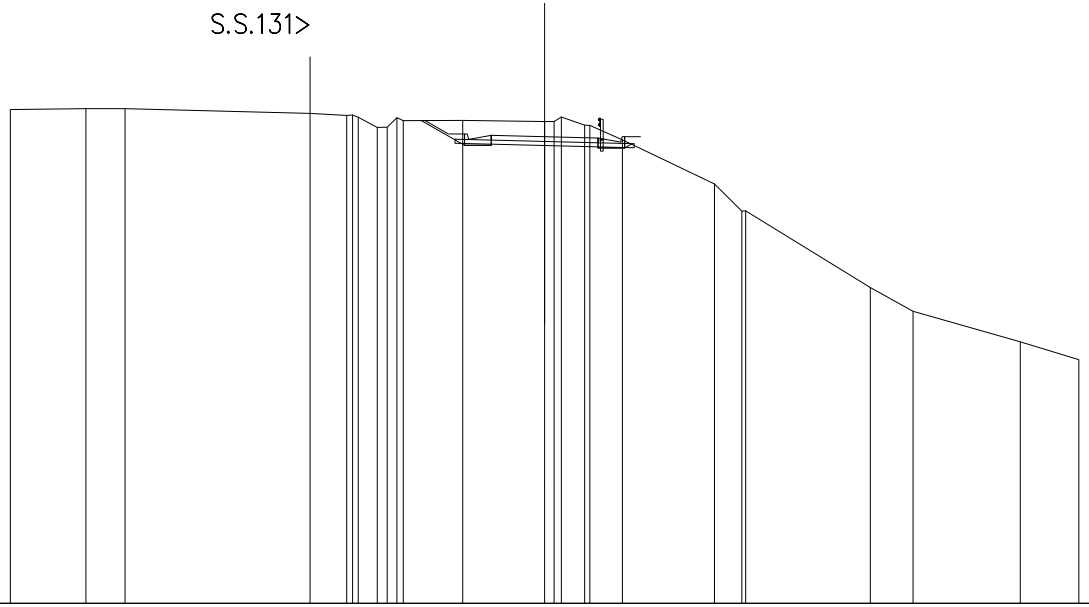

SCALA 1:200

QT.RIF. 570,000

QUOTE TERRENO	588,482 588,523 588,519 588,342 588,262 588,262 588,197 587,819 587,624 588,180 588,071 588,063 588,039 588,033 588,207 587,896 587,882 587,350 585,700 584,687 584,684 581,919 580,936 579,792 579,120
DIST.PARZIALI TERRENO	2,824 1,469 6,926 1,374 0,713 2,224 3,067 0,877 1,222 3,450 1,023 4,663 1,601 4,020 2,191
QUOTE PROGETTO	588,074 587,223 587,150 587,170 587,150 587,150 587,520 587,140 587,050 587,420 587,050 587,050 587,470 587,190 587,056
DIST.PARZIALI PROGETTO	1,268 0,850 2,000 2,000 0,850
QUOTE PAVIMENTATO	587,340 587,520 587,470 587,240 587,420
DIST.PARZIALI PAVIMENTATO	2,000 2,000

SCAVI E BONIFICHE	
STERRO	8,603 m²
RILEVATI	
RILEVATO	4,146 m²
TERRENO VEGETALE	7,363 m
SOVRASTRUTTURA STRADALE	
STRATI LEGATI	4,000 m
STRATO DI FONDAZIONE	0,820 m²
MANUFATTI	
CANALETTA	0,309 m²

SEZIONE N.: 108
QT. PROGETTO: 586,424
DIST.PROG.: 1639,908
DIST.PREC.: 18,458
DIST.SUCC.: 18,337

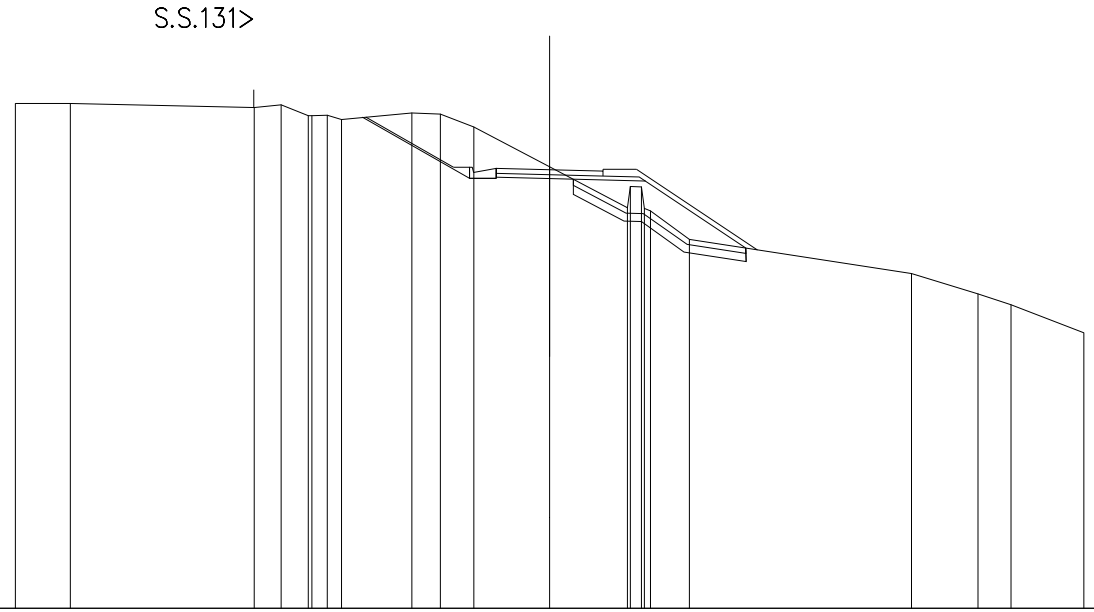

SCALA 1:200

QT.RIF. 570,000

| | | |

SCAVI E BONIFICHE	
STERRO	1,628 m³
SCOTICO	7,504 m
BONIFICA	4,245 m³
RILEVATI	
RILEVATO	10,646 m³
TERRENO VEGETALE	5,022 m
SOVRASTRUTTURA STRADALE	
STRATI LEGATI	4,000 m
STRATO DI FONDAZIONE	0,820 m²
MANUFATTI	
CANALETTA	0,309 m²

SEZIONE N.: 109
QT. PROGETTO: 585,812
DIST.PROG.: 1658,245
DIST.PREC.: 18,337
DIST.SUCC.: 6,798

S.S.131>

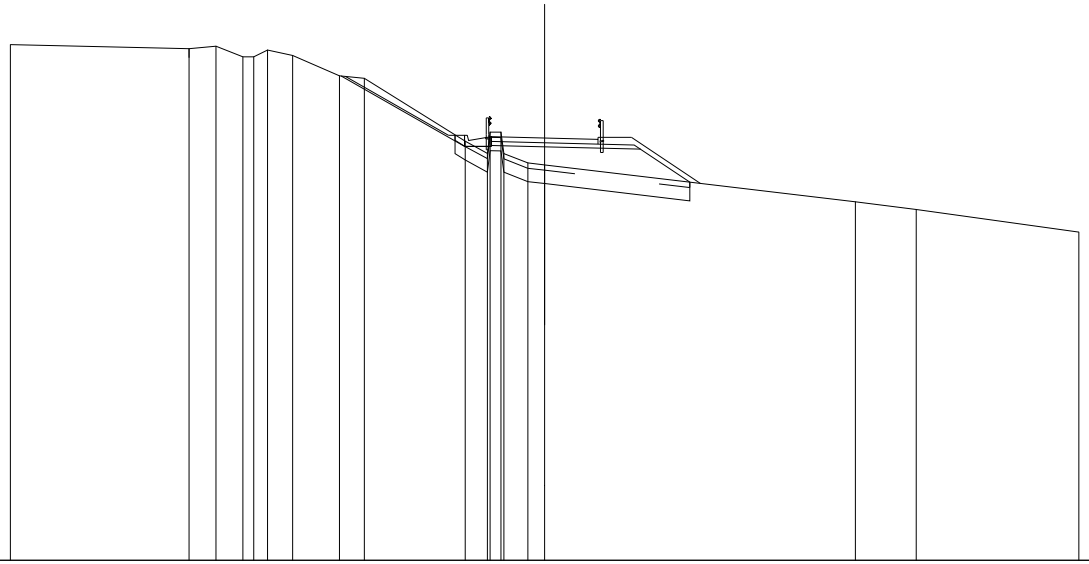

SCALA 1:200

QT.RIF. 570,000

| | | |

SCAVI E BONIFICHE	
STERRO	0,611 m³
SCOTICO	7,372 m
BONIFICA	4,605 m³
RILEVATI	
RILEVATO	9,483 m³
TERRENO VEGETALE	5,386 m
SOVRASTRUTTURA STRADALE	
STRATI LEGATI	4,000 m
STRATO DI FONDAZIONE	1,039 m²

SEZIONE N.: 110
QT. PROGETTO: 585,783
DIST.PROG.: 1665,043
DIST.PREC.: 6,798
DIST.SUCC.: 6,798

S.S.131>

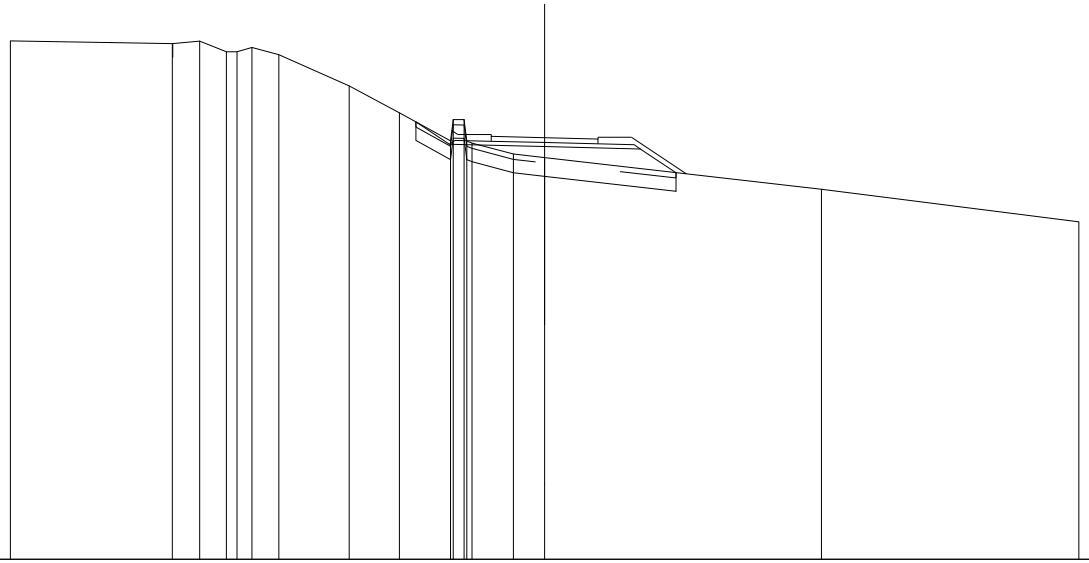

SCALA 1:200

QT.RIF. 570,000

| | | |

SCAVI E BONIFICHE	
STERRO	0,855 m³
SCOTICO	6,917 m
BONIFICA	4,150 m³
RILEVATI	
RILEVATO	7,760 m³
TERRENO VEGETALE	5,068 m
SOVRASTRUTTURA STRADALE	
STRATI LEGATI	4,000 m
STRATO DI FONDAZIONE	1,039 m²

SEZIONE N.: 111
QT. PROGETTO: 585,860
DIST.PROG.: 1671,842
DIST.PREC.: 6,798
DIST.SUCC.: 8,066

S.S.131>

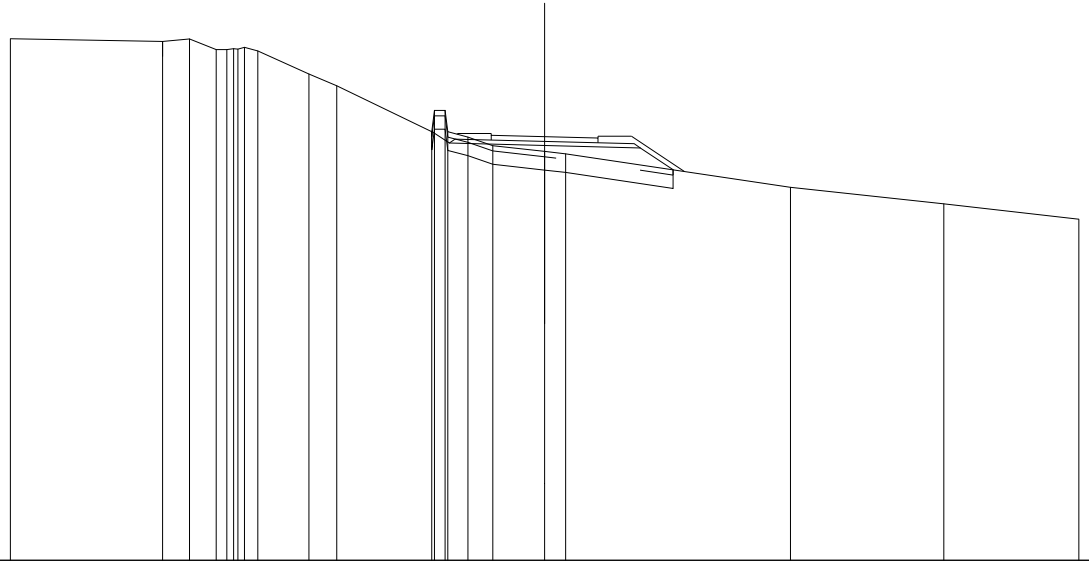

SCALA 1:200

QT.RIF. 570,000

QUOTE TERRENO	589,526 · 589,422 · 589,522 · 589,121 · 589,171 · 589,159 · 589,134 · 589,202 · 589,066 · 588,208 · 587,784 · 586,043 · 586,043 · 586,043 · 586,043 · 585,945 · 585,525 · 585,308 · 585,219 · 583,988 · 583,350 · 582,766
DIST.PARZIALI TERRENO	5,700 · 1,001 · 1,001 · 0,400 · 0,508 · 1,909 · 1,044 · 3,556 · 0,461 · 0,768 · 0,832 · 1,937 · 0,790 · 8,412 · 5,740 · 5,057
QUOTE PROGETTO	586,059 · 585,619 · 585,530 · 585,441 · 584,621
DIST.PARZIALI PROGETTO	0,669 · 3,567 · 3,584 · 1,229
QUOTE PAVIMENTATO	585,730 · 585,910 · 585,860 · 585,630 · 585,810
DIST.PARZIALI PAVIMENTATO	2,000 · 2,000

SCAVI E BONIFICHE	
STERRO	0,339 m²
SCOTICO	8,354 m
BONIFICA	4,513 m²
RILEVATI	
RILEVATO	9,995 m²
TERRENO VEGETALE	5,995 m
SOVRASTRUTTURA STRADALE	
STRATI LEGATI	4,000 m
STRATO DI FONDAZIONE	1,039 m²

SEZIONE N.: 112
QT. PROGETTO: 586,055
DIST.PROG.: 1679,908
DIST.PREC.: 8,066
DIST.SUCC.: 20,000

S.S.131>

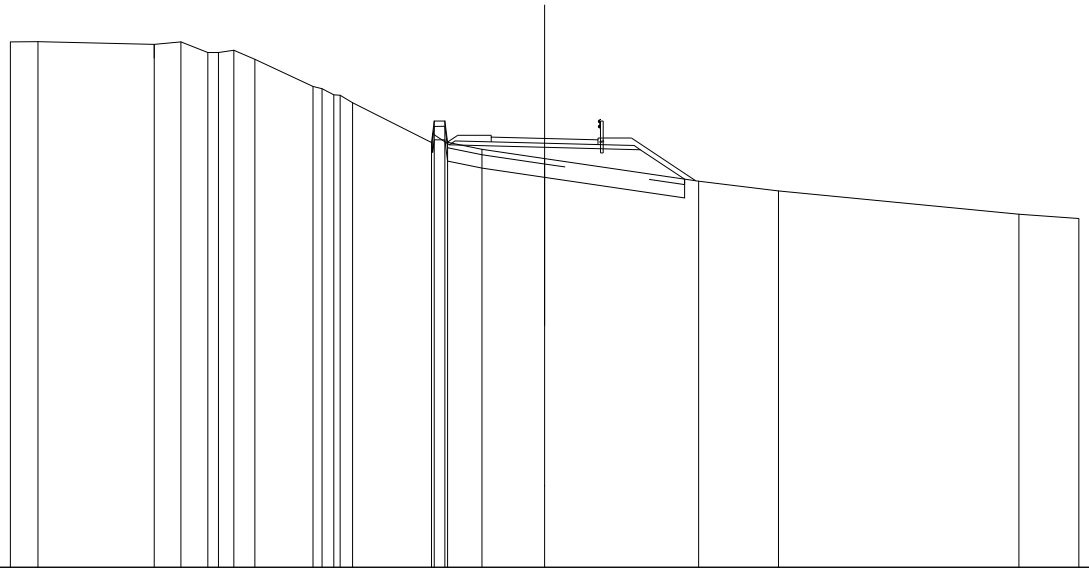

SCALA 1:200

QT.RIF. 570,000

| | | |

SCAVI E BONIFICHE	
STERRO	0,342 m³
SCOTICO	7,637 m
BONIFICA	3,876 m³
RILEVATI	
RILEVATO	8,315 m³
TERRENO VEGETALE	4,989 m
SOVRASTRUTTURA STRADALE	
STRATI LEGATI	4,000 m
STRATO DI FONDAZIONE	1,039 m²

SEZIONE N.: 113
QT. PROGETTO: 586,558
DIST.PROG.: 1699,908
DIST.PREC.: 20,000
DIST.SUCC.: 12,632

S.S.131>

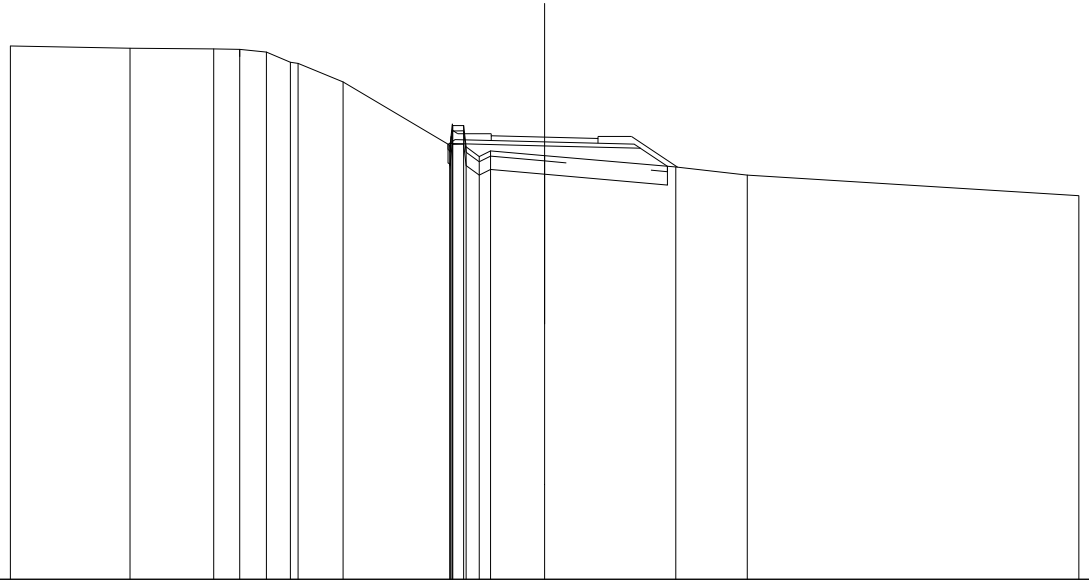

SCALA 1:200

QT.RIF. 570,000

| | | |

SCAVI E BONIFICHE	
STERRO	3,875 m²
RILEVATI	
RILEVATO	0,108 m²
TERRENO VEGETALE	1,200 m
SOVRASTRUTTURA STRADALE	
STRATI LEGATI	4,000 m
STRATO DI FONDAZIONE	1,448 m²
MANUFATTI	
CANALETTA	0,617 m²

SEZIONE N.: 114
QT. PROGETTO: 586,875
DIST.PROG.: 1712,540
DIST.PREC.: 12,632
DIST.SUCC.: 5,671

S.S.131>

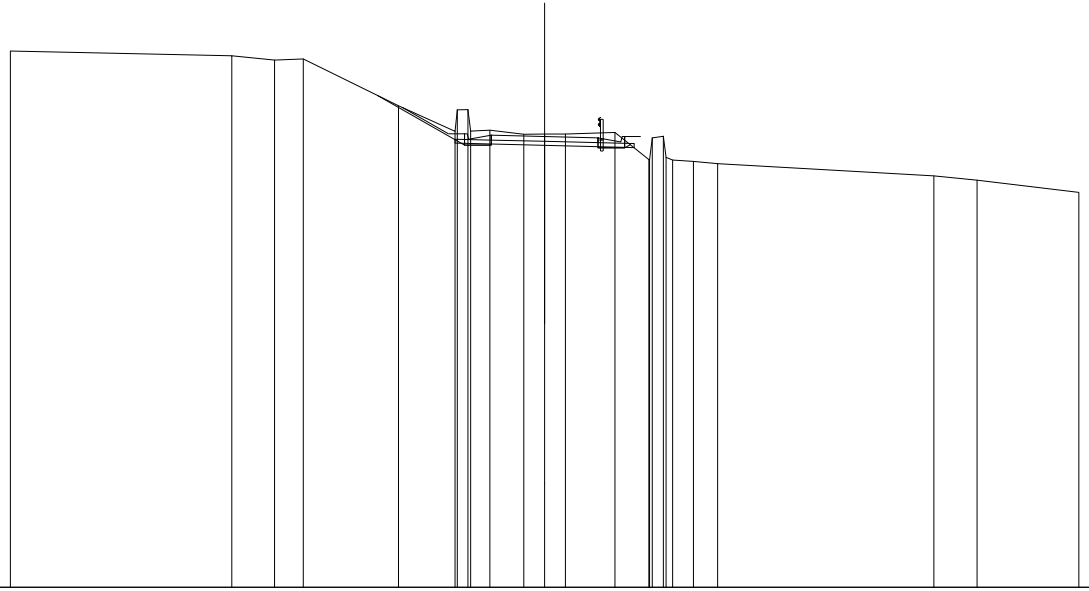

SCALA 1:200

QT.RIF. 570,000

QUOTE TERRENO	590,062 · 589,902 · 589,737 · 589,783 · 588,029 · 587,071 · 587,076 · 587,081 · 587,114 · 586,963 · 586,967 · 586,971 · 587,030 · 586,017 · 586,017 · 586,830 · 586,853 · 586,097 · 585,947 · 585,863 · 585,404 · 585,240 · 584,783
DIST.PARZIALI TERRENO	8,290 · 1,597 · 1,061 · 3,560 · 2,115 · 0,400 · 0,714 · 1,272 · 0,782 · 0,779 · 1,853 · 1,273 · 0,419 · 0,777 · 0,908 · 8,099 · 1,612 · 3,814
QUOTE PROGETTO	588,412 · 586,629 · 586,595 · 586,575 · 586,555 · 586,525 · 586,545 · 586,455 · 586,525 · 586,455 · 586,455 · 586,575 · 586,573 · 586,462
DIST.PARZIALI PROGETTO	2,900 · 0,880 · 2,000 · 2,000 · 0,880
QUOTE PAVIMENTATO	586,745 · 586,925 · 586,875 · 586,645 · 586,625
DIST.PARZIALI PAVIMENTATO	2,000 · 2,000

SEZIONE N.: 115
QT. PROGETTO: 587,018
DIST.PROG.: 1718,211
DIST.PREC.: 5,671

S.S.131>

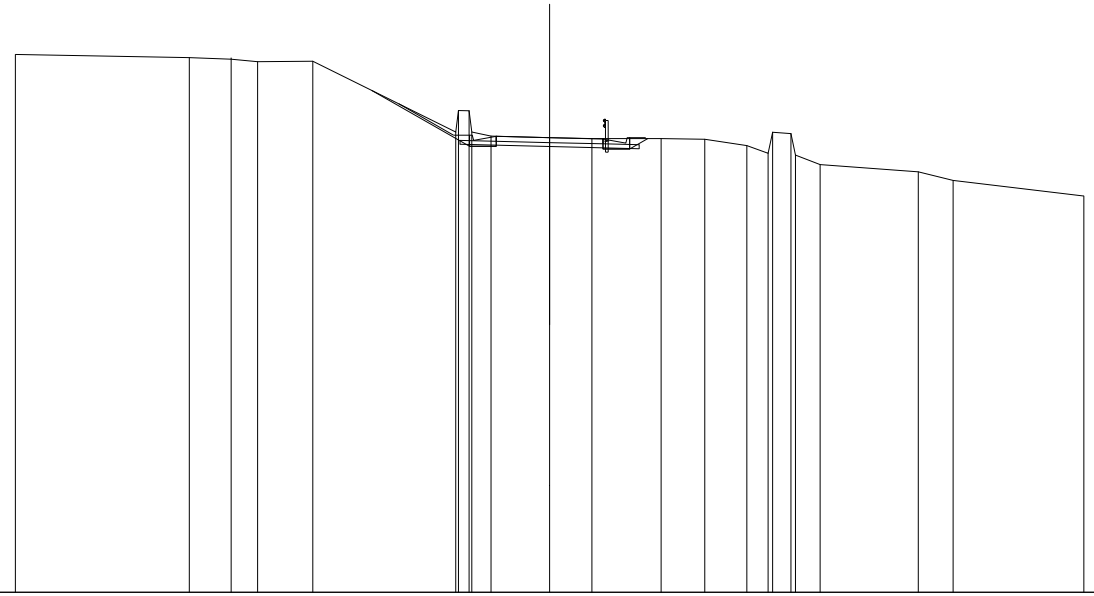

SCALA 1:200

QT.RIF. 570,000

QUOTE TERRENO	590,139 · 590,015 · 589,963 · 589,863 · 589,861 · 587,233 · 586,033 · 586,032 · 587,231 · 587,064 · 587,018 · 586,983 · 586,984 · 586,963 · 586,726 · 586,436 · 587,225 · 587,177 · 586,365 · 586,015 · 585,743 · 585,419 · 584,839
DIST.PARZIALI TERRENO	6,511 · 1,562 · 0,098 · 2,061 · 5,353 · 0,462 · 0,716 · 2,197 · 1,585 · 2,592 · 1,634 · 1,572 · 0,794 · 0,663 · 0,625 · 3,672 · 1,307 · 4,895
QUOTE PROGETTO	588,784 · 588,772 · 588,046 · 587,119 · 586,696 · 586,696 · 587,068 · 588,898 · 586,696 · 586,696 · 586,696 · 586,696 · 587,018 · 586,604 · 586,984
DIST.PARZIALI PROGETTO	3,301 · 0,850 · 2,000 · 2,000 · 0,850
QUOTE PAVIMENTATO	586,888 · 587,068 · 587,018 · 586,726 · 586,966
DIST.PARZIALI PAVIMENTATO	2,000 · 2,000