## CARPENTERIA FONDAZIONE
Scala 1:50

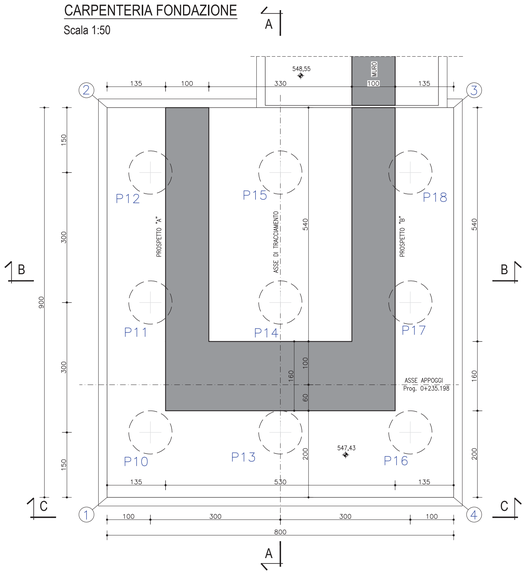


## COORDINATE PALI DI FONDAZIONE

| SPALLA SP2 | |
|---|---|
| P10 | X = 1 480 709,3808 |
| | Y = 4 458 306,5300 |
| P11 | X = 1 480 711,7028 |
| | Y = 4 458 304,6303 |
| P12 | X = 1 480 714,0247 |
| | Y = 4 458 302,7307 |
| P13 | X = 1 480 707,4812 |
| | Y = 4 458 304,2080 |
| P14 | X = 1 480 709,8031 |
| | Y = 4 458 302,3083 |
| P15 | X = 1 480 712,1250 |
| | Y = 4 458 300,4087 |
| P16 | X = 1 480 705,5815 |
| | Y = 4 458 301,8860 |
| P17 | X = 1 480 707,9034 |
| | Y = 4 458 299,9864 |
| P18 | X = 1 480 710,2254 |
| | Y = 4 458 298,0867 |

## COORDINATE VERTICI PLINTO DI FONDAZIONE

| SPALLA SP2 | |
|---|---|
| 1 | X = 1 480 708,8530 |
| | Y = 4 458 308,2537 |
| 2 | X = 1 480 715,8188 |
| | Y = 4 458 302,5548 |
| 3 | X = 1 480 710,7532 |
| | Y = 4 458 296,3629 |
| 4 | X = 1 480 703,7873 |
| | Y = 4 458 302,0618 |

## CARPENTERIA APPOGGI a quota 552,53
Scala 1:50

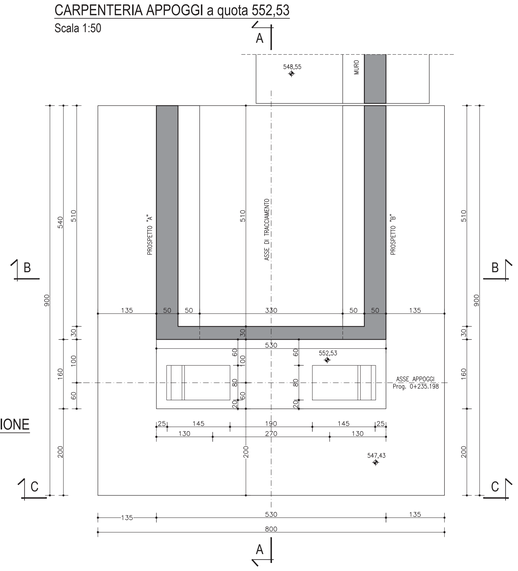


## CARPENTERIA CORONAMENTO
Scala 1:50

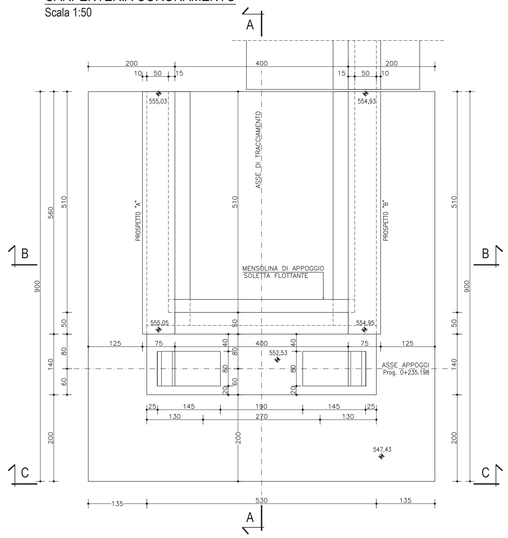


## MURO ANDATORE
## CARPENTERIA FONDAZIONE
Scala 1:50

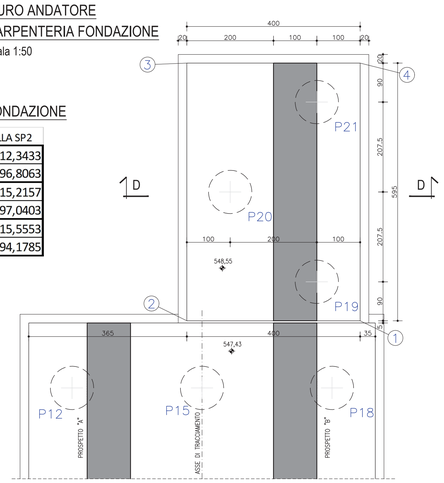


## COORDINATE PALI DI FONDAZIONE

| MURO ANDATORE SPALLA SP2 | |
|---|---|
| P19 | X = 1 480 712,3433 |
| | Y = 4 458 296,8063 |
| P20 | X = 1 480 715,2157 |
| | Y = 4 458 297,0403 |
| P21 | X = 1 480 715,5553 |
| | Y = 4 458 294,1785 |

## MURO ANDATORE
## CARPENTERIA CORONAMENTO
Scala 1:50

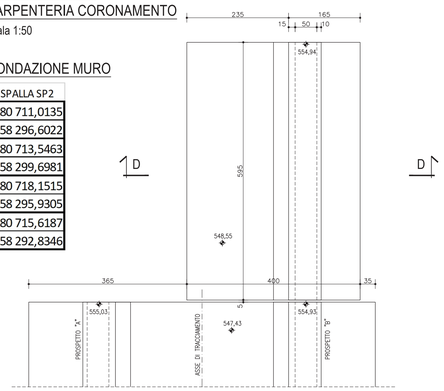


## COORDINATE VERTICI FONDAZIONE MURO

| MURO ANDATORE SPALLA SP2 | |
|---|---|
| 1 | X = 1 480 711,0135 |
| | Y = 4 458 296,6022 |
| 2 | X = 1 480 713,5463 |
| | Y = 4 458 299,6981 |
| 3 | X = 1 480 718,1515 |
| | Y = 4 458 295,9305 |
| 4 | X = 1 480 715,6187 |
| | Y = 4 458 292,8346 |

## SEZIONE A-A
Scala 1:50

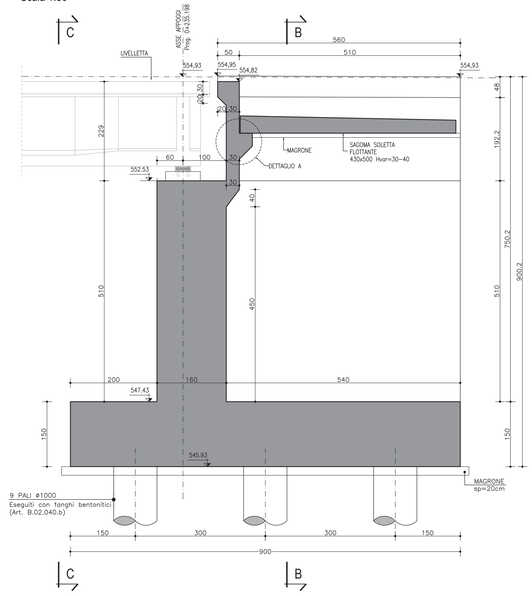


## SEZIONE B-B
Scala 1:50

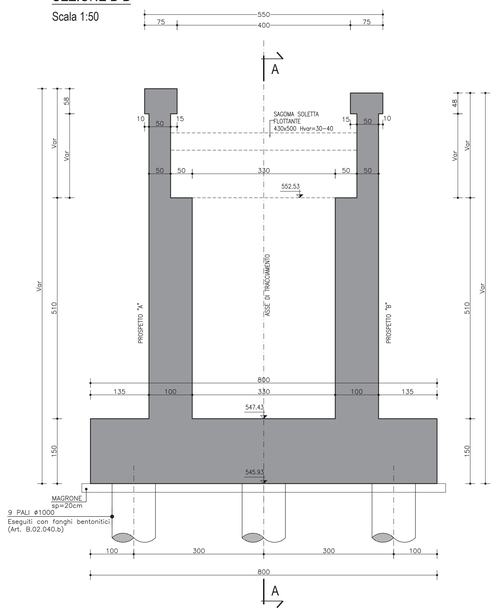


## SEZIONE C-C
Scala 1:50

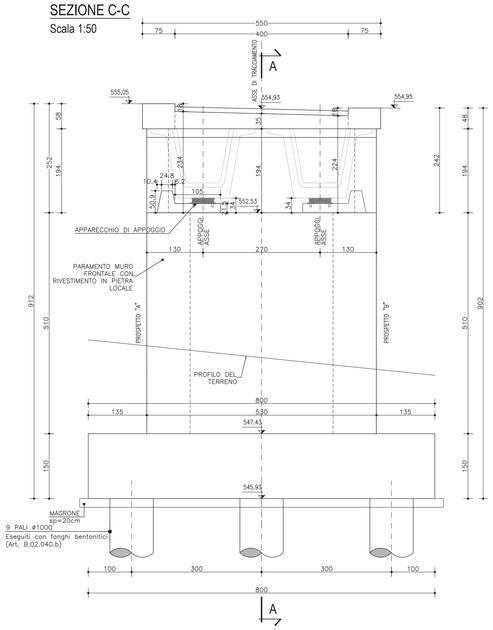


## DETTAGLIO A
(MENSOLINA DI APPOGGIO SOLETTA FLOTTANTE)
Scala 1:10

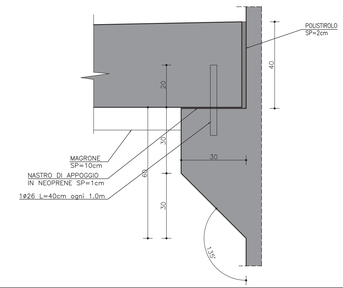


## PROSPETTO A
Scala 1:50

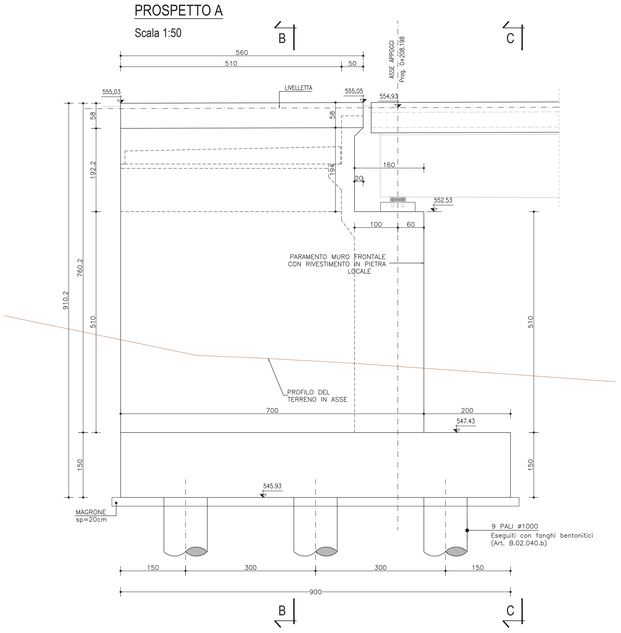


## PROSPETTO B
Scala 1:50

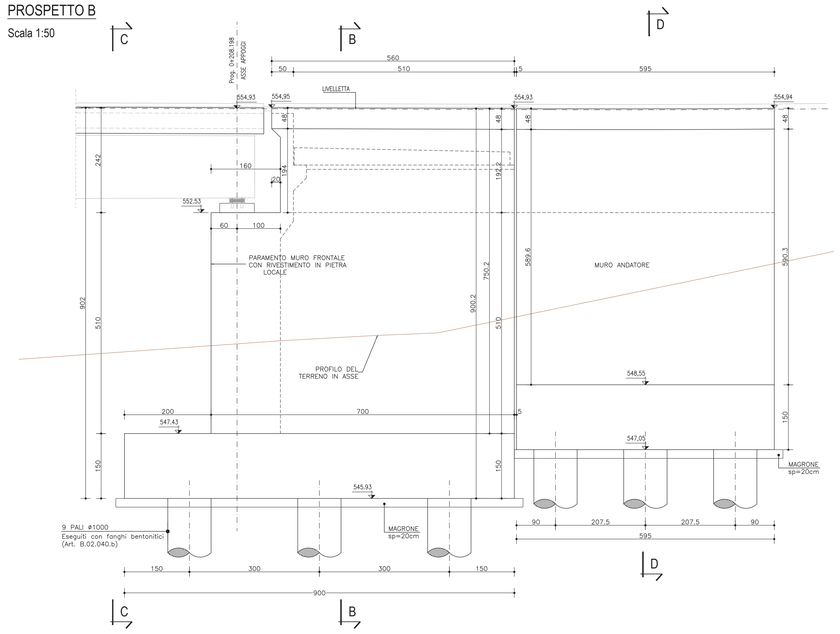


## SEZIONE D-D
Scala 1:50

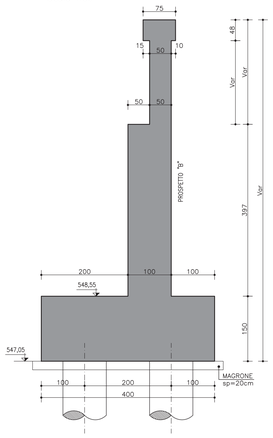


anas
GRUPPO FS ITALIANE
*Direzione Progettazione e Realizzazione Lavori*

S.S.131 DI "CARLO FELICE"
Adeguamento e messa in sicurezza della S.S.131
Risoluzione dei nodi critici 2°stralcio
dal km 108+300 al km 158+000

PROGETTO ESECUTIVO — CA284


R.T.I. di PROGETTAZIONE:
Mandataria: PRO ITER Progetto Infrastrutture Territorio s.r.l. — Via G.B. Sammartini n°5 20125 – Milano, Tel. 02 67879911, email:mail@proiter.it
Mandante: Via Artemide n°1 92100 Agrigento, Tel. 0922 421007, email: deltaingegneria@pec.it

PROGETTISTI:
Ing. Riccardo Formisti – Pro Iter srl (Integratore prestazioni specialistiche) Ordine Ing. di Milano n. 18045
Ing. Nicola D'Alessandro – Delta Ingegneria srl Ordine Ing. di Agrigento n. 4395

IL GEOLOGO
Dott. Geol. Massimo Mezzanzanica – Pro Iter srl Albo Geol. Lombardia n. 4762

COORDINATORE PER LA SICUREZZA IN FASE DI PROGETTAZIONE
Ing. Diego Ceccherelli Ordine Ing. di Milano n. 15813

VISTO: IL RESP. DEL PROCEDIMENTO
Dott. Ing. Salvatore Frasca


PROTOCOLLO | DATA

OPERE D'ARTE MINORI

Ponticello idraulico L=27.00 m Km 145+900 - PO05 su S013

carpenteria spalla 2 - muri andatori e fondazioni

| CODICE PROGETTO | NOME FILE | REVISIONE | SCALA |
|---|---|---|---|
| PROGETTO LOPLSQ – LIV. PROG. E – N. PROG. 1901 | T00PO05STRCP02B<br>CODICE ELAB. T00PO05STRCP02 | B | varie |

| REV. | DESCRIZIONE | DATA | REDATTO | VERIFICATO | APPROVATO |
|---|---|---|---|---|---|
| D | | | | | |
| C | | | | | |
| B | REVISIONE PER ISTRUTTORIA, VERIFICA E CONTROLLI D.LGS. 35/11 | Aprile 2021 | Ing.D. D'ALESSANDRO | Ing. M. CARUNO | Ing.N. D'ALESSANDRO |
| A | Emissione | Marzo 2020 | Ing.D. D'ALESSANDRO | Ing. M. CARUNO | Ing.N. D'ALESSANDRO |