ARMATURA SOLETTA IMPALCATO
PIANTA - R=1:50

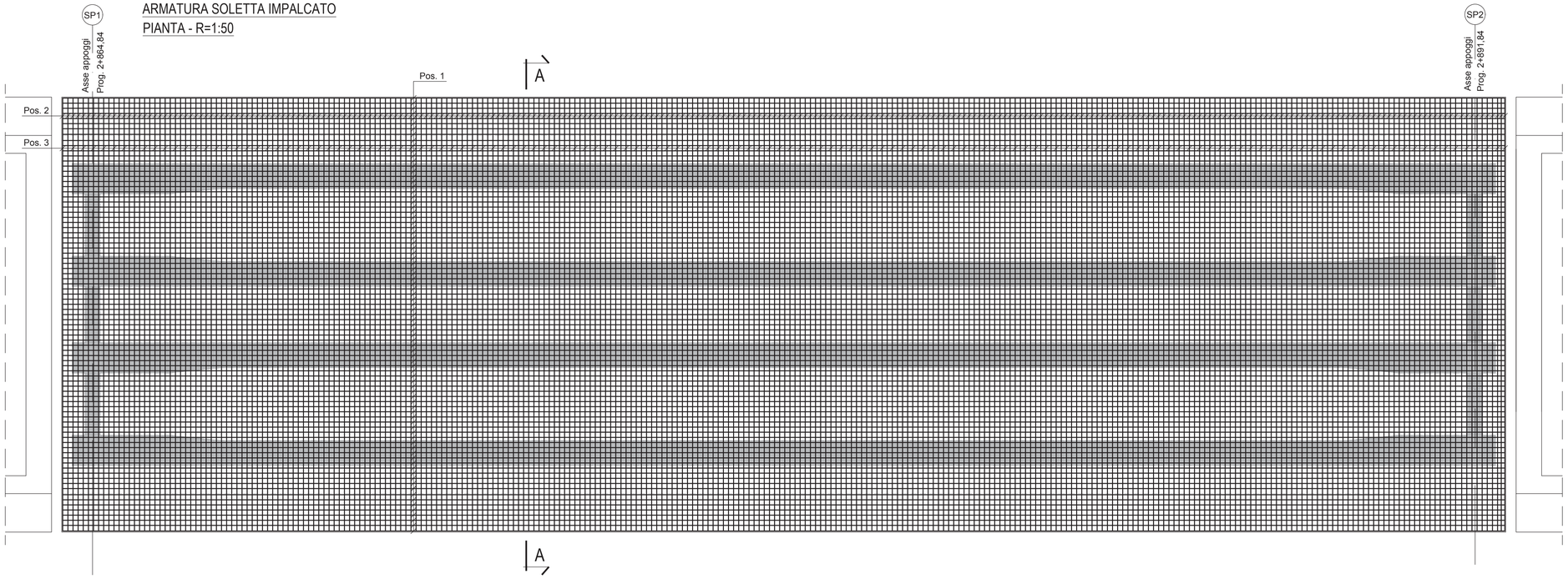

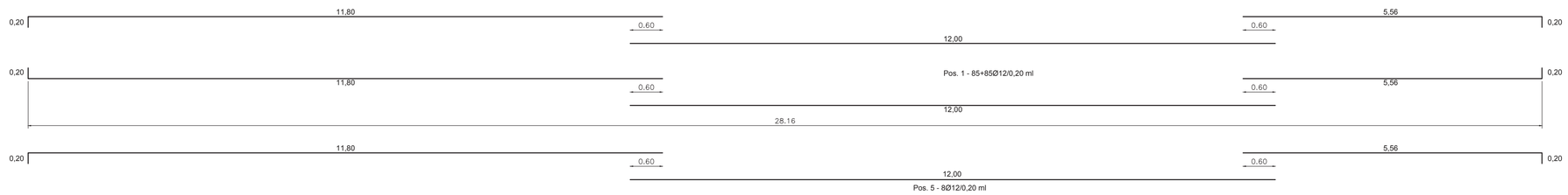

ARMATURA SOLETTA IMPALCATO
SEZIONE - R=1:25

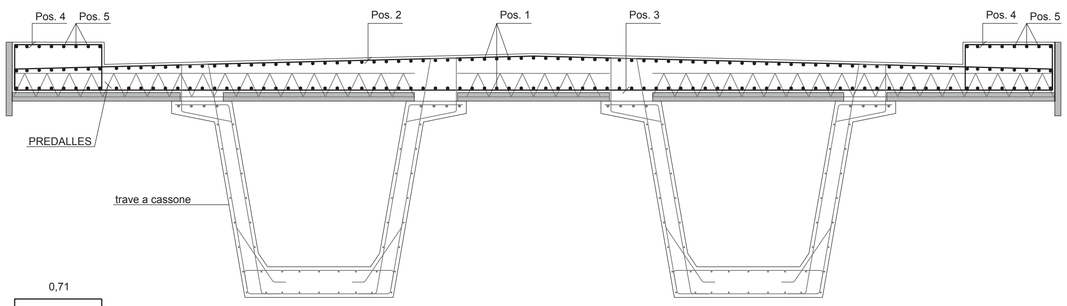

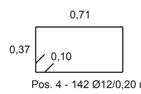

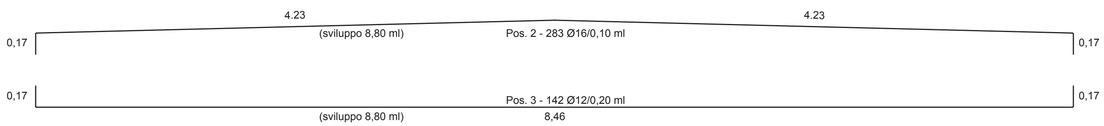

AGGANCI CASSEFORMA PREFABBRICATA

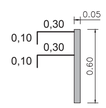

coppella - aggangi 2Ø12/20"

ARMATURA PREDALLES

Scala 1:10 (Misure espresse in cm)

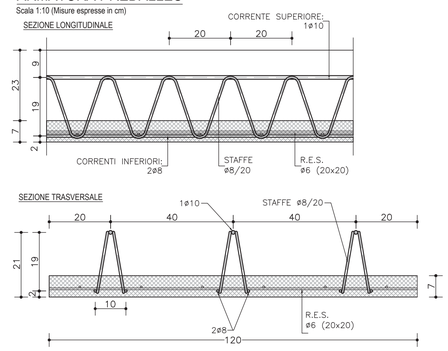

FASI DI GETTO

FASE 1 POSIZIONAMENTO DELLE PREDALLES PREVEDENDO RITEGNI ANTIRIBALTAMENTO SULLE TRAVI ESTERNE

FASE 2 GETTO DELLA SOLETTA FINO AL FILO ESTERNO DELLA PIATTABANDA SUPERIORE

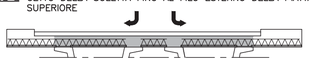

FASE 3 GETTO DELLO SBALZO

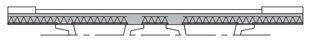

FASE 4 GETTO FINALE DEI CORDOLI

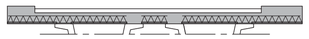

anas
GRUPPO FS ITALIANE
Direzione Progettazione e Realizzazione Lavori

S.S.131 DI "CARLO FELICE"
Adeguamento e messa in sicurezza della S.S.131
Risoluzione dei nodi critici 2°stralcio
dal km 108+300 al km 158+000

PROGETTO ESECUTIVO — CA284

R.T.I. di PROGETTAZIONE:

Mandataria
PRO ITER Progetto Infrastrutture Territorio s.r.l.
Via G.B. Sammartini n°5
20125 – Milano
Tel. 02 6787911
email:mail@proiter.it

Mandante
delta Ingegneria
Via Artemide n°3
92100 Agrigento
Tel. 0922 421007
email: deltaingegneria@pec.it

PROGETTISTI:
Ing. Riccardo Formichi – Pro Iter srl (Integratore prestazioni specialistiche)
Ordine Ing. di Milano n. 18045
Ing. Nicola D'Alessandro – Delta Ingegneria srl
Ordine Ing. di Agrigento n. A995

IL GEOLOGO
Dott. Geol. Massimo Mezzanzanica – Pro Iter srl
Albo Geol. Lombardia n. A762

COORDINATORE PER LA SICUREZZA IN FASE DI PROGETTAZIONE
Ing. Diego Ceccherelli
Ordine Ing. di Milano n. 15813

VISTO: IL RESP. DEL PROCEDIMENTO
Dott. Ing. Salvatore Frasca

ORDINE DEGLI INGEGNERI DELLA PROVINCIA DI MILANO — DOTT.ING. FORMICHI RICCARDO — Sez.A Settori: a) civile e ambientale b) industriale c) dell'informazione — n° A 18045

ORDINE DEGLI INGEGNERI DELLA PROVINCIA DI AGRIGENTO — N. A 995 — Dott. Ing. Nicola D'Alessandro

PROTOCOLLO | DATA

OPERE D'ARTE MINORI

Ponticello idraulico L=27.00 m Km 154+495 - PO06 su S17

armatura impalcato

CODICE PROGETTO (PROGETTO / LIV. PROG. / N. PROG.)	NOME FILE T00PO06STRAAR04A	REVISIONE	SCALA
LOPLSQ E 1901	CODICE ELAB. T00PO06STRAR04	A	varie

REV.	DESCRIZIONE	DATA	REDATTO	VERIFICATO	APPROVATO
D					
C					
B					
A	Emissione	Marzo 2020	Ing.D. D'ALESSANDRO	Ing. M. CARLINO	Ing.N. D'ALESSANDRO