QUADRO ELETTRICO ILLUMINAZIONE Q0

scala 1:20

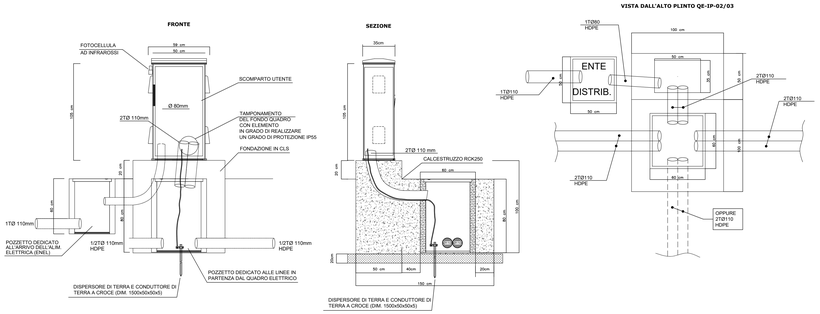

DERIVAZIONE CAVI ALIMENTAZIONE PALO

scala 1:20

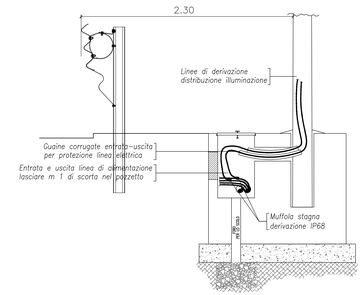

POZZETTO IMPIANTI ELETTRICI

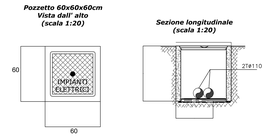

Pozzetto interrato di sezionamento o derivazione in struttura prefabbricata in cemento, con esterno in CLS magro.
Il pozzetto sarà comprensivo di:
- Scavo quando necessario e reinterro di rinfianco con relativo trasporto e rifiuto del materiale di risulta.
- Casseformi di qualsiasi genere.
- Ghiaietto al fondo del pozzetto non pavimentato.
- Accessori di formazione.
- Chiusino in ghisa di tipo pesante completo predisposto per collegamento equipotenziale di terra e recante la scritta "IMPIANTI ELETTRICI".

ARMATURA STRADALE IN PRESSOFUSIONE DI ALLUMINIO 8/10 LED MULTICHIP 71/84 W, 7960/9950 LUMEN, COMPLETA DI MODULO CONVOGLIATORE

scala 1:10

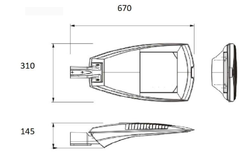

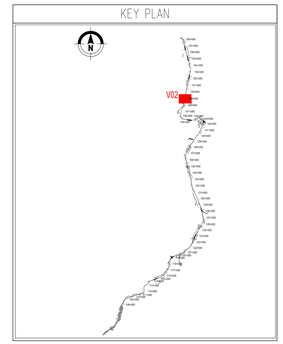

PLINTO PALO ILLUMINAZIONE-ANDAMENTO CAVIDOTTO

IN RILEVATO

scala 1:20

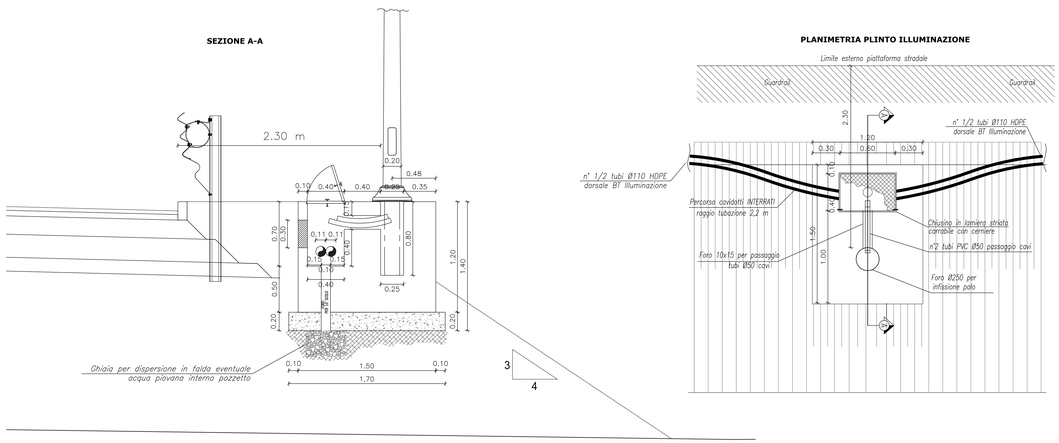

PALO ILLUMINAZIONE STRADALE

IN RILEVATO

scala 1:50

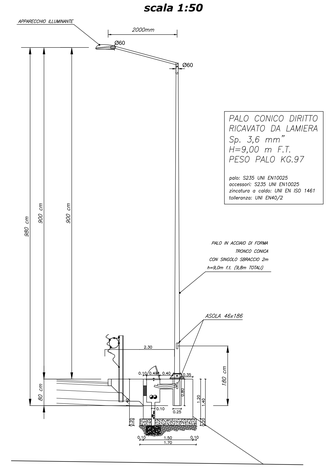

W = LIVELLI DI LARGHEZZA OPERATIVA (UNI EN 1317-1 e 2) NELL'INSTALLAZIONE DEI PALI DI ILLUMINAZIONE DEVE ESSERE RISPETTATA LA DISTANZA RECIPROCA (W) DEFINITA DAL TIPO DI BARRIERA DI SICUREZZA INSTALLATA IN OGNI TRATTO STRADALE INTERESSATO ED INDICATA NEGLI SPECIFICI ELABORATI DI PROGETTO.

PALO ILLUMINAZIONE STRADALE

IN TRINCEA

scala 1:50

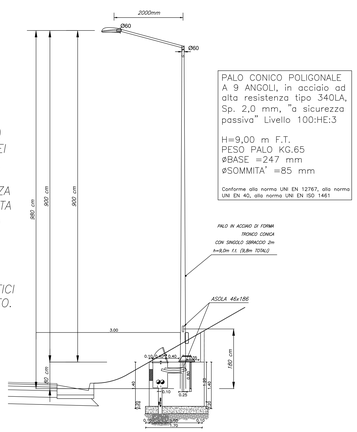

PLINTO PALO ILLUMINAZIONE-ANDAMENTO CAVIDOTTO

IN TRINCEA

scala 1:20

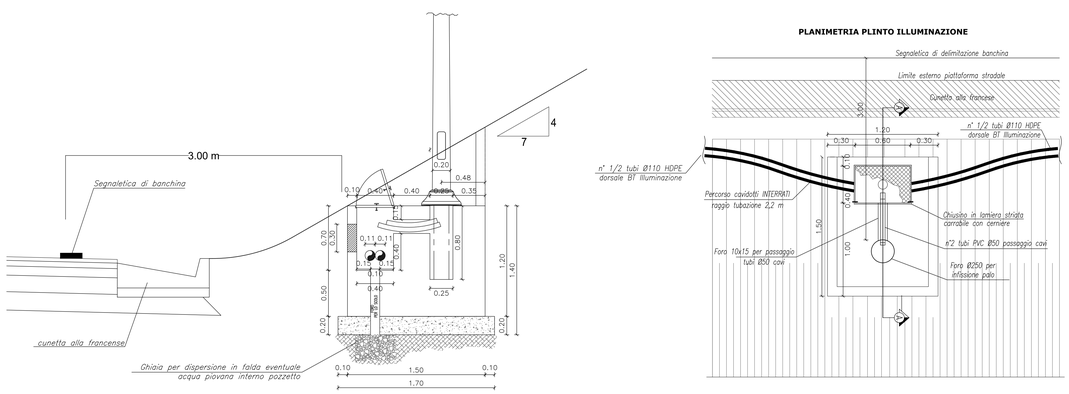

CAVIDOTTO INTERRATO

ATTRAVERSAMENTO STRADALE

Sezione longitudinale (scala 1:10)

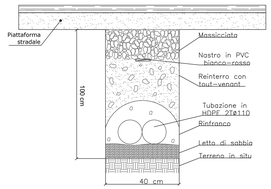

Formazione di scavo a sezione obbligata da 40 cm con posa di letto di sabbia e manto di magrone a protezione delle tubazioni.
Profondita' : 100cm per attraversamenti

CAVIDOTTO INTERRATO

LATO STRADA

Sezione longitudinale (scala 1:10)

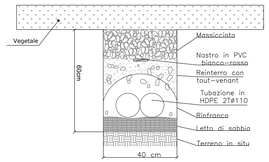

Formazione di scavo a sezione obbligata da 40 cm con posa di letto di sabbia e manto di magrone a protezione delle tubazioni.
Profondita' : 60cm lato strada

anas GRUPPO FS ITALIANE — Direzione Progettazione e Realizzazione Lavori

S.S. 131 di "Carlo Felice"
Adeguamento e messa in sicurezza della S.S.131
Risoluzione dei nodi critici - 2° stralcio
dal km 108+300 al km 158+000

PROGETTO ESECUTIVO — CA284

R.T.I. di PROGETTAZIONE:
Mandataria: PRO ITER Progetti Integrati Infrastrutture Territoriali s.r.l. — Via G.B. Sammartini n°3 Milano — tel. 02 6187911 — email:mail@proiter.it
Mandante: Via Artemide n°3 Milano — tel. 0362 421007 — email: dellorgagnar@pec.it

PROGETTISTI:
Ing. Riccardo Formichi – Pro Iter srl (integratore prestazioni specialistiche) Ordine Ing. di Milano n. 18045
Ing. Riccardo Formichi Ordine Ing. di Milano n. 18045
IL GEOLOGO
Dott. Geol. Massimo Mezzanzanica – Pro Iter srl Albo Geol. Lombardia n. A762
COORDINATORE PER LA SICUREZZA IN FASE DI PROGETTAZIONE
Ing. Diego Ceccherelli Ordine Ing. di Milano n. 15813
VISTO: IL RESP. DEL PROCEDIMENTO
Dott. Ing. Salvatore FRASCA

ORDINE DEGLI INGEGNERI DELLA PROVINCIA DI MILANO — DOTT.ING. FRASCA SALVATORE — Sez.A - Settore a) Civile e ambientale b) Industriale c) dell'informazione — Iscr. n°A 18543

PROTOCOLLO | DATA

PROGETTO STRADALE
NUOVO SVINCOLO DI MULARGIA-MACOMER AL KM 148+500
Particolari costruttivi

CODICE PROGETTO			NOME FILE	REVISIONE	SCALA:
PROGETTO	LIV. PROG.	N. PROG.	T00IM02IMPDC01A.pdf		
LOPLSQ	E	1901	CODICE ELAB. T00 IM02 IMP DC01	A	VARIE

REV.	DESCRIZIONE	DATA	REDATTO	VERIFICATO	APPROVATO
D					
C					
B					
A	EMISSIONE	Marzo 2020	BERNASCONI	CATALDO	FORMICHI