STRALCIO PLANIMETRICO

Scala 1:500

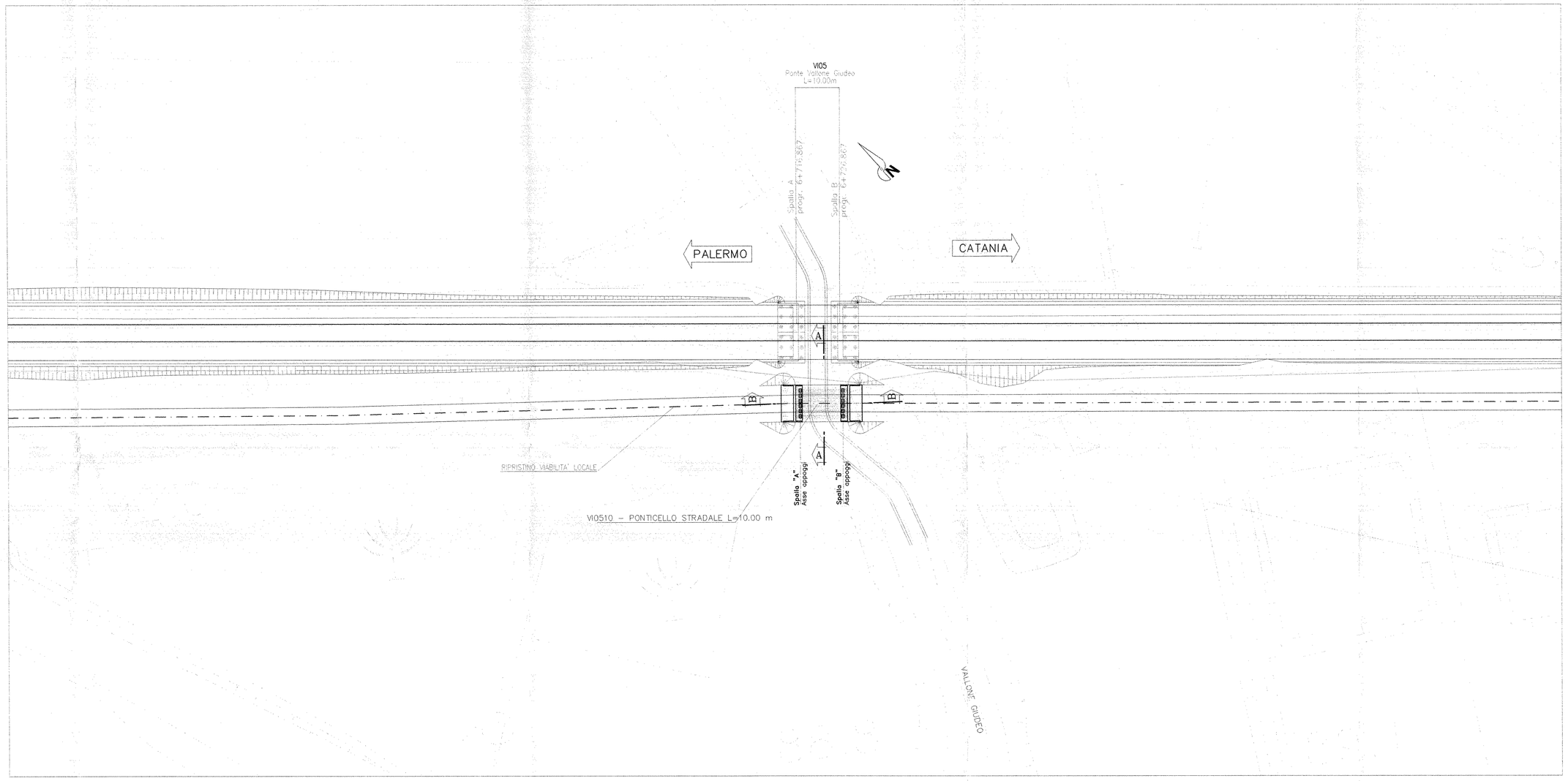

TABELLA MATERIALI

CALCESTRUZZO

Tipo Calcestruzzo		Rapporto a/c max (kg/m³)	Classe di lavorabilità	Tipo di cemento	Classe di resistenza C28/R28cm	Classe di esposizione UNI 11104 UNI EN 206		Rck	Dmax inerti (mm)	Campi di impiego
A	1	0.45	S5	CEM I-V	C45/55	XC3		47	20	– Cassoneiri in c.a.p. prefabbricati
B	3	0.55	S3–S4	CEM I-V	C28/35	XA1			25	– Velette prefabbricate
C	1	0.55	S4–S5	CEM I-V	C35/45	XC3			30	– Solette impalcati
	1	0.55	S4–S5	CEM I-V	C32/40	XC3			30	– Predalle
	2	0.55	S3–S4	CEM I-V	C28/35	XC3			25	– Elevazioni spalle
E	2	0.60	S3–S4	CEM III-V	C25/30	XC2			25	– Fondazioni spalle
F	2	0.60	S4–S5	CEM III-V	C25/30	XC2			32	– Pali di fondazione gettati in opera
G		--	--	CEM I-V	C12/15	X0			--	– Magrone di riempimento e livellamento

ACCIAIO

ACCIAIO IN BARRE PER GETTI
E VITI ELETTROSALDATE

B450C
fyk3=450Mpa ftk>=540Mpa
1.15=< ftk/fyk =< 1.35
fyk= tensione caratteristica di snervamento
ftk= tensione caratteristica di rottura

ACCIAIO ARMONICO DI TIPO STABILIZZATO PER TRAVI E TRAVERSI

Trefoli Ø0,6" fptk 1860MPa – fp(1)k 1670MPa – tens. utile rilascio 1350MPa

SEZIONE A–A

Scala 1:100

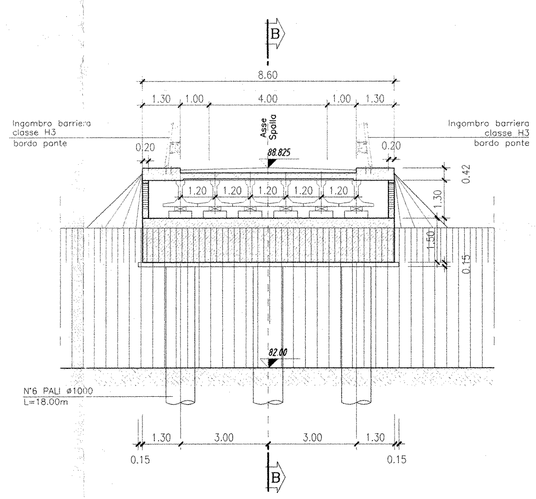

SEZIONE B–B

Scala 1:100

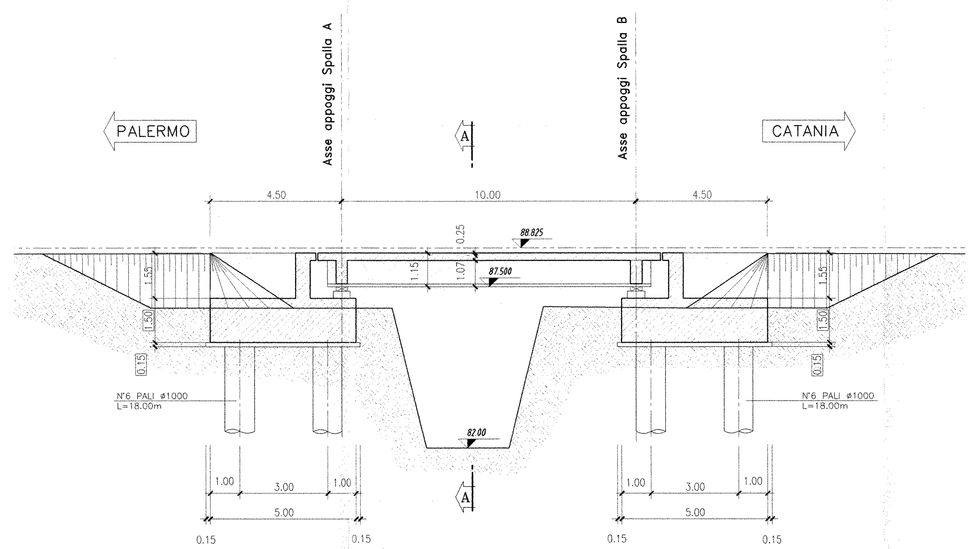

COMMITTENTE:

RFI RETE FERROVIARIA ITALIANA
GRUPPO FERROVIE DELLO STATO

PROGETTAZIONE:

ITALFERR
GRUPPO FERROVIE DELLO STATO

INFRASTRUTTURE FERROVIARIE STRATEGICHE DEFINITE DALLA LEGGE OBIETTIVO N. 443/01

PROGETTO PRELIMINARE

NUOVO COLLEGAMENTO PALERMO - CATANIA
RADDOPPIO DELLA TRATTA BICOCCA-CATENANUOVA

VI0510 - Ponte stradale su vallone Giudeo L=10.00 (progr. ferrov. km 6+721.867)

Piante fondazioni ed impalcati, sezioni longitudinale e trasversale

SCALA : VARIE

COMMESSA	LOTTO	FASE	ENTE	TIPO DOC.	OPERA/DISCIPLINA	PROGR.	REV.
RSJ1	01	R	79	AZ	VI0510	001	A

Rev.	Descrizione	Redatto	Data	Verificato	Data	Approvato	Data	Autorizzato/Data
A	EMISSIONE ESECUTIVA	F.Eusepi	Mar. 2011	F.Sperlecino	Mar. 2011	A.Fabrega	Mar. 2011	D.Ferrante

ITALFERR Direzione Tecnica Centro Ponti, Gallerie e Grandi Opere Dott. Ing. Domenico Ferrante Ordine Ingegneri Roma n. 19894

File: RSJ101R79AZVI0510001 A.DWG

147