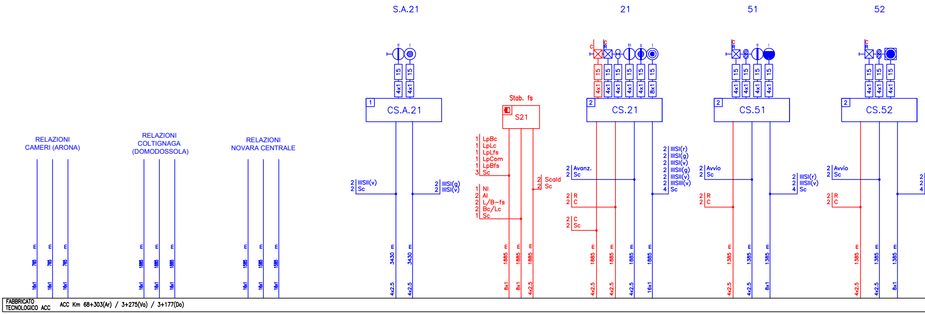
S.A.21
21
51
52
CS.A.21
Stab. fs
S21
CS.21
CS.51
CS.52
RELAZIONI CAMERI (ARONA)
RELAZIONI COLTIGNAGA (DOMODOSSOLA)
RELAZIONI NOVARA CENTRALE
2 IIISII(v)
2 Sc
2 IIISI(g)
2 IIISI(v)
1 LpBc
1 LpLc
1 LpLfs
1 LpCom
1 LpBfs
3 Sc
1 NI
1 AI
2 L/B-fs
2 Bc/Lc
1 Sc
2 Scald
2 Sc
2 Avanz.
2 Sc
2 R
2 C
2 C
2 Sc
2 IIISI(r)
2 IIISI(g)
2 IIISI(v)
2 IIISII(g)
2 IIISII(v)
2 IIISIII(v)
4 Sc
2 Avvio
2 Sc
2 R
2 C
2 IIISI(r)
2 IIISII(v)
4 Sc
2 Avvio
2 Sc
2 R
2 C
15
4x1
8x1
16x1 765 m
16x1 1885 m
16x1 1585 m
4x2.5 3430 m
8x1 1885 m
4x2.5 1885 m
16x1 1885 m
4x2.5 1385 m
8x1 1385 m

FABBRICATO TECNOLOGICO ACC ACC Km 68+303(Ar) / 3+275(Va) / 3+177(Do)

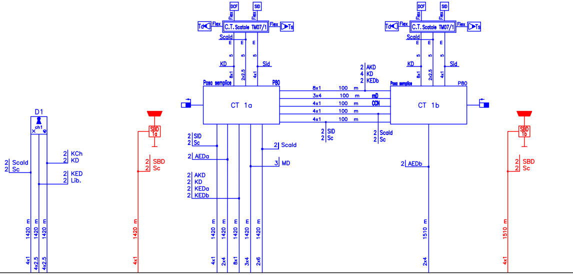
D1
ch1
2 Scald
2 Sc
2 KCh
2 KD
2 KED
2 Lib.
SBD 1a
2 SBD
2 Sc
DCF
SID
Flex
Td
Ts
C.T. Scatole TM07/1
Scald
KD
Sid
Posa semplice
P80
CT 1a
CT 1b
8x1 100 m
3x4 100 m
4x1 100 m
4x1 100 m
4x1 100 m
mD
CCN
2 AKD
4 KD
2 KEDb
2 SID
2 Sc
2 AEDa
2 AKD
2 KD
2 KEDa
2 KEDb
2 Scald
3 MD
2 SID
2 Sc
2 Scald
2 Sc
2 AEDb
SBD 1b
2 SBD
2 Sc
4x1 1420 m
4x2.5 1420 m
2x4 1420 m
8x1 1420 m
3x4 1420 m
2x6 1420 m
2x4 1510 m
4x1 1510 m

FABBRICATO TECNOLOGICO ACC ACC Km 68+303(Ar) / 3+275(Va) / 3+177(Do)

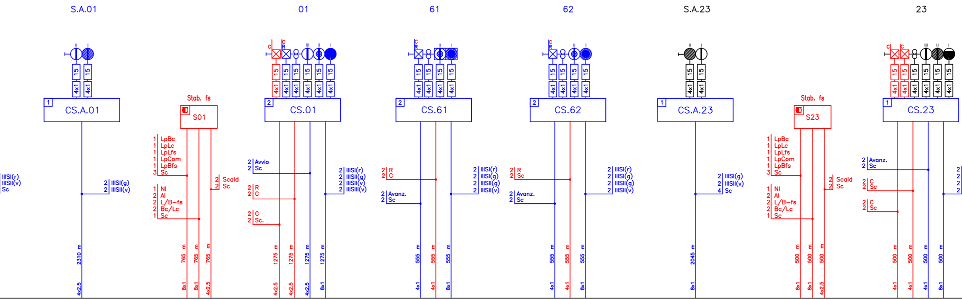
S.A.01
01
61
62
S.A.23
23
CS.A.01
S01
Stab. fs
CS.01
CS.61
CS.62
CS.A.23
S23
Stab. fs
CS.23
15
4x1
1 LpBc
1 LpLc
1 LpLfs
1 LpCom
1 LpBfs
3 Sc
1 NI
2 Al
2 L/B-fs
2 Bc/Lc
1 Sc
2 Scald
2 Sc
2 Avvio
2 Sc
2 R
2 C
2 C
2 Sc.
2 IIISI(r)
2 IIISI(g)
2 IIISII(v)
2 IIISIII(v)
2 IIISI(g)
2 IIISII(v)
2 R
2 C
2 Avanz.
2 Sc
2 R
2 Sc
2 IIISI(r)
2 IIISI(g)
2 IIISII(g)
2 IIISII(v)
4 Sc
2 Avanz.
2 Sc
2 C
2 Sc
IIISI(r)
IIISII(v)
Sc
2310 m
4x2.5
765 m
8x1
4x2.5
1275 m
4x2.5
8x1
555 m
4x1
2045 m
500 m

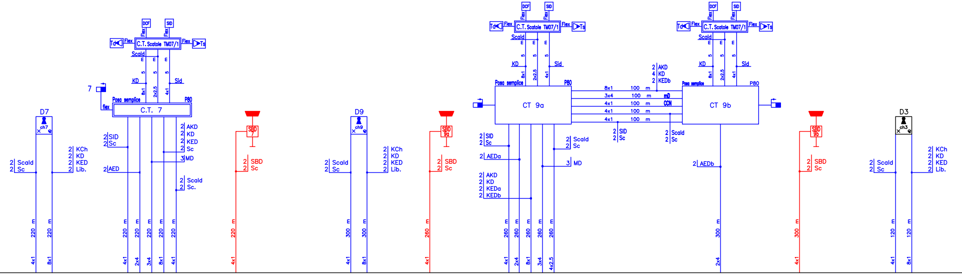
D7
ch7
C.T. Scatole TM07/1
DCF
SID
Flex
Td
Ts
Scald
KD
Sid
Posa semplice
P80
flex
C.T. 7
7
2 SID
2 Sc
2 AKD
2 KD
2 KED
2 Sc
3 MD
2 AED
2 Scald
2 Sc.
2 Scald
2 Sc
2 KCh
2 KD
2 KED
2 Lib.
SBD
7
2 SBD
2 Sc
D9
ch9
SBD
9a
CT 9a
CT 9b
2 SID
2 Sc
2 AEDa
2 AKD
2 KD
2 KEDa
2 KEDb
2 Scald
2 Sc
3 MD
2 AKD
4 KD
2 KEDb
8x1 100 m
3x4 100 m
4x1 100 m
4x1 100 m
4x1 100 m
mD
CCN
2 SID
2 Sc
2 Scald
2 Sc
2 AEDb
SBD
9b
D3
ch3
220 m
260 m
300 m
120 m
4x1
2x4
3x4
8x1
4x2.5
2x2.5

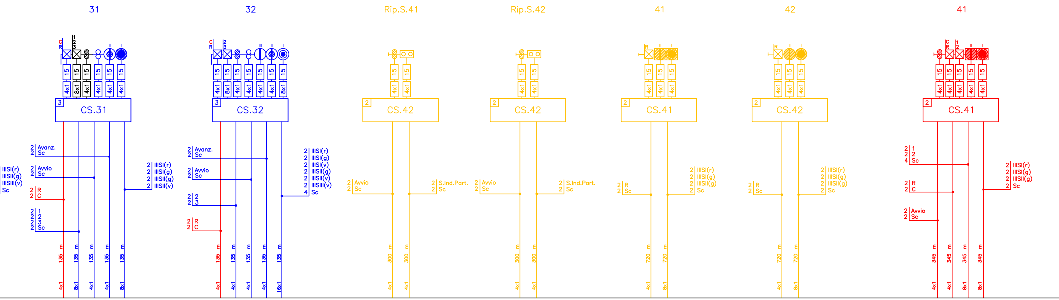
31
32
Rip.S.41
Rip.S.42
41
42
41
CS.31
CS.32
CS.42
CS.42
CS.41
CS.42
CS.41
2 Avanz.
2 Sc
2 Avvio
2 Sc
IIISI(r)
IIISI(g)
IIISII(v)
Sc
2 R
2 C
2 1
2 2
2 3
2 Sc
2 IIISI(r)
2 IIISI(g)
2 IIISII(g)
2 IIISII(v)
2 IIISI(r)
2 IIISI(g)
2 IIISI(v)
2 IIISII(g)
2 IIISII(v)
2 IIISIII(v)
4 Sc
2 2
2 3
2 R
2 C
2 Avvio
2 Sc
2 S.Ind.Part.
2 Sc
2 R
2 Sc
2 IIISI(r)
2 IIISI(g)
2 IIISII(g)
2 Sc
2 1
2 2
4 Sc
2 R
2 C
2 Avvio
2 Sc
2 IIISI(r)
2 IIISI(g)
2 IIISII(g)
2 Sc
15
4x1
8x1
16x1
m
135
300
720
345
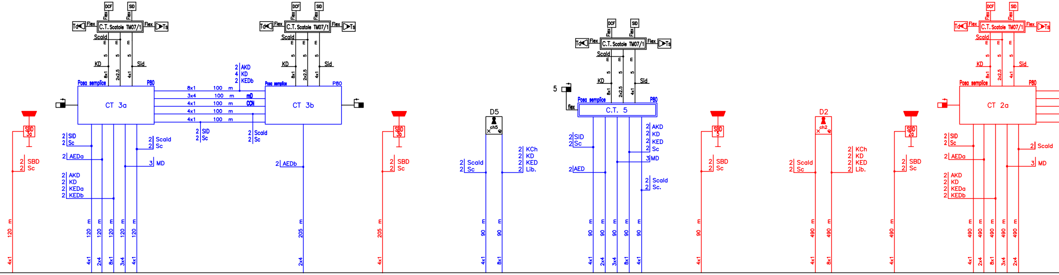
DCF
SID
Flex
Td
Ts
C.T. Scatole TM07/1
Scald
KD
Sid
Posa semplice
P80
CT 3a
CT 3b
C.T. 5
CT 2a
D5
D2
ch5
ch2
5
flex
8x1
3x4
4x1
100 m
mD
CCN
2 AKD
4 KD
2 KEDb
SBD 3a
SBD 3b
SBD 5
SBD 2a
2 SBD
2 Sc
2 SID
2 Sc
2 AEDa
2 AKD
2 KD
2 KEDa
2 KEDb
2 Scald
2 Sc
3 MD
2 AEDb
2 KCh
2 KD
2 KED
2 Lib.
2 AKD
2 KD
2 KED
2 Sc
2 AED
2 Scald
2 Sc.
m
120
205
90
490
4x1
2x4
8x1
3x4
2x2.5

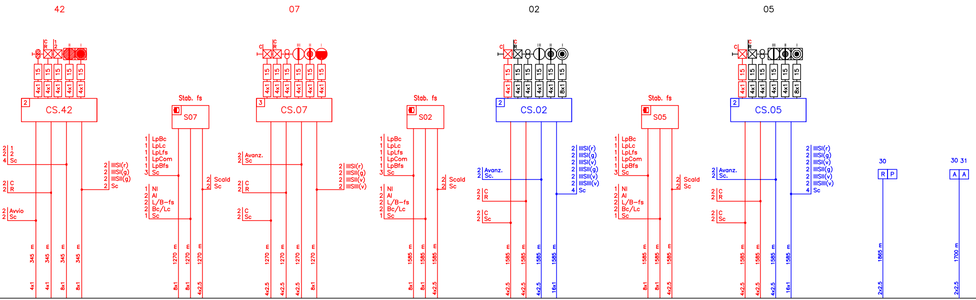
42
07
02
05
CS.42
CS.07
CS.02
CS.05
Stab. fs
S07
Stab. fs
S02
Stab. fs
S05
2 1
2 2
4 Sc
2 C
2 R
2 Avvio
2 Sc
2 IIISI(r)
2 IIISI(g)
2 IIISII(g)
2 Sc
1 LpBc
1 LpLc
1 LpLfs
1 LpCom
1 LpBfs
3 Sc
1 NI
2 AI
2 L/B−fs
2 Bc/Lc
1 Sc
2 Scald
2 Sc
2 Avanz.
2 Sc
2 C
2 R
2 C
2 Sc
2 IIISI(r)
2 IIISII(g)
2 IIISII(v)
2 IIISIII(v)
2 Avanz.
2 Sc.
2 IIISI(r)
2 IIISI(g)
2 IIISI(v)
2 IIISII(g)
2 IIISII(v)
2 IIISIII(v)
4 Sc
30
R P
30 31
A A
345 m
1270 m
1585 m
1865 m
1700 m
4x1
8x1
4x2.5
16x1
2x2.5
15

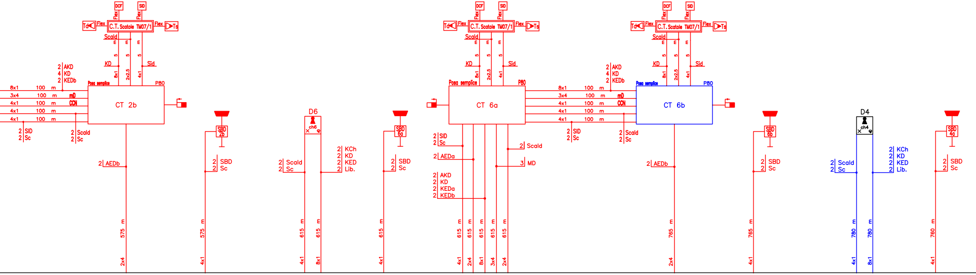
DCF
SID
Flex
Td
C.T. Scatole TM07/1
Ts
Scald
KD
Sid
Posa semplice
P80
CT 2b
CT 6a
CT 6b
2 AKD
4 KD
2 KEDb
8x1 100 m
3x4 100 m mD
4x1 100 m CCN
4x1 100 m
4x1 100 m
2 SID
2 Sc
2 Scald
2 Sc
2 AEDb
SBD 2b
2 SBD
2 Sc
D6
ch6
2 Scald
2 Sc
2 KCh
2 KD
2 KED
2 Lib.
SBD 6a
2 SID
2 Sc
2 AEDa
2 AKD
2 KD
2 KEDa
2 KEDb
2 Scald
3 MD
SBD 6b
D4
ch4
SBD 4a
575 m
615 m
765 m
780 m
760 m
2x4
4x1
8x1
3x4

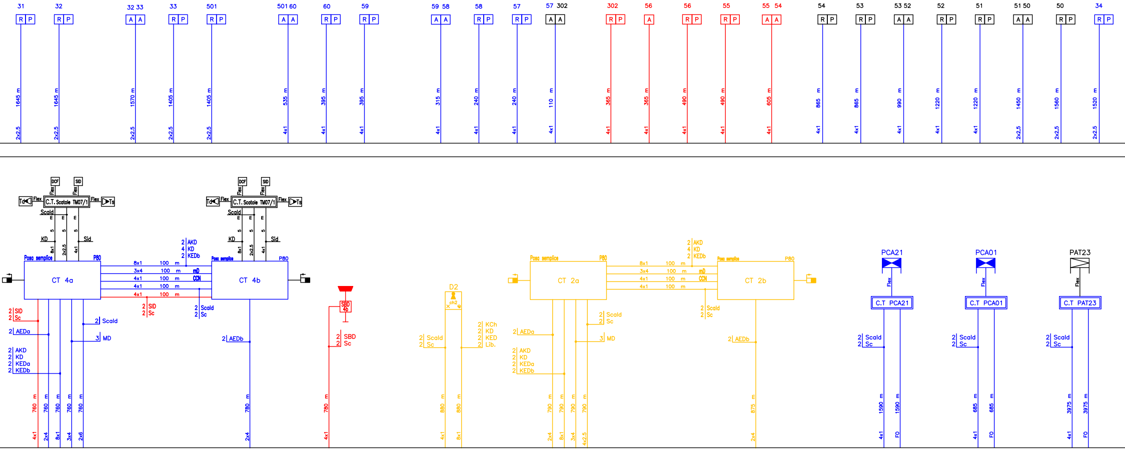

31
32
32 33
33
501
501 60
60
59
59 58
58
57
57 302
302
56
56
55
55 54
54
53
53 52
52
51
51 50
50
34
R P
A A
A
1645 m
1570 m
1405 m
535 m
395 m
315 m
240 m
110 m
365 m
490 m
605 m
865 m
990 m
1220 m
1450 m
1560 m
1520 m
2x2.5
4x1
DCF
SID
Flex
Td
Ts
C.T. Scatole TM07/1
Scald
KD
Sid
5 m
8x1
2x2.5
4x1
Posa semplice
P80
CT 4a
CT 4b
8x1 100 m
3x4 100 m
4x1 100 m
4x1 100 m
4x1 100 m
2 AKD
4 KD
2 KEDb
mD
CCN
2 SID
2 Sc
2 Scald
2 Sc
2 AEDa
3 MD
2 AKD
2 KD
2 KEDa
2 KEDb
2 AEDb
760 m
780 m
2x4
8x1
3x4
2x6
SBD 4b
2 SBD
2 Sc
D2
ch2
2 KCh
2 KD
2 KED
2 Lib.
880 m
CT 2a
CT 2b
790 m
875 m
4x2.5
PCA21
PCA01
PAT23
C.T PCA21
C.T PCA01
C.T PAT23
1590 m
685 m
3975 m
FO

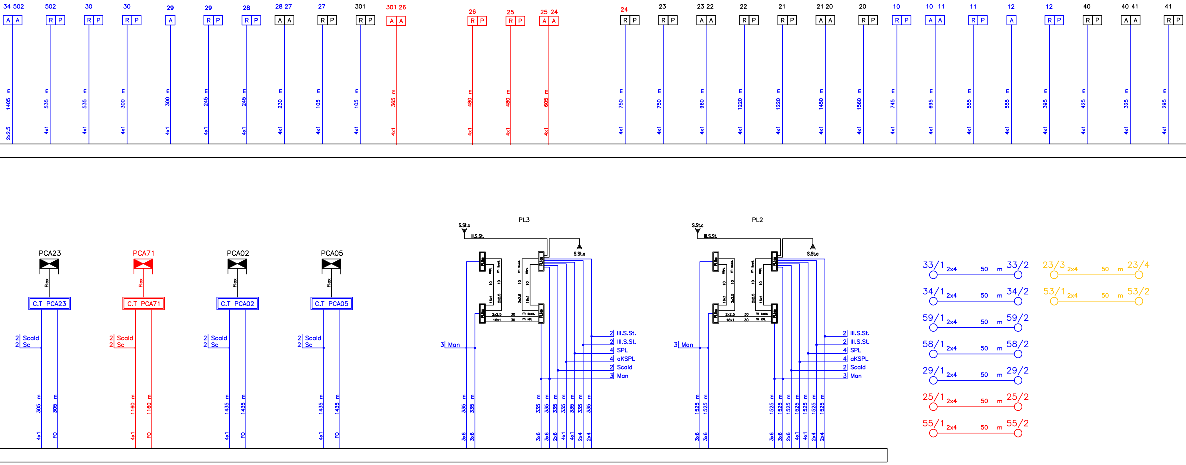
34 502
A A
2x2.5 1405 m
502
R P
4x1 535 m
30
R P
4x1 535 m
30
R P
4x1 300 m
29
A
4x1 300 m
29
R P
4x1 245 m
28
R P
4x1 245 m
28 27
A A
4x1 230 m
27
R P
4x1 105 m
301
R P
4x1 105 m
301 26
A A
4x1 365 m
26
R P
4x1 480 m
25
R P
4x1 480 m
25 24
A A
4x1 605 m
24
R P
4x1 750 m
23
R P
4x1 750 m
23 22
A A
4x1 960 m
22
R P
4x1 1220 m
21
R P
4x1 1220 m
21 20
A A
4x1 1450 m
20
R P
4x1 1560 m
10
R P
4x1 745 m
10 11
A A
4x1 695 m
11
R P
4x1 555 m
12
A
4x1 555 m
12
R P
4x1 395 m
40
R P
4x1 425 m
40 41
A A
4x1 325 m
41
R P
4x1 295 m
PCA23
Flex
C.T PCA23
2 Scald
2 Sc
4x1 305 m
FO 305 m
PCA71
Flex
C.T PCA71
2 Scald
2 Sc
4x1 1160 m
FO 1160 m
PCA02
Flex
C.T PCA02
2 Scald
2 Sc
4x1 1435 m
FO 1435 m
PCA05
Flex
C.T PCA05
2 Scald
2 Sc
4x1 1435 m
FO 1435 m
PL3
S.St.c
III.S.St.
S.St.a
PL1
16x1 10 m
2x2.5 10 m Scald.
2x2.5 30 m Scald.
16x1 30 m KPL
3 Man
2 III.S.St.
2 III.S.St.
4 SPL
4 aKSPL
2 Scald
3 Man
3x6 335 m
3x6 335 m
3x6 335 m
3x6 335 m
2x6 335 m
4x1 335 m
4x1 335 m
2x4 335 m
2x4 335 m
PL2
S.St.c
III.S.St.
S.St.a
PL1
16x1 10 m
2x2.5 10 m Scald.
2x2.5 30 m Scald.
16x1 30 m KPL
3 Man
2 III.S.St.
2 III.S.St.
4 SPL
4 aKSPL
2 Scald
3 Man
3x6 1525 m
3x6 1525 m
3x6 1525 m
3x6 1525 m
2x6 1525 m
4x1 1525 m
4x1 1525 m
2x4 1525 m
2x4 1525 m
33/1 2x4 50 m 33/2
34/1 2x4 50 m 34/2
59/1 2x4 50 m 59/2
58/1 2x4 50 m 58/2
29/1 2x4 50 m 29/2
25/1 2x4 50 m 25/2
55/1 2x4 50 m 55/2
23/3 2x4 50 m 23/4
53/1 2x4 50 m 53/2

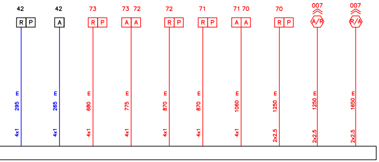
42
R P
295 m
4x1
42
A
265 m
4x1
73
R P
680 m
4x1
73 72
A A
775 m
4x1
72
R P
870 m
4x1
71
R P
870 m
4x1
71 70
A A
1060 m
4x1
70
R P
1250 m
2x2.5
007
A/R
1250 m
2x2.5
007
R/A
1650 m
2x2.5

TABELLA RIEPILOGATIVA CAVI NUOVI

4x1	25.550m
8x1	20.260m
2x2.5	4.170m
4x2.5	26.830m
2x4	3.650m
3x4	1.305m

*Nota : Gli enti indicati nel piano cavi potrebbero subire modifiche in relazione al reale stato dell'impianto(piano cavi di input non ricevuto)

COMMITTENTE:

RFI
RETE FERROVIARIA ITALIANA
GRUPPO FERROVIE DELLO STATO ITALIANE

PROGETTAZIONE:

ITALFERR
GRUPPO FERROVIE DELLO STATO ITALIANE

U.O. TECNOLOGIE NORD

PROGETTO DEFINITIVO

NODO DI NOVARA
1^ FASE PRG DI VIGNALE
Appalto 1

ACC VIGNALE (Fase 3)

Piano Cavi R/G (Fase 3)

SCALA:
-:---

COMMESSA	LOTTO	FASE	ENTE	TIPO DOC.	OPERA/DISCIPLINA	PROGR.	REV.
NM0Y	01	D	58	PX	AS02D2	001	A

Rev.	Descrizione	Redatto	Data	Verificato	Data	Approvato	Data	Autorizzato Data
A	Prima Emissione	G. Bartoletti	Febbraio 2021	M. Fasoglio	Febbraio 2021	F. Perrone	Febbraio 2021	M. Gambaro Febbraio 2021 GAMBARO MARIO n. 9052A

File: NM0Y00D58PXAS02D2001A PIANO CAVI IS IN R-G (FASE 3).DWG