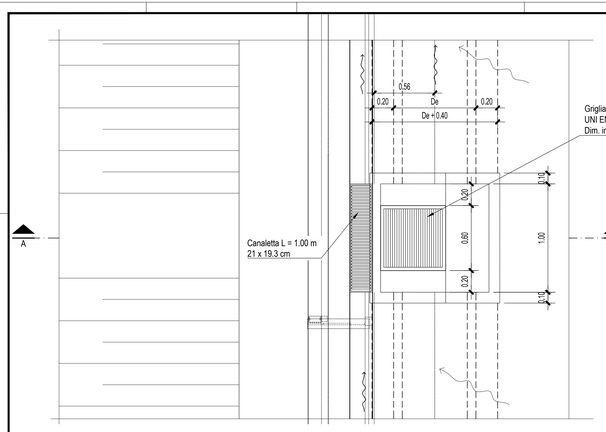

PIANTA
Scala 1:20

PARTICOLARE POZZETTO PREFABBRICATO
(PER TUBAZIONI IN CLS DN300-DN600)
SEZIONE A-A Scala 1:20

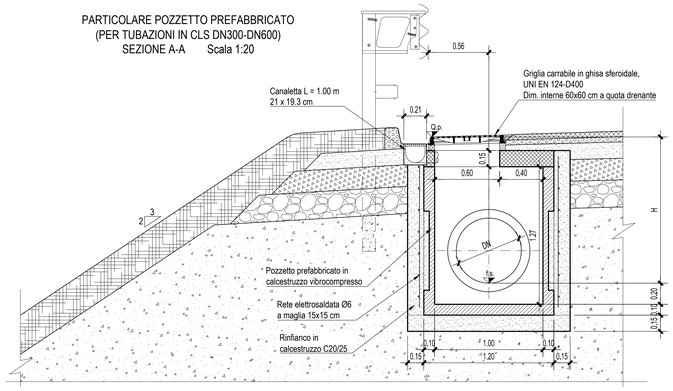

SEZIONE CORRENTE
Scala 1:20

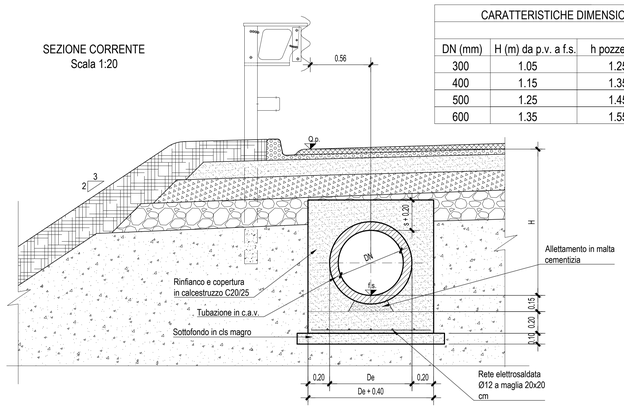

CARATTERISTICHE DIMENSIONALI		
DN (mm)	H (m) da p.v. a f.s.	h pozzetto (m)
300	1.05	1.25
400	1.15	1.35
500	1.25	1.45
600	1.35	1.55

SEZIONE POZZETTO DI LINEA/SCARICO e ISPEZIONE
TIPO "CT2"

SEZIONE "B-B"
scala 1:50

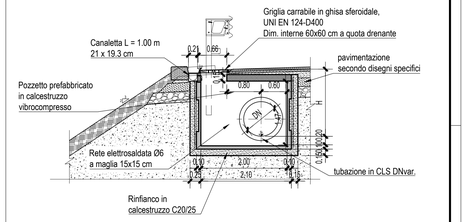

PIANTA
Scala 1:20

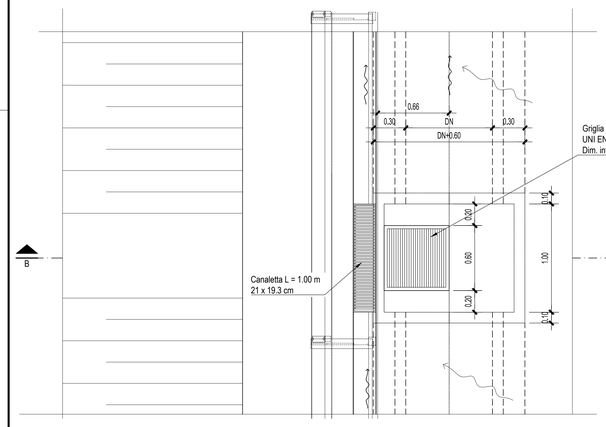

PARTICOLARE POZZETTO PREFABBRICATO
(PER TUBAZIONI IN CLS DN700÷800)
SEZIONE B-B Scala 1:20

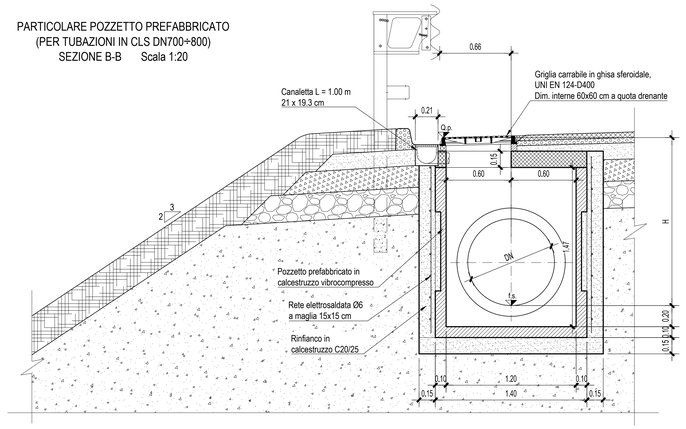

SEZIONE CORRENTE
Scala 1:20

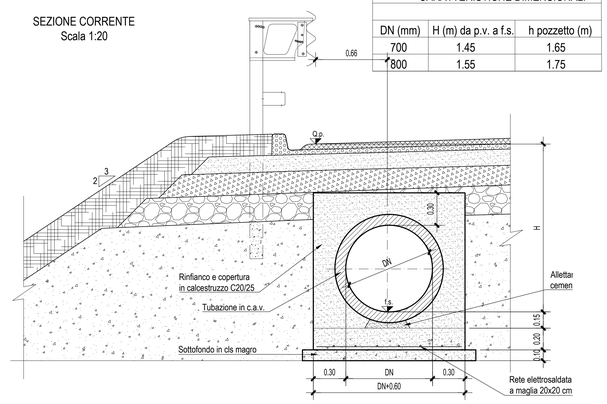

CARATTERISTICHE DIMENSIONALI		
DN (mm)	H (m) da p.v. a f.s.	h pozzetto (m)
700	1.45	1.65
800	1.55	1.75

PIANTA
Scala 1:50

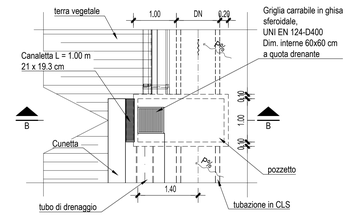

SEZIONE COLLETTORE TIPO "CT2 DN ( )"

SEZIONE "A-A"
scala 1:50

CUNETTA TRIANGOLARE IN C.A.V.
Rck > 30 MPa

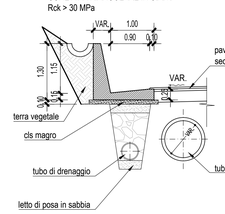

SEZIONE TIPO "CT2"
scala 1:50

CUNETTA TRIANGOLARE IN C.A.V.
Rck > 30 MPa

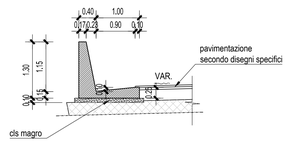

SEZIONE E-E Scala 1:20

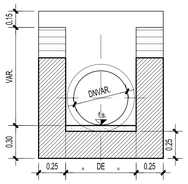

PARTICOLARE POZZETTO PREFABBRICATO CON SCARICO
NEL FOSSO RIVESTITO AL PIEDE DEL RILEVATO
SEZIONE C-C Scala 1:20

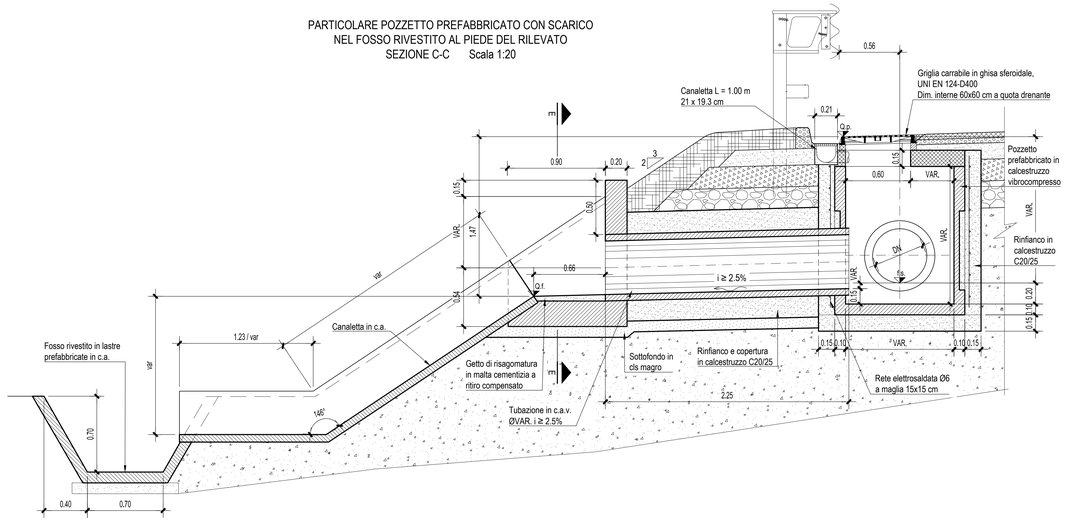

DETTAGLIO DELL'OPERA DI SBOCCO

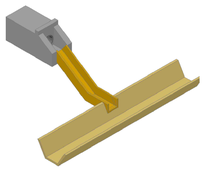

CARATTERISTICHE DIMENSIONALI		
DN (mm)	B (m)	H (m)
400	0.50	0.50
800	0.80	0.50

PIANTA
Scala 1:20

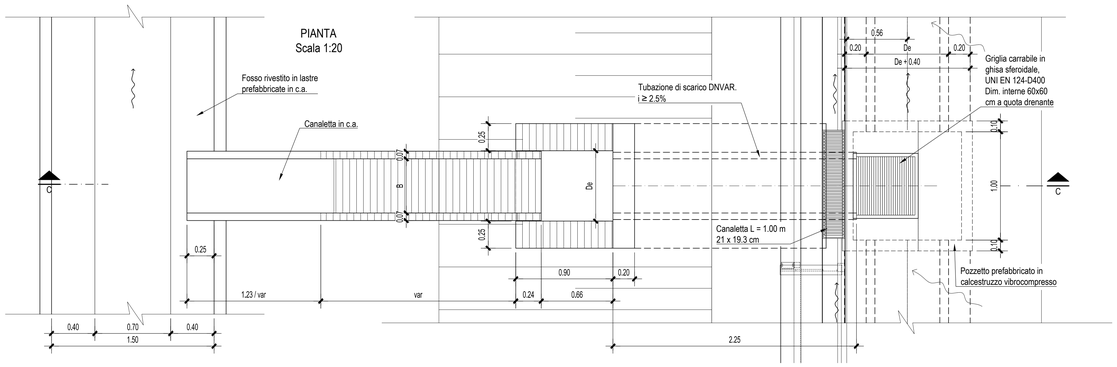

Autostrada Asti-Cuneo

TRONCO II A21 (ASTI EST) - A6 (MARENE)
LOTTO 6 RODDI-DIGA ENEL

STRALCIO a
TRA IL LOTTO II.7 E LA PK. 5+000

PROGETTO DEFINITIVO

04 - OPERE PER LA REGIMAZIONE ACQUE SUPERFICIALI

03.10 - Sezioni tipo e particolari costruttivi
Sezioni tipo opere di raccolta acque di piattaforma - Tavola 1

IMPRESA	PROGETTISTA	INTEGRATORE ATTIVITA' SPECIALISTICHE	COMMITTENTE
ITINERA	PROGER	Dott. Ing. Salvatore Sgaraio Albo degli Ingegneri provincia di Salerno n. 5021 PROGER	Autostrada Asti-Cuneo S.p.A. Direzione e coordinamento SALC S.p.A. (Gruppo ASTM) Via XX Settembre, 98/E 00187 Roma

REV.	DATA	DESCRIZIONE	REDATTO	CONTR.	APPROV.	RIESAME	DATA	SCALA
A	05–2021	EMISSIONE	Albry	Tresso	Ing. Sguazzo	Ing. Sguazzo	MAGGIO 2021	–

N. PROGR. 03.10.03

CODIFICA: PROGETTO P017 D – LIV. – DOCUMENTO CAS ST 002 – REV A

WBS A3 3 1 2 6 A 0 0 0
CUP G 3 1 B 2 0 0 0 1 0 8 0 0 0 3

RESPONSABILE DEL PROCEDIMENTO

VISTO DELLA COMMITTENTE

Il presente documento non potrà essere copiato, riprodotto o divulgato pubblicato, in tutto od in parte, senza il consenso scritto dell'Autostrada Asti - Cuneo S.p.A. Ogni utilizzo non autorizzato sarà perseguito a norma di legge.
This document may not be copied, reproduced or published, either in part or in its entirety, without the written permission of Autostrada Asti - Cuneo S.p.A. Unauthorized use will be prosecuted by law.

MOD–COP_vers.0 Rif. IST–01.1–01