SCHEMA ARCHITETTURA GENERALE
DISPOSIZIONE IMPIANTI - SCALA 1:5000

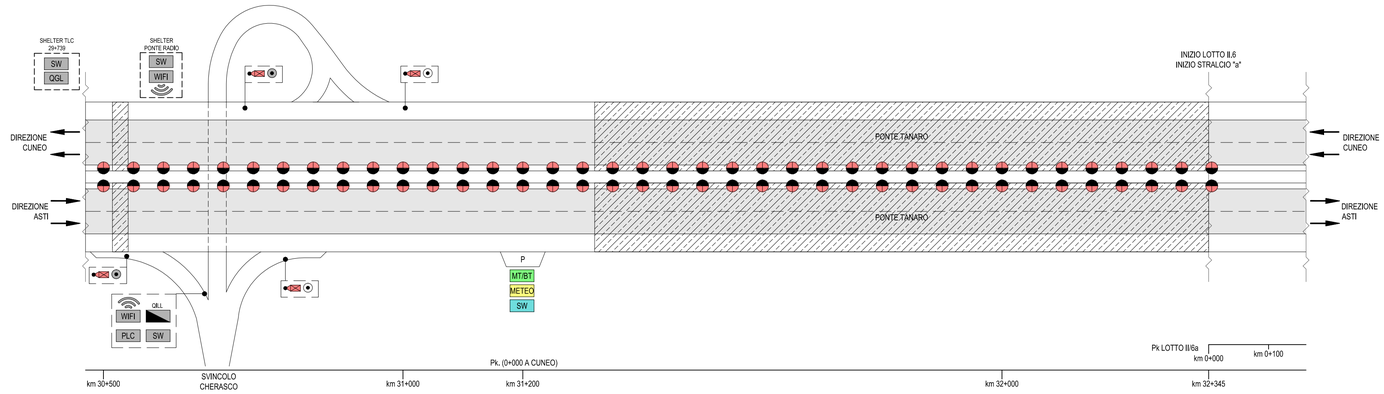

KEY-MAP

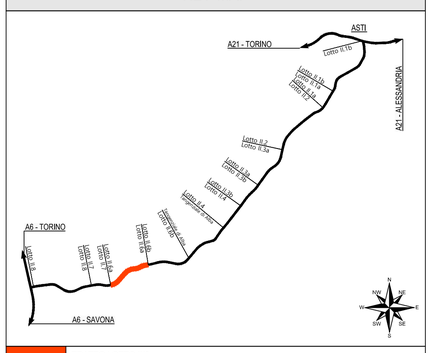

	TRATTO LOTTO II/6a

LEGENDA COLORI

	IMPIANTI DI MEDIA TENSIONE (MT)
	IMPIANTI DI BASSA TENSIONE GENERICI (BT)
	IMPIANTI DI ILLUMINAZIONE / ANTINEBBIA (IL)
	IMPIANTI DI SUPERVISIONE / RETE DATI (SV)
	IMPIANTI SPECIALI GENERICI (SP)
	IMPIANTI SOS (SO)
	IMPIANTI TVCC (TC)
	IMPIANTI PANNELLI A MESSAGGIO VARIABILE (PM)
	IMPIANTI MONITORAGGIO ATMOSFERICO (MA)
	IMPIANTI CONTROLLO TRAFFICO (CT)
	IMPIANTI FREE FLOW (FF)
	IMPIANTI ESISTENTI

PARTICOLARE STAZIONE METEO COMPATTA
SCALA 1:5

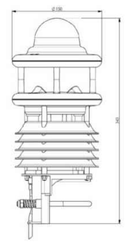

PARTICOLARE SENSORE METEOROLOGICO STRADALE
SCALA 1:5

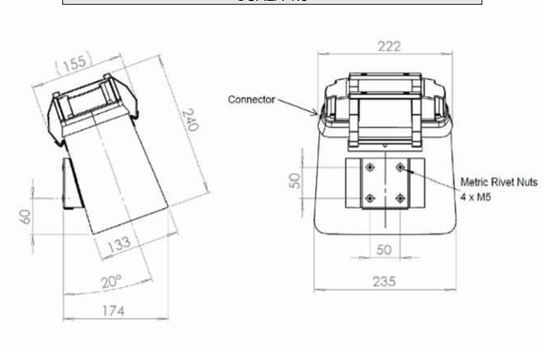

LEGENDA SIMBOLI

MT/BT	BOX PREFABBRICATO PER TRASFORMAZIONE MT/BT
PAF	PREDISPOSIZIONE ALIMENTAZIONE FREE FLOW
SH	SHELTER
SH-P	SHELTER PMV
SH-T	SHELTER TLC
	QUADRO ELETTRICO
SOS	COLONNINA SOS VOIP
DOME	TELECAMERA DOME
DOME	TELECAMERA DOME INSTALLATA SU PALO
AID	TERMOCAMERE AID
METEO	STAZIONE METEO
RT	SENSORE A TRIPLA TECNOLOGIA PER IL MONITORAGGIO TRAFFICO
QGL	QUADRO GUIDA LUMINOSA NELLA NEBBIA
CA	CENTRALINA CONTROLLO ACCESSI
PMV	PANNELLO A MESSAGGIO VARIABILE COMPOSTO DA UN PANNELLO CON SEZIONE A MATRICE MONOCROMATICA E SEZIONE FULL COLOR E UN PANNELLO FULL COLOR COMPLETO DI DUE COPPIE DI LAMPEGGIANTI
PMV	PMV DI ACCESSO CON PANNELLO ALFANUMERICO A MATRICE MONOCROMATICA
	PALINA GUIDA LUMINOSA ANTINEBBIA
	IMPIANTO DI ILLUMINAZIONE
	MARKER ANTINEBBIA
PLC	UNITA' PLC COMPLETA DI SCHEDE DI INGRESSO USCITA E CONNESSIONE DI RETE
	SWITCH (SECONDARIO)
SW	SWITCH DI ACCESSO
WIFI	APPARATO WIFI DI CONNESSIONE DATI

Autostrada Asti-Cuneo

TRONCO II A21 (ASTI EST) - A6 (MARENE)
LOTTO 6 RODDI-DIGA ENEL

STRALCIO a
TRA IL LOTTO II.7 E LA PK. 5+000

PROGETTO DEFINITIVO

IMPIANTI

IMPIANTI DI LINEA: EXTRA LOTTO
PLANIMETRIA GENERALE CON INDICAZIONE
DELLE DOTAZIONI IMPIANTISTICHE

IMPRESA	PROGETTISTA	INTEGRATORE ATTIVITA' SPECIALISTICHE	COMMITTENTE
ITINERA	PROGER	Dott. Ing. Salvatore Sguazzo Albo degli Ingegneri provincia di Salerno n. 5031 PROGER	Autostrada Asti-Cuneo S.p.A. Direzione e Coordinamento: S.A.L.T. p.A. (Gruppo ASTM) Via XX Settembre, 98/E 00187 Roma

REV.	DATA	DESCRIZIONE	REDATTO	CONTR.	APPROV.	RIESAME	DATA	SCALA
A	05-2021	EMISSIONE	Ing. Bassani	Ing. Farronato	Ing. Sguazzo	Ing. Sguazzo	MAGGIO 2021	1:5000
							N. PROGR.	
							10.03.05	

CODIFICA

PROGETTO	LIV	DOCUMENTO			REV	WBS	CUP
P017	D	IMP	PL	005	A	A3I26A000	G31B20001080005

RESPONSABILE DEL PROCEDIMENTO	VISTO DELLA COMMITTENTE

Il presente documento non potrà essere copiato, riprodotto o altrimenti pubblicato, in tutto od in parte, senza il consenso scritto dell' Autostrada ASTI - CUNEO S.p.A. Ogni utilizzo non autorizzato sarà perseguito a norma di legge.
This document may not be copied, reproduced or published, either in part or in its entirety, without the written permission of Autostrada Asti - Cuneo S.p.A. Unauthorized use will be prosecuted by law.

MOD-COP_vev.0 Rif. IST-01.1-01