PLANIMETRIA DI PROGETTO
SCALA 1:500

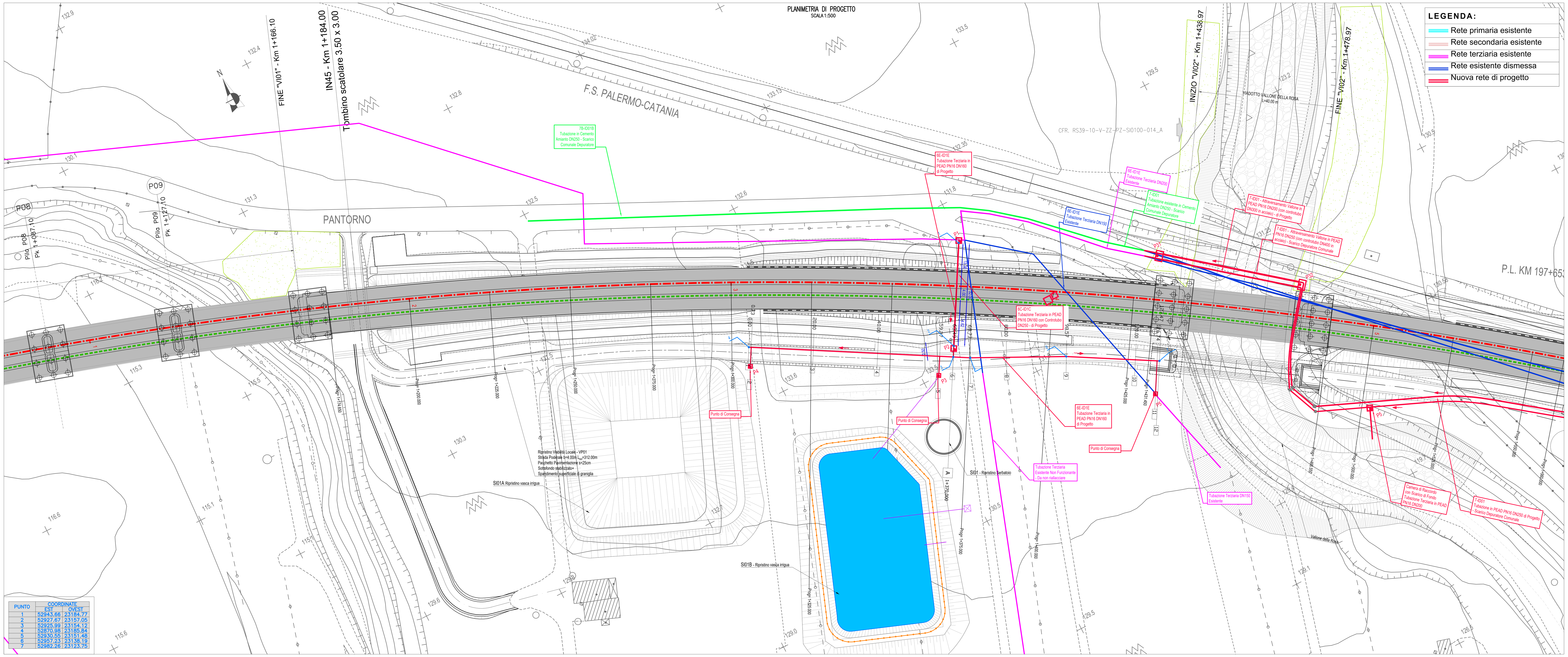

PUNTO	COORDINATE EST	COORDINATE OVEST
1	52943.66	23184.77
2	52927.67	23157.05
3	52925.99	23154.12
4	52870.98	23185.84
5	52930.55	23151.48
6	52957.23	23138.19
7	52982.26	23123.75

LEGENDA:
- Rete primaria esistente
- Rete secondaria esistente
- Rete terziaria esistente
- Rete esistente dismessa
- Nuova rete di progetto

KEY PLAN
SCALA 1:200000

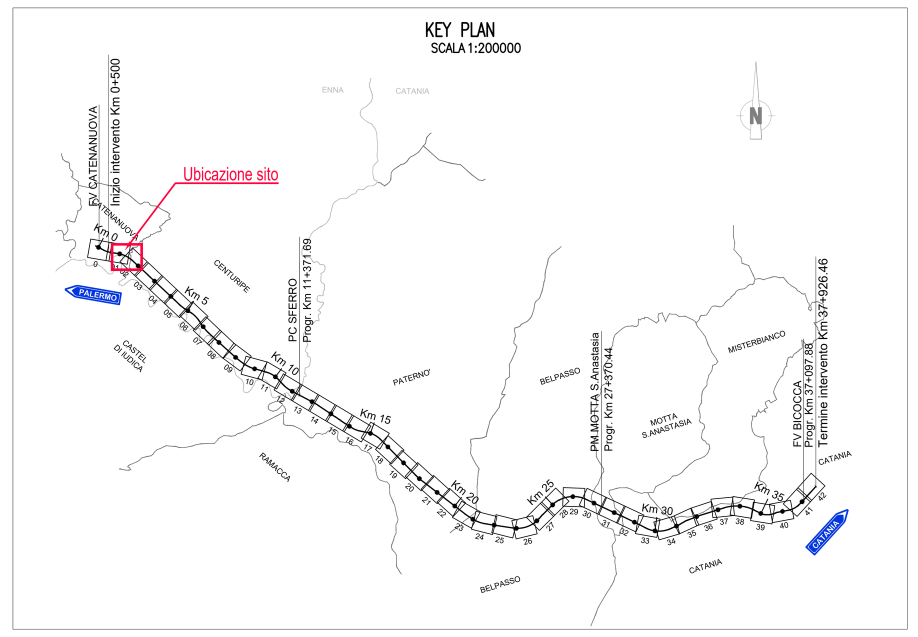

NOTE
- Le condotte parallele al binario dovranno essere posate ad una distanza tale da non costituire pregiudizio alla sede ed alle opere ferroviarie. In ogni caso tale distanza non dovrà essere inferiore a 10m dalla più vicina rotaia e dovrà essere misurata ortogonalmente all'asse del binario.
- Le tubazioni primarie e secondarie esistenti si trovano ad una profondità di 2,00÷3,00 m sotto il piano campagna.
- Le tubazioni terziarie esistenti si trovano ad una profondità di circa 1,00 m sotto il piano campagna.
- L'idrante dovrà essere a flangia filettata con attacco sferico per portata 12,5 l/s, PN 16 GG25 corpo, cappello e ghiera in ghisa grigia GG25, albero in acciaio inox, cuneo in ottone unidirezionale, sede di tenuta sul corpo, sostituibile, a labbro in gomma speciale vulcanizzata su anello di ottone. Tenuta secondaria sull'albero mediante doppi o-ring facilmente sostituibili. Collaudi secondo UNI 1284. Estremità inferiore a flangia dimensionata UNI 2223 PN16/16 e superiore a baionetta. Verniciatura epossidica RAL 5010. Comando a volantino lucchettabile. Completa di guarnizione in gomma/tela e dadi e bulloni in acciaio zincato, per la guarnizione flangiata.
- La colonnina idrante è prevista in Pead De 100 e avrà le estremità munite di flange.
- I gruppi di consegna in progetto sostituiscono quelli interferenti in base al rilievo topografico. Nel caso in cui si dovessero rilevare ulteriori gruppi di consegna, essi verranno sostituiti e posizionati nel nuovo tracciato idrico di progetto.

SI02-ID-01D – ID-01E Interferenza idrica pk 1+200.00÷1+425.00: ELABORATI DI RIFERIMENTO

Descrizione	Elaborato
Planimetria,Profili, Sezioni Tipo e Dettagli Costruttivi	PZSI0100013A

Vasche Irrigue SI01A pk 1+250 ed SI01B pk 1+350: ELABORATI DI RIFERIMENTO

Descrizione	Elaborato
Planimetria, Profilo e Sezioni Tipo	PZSI0100056A
Planimetria Stato di Fatto e di Progetto	PZSI0100063A
Profilo, Sezioni Tipo e Particolari	WZSI0100063A
Manufatto con Opere di Presa: Pianta e Sezioni Tipo	BZSI0100064B
Manufatto con Opere di Presa: Carpenteria ed Armature	BBSI0100064A

MANUFATTI: ELABORATI DI RIFERIMENTO

Descrizione	Elaborato
Pozzetti e Vasche di carico prefabbricati – Dettagli costruttivi	BZSI0100071A
Tubazioni in PEAD – Dettagli costruttivi	BZSI0100073A

TUBAZIONE DN160 – TRATTO P3÷P5
PROFILO LOGITUDINALE
SCALA 1:500

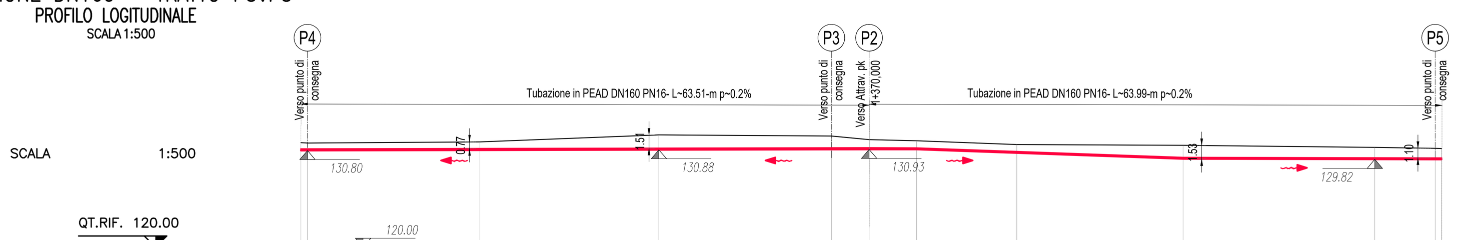

NUMERO SEZIONI	1	3	4	5	6	7	8	9	10	11	12
DISTANZE PARZIALI	19.27	20.00	19.27	4.22	5.28	11.23	18.57	21.43	6.74		
DISTANZE PROGRESSIVE	0.00 / 0.73	20.00	40.00	59.27	63.49	68.77	80.00	98.57	120.00	126.74	127.47
QUOTE TERRENO	131.68 / 131.65	131.78	132.55	132.42	132.03	131.89	131.47	131.39	131.15	131.06	131.04

SEZIONE TRASVERSALE A
1+370,000
SCALA 1:200

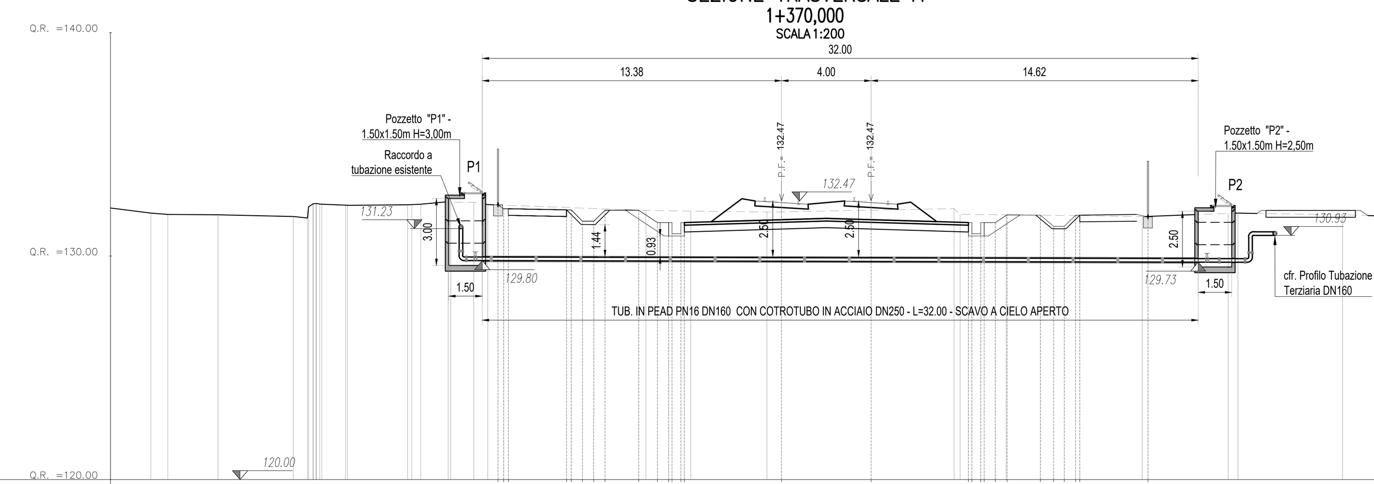

QUOTE PROGETTO	132.30, 132.12, 132.07, 131.56, 131.56, 132.05, 132.06, 131.50, 130.90, 130.90, 130.90, 132.41, 132.41, 130.90, 130.90, 131.50, 131.85, 131.83, 131.33, 131.33, 131.83, 131.80
DISTANZE PROGETTO	-12.68, -12.21, -9.61, -9.40, -8.90, -8.40, -7.89, -6.38, -5.55, -4.85, -4.59, 0.00, 4.00, 8.35, 8.85, 9.55, 10.08, 11.59, 12.10, 12.60, 13.32, 16.37
DISTANZE PARZIALI	4.35, 4.00, 4.35
QUOTE TERRENO	132.15, 131.93, 131.85, 131.77, 132.36, 132.28, 132.30, 132.44, 132.41, 132.04, 132.02, 131.97, 132.13, 131.85, 131.77, 131.91, 131.85, 131.74, 131.70
DISTANZE TERRENO	-30.00, -28.20, -25.18, -21.83, -20.81, -19.49, -16.71, -14.90, -13.76, -6.06, -4.06, -0.66, 7.70, 10.03, 16.12, 19.96, 25.07, 28.37, 30.00

CONDOTTA DN160
SEZIONE TIPOLOGICA SCAVO A CIELO APERTO
SCALA 1:50

Riempimento con materiale prevalentemente costituito da sabbia, ghiaia e ciottoli o pozzolana.
La posa di tale materiale dovrà avvenire con compattazione a strati di spessore non superioiri a 30 cm con piastra vibrante o similare.

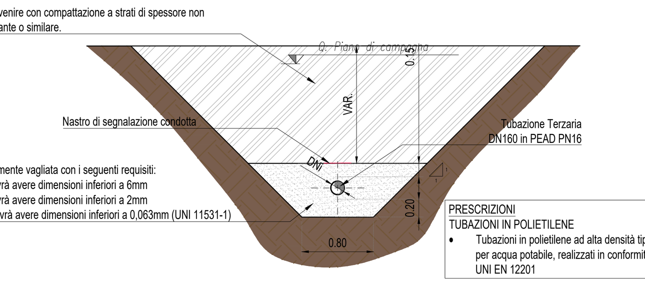

Rinfianco in sabbia compatta, opportunamente vagliata con i seguenti requisiti:
- almeno il 95% in peso del materiale dovrà avere dimensioni inferiori a 6mm
- almeno il 70% in peso del materiale dovrà avere dimensioni inferiori a 2mm
- non più del 5% in peso del materiale dovrà avere dimensioni inferiori a 0,063mm (UNI 11531-1)

PRESCRIZIONI
TUBAZIONI IN POLIETILENE
- Tubazioni in polietilene ad alta densità tipo PE 100 , per acqua potabile, realizzati in conformità alla norma UNI EN 12201

ATTRAVERSAMENTO PK 1+370,000 DN160 CON CONTROTUBO DN250
SEZIONE TIPOLOGICA SCAVO A CIELO APERTO
SCALA 1:50

Riempimento con materiale prevalentemente costituito da sabbia, ghiaia e ciottoli o pozzolana.
La posa di tale materiale dovrà avvenire con compattazione a strati di spessore non superioiri a 30 cm con piastra vibrante o similare.

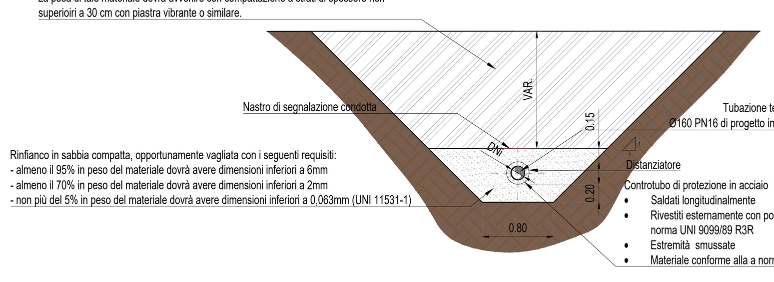

Rinfianco in sabbia compatta, opportunamente vagliata con i seguenti requisiti:
- almeno il 95% in peso del materiale dovrà avere dimensioni inferiori a 6mm
- almeno il 70% in peso del materiale dovrà avere dimensioni inferiori a 2mm
- non più del 5% in peso del materiale dovrà avere dimensioni inferiori a 0,063mm (UNI 11531-1)

Controtubo di protezione in acciaio L355 - DN250 spessore minimo di 4,00 mm
- Saldati longitudinalmente
- Rivestiti esternamente con polietilene di colore nero estruso a banda laterale a norma UNI 9099/89 R3R
- Estremità smussate
- Materiale conforme alla a norma UNI EN 10204/2003.

POZZETTI "P3÷P5" (1.00x1.00) H=1.00m (PUNTI DI CONSEGNA)
CARPENTERIA SEZIONE A-A
SCALA 1:50

PRESCRIZIONI
- CHIUSINI
  Chiusini in Ghisa sferoidale GS500, norme di riferimento (UNI EN 124) classe di resistenza (D 400)
- SCALA A PIOLI
  Larghezza Utile piolo: 300÷600mm
  Larghezza Utile piolo: 350÷650mm
  Interasse tra pioli: 300mm
  Paraschiena DN 700mm
  norme di riferimento (UNI EN 14396/2004)

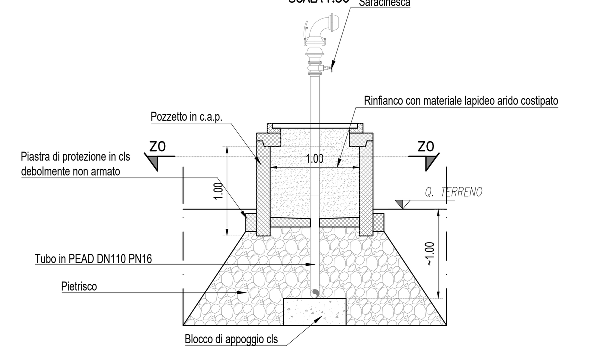

POZZETTI "P3÷P5" (1.00x1.00) H=1.00m (PUNTI DI CONSEGNA)
CARPENTERIA PIANTA Z0-Z0
SCALA 1:50

PRESCRIZIONI
VALVOLE A SARACINESCA
Valvole a Saracinesche a cuneo gommato, corpo ovale o corpo piatto, PN16 - PN16, in ghisa sferoidale:
- Conformi alle norme EN 1171, EN 1074-1 e EN 1074-2;
- Corpo, coperchio e cuneo in ghisa sferoidale EN GJS 500-7 in accordo alla norma EN 1563;
- Cuneo rivestito in elastomero EPDM vulcanizzato;
- Rivestimento del cuneo e guarnizioni in gomma EPDM in accordo alla norma EN 681-1;
- Flange dimensionate e forate secondo la norma EN 1092-2;
- Parti a contatto col fluido conformi al DM 174 del 6/04/2004;
- Rivestimento interno ed esterno mediante polvere epossidica spessore minimo 250 μm;
- Test idraulici in accordo alla norma EN 12266-1;

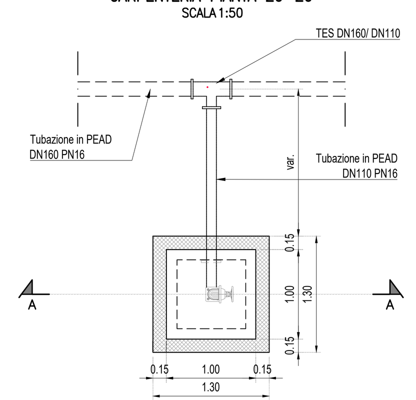

POZZETTO "P1" (1.50x1.50) H=3.00m
CARPENTERIA SEZIONE A-A
SCALA 1:50

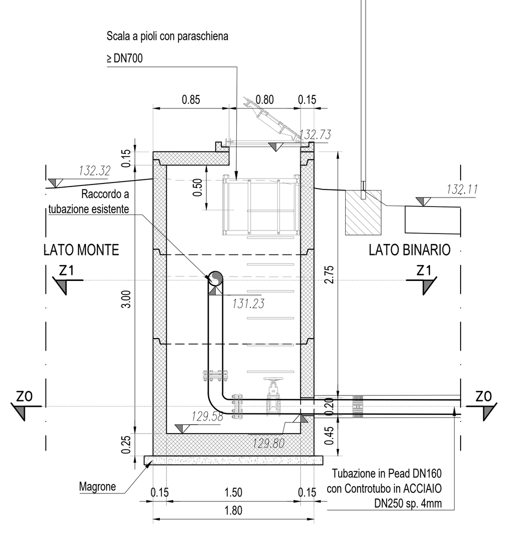

POZZETTO "P2" (1.50x1.50) H=2.50m
CARPENTERIA SEZIONE A-A
SCALA 1:50

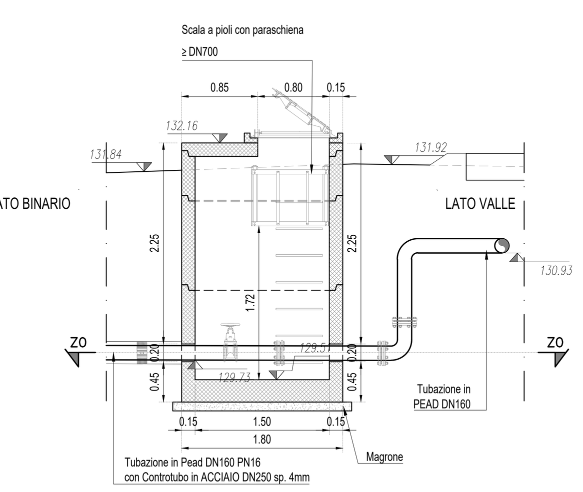

POZZETTO "P1" (1.50x1.50) H=3.00m
PIANTA Z0-Z0
SCALA 1:50

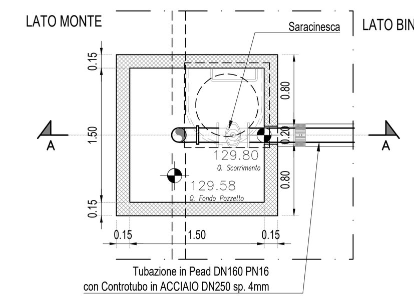

POZZETTO "P2" (1.50x1.50) H=2.50m
PIANTA Z0-Z0
SCALA 1:50

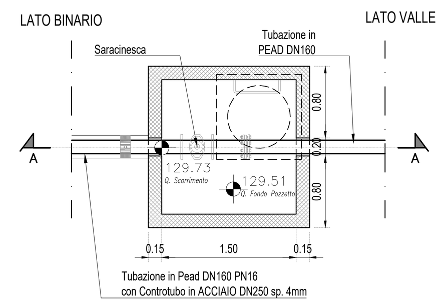

POZZETTO "P1" (1.50x1.50) H=3.00m
PIANTA Z1-Z1
SCALA 1:50

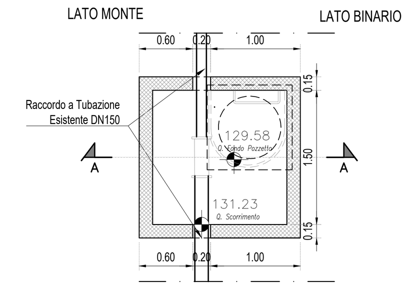

CONSULENTI PROGETTAZIONE:

STRAFER INGEGNERIA
www.strafer.it

Firmato digitalmente da CATERINA CANNISTRA'

Firmato digitalmente da PIEMONTE VITO EMILIANO C: IT

Firmato digitalmente da ROSARIO NUNZIO GRASSO

Rev.	Data	Descrizione	Redatto	Verificato	Approvato
A	03/2021	EMISSIONE ESECUTIVA	C.Cannistrà	V.Piemonte	R.Grasso

COMMITTENTE: RFI RETE FERROVIARIA ITALIANA – GRUPPO FERROVIE DELLO STATO

DIREZIONE LAVORI: ITALFERR – GRUPPO FERROVIE DELLO STATO

APPALTATORE: MANDATARIA: salini impregilo – MANDANTI: ASTALDI, Costruzioni Linee Ferroviarie s.p.a., S.I.F.EL.

PROGETTAZIONE: MANDATARIA: TECH PROJECT ingegneria integrata – MANDANTI: Lombardi (Lombardi Ingegneria S.r.l., Lombardi SA Ingegneri Consulenti), SETECO Ingegneria s.r.l.

PROGETTO ESECUTIVO

DIRETTRICE FERROVIARIA MESSINA - CATANIA - PALERMO
NUOVO COLLEGAMENTO PALERMO - CATANIA
RADDOPPIO DELLA TRATTA BICOCCA - CATENANUOVA

RISOLUZIONE INTERFERENZE IDRICHE DEL CONSORZIO DI BONIFICA (ODS. N. 337)

SI - INTERFERENZE CON I SOTTOSERVIZI
Risoluzione Interferenze
SI02-ID-01D - ID-01E Interferenza idrica pk 1+200.00÷1+425.00
Planimetria,Profili, Sezioni Tipo e Dettagli Costruttivi

APPALTATORE	PROGETTAZIONE	SCALA:
DIRETTORE TECNICO Ing. M. RUFFO Firmato digitalmente da:MICHELE FABIO RUFFO Data:03/08/2021 12:45:13	DIRETTORE DELLA PROGETTAZIONE Ing. G.TANZI	VARIE

TIPO DOC.	OPERA/DISCIPLINA	PROGR.	REV.
PZ	SI0100	013	A

Rev.	Descrizione	Redatto	Data	Verificato	Data	Approvato	Data	Autorizzato Data
A	EMISSIONE ESECUTIVA	C.Cannistra	03/2021	R.Grasso	03/2021	L.Gentile	03/2021	03/2021

File: PZ-SI0100-013_A.DWG — n. Elab.: -