PIANTA FONDAZIONI E SCAVI

SCALA 1:200

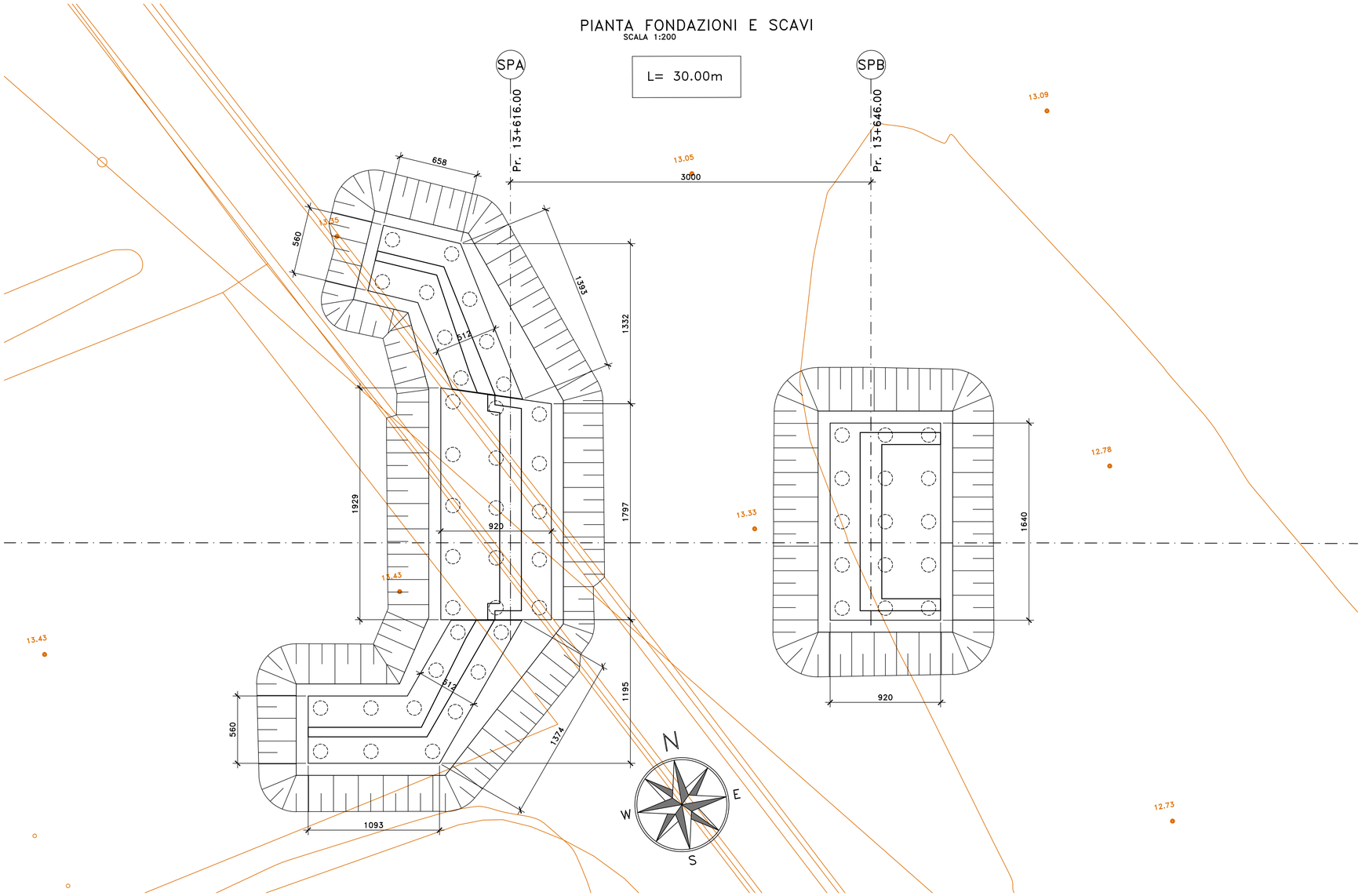

SEZIONE LONGITUDINALE

SCALA 1:200

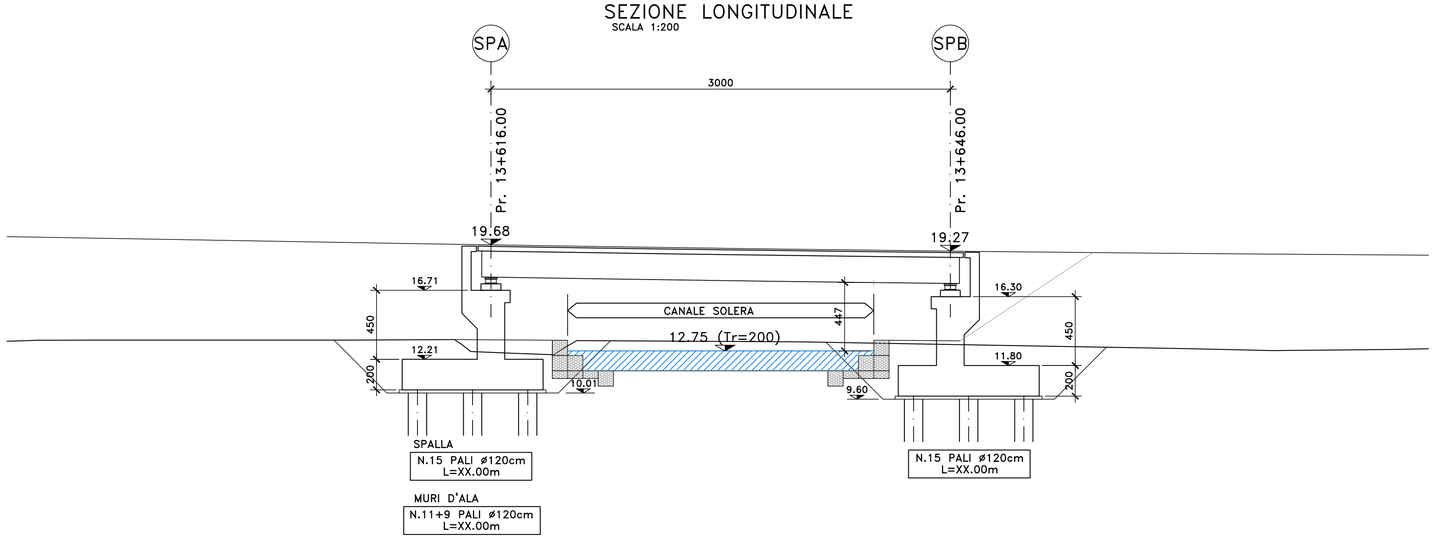

anas
GRUPPO FS ITALIANE

Direzione Progettazione e Realizzazione Lavori

S.S. n.626 della "Valle del Salso"

Lotti 7° e 8° e completamento della Tangenziale di Gela

Itinerario Gela - Agrigento - Castelvetrano

PROGETTO DEFINITIVO — COD. PA83

PROGETTAZIONE: ANAS - DIREZIONE PROGETTAZIONE E REALIZZAZIONE LAVORI

PROGETTISTA:
Responsabile Integrazioni specialistiche Dott. Ing. Giovanni Piazza
Responsabile Tracciato stradale Dott. Ing. Massimo Capasso
Responsabile Strutture Dott. Ing. Giovanni Piazza
Responsabile Idraulica, Geotecnica e Impianti Dott. Ing. Sergio Di Maio
Responsabile Ambiente e SIA Dott. Ing. Francesco Ventura

GEOLOGO:
Geol. Enrico Curcuruto

COORDINATORE SICUREZZA IN FASE DI PROGETTAZIONE:
Dott. ing. Sergio Di Maio

VISTO: IL RESPONSABILE DEL PROCEDIMENTO
Dott. Ing. Maria Coppola

Dott. Ing. GIOVANNI PIAZZA — ORDINE INGEGNERI ROMA n. A-27296 — Settore a-b-c

GRUPPO DI PROGETTAZIONE

LSTTI Spa ingegneria — ViA INGEGNERIA — SERING INGEGNERIA — vdp — BRENG BRIDGE ENGINEERING

OPERE D'ARTE MAGGIORI

VIADOTTI E PONTI

P001 – PONTE SUL CANALE SOLERA

Pianta delle fondazioni con scavi e riempimenti – Sezione longitudinale

CODICE PROGETTO	NOME FILE	REVISIONE	SCALA:
PROGETTO DPPA0083 — LIV. PROG. D — ANNO 19	PA83_P00P001STRPF01_A CODICE ELAB. P00P001STRPF01	A	1:200

REV.	DESCRIZIONE	DATA	REDATTO	VERIFICATO	APPROVATO
D		-	-	-	-
C		-	-	-	-
B		-	-	-	-
A	EMISSIONE per ADEMPIMENTO CSLLPP	MAR. 2021	R. FIORE	G. PIAZZA	G.PIAZZA