COMMITTENTE :

RFI

RETE FERROVIARIA ITALIANA - S.p.A.

DIREZIONE TERRITORIALE PRODUZIONE DI ANCONA

PROGETTAZIONE:

SWS engineering SPA
Via della Stazione, 27 Fraz. Mattarello
38123 Trento (TN) Italy
P.Iva C.F. 00560910222

SMART ENGINEERING

HYDEA

SOGGETTO TECNICO : RFI SpA - DIREZIONE TERRITORIALE PRODUZIONE DI ANCONA
S. O. INGEGNERIA

PROGETTO DEFINITIVO

LINEA: BOLOGNA-LECCE
COMUNE DI ANCONA

PROGETTO: Comune di Ancona - Lungomare Nord
Mitigazione acustica e dimensionamento strutturale di barriere antirumore trasparenti dal km 199+983 al km 203+569

BOOKLET SEZIONI TRASVERSALI

SCALA	1:100
Foglio	1 di 1

PROGETTO/ANNO	SOTTOPR.	LIVELLO	NOME DOC.	PROGR.OP.	FASE FUNZ.	NUMERAZ.
1826 18	002	PD	TSMA	00	00	E917

Revis.	Descrizione	Redatto	Data	Verificato	Data	Approvato	Data	Autorizzato	Data
A	1^ EMISSIONE	C. Marchetti	Dicembre 2018	V. Gangai		P. Ludovico		G. del Vasto	
B	2^ EMISSIONE	C. Marchetti	Giugno 2019	V. Gangai		P. Ludovico		N. D'Alessandro	
C	3^ EMISSIONE a seguito istruttoria Direzione Tecnica RFI	L. Bilà	Maggio 2020	M. Esposito	Giugno 2020	M. Esposito	Giugno 2020	N. D'Alessandro D'ALESSANDRO NICOLA RFI 05.10.2021 14:13:43 UTC	Giugno 2020

ORDINE INGEGNERI PROVINCIA DI LECCE
BILÀ LUANA
N° 1005

POSITIONE ARCHIVIO

LINEA	SEDE TECN.	NOME DOC.	NUMERAZ
		- - - -	. . . . .

Verificato e trasmesso	Data	Convalidato	Data	Archiviato	Data

File:

LEGENDA

1. Barriera antirumore
2. Muro antisvio
3. Magrone
4. Rinterro
5. Recinzione ferroviaria da demolire
6. Nuovo pacchetto stradale
7. Nuovo profilo redirettivo
8. Recinzione ferroviaria che rimane in opera
9. Terreno vegetale
10. Pensilina bus da spostare

SEZIONE N. : 1

QT. PROGETTO : 2,926

DIST.PROG. : 0,000

DIST.SUCC. : 25,000

SCAVO	2.80 mq
RINTERRO	0.55 mq
MAGRONE	0.19 mq
TERRENO VEGETALE	0.00 mq
RIMOZIONE PAVIMENTAZIONE	2.04 ml
NUOVA PAVIMENTAZIONE	1.00 ml

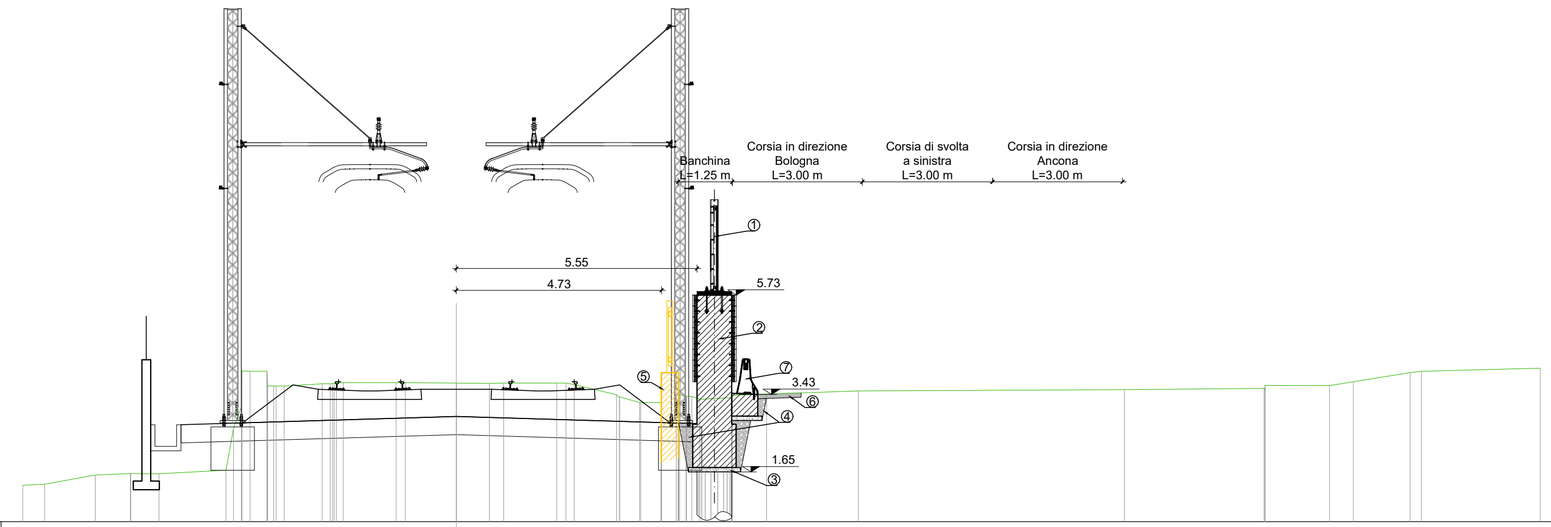

SCALA 1:100

QT.RIF. 0,500

QUOTE TERRENO	1,34 1,36 1,58 1,61 1,61 1,61 1,69 3,15 3,97 3,97 3,63 3,68 3,69 3,69 3,71 3,71 3,71 3,70 3,69 3,70 3,70 3,66 3,42 3,38 3,25 3,25 3,29 3,44 3,39 3,32 3,36 3,41 3,44 3,51 3,54 3,57 3,64 3,64 3,73 3,94 3,97 4,04
DIST.PARZIALI TERRENO	0,50 1,17 0,81 0,65 1,54 0,18 0,49 0,39 0,88 0,10 0,10 1,22 0,21 1,18 0,76 0,33 1,22 0,21 0,19 0,98 0,46 0,47 0,34 0,73 0,79 2,12 6,14 3,21 1,49 0,55 1,31 0,26 2,74
QUOTE PROGETTO	2,74 2,32 2,51 2,32 2,74
DIST.PARZIALI PROGETTO	6,35 6,35

SEZIONE N. : 2

QT. PROGETTO : 2,931

DIST.PROG. : 25,000

DIST.PREC. : 25,000

DIST.SUCC. : 5,139

SCAVO	2.94 mq
RINTERRO	0.57 mq
MAGRONE	0.19 mq
TERRENO VEGETALE	0.00 mq
RIMOZIONE PAVIMENTAZIONE	2.05 ml
NUOVA PAVIMENTAZIONE	1.00 ml

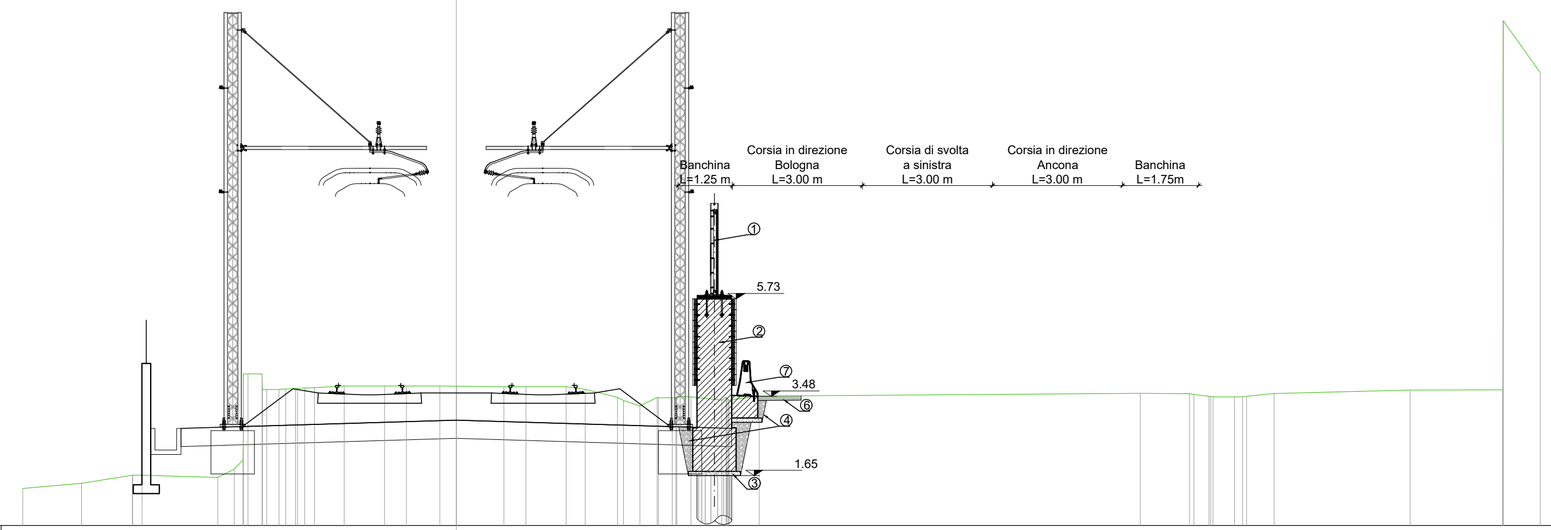

SCALA 1:100

QT.RIF. 0,500

QUOTE TERRENO	1,36 1,47 1,66 1,80 1,61 1,80 4,00 4,00 3,64 3,66 3,68 3,72 3,72 3,72 3,72 3,71 3,70 3,70 3,70 3,64 3,46 3,38 3,26 3,46 3,45 3,48 3,47 3,39 3,39 3,49 3,55 3,54 3,52 3,48 3,47 3,47 3,48 3,54 3,62 3,63 12,14 10,94
DIST.PARZIALI TERRENO	1,36 1,18 0,21 1,75 0,38 0,09 0,32 0,09 0,23 0,18 0,03 0,68 0,93 0,50 0,77 0,38 1,10 0,51 0,93 0,44 0,75 0,38 0,40 0,32 0,32 0,71 0,69 8,79 1,13 0,35 0,50 0,18 0,63 3,14 2,13 0,86
QUOTE PROGETTO	2,74 2,32 2,51 2,32 2,74
DIST.PARZIALI PROGETTO	6,35 6,35

LEGENDA

1. Barriera antirumore
2. Muro antisvio
3. Magrone
4. Rinterro
5. Recinzione ferroviaria da demolire
6. Nuovo pacchetto stradale
7. Nuovo profilo redirettivo
8. Recinzione ferroviaria che rimane in opera
9. Terreno vegetale
10. Pensilina bus da spostare

SEZIONE N. : 3
QT. PROGETTO : 2,932
DIST.PROG. : 30,139
DIST.PREC. : 5,139
DIST.SUCC. : 19,861

SCAVO	2.90 mq
RINTERRO	0.54 mq
MAGRONE	0.19 mq
TERRENO VEGETALE	0.00 mq
RIMOZIONE PAVIMENTAZIONE	2.10 ml
NUOVA PAVIMENTAZIONE	1.00 ml

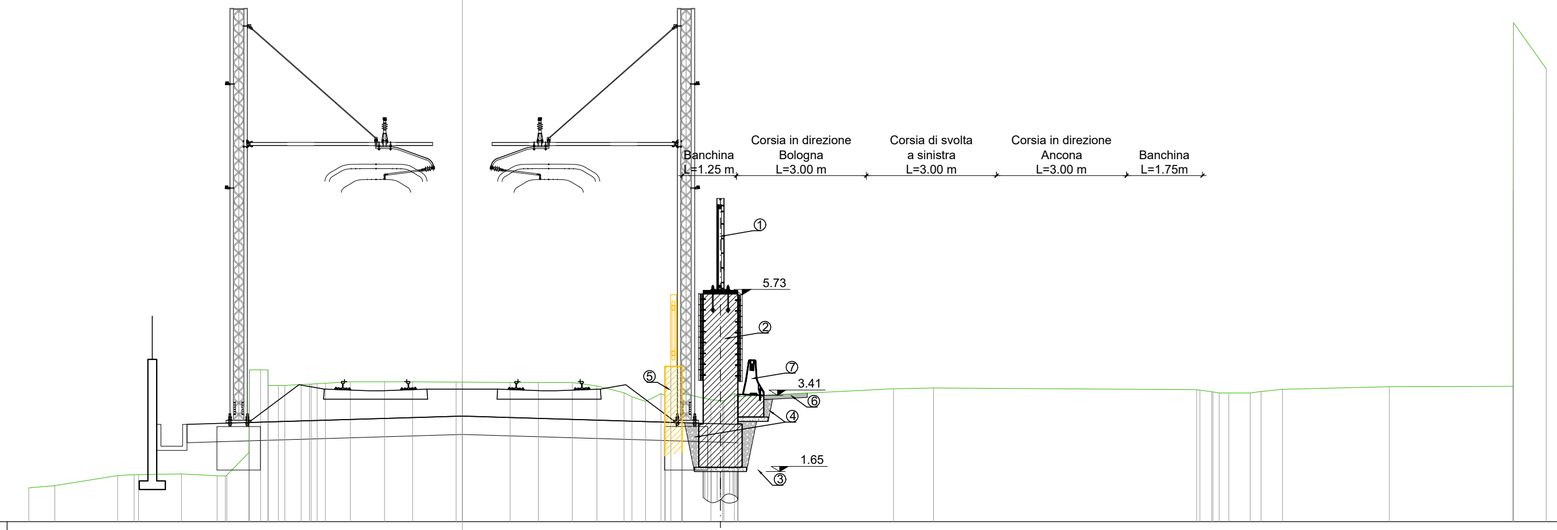

SCALA 1:100

QT.RIF. 0,500

| | | |

LEGENDA

1. Barriera antirumore
2. Muro antisvio
3. Magrone
4. Rinterro
5. Recinzione ferroviaria da demolire
6. Nuovo pacchetto stradale
7. Nuovo profilo redirettivo
8. Recinzione ferroviaria che rimane in opera
9. Terreno vegetale
10. Pensilina bus da spostare

SEZIONE N. : 5
QT. PROGETTO : 2,941
DIST.PROG. : 74,990
DIST.PREC. : 24,990
DIST.SUCC. : 0,010

SCAVO	2.60 mq
RINTERRO	0.55 mq
MAGRONE	0.19 mq
TERRENO VEGETALE	0.00 mq
RIMOZIONE PAVIMENTAZIONE	1.85 ml
NUOVA PAVIMENTAZIONE	1.00 ml

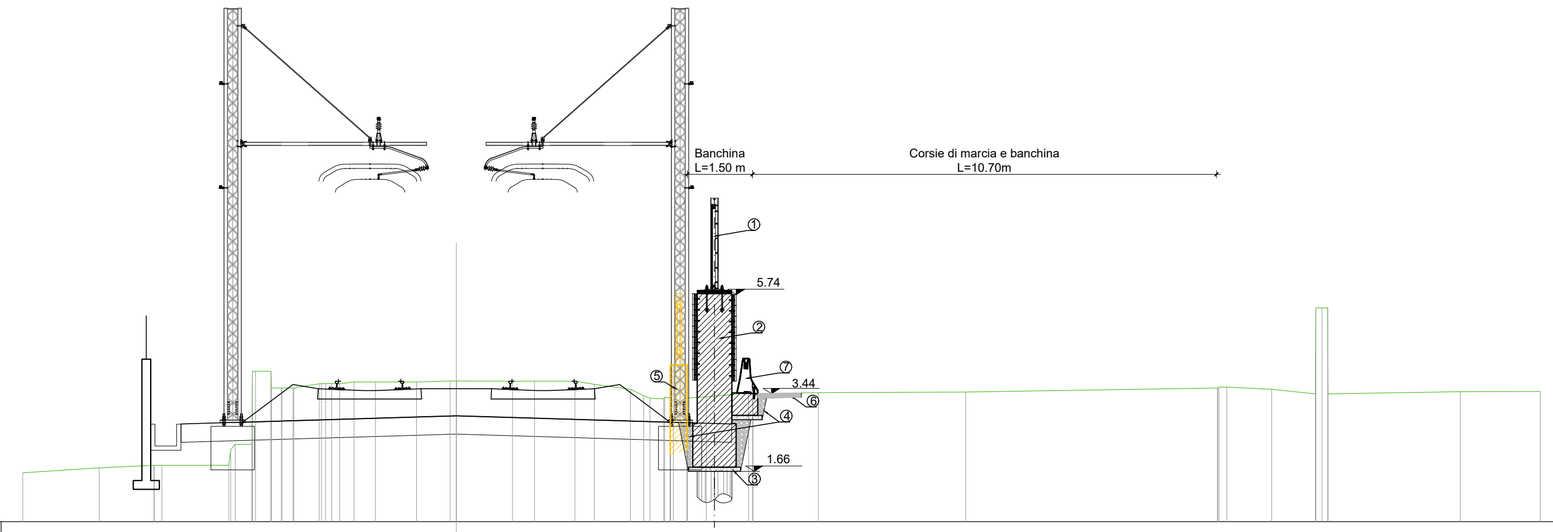

SCALA 1:100

QT.RIF. 0,500

QUOTE TERRENO	1,62 · 1,74 · 1,80 1,80 · 1,80 2,09 2,28 3,97 · 3,58 3,58 3,58 3,58 · 3,68 3,69 3,68 3,72 · 3,72 · 3,72 · 3,74 3,74 · 3,74 · 3,74 · 3,74 3,67 · 3,55 3,40 3,33 · 4,11 3,35 3,38 · 3,47 3,45 · 3,48 · 3,49 · 3,58 3,60 · 3,55 · 3,45 5,43 3,45 · 3,50 · 3,50
DIST.PARZIALI TERRENO	1,76 · 1,27 · 0,18 · 1,54 · 0,38 · 0,35 · 0,22 0,26 · 0,58 · 0,18 0,33 · 0,49 · 0,95 · 0,77 · 1,30 · 0,51 · 0,93 · 0,45 · 0,83 · 0,31 · 0,32 · 0,32 · 0,44 · 0,97 · 1,51 · 3,40 · 5,81 · 0,18 · 1,04 · 1,01 · 3,05 · 1,85
QUOTE PROGETTO	2,75 2,33 · 2,52 · 2,33 2,75
DIST.PARZIALI PROGETTO	6,35 · 6,35

SEZIONE N. : 6
QT. PROGETTO : 2,941
DIST.PROG. : 75,000
DIST.PREC. : 0,010
DIST.SUCC. : 25,000

SCAVO	2.60 mq
RINTERRO	0.55 mq
MAGRONE	0.19 mq
TERRENO VEGETALE	0.00 mq
RIMOZIONE PAVIMENTAZIONE	1.85 ml
NUOVA PAVIMENTAZIONE	1.00 ml

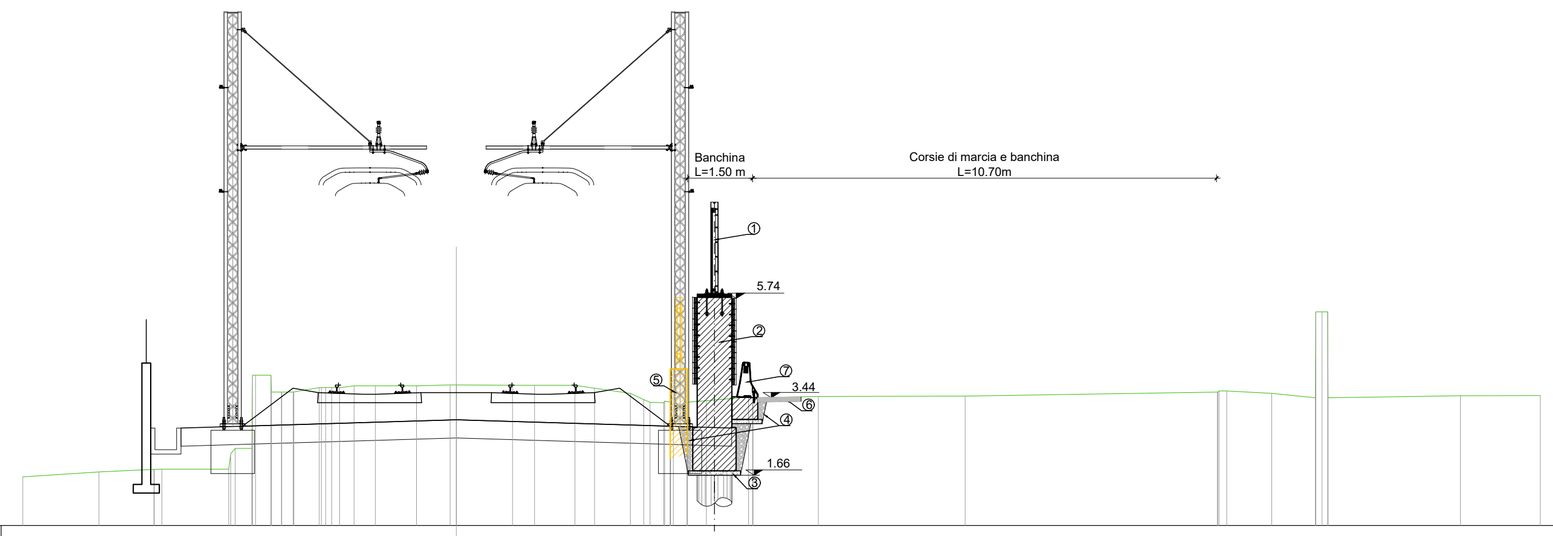

SCALA 1:100

QT.RIF. 0,500

QUOTE TERRENO	1,62 · 1,74 · 1,80 1,80 · 1,80 2,09 2,28 3,97 · 3,58 3,58 3,58 3,58 · 3,68 3,69 3,68 3,72 · 3,72 · 3,72 · 3,74 3,74 · 3,74 · 3,74 · 3,74 3,67 · 3,55 3,40 3,33 · 4,11 3,35 3,38 · 3,47 3,45 · 3,48 · 3,49 · 3,58 3,60 · 3,55 · 3,45 5,43 3,45 · 3,50 · 3,50
DIST.PARZIALI TERRENO	1,76 · 1,27 · 0,18 · 1,54 · 0,38 · 0,35 · 0,22 0,26 · 0,58 · 0,18 0,33 · 0,49 · 0,95 · 0,77 · 1,30 · 0,51 · 0,93 · 0,45 · 0,83 · 0,31 · 0,32 · 0,32 · 0,44 · 0,97 · 1,51 · 3,39 · 5,82 · 0,18 · 1,04 · 1,01 · 3,05 · 1,84
QUOTE PROGETTO	2,75 2,33 · 2,52 · 2,33 2,75
DIST.PARZIALI PROGETTO	6,35 · 6,35

LEGENDA

1. Barriera antirumore
2. Muro antisvio
3. Magrone
4. Rinterro
5. Recinzione ferroviaria da demolire
6. Nuovo pacchetto stradale
7. Nuovo profilo redirettivo
8. Recinzione ferroviaria che rimane in opera
9. Terreno vegetale
10. Pensilina bus da spostare

SEZIONE N. : 7

QT. PROGETTO : 2,946

DIST.PROG. : 100,000

DIST.PREC. : 25,000

DIST.SUCC. : 25,000

SCAVO	2.77 mq
RINTERRO	0.54 mq
MAGRONE	0.19 mq
TERRENO VEGETALE	0.00 mq
RIMOZIONE PAVIMENTAZIONE	1.55 ml
NUOVA PAVIMENTAZIONE	1.00 ml

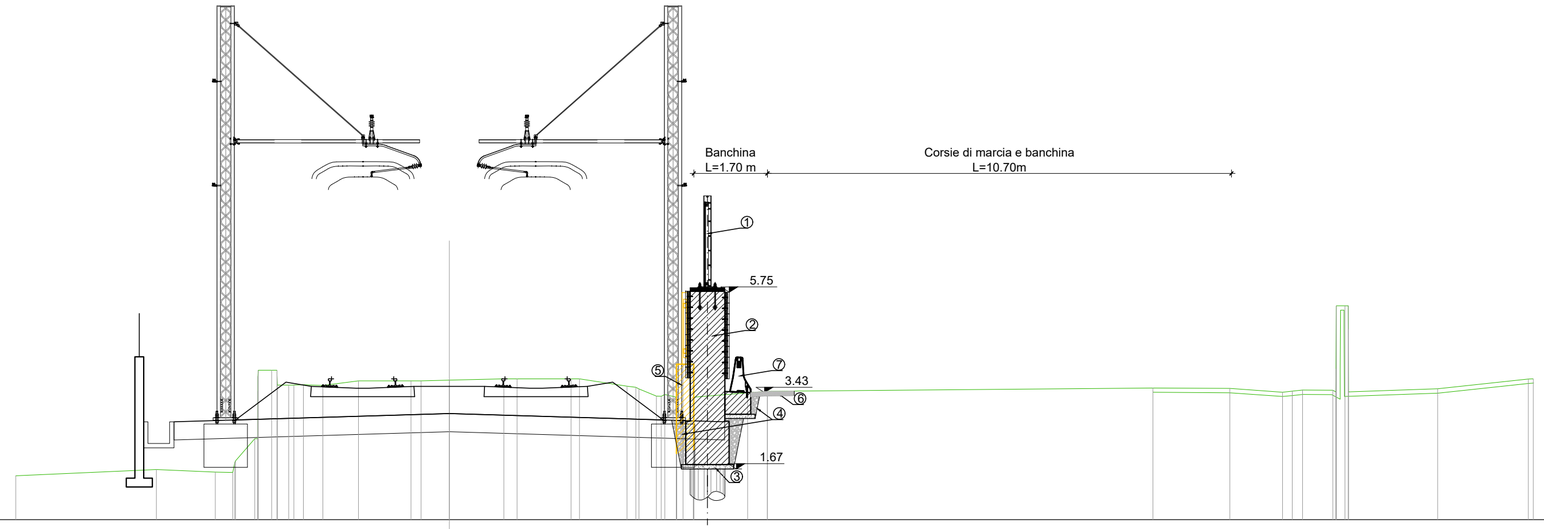

SCALA 1:100

QT.RIF. 0,500

QUOTE TERRENO	1,51 1,66 1,60 1,59 1,55 2,37 3,95 3,60 3,61 3,59 3,70 3,70 3,70 3,72 3,75 3,75 3,75 3,75 3,75 3,58 3,51 3,51 3,35 3,32 3,09 3,49 3,52 3,43 3,46 3,46 3,54 3,53 3,44 3,46 3,49 3,48 3,43 3,45 3,52 3,74 3,75
DIST.PARZIALI TERRENO	3,24 1,36 0,40 0,44 0,31 0,26 0,22 0,45 0,82 1,21 0,23 0,65 1,26 0,31 1,24 0,20 1,10 0,20 0,40 0,27 0,24 1,24 0,45 8,89 1,78 1,21 0,23 0,24 0,70 0,20 2,05 2,09
QUOTE PROGETTO	2,76 2,34 2,53 2,34 2,76
DIST.PARZIALI PROGETTO	6,35 6,35

SEZIONE N. : 8

QT. PROGETTO : 2,951

DIST.PROG. : 125,000

DIST.PREC. : 25,000

DIST.SUCC. : 25,000

SCAVO	2.77 mq
RINTERRO	0.58 mq
MAGRONE	0.19 mq
TERRENO VEGETALE	0.00 mq
RIMOZIONE PAVIMENTAZIONE	1.10 ml
NUOVA PAVIMENTAZIONE	1.00 ml

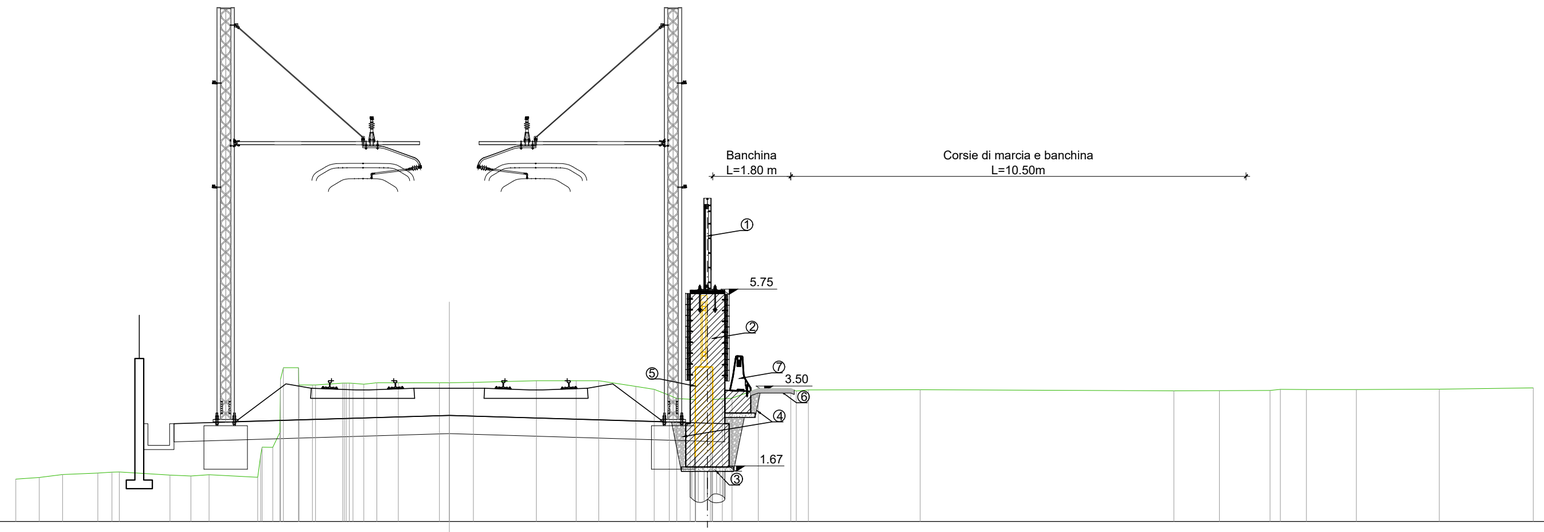

SCALA 1:100

QT.RIF. 0,500

QUOTE TERRENO	1,48 1,52 1,58 1,62 1,64 1,65 1,57 1,55 1,58 1,52 2,21 4,05 4,05 3,65 3,65 3,70 3,69 3,67 3,70 3,70 3,70 3,70 3,70 3,71 3,75 3,75 3,75 3,75 3,62 3,55 3,41 3,32 4,06 4,06 4,03 3,35 3,57 3,57 3,54 3,54 3,52 3,52 3,52 3,55 3,55 3,55 3,55 3,58
DIST.PARZIALI TERRENO	0,54 0,54 0,81 0,33 0,17 1,17 0,48 0,42 1,12 0,25 0,15 0,35 0,31 0,63 0,25 0,30 0,49 0,95 0,23 0,55 1,45 0,92 0,52 0,85 0,42 0,35 0,17 0,31 0,34 0,22 0,22 0,60 0,75 0,28 2,58 5,85 1,05 1,17 0,24 0,60 1,15 1,91 2,17
QUOTE PROGETTO	2,76 2,34 2,53 2,34 2,76
DIST.PARZIALI PROGETTO	6,35 6,35

LEGENDA

1. Barriera antirumore
2. Muro antisvio
3. Magrone
4. Rinterro
5. Recinzione ferroviaria da demolire
6. Nuovo pacchetto stradale
7. Nuovo profilo redirettivo
8. Recinzione ferroviaria che rimane in opera
9. Terreno vegetale
10. Pensilina bus da spostare

SEZIONE N. : 9

QT. PROGETTO : 2,956

DIST.PROG. : 150,000

DIST.PREC. : 25,000

DIST.SUCC. : 20,000

SCAVO	2.72 mq
RINTERRO	0.56 mq
MAGRONE	0.19 mq
TERRENO VEGETALE	0.00 mq
RIMOZIONE PAVIMENTAZIONE	2.05 ml
NUOVA PAVIMENTAZIONE	1.47 ml

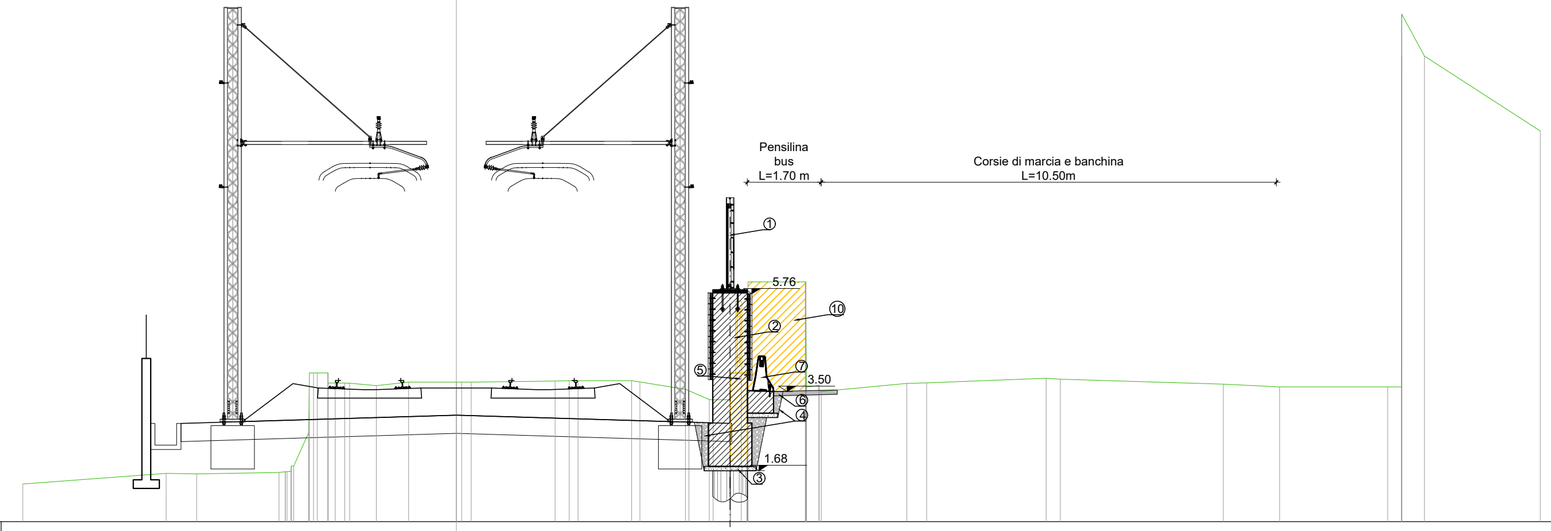

SCALA 1:100

QT.RIF. 0,500

| | | |

LEGENDA

1. Barriera antirumore
2. Muro antisvio
3. Magrone
4. Rinterro
5. Recinzione ferroviaria da demolire
6. Nuovo pacchetto stradale
7. Nuovo profilo redirettivo
8. Recinzione ferroviaria che rimane in opera
9. Terreno vegetale
10. Pensilina bus da spostare

SEZIONE N. : 11

QT. PROGETTO : 2,961

DIST.PROG. : 175,000

DIST.PREC. : 5,000

DIST.SUCC. : 25,000

SCAVO	3.05 mq
RINTERRO	0.56 mq
MAGRONE	0.21 mq
TERRENO VEGETALE	0.00 mq
RIMOZIONE PAVIMENTAZIONE	1.52 ml
NUOVA PAVIMENTAZIONE	1.00 ml

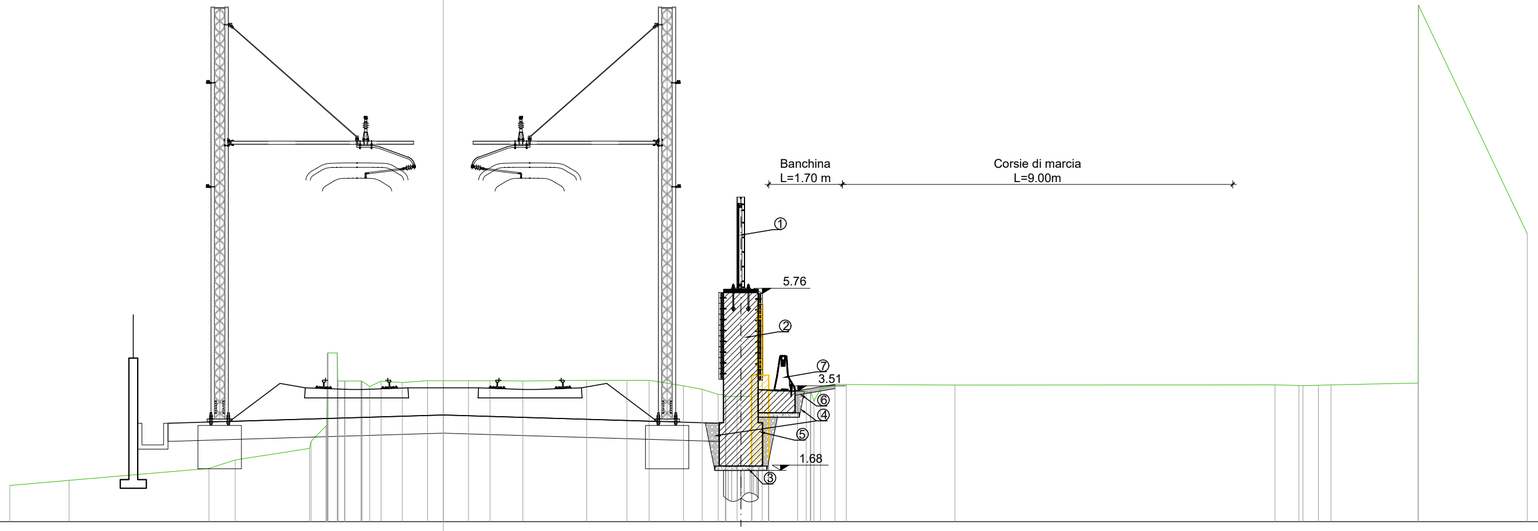

SCALA 1:100

QT.RIF. 0,500

| | | |

LEGENDA

1. Barriera antirumore
2. Muro antisvio
3. Magrone
4. Rinterro
5. Recinzione ferroviaria da demolire
6. Nuovo pacchetto stradale
7. Nuovo profilo redirettivo
8. Recinzione ferroviaria che rimane in opera
9. Terreno vegetale
10. Pensilina bus da spostare

SEZIONE N. : 13
QT. PROGETTO : 2,965
DIST.PROG. : 225,000
DIST.PREC. : 25,000
DIST.SUCC. : 25,000

SCAVO	3.31 mq
RINTERRO	0.89 mq
MAGRONE	0.12 mq
TERRENO VEGETALE	0.00 mq

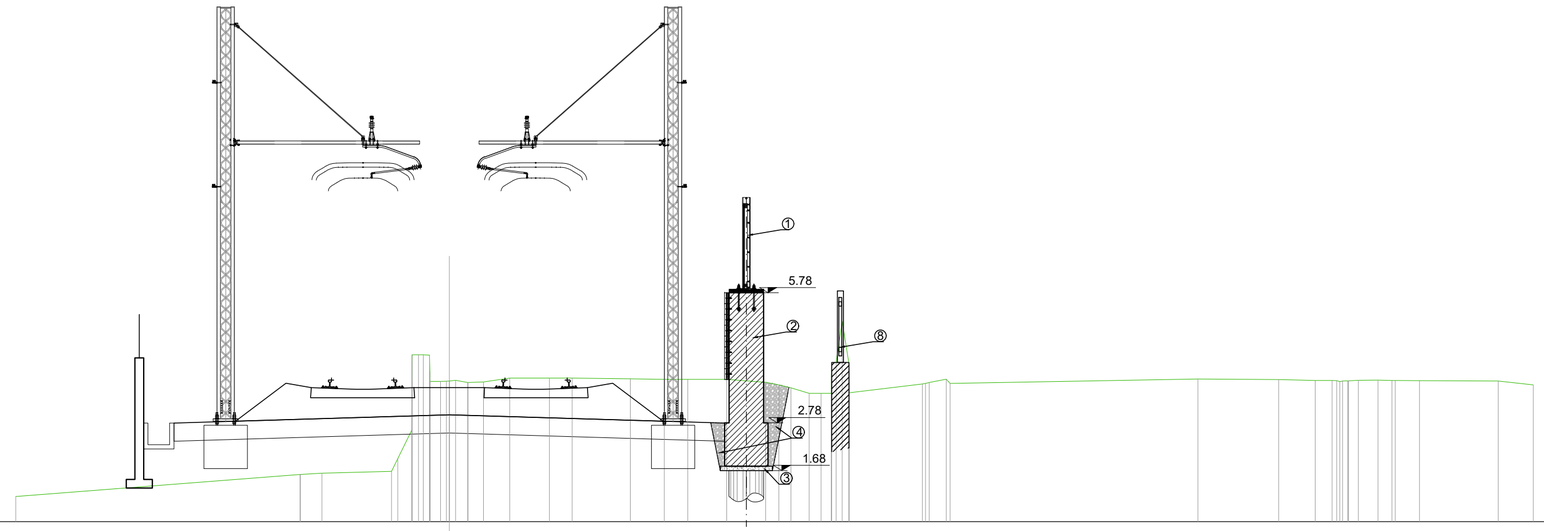

SCALA 1:100

QT.RIF. 0,500

| | | |

LEGENDA

1. Barriera antirumore
2. Muro antisvio
3. Magrone
4. Rinterro
5. Recinzione ferroviaria da demolire
6. Nuovo pacchetto stradale
7. Nuovo profilo redirettivo
8. Recinzione ferroviaria che rimane in opera
9. Terreno vegetale
10. Pensilina bus da spostare

SEZIONE N. : 15
QT. PROGETTO : 2,958
DIST.PROG. : 259,990
DIST.PREC. : 9,990
DIST.SUCC. : 15,010

SCAVO	3.42 mq
RINTERRO	0.97 mq
MAGRONE	0.12 mq
TERRENO VEGETALE	0.00 mq

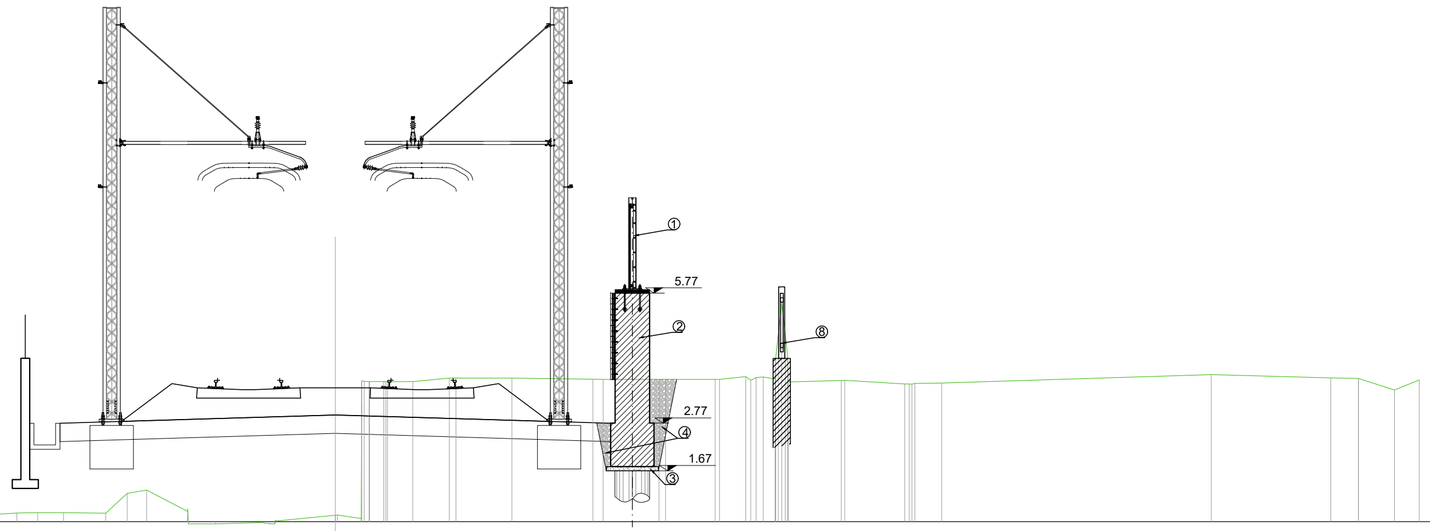

SCALA 1:100

QT.RIF. 0,500

| | | |

LEGENDA

1. Barriera antirumore
2. Muro antisvio
3. Magrone
4. Rinterro
5. Recinzione ferroviaria da demolire
6. Nuovo pacchetto stradale
7. Nuovo profilo redirettivo
8. Recinzione ferroviaria che rimane in opera
9. Terreno vegetale
10. Pensilina bus da spostare

SEZIONE N. : 17

QT. PROGETTO : 2,940

DIST.PROG. : 300,000

DIST.PREC. : 25,000

DIST.SUCC. : 25,000

SCAVO	3.42 mq
RINTERRO	0.96 mq
MAGRONE	0.12 mq
TERRENO VEGETALE	0.00 mq

SCALA 1:100

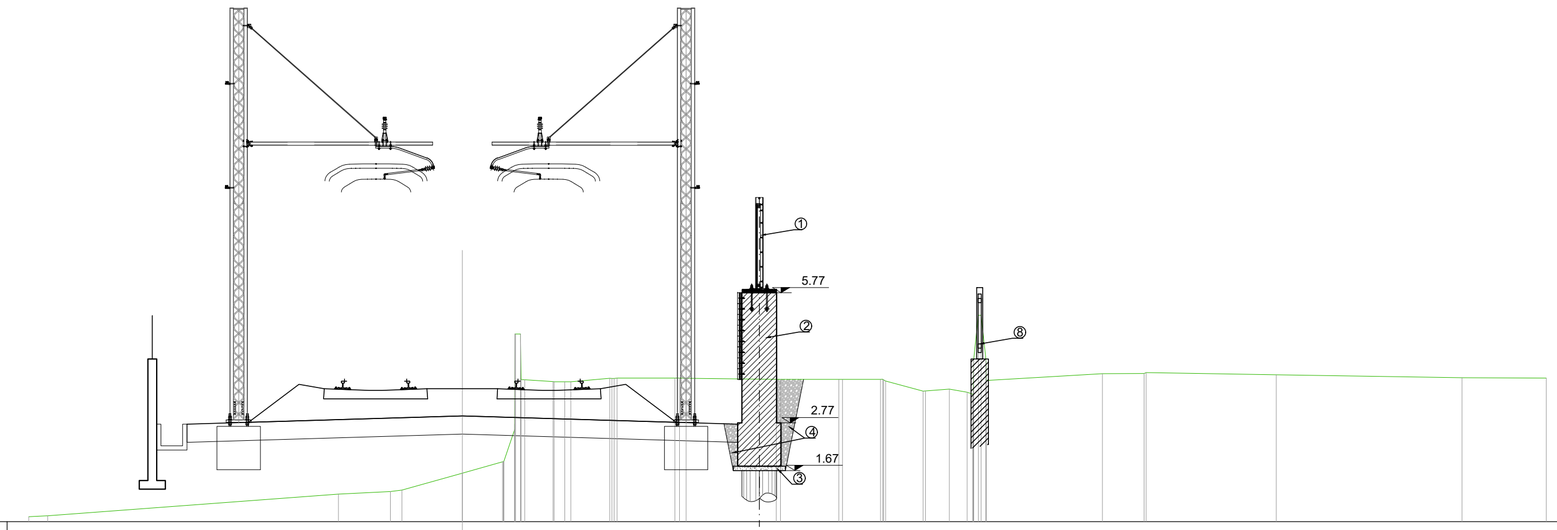

QT.RIF. 0,500

| | | |

LEGENDA

1. Barriera antirumore
2. Muro antisvio
3. Magrone
4. Rinterro
5. Recinzione ferroviaria da demolire
6. Nuovo pacchetto stradale
7. Nuovo profilo redirettivo
8. Recinzione ferroviaria che rimane in opera
9. Terreno vegetale
10. Pensilina bus da spostare

SEZIONE N. : 19
QT. PROGETTO : 2,902
DIST.PROG. : 350,000
DIST.PREC. : 25,000
DIST.SUCC. : 25,000

SCAVO	3.17 mq
RINTERRO	0.87 mq
MAGRONE	0.12 mq
TERRENO VEGETALE	0.00 mq

SCALA 1:100

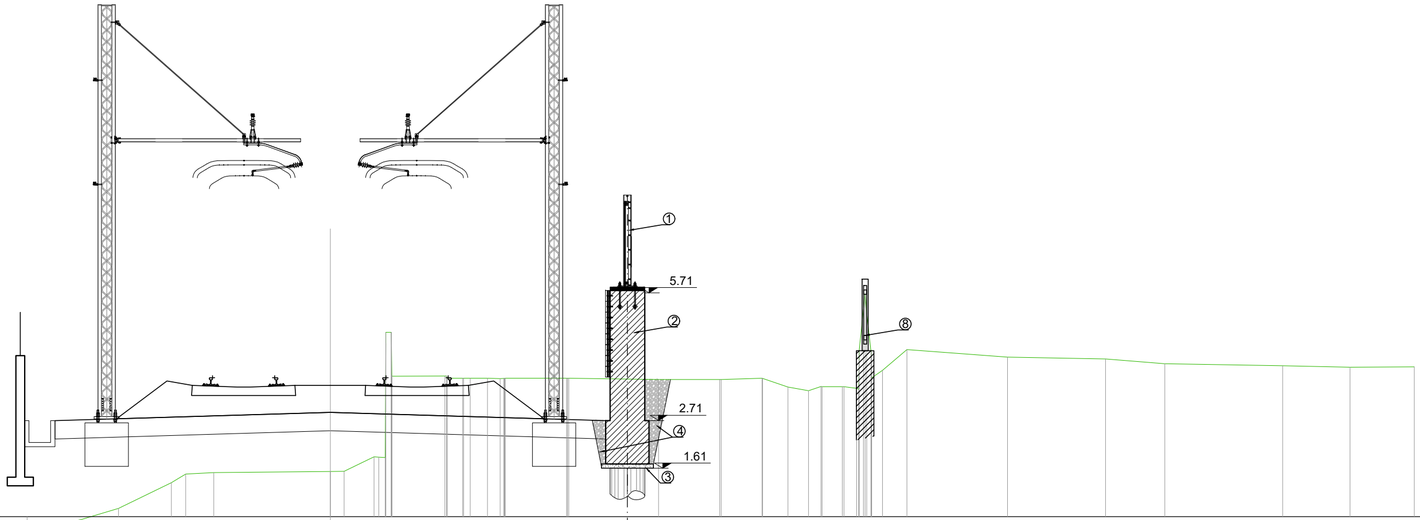

QT.RIF. 0,500

QUOTE TERRENO	0,07 0,11 0,12 0,06 0,69 1,28 1,48 1,51 1,54 1,54 1,88 1,95 1,96 3,74 3,74 3,69 3,69 3,69 3,68 3,69 3,69 3,69 3,66 3,66 3,66 3,69 3,89 3,49 3,40 3,50 3,50 3,50 3,46 3,19 3,19 3,87 4,35 4,18 4,13 4,03 3,98 3,94 3,95
DIST.PARZIALI TERRENO	1,95 0,41 0,65 2,11 1,22 0,33 0,65 2,69 0,32 0,69 1,22 0,36 0,39 0,09 1,42 2,07 1,41 0,94 0,58 0,48 0,09 0,46 0,29 0,25 0,56 2,32 2,26 1,37 2,71 1,56 1,48
QUOTE PROGETTO	2,71 2,29 2,48 2,29 2,71
DIST.PARZIALI PROGETTO	6,35 6,35

SEZIONE N. : 20
QT. PROGETTO : 2,877
DIST.PROG. : 375,000
DIST.PREC. : 25,000
DIST.SUCC. : 25,000

SCAVO	3.48 mq
RINTERRO	0.98 mq
MAGRONE	0.12 mq
TERRENO VEGETALE	0.00 mq

SCALA 1:100

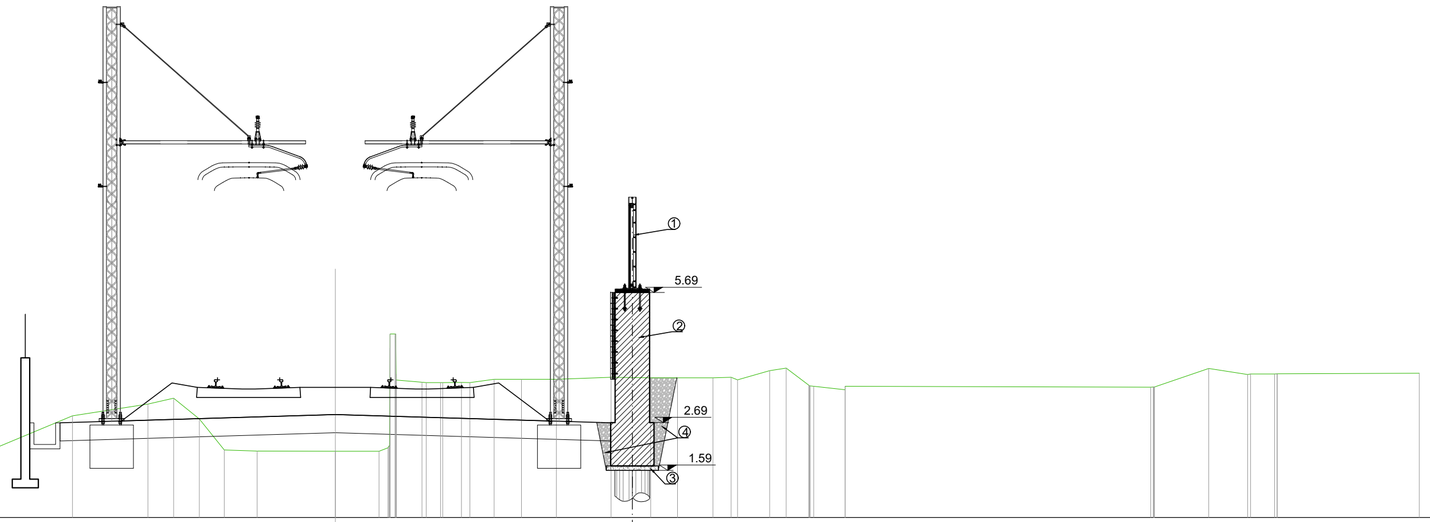

QT.RIF. 0,500

QUOTE TERRENO	1,20 2,06 2,85 3,12 3,25 2,77 2,06 2,03 2,03 2,03 2,15 2,15 3,67 3,62 3,61 3,61 3,62 3,62 3,62 3,69 3,69 3,69 3,74 3,72 3,72 3,72 3,74 3,68 3,89 3,95 3,55 3,53 3,45 3,53 3,51 3,51 3,94 3,80 3,81 3,81 3,81 3,83
DIST.PARZIALI TERRENO	2,06 1,87 1,74 0,59 0,59 0,57 0,76 1,81 1,01 0,21 0,60 0,33 0,43 0,19 0,56 0,63 0,80 1,26 0,91 0,62 0,82 0,42 0,74 0,38 0,52 0,73 7,05 1,25 0,90 0,55 3,28
QUOTE PROGETTO	2,69 2,27 2,46 2,27 2,69
DIST.PARZIALI PROGETTO	6,35 6,35

LEGENDA

1. Barriera antirumore
2. Muro antisvio
3. Magrone
4. Rinterro
5. Recinzione ferroviaria da demolire
6. Nuovo pacchetto stradale
7. Nuovo profilo redirettivo
8. Recinzione ferroviaria che rimane in opera
9. Terreno vegetale
10. Pensilina bus da spostare

SEZIONE N. : 21

QT. PROGETTO : 2,850

DIST.PROG. : 400,000

DIST.PREC. : 25,000

DIST.SUCC. : 25,000

SCAVO	3.57 mq
RINTERRO	1.02 mq
MAGRONE	0.12 mq
TERRENO VEGETALE	0.00 mq

SCALA 1:100

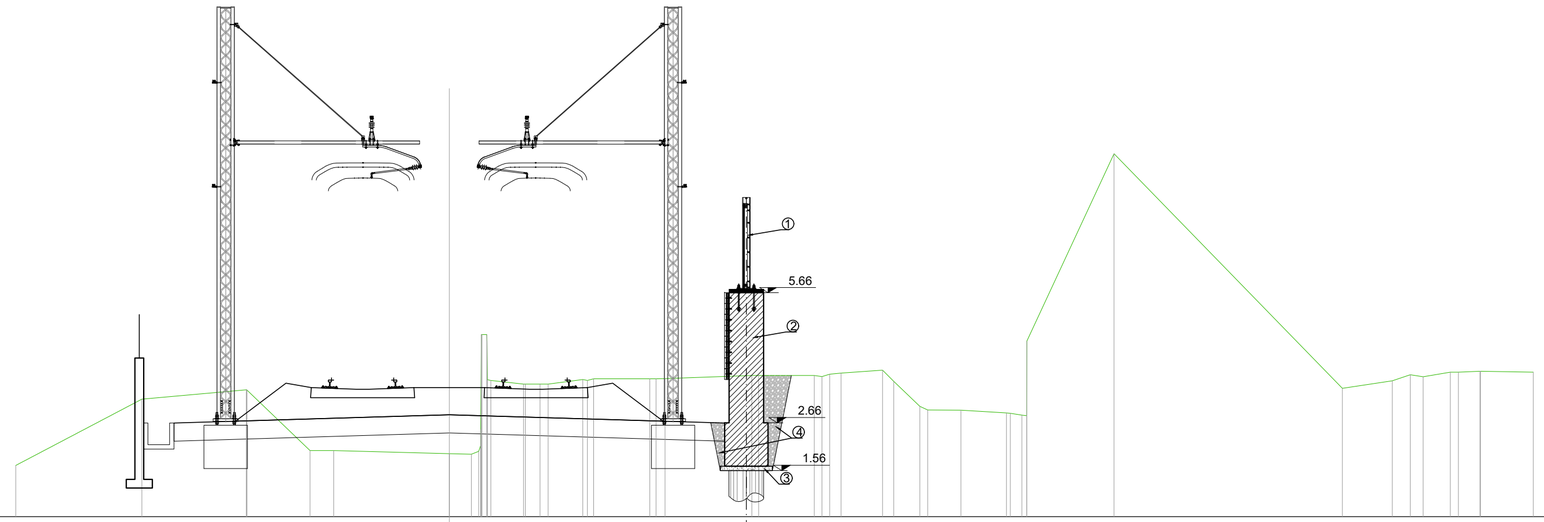

QT.RIF. 0,500

| | | |

LEGENDA

1. Barriera antirumore
2. Muro antisvio
3. Magrone
4. Rinterro
5. Recinzione ferroviaria da demolire
6. Nuovo pacchetto stradale
7. Nuovo profilo redirettivo
8. Recinzione ferroviaria che rimane in opera
9. Terreno vegetale
10. Pensilina bus da spostare

SEZIONE N. : 23

QT. PROGETTO : 2,795

DIST.PROG. : 450,000

DIST.PREC. : 25,000

DIST.SUCC. : 25,000

SCAVO	1.94 mq
RINTERRO	0.65 mq
MAGRONE	0.12 mq
TERRENO VEGETALE	0.00 mq

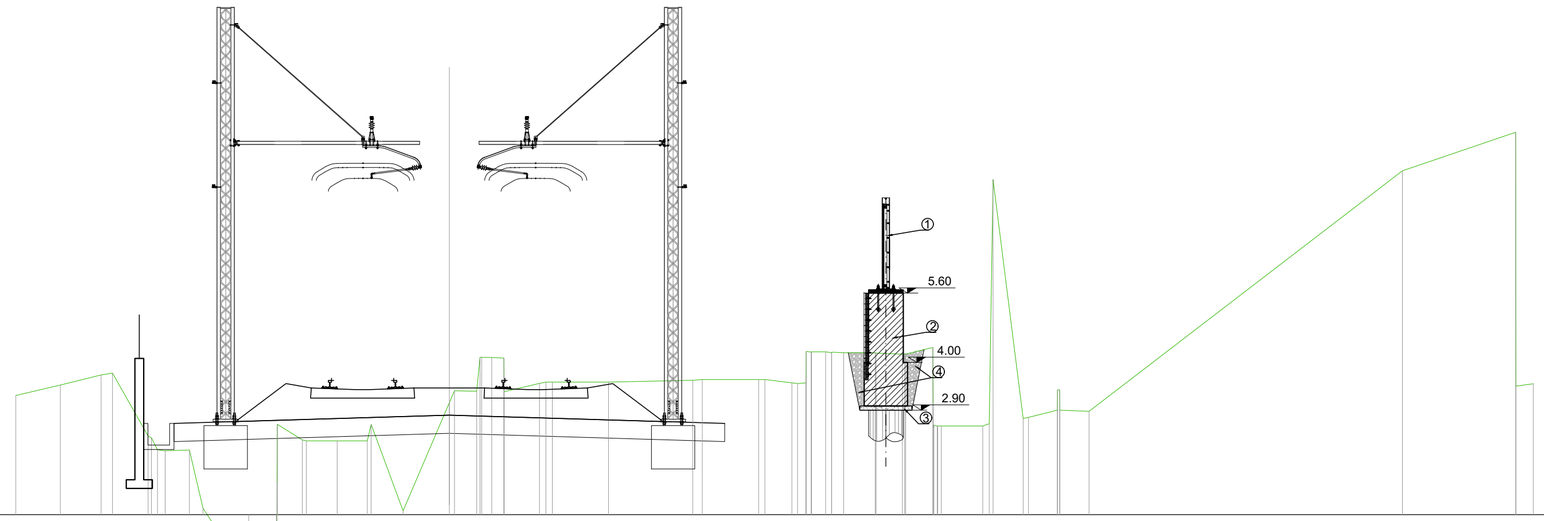

SCALA 1:100

QT.RIF. 0,500

QUOTE TERRENO	3,25 3,49 3,72 3,76 2,31 1,97 1,99 0,65 -0,97 1,94 2,58 2,22 2,20 2,20 2,20 2,58 0,59 3,08 3,36 3,34 4,12 4,11 3,34 3,53 3,55 3,55 3,60 3,61 3,61 3,61 3,54 3,54 4,25 4,23 4,23 4,23 4,23 4,20 4,20 4,36 2,54 2,54 8,23 2,72 2,74 2,91 2,91 2,88 8,43 9,72 9,46 3,52
DIST.PARZIALI TERRENO	1,03 0,94 0,26 0,82 0,18 0,56 0,31 1,06 0,64 0,58 0,71 0,69 0,74 1,07 0,51 0,23 0,28 0,81 1,30 1,94 0,02 1,30 0,62 0,18 0,32 0,28 0,73 0,61 0,63 0,96 0,69 0,67 0,67 7,23 2,61 0,40
QUOTE PROGETTO	2,60 2,18 2,37 2,18 2,60
DIST.PARZIALI PROGETTO	6,35 6,35

SEZIONE N. : 24

QT. PROGETTO : 2,767

DIST.PROG. : 475,000

DIST.PREC. : 25,000

DIST.SUCC. : 25,000

SCAVO	1.91 mq
RINTERRO	0.63 mq
MAGRONE	0.12 mq
TERRENO VEGETALE	0.00 mq

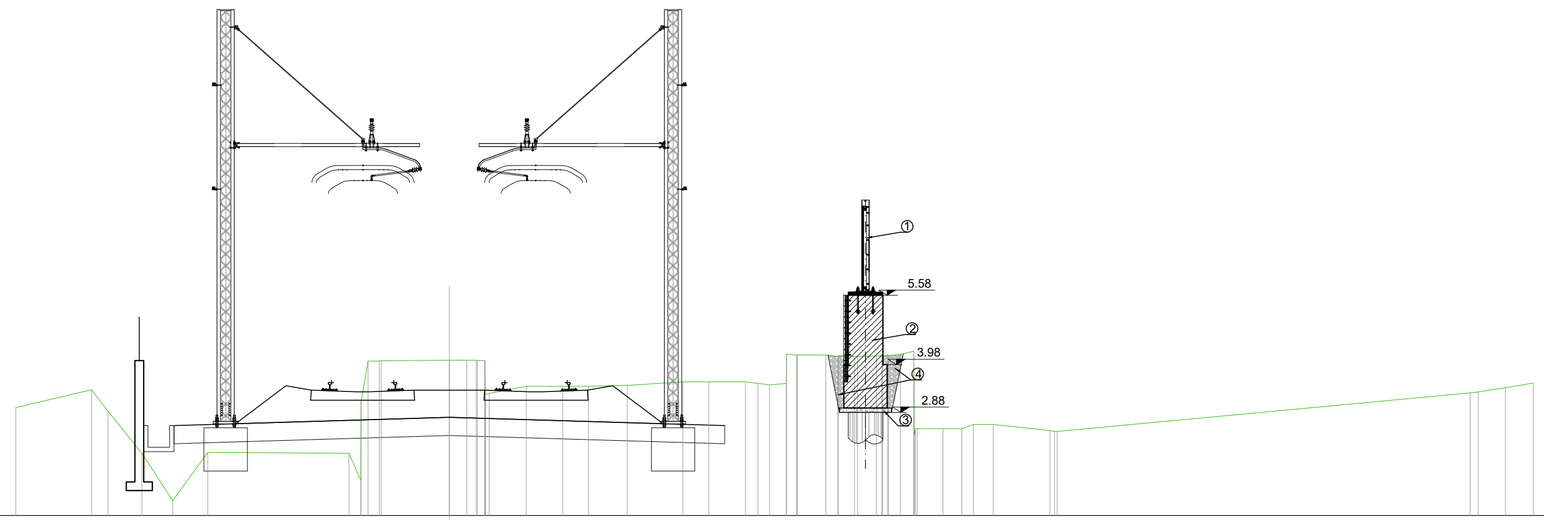

SCALA 1:100

QT.RIF. 0,500

QUOTE TERRENO	2,99 3,40 2,91 1,94 0,84 1,96 1,94 1,31 4,07 4,07 4,08 4,09 4,09 3,32 3,48 3,48 3,48 3,50 3,58 3,58 3,58 3,55 3,52 3,55 4,20 4,21 4,20 4,17 4,19 4,17 4,18 4,20 4,22 4,29 2,50 2,50 2,50 2,60 2,60 2,46 2,44 3,33 3,35 3,45 3,56
DIST.PARZIALI TERRENO	1,75 0,38 0,78 0,71 0,81 3,25 0,27 0,26 1,57 0,40 0,12 0,18 0,85 0,84 0,60 0,89 1,28 0,60 0,85 0,29 0,27 0,38 0,33 0,66 0,27 0,37 0,43 0,28 0,31 0,60 0,43 0,27 0,46 1,31 9,52 0,18 0,63 0,64
QUOTE PROGETTO	2,58 2,16 2,35 2,16 2,58
DIST.PARZIALI PROGETTO	6,35 6,35

LEGENDA

1. Barriera antirumore
2. Muro antisvio
3. Magrone
4. Rinterro
5. Recinzione ferroviaria da demolire
6. Nuovo pacchetto stradale
7. Nuovo profilo redirettivo
8. Recinzione ferroviaria che rimane in opera
9. Terreno vegetale
10. Pensilina bus da spostare

SEZIONE N. : 25

QT. PROGETTO : 2,740

DIST.PROG. : 500,000

DIST.PREC. : 25,000

DIST.SUCC. : 25,000

SCAVO	1.92 mq
RINTERRO	0.64 mq
MAGRONE	0.12 mq
TERRENO VEGETALE	0.00 mq

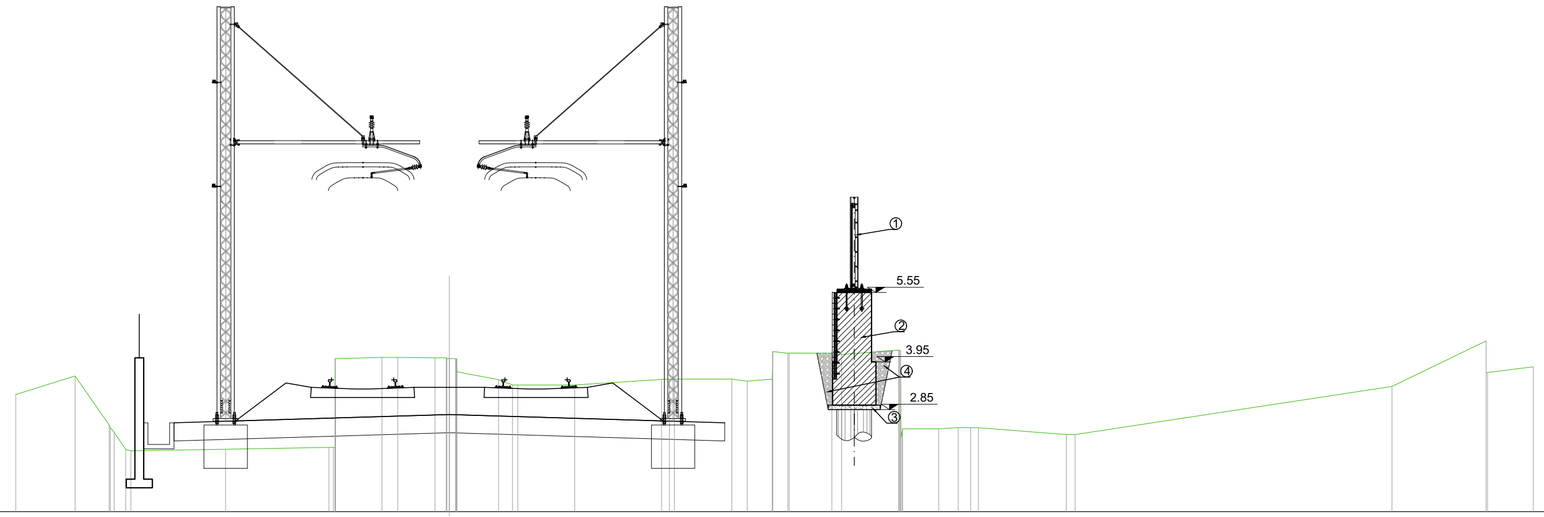

SCALA 1:100

QT.RIF. 0,500

QUOTE TERRENO	3,20 3,63 2,50 2,94 1,90 1,94 1,98 4,03 4,05 4,05 4,05 4,05 4,05 3,72 3,54 3,42 3,42 3,42 3,42 3,55 3,56 3,56 3,51 3,55 4,19 4,16 4,15 4,12 4,23 2,41 2,41 2,44 2,44 2,44 2,44 2,28 2,28 3,39 4,44 3,71 3,84
DIST.PARZIALI TERRENO	1,37 0,79 0,26 2,18 2,38 1,08 0,38 0,86 0,26 0,96 0,32 1,31 2,01 0,18 1,32 0,35 0,58 0,35 0,99 0,02 1,32 0,83 0,45 0,28 0,16 2,03 0,20 7,31 2,17 1,06
QUOTE PROGETTO	2,55 2,13 2,32 2,13 2,55
DIST.PARZIALI PROGETTO	6,35 6,35

SEZIONE N. : 26

QT. PROGETTO : 2,712

DIST.PROG. : 525,000

DIST.PREC. : 25,000

DIST.SUCC. : 25,000

SCAVO	1.12 mq
RINTERRO	0.53 mq
MAGRONE	0.12 mq
TERRENO VEGETALE	0.00 mq

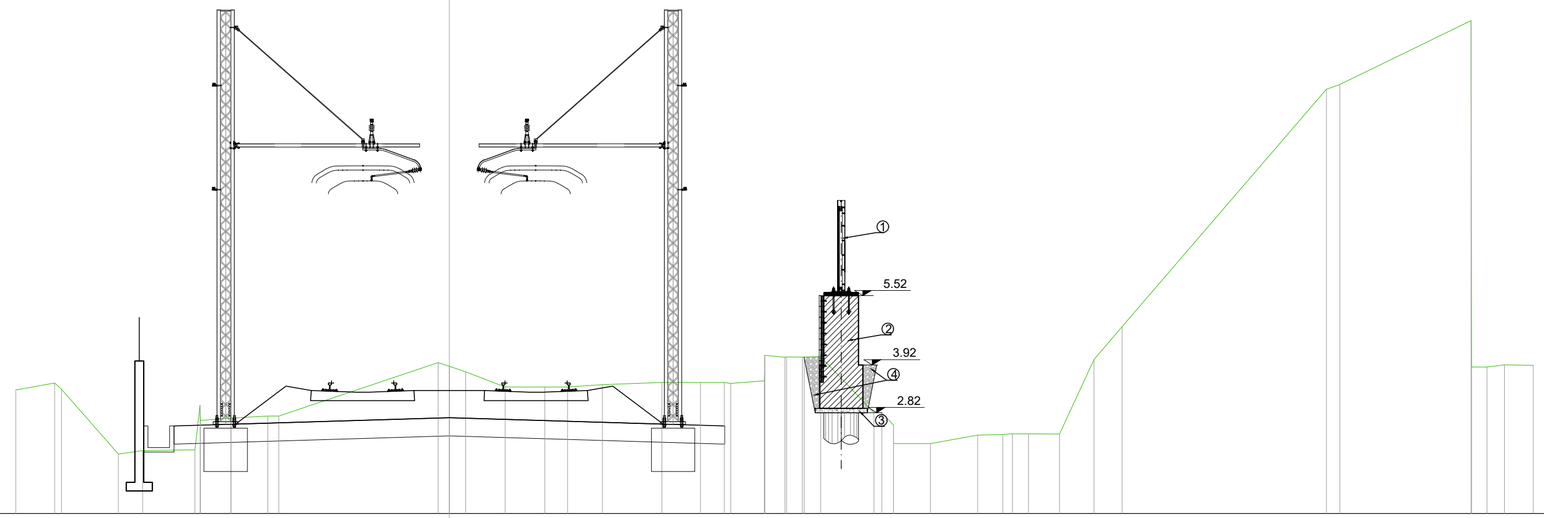

SCALA 1:100

QT.RIF. 0,500

QUOTE TERRENO	3,35 3,51 3,37 1,87 1,95 1,97 2,85 2,70 2,70 2,75 2,75 3,98 3,90 3,77 3,42 3,42 3,42 3,47 3,52 3,52 3,52 3,50 3,56 4,15 4,10 4,11 4,11 4,12 2,83 2,54 2,11 2,11 2,31 2,33 2,34 2,34 2,34 4,05 4,81 10,28 10,40 11,87 3,88 3,88 3,93 3,92
DIST.PARZIALI TERRENO	0,90 1,31 0,56 1,21 0,70 0,85 0,25 3,67 0,26 0,38 0,91 0,91 0,53 0,80 1,37 0,89 0,55 0,77 0,47 0,36 0,38 1,23 0,18 0,27 0,85 1,09 0,58 0,27 0,37 0,71 0,80 0,65 4,71 0,31 3,03 0,35 0,40 0,66
QUOTE PROGETTO	2,52 2,10 2,29 2,10 2,52
DIST.PARZIALI PROGETTO	6,35 6,35

LEGENDA

1. Barriera antirumore
2. Muro antisvio
3. Magrone
4. Rinterro
5. Recinzione ferroviaria da demolire
6. Nuovo pacchetto stradale
7. Nuovo profilo redirettivo
8. Recinzione ferroviaria che rimane in opera
9. Terreno vegetale
10. Pensilina bus da spostare

SEZIONE N. : 27
QT. PROGETTO : 2,685
DIST.PROG. : 550,000
DIST.PREC. : 25,000
DIST.SUCC. : 25,000

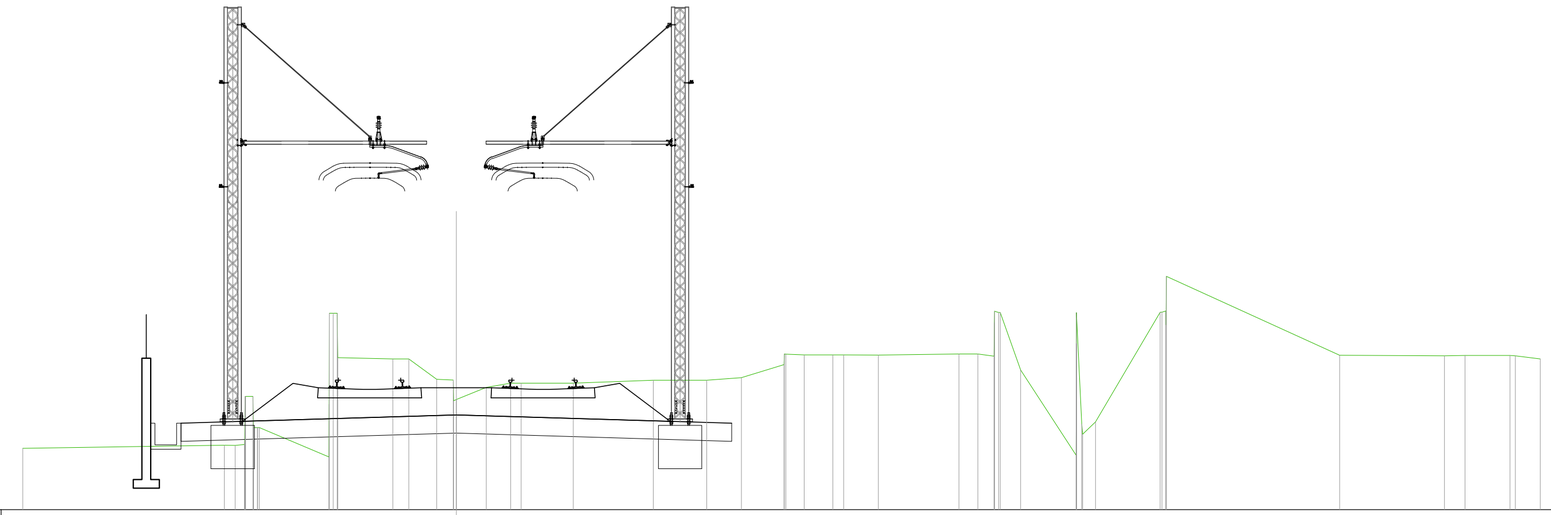

SCALA 1:100

QT.RIF. 0,500

| | | |

LEGENDA

1. Barriera antirumore
2. Muro antisvio
3. Magrone
4. Rinterro
5. Recinzione ferroviaria da demolire
6. Nuovo pacchetto stradale
7. Nuovo profilo redirettivo
8. Recinzione ferroviaria che rimane in opera
9. Terreno vegetale
10. Pensilina bus da spostare

SEZIONE N. : 29
QT. PROGETTO : 2,630
DIST.PROG. : 600,000
DIST.PREC. : 25,000
DIST.SUCC. : 25,000

SCAVO	3.46 mq
RINTERRO	0.93 mq
MAGRONE	0.12 mq
TERRENO VEGETALE	0.00 mq

SCALA 1:100

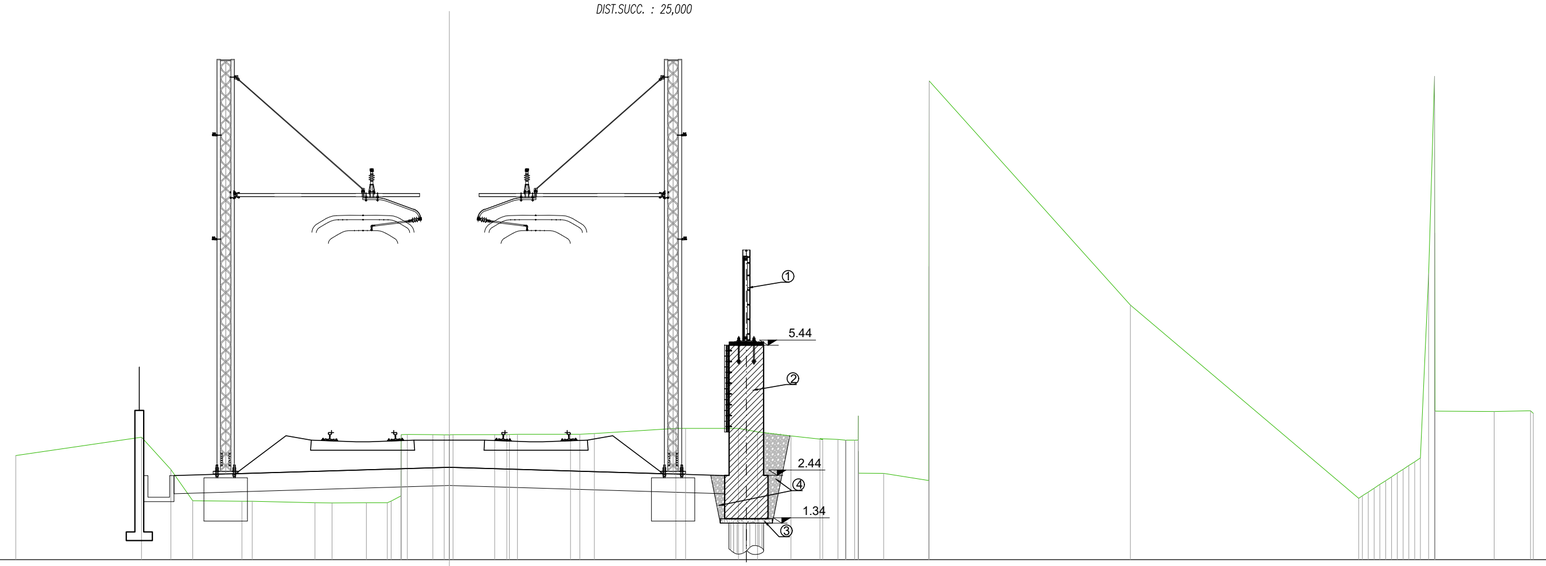

QT.RIF. 0,500

QUOTE TERRENO	2,90 3,32 2,58 1,86 1,85 1,85 1,81 1,81 1,81 1,81 1,97 3,38 3,38 3,38 3,38 3,38 3,38 3,39 3,39 3,39 3,41 3,53 3,53 3,53 3,45 3,35 3,29 3,27 3,25 3,25 2,49 2,49 2,72 11,54 6,37 1,91 2,06 2,23 2,41 2,58 2,76 2,10 3,93 3,92 3,93 3,87
DIST.PARZIALI TERRENO	2,90 0,68 0,50 1,13 0,24 1,45 0,39 0,79 0,48 0,22 0,59 0,26 0,96 0,08 0,17 1,22 0,22 0,33 1,88 0,22 1,22 0,44 0,77 0,67 0,35 0,17 0,08 0,58 1,04 4,64 5,27 0,19 1,37 0,84
QUOTE PROGETTO	2,44 2,02 2,21 2,02 2,44
DIST.PARZIALI PROGETTO	6,35 6,35

SEZIONE N. : 30
QT. PROGETTO : 2,620
DIST.PROG. : 625,000
DIST.PREC. : 25,000
DIST.SUCC. : 25,000

SCAVO	3.49 mq
RINTERRO	0.95 mq
MAGRONE	0.12 mq
TERRENO VEGETALE	0.00 mq

SCALA 1:100

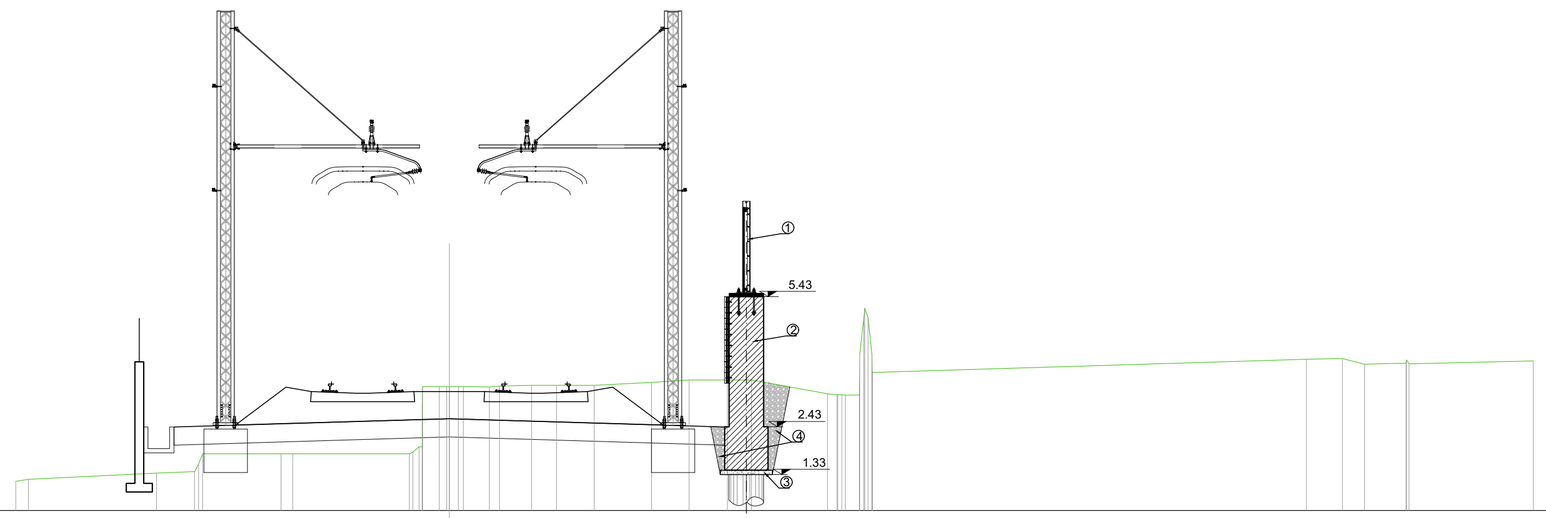

QT.RIF. 0,500

QUOTE TERRENO	1,17 1,22 1,36 1,40 1,81 1,81 1,81 1,81 1,97 3,36 3,36 3,36 3,36 3,35 3,37 3,39 3,39 3,39 3,46 3,51 3,51 3,51 3,19 3,17 3,17 3,17 4,11 3,68 3,99 4,01 3,88 3,90 3,88 3,95
DIST.PARZIALI TERRENO	0,29 2,95 0,88 1,81 0,27 2,69 0,39 0,01 0,21 0,60 0,23 0,74 0,57 0,87 1,33 0,86 0,88 0,56 1,75 0,22 0,32 10,01 0,83 0,51 0,96 2,87
QUOTE PROGETTO	2,43 2,01 2,20 2,01 2,43
DIST.PARZIALI PROGETTO	6,35 6,35

LEGENDA

1. Barriera antirumore
2. Muro antisvio
3. Magrone
4. Rinterro
5. Recinzione ferroviaria da demolire
6. Nuovo pacchetto stradale
7. Nuovo profilo redirettivo
8. Recinzione ferroviaria che rimane in opera
9. Terreno vegetale
10. Pensilina bus da spostare

SEZIONE N. : 31

QT. PROGETTO : 2,642

DIST.PROG. : 650,000

DIST.PREC. : 25,000

DIST.SUCC. : 25,000

SCAVO	3.48 mq
RINTERRO	0.98 mq
MAGRONE	0.12 mq
TERRENO VEGETALE	0.00 mq

SCALA 1:100

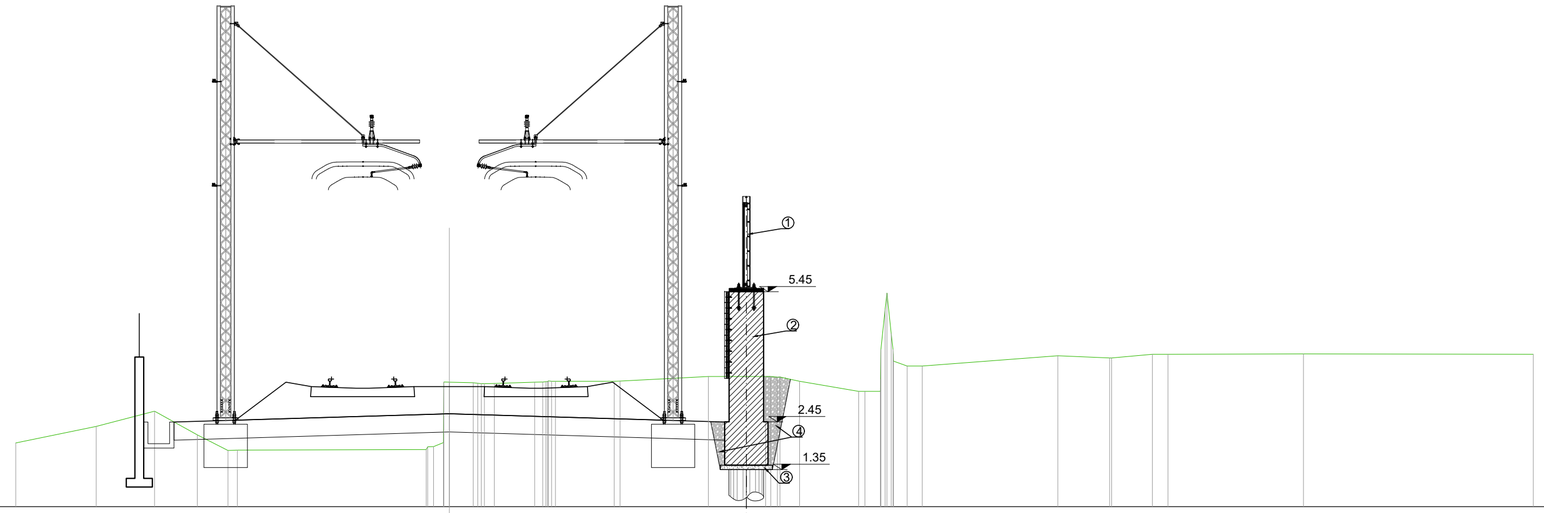

QT.RIF. 0,500

QUOTE TERRENO	1,97 2,35 2,70 2,15 1,79 1,80 1,82 1,98 3,37 3,36 3,33 3,34 3,37 3,38 3,39 3,39 3,40 3,50 3,50 3,48 3,49 3,39 3,16 3,16 3,16 3,50 3,50 3,74 3,74 3,98 3,93 3,93 4,01 4,01 4,02 4,01
DIST.PARZIALI TERRENO	1,85 1,35 0,99 0,71 0,02 4,35 0,23 0,55 0,23 0,93 0,18 1,36 2,04 1,32 0,45 1,36 0,36 0,32 0,35 3,13 1,20 0,94 0,36 3,12 5,30
QUOTE PROGETTO	2,45 2,03 2,22 2,03 2,45
DIST.PARZIALI PROGETTO	6,35 6,35

SEZIONE N. : 32

QT. PROGETTO : 2,691

DIST.PROG. : 675,000

DIST.PREC. : 25,000

DIST.SUCC. : 25,000

SCAVO	3.38 mq
RINTERRO	0.96 mq
MAGRONE	0.12 mq
TERRENO VEGETALE	0.00 mq

SCALA 1:100

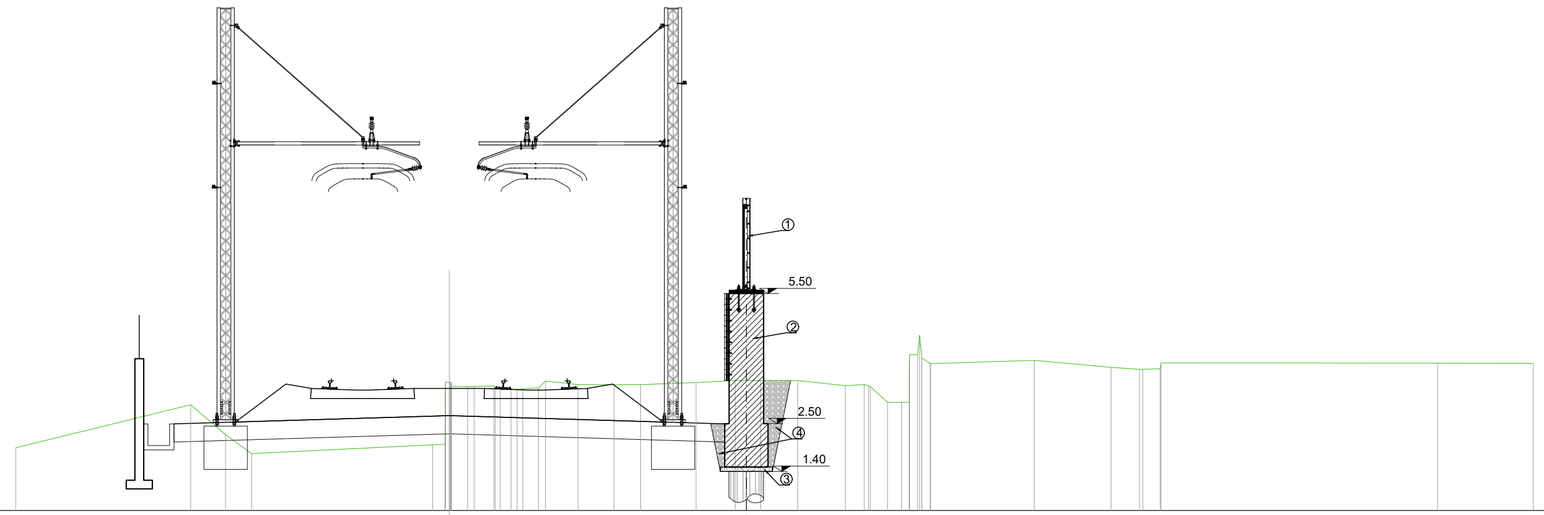

QT.RIF. 0,500

QUOTE TERRENO	1,95 2,94 2,25 1,82 2,02 2,03 3,37 3,36 3,38 3,29 3,31 3,33 3,49 3,41 3,41 3,41 3,45 3,50 3,50 3,50 3,38 3,40 3,36 3,00 3,00 4,10 3,90 3,89 3,96 3,81 3,76 3,76 3,77 3,91 3,90 3,90
DIST.PARZIALI TERRENO	4,04 0,80 0,60 4,17 0,29 0,37 0,46 0,25 0,37 0,75 0,83 0,61 1,28 0,90 0,59 0,85 1,10 0,44 0,39 0,33 0,12 0,18 2,39 1,77 0,65 0,40 6,38 2,21
QUOTE PROGETTO	2,50 2,08 2,27 2,08 2,50
DIST.PARZIALI PROGETTO	6,35 6,35

LEGENDA

1. Barriera antirumore
2. Muro antisvio
3. Magrone
4. Rinterro
5. Recinzione ferroviaria da demolire
6. Nuovo pacchetto stradale
7. Nuovo profilo redirettivo
8. Recinzione ferroviaria che rimane in opera
9. Terreno vegetale
10. Pensilina bus da spostare

SEZIONE N. : 33

QT. PROGETTO : 2,744

DIST.PROG. : 700,000

DIST.PREC. : 25,000

DIST.SUCC. : 25,000

SCAVO	3.25 mq
RINTERRO	0.93 mq
MAGRONE	0.12 mq
TERRENO VEGETALE	0.00 mq

SCALA 1:100

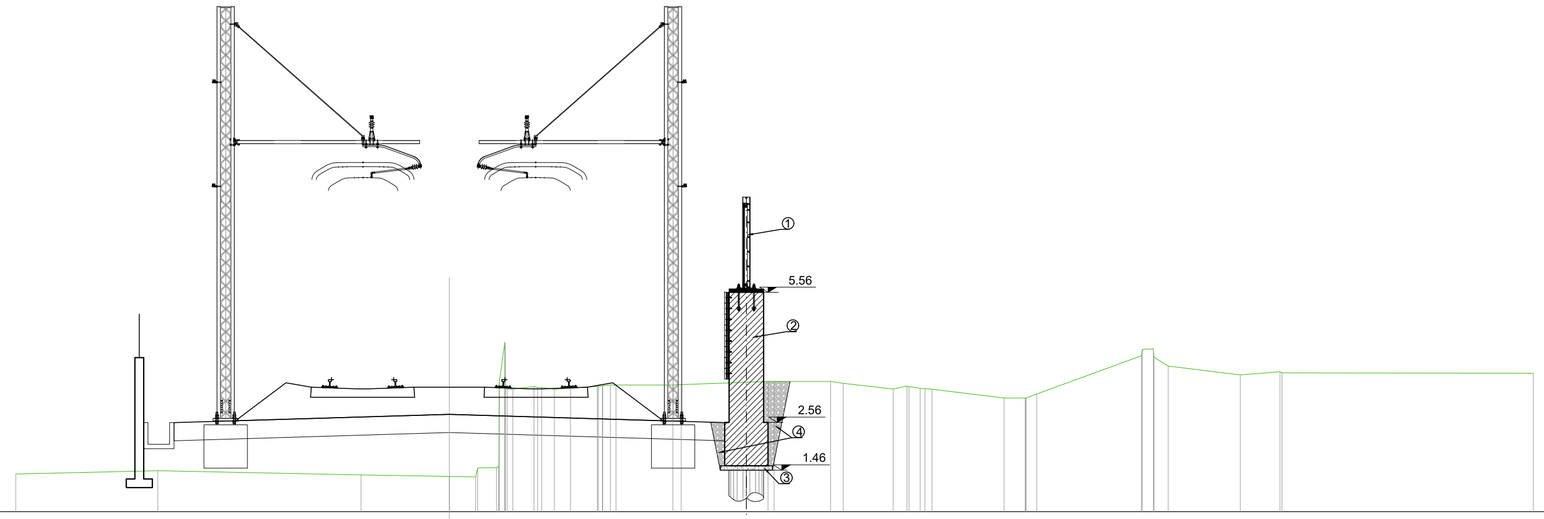

QT.RIF. 0,500

QUOTE TERRENO	1,37 1,44 1,35 1,31 1,30 1,25 1,23 3,33 3,38 3,32 3,35 3,39 3,42 3,42 3,42 3,42 3,43 3,50 3,50 3,00 3,50 3,46 3,33 3,39 3,39 3,33 3,33 3,12 3,12 3,21 4,09 4,26 4,06 3,86 3,65 3,73 3,70 3,69
DIST.PARZIALI TERRENO	3,28 4,69 2,04 0,60 0,44 0,49 0,29 0,37 0,62 0,18 1,31 0,19 2,00 1,30 0,29 1,15 0,32 0,26 1,67 0,49 0,05 2,41 0,26 0,33 1,66 0,91 5,80
QUOTE PROGETTO	2,55 2,13 2,32 2,13 2,55
DIST.PARZIALI PROGETTO	6,35 6,35

SEZIONE N. : 34

QT. PROGETTO : 2,796

DIST.PROG. : 725,000

DIST.PREC. : 25,000

DIST.SUCC. : 25,000

SCAVO	3.10 mq
RINTERRO	0.89 mq
MAGRONE	0.12 mq
TERRENO VEGETALE	0.00 mq

SCALA 1:100

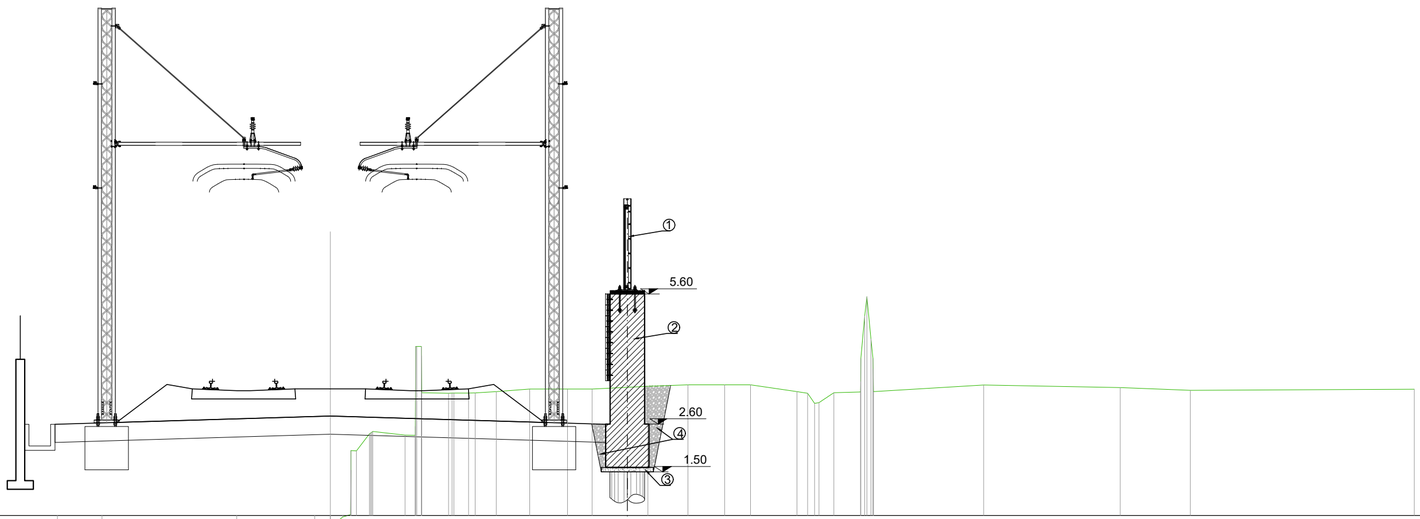

QT.RIF. 0,500

QUOTE TERRENO	-0,08 -0,08 -0,08 -0,08 -0,09 0,22 0,47 1,99 2,28 2,44 2,36 2,35 3,33 3,32 3,32 3,33 3,36 3,42 3,42 3,42 3,48 3,52 3,52 3,52 3,36 3,32 3,10 3,33 3,35 3,57 3,56 3,51 3,45 3,39 3,42
DIST.PARZIALI TERRENO	3,70 1,03 3,11 1,80 0,36 0,28 0,18 0,30 0,75 0,22 0,62 0,34 0,49 0,77 0,87 0,57 1,29 0,92 0,84 0,60 1,07 0,26 0,16 0,34 0,62 2,54 3,15 1,62 5,17
QUOTE PROGETTO	2,61 2,19 2,38 2,19 2,61
DIST.PARZIALI PROGETTO	6,35 6,35

LEGENDA

1. Barriera antirumore
2. Muro antisvio
3. Magrone
4. Rinterro
5. Recinzione ferroviaria da demolire
6. Nuovo pacchetto stradale
7. Nuovo profilo redirettivo
8. Recinzione ferroviaria che rimane in opera
9. Terreno vegetale
10. Pensilina bus da spostare

SEZIONE N. : 35

QT. PROGETTO : 2,849

DIST.PROG. : 750,000

DIST.PREC. : 25,000

DIST.SUCC. : 25,000

SCAVO	2.94 mq
RINTERRO	0.83 mq
MAGRONE	0.12 mq
TERRENO VEGETALE	0.00 mq

SCALA 1:100

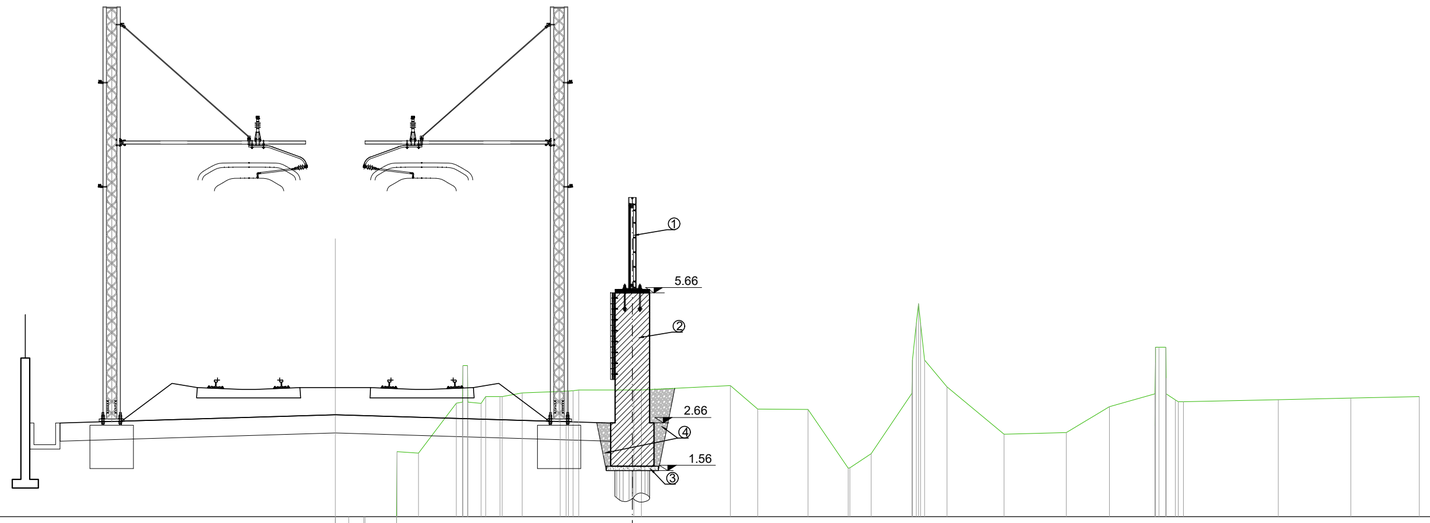

QT.RIF. 0,500

| | | |

LEGENDA

1. Barriera antirumore
2. Muro antisvio
3. Magrone
4. Rinterro
5. Recinzione ferroviaria da demolire
6. Nuovo pacchetto stradale
7. Nuovo profilo redirettivo
8. Recinzione ferroviaria che rimane in opera
9. Terreno vegetale
10. Pensilina bus da spostare

SEZIONE N. : 37

QT. PROGETTO : 2,954

DIST.PROG. : 800,000

DIST.PREC. : 25,000

DIST.SUCC. : 25,000

SCAVO	2.58 mq
RINTERRO	0.74 mq
MAGRONE	0.12 mq
TERRENO VEGETALE	0.00 mq

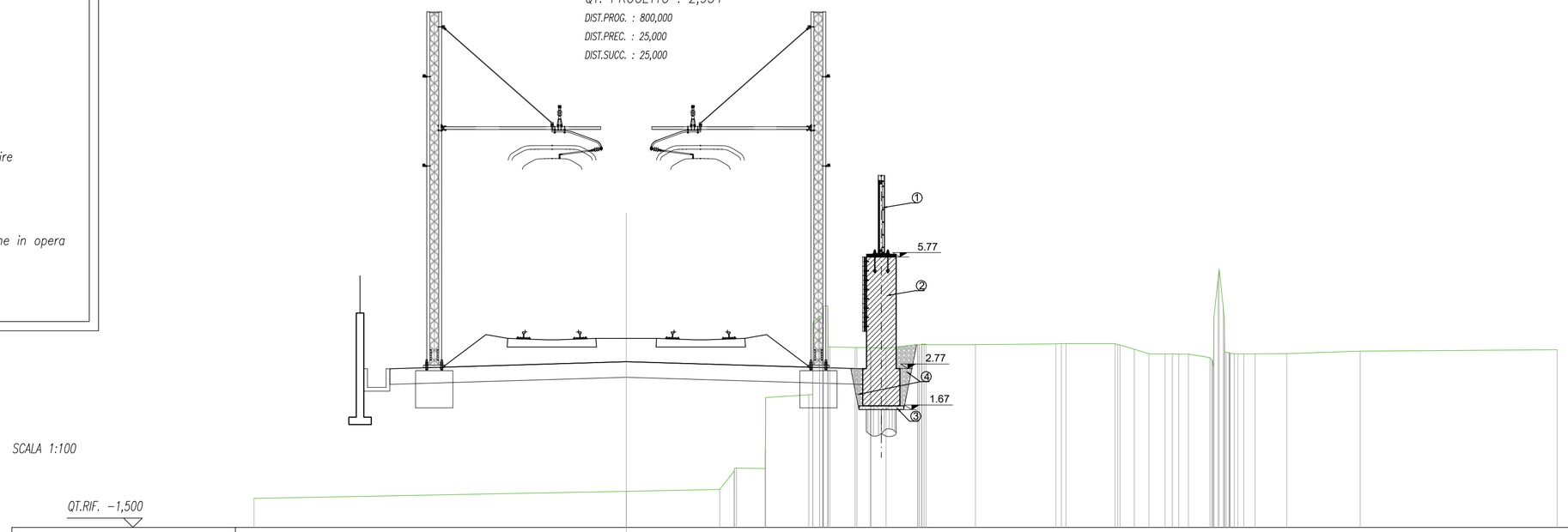

SCALA 1:100

QT.RIF. −1,500

| | | |

LEGENDA

1. Barriera antirumore
2. Muro antisvio
3. Magrone
4. Rinterro
5. Recinzione ferroviaria da demolire
6. Nuovo pacchetto stradale
7. Nuovo profilo redirettivo
8. Recinzione ferroviaria che rimane in opera
9. Terreno vegetale
10. Pensilina bus da spostare

SEZIONE N. : 39

QT. PROGETTO : 3,059

DIST.PROG. : 850,000

DIST.PREC. : 25,000

DIST.SUCC. : 25,000

SCAVO	1.52 mq
RINTERRO	0.40 mq
MAGRONE	0.12 mq
TERRENO VEGETALE	0.28 mq

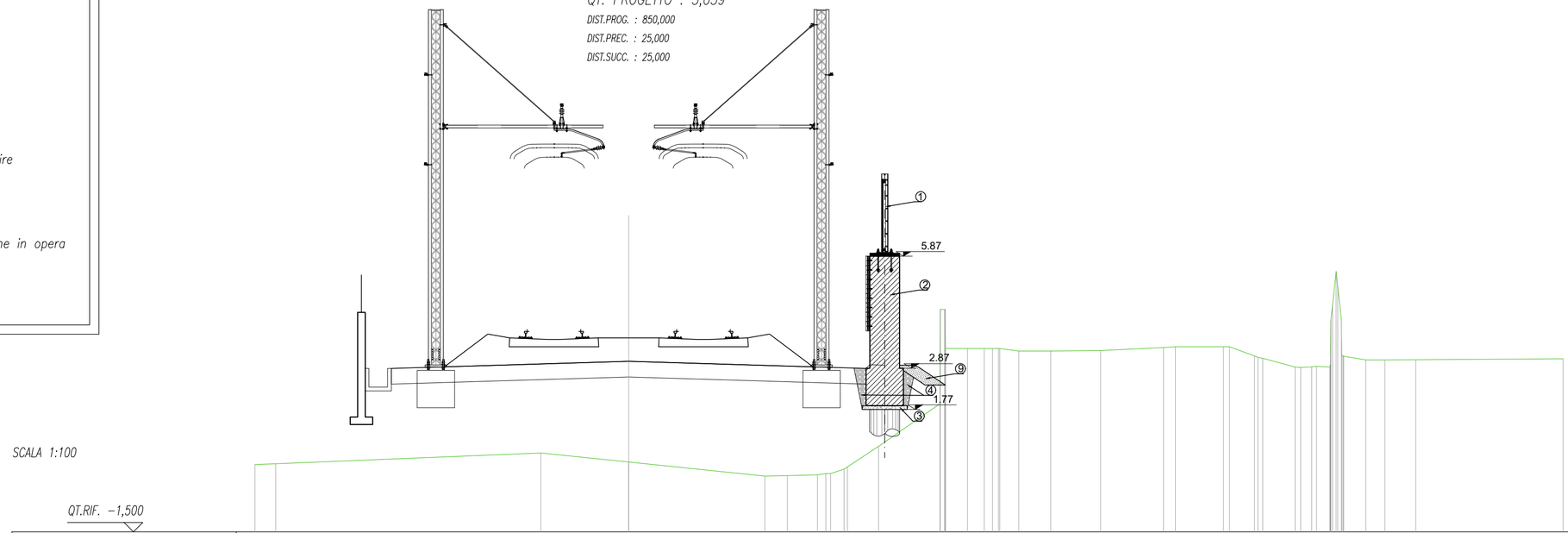

SCALA 1:100

QT.RIF. −1,500

| | | |

LEGENDA

1. Barriera antirumore
2. Muro antisvio
3. Magrone
4. Rinterro
5. Recinzione ferroviaria da demolire
6. Nuovo pacchetto stradale
7. Nuovo profilo redirettivo
8. Recinzione ferroviaria che rimane in opera
9. Terreno vegetale
10. Pensilina bus da spostare

SEZIONE N. : 41

QT. PROGETTO : 3,164

DIST.PROG. : 900,000

DIST.PREC. : 25,000

DIST.SUCC. : 25,000

SCAVO	1.52 mq
RINTERRO	0.40 mq
MAGRONE	0.12 mq
TERRENO VEGETALE	0.28 mq

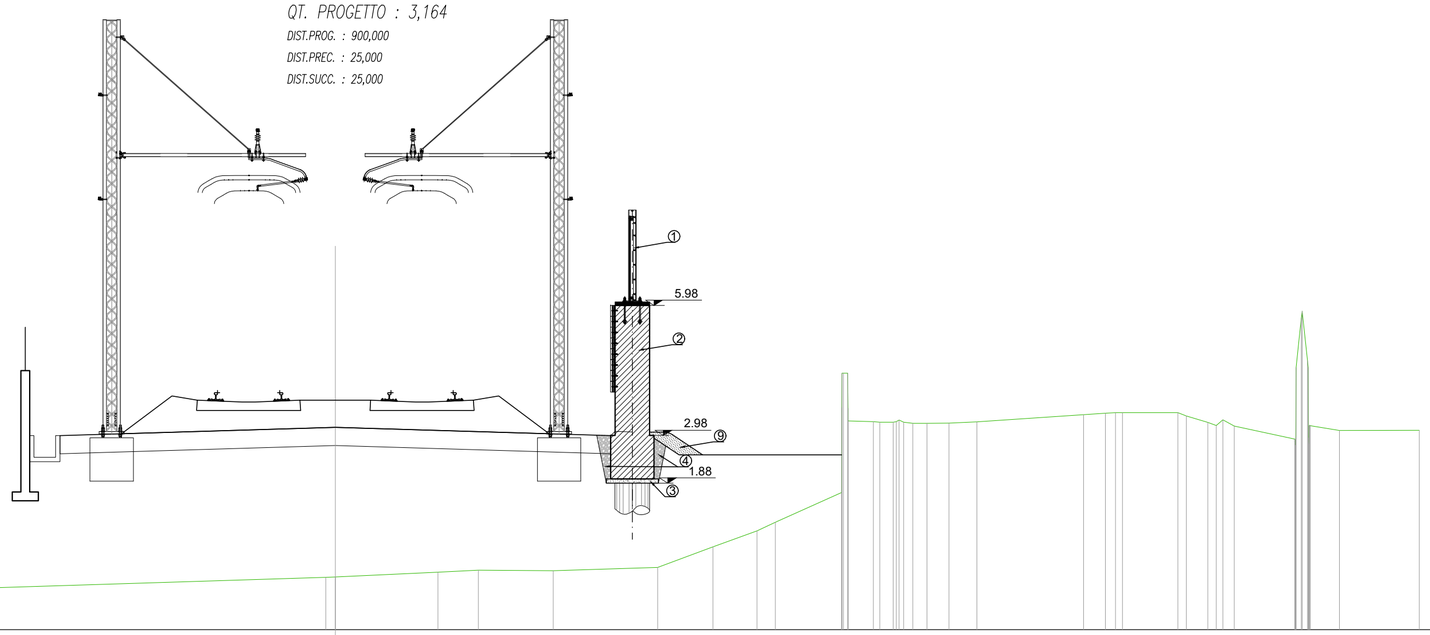

SCALA 1:100

QT.RIF. −1,500

QUOTE TERRENO	−0,62 −0,55 −0,29 −0,28 −0,18 −0,13 −0,14 −0,07 0,41 0,78 0,98 1,66 1,31 3,30 3,28 3,28 3,26 3,26 3,26 3,29 3,46 3,49 3,45 3,50 3,50 3,43 3,28 3,34 3,19 2,90 4,71 3,20 3,09 3,10
DIST.PARZIALI TERRENO	1,57 8,21 0,02 2,37 0,93 1,73 2,41 1,27 1,02 0,42 1,53 0,58 0,31 0,21 0,13 0,51 0,64 2,46 0,50 0,23 0,16 1,28 0,19 0,50 0,20 0,27 1,40 0,67 1,84
QUOTE PROGETTO	2,97 2,55 2,74 2,55 3,07 3,06
DIST.PARZIALI PROGETTO	6,35 6,35 0,40

SEZIONE N. : 42

QT. PROGETTO : 3,216

DIST.PROG. : 925,000

DIST.PREC. : 25,000

DIST.SUCC. : 25,000

SCAVO	1.52 mq
RINTERRO	0.40 mq
MAGRONE	0.12 mq
TERRENO VEGETALE	0.28 mq

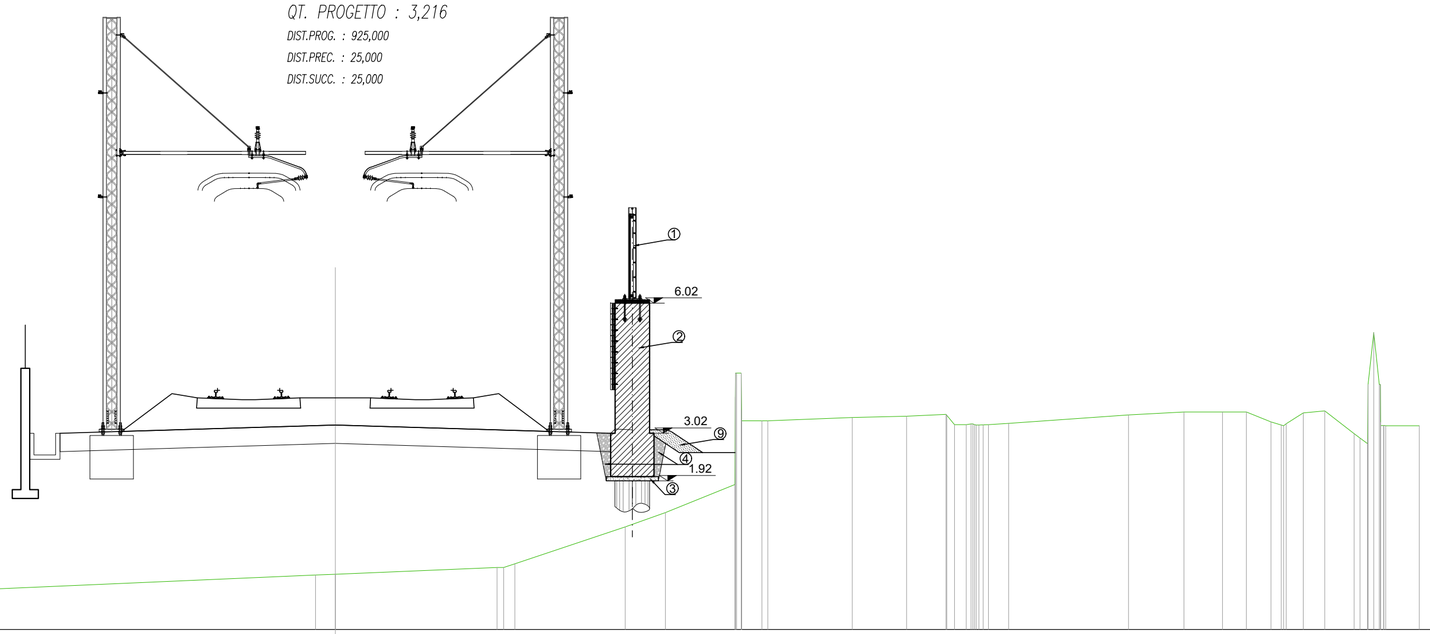

SCALA 1:100

QT.RIF. −1,500

QUOTE TERRENO	−0,65 −0,24 −0,22 −0,07 0,02 0,87 1,20 1,85 3,32 3,32 3,32 3,39 3,42 3,46 3,22 3,22 3,25 3,23 3,26 3,45 3,52 3,52 3,52 3,20 3,49 3,25 3,49 3,54 3,02 2,89 4,15 3,20 3,20
DIST.PARZIALI TERRENO	9,54 0,46 3,73 0,26 2,54 0,93 1,61 0,47 1,95 1,25 0,91 0,18 0,27 0,47 2,76 1,28 0,89 0,55 0,57 0,24 0,39 0,50 0,68 0,18 0,78
QUOTE PROGETTO	3,03 2,61 2,80 2,61 3,13 3,11
DIST.PARZIALI PROGETTO	6,35 6,35 0,40

LEGENDA

1. Barriera antirumore
2. Muro antisvio
3. Magrone
4. Rinterro
5. Recinzione ferroviaria da demolire
6. Nuovo pacchetto stradale
7. Nuovo profilo redirettivo
8. Recinzione ferroviaria che rimane in opera
9. Terreno vegetale
10. Pensilina bus da spostare

SEZIONE N. : 43

QT. PROGETTO : 3,269

DIST.PROG. : 950,000

DIST.PREC. : 25,000

DIST.SUCC. : 25,000

SCAVO	1.52 mq
RINTERRO	0.40 mq
MAGRONE	0.12 mq
TERRENO VEGETALE	0.28 mq

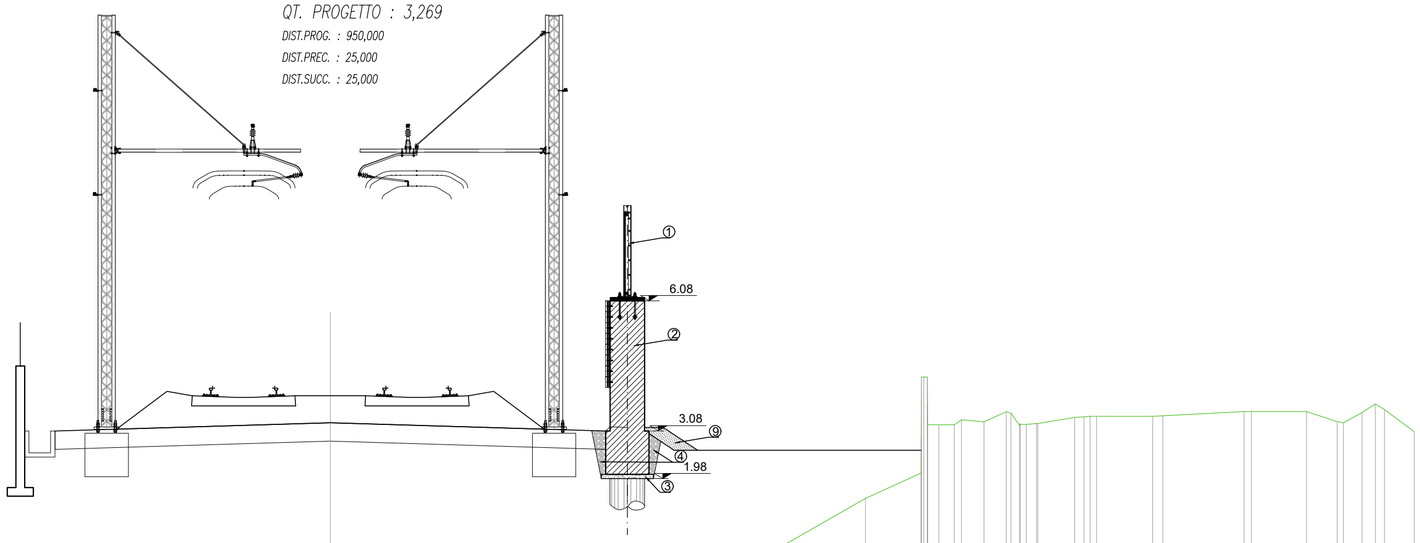

SCALA 1:100

QT.RIF. −1,500

| | | |

LEGENDA

1. Barriera antirumore
2. Muro antisvio
3. Magrone
4. Rinterro
5. Recinzione ferroviaria da demolire
6. Nuovo pacchetto stradale
7. Nuovo profilo redirettivo
8. Recinzione ferroviaria che rimane in opera
9. Terreno vegetale
10. Pensilina bus da spostare

SEZIONE N. : 45

QT. PROGETTO : 3,374

DIST.PROG. : 1000,000

DIST.PREC. : 25,000

DIST.SUCC. : 25,000

SCAVO	1.52 mq
RINTERRO	0.40 mq
MAGRONE	0.12 mq
TERRENO VEGETALE	0.28 mq

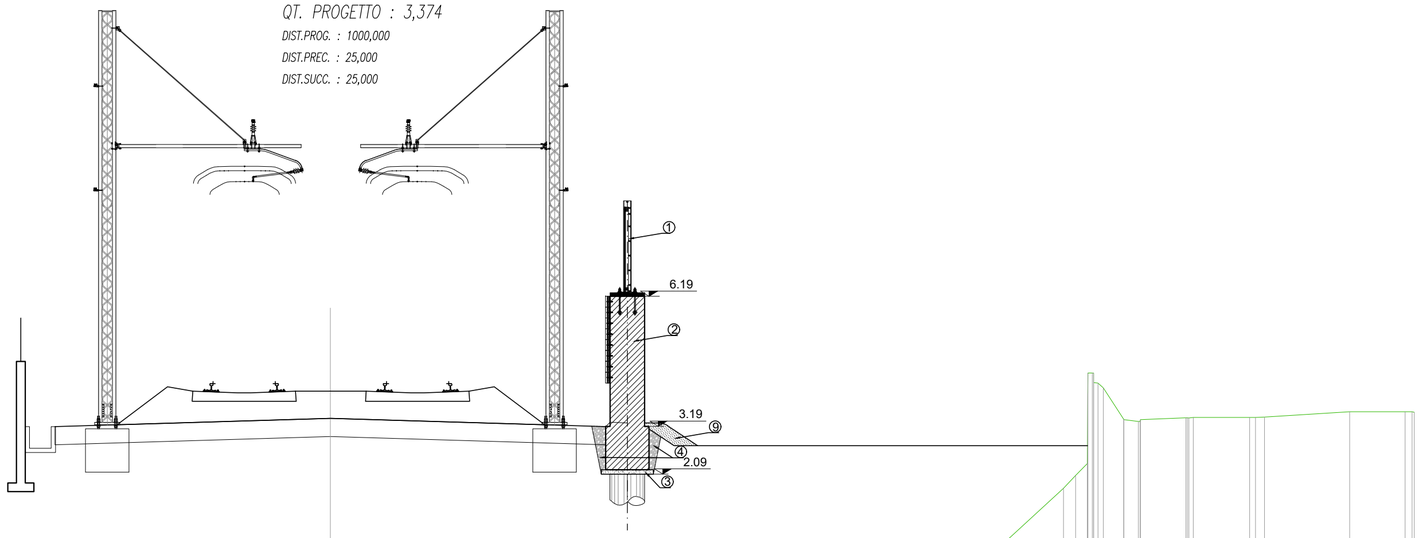

SCALA 1:100

QT.RIF. −1,500

| | | |

LEGENDA

1. Barriera antirumore
2. Muro antisvio
3. Magrone
4. Rinterro
5. Recinzione ferroviaria da demolire
6. Nuovo pacchetto stradale
7. Nuovo profilo redirettivo
8. Recinzione ferroviaria che rimane in opera
9. Terreno vegetale
10. Pensilina bus da spostare

SEZIONE N. : 47

QT. PROGETTO : 3,479

DIST.PROG. : 1050,000

DIST.PREC. : 25,000

DIST.SUCC. : 25,000

SCAVO	1.52 mq
RINTERRO	0.40 mq
MAGRONE	0.12 mq
TERRENO VEGETALE	0.28 mq

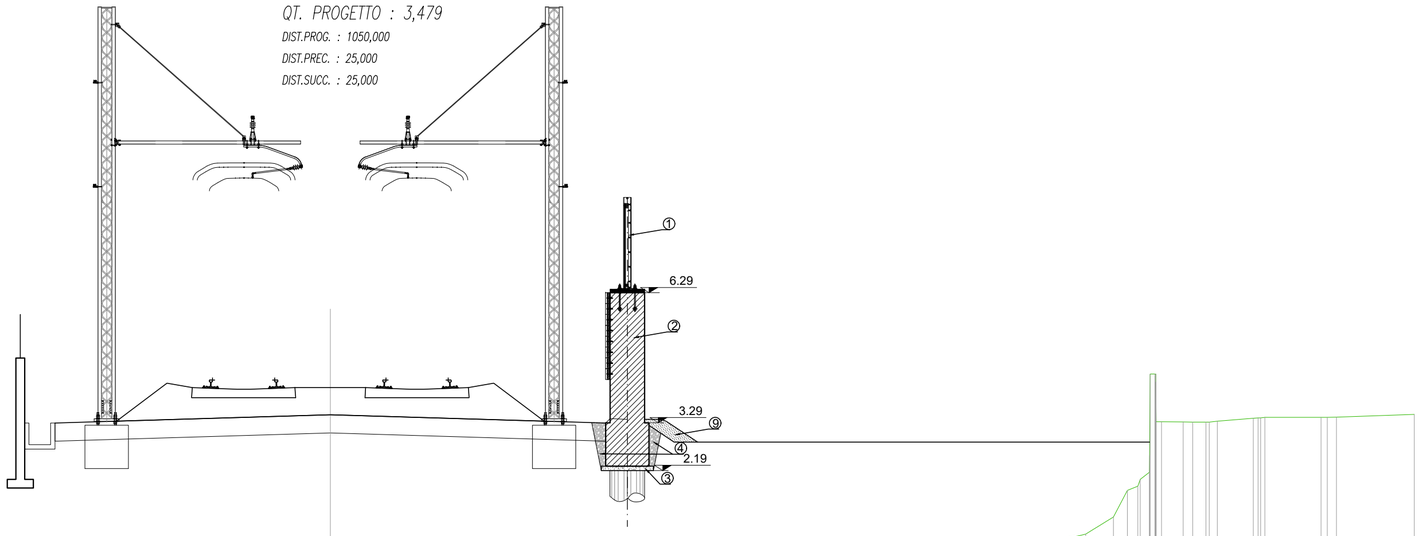

SCALA 1:100

QT.RIF. −1,500

| | | |

LEGENDA

1. Barriera antirumore
2. Muro antisvio
3. Magrone
4. Rinterro
5. Recinzione ferroviaria da demolire
6. Nuovo pacchetto stradale
7. Nuovo profilo redirettivo
8. Recinzione ferroviaria che rimane in opera
9. Terreno vegetale
10. Pensilina bus da spostare

SEZIONE N. : 49
QT. PROGETTO : 3,584
DIST.PROG. : 1100,000
DIST.PREC. : 25,000
DIST.SUCC. : 4,692

SCAVO	1.52 mq
RINTERRO	0.40 mq
MAGRONE	0.12 mq
TERRENO VEGETALE	0.28 mq

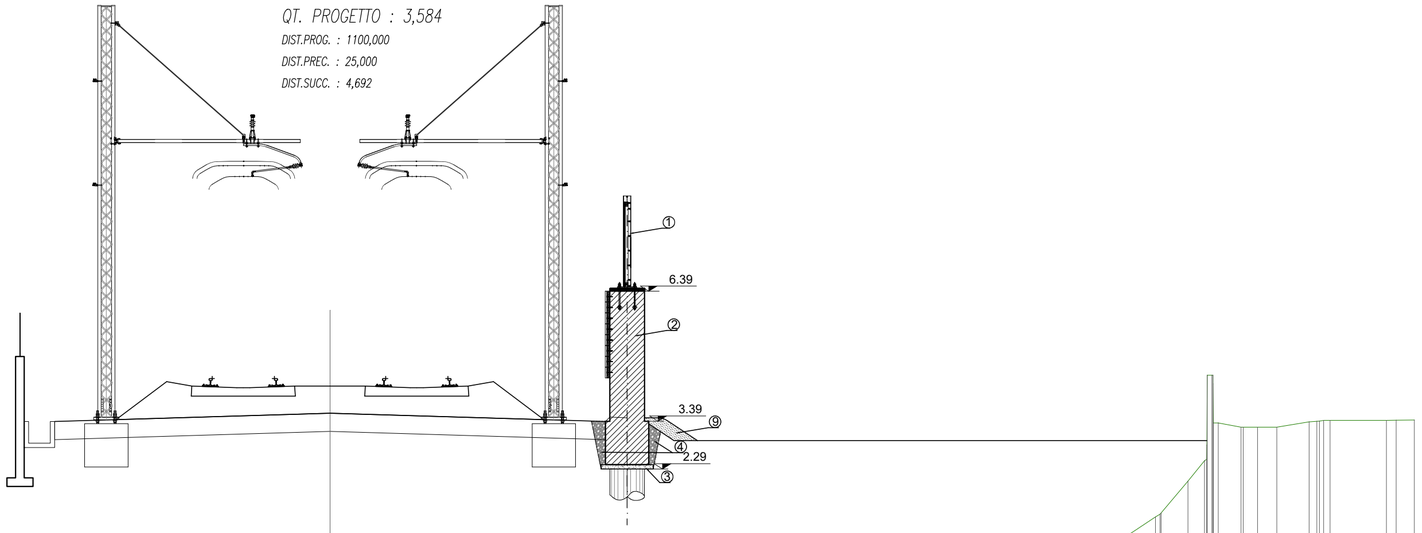

SCALA 1:100

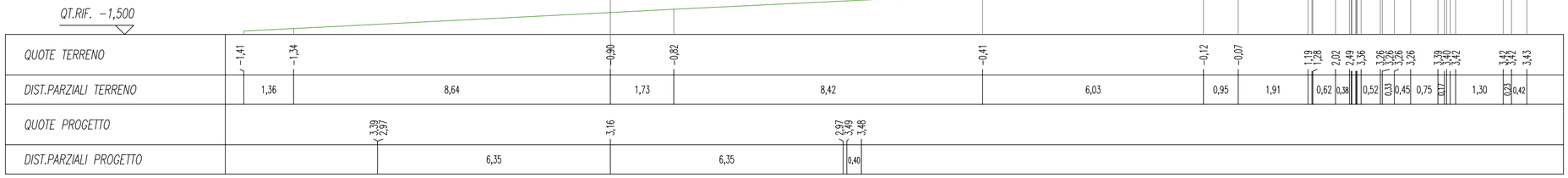

SEZIONE N. : 50
QT. PROGETTO : 3,593
DIST.PROG. : 1104,692
DIST.PREC. : 4,692

SCAVO	1.52 mq
RINTERRO	0.40 mq
MAGRONE	0.12 mq
TERRENO VEGETALE	0.28 mq

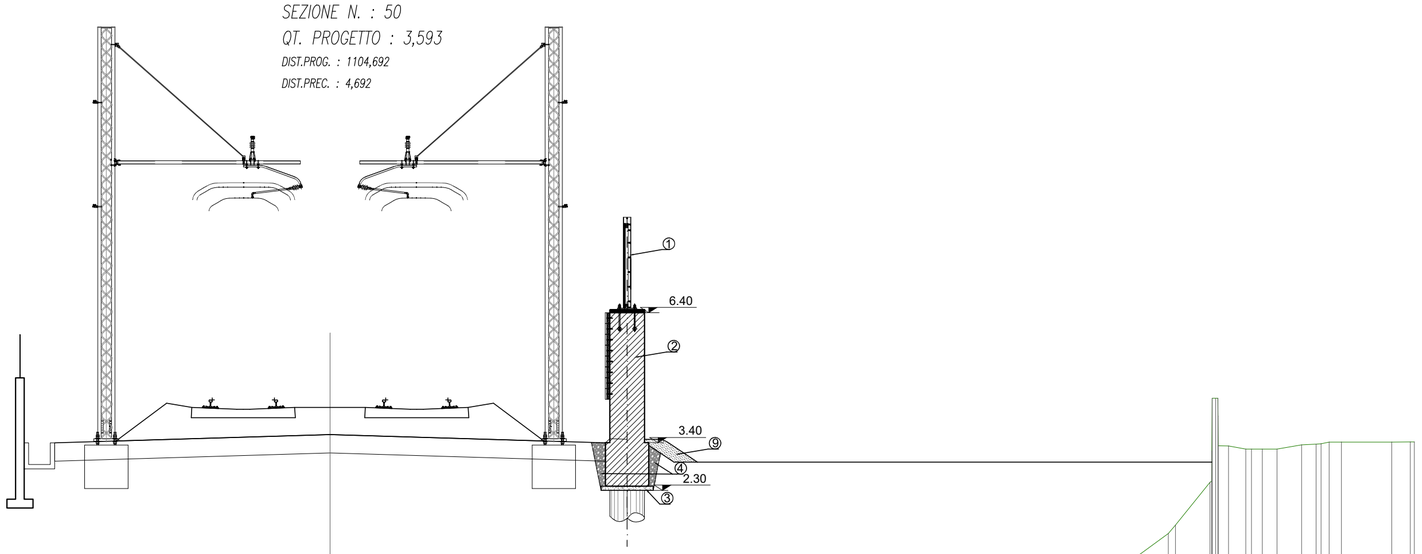
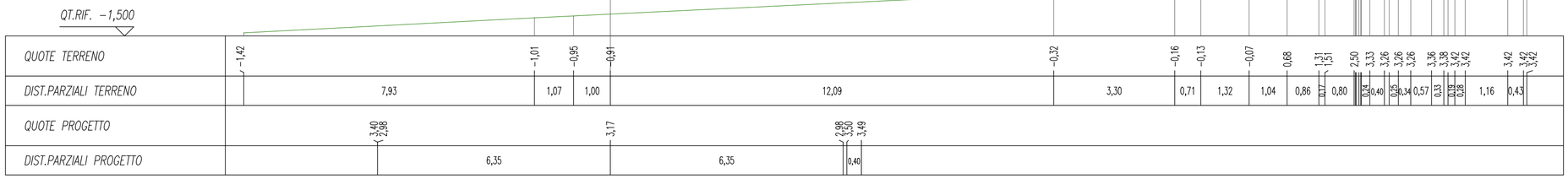
SCALA 1:100