BY–PASS CARRABILE
MONITORAGGIO – PIANTA
Scala 1:100

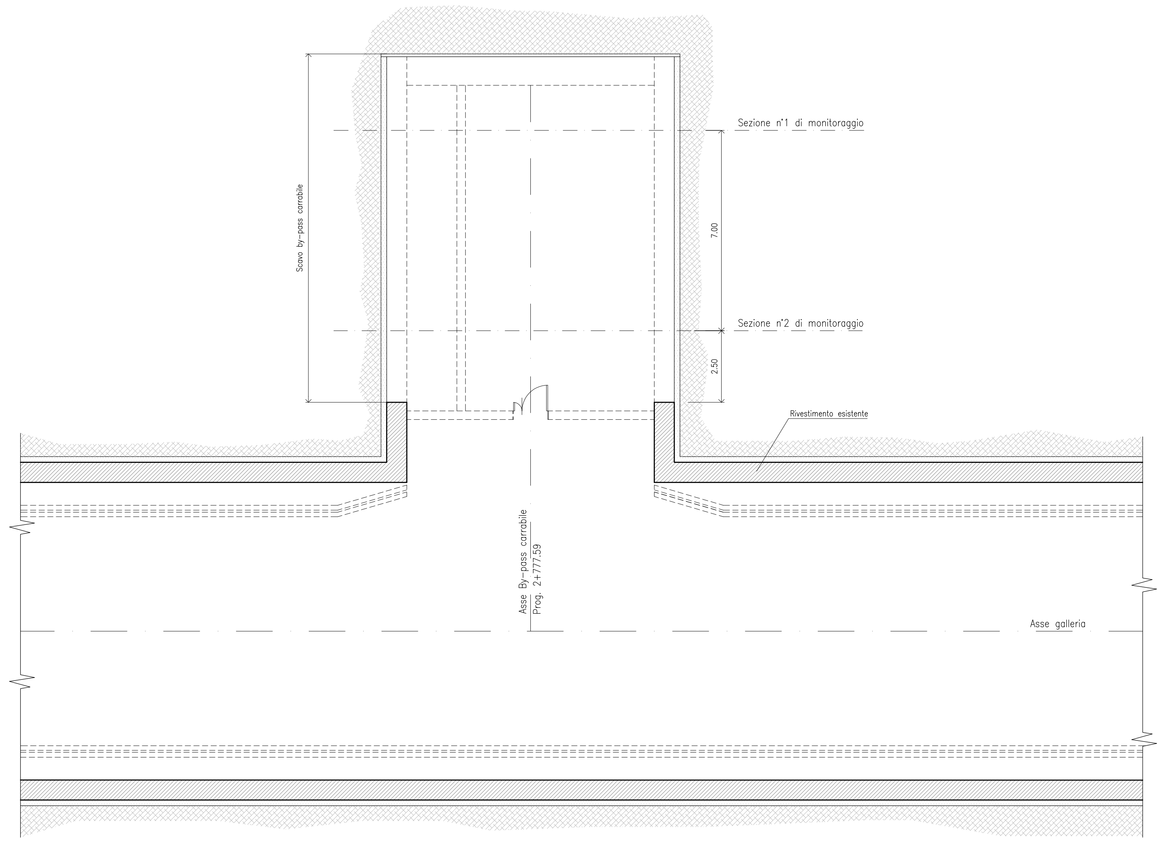

STAZIONE SISTEMATICA DI MISURA DELLE CONVERGENZE DIAMETRALI MEDIE
Scala 1:100

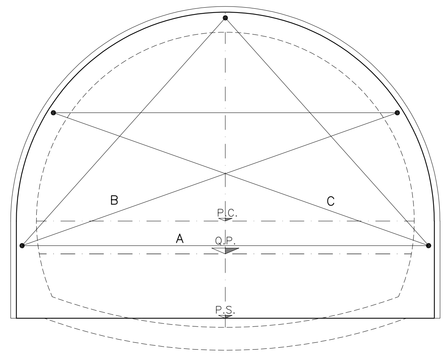

● *MIRE OTTICHE PER MISURE DI CONVERGENZA*

$$\overline{C} = \frac{A+B+C}{3}$$

NOTA BENE
PER UNA DESCRIZIONE DETTAGLIATA DEL SISTEMA DI MONITORAGGIO SI RIMANDA ALLA RELAZIONE TECNICA

STAZIONE SISTEMATICA DI MISURA DELLO STATO TENSIONALE
Scala 1:100

Rivestimento di prima fase

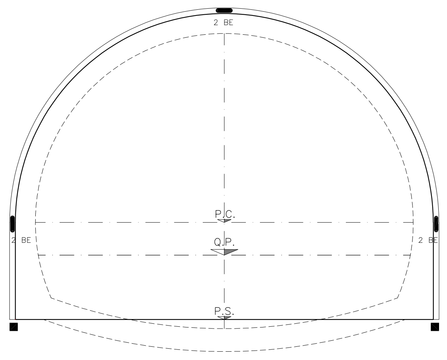

Rivestimento definitivo

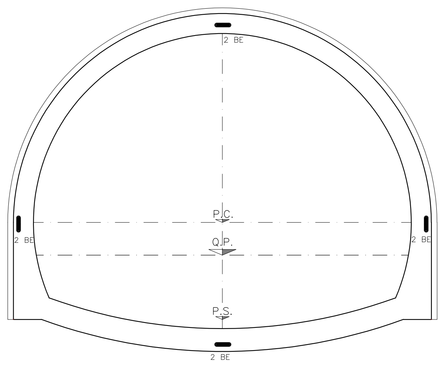

▬ *BARRETTE ESTENSIMETRICHE A CORDA VIBRANTE*

■ *CELLA DI CARICO (IN ALTERNATIVA CELLE DI CARICO TOROIDALI PER BULLONI RADIALI)*

LEGENDA MONITORAGGIO

SIGLA	N°	DESCRIZIONE	CARATTERISTICHE
MO	5+5	MIRA OTTICA	LETTURA COORDINATE TRIDIMENSIONALI CON PRECISIONE –/+ 3mm, 2sec CENTESIMALI
CC	2x2	CELLA DI CARICO	CAMPO DI MISURA FINO A 2000kN DI PORTATA
B-E	2x(3+4)	2 BARRETTE ESTENSIMETRICHE	LA LETTURA È POSSIBILE SIA CON CENTRALINA MANUALE CHE CON DATALOGGER

FREQUENZE MISURE

I TERMINALI DELLE CELLE DI CARICO DOVRANNO ESSERE ALLOGGIATI IN APPOSITO PANNELLO CENTRALIZZATO

LETTURA DI ZERO A SEGUITO DELL'INSTALLAZIONE

LETTURE CORRENTI:

– 1 LETTURA PRIMA DELL' ESECUZIONE DELLO SCAVO DI AVANZAM.
– 1 LETTURA DOPO LO SCAVO DI AVANZAMENTO

L'EFFETTIVA POSIZIONE DELLE STRUMENTAZIONI POTRA' SUBIRE ADEGUAMENTI IN CORSO D'OPERA IN FUNZIONE DELLE REALI POSIZIONI DEGLI ELEMENTI DI CONTRASTO ALLE SPINTE DEL TERRENO

anas
GRUPPO FS ITALIANE
Direzione Progettazione e Realizzazione Lavori

ITINERARIO INTERNAZIONALE E78 S.G.C. GROSSETO – FANO
Tratto Selci Lama (E45) – S. Stefano di Gaifa
Adeguamento a 2 corsie della Galleria della Guinza (lotto 2)
e del tratto Guinza – Mercatello Ovest (lotto 3)
1° stralcio

PROGETTO DEFINITIVO — COD. AN58

PROGETTAZIONE: ANAS - DIREZIONE PROGETTAZIONE E REALIZZAZIONE LAVORI

PROGETTISTI:
Ing. VINCENZO MAEO
Ordine Ingegneri di Bari n. 3594

IL GEOLOGO
Geol. FRANCESCO MATALONI
Ordine Geologi del Lazio n. 725

IL RESPONSABILE DEL S.I.A.
Arch. GIOVANNI MAGARO'
Ordine Architetti di Roma n. 16183

COORDINATORE PER LA SICUREZZA IN FASE DI PROGETTAZIONE
Geom. FABIO QUONDAM

VISTO: IL RESP. DEL PROCEDIMENTO
Dott. ing. ANTONIO SCALAMANDRE'

PROTOCOLLO — DATA:

GALLERIA GUINZA

Galleria naturale

By-pass per impianti pr.2+777.59 - Monitoraggio

CODICE PROGETTO (PROGETTO / LIV. PROG. / N. PROG.)	NOME FILE T00GN01OSTDI01B	REVISIONE	
LO702M D 1801	CODICE ELAB. T00GN01OSTDI01	B	1:100

REV.	DESCRIZIONE	DATA	REDATTO	VERIFICATO	APPROVATO
D					
C					
B	AGGIORNAMENTO	Luglio 2019			
A	EMISSIONE	Sett 2018			