pK 3+000 - 3+200

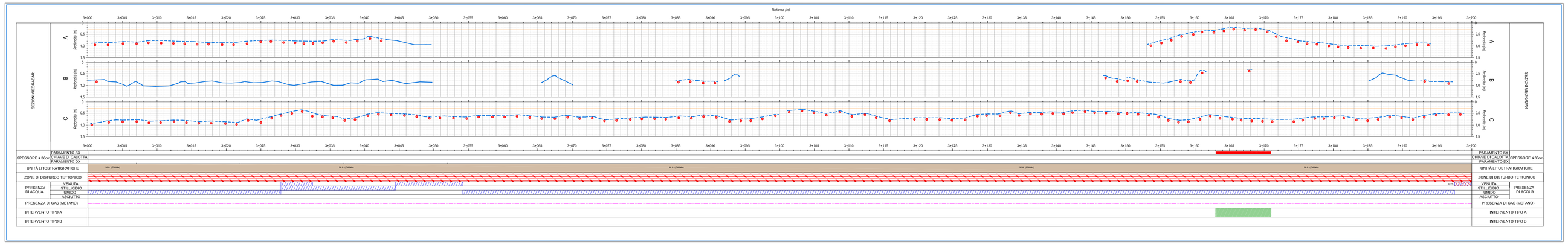

pK 3+200 - 3+400

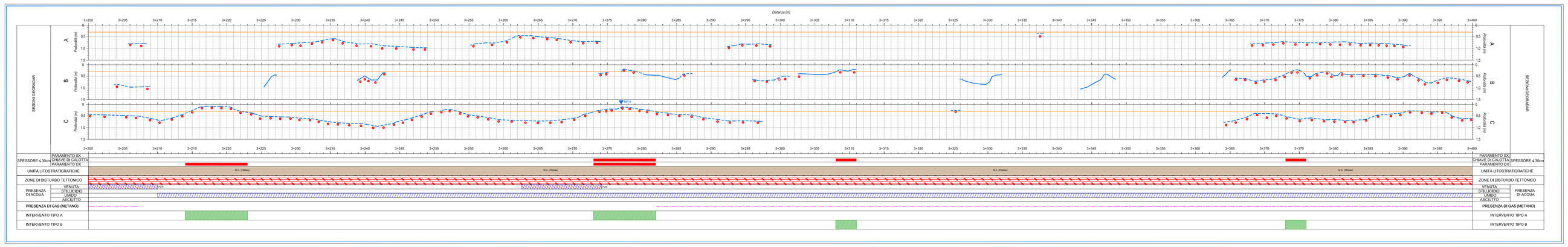

pK 3+400 - 3+600

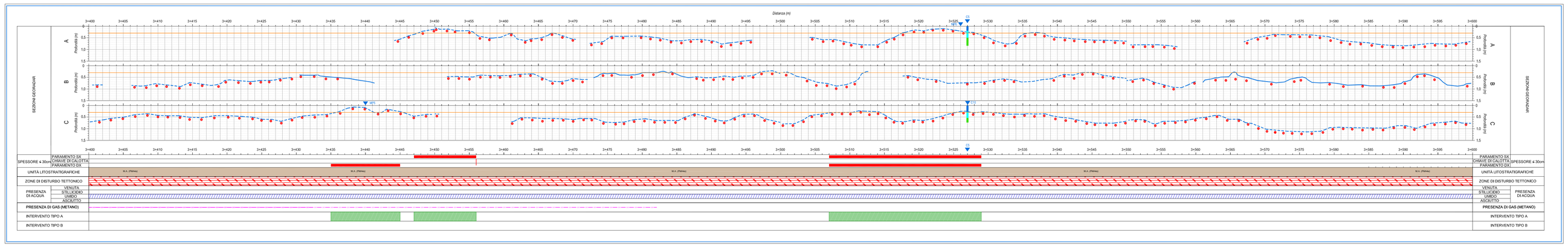

pK 3+600 - 3+800

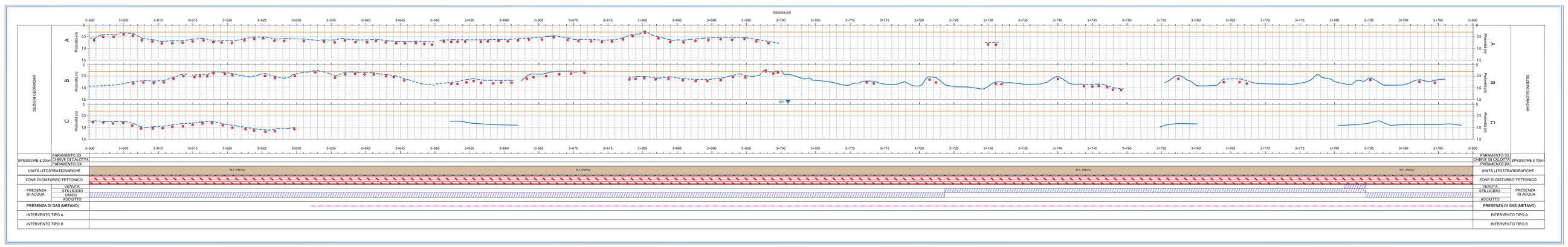

pK 3+800 - 4+000

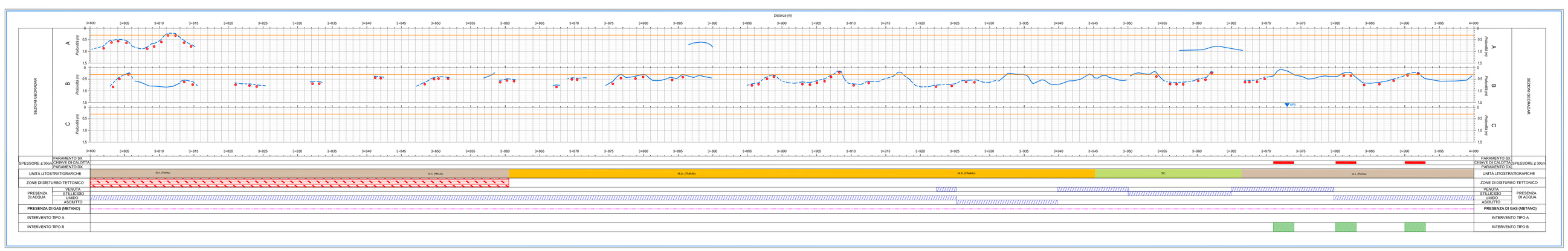

SEZIONE GALLERIA

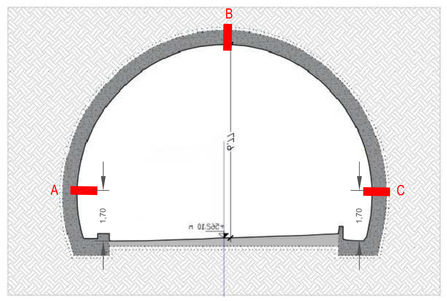

Progressive riferite a Lato Città di Castello (pK 0+000)

LEGENDA

SEZIONI INTERPRETATIVE INDAGINE GEORADAR

- Centina
- Spessore rivestimento cls
- Spessore rivestimento cls da interpolazione posizione centine
- Armatura del rivestimento
- MP — Posizione martinetto piatto
- C — Posizione carotaggio
- Ammasso roccioso
- Calcestruzzo (rivestimento definitivo)
- Spritz Beton (rivestimento di prima fase)
- Spessore ≤ 30cm

INFORMAZIONI DESUMIBILI DAL PROFILO GEOMECCANICO

- Zona di disturbo tettonico
- Presenza di acqua
- Presenza di gas (metano)

SUBSTRATO MARINO - FORMAZIONE MARNOSO-ARENACEA (Lang. inf. - Tort.)

- FMA5 — "Membro di Collina": Torbiditi pelitico-arenacee ben stratificate con rapporto A/P da 1/4 a 1/8. Strati pelitici costituiti da marne, marne calcaree, marne argillose e marne siltoso-sabbiose. Strati arenacei costituiti da arenarie a grana fine e finissima a cemento calcitico talora siallitico.
- FMA4a — "Membro di Galeata sup.": Torbiditi c.s. con rapporto A/P da 1/5 a 1/4. Strati pelitici c.s. Strati arenacei c.s. Frequente presenza di bancate calcaremitiche metriche con clasti organogeni e siliciatici. "
- SC — "Strato Contessa": Bancone arenaceo plurimetrico seguito da strato di marna di analogo spessore
- FMA4a — "Membro di Galeata inf.": Torbiditi silico-clastiche con rapporto A/P da 1/3 a 1/6. Strati pelitici c.s. Strati arenacei di spessore variabile da 20 cm a 2 m.

NOTE

1. **LE PROGRESSIVE RIPORTATE NEI PROFILI SONO RIFERITE A INIZIO GALLERIA NATURALE (PR. ASSOLUTA= 0+223.31)**
2. **L'INTERVENTO TIPO C SARA' REALIZZATO IN CORRISPONDENZA DEI VENTILATORI DA APPENDERE IN CALOTTA**

anas GRUPPO FS ITALIANE

Direzione Progettazione e Realizzazione Lavori

ITINERARIO INTERNAZIONALE E78 S.G.C. GROSSETO – FANO
Tratto Selci Lama (E45) – S. Stefano di Gaifa
Adeguamento a 2 corsie della Galleria della Guinza (lotto 2)
e del tratto Guinza – Mercatello Ovest (lotto 3)
1° stralcio

PROGETTO DEFINITIVO — COD. AN58

PROGETTAZIONE: ANAS - DIREZIONE PROGETTAZIONE E REALIZZAZIONE LAVORI

PROGETTISTI:
Ing. VINCENZO MINGI
Ordine Ingegneri di Bari n. 3594

IL GEOLOGO
Geol. FRANCESCO MATALONI
Ordine Geologi del Lazio n. 725

IL RESPONSABILE DEL S.I.A.
Arch. GIOVANNI MAGARO'
Ordine Architetti di Roma n. 16183

COORDINATORE PER LA SICUREZZA IN FASE DI PROGETTAZIONE
Geom. FABIO QUONDAM

VISTO: IL RESP. DEL PROCEDIMENTO
Dott. ing. ADMILE DEVITOFRANCESCHI

PROTOCOLLO — DATA:

OPERE D'ARTE MAGGIORI

GALLERIA GUINZA

Indagini in galleria - Sezioni interpretative longitudinali - Tav. 4/6

CODICE PROGETTO					NOME FILE		REVISIONE	
PROGETTO	LIV. PROG.	N. PROG.			T00GN01OSTSL04B			
LO702M	D	1801	CODICE ELAB.	T00GN01OSTSL04			B	varie

REV.	DESCRIZIONE	DATA	REDATTO	VERIFICATO	APPROVATO
D					
C					
B	AGGIORNAMENTO	Luglio 2019			
A	EMISSIONE	Giugno 2018			