## pK 4+000 - 4+200

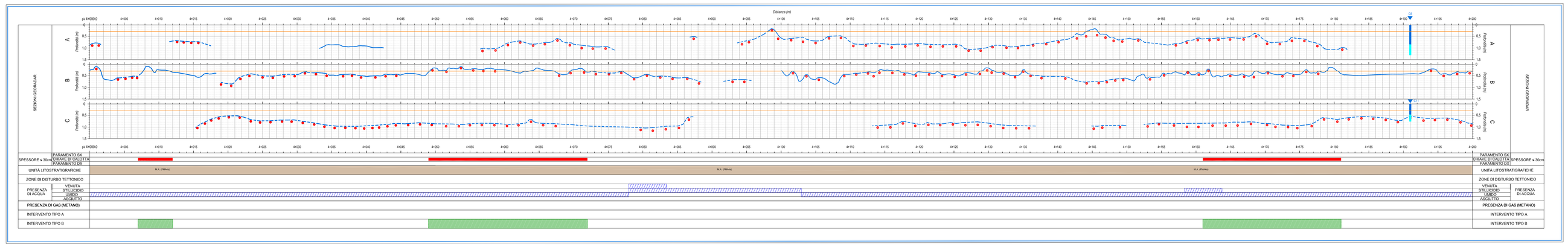


## pK 4+200 - 4+400

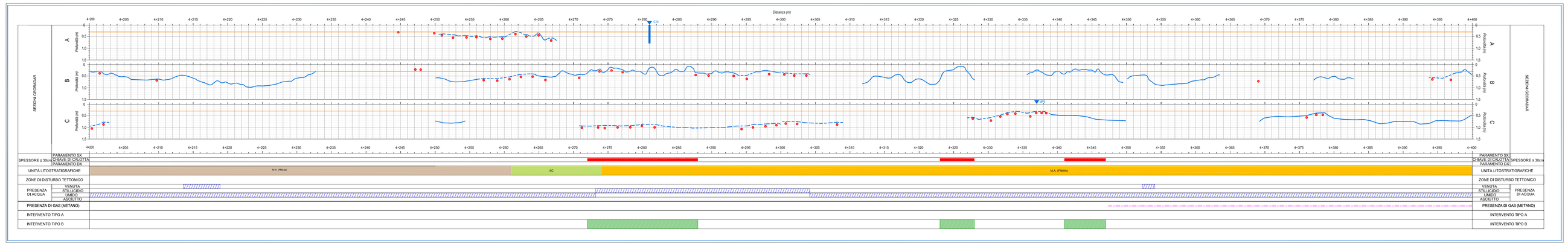


## pK 4+400 - 4+600

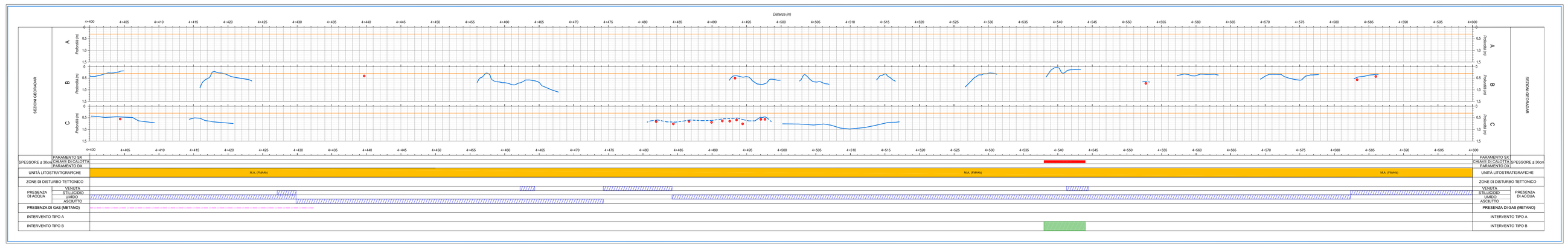


## pK 4+600 - 4+800

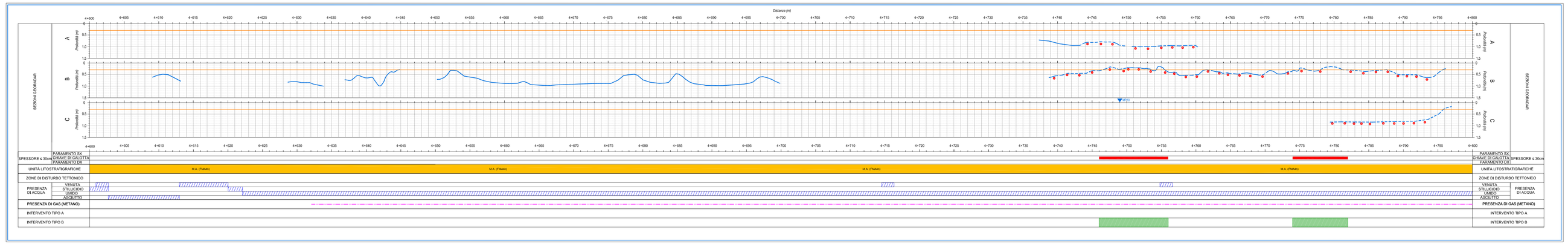


## pK 4+800 - 5+000

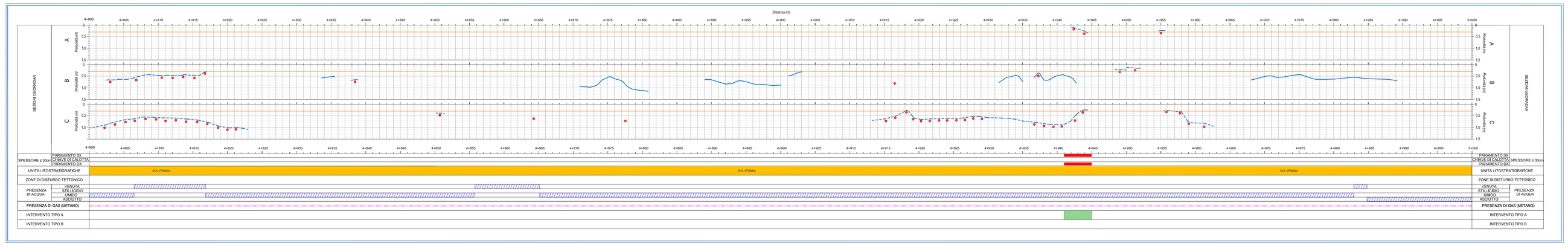


### SEZIONE GALLERIA

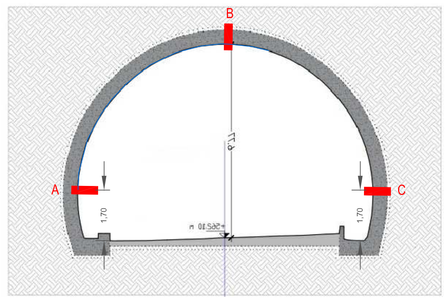


Progressive riferite a Lato Città di Castello (pK 0+000)

### LEGENDA

**SEZIONI INTERPRETATIVE INDAGINE GEORADAR**

- Centina
- Spessore rivestimento cls
- Spessore rivestimento cls da interpolazione posizione centine
- Armatura del rivestimento
- MP — Posizione martinetto piatto
- C — Posizione carotaggio
- Ammasso roccioso
- Calcestruzzo (rivestimento definitivo)
- Spritz Beton (rivestimento di prima fase)
- Spessore ≤ 30cm

**INFORMAZIONI DESUMIBILI DAL PROFILO GEOMECCANICO**

- Zona di disturbo tettonico
- Presenza di acqua
- Presenza di gas (metano)

SUBSTRATO MARINO - FORMAZIONE MARNOSO-ARENACEA (Lang. inf. - Tort.)

- FMA5 — "Membro di Collina": Torbiditi pelitico-arenacee ben stratificate con rapporto A/P da 1/4 a 1/6. Strati pelitici costituiti da marne, marne calcaree, marne argillose e marne siltoso-sabbiose. Strati arenacei costituiti da arenarie a grana fine e finissima a cemento calcitico talora siallitico.
- FMA4b — "Membro di Galeata sup.": Torbiditi c.s. con rapporto A/P da 1/3 a 1/4. Strati pelitici c.s. Strati arenacei c.s. Frequente presenza di bancale calcarenitiche metriche con clasti organogeni e siliciatici. "
- SC — "Strato Contessa": Bancone arenaceo plurimetrico seguito da strato di marna di analogo spessore
- FMA4a — "Membro di Galeata inf.": Torbiditi silico-clastiche con rapporto A/P da 1/2 a 1/6. Strati pelitici c.s. Strati arenacei di spessore variabile da 20 cm a 2 m.

**NOTE**

1. **LE PROGRESSIVE RIPORTATE NEI PROFILI SONO RIFERITE A INIZIO GALLERIA NATURALE (PR. ASSOLUTA= 0+223.31)**
2. **L'INTERVENTO TIPO C SARA' REALIZZATO IN CORRISPONDENZA DEI VENTILATORI DA APPENDERE IN CALOTTA**

anas — GRUPPO FS ITALIANE

*Direzione Progettazione e Realizzazione Lavori*

ITINERARIO INTERNAZIONALE E78 S.G.C. GROSSETO – FANO
Tratto Selci Lama (E45) – S. Stefano di Gaifa
Adeguamento a 2 corsie della Galleria della Guinza (lotto 2)
e del tratto Guinza – Mercatello Ovest (lotto 3)
1° stralcio

PROGETTO DEFINITIVO — COD. AN58

PROGETTAZIONE: ANAS - DIREZIONE PROGETTAZIONE E REALIZZAZIONE LAVORI

PROGETTISTI:
*Ing. VINCENZO MINGI*
*Ordine Ingegneri di Bari n. 3594*

IL GEOLOGO
*Geol. FRANCESCO MATALONI*
*Ordine Geologi del Lazio n. 725*

IL RESPONSABILE DEL S.I.A.
*Arch. GIOVANNI MAGARIS*
*Ordine Architetti di Roma n. 16183*

COORDINATORE PER LA SICUREZZA IN FASE DI PROGETTAZIONE
*Geom. FABIO QUONDAM*

VISTO: IL RESP. DEL PROCEDIMENTO
*Dott. ing. ADMILE DEVITOFRANCESCHI*

PROTOCOLLO | DATA:

OPERE D'ARTE MAGGIORI

GALLERIA GUINZA

Indagini in galleria - Sezioni interpretative longitudinali - Tav. 5/6

| CODICE PROGETTO | NOME FILE | REVISIONE |
|---|---|---|
| PROGETTO LO702M · LIV. PROG. D · N. PROG. 1801 — CODICE ELAB. T00GN01OSTSL05 | T00GN01OSTSL05B | B — varie |

| REV. | DESCRIZIONE | DATA | REDATTO | VERIFICATO | APPROVATO |
|---|---|---|---|---|---|
| D | | | | | |
| C | | | | | |
| B | AGGIORNAMENTO | Luglio 2019 | | | |
| A | EMISSIONE | Giugno 2018 | | | |