SEZIONE TIPO SOLETTA
SCALA 1:20

PIANTA LASTRE PREDALLES
SCALA 1:100

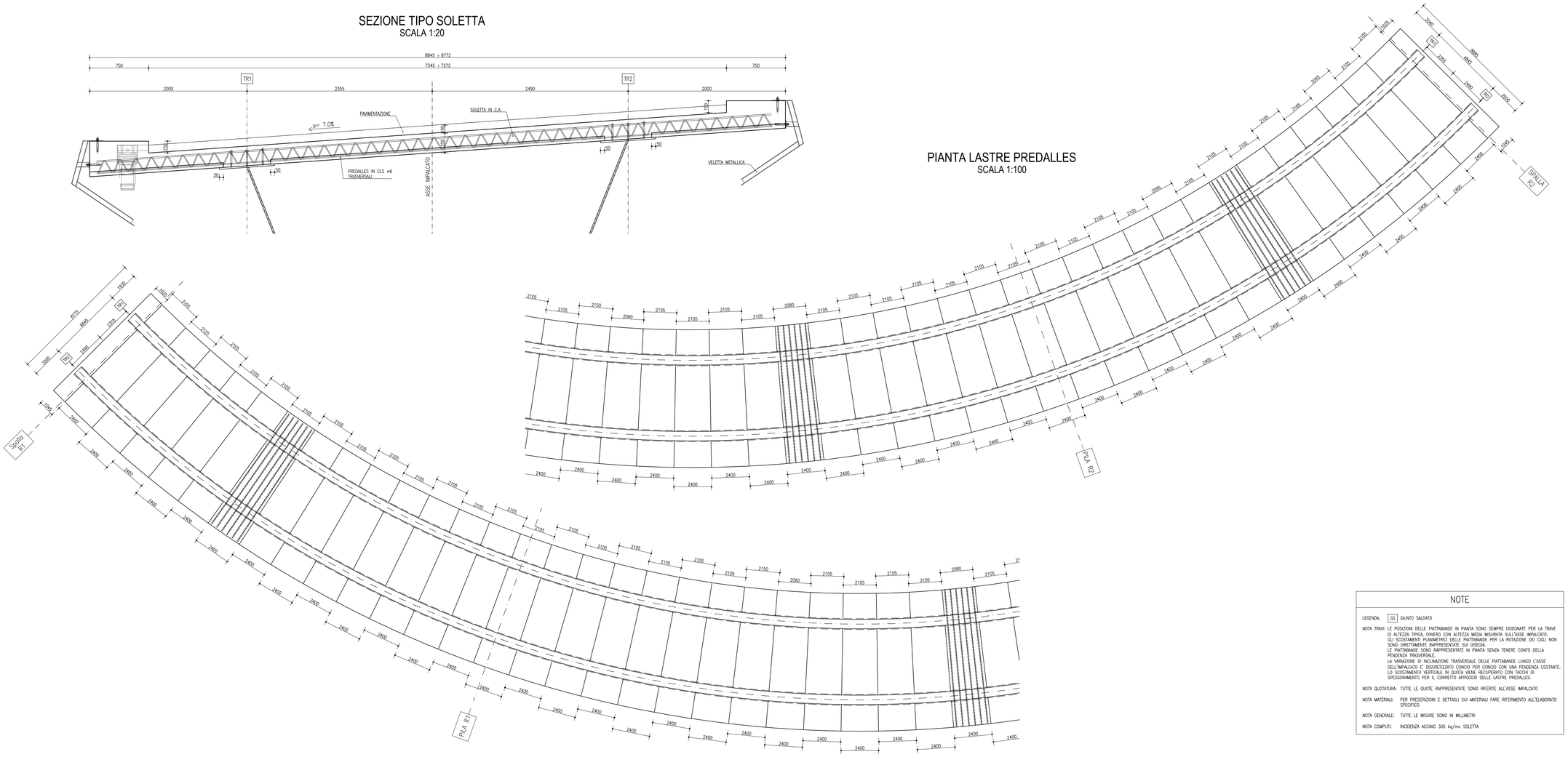

NOTE

LEGENDA: GS GIUNTO SALDATO

NOTA TRAVI: LE POSIZIONI DELLE PIATTABANDE IN PIANTA SONO SEMPRE DISEGNATE PER LA TRAVE DI ALTEZZA TIPICA; OVVERO CON ALTEZZA MEDIA MISURATA SULL'ASSE IMPALCATO.
GLI SCOSTAMENTI PLANIMETRICI DELLE PIATTABANDE PER LA ROTAZIONE DEI CIGLI NON SONO DIRETTAMENTE RAPPRESENTATE SUI DISEGNI.
LE PIATTABANDE SONO RAPPRESENTATE IN PIANTA SENZA TENERE CONTO DELLA PENDENZA TRASVERSALE.
LA VARIAZIONE DI INCLINAZIONE TRASVERSALE DELLE PIATTABANDE LUNGO L'ASSE DELL'IMPALCATO E' DISCRETIZZATO CONCIO PER CONCIO CON UNA PENDENZA COSTANTE.
LO SCOSTAMENTO VERTICALE IN QUOTA VIENE RECUPERATO CON TACCHI DI SPESSORAMENTO PER IL CORRETTO APPOGGIO DELLE LASTRE PREDALLES.

NOTA QUOTATURA: TUTTE LE QUOTE RAPPRESENTATE SONO RIFERITE ALL'ASSE IMPALCATO

NOTA MATERIALI: PER PRESCRIZIONI E DETTAGLI SUI MATERIALI FARE RIFERIMENTO ALL'ELABORATO SPECIFICO

NOTA GENERALE: TUTTE LE MISURE SONO IN MILLIMETRI

NOTA COMPUTI: INCIDENZA ACCIAIO 305 kg/mc SOLETTA

DETTAGLIO ARREDI STRADALI
SCALA 1:20

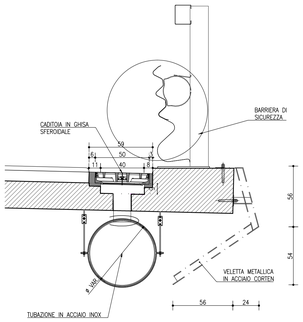

DETTAGLI SOLETTA IN OPERA
SCALA 1:10

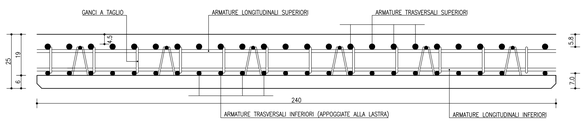

DETTAGLI LASTRA
SCALA 1:10

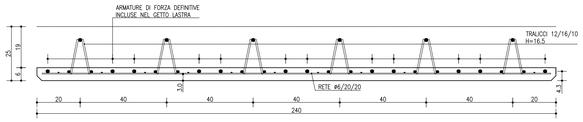

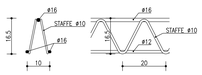

FASI DI GETTO TRASVERSALI
SCALA 1:50

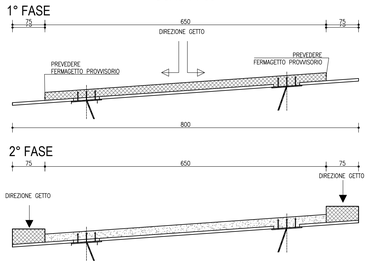

anas GRUPPO FS ITALIANE — *Direzione Progettazione e Realizzazione Lavori*

S.G.C. E78 GROSSETO–FANO
Tratto Siena Bettolle (A1)
Adeguamento a 4 corsie del tratto Siena–Ruffolo (Lotto 0)

PROGETTO DEFINITIVO
COD. FI-81

R.T.I. di PROGETTAZIONE: Mandataria PRO ITER; Mandante ATRIVIA, sinèrgo, D'VIA

PROGETTISTI:
Ing. Riccardo Formichi – Pro Iter srl (Integratore prestazioni specialistiche)
Ordine Ing. di Milano n. 18045
Ing. Alberto Rinaldi – Erre.vi.co. srl
Ordine Ing. di Milano n. 16951
IL GEOLOGO
Dott. Geol. Massimo Mezzanzanica – Pro Iter srl
Albo Geol. Lombardia n. A762
COORDINATORE PER LA SICUREZZA IN FASE DI PROGETTAZIONE
Ing. Enrico Moretti – Erre.vi.co. srl
Ordine Ing. di Milano n. 16237
VISTO: IL RESP. DEL PROCEDIMENTO
Ing. Raffaele Franco Corso

PROTOCOLLO | DATA

DOTT. ING. RICCARDO FORMICHI — Sez.A. Settori: a) Dighe e sbarramenti b) Idrologia e idraulica — n° A 18045 — ORDINE DEGLI INGEGNERI DELLA PROVINCIA DI MILANO

DOTT. ING. ALBERTO RINALDI — Sez. A Settori: a) b) c) d) e) f) — n° A 16951 — ORDINE DEGLI INGEGNERI DELLA PROVINCIA DI MILANO

06 - OPERE D'ARTE
06.04 - Opere d'Arte Maggiori - Cavalcavia
06.04.01 - Cavalcavia Ramo Firenze-Fano svincolo Cerchiaia (CV.01)
Predalles impalcato

CODICE PROGETTO (PROGETTO / LIV. PROG. / N. PROG.)	NOME FILE T00CV01STRCP05B.pdf	REVISIONE	SCALA
DPFI0081 D 20	CODICE ELAB. T00CV01STRCP05	B	varie

REV.	DESCRIZIONE	DATA	REDATTO	VERIFICATO	APPROVATO
D					
C					
B	Revisione per istruttoria ANAS	Maggio 2021	MIALI	MARTIGNONI	RINALDI
A	Emissione	Ottobre 2020	MIALI	MARTIGNONI	RINALDI