DETTAGLIO ASTE RETICOLARI
SCALA 1:10

CORRENTE INFERIORE / SUPERIORE TIPICO

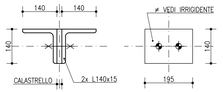

CONTROVENTI SUPERIORI TIPICO

SEZIONE SPALLA 1
SCALA 1:50

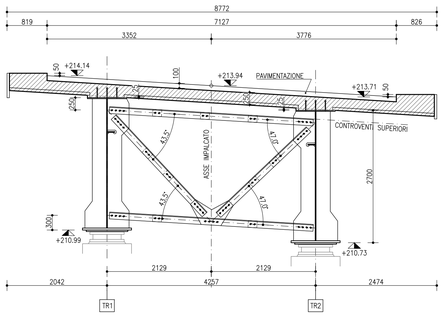

SEZIONE SPALLA 2
SCALA 1:50

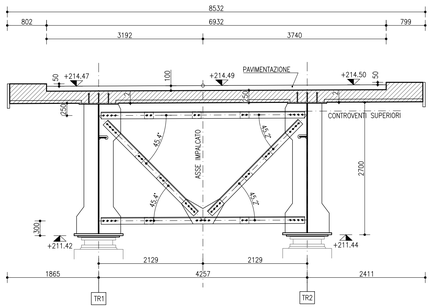

TRAVERSO CAMPATA T2
TIPICO - SCALA 1:20

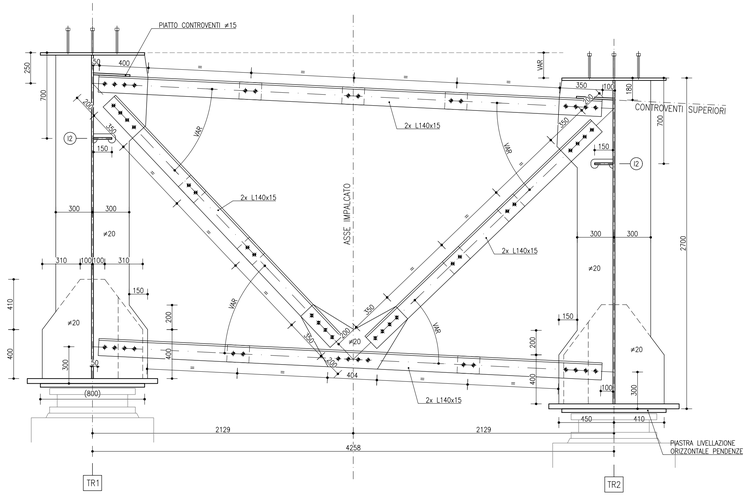

TRAVERSO CAMPATA T1
TIPICO - SCALA 1:20

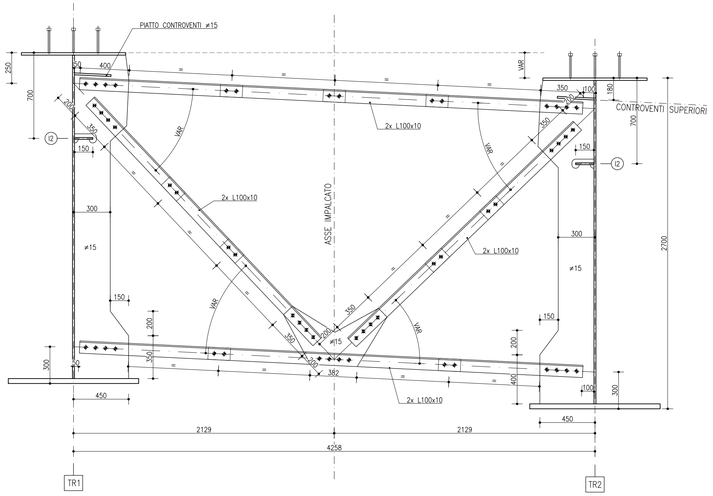

DETTAGLIO IRRIGIDENTI
TIPICO - SCALA 1:20

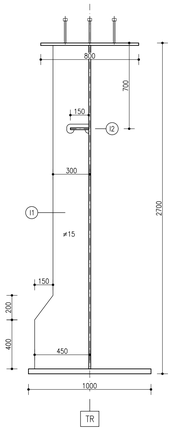

DETTAGLIO MARTINETTI
TIPICO - SCALA 1:20

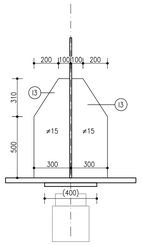

PIANTA PIATTABANDE INFERIORI

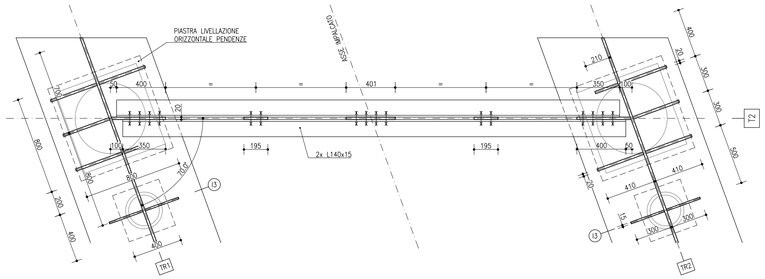

PIANTA PIATTABANDE INFERIORI

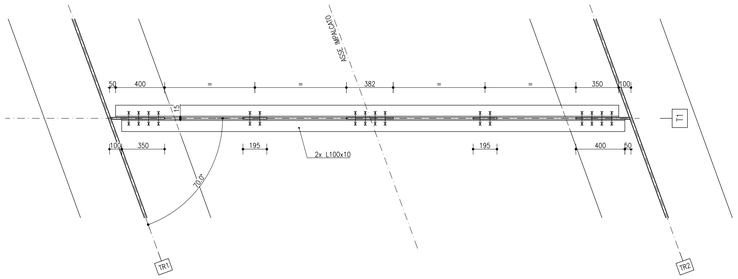

PIANTA PIATTABANDE SUPERIORI

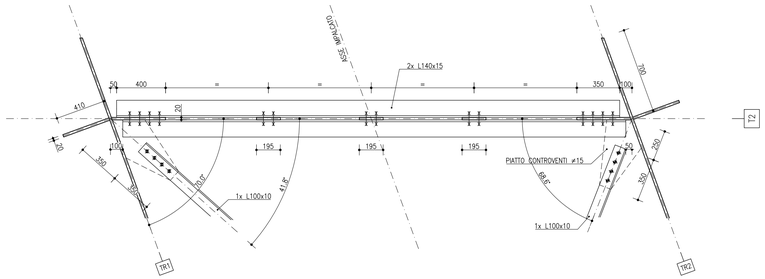

PIANTA PIATTABANDE SUPERIORI

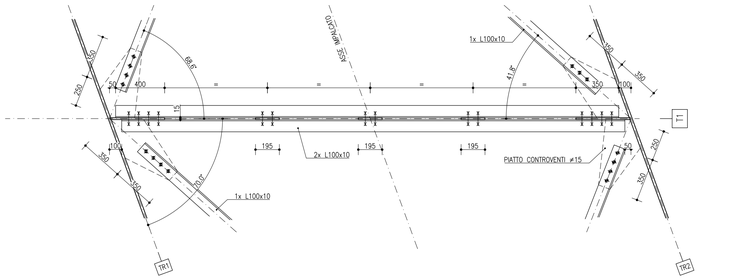

DETTAGLIO PIOLI TRAVI
SCALA 1:10

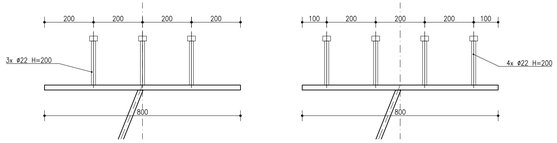

NOTE

NOTA TRAVI: LE POSIZIONI DELLE PIATTABANDE IN PIANTA SONO SEMPRE DISEGNATE PER LA TRAVE DI ALTEZZA TIPICA, OVVERO CON ALTEZZA MEDIA MISURATA SULL'ASSE IMPALCATO.
GLI SCOSTAMENTI PLANIMETRICI DELLE PIATTABANDE PER LA ROTAZIONE DEI CIGLI NON SONO DIRETTAMENTE RAPPRESENTATE SUI DISEGNI.
LE PIATTABANDE SONO RAPPRESENTATE IN PIANTA SENZA TENERE CONTO DELLA PENDENZA TRASVERSALE.
LA VARIAZIONE DI INCLINAZIONE TRASVERSALE DELLE PIATTABANDE LUNGO L'ASSE DELL'IMPALCATO E' DISCRETIZZATO CONCIO PER CONCIO CON UNA PENDENZA COSTANTE.
LO SCOSTAMENTO VERTICALE IN QUOTA VIENE RECUPERATO CON TACCHI DI SPESSORAMENTO PER IL CORRETTO APPOGGIO DELLE LASTRE PREDALLES.

NOTA QUOTATURA: TUTTE LE QUOTE RAPPRESENTATE SONO RIFERITE ALL'ASSE IMPALCATO

NOTA MATERIALI: PER PRESCRIZIONI E DETTAGLI SUI MATERIALI FARE RIFERIMENTO ALL'ELABORATO SPECIFICO

NOTA GENERALE: TUTTE LE MISURE SONO IN MILLIMETRI

anas
GRUPPO FS ITALIANE
Direzione Progettazione e Realizzazione Lavori

S.G.C. E78 GROSSETO–FANO
Tratto Siena Bettolle (A1)
Adeguamento a 4 corsie del tratto Siena–Ruffolo (Lotto 0)

PROGETTO DEFINITIVO
COD. FI-81

R.T.I. di PROGETTAZIONE: Mandataria PRO ITER; Mandante ERMA, sinèrgo, D_VA DVisionArchitecture

PROGETTISTI:
Ing. Riccardo Formichi – Pro Iter srl (Integratore prestazioni specialistiche)
Ordine Ing. di Milano n. 18045

Ing. Alberto Rinaldi – Erre.vi.o. srl
Ordine Ing. di Milano n. 16851

IL GEOLOGO
Dott. Geol. Massimo Mezzanzanica – Pro Iter srl
Albo Geol. Lombardia n. 4762

COORDINATORE PER LA SICUREZZA IN FASE DI PROGETTAZIONE
Ing. Enrico Moretti – Erre.vi.o. srl
Ordine Ing. di Milano n. 16237

VISTO: IL RESP. DEL PROCEDIMENTO
Ing. Raffaele Franco Corso

PROTOCOLLO | DATA

ORDINE DEGLI INGEGNERI DELLA PROVINCIA DI MILANO — DOTT. ING. DOMENICO RICCARDO CORSO — Sez. A — Settori: a) civile e ambientale b) industriale c) dell'informazione — n° A 18045

ORDINE DEGLI INGEGNERI DELLA PROVINCIA DI MILANO — DOTT. ING. ALBERTO RINALDI — Sez. A Civile e Ambientale — n° A 16851

06 - OPERE D'ARTE
06.03 - Opere d'Arte Maggiori - Ponti rami svincoli
06.03.01 - Ponte Torrente Tressa Rampa Gr-Fi svincolo Cerchiara (PO.01)
Carpenteria impalcato Tav. 2

CODICE PROGETTO (PROGETTO / LIV. PROG. / N. PROG.)	NOME FILE	REVISIONE	SCALA
DPFI0081 D 20	CODICE ELAB. T00VI13STRCP02 .pdf	A	varie

REV.	DESCRIZIONE	DATA	REDATTO	VERIFICATO	APPROVATO
D					
C					
B					
A	Emissione	Ottobre 2020	MIALI	MARTIGNONI	RINALDI