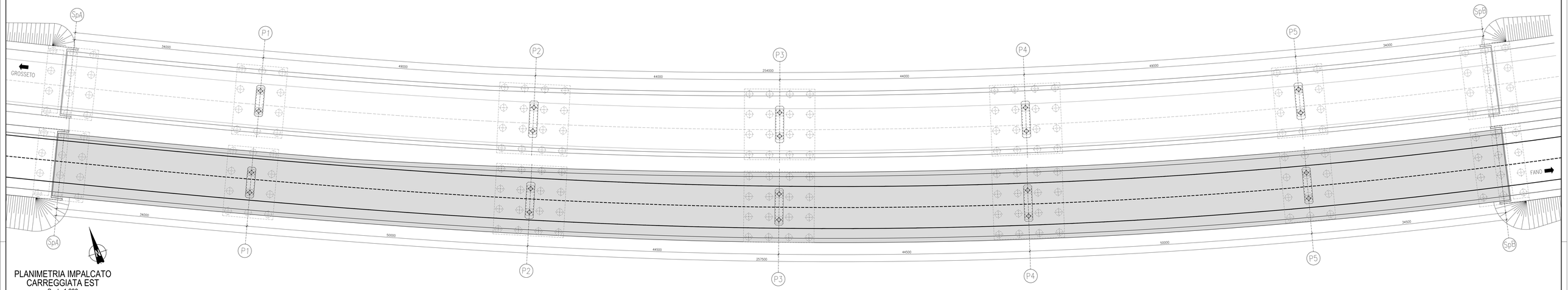

PLANIMETRIA IMPALCATO
CARREGGIATA EST
Scala 1:200

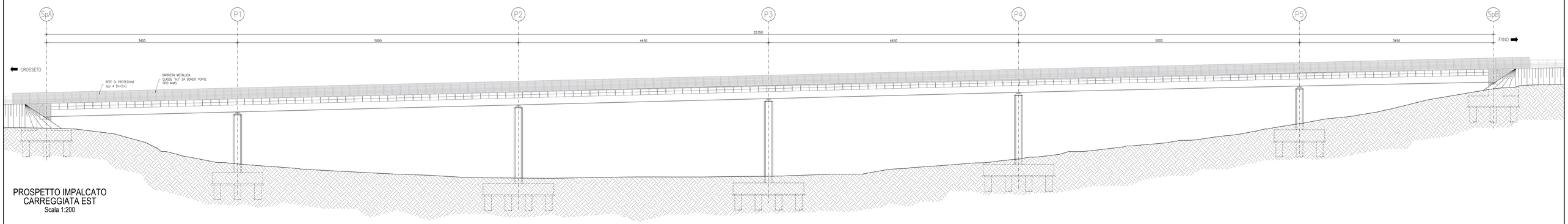

PROSPETTO IMPALCATO
CARREGGIATA EST
Scala 1:200

SEZIONE IMPALCATO
SPALLA 1
Scala 1:50

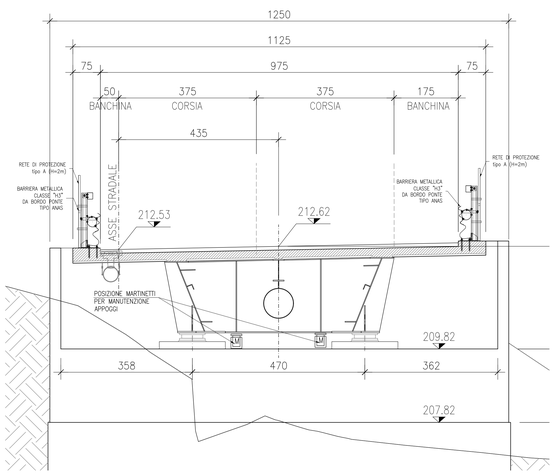

SEZIONE IMPALCATO
PILA
Scala 1:50

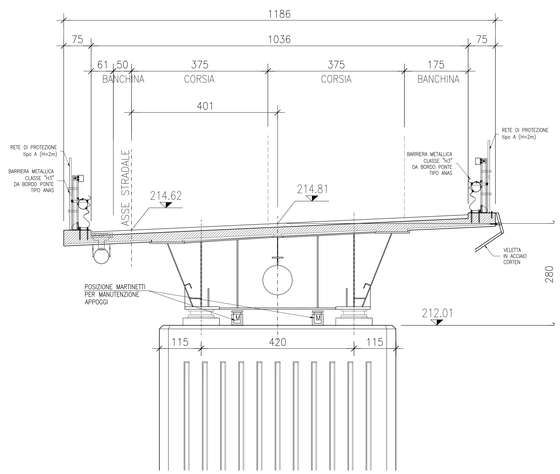

SEZIONE IMPALCATO
SPALLA 2
Scala 1:50

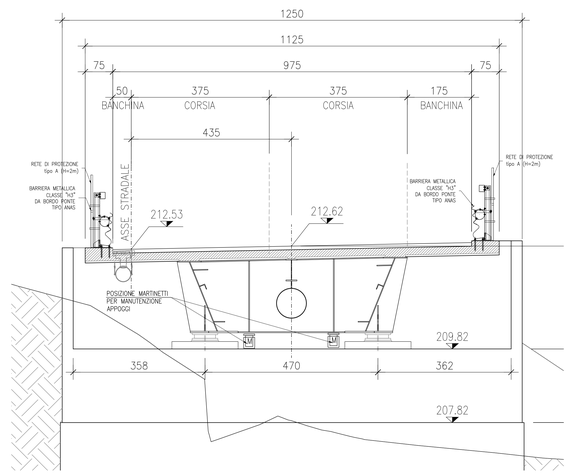

VEDERE TAVOLA T00PS00TRN07D2A
PER I PARTICOLARI RELATIVI A:
MARGINE INTERNO, MARGINE ESTERNO,
ELEMENTI RACCOLTA ACQUE DI PIATTAFORMA
E PACCHETTO STRADALE

anas
GRUPPO FS ITALIANE
Direzione Progettazione e Realizzazione Lavori

S.G.C. E78 GROSSETO–FANO

Tratto Siena Bettolle (A1)
Adeguamento a 4 corsie del tratto Siena–Ruffolo (Lotto 0)

PROGETTO DEFINITIVO

COD. FI-81

R.T.I. di PROGETTAZIONE: Mandataria PRO ITER; Mandante GREVEN, sinèrgo, D'_VA

PROGETTISTI:
Ing. Riccardo Formichi – Pro Iter srl (Integratore prestazioni specialistiche)
Ordine Ing. di Milano n. 18045
Ing. Stefano Maffatto – Sinergo SpA
Ordine Ing. di Venezia n. 2087
IL GEOLOGO
Dott. Geol. Massimo Mazzoprandro – Pro Iter srl
Albo Geol. Lombardia n. A762
COORDINATORE PER LA SICUREZZA IN FASE DI PROGETTAZIONE
Ing. Enrico Moretti – Erre.v.e.a. srl
Ordine Ing. di Milano n. 16237
VISTO: IL RESP. DEL PROCEDIMENTO
Ing. Raffaele Franco Corso

PROTOCOLLO | DATA

DOTT. ING. RICCARDO FORMICHI Sez. A - Settori: Ai fini e in adempimento del D.P.R. 328/2001 art. 46 Iscrizione n° A 18045 MILANO

MUFFATO STEFANO 28.09.2021 13:11:16 UTC

06 - OPERE D'ARTE

06.02 - Opere d'arte maggiori - Viadotti

06.02.09 - Viadotto Ribucciano carreggiata Est (VI06E)

Planimetria impalcato, prospetto e sezioni trasversali carreggiata Est

CODICE PROGETTO				NOME FILE T00VI09STRDI01A.pdf	REVISIONE	SCALA
PROGETTO	LIV. PROG.	N. PROG.		CODICE ELAB.		
DPFI0081	D	20		T00VI09STRDI01	B	1:200 - 1:50

REV.	DESCRIZIONE	DATA	REDATTO	VERIFICATO	APPROVATO
D					
C					
B	Revisione per istruttoria ANAS	Maggio 2021	Malerdrin	Imbeccuso	Muffato
A	Emissione	Ottobre 2020	Malerdrin	Cardarano	Cardarano