Materiali – Progr.2+460.00	Area (m²)	Vol. (m³)
Rilevato	0.00	0.00
Scavo	71.16	1437.96
Scotico	0.00	2.91
Terreno vegetale	1.13	22.83

Sez. 124
Progr.: 2+460.00
Scala : 1:200
Q.Rif. : 10.00

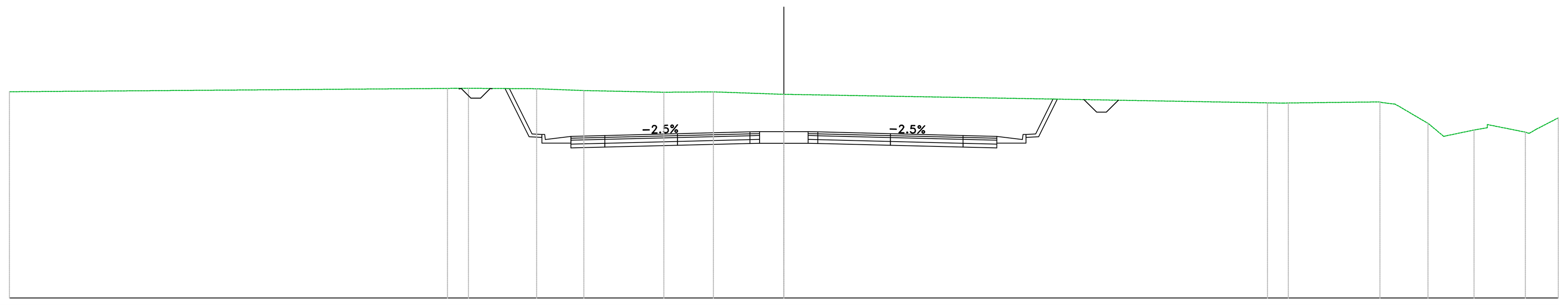

PROGRESSIVE TERRENO	-40.00, -16.96, -16.29, -12.77, -10.33, -6.20, -3.64, 0.00, 24.97, 25.76, 30.78, 31.56, 33.27, 34.08, 35.65, 36.33, 38.29, 38.86, 40.00
PARZIALI TERRENO	22.63, 0.67, 3.52, 2.44, 4.13, 2.55, 3.64, 24.58, 0.79, 4.73, 0.71, 1.70, 0.79, 1.57, 0.69, 1.96, 1.14
QUOTE TERRENO	20.63, 20.81, 20.81, 20.79, 20.70, 20.61, 20.63, 20.50, 20.06, 20.05, 20.11, 20.00, 19.01, 18.34, 18.66, 18.78, 18.55, 18.70, 19.29
PROGRESSIVE PROGETTO	-11.00, -9.25, -5.50, -1.75, -1.25, 0.00, 1.25, 1.75, 5.50, 9.25, 11.00
PARZIALI PROGETTO	1.75, 3.75, 3.75, 0.50, 1.25, 1.25, 0.50, 3.75, 3.75, 1.75
QUOTE PROGETTO	18.33, 18.38, 18.47, 18.57, 18.58, 18.58, 18.58, 18.57, 18.47, 18.38, 18.33
QUOTE SOTTOFONDO	20.80, 18.31, 17.98, 17.73, 17.78, 17.87, 17.97, 17.98, 17.98, 17.98, 17.97, 17.87, 17.78, 17.73, 17.98, 18.31, 20.25

Materiali – Progr.2+480.00	Area (m²)	Vol. (m³)
Rilevato	0.00	0.00
Scavo	72.04	1432.01
Scotico	0.00	0.00
Terreno vegetale	1.09	22.25

Sez. 125
Progr.: 2+480.00
Scala : 1:200
Q.Rif. : 10.00

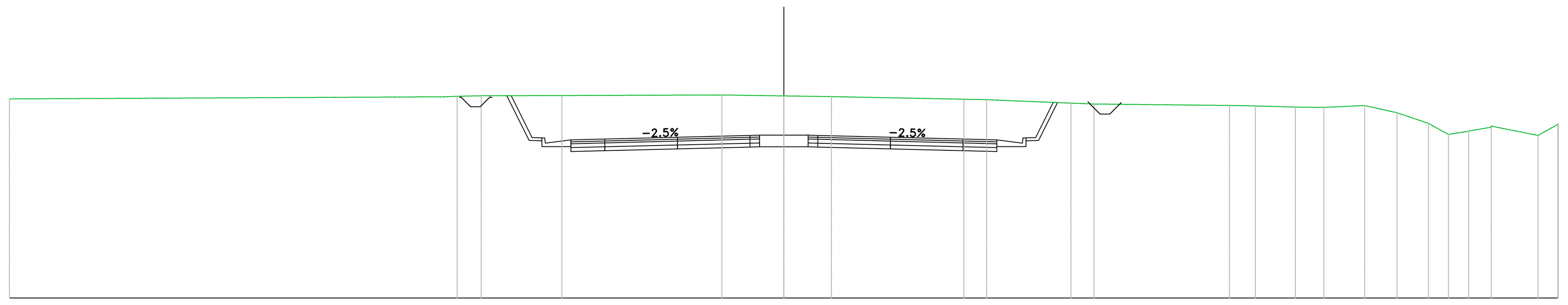

PROGRESSIVE TERRENO	-40.00, -17.56, -16.88, -15.63, -11.46, -3.20, 0.00, 2.46, 9.30, 10.47, 10.99, 14.83, 16.01, 23.01, 24.35, 26.42, 27.89, 30.00, 31.67, 33.29, 34.32, 35.37, 36.54, 37.32, 38.94, 39.97, 40.00
PARZIALI TERRENO	22.44, 0.68, 1.25, 4.16, 8.26, 3.20, 2.46, 6.84, 1.18, 0.52, 3.84, 1.19, 7.00, 1.34, 2.06, 1.47, 2.11, 1.67, 1.63, 0.78, 1.05, 1.17, 0.78, 1.63, 1.02
QUOTE TERRENO	20.26, 20.37, 20.40, 20.42, 20.44, 20.47, 20.42, 20.38, 20.25, 20.23, 20.20, 20.05, 20.00, 19.92, 19.90, 19.84, 19.82, 19.92, 19.55, 19.00, 18.43, 18.60, 18.80, 18.70, 18.38, 18.95, 18.97
PROGRESSIVE PROGETTO	-11.00, -9.25, -5.50, -1.75, -1.25, 1.25, 1.75, 5.50, 9.25, 11.00
PARZIALI PROGETTO	1.75, 3.75, 3.75, 0.50, 1.25, 1.25, 0.50, 3.75, 3.75, 1.75
QUOTE PROGETTO	18.15, 18.19, 18.29, 18.38, 18.39, 18.39, 18.39, 18.38, 18.29, 18.19, 18.15
QUOTE SOTTOFONDO	20.43, 18.13, 17.80, 17.55, 17.59, 17.69, 17.78, 17.79, 17.79, 17.79, 17.78, 17.69, 17.59, 17.55, 17.80, 18.13, 20.07

Materiali – Progr.2+500.00	Area (m²)	Vol. (m³)
Rilevato	0.00	0.00
Scavo	70.33	1423.68
Scotico	0.00	0.00
Terreno vegetale	1.08	21.69

Sez. 126
Progr.: 2+500.00
Scala : 1:200
Q.Rif. : 10.00

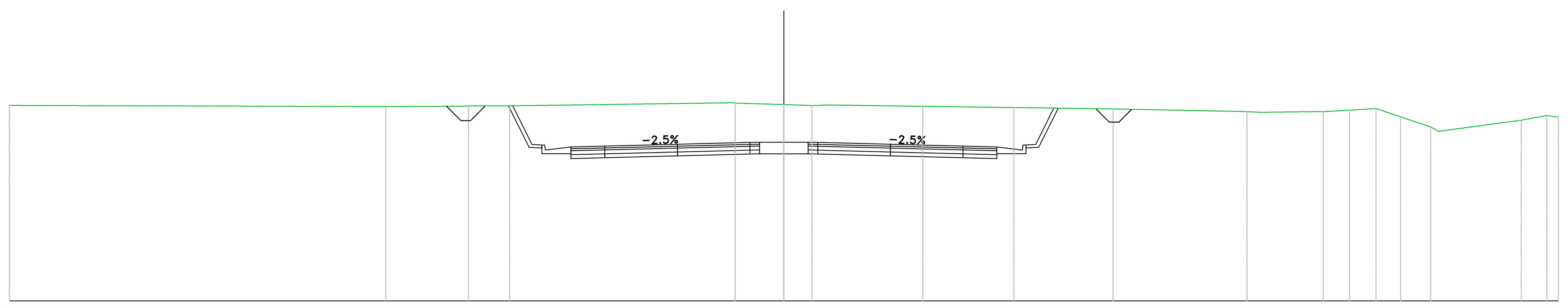

PROGRESSIVE TERRENO	-40.00, -20.56, -16.29, -14.15, -2.52, -0.90, 0.00, 1.44, 1.98, 7.17, 11.88, 17.00, 23.92, 24.61, 27.85, 29.21, 30.58, 31.85, 33.40, 38.08, 39.40, 40.00
PARZIALI TERRENO	19.44, 3.95, 2.14, 11.23, 1.61, 0.90, 1.44, 0.53, 4.82, 4.71, 5.12, 6.92, 0.69, 3.24, 1.36, 1.37, 1.27, 1.55, 4.26, 1.32, 0.60
QUOTE TERRENO	20.11, 20.05, 20.08, 20.09, 20.23, 20.18, 20.15, 20.10, 20.12, 20.06, 20.00, 19.93, 19.79, 19.75, 19.79, 19.86, 19.95, 19.52, 19.00, 19.34, 19.59, 19.50
PROGRESSIVE PROGETTO	-11.00, -9.25, -5.50, -1.75, -1.25, 1.25, 1.75, 5.50, 9.25, 11.00
PARZIALI PROGETTO	1.75, 3.75, 3.75, 0.50, 1.25, 1.25, 0.50, 3.75, 3.75, 1.75
QUOTE PROGETTO	17.96, 18.01, 18.10, 18.19, 18.21, 18.21, 18.21, 18.19, 18.10, 18.01, 17.96
QUOTE SOTTOFONDO	20.09, 17.94, 17.61, 17.36, 17.41, 17.50, 17.59, 17.61, 17.61, 17.61, 17.59, 17.50, 17.41, 17.36, 17.61, 17.94, 19.97

Materiali – Progr.2+520.00	Area (m²)	Vol. (m³)
Rilevato	0.00	0.00
Scavo	70.81	1411.38
Scotico	0.00	0.00
Terreno vegetale	1.09	21.61

Sez. 127
Progr.: 2+520.00
Scala : 1:200
Q.Rif. : 10.00

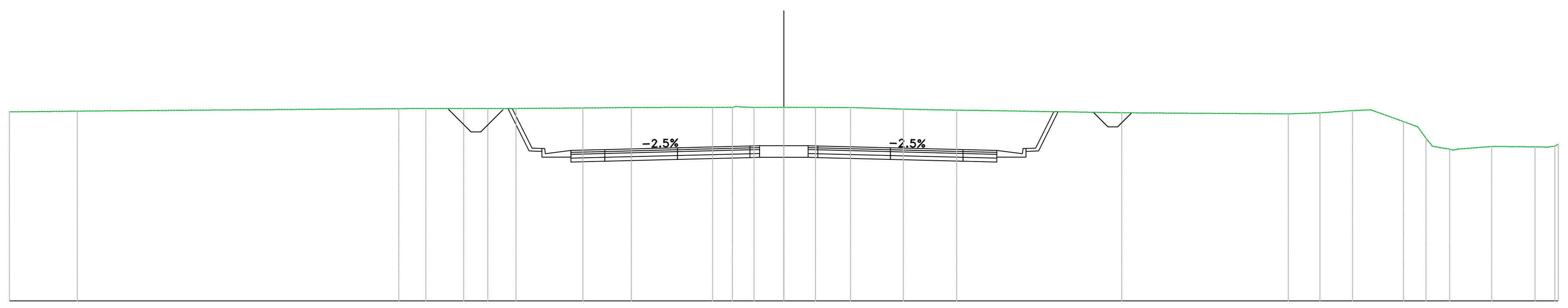

PROGRESSIVE TERRENO	-40.00, -36.49, -19.89, -18.49, -16.54, -15.29, -13.84, -10.38, -7.87, -3.69, -2.78, -2.27, -1.54, 0.00, 1.63, 3.45, 6.17, 8.92, 9.92, 17.45, 26.05, 27.69, 29.37, 30.32, 32.00, 32.74, 33.49, 34.38, 35.34, 36.56, 38.80, 39.42, 40.00
PARZIALI TERRENO	3.51, 16.61, 1.39, 1.96, 1.25, 1.46, 3.45, 2.51, 4.19, 0.56, 0.72, 1.54, 1.63, 1.82, 2.72, 2.75, 0.99, 7.53, 8.60, 1.63, 1.69, 0.95, 1.68, 0.73, 0.43, 0.33, 1.22, 2.23
QUOTE TERRENO	19.77, 19.81, 19.94, 19.94, 19.94, 19.95, 19.95, 19.98, 20.00, 20.00, 20.01, 20.03, 20.01, 20.00, 20.00, 20.00, 19.91, 19.86, 19.85, 19.73, 19.67, 19.72, 19.84, 19.88, 19.27, 19.00, 18.00, 17.85, 17.89, 17.99, 17.97, 17.94, 18.11
PROGRESSIVE PROGETTO	-11.00, -9.25, -5.50, -1.75, -1.25, 1.25, 1.75, 5.50, 9.25, 11.00
PARZIALI PROGETTO	1.75, 3.75, 3.75, 0.50, 1.25, 1.25, 0.50, 3.75, 3.75, 1.75
QUOTE PROGETTO	17.78, 17.82, 17.92, 18.01, 18.02, 18.02, 18.02, 18.01, 17.92, 17.82, 17.78
QUOTE SOTTOFONDO	19.95, 17.76, 17.43, 17.18, 17.22, 17.32, 17.41, 17.42, 17.42, 17.42, 17.41, 17.32, 17.22, 17.18, 17.43, 17.76, 19.78

Materiali – Progr.2+540.00	Area (m²)	Vol. (m³)
Rilevato	0.00	0.00
Scavo	59.01	1298.17
Scotico	0.00	0.00
Terreno vegetale	0.94	20.29

Sez. 128
Progr.: 2+540.00
Scala : 1:200
Q.Rif. : 10.00

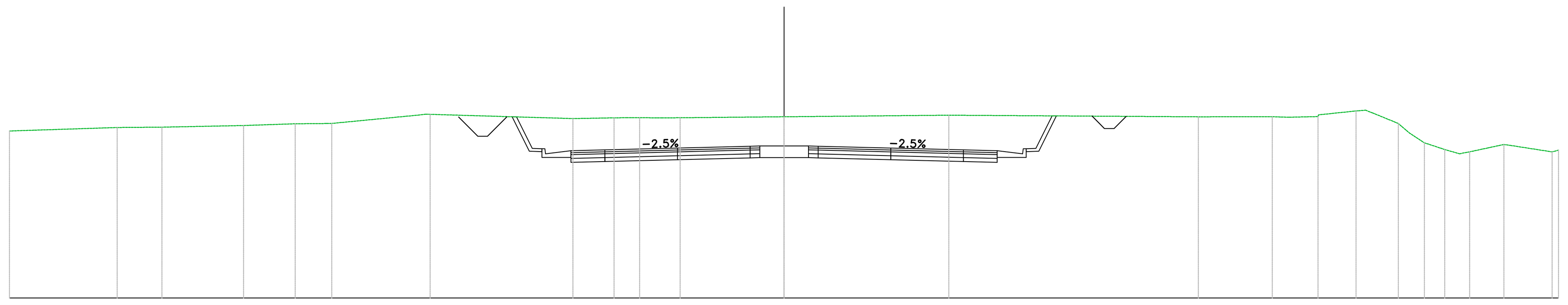

PROGRESSIVE TERRENO	-40.00, -34.44, -32.13, -27.91, -25.25, -23.36, -18.88, -18.28, -10.90, -8.78, -8.13, -7.45, -6.27, -5.36, 0.00, 8.51, 21.40, 25.22, 26.09, 27.58, 29.55, 30.40, 31.73, 32.32, 33.08, 34.12, 34.89, 35.41, 36.32, 37.18, 39.67, 40.00
PARZIALI TERRENO	5.56, 2.31, 4.22, 2.66, 1.62, 4.48, 7.37, 2.12, 0.65, 0.67, 1.18, 0.91, 5.36, 8.51, 12.88, 3.83, 0.86, 1.50, 1.94, 1.33, 0.59, 0.76, 1.04, 0.77, 0.52, 0.91, 0.86, 2.13
QUOTE TERRENO	18.61, 18.79, 18.81, 18.89, 18.98, 19.00, 19.43, 19.47, 19.25, 19.29, 19.30, 19.30, 19.29, 19.29, 19.34, 19.43, 19.34, 19.35, 19.32, 19.35, 19.65, 19.54, 19.00, 18.49, 18.00, 17.66, 17.44, 17.54, 17.73, 17.91, 17.54, 17.63
PROGRESSIVE PROGETTO	-11.00, -9.25, -5.50, -1.75, -1.25, 1.27, 1.77, 5.52, 9.27, 11.01
PARZIALI PROGETTO	1.75, 3.75, 3.75, 0.50, 1.25, 1.27, 0.50, 3.75, 3.75, 1.74
QUOTE PROGETTO	17.59, 17.64, 17.73, 17.83, 17.84, 17.84, 17.84, 17.83, 17.73, 17.64, 17.60
QUOTE SOTTOFONDO	19.34, 17.57, 17.24, 16.99, 17.04, 17.13, 17.23, 17.24, 17.24, 17.24, 17.23, 17.13, 17.04, 17.00, 17.25, 17.57, 19.39

Materiali – Progr.2+560.00	Area (m²)	Vol. (m³)
Rilevato	0.00	0.00
Scavo	48.43	1074.34
Scotico	0.00	0.00
Terreno vegetale	0.70	16.45

Sez. 129
Progr.: 2+560.00
Scala : 1:200
Q.Rif. : 10.00

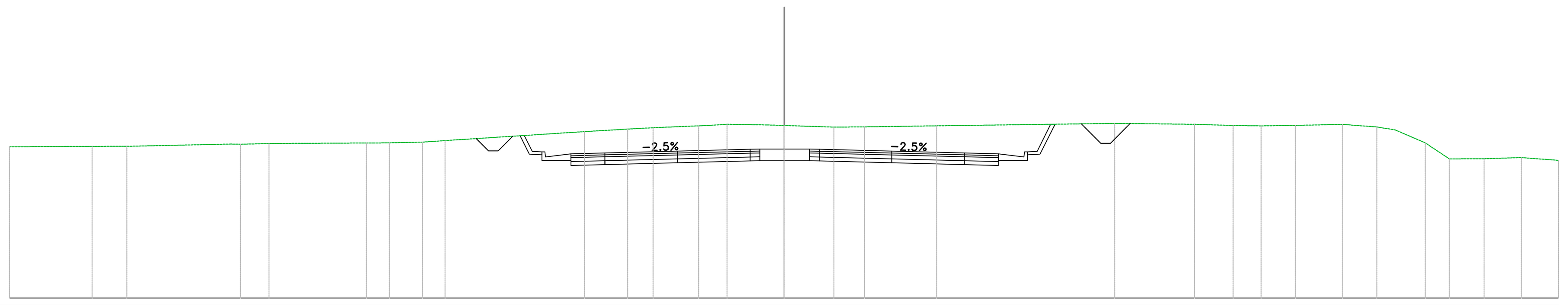

PROGRESSIVE TERRENO	-40.00, -35.73, -33.94, -28.07, -26.60, -21.22, -20.39, -18.67, -17.51, -10.31, -8.07, -6.77, -4.40, -3.87, -2.94, -0.87, 0.00, 2.58, 4.16, 7.89, 17.08, 21.20, 23.19, 24.64, 26.41, 28.83, 30.62, 31.58, 33.11, 34.37, 36.16, 38.07, 40.00
PARZIALI TERRENO	4.27, 1.79, 5.39, 1.47, 5.03, 0.83, 1.72, 1.16, 7.19, 2.24, 1.30, 2.36, 0.53, 0.93, 2.07, 0.87, 2.58, 1.58, 3.73, 9.20, 3.81, 2.00, 1.45, 1.77, 2.42, 1.79, 0.96, 1.53, 1.25, 1.79, 1.92, 1.93
QUOTE TERRENO	17.79, 17.81, 17.82, 17.92, 17.96, 17.99, 18.00, 18.04, 18.11, 18.58, 18.71, 18.78, 18.87, 18.89, 18.95, 18.92, 18.89, 18.81, 18.82, 18.88, 19.00, 18.95, 18.89, 18.87, 18.90, 18.95, 18.82, 18.66, 18.00, 17.17, 17.18, 17.24, 17.10
PROGRESSIVE PROGETTO	-11.00, -9.25, -5.50, -1.75, -1.25, 1.32, 1.82, 5.57, 9.32, 11.07
PARZIALI PROGETTO	1.75, 3.75, 3.75, 0.50, 1.25, 1.32, 0.50, 3.75, 3.75, 1.75
QUOTE PROGETTO	17.43, 17.48, 17.57, 17.66, 17.68, 17.68, 17.68, 17.66, 17.57, 17.48, 17.43
QUOTE SOTTOFONDO	18.36, 17.41, 17.08, 16.83, 16.88, 16.97, 17.06, 17.08, 17.08, 17.08, 17.06, 16.97, 16.88, 16.83, 17.08, 17.41, 18.96

Materiali – Progr.2+566.93	Area (m²)	Vol. (m³)
Rilevato	0.00	0.00
Scavo	38.09	299.69
Scotico	0.00	0.00
Terreno vegetale	0.54	4.31

Sez. PG07
Progr.: 2+566.93
Scala : 1:200
Q.Rif. : 10.00

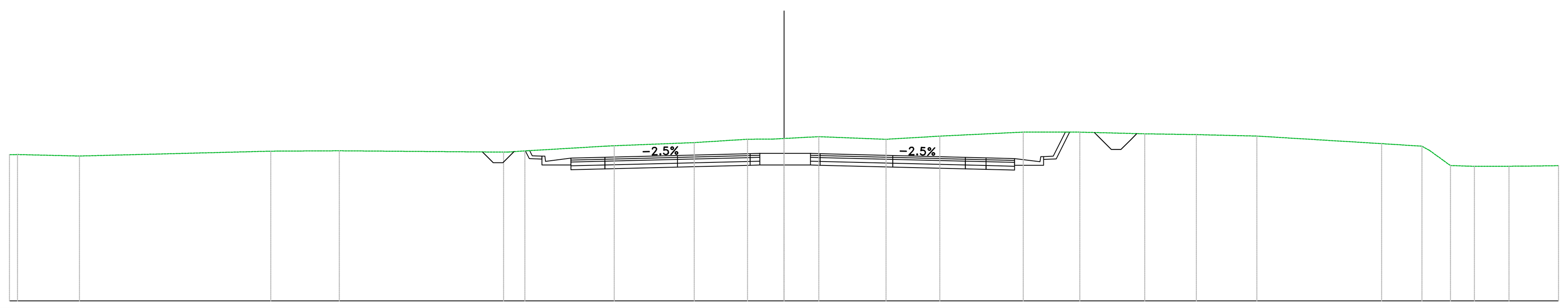

PROGRESSIVE TERRENO	-40.00, -39.59, -36.38, -26.50, -22.97, -14.24, -13.38, -8.76, -4.64, -1.89, -0.58, 0.00, 1.80, 5.27, 8.05, 12.36, 15.28, 18.63, 21.29, 24.42, 30.86, 32.94, 34.42, 35.66, 37.45, 38.11, 40.00
PARZIALI TERRENO	3.20, 9.88, 3.53, 8.49, 0.86, 4.14, 4.13, 2.75, 1.31, 0.58, 1.80, 3.47, 2.78, 4.31, 2.92, 3.35, 2.66, 3.13, 6.44, 2.08, 1.08, 1.24, 1.79, 0.66, 1.89
QUOTE TERRENO	17.59, 17.57, 17.49, 17.74, 17.76, 17.70, 17.76, 18.03, 18.19, 18.36, 18.37, 18.40, 18.49, 18.36, 18.52, 18.73, 18.73, 18.64, 18.60, 18.52, 18.13, 18.00, 17.00, 16.96, 16.97, 16.97, 16.99
PROGRESSIVE PROGETTO	-11.00, -9.25, -5.50, -1.75, -1.25, 0.00, 1.36, 1.86, 5.61, 9.36, 10.44, 11.91
PARZIALI PROGETTO	1.75, 3.75, 3.75, 0.50, 1.25, 1.36, 0.50, 3.75, 3.75, 1.07, 1.47
QUOTE PROGETTO	17.38, 17.43, 17.52, 17.61, 17.63, 17.63, 17.63, 17.61, 17.52, 17.43, 17.40, 17.36
QUOTE SOTTOFONDO	17.36, 17.39, 17.03, 16.78, 16.83, 16.92, 17.01, 17.03, 17.03, 17.03, 17.01, 16.92, 16.83, 16.80, 16.76, 17.01, 17.34, 18.73

Materiali – Progr.2+580.00	Area (m²)	Vol. (m³)
Rilevato	0.00	0.00
Scavo	22.06	393.14
Scotico	0.00	0.00
Terreno vegetale	0.57	7.29

Sez. 130
Progr.: 2+580.00
Scala : 1:200
Q.Rif. : 10.00

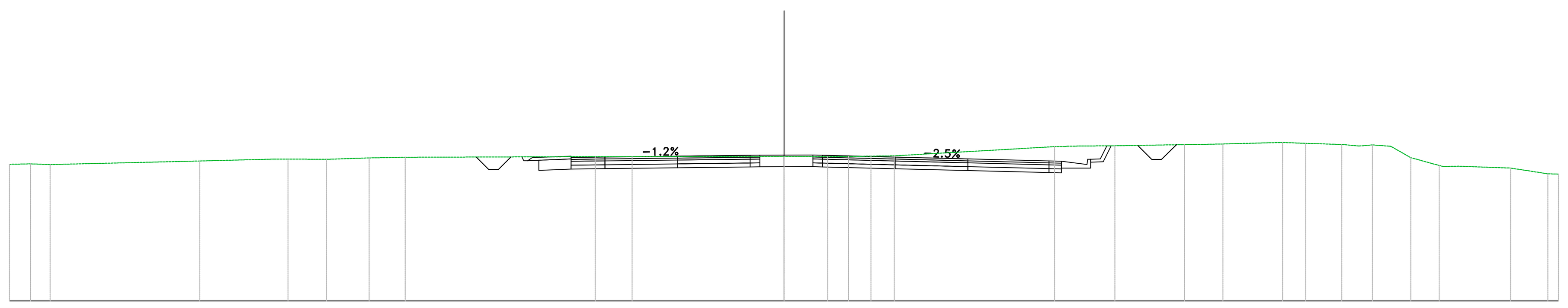

PROGRESSIVE TERRENO	-40.00, -38.91, -37.90, -30.17, -26.32, -25.62, -23.63, -21.42, -19.56, -9.75, -7.85, 0.00, 2.26, 3.33, 4.49, 5.69, 13.97, 14.48, 17.09, 20.69, 21.24, 22.67, 25.75, 26.95, 27.57, 28.81, 29.70, 30.39, 31.26, 32.37, 33.84, 34.83, 37.53, 39.45, 40.00
PARZIALI TERRENO	1.09, 1.01, 7.73, 3.85, 0.70, 1.99, 2.21, 1.86, 9.81, 1.91, 7.85, 2.26, 1.07, 1.16, 1.20, 8.28, 0.51, 2.44, 3.60, 0.56, 1.43, 3.08, 1.19, 0.62, 1.24, 0.89, 0.70, 0.87, 0.98, 1.47, 0.78, 2.70, 1.92, 0.55
QUOTE TERRENO	17.06, 17.08, 17.05, 17.23, 17.33, 17.33, 17.32, 17.39, 17.43, 17.46, 17.46, 17.46, 17.45, 17.47, 17.48, 17.50, 17.98, 17.97, 18.02, 18.08, 18.08, 18.11, 18.19, 18.14, 18.13, 18.09, 18.01, 18.06, 18.00, 17.41, 17.00, 16.96, 16.87, 16.57, 16.55
PROGRESSIVE PROGETTO	-11.00, -9.25, -5.50, -1.75, -1.25, 1.49, 1.99, 5.74, 9.49, 13.68, 14.33
PARZIALI PROGETTO	1.75, 3.75, 3.75, 0.50, 1.25, 1.49, 0.50, 3.75, 3.75, 4.19, 0.65
QUOTE PROGETTO	17.42, 17.44, 17.48, 17.53, 17.53, 17.54, 17.54, 17.53, 17.43, 17.34, 17.24, 17.22
QUOTE SOTTOFONDO	17.45, 17.15, 16.75, 16.82, 16.84, 16.88, 16.93, 16.93, 16.94, 16.94, 16.93, 16.83, 16.74, 16.64, 16.62, 16.87, 17.20, 18.02

anas
GRUPPO FS ITALIANE
Direzione Progettazione e Realizzazione Lavori

S.S.291 "Della Nurra"
Lavori di costruzione del Lotto 1 da Alghero ad Olmedo, in località bivio cantoniera di Rudas (completamento collegamento Alghero–Sassari) e del Lotto 4 tra bivio Olmedo e l'aeroporto di Alghero –Fertilia (bretella per l'aeroporto)

PROGETTO ESECUTIVO — COD. CA29

PROGETTAZIONE: ATI: VIA - SERING - VDP - BRENG

PROGETTISTA E RESPONSABILE DELL'INTEGRAZIONE DELLE PRESTAZIONI SPECIALISTICHE:
Dott. Ing. Giovanni Piazza (Ord. Ing. Prov. Roma A27296)

RESPONSABILE D'AREA
Responsabile Tracciato stradale: Dott. Ing. Massimo Capasso (Ord. Ing. Prov. Roma 26031)
Responsabile Strutture: Dott. Ing. Giovanni Piazza (Ord. Ing. Prov. Roma 27296)
Responsabile Idraulica, Geotecnica e Impianti: Dott. Ing. Sergio Di Maio (Ord. Ing. Prov. Palermo 2872)
Responsabile Ambiente: Dott. Ing. Francesco Ventura (Ord. Ing. Prov. Roma 14660)

GEOLOGO:
Dott. Geol. Enrico Curcuruto (Ord. Geo. Regione Sicilia 966)

COORDINATORE SICUREZZA IN FASE DI PROGETTAZIONE:
Dott. Ing. Sergio Di Maio (Ord. Ing. Prov. Palermo 2872)

COORDINATORE ATTIVITA' DI PROGETTAZIONE:
Dott. Ing. MariaAntonietta Merendino (Ord. Ing. Prov. Roma A28481)

VISTO: IL RESPONSABILE DEL PROCEDIMENTO:
Dott. Ing. Salvatore Campione

MANDATARIA: VIA INGEGNERIA — MANDANTE: SERING INGEGNERIA — MANDANTE: vdp — MANDANTE: BRENG BRIDGE ENGINEERING

PIAZZA GIOVANNI Ordine degli Ingegneri della Provincia di Roma Ingegnere 30.09.2021 12:45:21 GMT+00:00

PROGETTO STRADALE
Asse Principale
Asse Tipo B
Sezioni trasversali TAV 17

CODICE PROGETTO (PROGETTO / LIV. PROG. / ANNO)	NOME FILE / CODICE ELAB.	REVISIONE	SCALA:
DPCA0029 E 21	CA29_T01PS01TRASZ01-24_A1 / T01PS01TRASZ17	A	1:200

REV.	DESCRIZIONE	DATA	REDATTO	VERIFICATO	APPROVATO
D					
C					
B					
A	EMISSIONE	GIU 2021	M.TOSI	M.CAPASSO	G.PIAZZA