Materiali – Progr.0+640.00	Area (m²)	Vol. (m³)
Rilevato	73.26	1730.13
Scavo	0.00	0.00
Scotico	5.49	113.93
Terreno vegetale	4.81	107.26

Sez. 33
Progr.: 0+640.00
Scala : 1:200
Q.Rif. : 13.00

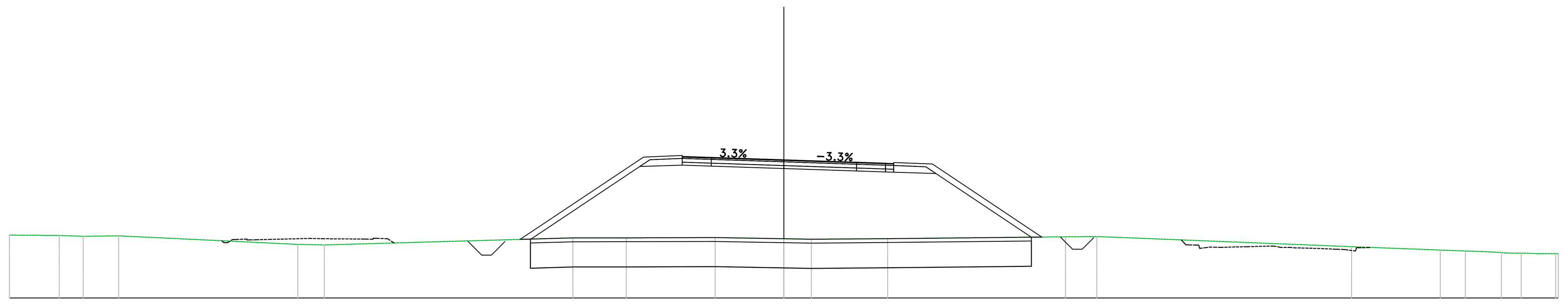

PROGRESSIVE TERRENO	-40.00 -37.42 -36.18 -34.36 -25.10 -23.73 -10.89 -8.14 -3.55 0.00 1.42 5.36 14.55 16.16 29.32 33.90 35.20 36.09 37.05 37.61 38.90 39.86 40.00
PARZIALI TERRENO	2.58 1.24 1.82 9.26 1.37 12.84 2.75 4.59 3.55 1.42 3.93 9.19 1.61 13.16 4.58 1.30 0.89 0.97 0.82 0.88
QUOTE TERRENO	16.24 16.22 16.18 16.21 15.76 15.74 16.10 16.10 16.11 16.05 16.03 16.06 16.15 16.17 15.65 15.47 15.43 15.39 15.35 15.31 15.29 15.28 15.29
PROGRESSIVE PROGETTO	-5.25 -3.75 0.00 3.75 5.25 5.67
PARZIALI PROGETTO	1.50 3.75 3.75 1.50 0.42
QUOTE PROGETTO	20.30 20.25 20.12 20.00 19.95 19.94
QUOTE SOTTOFONDO	16.02 16.04 19.78 19.85 19.80 19.67 19.55 19.50 19.49 19.42 16.14 16.13

Materiali – Progr.0+660.00	Area (m²)	Vol. (m³)
Rilevato	67.96	1245
Scavo	0.00	0.00
Scotico	5.17	106.56
Terreno vegetale	4.31	91.15

Sez. 34
Progr.: 0+660.00
Scala : 1:200
Q.Rif. : 10.00

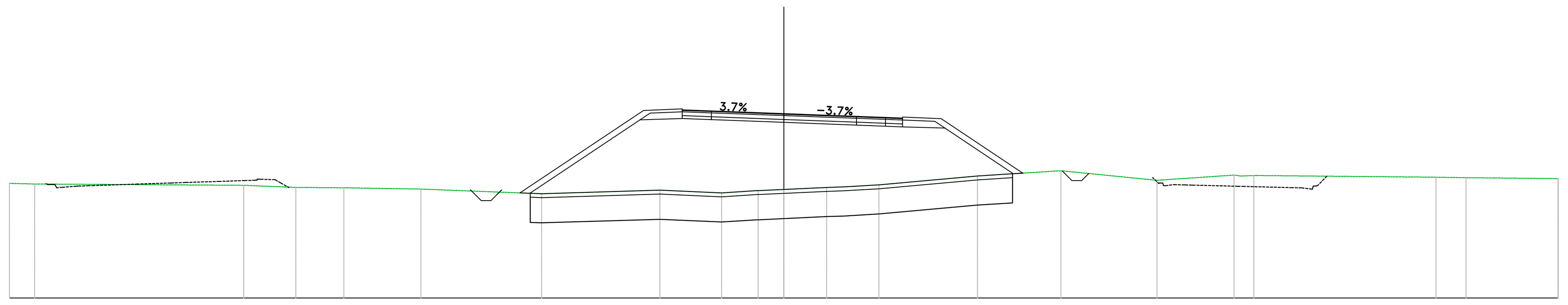

PROGRESSIVE TERRENO	-40.00 -38.69 -27.90 -25.21 -22.73 -18.74 -12.51 -6.41 -3.22 -1.33 0.00 2.21 3.11 4.91 10.00 14.31 19.27 23.24 24.24 33.68 35.23 40.00
PARZIALI TERRENO	1.22 10.80 2.69 2.48 3.98 6.23 6.11 3.19 1.81 1.33 2.21 0.89 1.81 5.09 4.31 4.96 3.98 0.67 9.26 1.56 4.75
QUOTE TERRENO	15.91 15.88 15.81 15.70 15.68 15.61 15.37 15.56 15.41 15.53 15.59 15.70 15.73 15.83 16.29 16.56 16.07 16.33 16.31 16.22 16.20 16.15
PROGRESSIVE PROGETTO	-5.25 -3.75 0.00 3.75 5.25 6.13
PARZIALI PROGETTO	1.50 3.75 3.75 1.50 0.88
QUOTE PROGETTO	19.70 19.64 19.50 19.36 19.31 19.27
QUOTE SOTTOFONDO	15.42 15.40 19.18 19.25 19.19 19.05 18.91 18.86 18.82 18.76 16.40 16.43

Materiali – Progr.0+680.00	Area (m²)	Vol. (m³)
Rilevato	56.54	1016.4
Scavo	0.00	0.00
Scotico	4.91	100.82
Terreno vegetale	3.83	81.43

Sez. 35
Progr.: 0+680.00
Scala : 1:200
Q.Rif. : 10.00

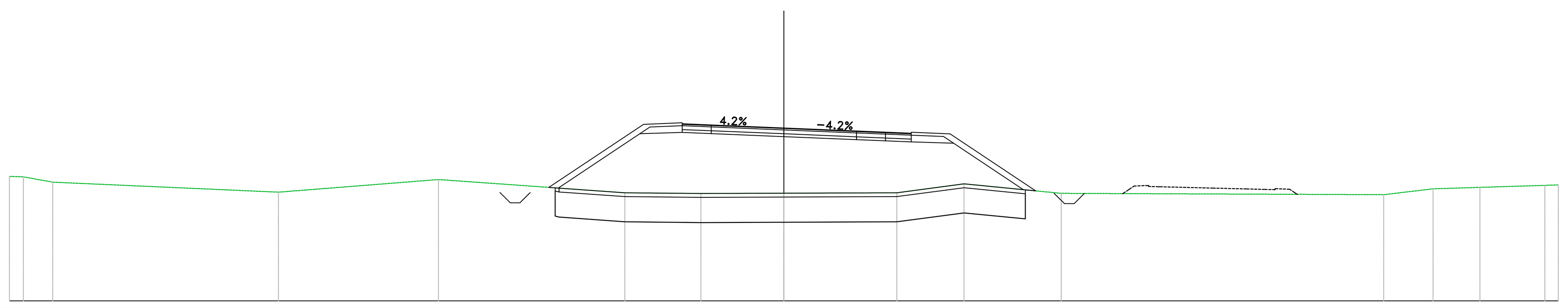

PROGRESSIVE TERRENO	-40.00 -39.28 -37.76 -26.10 -17.84 -8.22 -4.29 0.00 5.83 9.31 14.33 30.98 33.53 35.95 39.30 40.00
PARZIALI TERRENO	0.72 1.52 11.66 8.26 9.62 3.93 4.29 5.83 3.47 5.02 16.65 2.55 2.42 3.35 0.70
QUOTE TERRENO	16.44 16.42 16.14 15.62 16.28 15.59 15.55 15.57 15.59 16.05 15.56 15.49 15.80 15.87 15.97 16.00
PROGRESSIVE PROGETTO	-5.25 -3.75 0.00 3.75 5.25 6.58
PARZIALI PROGETTO	1.50 3.75 3.75 1.50 1.33
QUOTE PROGETTO	19.16 19.10 18.94 18.79 18.72 18.67
QUOTE SOTTOFONDO	15.87 15.84 18.65 18.71 18.65 18.49 18.34 18.27 18.22 18.15 15.75 15.69

Materiali – Progr.0+700.00	Area (m²)	Vol. (m³)
Rilevato	45.10	450.80
Scavo	0.00	0.00
Scotico	4.64	95.44
Terreno vegetale	3.31	71.34

Sez. 36
Progr.: 0+700.00
Scala : 1:200
Q.Rif. : 10.00

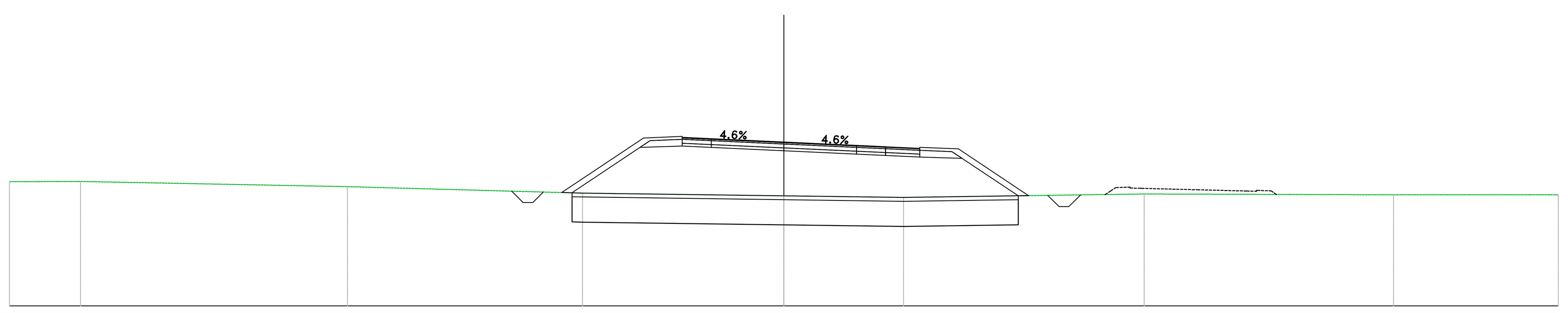

PROGRESSIVE TERRENO	-40.00 -36.33 -22.54 -10.40 0.00 6.18 18.61 31.49 40.00
PARZIALI TERRENO	3.67 13.78 12.14 10.40 6.18 12.43 12.88 8.51
QUOTE TERRENO	16.41 16.42 16.15 15.82 15.68 15.59 15.77 15.73 15.73
PROGRESSIVE PROGETTO	-5.25 -3.75 0.00 3.75 5.25 7.02
PARZIALI PROGETTO	1.50 3.75 3.75 1.50 1.77
QUOTE PROGETTO	18.69 18.62 18.45 18.28 18.21 18.13
QUOTE SOTTOFONDO	15.85 15.83 18.19 18.24 18.17 18.00 17.83 17.76 17.68 17.61 15.68 15.68

Materiali – Progr.0+720.00	Area (m²)	Vol. (m³)
Rilevato	32.94	780.20
Scavo	0.00	0.00
Scotico	4.30	89.34
Terreno vegetale	2.59	59.00

Sez. 37
Progr.: 0+720.00
Scala : 1:200
Q.Rif. : 10.00

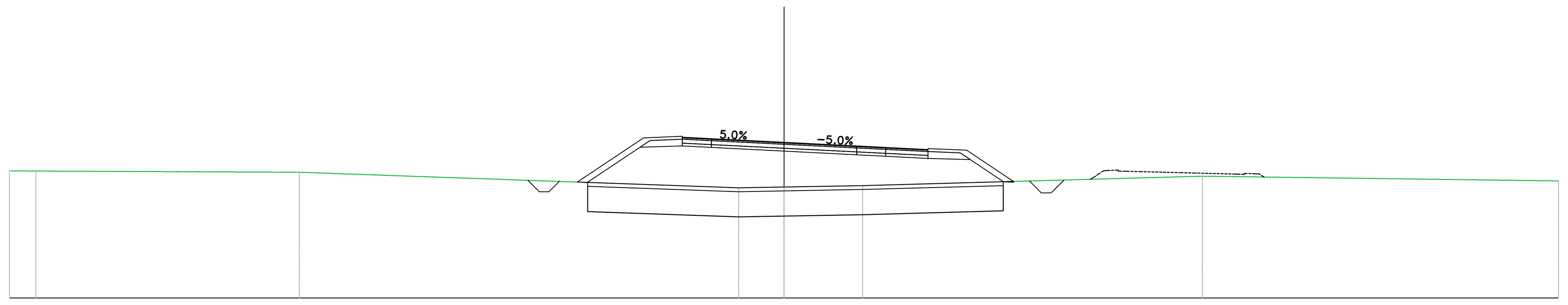

PROGRESSIVE TERRENO	-40.00 -38.64 -25.03 -2.34 0.00 4.06 21.61 40.00
PARZIALI TERRENO	1.36 13.60 22.69 2.34 4.06 17.55 18.39
QUOTE TERRENO	16.56 16.54 16.48 15.68 15.72 15.80 16.28 16.04
PROGRESSIVE PROGETTO	-5.25 -3.75 0.00 3.75 5.25 7.43
PARZIALI PROGETTO	1.50 3.75 3.75 1.50 2.18
QUOTE PROGETTO	18.29 18.21 18.02 17.84 17.76 17.65
QUOTE SOTTOFONDO	15.98 15.96 17.77 17.84 17.76 17.57 17.39 17.31 17.20 17.13 16.00 16.01

Materiali – Progr.0+740.00	Area (m²)	Vol. (m³)
Rilevato	10.60	435.67
Scavo	0.00	0.00
Scotico	3.94	82.34
Terreno vegetale	1.57	41.61

Sez. 38
Progr.: 0+740.00
Scala : 1:200
Q.Rif. : 10.00

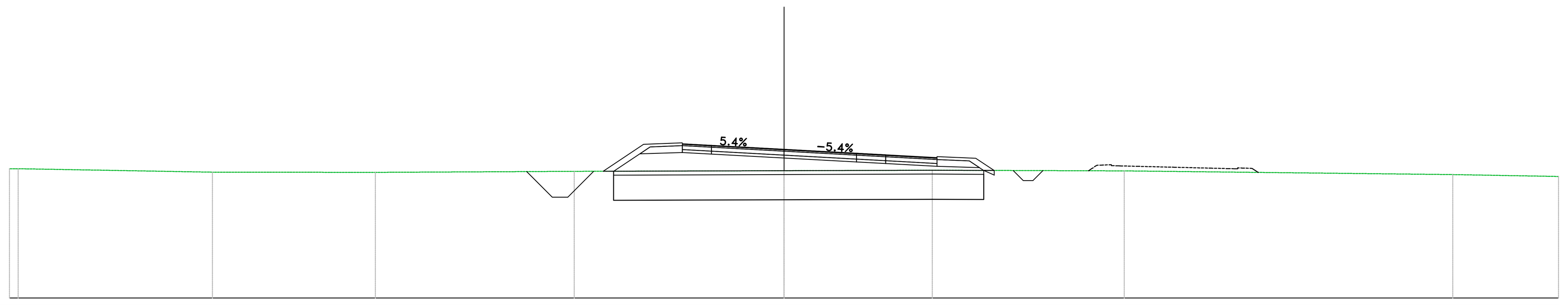

PROGRESSIVE TERRENO	-40.00 -39.55 -29.52 -21.11 -10.83 0.00 7.66 17.58 34.54 40.00
PARZIALI TERRENO	10.04 8.41 10.27 10.83 7.66 9.92 16.97 5.46
QUOTE TERRENO	16.66 16.66 16.48 16.47 16.53 16.56 16.59 16.55 16.36 16.26
PROGRESSIVE PROGETTO	-5.25 -3.75 0.00 3.75 5.25 7.90
PARZIALI PROGETTO	1.50 3.75 3.75 1.50 2.65
QUOTE PROGETTO	17.95 17.87 17.66 17.46 17.38 17.23
QUOTE SOTTOFONDO	16.53 16.53 17.43 17.50 17.42 17.21 17.01 16.93 16.78 16.72 16.57

Materiali – Progr.0+760.00	Area (m²)	Vol. (m³)
Rilevato	6.69	173.48
Scavo	0.16	1.61
Scotico	3.78	77.02
Terreno vegetale	1.31	28.85

Sez. 39
Progr.: 0+760.00
Scala : 1:200
Q.Rif. : 10.00

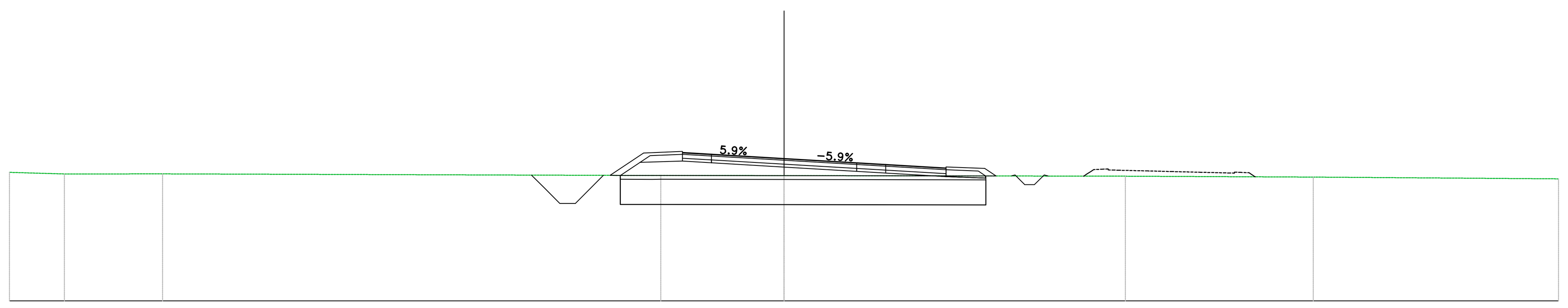

PROGRESSIVE TERRENO	-40.00 -37.16 -32.09 -6.37 0.00 17.63 27.33 40.00
PARZIALI TERRENO	2.84 5.07 25.29 6.37 17.63 9.70 12.67
QUOTE TERRENO	16.65 16.57 16.57 16.49 16.48 16.45 16.40 16.31
PROGRESSIVE PROGETTO	-5.25 -3.75 3.75 5.25 8.37
PARZIALI PROGETTO	1.50 3.75 3.75 1.50 3.12
QUOTE PROGETTO	17.68 17.59 17.37 17.15 17.06 16.88
QUOTE SOTTOFONDO	16.49 16.49 17.16 17.23 17.14 16.92 16.70 16.61 16.43 16.35 16.36

Materiali – Progr.0+780.00	Area (m²)	Vol. (m³)
Rilevato	3.15	99.01
Scavo	1.91	20.44
Scotico	3.91	76.67
Terreno vegetale	1.09	24.08

Sez. 40
Progr.: 0+780.00
Scala : 1:200
Q.Rif. : 10.00

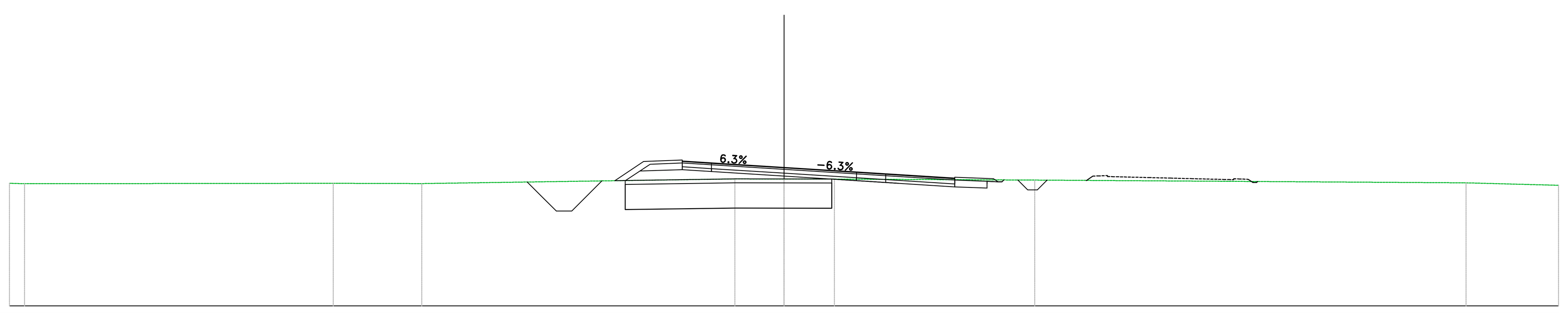

PROGRESSIVE TERRENO	-40.00 -39.23 -23.28 -18.71 -2.54 0.00 2.60 12.95 35.23 40.00
PARZIALI TERRENO	0.77 15.94 4.57 16.17 2.54 2.60 10.34 22.28 4.77
QUOTE TERRENO	16.32 16.30 16.32 16.31 16.55 16.54 16.54 16.49 16.35 16.22
PROGRESSIVE PROGETTO	-5.25 -3.75 0.00 3.75 5.25 8.82
PARZIALI PROGETTO	1.50 3.75 3.75 1.50 3.57
QUOTE PROGETTO	17.48 17.38 17.14 16.91 16.81 16.59
QUOTE SOTTOFONDO	16.46 16.47 16.96 17.03 16.93 16.69 16.46 16.36 16.14 16.07 16.50

anas
GRUPPO FS ITALIANE

Direzione Progettazione e Realizzazione Lavori

S.S.291 "Della Nurra"
Lavori di costruzione del Lotto 1 da Alghero ad Olmedo, in località bivio cantoniera di Rudas (completamento collegamento Alghero–Sassari) e del Lotto 4 tra bivio Olmedo e l'aeroporto di Alghero –Fertilia (bretella per l'aeroporto)

PROGETTO ESECUTIVO

COD. CA29

PROGETTAZIONE: ATI: VIA - SERING - VDP - BRENG

PROGETTISTA E RESPONSABILE DELL'INTEGRAZIONE DELLE PRESTAZIONI SPECIALISTICHE:
Dott. Ing. Giovanni Piazza (Ord. Ing. Prov. Roma A27296)

RESPONSABILE D'AREA
Responsabile Tracciato stradale: *Dott. Ing. Massimo Capasso (Ord. Ing. Prov. Roma 26031)*
Responsabile Strutture: *Dott. Ing. Giovanni Piazza (Ord. Ing. Prov. Roma 27296)*
Responsabile Idraulica, Geotecnica e Impianti: *Dott. Ing. Sergio Di Maio (Ord. Ing. Prov. Palermo 2872)*
Responsabile Ambiente: *Dott. Ing. Francesco Ventura (Ord. Ing. Prov. Roma 14660)*

GEOLOGO:
Dott. Geol. Enrico Curcuruto (Ord. Geo. Regione Sicilia 966)

COORDINATORE SICUREZZA IN FASE DI PROGETTAZIONE:
Dott. Ing. Sergio Di Maio (Ord. Ing. Prov. Palermo 2872)

COORDINATORE ATTIVITA' DI PROGETTAZIONE:
Dott. Ing. MariaAntonietta Merendino (Ord. Ing. Prov. Roma A28481)

VISTO: IL RESPONSABILE DEL PROCEDIMENTO:
Dott. Ing. Salvatore Campione

MANDATARIA: VIA INGEGNERIA
MANDANTE: SERING INGEGNERIA
MANDANTE: vdp
MANDANTE: BRENG BRIDGE ENGINEERING

Dott. Ing. GIOVANNI PIAZZA – ORDINE INGEGNERI ROMA – n. A27296 – settore a-b-c

PIAZZA GIOVANNI
Ordine degli Ingegneri della Provincia di Roma
Ingegnere
30.09.2021
13:02:22
GMT+00:00

PROGETTO STRADALE
ASSE PRINCIPALE
ASSE TIPO C
Sezioni trasversali TAV 03

CODICE PROGETTO (PROGETTO / LIV. PROG. / ANNO)	NOME FILE / CODICE ELAB.	REVISIONE	SCALA:
DPCA0029 E 21	CA29_T02PS03TRASZ01–19_A1 / T02PS03TRASZ03	A	1:200

REV.	DESCRIZIONE	DATA	REDATTO	VERIFICATO	APPROVATO
D					
C					
B					
A	EMISSIONE	GIU 2021	C. TOSTO	M.CAPASSO	G.PIAZZA