VISTA DALL'ALTO
SCALA 1:100

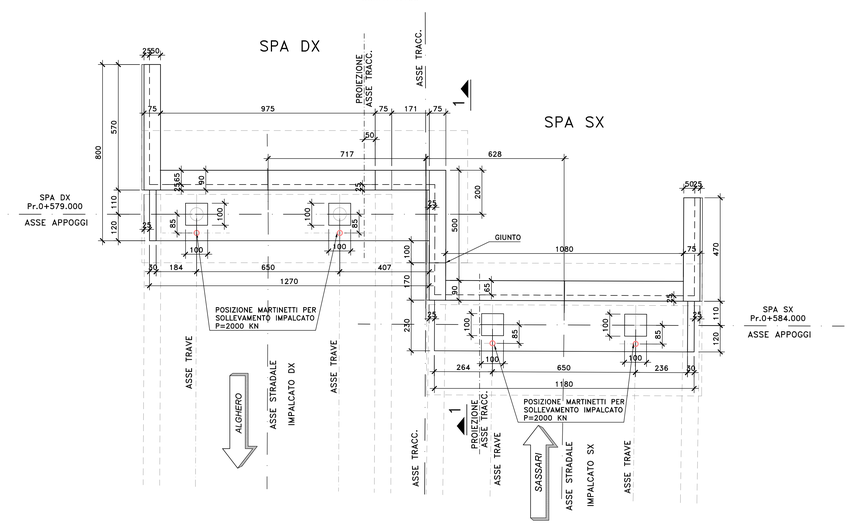

VISTA FRONTALE SPA DX
SCALA 1:100

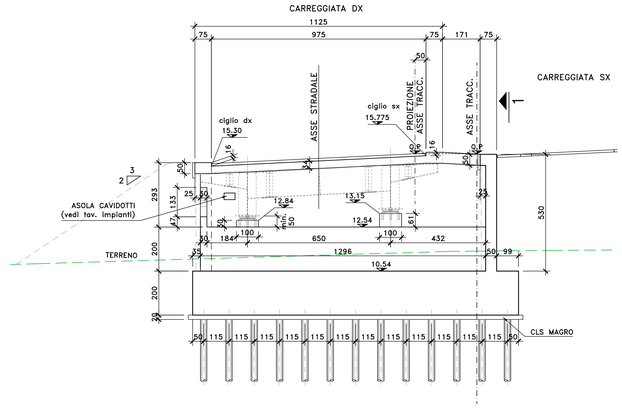

VISTA FRONTALE SPA SX
SCALA 1:100

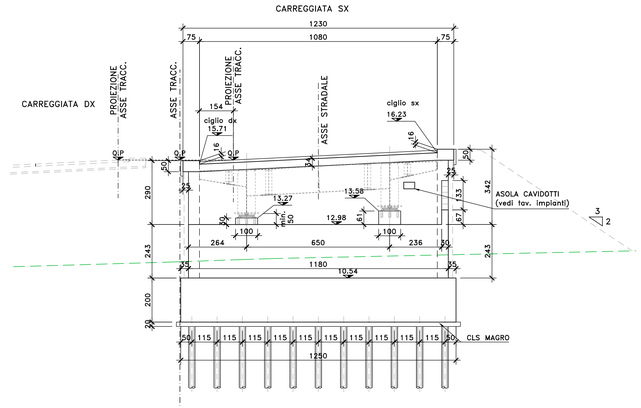

NOTE E PRESCRIZIONI

1. L'ALTEZZA DEI BAGGIOLI ANDRA' VERIFICATA DALL'IMPRESA ESECUTRICE IN FUNZIONE DELL'INGOMBRO DEGLI APPARECCHI D'APPOGGIO EFFETTIVAMENTE ADOTTATI.
2. IN OGNI CASO L'ALTEZZA MINIMA NON DOVRA' ESSERE INFERIORE DI 30 cm PER COMPRENDERE L'ALTEZZA DELLE ZANCHE DI ANCORAGGIO DEGLI APPARECCHI DI APPOGGIO DI TIPO FISSO, UNIDIREZIONALE.
3. I BAGGIOLI E I CORDOLI DI CORONAMENTO DEI MURI ANDATORI E DEL PARAGHIAIA SARANNO REALIZZATI SOLO DOPO AVER SCONTATO GLI EVENTUALI CEDIMENTI INDOTTI DALLA REALIZZAZIONE DEI RILEVATI DI APPROCCIO.
3. A TERGO DELLE SPALLE SARA' REALIZZATO UN CUNEO DI TRANSIZIONE IN MISTO STABILIZZATO A CEMENTO (VEDI OPERE DI FINITURA).
4. LE QUOTE DI TESTA MURO FRONTALE (QMF) SONO STATE STABILITE CONSIDERANDO UNA DISTANZA CON L'INTRADOSSO DELLE PIATTABANDE INFERIORI PARI A 50 cm.
5. LE CARATTERISTICHE DEI MICROPALI DI FONDAZIONE E DELLE RELATIVE ARMATURE SONO INDICATE NELLA SEZIONE LONGITUDINALE DELL'OPERA D'ARTE.
6. LE CARATTERISTICHE DEI MATERIALI STRUTTURALI E DEI TRATTAMENTI PROTETTIVI E IMPERMEABILIZZANTI DELLE SUPERFICI SONO RIPORTATE NELL'ELABORATO "CARATTERISTICHE DEI MATERIALI".

PIANTA SPICCATO E FONDAZIONI
SCALA 1:100

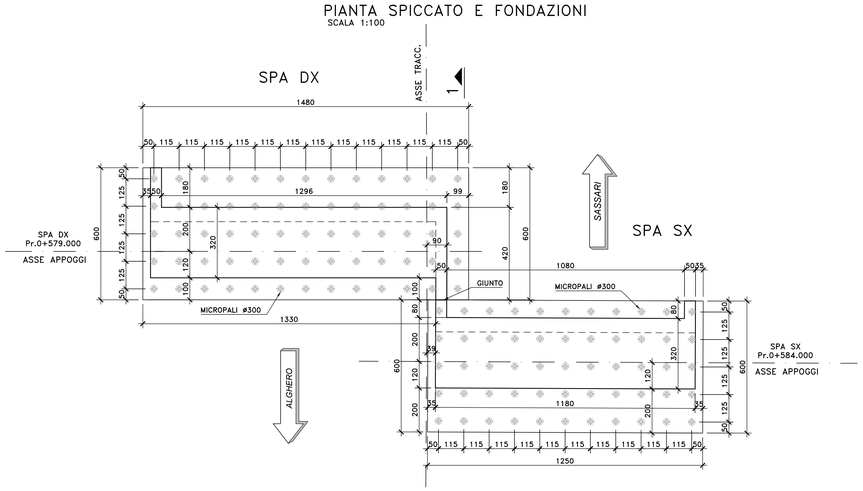

SEZIONE 1–1
SCALA 1:100

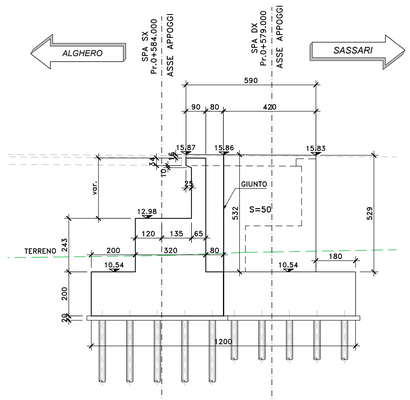

SEZIONE TRASVERSALE SPA SX
SCALA 1:100

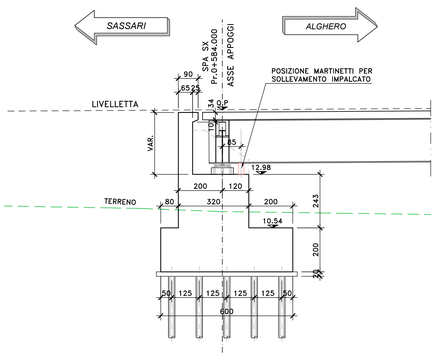

SEZIONE 2–2
SCALA 1:100

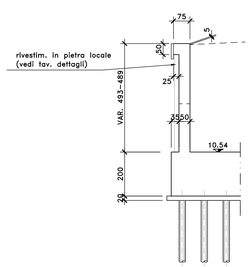

VISTA LATERALE SPALLA A DX – CIGLIO DX
SCALA 1:100

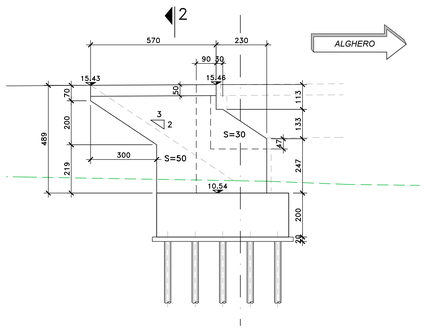

SEZIONE TRASVERSALE SPA DX
SCALA 1:100

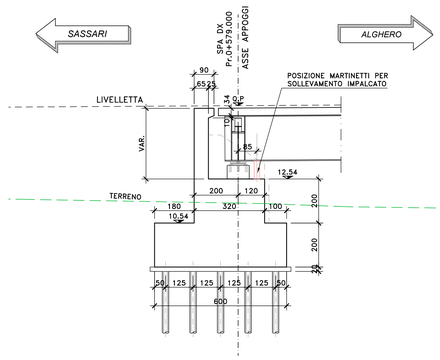

VISTA LATERALE SPALLA A SX – CIGLIO SX
SCALA 1:100

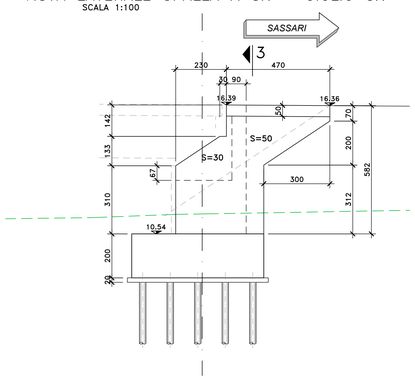

SEZIONE–3–3
SCALA 1:100

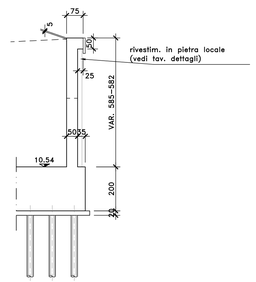

anas GRUPPO FS ITALIANE

Direzione Progettazione e Realizzazione Lavori

S.S.291 "Della Nurra"
Lavori di costruzione del Lotto 1 da Alghero ad Olmedo, in località bivio cantoniera di Rudas (completamento collegamento Alghero–Sassari) e del Lotto 4 tra bivio Olmedo e l'aeroporto di Alghero –Fertilia (bretella per l'aeroporto)

PROGETTO ESECUTIVO — COD. CA29

PROGETTAZIONE: ATI: VIA - SERING - VDP - BRENG

PROGETTISTA E RESPONSABILE DELL'INTEGRAZIONE DELLE PRESTAZIONI SPECIALISTICHE:
Dott. Ing. Giovanni Piazza (Ord. Ing. Prov. Roma A27296)

RESPONSABILE D'AREA
Responsabile Tracciato stradale: Dott. Ing. Massimo Capoasa (Ord. Ing. Prov. Roma 28031)
Responsabile Strutture: Dott. Ing. Giovanni Piazza (Ord. Ing. Prov. Roma 27296)
Responsabile Idraulica, Geotecnica e Impianti: Dott. Ing. Sergio Di Maio (Ord. Ing. Prov. Palermo 2872)
Responsabile Ambiente: Dott. Ing. Francesco Ventura (Ord. Ing. Prov. Roma 14660)

GEOLOGO:
Dott. Geol. Enrico Cocuzzitu (Ord. Geo. Regione Sicilia 966)

COORDINATORE SICUREZZA IN FASE DI PROGETTAZIONE:
Dott. Ing. Sergio Di Maio (Ord. Ing. Prov. Palermo 2872)

COORDINATORE ATTIVITA' DI PROGETTAZIONE:
Dott. Ing. Mariaktonietta Meneghino (Ord. Ing. Prov. Roma A28481)

VISTO: IL RESPONSABILE DEL PROCEDIMENTO:
Dott. Ing. Salvatore Campione.

MANDATARIA: VIA INGEGNERIA — MANDANTE: SERING INGEGNERIA — MANDANTE: vdp — MANDANTE: BRENG BRIDGE ENGINEERING

OPERE D'ARTE MAGGIORI
VIADOTTI E PONTI
ASSE TIPO B E TIPO D – PONTE RIO SERRA
Carpenteria spalle SPA

PIAZZA Giovanni Ordine degli Ingegneri della Provincia di Roma Via Giolitti 36 00185 ROMA tel 06 4825 1 fax 06 4825 0200

DOTT. ING. GIOVANNI PIAZZA — ORDINE DEGLI INGEGNERI DI ROMA — N. A27296

CODICE PROGETTO		NOME FILE	REVISIONE	SCALA:
PROGETTO / LIV. PROG. / ANNO	DPCA0029 E 21	CA29_T01VI01STRCP03_A		
CODICE ELAB.	T01VI01STRCP03		A	1:100

REV.	DESCRIZIONE	DATA	REDATTO	VERIFICATO	APPROVATO
D		-	-	-	-
C		-	-	-	-
B		-	-	-	-
A	EMISSIONE	GIU 2021	P. COSIMELLI	G. PIAZZA	G.PIAZZA

A0 1189 x 841 — 1:100 — OS9_Carpenteria spalle PAO.dwg