NOTE E PRESCRIZIONI

1. LE CARATTERISTICHE DEI MATERIALI STRUTTURALI E LE SPECIFICHE TECNICHE RELATIVE ALLE STRUTTURE IN CARPENTERIA METALLICA SONO RIPORTATE NELL'ELABORATO "CARATTERISTICHE DEI MATERIALI".

VISTA TRASVERSO
SCALA 1:20

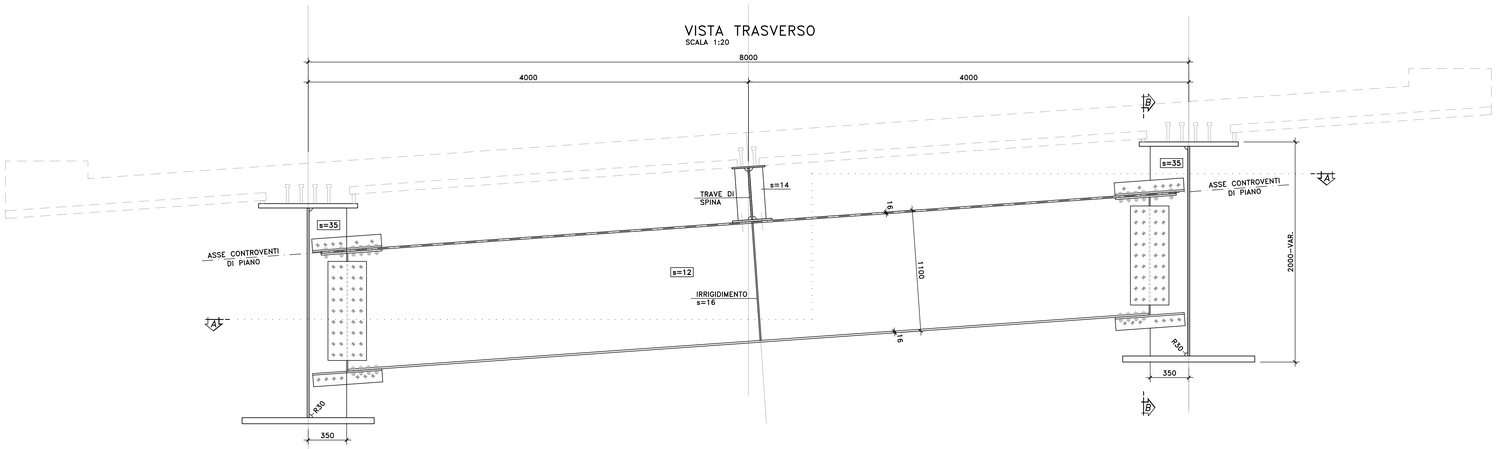

PARTICOLARE TRAVE DI COLLEGAMENTO
SCALA 1:20

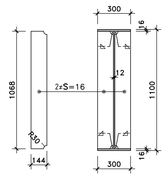

SEZIONE B–B
SCALA 1:20

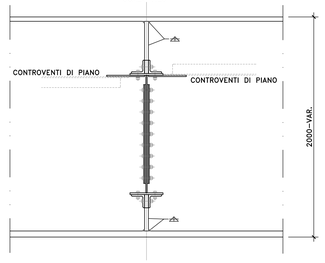

SEZIONE A–A
SCALA 1:20

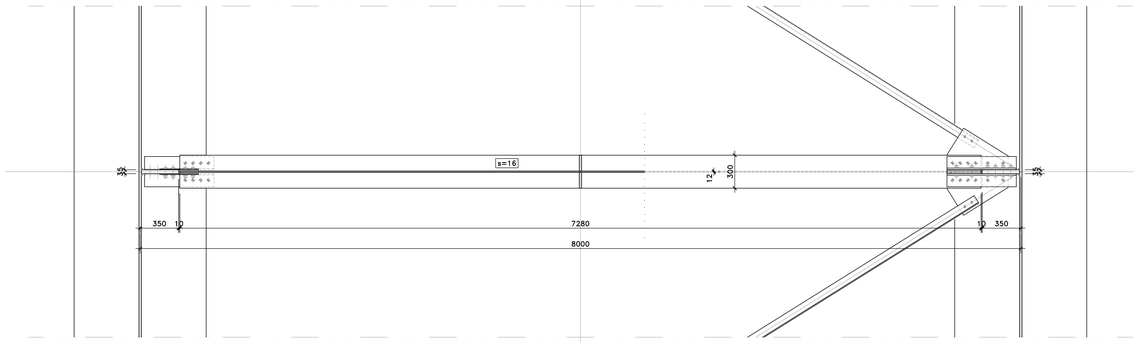

VISTA DALL'ALTO
SCALA 1:20

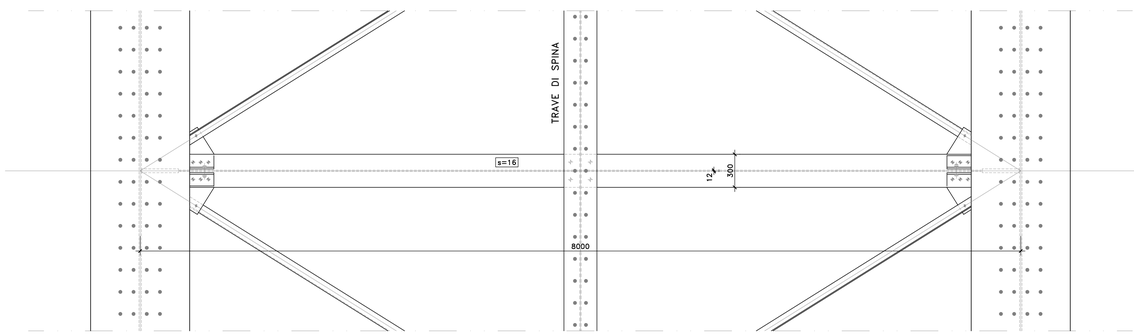

SEZIONE C–C
SCALA 1:10

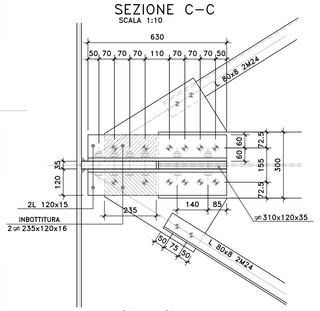

PARTICOLARE GIUNTO BULLONATO
(SCALA 1:10)

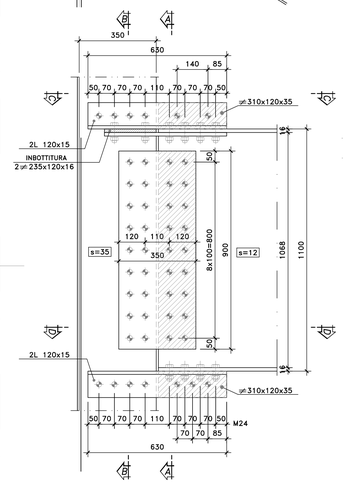

SEZIONE A–A
SCALA 1:10

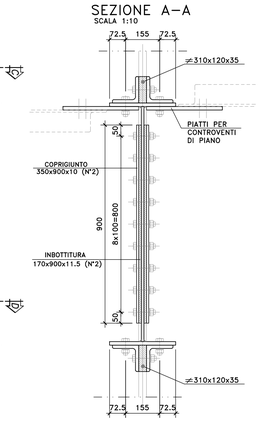

SEZIONE B–B
SCALA 1:10

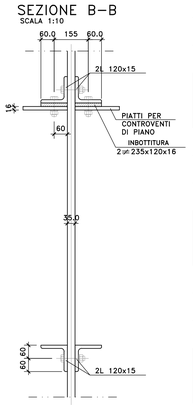

SEZIONE D–D
SCALA 1:10

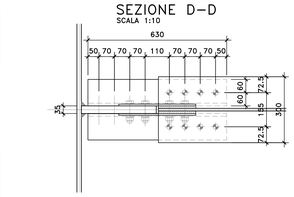

BULLONI
M24–10.9 [giunzione traverso]

anas GRUPPO FS ITALIANE

Direzione Progettazione e Realizzazione Lavori

S.S.291 "Della Nurra"
Lavori di costruzione del Lotto 1 da Alghero ad Olmedo, in località bivio cantoniera di Rudas (completamento collegamento Alghero–Sassari) e del Lotto 4 tra bivio Olmedo e l'aeroporto di Alghero –Fertilia (bretella per l'aeroporto)

PROGETTO ESECUTIVO

COD. CA29

PROGETTAZIONE: ATI: VIA - SERING - VDP - BRENG

PROGETTISTA E RESPONSABILE DELL'INTEGRAZIONE DELLE PRESTAZIONI SPECIALISTICHE:
Dott. Ing. Giovanni Piazza (Ord. Ing. Prov. Roma A27296)

RESPONSABILE D'AREA
Responsabile Tracciato stradale: Dott. Ing. Massimo Capasso (Ord. Ing. Prov. Roma 28031)
Responsabile Strutture: Dott. Ing. Giovanni Piazza (Ord. Ing. Prov. Roma 27296)
Responsabile Idraulica, Barriere di Sicurezza e Impianti: Dott. Ing. Sergio Di Maio (Ord. Ing. Prov. Palermo 2872)
Responsabile Ambiente: Dott. Ing. Francesco Ventura (Ord. Ing. Prov. Roma 14660)

GEOLOGO:
Dott. Geol. Enrico Curcuruto (Ord. Geo. Regione Sicilia 966)

COORDINATORE SICUREZZA IN FASE DI PROGETTAZIONE:
Dott. Ing. Sergio Di Maio (Ord. Ing. Prov. Palermo 2872)

COORDINATORE ATTIVITA' DI PROGETTAZIONE:
Dott. Ing. Maria Antonietta Merendino (Ord. Ing. Prov. Roma A28481)

VISTO: IL RESPONSABILE DEL PROCEDIMENTO:
Dott. Ing. Salvatore Complione.

MANDATARIA: VIA INGEGNERIA
MANDANTE: SERING INGEGNERIA
MANDANTE: vdp
MANDANTE: BRENG BRIDGE ENGINEERING

OPERE D'ARTE MAGGIORI
VIADOTTI E PONTI
ASSE TIPO B E TIPO D – PONTE RIO CALVIA 1

Carpenteria metallica impalcato – Trasversi di campata D11 – Careggiata dx

CODICE PROGETTO: PROGETTO	LIV. PROG.	ANNO	NOME FILE	REVISIONE	SCALA:
DPCA0029	E	21	CA29_T01VI02STRCP13_A CODICE ELAB. T01VI02STRCP13	A	VARIE

REV.	DESCRIZIONE	DATA	REDATTO	VERIFICATO	APPROVATO
D		-	-	-	-
C		-	-	-	-
B		-	-	-	-
A	EMISSIONE	GIU 2021	R. FIORE	G. PIAZZA	G.PIAZZA

A0 1189 x 841 1:100 Sassari-Alghero-Tavola Fic-sezioni.dwg