DETTAGLIO ARMATURA CORDOLO STRADALE 4
Scala 1:20

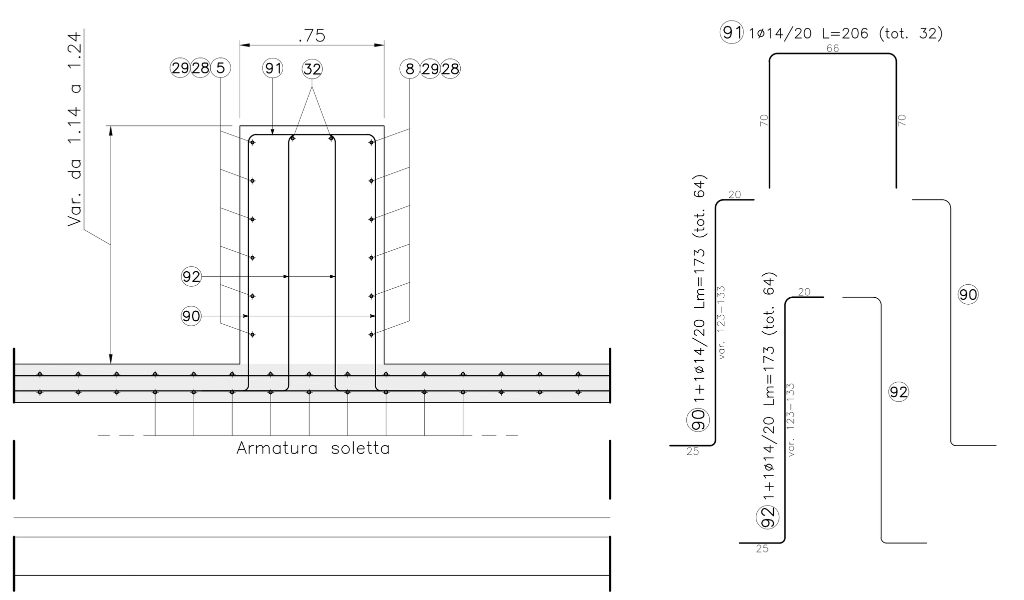

PIANTA CHIAVE
GALLERIA ARTIFICIALE "B"
Scala 1:500

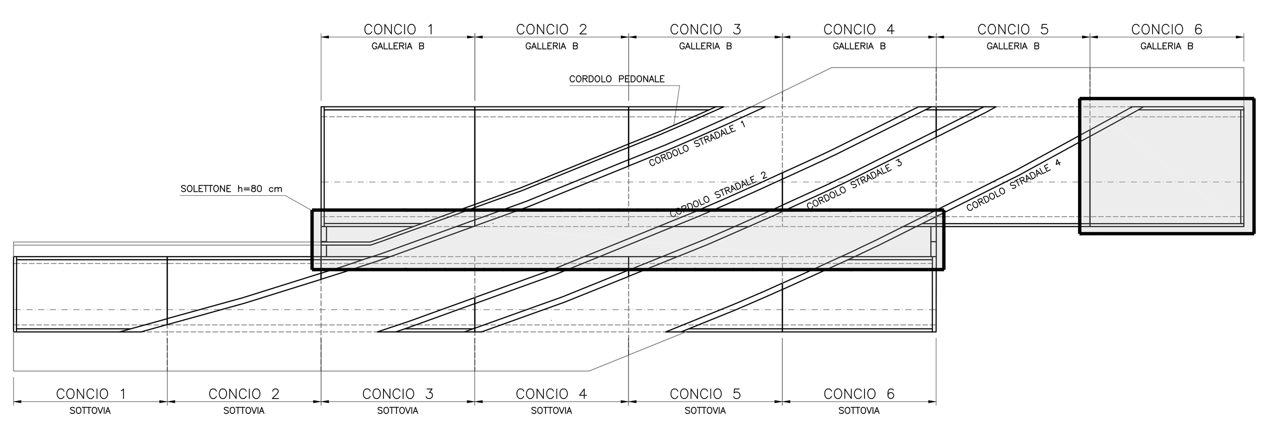

SEZIONE TRASVERSALE CHIAVE
CONCIO 6
Scala 1:100

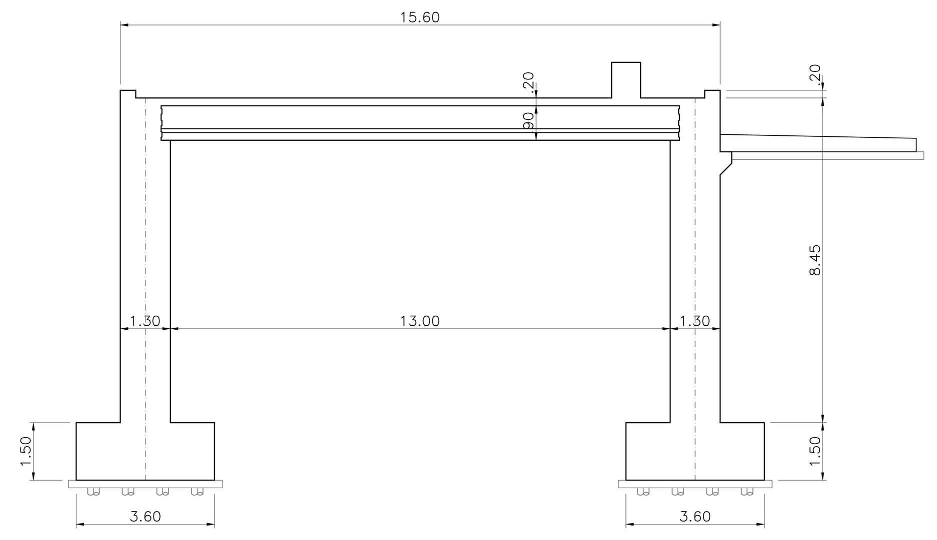

DETTAGLIO ARMATURA SOLETTA DI TRANSIZIONE
Scala 1:20

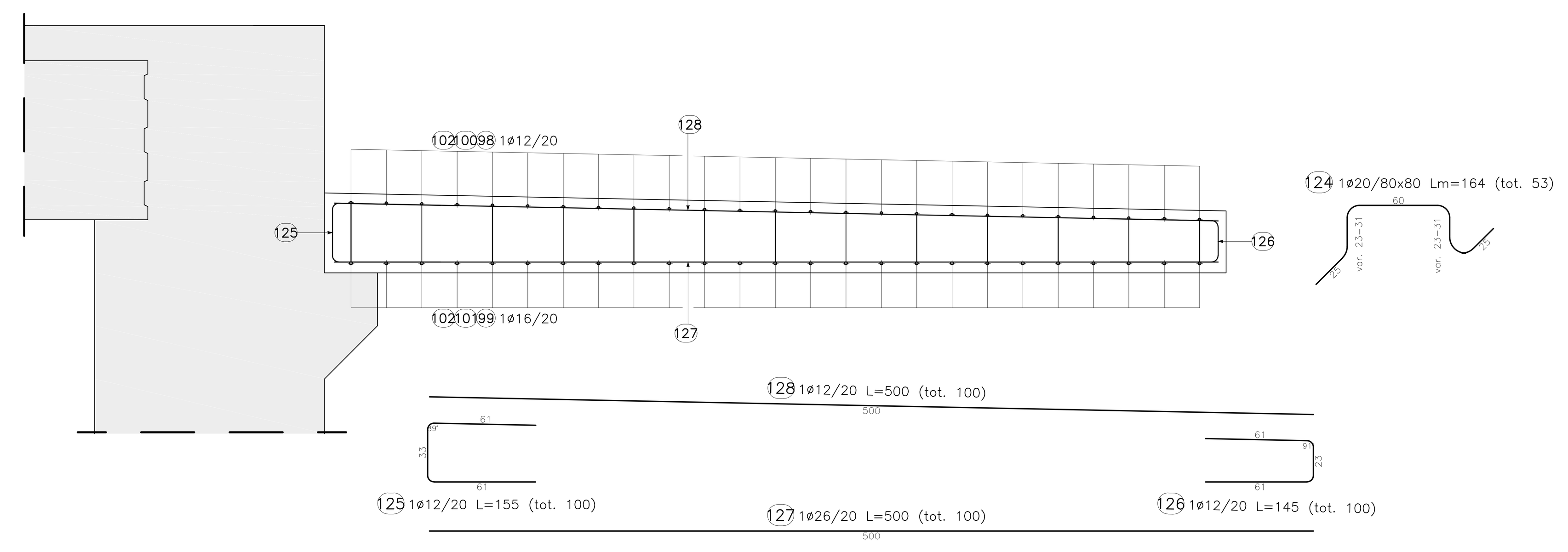

DETTAGLIO ARMATURA SOLETTONE H=80 cm
Scala 1:20

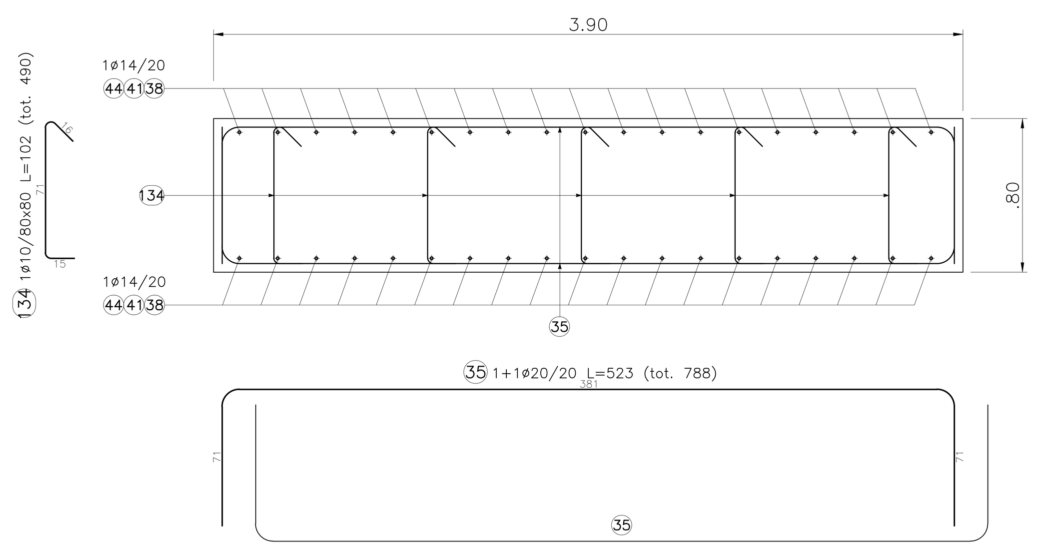

DETTAGLIO ARMATURA CORDOLO PEDONALE
(sopra al solettone h=80 cm)
Scala 1:20

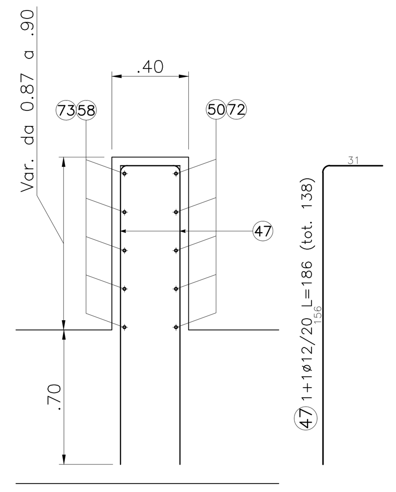

DETTAGLIO ARMATURA CORDOLO STRADALE 1
(sopra al solettone h=80 cm)
Scala 1:20

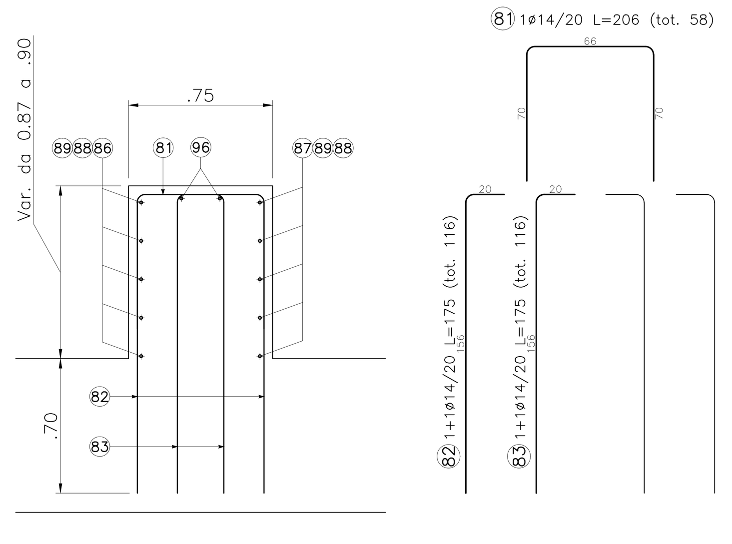

DETTAGLIO ARMATURA CORDOLO STRADALE 2
(sopra al solettone h=80 cm)
Scala 1:20

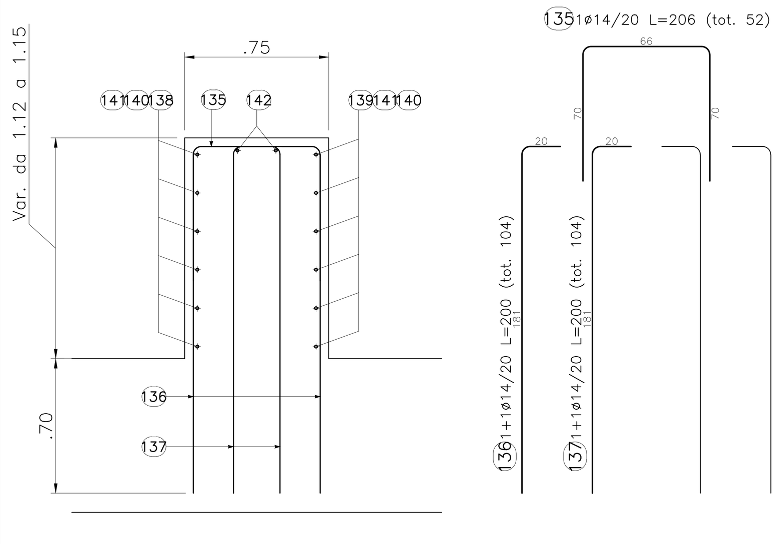

DETTAGLIO ARMATURA CORDOLO STRADALE 3
(sopra al solettone h=80 cm)
Scala 1:20

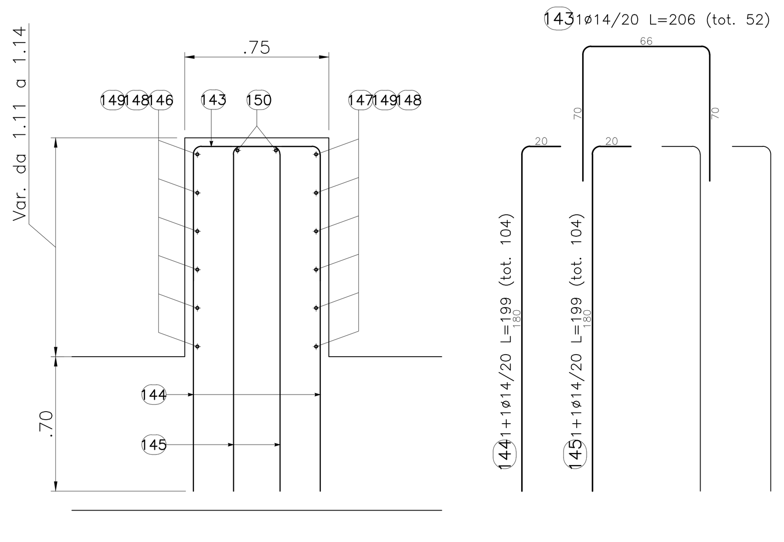

DETTAGLIO ARMATURA CORDOLO STRADALE 4
(sopra al solettone h=80 cm)
Scala 1:20

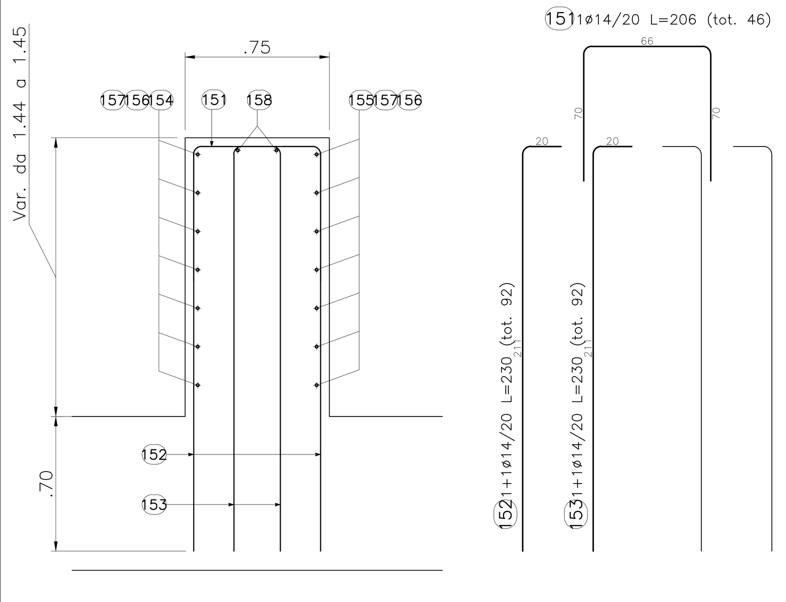

Galleria artificiale – fondazioni

POSIZIONE	N. PEZZI	ø [mm]	L [cm]	L. TOT [m]	PESO [kg]	SCHEMA PIEGATURA [cm] (misure al filo esterno)
						1
1	202	26	630	1272.6	5304.2	140 351 140
2	202	20	600	1212.0	2988.8	125 351 125
3	76	20	1200	912.0	2249.0	135 1065
4	76	20	1170	889.2	2192.8	1035 135
6	12	16	1160	139.2	219.7	40 1120
7	12	16	1000	120.0	189.4	960 40
9	12	16	425	51.0	80.5	40 345 40
10	166	20	400	664.0	1637.4	60 134 134 35 35
11	202	20	270	546.4	1347.4	25 245
12	202	26	300	606.0	2525.8	275 25
13	20	20	270	54.1	133.4	25 245
14	8	20	270	21.6	53.4	25 245
15	76	20	265	201.3	496.4	100 65 100
16	8	16	425	34.0	53.7	40 345 40
					19471.9	

Galleria artificiale – parete

POSIZIONE	N. PEZZI	ø [mm]	L [cm]	L. TOT [m]	PESO [kg]	SCHEMA PIEGATURA [cm] (misure al filo esterno)
						1
17	202	20	845	1706.9	4209.2	730 115
18	202	26	925	1867.5	7783.7	85 840
19	20	20	780	156.0	384.7	730 50
20	202	20	300	606.0	1494.4	85 215
21	202	26	320	647.2	2697.6	79 241
22	202	26	350	708.0	2951.0	101 84 32 32 101
23	16	20	194	31.0	76.5	50 94 50
24	1200	14	150	1801.8	2176.6	15 121 14
25	204	14	120	245.1	296.1	15 91 14
26	204	14	129	263.5	318.3	15 100 14
27	166	12	178	296.3	263.1	27 76 76
30	72	20	1200	864.0	2130.6	118 1082
31	72	20	1131	814.3	2008.1	1013 118
33	72	16	1200	864.0	1363.4	118 1082
34	72	16	1111	799.9	1262.3	993 118
36	10	20	1200	120.0	295.9	88 1112
37	10	20	1070	107.0	263.9	982 88
39	10	16	1200	120.0	189.4	88 1112
40	10	16	1050	105.0	165.7	962 88
42	10	20	1200	120.0	295.9	50 1150
43	10	20	1035	103.5	255.2	985 50
45	6	20	1200	72.0	177.6	50 1150
46	6	20	1000	60.0	148.0	950 50
48	16	20	1200	192.0	473.5	50 1150
49	16	20	1000	160.0	394.6	950 50
51	8	20	780	62.4	153.9	730 50
52	6	20	194	11.6	28.7	50 94 50
53	148	20	256	379.0	934.6	100 56 100
54	12	20	226	27.1	66.9	100 26 100
55	12	20	256	30.7	75.8	100 56 100
56	2	12	1200	24.0	21.3	1200
57	2	12	860	17.2	15.3	860
59	2	12	310	6.2	5.5	310
60	6	26	1200	72.0	300.1	1200
93	101	14	376	379.4	458.3	85 150 24 117
94	21	26	35	7.4	30.6	35
95	4	14	1200	48.0	58.0	1200
103	2	12	1200	24.0	21.3	1200
104	4	14	900	36.0	43.5	900
					34289.1	

Galleria artificiale – soletta

POSIZIONE	N. PEZZI	ø [mm]	L [cm]	L. TOT [m]	PESO [kg]	SCHEMA PIEGATURA [cm] (misure al filo esterno)
						1
5	6	14	622	37.3	45.1	622
8	6	14	767	46.0	55.6	767
28	6	14	210	12.6	15.2	71 69 19° 71
29	6	14	255	15.3	18.5	71 151° 114 29
32	2	14	790	15.8	19.1	50 666–713 50
61	190	26	372	706.8	2945.9	302 70
62	95	26	1200	1140.0	4751.5	1200
63	8	26	372	29.8	124.0	302 70
64	4	26	1200	48.0	200.1	1200
65	38	16	1200	456.0	719.6	1200
66	38	16	400	152.0	239.9	400
67	202	20	400	808.0	1992.5	310 90
68	101	20	1200	1212.0	2988.8	1200
69	202	26	600	1211.3	5048.6	11 516 73
70	101	26	800	808.0	3367.7	800
71	202	26	400	808.0	3367.7	310 90
74	12	16	285	34.2	54.0	260 25
75	6	16	1200	72.0	113.6	1200
76	138	16	1200	1656.0	2613.2	1200
77	138	16	900	1242.0	1959.9	900
78	6	20	1200	72.0	177.6	1200
79	1311	14	250	3274.2	3955.2	72 21 21 72
80	1311	14	180	2359.8	2850.6	60 61 60
84	69	14	218	150.5	181.8	72 70
85	399	14	215	859.1	1037.7	76 76
90	64	14	173	110.7	133.7	20 123–133 25
91	32	14	206	65.9	79.6	70 66 70
92	64	14	173	110.7	133.7	20 123–133 25
129	28	16	285	79.8	125.9	260 25
130	14	16	1200	168.0	265.1	1200
131	69	14	176	121.5	146.8	78 72
132	69	14	139	95.7	115.6	26 53 60
133	79	14	325	257.1	310.6	25 20 91 31 158
					40154.4	

Galleria artificiale – soletta di transizione

POSIZIONE	N. PEZZI	ø [mm]	L [cm]	L. TOT [m]	PESO [kg]	SCHEMA PIEGATURA [cm] (misure al filo esterno)
						1
98	25	12	1200	300.0	266.4	1200
99	25	16	1200	300.0	473.4	1200
100	25	12	849	212.3	188.5	849
101	25	16	869	217.3	342.8	869
102	50	12	191	95.5	84.8	80 26–36 80
124	53	20	164	86.9	214.3	60 23–31 23–31 25 25
125	100	12	155	155.2	137.8	61 33 61
126	100	12	145	145.3	129.0	61 91 23 61
127	100	26	500	500.0	2084.0	500
128	100	12	500	500.0	444.0	500
					4365.0	

Solettone h=80 cm

POSIZIONE	N. PEZZI	ø [mm]	L [cm]	L. TOT [m]	PESO [kg]	SCHEMA PIEGATURA [cm] (misure al filo esterno)
						1
35	788	20	523	4121.2	10163.0	71 381 71
38	38	14	1200	456.0	550.8	67 1133
41	190	14	1200	2280.0	2754.2	1200
44	38	14	1200	456.0	550.8	1138 62
47	138	12	186	257.4	228.5	156 31
50	5	12	716	35.8	31.8	28 638 160° 50
58	5	12	796	39.8	35.3	28 718 160° 50
72	5	12	776	38.8	34.5	160° 50 662 65 50
73	5	12	812	40.6	36.1	160° 82 680 50 160°
81	58	14	206	119.5	144.3	70 66 70
82	116	14	175	203.6	245.9	156 20
83	116	14	175	203.6	245.9	156 20
86	5	14	1122	56.1	67.7	1122
87	5	14	1111	55.6	67.1	1111
88	5	14	316	15.8	19.1	70 20° 176 160° 70
89	5	14	305	15.3	18.4	70 160° 165 20 70
96	2	14	1200	24.0	29.0	46 1108 46
134	490	10	102	499.0	307.9	15 71 16
135	52	14	206	107.1	129.4	70 66 70
136	104	14	200	208.5	251.9	181 20
137	104	14	200	208.5	251.9	181 20
138	6	14	1000	60.0	72.5	1000
139	6	14	1000	60.0	72.5	1000
140	6	14	316	19.0	22.9	70 20° 176 160° 70
141	6	14	305	18.3	22.1	70 160° 165 20 70
142	2	14	1118	22.4	27.0	46 1026 46
143	52	14	206	107.1	129.4	70 66 70
144	104	14	199	207.5	250.6	180 20
145	104	14	199	207.5	250.6	180 20
146	6	14	990	59.4	71.8	990
147	6	14	990	59.4	71.8	990
148	6	14	316	19.0	22.9	70 20° 176 160° 70
149	6	14	305	18.3	22.1	70 160° 165 20 70
150	2	14	1089	21.8	26.3	46 997 46
151	46	14	206	94.8	114.5	70 66 70
152	92	14	230	212.1	256.2	211 20
153	92	14	230	212.1	256.2	211 20
154	7	14	863	60.4	73.0	863
155	7	14	863	60.4	73.0	863
156	7	14	316	22.1	26.7	70 20° 176 160° 70
157	7	14	305	21.4	25.8	70 160° 165 20 70
158	2	14	967	19.3	23.4	46 875 46
					18074.8	

anas GRUPPO FS ITALIANE — Direzione Progettazione e Realizzazione Lavori

S.S.291 "Della Nurra"
Lavori di costruzione del Lotto 1 da Alghero ad Olmedo, in località bivio cantoniera di Rudas (completamento collegamento Alghero–Sassari) e del Lotto 4 tra bivio Olmedo e l'aeroporto di Alghero –Fertilia (bretella per l'aeroporto)

PROGETTO ESECUTIVO — COD. CA29

PROGETTAZIONE: ATI: VIA - SERING - VDP - BRENG

PROGETTISTA E RESPONSABILE DELL'INTEGRAZIONE DELLE PRESTAZIONI SPECIALISTICHE:
Dott. Ing. Giovanni Piazza (Ord. Ing. Prov. Roma A27296)

RESPONSABILE D'AREA
Responsabile Tracciato stradale: Dott. Ing. Massimo Capasso (Ord. Ing. Prov. Roma 26031)
Responsabile Strutture: Dott. Ing. Giovanni Piazza (Ord. Ing. Prov. Roma 27296)
Responsabile Idraulica, Geotecnica e Impianti: Dott. Ing. Sergio Di Maio (Ord. Ing. Prov. Palermo 2872)
Responsabile Ambiente: Dott. Ing. Francesco Ventura (Ord. Ing. Prov. Roma 14660)

GEOLOGO:
Dott. Geol. Enrico Curcuruto (Ord. Geo. Regione Sicilia 966)

COORDINATORE SICUREZZA IN FASE DI PROGETTAZIONE:
Dott. Ing. Sergio Di Maio (Ord. Ing. Prov. Palermo 2872)

COORDINATORE ATTIVITA' DI PROGETTAZIONE:
Dott. Ing. MariaAntonietta Merendino (Ord. Ing. Prov. Roma A28481)

VISTO: IL RESPONSABILE DEL PROCEDIMENTO:
Dott. Ing. Salvatore Campione

MANDATARIA: VIA INGEGNERIA — MANDANTE: SERING INGEGNERIA — MANDANTE: vdp — MANDANTE: BRENG BRIDGE ENGINEERING

GALLERIE ARTIFICIALI
GALLERIA ARTIFICIALE FERROVIA "B"
ARMATURA CONCIO 6 – Tav. 2 di 2

PIAZZA GIOVANNI Ordine degli Ingegneri della Provincia di Roma 01.10.2021 13:39:53 GMT+00:00

CODICE PROGETTO			NOME FILE	REVISIONE	SCALA:
PROGETTO	LIV. PROG.	ANNO	T02_GA02_STR_AR13_A		
DPCA0029	E	21	CODICE ELAB. T02 GA02 STR AR13	A	VARIE

REV.	DESCRIZIONE	DATA	REDATTO	VERIFICATO	APPROVATO
D		–	–	–	–
C		–	–	–	–
B		–	–	–	–
A	EMISSIONE	Giugno 2021	E. RICCI	G. CAPOGNA	G.PIAZZA