MURO GRUPPO TIPO 2, CONCIO L=20.00m

ARMATURA – SEZIONE TIPO

Scala 1:25

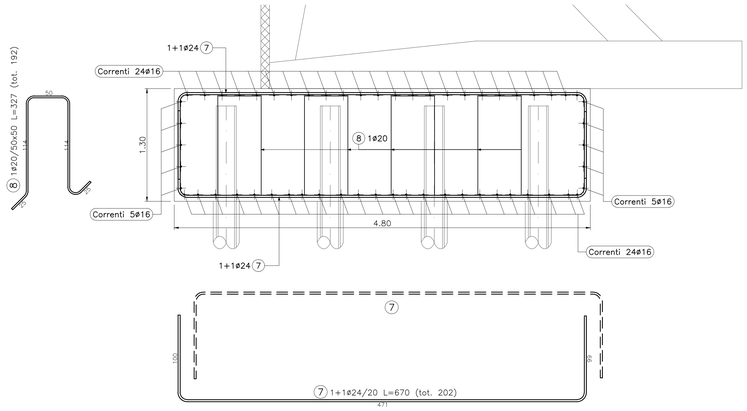

POSIZIONE	N. PEZZI	ø [mm]	L [cm]	L. TOT [m]	PESO [kg]	SCHEMA PIEGATURA (misure al filo esterno)
7	202	24	670	1353.4	4805.9	50 471 50
8	192	20	327	628.2	1549.2	50 114 114 50
Correnti	5	16	1200	60.0	94.7	50 1120
Correnti	5	16	1040	52.0	82.1	50 960
Correnti	5	16	1200	60.0	94.7	50 1120
Correnti	5	16	1040	52.0	82.1	50 960
Correnti	48	16	1200	576.0	908.9	1200
Correnti	48	16	920	441.6	696.8	920
PESO TOTALE:					8314.4	

MURO GRUPPO TIPO 2, CONCIO L=35.00m

ARMATURA – SEZIONE TIPO

Scala 1:25

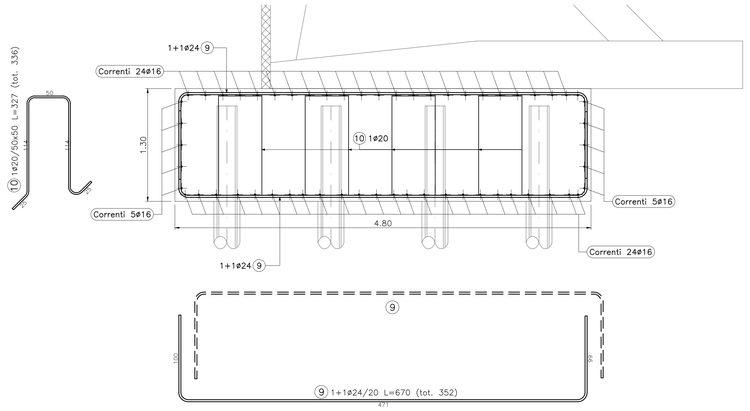

POSIZIONE	N. PEZZI	ø [mm]	L [cm]	L. TOT [m]	PESO [kg]	SCHEMA PIEGATURA (misure al filo esterno)
9	352	24	670	2358.4	8374.7	50 471 50
10	336	20	327	1099.4	2711.1	50 114 114 50
Correnti	5	16	1200	60.0	94.7	50 1120
Correnti	20	16	1200	240.0	378.7	1200
Correnti	5	16	300	15.0	23.7	50 220
Correnti	5	16	1200	60.0	94.7	50 1120
Correnti	5	16	300	15.0	23.7	50 220
Correnti	144	16	1200	1728.0	2726.8	1200
Correnti	48	16	260	124.8	196.9	260
PESO TOTALE:					14625.0	

MURO GRUPPO TIPO 2, CONCIO L=55.00m

ARMATURA – SEZIONE TIPO

Scala 1:25

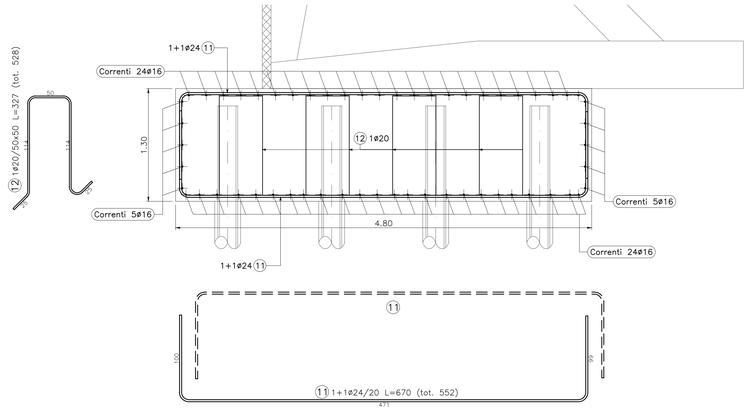

POSIZIONE	N. PEZZI	ø [mm]	L [cm]	L. TOT [m]	PESO [kg]	SCHEMA PIEGATURA (misure al filo esterno)
11	552	24	670	3698.4	13133.0	50 471 50
12	528	20	327	1727.6	4260.3	50 114 114 50
Correnti	5	16	1200	60.0	94.7	50 1120
Correnti	30	16	1200	360.0	568.1	1200
Correnti	5	16	1180	59.0	93.1	50 1100
Correnti	5	16	1200	60.0	94.7	50 1120
Correnti	5	16	1180	59.0	93.1	50 1100
Correnti	192	16	1200	2304.0	3635.7	1200
Correnti	48	16	1180	566.4	893.8	1180
PESO TOTALE:					22866.5	

MURO GRUPPO TIPO 1, CONCIO L=30.00m

ARMATURA – SEZIONE TIPO

Scala 1:25

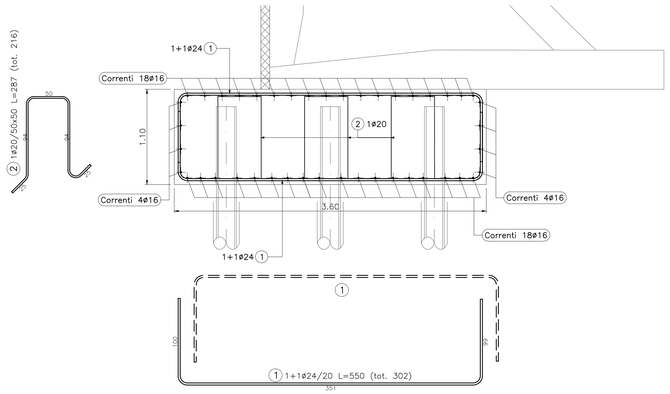

POSIZIONE	N. PEZZI	ø [mm]	L [cm]	L. TOT [m]	PESO [kg]	SCHEMA PIEGATURA (misure al filo esterno)
1	302	24	550	1661.0	5898.2	50 351 50
2	216	20	287	620.4	1529.8	50 94 94 50
Correnti	18	16	1200	216.0	340.8	50 1100
Correnti	44	16	1200	528.0	833.2	1200
Correnti	18	16	1040	187.2	295.4	50 940
Correnti	4	16	1200	48.0	75.7	50 1100
Correnti	4	16	1040	41.6	65.6	50 940
Correnti	4	16	1200	48.0	75.7	50 1100
Correnti	4	16	1040	41.6	65.6	50 940
Correnti	18	16	1200	216.0	340.8	50 1100
Correnti	18	16	1040	187.2	295.4	50 940
PESO TOTALE:					9816.2	

MURO GRUPPO TIPO 1, CONCIO L=20.00m

ARMATURA – SEZIONE TIPO

Scala 1:25

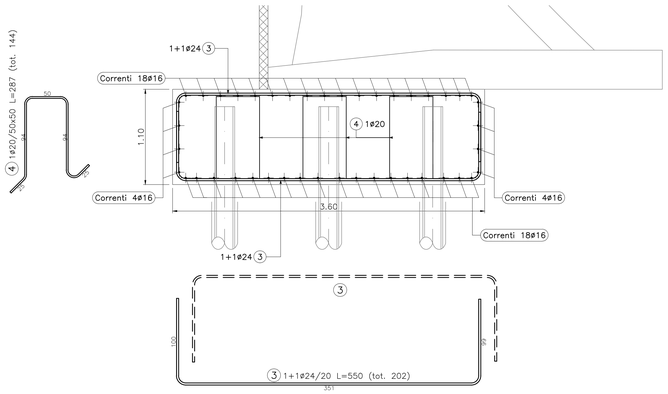

TABELLA FERRI PER SINGOLO CONCIO

POSIZIONE	N. PEZZI	ø [mm]	L [cm]	L. TOT [m]	PESO [kg]	SCHEMA PIEGATURA (misure al filo esterno)
3	202	24	550	1111.0	3945.2	50 351 50
4	144	20	287	413.6	1019.9	50 94 94 50
Correnti	18	16	1200	216.0	340.8	50 1100
Correnti	18	16	1120	201.6	318.1	50 1020
Correnti	4	16	1200	48.0	75.7	50 1100
Correnti	4	16	1120	44.8	70.7	50 1020
Correnti	4	16	1200	48.0	75.7	50 1100
Correnti	4	16	1120	44.8	70.7	50 1020
Correnti	18	16	1200	216.0	340.8	50 1100
Correnti	18	16	1120	201.6	318.1	50 1020
PESO TOTALE:					6575.7	

PESO TOTALE PER N.2 CONCI: 13151.4 kg

MURO GRUPPO TIPO 1, CONCIO L=25.00m

ARMATURA – SEZIONE TIPO

Scala 1:25

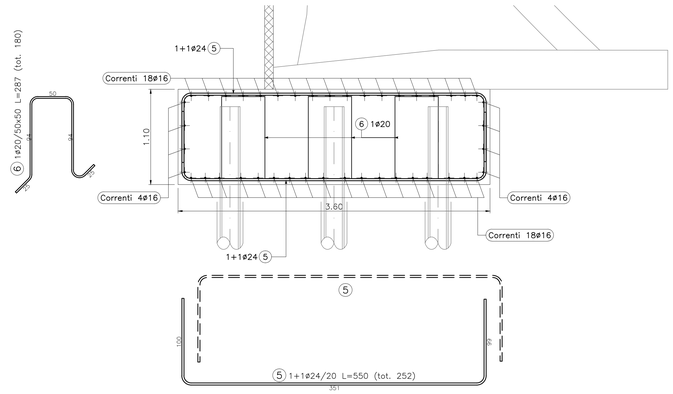

POSIZIONE	N. PEZZI	ø [mm]	L [cm]	L. TOT [m]	PESO [kg]	SCHEMA PIEGATURA (misure al filo esterno)
5	252	24	550	1386.0	4921.7	50 351 50
6	180	20	287	517.0	1274.8	50 94 94 50
Correnti	18	16	1200	216.0	340.8	50 1100
Correnti	44	16	1200	528.0	833.2	1200
Correnti	18	16	540	97.2	153.4	50 440
Correnti	4	16	1200	48.0	75.7	50 1100
Correnti	4	16	540	21.6	34.1	50 440
Correnti	4	16	1200	48.0	75.7	50 1100
Correnti	4	16	540	21.6	34.1	50 440
Correnti	18	16	1200	216.0	340.8	50 1100
Correnti	18	16	540	97.2	153.4	50 440
PESO TOTALE:					8237.7	

anas GRUPPO FS ITALIANE

Direzione Progettazione e Realizzazione Lavori

S.S.291 "Della Nurra"

Lavori di costruzione del Lotto 1 da Alghero ad Olmedo, in località bivio cantoniera di Rudas (completamento collegamento Alghero–Sassari) e del Lotto 4 tra bivio Olmedo e l'aeroporto di Alghero –Fertilia (bretella per l'aeroporto)

PROGETTO ESECUTIVO — COD. CA29

PROGETTAZIONE: ATI: VIA - SERING - VDP - BRENG

PROGETTISTA E RESPONSABILE DELL'INTEGRAZIONE DELLE PRESTAZIONI SPECIALISTICHE:
Dott. Ing. Giovanni Piazza (Ord. Ing. Prov. Roma A27296)

RESPONSABILE D'AREA
Responsabile Tracciato stradale: Dott. Ing. Massimo Capasso (Ord. Ing. Prov. Roma 26037)
Responsabile Opere d'arte: Dott. Ing. Giovanni Piazza (Ord. Ing. Prov. Roma 27296)
Responsabile Idraulica, Geotecnica e Impianti: Dott. Ing. Sergio Di Maio (Ord. Ing. Prov. Palermo 2872)
Responsabile Ambiente: Dott. Ing. Francesco Ventura (Ord. Ing. Prov. Roma 14665)

GEOLOGO:
Dott. Geol. Enrico Cunsolo (Ord. Geo. Regione Sicilia 966)

COORDINATORE SICUREZZA IN FASE DI PROGETTAZIONE:
Dott. Ing. Sergio Di Maio (Ord. Ing. Prov. Palermo 2872)

COORDINATORE ATTIVITA' DI PROGETTAZIONE:
Dott. Ing. Mariapindaritta Marendino (Ord. Ing. Prov. Roma A28481)

VISTO: IL RESPONSABILE DEL PROCEDIMENTO:
Dott. Ing. Salvatore Campione

MANDATARIA: VIA INGEGNERIA
MANDANTE: SERING INGEGNERIA
MANDANTE: vdp
MANDANTE: BRENG BRIDGE ENGINEERING

PIAZZA GIOVANNI PAOLO II
Ordine degli Ingegneri della Provincia di Roma
Ingegnere GIOVANNI PIAZZA
Nº 27296
GMT+00:00

GIOVANNI PIAZZA ORDINE DEGLI INGEGNERI ROMA A27296

OPERE DI SOSTEGNO

ASSE TIPO D

OS11 prog. 1+371 – 1+571

Armatura

CODICE PROGETTO (PROGETTO / LIV. PROG. / ANNO)	NOME FILE	REVISIONE	SCALA:
DPCA0029 E 21	T02_OS06_STR_AR01_A CODICE ELAB. T02OS06STRAR01	A	1:25

REV.	DESCRIZIONE	DATA	REDATTO	VERIFICATO	APPROVATO
D		-	-	-	-
C		-	-	-	-
B		-	-	-	-
A	EMISSIONE	Giugno 2021	E. RICCI	G. CAPODIMA	G.PIAZZA