MURO GRUPPO TIPO 1
SEZIONE TIPO
Scala 1:50

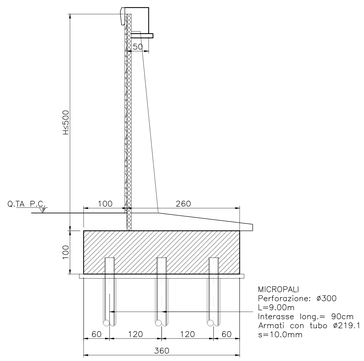

PIANTA
Scala 1:50

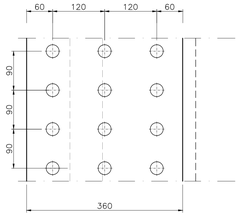

MURO GRUPPO TIPO 2
SEZIONE TIPO
Scala 1:50

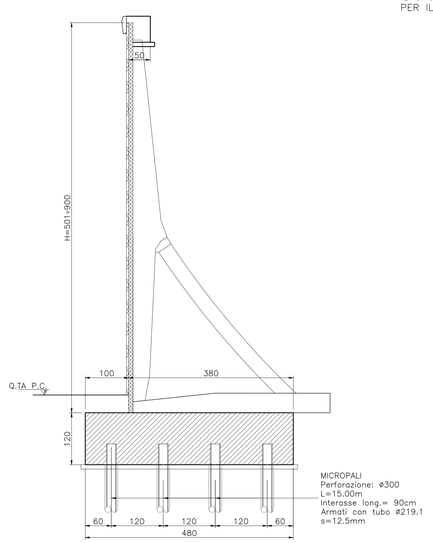

PIANTA
Scala 1:50

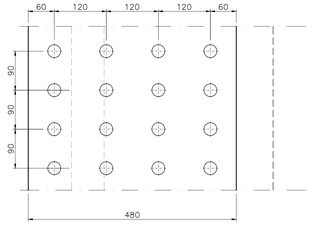

	MURI GRUPPO TIPO 1	MURI GRUPPO TIPO 2
H. PARAMENTO	≤5.00m	5.01÷9.00m

NOTA:
IL GRUPPO INDIVIDUA MURI AVENTI STESSA FONDAZIONE.
PER IL PARAMENTO RIFERIRSI AGLI SCHEMI DEL PREFABBRICATORE.

SEZIONE TIPO
Scala 1:50

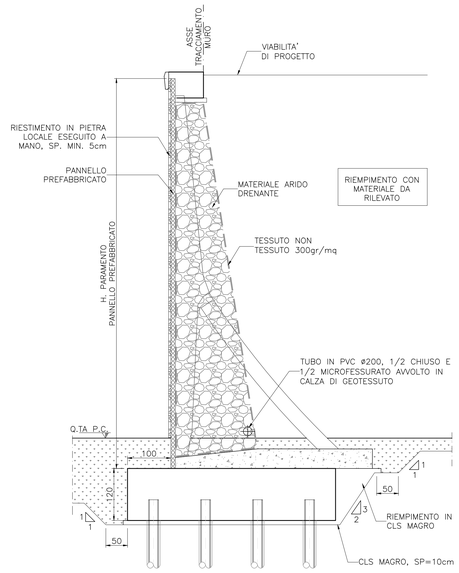

PARTICOLARE MICROPALO
ANCORAGGIO ALLA FONDAZIONE
Scala 1:20

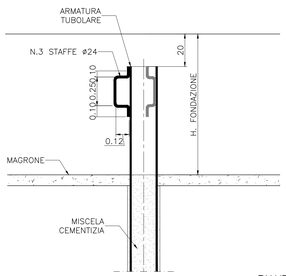

SEZIONE TRASVERSALE
Scala 1:20

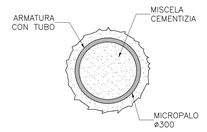

MICROPALI ø300 INIETTATI A PRESSIONE
ARMATI CON TUBO METALLICO VALVOLATI
CON VALVOLE DI NON RITORNO OGNI 50 CM

PIANTA
Scala 1:20

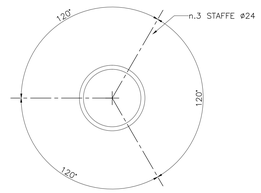

PARTICOLARE TESTA MURO
Scala 1:20

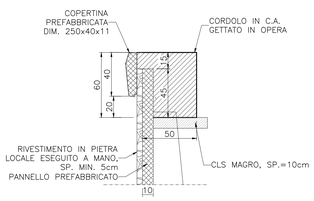

Sanas
GRUPPO FS ITALIANE
Direzione Progettazione e Realizzazione Lavori

S.S.291 "Della Nurra"
Lavori di costruzione del Lotto 1 da Alghero ad Olmedo, in località bivio cantoniera di Rudas (completamento collegamento Alghero–Sassari) e del Lotto 4 tra bivio Olmedo e l'aeroporto di Alghero –Fertilia (bretella per l'aeroporto)

PROGETTO ESECUTIVO — COD. CA29

PROGETTAZIONE: ATI: VIA - SERING - VDP - BRENG

PROGETTISTA E RESPONSABILE DELL'INTEGRAZIONE DELLE PRESTAZIONI SPECIALISTICHE:
Dott. Ing. Giovanni Piazza (Ord. Ing. Prov. Roma A27296)

RESPONSABILE D'AREA
Responsabile Tracciato stradale: Dott. Ing. Massimo Capasso (Ord. Ing. Prov. Roma 26071)
Responsabile Strutture: Dott. Ing. Giovanni Piazza (Ord. Ing. Prov. Roma A27296)
Responsabile Idraulica, Geotecnica e Impianti: Dott. Ing. Sergio Di Maio (Ord. Ing. Prov. Palermo 2872)
Responsabile Ambiente: Dott. Ing. Francesco Ventura (Ord. Ing. Prov. Roma 14661)

GEOLOGO:
Dott. Geol. Enrico Cuccuruzu (Ord. Geo. Regione Sicilia 966)

COORDINATORE SICUREZZA IN FASE DI PROGETTAZIONE:
Dott. Ing. Sergio Di Maio (Ord. Ing. Prov. Palermo 2872)

COORDINATORE ATTIVITA' DI PROGETTAZIONE:
Dott. Ing. Mariateresinetta Merendino (Ord. Ing. Prov. Roma A28481)

VISTO: IL RESPONSABILE DEL PROCEDIMENTO:
Dott. Ing. Salvatore Campione

MANDATARIA: ViA INGEGNERIA
MANDANTE: SERING INGEGNERIA
MANDANTE: vdp
MANDANTE: BRENG BRIGHT ENGINEERING

OPERE DI SOSTEGNO
ASSE TIPO D
OS19 Muro Galleria ferroviaria A
Sezioni Tipo e Particolari

Dott. Ing. Giovanni Piazza — Ordine degli Ingegneri della Provincia di Roma — A27296

CODICE PROGETTO (PROGETTO / LIV. / PROG. / ANNO)	NOME FILE	REVISIONE	SCALA:
DPCA0029 E 21 — CODICE ELAB. T02OS08STRCP01	T02_OS08_STR_CP01_A	A	VARIE

REV.	DESCRIZIONE	DATA	REDATTO	VERIFICATO	APPROVATO
D		-	-	-	-
C		-	-	-	-
B		-	-	-	-
A	EMISSIONE	Giugno 2021	E. RICCI	G. CAPOGNA	G.PIAZZA